Типовая документация на конструкции, изделия и узлы зданий и сооружений

Серия 5.903-15

Блоки тепломеханического оборудования для котельных с водогрейными котлами

Выпуск 10-3

Блоки газооборудования

Блок предохранительного клапана БГПК50

Рабочие чертежи

Разработан
институтом „Мосгазниипроект"
Главный инженер института Маевский
Иосилевич

Утверждены и введены в действие
Минмонтажспецстроем СССР
с 01.01.90, протоколом от 22.11.89

gost.e-ecolog.ru

© ЦИТП Госстроя СССР, 1990

Обозначение	Наименование	Стр
	Содержание	2
БГПК 50. 00	Блок предохранительного клапана	3
БГПК 50. 00 СБ	Блок предохранительного клапана	4
БГПК 50. 01. 00	Патрубок	5
БГПК 50. 01. 01	Штуцер	5
БГПК 50. 01. 00 СБ	Патрубок	6
БГПК 50. 01. 02	Ниппель	7
БГПК 50. 01. 03	Труба	7
БГПК 50. 01. 04	Отвод	8
БГПК 50. 01. 06	Труба	8
БГПК 50. 02. 00	Тройник	9
БГПК 50. 02. 01	Ниппель	9
БГПК 50. 02. 00 СБ	Тройник	10
БГПК 50. 02. 02	Труба	10

Продолжение

Обозначение	Наименование	Стр.
БГПК 50. 02. 03	Ниппель	11
БГПК 50. 03. 00	Катушка	11
БГПК 50. 03. 00 СБ	Катушка	12
БГПК 50. 03. 01	Штуцер	13
БГПК 50. 03. 02	Труба	13
БГПК 50. 04. 00	Патрубок	14
БГПК 50. 04. 00 СБ	Патрубок	14
БГПК 50. 04. 01	Труба	15
БГПК 50. 05. 00	Патрубок	15
БГПК 50. 05. 00 СБ	Патрубок	16
БГПК 50. 06	Прокладка	16
БГПК 50. 07	Заглушка	17
БГПК 50. 08	Кольцо	17

Серия 5.903-15, вып. 10-3

Формат	Зона	Поз.	Обозначение	Наименование	Кол.	Примечание
				Документация		
А3			БГПК 50. 00СБ	Сборочный чертеж		
А4			БГО. 00Д	Указания по применению и изготовлению		
				Сборочные единицы		
А4		1	БГПК 50. 01. 00	Патрубок	1	
А4		2	БГПК 50. 02. 00	Тройник	1	
А4		3	БГПК 50. 03. 00	Катушка	1	
А4		4	БГПК 50. 04. 00	Патрубок	2	
А4		5	БГПК 50. 05. 00	Патрубок	1	
				Детали		
А4		6	БГПК 50. 06	Прокладка	2	
		7	—01	Прокладка	2	
А4		8	—02	Прокладка	5	
А4		9	БГПК 50. 07	Заглушка	1	
				Стандартные изделия		
				Болты ГОСТ 7798-70		
		11		М12×50. 58. 096	8	
		12		М16×60. 58. 096	16	
		13		Гайка М12. 5. 096 ГОСТ 5915-70	8	
		14		Гайка М16. 5. 096 ГОСТ 5915-70	16	
				Контрагайки ГОСТ 8968-75		
		15		15-Ц	2	
		16		50-Ц	2	
		17		Кран конусный проходной сальниковый нуфтовый на Ру 1 МПа dy 15 ГОСТ 2704-77	1	1166бк

Изм.	Лист	№ докум.	Подп.	Дата
Разраб.		Гулина	[signature]	11.84
Провер.		Носилевич	[signature]	11.84
Н. контр.		Носилевич	[signature]	11.84
Утв.				

БГПК 50. 00

Блок предохранительного клапана

Лит.	Лист	Листов
И	1	2

Институт Мосгазниипроект

Формат А4

Формат	Зона	Поз.	Обозначение	Наименование	Кол.	Примечание
		18		Кран пробковый проходной сальниковый фланцевый Ду 50 ГОСТ 16394-70	2	1167бк
				Прочие изделия		
		19		Кран трехходовой натяжной нуфтовый с фланцем для контрольного манометра Т26-07-10 и 1-73	2	14Н1-00-00
				Комплекты		
А4			БГПК 50. 08	Кольцо	1	
			Переменные данные для исполнений			
				БГПК 50. 00		
				Прочие изделия		
		20		Клапан ПСК-50 Н/0,05 ТУ 204 РСФСР-805-76	1	
				БГПК 50. 00-01		
				Прочие изделия		
		20		Клапан ПСК-50 С/0,5 ТУ 204 РСФСР-805-76	1	
				БГПК 50. 00-02		
				Прочие изделия		
		20		Клапан ПСК-50С/1,25 ТУ 204 РСФСР-805-76	1	

Изм.	Лист	№ докум.	Подп.	Дата

БГПК 50. 00

Лист 2

БГПК 50.00СБ

Серия 5.903-15, вып 10-3

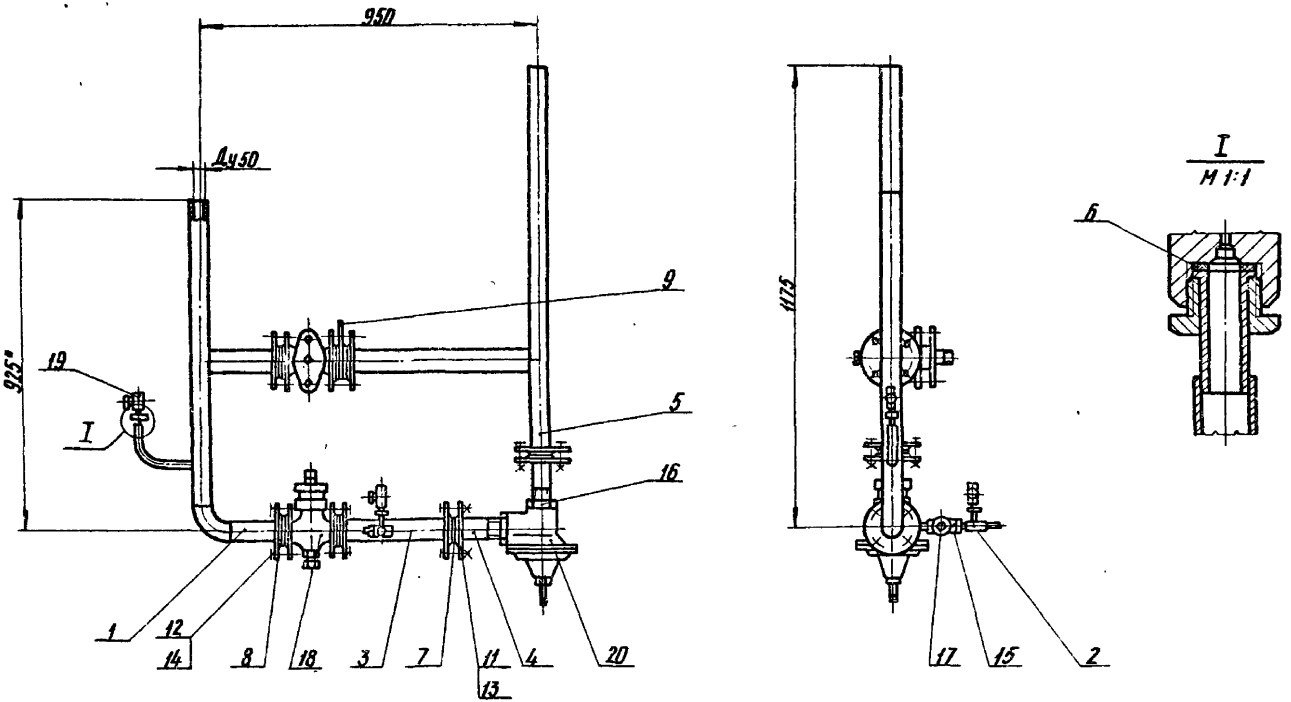

Размеры для справок

Обозначение	Пределы настройки предохранительного клапана ПСК-50 кПа (кгс/см²)
БГПК 50.00	2-5 (0,02-0,05)
-01	20-50 (0,2-0,5)
-02	50-125 (0,5-1,25)

Изм	Лист	№ докум.	Подп.	Дата
Разраб.		Гулина		
Провер.		Иосилевич		
Т.контр.				
Н.контр.		Иосилевич		
Утв.				

БГПК 50.00СБ

Блок предохранительного клапана
Сборочный чертеж

Лит.	Масса	Масштаб
Н	54,5	1:10

Лист | Листов 51

Институт Мосгазниипроект

Инв. № подл. | Подпись и дата | Взам. инв. № | Инв. № дубл. | Подпись и дата

Формат	Зона	Поз.	Обозначение	Наименование	Кол.	Примечание
				Документация		
А1			БГПК 50.01.00СБ	Сборочный чертеж		
				Детали		
А4		1	БГПК 50.01.01	Штуцер	1	
А4		2	БГПК 50.01.02	Ниппель	1	
А4		3	БГПК 50.01.03	Труба	1	
А4		4	БГПК 50.01.04	Отвод	1	
Б4		5	БГПК 50.01.05	Труба L = 122-1,0		
				Труба 57×2 ГОСТ 10704-76 / В-10 ГОСТ 10705-80	1	
А4		6	БГПК 50.01.06	Труба	1	
				Стандартные изделия		
		8		Фланец 1-50-10 ст 25 ГОСТ 12820-80	2	
		9		Отвод 90° 57×3 ГОСТ 17375-83	1	

Серия 5.903-15, вып. 10-3

Изм.	Лист	№ докум.	Подп.	Дата
Разраб.		Гулина		11.89
Провер.		Иосилевич		11.89
Н. контр.		Иосилевич		11.89
Утв.				

БГПК 50.01.00

Патрубок

Лит.	Лист	Листов
Н		1

Институт МосгазНИИпроект

Формат А4

БГПК 50.01.01

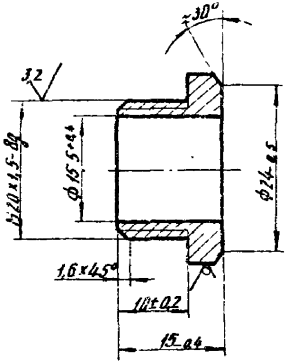

Изм.	Лист	№ докум.	Подп.	Дата
Разраб.		Гулина		11.89
Провер.		Иосилевич		11.89
Т. контр.				
Н. контр.		Иосилевич		11.89
Утв.				

БГПК 50.01.01

Штуцер

Лит.	Масса	Масштаб
Н	0,03	2:1

Лист | Листов 1

Шестигранник 27-5 ГОСТ 8560-78 / 45-В ГОСТ 1051-73

Институт МосгазНИИпроект

Копировал: 24051-20 6

Формат А4

БГПК 50.01.00СБ

Серия 5.903-15, вып.10-3

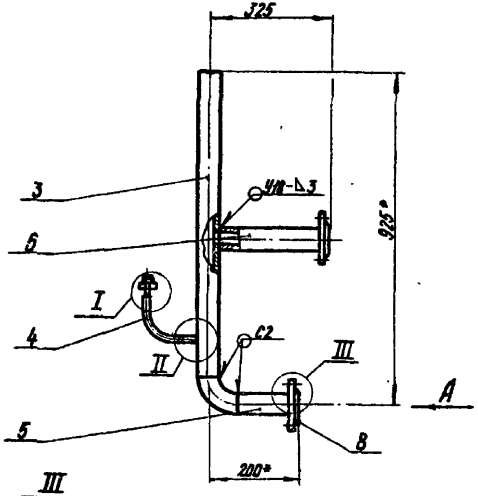

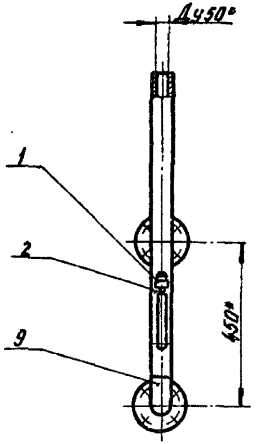

I
М1:1

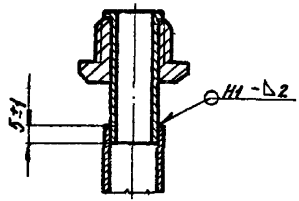

II
М1:1

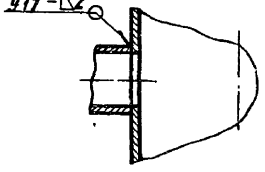

III
М1:1

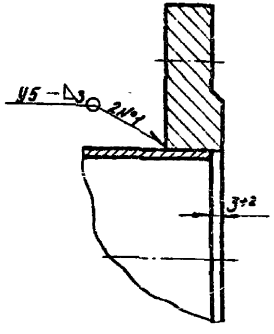

Вид А
М1:1

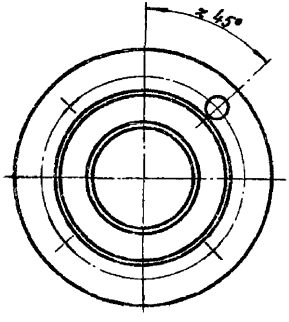

1. Патрубок испытать на прочность водой давлением 0,45 мПа (4,5 кгс/см²) и плотность воздухом давлением 0,3 мПа (3кгс/см²).
2. Продолжительность испытания на прочность и плотность определяется временем необходимым для осмотра мест сварки, но не менее 1мин. на каждое испытание. Признак падение давления не допускается
3. Сварные швы по ГОСТ 16037-80
4. * Размеры для справок

					БГПК 50.01.00СБ		
Изм.	Лист	№ докум.	Подп.	Дата	Патрубок сборочный чертеж	Лит.	Масса	Масштаб
Разраб.		Галина		11.89		Н	19,4	1:10
Пров.		Шкилевич		11.89		Лист	Листов 1	
Т.контр.						Институт МосгазНИИпроект		
Н.контр.		Шкилевич		11.89				
Утв.								

Инв.№ подл. | Подпись и дата | Взам.инв.№ | Инв.№ дубл. | Подпись и дата

Серия 5.903-15, вып 10-3

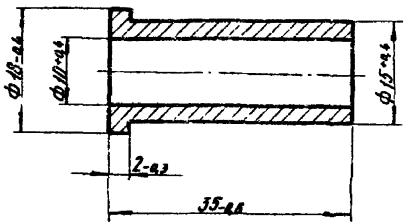

Изм.	Лист	№ докум.	Подп.	Дата	Ниппель	Лит.	Масса	Масштаб
Разраб.		Гулино		11.89		И	0,02	2:1
Пров.		Василевич		11.89		Лист	Листов 1
Т.контр.						Институт Мосгазпроект	
Н.контр.		Василевич		11.89	Сталь 20-4-5 ГОСТ 1050-74		
Утв.							

Инв.№ подл. | Подпись и дата | Взам.инв.№ | Инв.№ дубл. | Подпись и дата

Формат А4

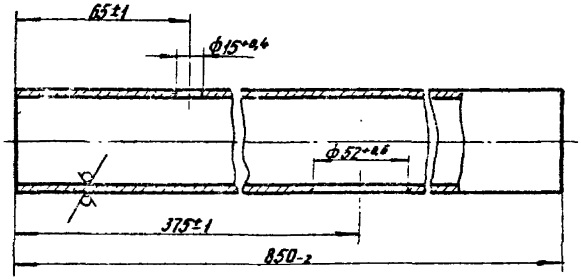

Изм.	Лист	№ докум.	Подп.	Дата	Труба	Лит.	Масса	Масштаб
Разраб.		Гулино		11.89		И	2,3	1:2
Пров.		Василевич		11.89		Лист	Листов 1
Т.контр.						Институт Мосгазпроект	
Н.контр.		Василевич		11.89	Труба 57×2,0 ГОСТ 10704-76 В-10 ГОСТ 10705-80		
Утв.							

Инв.№ подл. | Подпись и дата | Взам.инв.№ | Инв.№ дубл. | Подпись и дата

Копировал: Хал 24051-20 3 Формат А4

Серия 5.903-15, вып. 10-3

БГПК 50.01.04

12,5

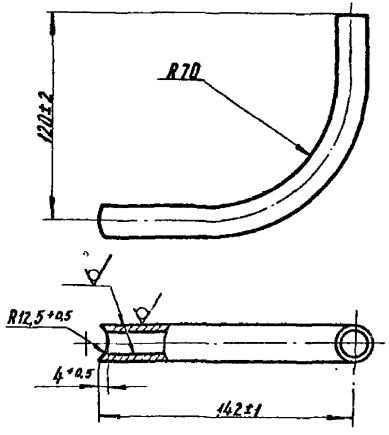

Изм.	Лист	Н.докум.	Подп.	Дата	Отвод	Лит.	Масса	Масштаб
Разраб.		Гулина		11.89		И	0,1	1:2
Пров.		Носилевич		11.89		Лист	Листов 1
Т.контр.							
Н.контр.		Носилевич		11.89	Труба 18х1,2 ГОСТ 10704-76 / В-20 ГОСТ 10705-80	Институт Мосгаз НИИпроект	

Инв. № подл. | Подпись и дата | Взам. инв. № | Инв. № дубл. | Подпись и дата

Формат А4

БГПК 50.01.06

12,5

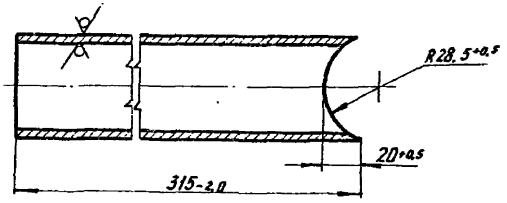

Изм.	Лист	Н.докум.	Подп.	Дата	Труба	Лит.	Масса	Масштаб
Разраб.		Гулина		11.89		И	0,8	1:2
Пров.		Носилевич		11.89		Лист	Листов 1
Т.контр.							
Н.контр.		Носилевич		11.89	Труба 57х2,0 ГОСТ 10704-76 / В-10 ГОСТ 10705-80	Институт Мосгаз НИИпроект	

Инв. № подл. | Подпись и дата | Взам. инв. № | Инв. № дубл. | Подпись и дата

Копировал: 24051-20 9 Формат А4

Формат	Зона	Поз.	Обозначение	Наименование	Кол.	Примечание
				Документация		
А3			БГПК 50.02.00СБ	Сборочный чертеж		
				Детали		
А4		1	БГПК 50.02.01	Ниппель	1	
А4		2	БГПК 50.02.02	Труба	1	
А4		3	БГПК 50.02.03	Ниппель	1	
А4		4	БГПК 50.01.01	Штуцер	1	

Серия 5.903-15, вып. 10-3

Изм.	Лист	№ докум.	Подп.	Дата
Разраб.		Гулина		11.89
Провер.		Носилевич		11.89
Н.контр.		Носилевич		11.89
Утв.				

БГПК 50.02.00

Тройник

Лит.	Лист	Листов
И		1

Институт МосгазНИИпроект

Инв. № подл. | Подпись и дата | Взам. инв. № | Инв. № дубл. | Подпись и дата

копировал: [signature] формат А4

БГПК 50.02.01

12,5

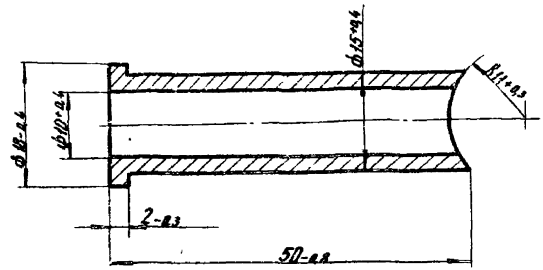

Изм.	Лист	№ докум.	Подп.	Дата
Разраб.		Гулина		11.89
Пров.		Носилевич		11.89
Т.контр.				
Н.контр.		Носилевич		11.89
Утв.				

Ниппель

Сталь 20-4-Б ГОСТ 1050-74

Лит.	Масса	Масштаб
И	0,03	2:1

Лист | Листов 1

Институт МосгазНИИпроект

Инв. № подл. | Подпись и дата | Взам. инв. № | Инв. № дубл. | Подпись и дата

копировал: [signature] 24051-20 10 формат А4

БГПК 50.02.00С6

Серия 5.903-15, вып. 10-3

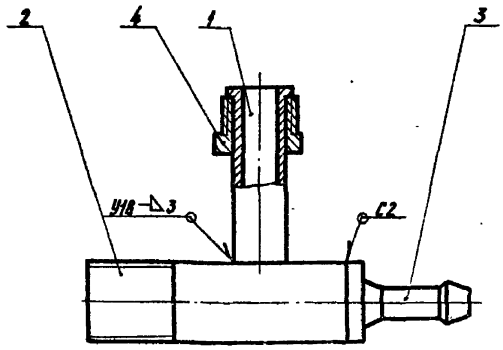

1. Сварные швы по ГОСТ 16037-80
2. Размер для справок

Изм.	Лист	№ докум.	Подп.	Дата	Тройник	Лит.	Масса	Масштаб
Разраб.		Гулина		11.89	Сборочный чертеж	И	0,24	1:1
Пров.		Иосилевич		11.89		Лист	Листов 1	
Т.контр.						Институт		
Н.контр.		Иосилевич		11.89		Мосгаз НИИпроект		
Утв.								

БГПК 50.02.00С6

Формат А4

БГПК 50.02.02

12,5 (√)

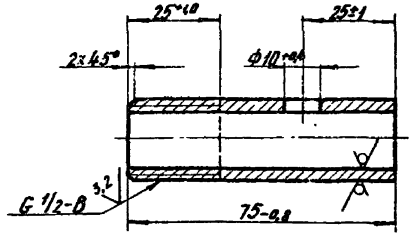

Изм.	Лист	№ докум.	Подп.	Дата	Труба	Лит.	Масса	Масштаб
Разраб.		Гулина		11.89		И	0,096	1:1
Пров.		Иосилевич		11.89		Лист	Листов 1	
Т.контр.						Труба 15×2,8 ГОСТ 3262-75	Институт	
Н.контр.		Иосилевич		11.89			Мосгаз НИИпроект	
Утв.								

24051-20 11

Формат А4

БГПК 50.03.00

Серия 5.903-15 Вып. 10.3

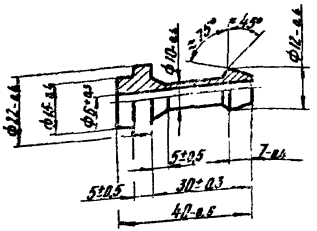

Изм. Лист № докум. Подп. Дата	БГПК 50.02.03		
Разраб. Гулина	Ниппель	Лит.	Масса	Масштаб
Провер. Насимович		И	0,94	1:1
Т.контр.		Лист	Листов 1
Н.контр. Насимович	Столь 20-4-Б ГОСТ 1050-74	Институт МосгазНИИпроект	
Утв.			

Формат А4

Формат	Зона	Поз.	Обозначение	Наименование	Кол.	Примечание
				Документация		
А3			БГПК 50.03.00СБ	Сборочный чертеж		
				Детали		
А4		1	БГПК 50.03.01	Штуцер	1	
А4		2	БГПК 50.03.02	Труба	1	
				Стандартные изделия		
		3		Фланец 1-50-1 ст 25 ГОСТ 12820-80	1	
		4		Фланец 1-50-10 ст 25 ГОСТ 12820-80	1	

Изм. Лист № докум. Подп. Дата	БГПК 50.03.00		
Разраб. Гулина	Катушка	Лит.	Лист	Листов
Провер. Насимович			1	
Н.контр. Насимович		Институт МосгазНИИпроект	
Утв.			

Инв.№ подл. | Подпись и дата | Взам.инв.№ | Инв.№ дубл. | Подпись и дата

Копировал: Кат 24051-20 12 Формат А4

БГПК 50.03.00СБ

Серия 5.903-15 вып. 10-3

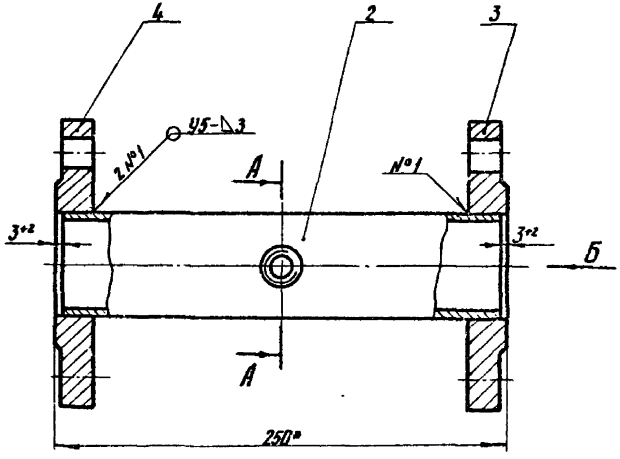

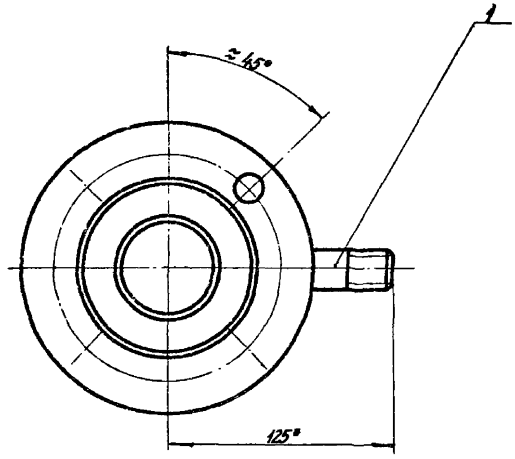

Вид Б

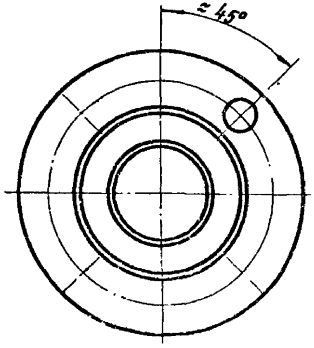

А – А

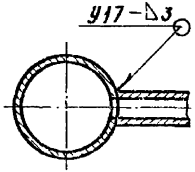

1. Катушку подвергнуть гидравлическим испытаниям на прочность давлением 0,45 МПа (4,5 кгс/см²) и плотность давлением 0,3 МПа (3 кгс/см²)
2. Продолжительность испытания на прочность и плотность определяется временем, необходимым для осмотра мест сварки, но не менее 1 мин. на каждое испытание. При этом падение давления не допускается.
3. Сварные швы по ГОСТ 16037-80
4. * Размеры для справок

Изм.	Лист	№ Докум.	Подп.	Дата
Разраб.		Гулина		11.89
Пров.		Иосилевич		11.89
Т. контр.				
Н. контр.		Иосилевич		11.89
Утв.				

БГПК 50.03.00СБ

Катушка

Сборочный чертеж

Лит	Масса	Масштаб
И	4,30	1:2

Лист | Листов 1

Институт Мосгаз НИИпроект

Инв. № подл. | Подпись и дата | Взам. инв. № | Инв. № дубл. | Подпись и дата

БГПК 50.03.01

12,5

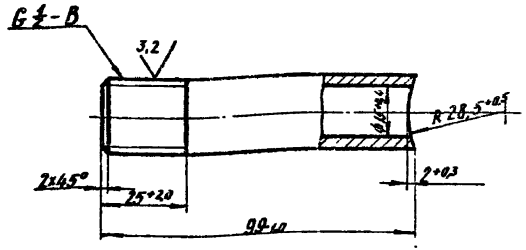

Серия 5.903-15 Вып. 10-3

Изм.	Лист	№ докум.	Подп.	Дата
Разраб.		Гулина		11.89
Пров.		Насиевич		11.89
Т. контр.				
Н. контр.		Насиевич		11.89
Утв.				

БГПК 50.03.01

Штуцер

Сталь 20-4-Б ГОСТ 1050-74

Лит.	Масса	Масштаб
И	0,13	1:1

Лист | Листов 1

Институт МосгазНИИпроект

Формат А4

Инв. № подл. | Подпись и дата | Взам. инв. № | Инв. № дубл. | Подпись и дата

БГПК 50.03.02

12,5

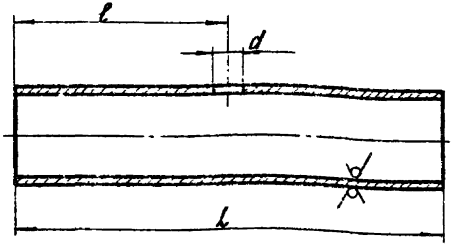

Обозначение	L, мм	l, мм	d, мм	Масса, кг
БГПК 50.03.02	246-1,0	123±1	15+0,4	0,86
—01	1022-2,0	297±1	53+0,8	2,77

Изм.	Лист	№ докум.	Подп.	Дата
Разраб.		Гулина		11.89
Пров.		Насиевич		11.89
Т. контр.				
Н. контр.		Насиевич		11.89
Утв.				

БГПК 50.03.02

Труба

Труба 57×2,0 ГОСТ 10704-76 / В-10 ГОСТ 10705-80

Лит.	Масса	Масштаб
И	Сп. табл.	—

Лист | Листов 1

Институт МосгазНИИпроект

Копировал: Кал. 24051-20 14 Формат А4

Инв. № подл. | Подпись и дата | Взам. инв. № | Инв. № дубл. | Подпись и дата

Серия 5.903-15, вып. 10-3

Формат	Зона	Поз.	Обозначение	Наименование	Кол.	Примечание
				Документация		
А4			БГПК 50.04.00СБ	Сборочный чертеж		
				Детали		
А4		1	БГПК 50.04.01	Труба	1	
				Стандартные изделия		
		2		Фланец 1-50-1 ст 25 ГОСТ 12820-80	1	

Изм.	Лист	№ докум.	Подп.	Дата
Разраб.		Гулина		11.89
Провер.		Иосилевич		11.89
Н. контр.		Иосилевич		11.89
Утв.				

БГПК 50.04.00

Патрубок

Лит.	Лист	Листов
И		1

Институт Мосгаз НИИпроект

Формат А4

Инв. № подл. | Подпись и дата | Взам. инв. № | Инв. № дубл. | Подпись и дата

БГПК 50.04.00СБ

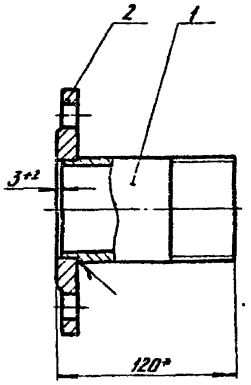

1. Патрубок испытать на прочность водой давлением 0,125 мПа (1,25 кгс/см²) и плотность воздухом давлением 0,1 мПа (1 кгс/см²).
2. Продолжительность испытания на прочность и плотность определяется временем необходимым для осмотра мест сварки, но не менее 1 мин. на каждое испытание. При этом падение давления не допускается.
3. Сварной шов по ГОСТ 16037-80-У5-Δ4
4. * Размеры для справок

Изм.	Лист	№ докум.	Подп.	Дата
Разраб.		Гулина		11.89
Провер.		Иосилевич		11.89
Т. контр.				
Н. контр.		Иосилевич		11.89
Утв.				

Патрубок
Сборочный чертеж

БГПК 50.04.00СБ

Лит.	Масса	Масштаб
И	1,6	1:2

Лист | Листов 1

Институт Мосгаз НИИпроект

Копировал

БГПК 50. 04. 01

Серия 5.903-15, вып. 10-3

12,5 (√)

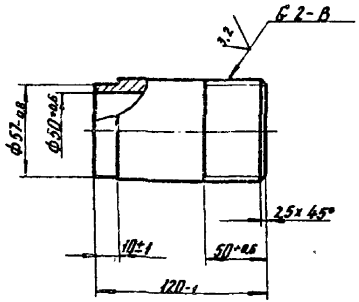

Изм.	Лист	N докум.	Подп.	Дата
Разраб.		Гулина		11.89
Пров.		Носилевич		11.89
Т. контр.				
Н. контр.		Носилевич		11.89
Утв.				

Труба

Сталь 20-4-Б ГОСТ 1050-74

БГПК 50. 04. 01

Лит.	Масса	Масштаб
И	0,55	1:2

Лист | Листов 1

Институт МосгазНИИпроект

Инв. N подл. | Подпись и дата | Взам. инв. N | Инв. N дубл. | Подпись и дата

формат А4

Формат	Зона	Поз.	Обозначение	Наименование	Кол.	Примечание
				Документация		
А4			БГПК 50. 05. 00СБ	Сборочный чертеж		
				Детали		
А4		1	БГПК 50. 03.	Труба	1	
А4		2	БГПК 50. 03. 02 – 01	Труба	1	
				Стандартные изделия		
		3		Фланец 1-60-1 ст 25 ГОСТ 12820-80	1	
		4		Фланец 1-50-10 ст 25 ГОСТ 12820-80	1	

Изм.	Лист	N докум.	Подп.	Дата
Разраб.		Гулина		11.89
Провер.		Носилевич		11.89
Н. контр.		Носилевич		11.89
Утв.				

Патрубок

БГПК 50. 05. 00

Лит.	Лист	Листов
И		1

Институт МосгазНИИпроект

Инв. N подл. | Подпись и дата | Взам. инв. N | Инв. N дубл. | Подпись и дата

копировал: 24051-20 16 формат А4

Серия 5.903-15, вып. 10-3

БГПК50.05.00СБ

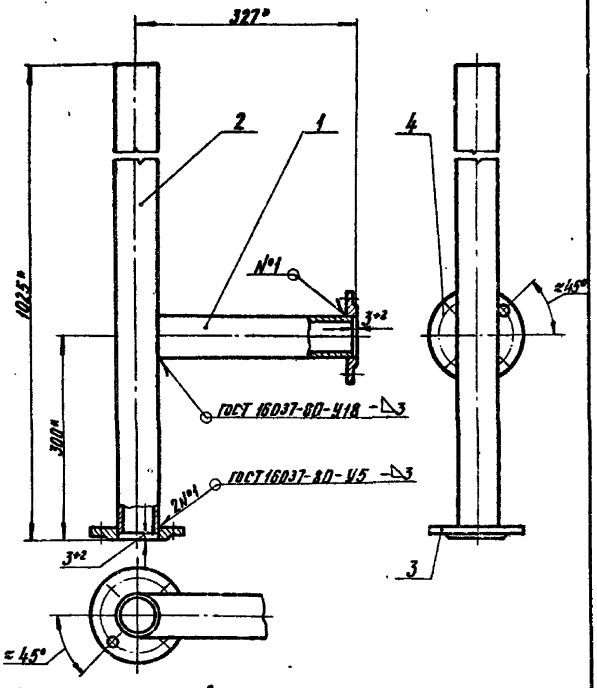

* Размеры для справок

Изм.	Лист	№ докум.	Подп.	Дата
Разраб.		Гулина		11.89
Пров.		Иосилевич		11.89
Т. контр.				
Н. контр.		Иосилевич		11.89
Утв.				

Патрубок

Сборочный чертеж

Лит.	Масса	Масштаб
И	6,7	1:5

Лист | Листов 1

Институт Мосгазнии проект

Формат А4

Подпись и дата | Инв. № подл. | Взам. инв. № | Инв. № дубл. | Подпись и дата

БГПК50.06

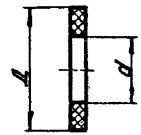

Обозначение	Д, мм	d, мм	Масса, кг
БГПК 50.06	18	10	0,001
—01	90	59	0,018
—02	102	59	0,02

Размеры обеспечить инструментом

Изм.	Лист	№ докум.	Подп.	Дата
Разраб.		Гулина		11.89
Пров.		Иосилевич		11.89
Т. контр.				
Н. контр.		Иосилевич		11.89
Утв.				

Прокладка

Паронит ПМБ2,0 ГОСТ 481-80

Лит.	Масса	Масштаб
И	Сн. табл.	—

Лист | Листов 1

Институт Мосгазнии проект

Копировал: 24051-20 17 Формат А4

Подпись и дата | Инв. № подл. | Взам. инв. № | Инв. № дубл. | Подпись и дата

БГПК 50. 07

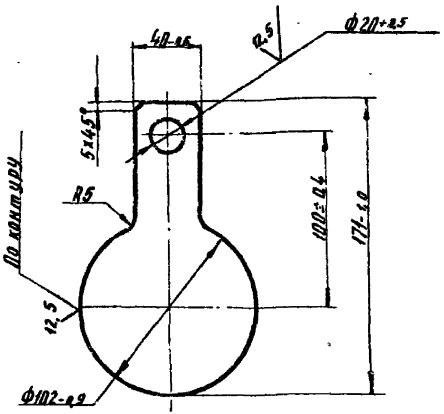

Разраб.	Гулина		11.89	Заглушка	Лит.	Масса	Масштаб
Пров.	Хасилевич		11.89		И	0,28	1:2
Т. контр.					Лист	Листов 1
Н. контр.	Хасилевич		11.89	Лист 6-ПН-5.0 ГОСТ 19903-74 Вст3сп4 ГОСТ 14637-79	Институт Мосгазнипроект	
Утв.						

Серия 5.905-18 Вып. 10-5

Инв. № подл. | Подпись и дата | Взам. инв. № | Инв. № дубл. | Подпись и дата

Копировал

Формат А4

БГПК 50. 08

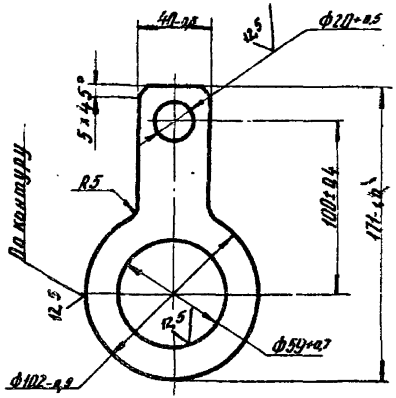

Разраб.	Гулина		11.89	Кольцо	Лит.	Масса	Масштаб
Пров.	Хасилевич		11.89		И	0,2	1:2
Т. контр.					Лист	Листов 1
Н. контр.	Хасилевич		11.89	Лист 5-ПН-5.0 ГОСТ 19903-74 Вст3сп4 ГОСТ 14637-79	Институт Мосгазнипроект	
Утв.						

Инв. № подл. | Подпись и дата | Взам. инв. № | Инв. № дубл. | Подпись и дата

Копировал

Формат А4

gost.e-ecolog.ru