Типовая документация на конструкции изделия и узлы зданий и сооружений

Серия 5.903-15

Блоки тепломеханического оборудования для котельных с водогрейными котлами

Выпуск 10-2

Блоки газооборудования

Блоки редуцирования БГРУ 50, 100, 200

Рабочие чертежи

24051-19

gost.e-ecolog.ru

Типовая документация на конструкции, изделия и узлы зданий и сооружений

Серия 5.903-15

Блоки тепломеханического оборудования для котельных с водогрейными котлами

Выпуск 10-2

Блоки газооборудования

Блоки редуцирования БГРУ 50, 100, 200

Рабочие чертежи

Разработан
институтом „МосгазНИИпроект"
Главный инженер института Маевский
Главный инженер проекта Иосилевич

Утверждены и введены в действие
Минмонтажспецстроем СССР
с 01.01.90, протокол от 21.11.89
24051-19 2

Содержание

Обозначение	Наименование	Стр.
БГРУ 50. 00	Блок редуцирования	5
БГРУ 50. 16	Заглушка	6
БГРУ 50. 00 СБ	Блок редуцирования	7;8
БГРУ 50. 01. 00	Катушка	9
БГРУ 50. 01. 00 СБ	Катушка	9
БГРУ 50. 02. 00	Катушка	10
БГРУ 50. 02. 01	Труба	10
БГРУ 50. 02. 00 СБ	Катушка	11
БГРУ 50. 02. 02	Трубка	12
БГРУ 50. 02. 03	Трубка	12
БГРУ 50. 02. 04	Ниппель	13
БГРУ 50. 02. 05	Штуцер	13
БГРУ 50. 02. 00	Фланец	14
БГРУ 50. 03. 00	Катушка	14
БГРУ 50. 03. 00 СБ	Катушка	15
БГРУ 50. 04. 00	Катушка	16
БГРУ 50. 04. 00 СБ	Катушка	16
БГРУ 50. 05. 00	Коллектор	17
БГРУ 50. 05. 00 СБ	Коллектор	17
БГРУ 50. 05. 01	Труба	18
БГРУ 50. 05. 02	Заглушка	18
БГРУ 50. 05. 03	Патрубок	19
БГРУ 50. 06. 00	Трубка импульсная	19
БГРУ 50. 06. 00 СБ	Трубка импульсная	20
БГРУ 50. 06. 01	Штуцер	20
БГРУ 50. 07. 00	Трубка импульсная	21
БГРУ 50. 08. 00	Рама	21
БГРУ 50. 07. 00 СБ	Трубка импульсная	22
БГРУ 50. 08. 00 СБ	Рама	23
БГРУ 50. 08. 01	Уголок	24
БГРУ 50. 08. 02	Уголок	24

Продолжение

Обозначение	Наименование	Стр.
БГРУ 50. 08. 03	Швеллер	25
БГРУ 50. 10	Косынка	25
БГРУ 50. 11	Кольцо	26
БГРУ 50. 12	Прокладка	26
БГРУ 50. 15	Ключ комбинированный	27
БГРУ 100. 00	Блок редуцирования	28
БГРУ 100. 16	Заглушка	29
БГРУ 100. 00 СБ	Блок редуцирования	30;31
БГРУ 100. 01. 00	Катушка	32
БГРУ 100. 01. 00 СБ	Катушка	32
БГРУ 100. 02. 00	Катушка	33
БГРУ 100. 02. 01	Труба	33
БГРУ 100. 02. 00 СБ	Катушка	34
БГРУ 100. 02. 02	Трубка	35
БГРУ 100. 02. 03	Трубка	35
БГРУ 100. 02. 04	Ниппель	36
БГРУ 100. 02. 05	Штуцер	36
БГРУ 100. 02. 06	Фланец	37
БГРУ 100. 03. 00	Катушка	37
БГРУ 100. 03. 00 СБ	Катушка	38
БГРУ 100. 04. 00	Катушка	39
БГРУ 100. 04. 00 СБ	Катушка	39
БГРУ 100. 05. 00	Коллектор	40
БГРУ 100. 05. 00 СБ	Коллектор	40
БГРУ 100. 05. 01	Труба	41
БГРУ 100. 05. 02	Заглушка	41
БГРУ 100. 05. 03	Патрубок	42
БГРУ 100. 06. 00	Трубка импульсная	42
БГРУ 100. 06. 00 СБ	Трубка импульсная	43
БГРУ 100. 06. 01	Штуцер	43
БГРУ 100. 07. 00	Трубка импульсная	44

Продолжение

Обозначение	Наименование	Стр.
БГРУ 100. 08. 00	Рама	44
БГРУ 100. 07. 00 СБ	Трубка импульсная	45
БГРУ 100. 08. 00 СБ	Рама	46
БГРУ 100. 08. 01	Уголок	47
БГРУ 100. 08. 02	Уголок	47
БГРУ 100. 08. 03	Швеллер	48
БГРУ 100. 10	Косынка	48
БГРУ 100. 11	Кольцо	49
БГРУ 100. 12	Прокладка	49
БГРУ 100. 15	Ключ комбинированный	50
БГРУ 200. 00	Блок редуцирования	51;52
БГРУ 200. 16	Заглушка	52
БГРУ 200. 00 СБ	Блок редуцирования	53;54
БГРУ 200. 01. 00	Катушка	55
БГРУ 200. 01. 00 СБ	Катушка	55
БГРУ 200. 02. 00	Катушка	56
БГРУ 200. 02. 01	Труба	56
БГРУ 200. 02. 00 СБ	Катушка	57
БГРУ 200. 02. 02	Трубка	58
БГРУ 200. 02. 03	Трубка	58
БГРУ 200. 02. 04	Ниппель	59
БГРУ 200. 02. 05	Штуцер	59
БГРУ 200. 02. 06	Фланец	60
БГРУ 200. 03. 00	Катушка	60
БГРУ 200. 03. 00 СБ	Катушка	61
БГРУ 200. 04. 00	Катушка	62

Продолжение

Обозначение	Наименование	Стр.
БГРУ 200. 04. 00 СБ	Катушка	62
БГРУ 200. 05. 00	Коллектор	63
БГРУ 200. 05. 00 СБ	Коллектор	63
БГРУ 200. 05. 01	Труба	64
БГРУ 200. 05. 02	Заглушка	64
БГРУ 200. 05. 03	Патрубок	65
БГРУ 200. 06. 00	Трубка импульсная	65
БГРУ 200. 06. 00 СБ	Трубка импульсная	66
БГРУ 200. 06. 01	Гайка накидная	67
БГРУ 200. 07. 00	Трубка импульсная	67
БГРУ 200. 07. 00 СБ	Трубка импульсная	68
БГРУ 200. 08. 00	Трубка импульсная	69
БГРУ 200. 08. 00 СБ	Трубка импульсная	69
БГРУ 200. 09. 00	Трубка импульсная	70
БГРУ 200. 09. 00 СБ	Трубка импульсная	70
БГРУ 200. 10. 00	Рама	71
БГРУ 200. 10. 01	Уголок	71
БГРУ 200. 10. 00 СБ	Рама	72
БГРУ 200. 10. 02	Уголок	73
БГРУ 200. 10. 03	Швеллер	73
БГРУ 200. 11	Косынка	74
БГРУ 200. 12	Кольцо	74
БГРУ 200. 13	Прокладка	75
БГРУ 200. 14	Штуцер	75
БГРУ 200. 15	Ключ комбинированный	76

Формат	Зона	Поз.	Обозначение	Наименование	Кол.	Примечание
				Документация		
А3			БГРУ 50 00.СБ	Сборочный чертеж		
А4			БГО. ООД	Указания по применению и изготовлению		
				Сборочные единицы		
А4		1	БГРУ 50. 01. 00	Катушка	2	
А4		2	БГРУ 50. 02. 00	Катушка	1	
А4		3	БГРУ 50. 03. 00	Катушка	2	
А4		4	БГРУ 50. 04. 00	Катушка	1	
А4		5	БГРУ 50. 05. 00	Коллектор	1	
А4		6	БГРУ 50. 06. 00	Трубка импульсная	1	
А4		7	БГРУ 50. 07. 00	Трубка импульсная	1	
А4		8	БГРУ 50. 08. 00	Рама	1	
				Детали		
А4		10	БГУУ 50. 10	Косынка	1	
А4		11	БГРУ 50. 11	Кольцо	2	
А4		12	БГРУ 50.12	Прокладка	1	
		13	-01	Прокладка	2	
		14	-02	Прокладка	10	
				Стандартные изделия		
		16		Муфта 15 ГОСТ 8966-75	1	
		17		Муфта 25 ГОСТ 8966-75	1	
		18		Контргайка 15 ГОСТ 8968-75	2	
		19		Контргайка 50 ГОСТ 8968-75	2	

Инв.№ подл. | Подпись и дата | Взам. инв.№ | Инв.№ дубл. | Подпись и дата

Изм. Лист № докум. Подп. Дата

Разраб. Гулина

Провер. Шкилевич

Н.контр. Шкилевич

Утв.

БГРУ 50.00

Блок редуцирования

Лит. А | Лист 1 | Листов 3

Институт Мосгазниипроект

Формат	Зона	Поз.	Обозначение	Наименование	Кол.	Примечание
				Краны пробковые проходные конусные сальниковые муфтовые ГОСТ 2704-77		11б6бк
		20		Ду 15	1	
		21		Ду 25	1	
		22		Вентиль запорный проходной фланцевый на Ру 2,5 МПа (25 кгс/см²) Ду 20; исполнение 7 ГОСТ 10094-75	1	15с12нж2
		23		Задвижка клиновая с выдвижным шпинделем фланцевая Ду 50 ГОСТ 10194-78	1	3кл2-16
				Болты ГОСТ 7798-70		
		24		М10х25. 58. 096	2	
		25		М12х50. 58. 096	8	
		26		М16х60. 58. 096	24	
		27		М16х70. 58. 096	8	
				Гайки ГОСТ 5915-70		
		28		М10. 5. 096	10	
		29		М12. 5. 096	8	
		30		М16. 5. 096	32	
		32		Хомут 60-Ст3 ГОСТ 24137-80	4	
		33		Сгон 15 ГОСТ 8969-75	1	
		34		Сгон 25 ГОСТ 8969-75	1	

Инв.№ подл. | Подпись и дата | Взам. инв.№ | Инв.№ дубл. | Подпись и дата

Изм. Лист № докум. Подп. Дата

24051-19 5

БГРУ 50.00

Лист 2

Формат	Зона	Поз.	Обозначение	Наименование	Кол.	Примечание
				Прочие изделия		
		35		Кран трехходовой натяжной		
				муфтовый с фланцем для		
				контрольного манометра 14М1-00-00 Ду15мм		
				ТУ26-07-1061-73	1	
		36		Задвижка клиновая с		
				невыдвижным шпинделем фланцевая Ду50		
				ТУ26-07-1150-76	1	30ч47бк
				Комплекты		
А3			БГРУ 50. 15	Ключ комбинированный	1	
			-02	Ключ комбинированный	1	
А3			БГРУ 50. 16	Заглушка	2	
			Переменные данные	для исполнений		
				БГРУ 50. 00		
				Прочие изделия		
		38		РДБК1-50 ТУ400-10-40-79	1	
		39		Клапан ПКН-50		
				ТУ 400-10-34-86	1	
				БГРУ 50. 00-01		
				Прочие изделия		
		38		РДБК1П-50 ТУ400-10-40-79	1	
				Клапан ПКВ-50		
		39		ТУ 400-10-34-86	1	

Инв. № подл. | Подпись и дата | Взам. инв. № | Инв. № дубл. | Подпись и дата

Изм	Лист	№ докум.	Подп.	Дата	БГРУ 50. 00	Лист 3

БГРУ 50. 16

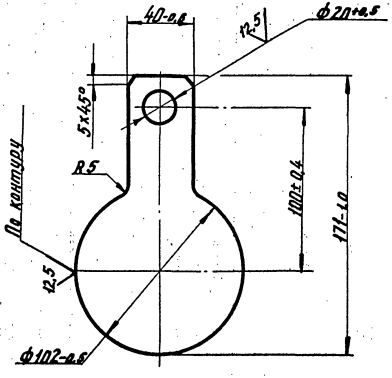

24051-19 6

Изм	Лист	№ докум.	Подп.	Дата	БГРУ 50. 16			
Разраб.		Гулина		11.89	Заглушка	Лит. И	Масса 0,28	Масштаб 1:2
Провер.		Иосилевич		11.89		Лист	Листов 1	
Т.контр.								
Н.контр.		Иосилевич		11.89	Лист Б-ПН-5.0 ГОСТ 19903-74 / Вст3сп4 ГОСТ 14637-79	Институт МосгазНИИпроект		
Утв.								

Инв. № подл. | Подпись и дата | Взам. инв. № | Инв. № дубл. | Подпись и дата

БГРУ 50.00СБ

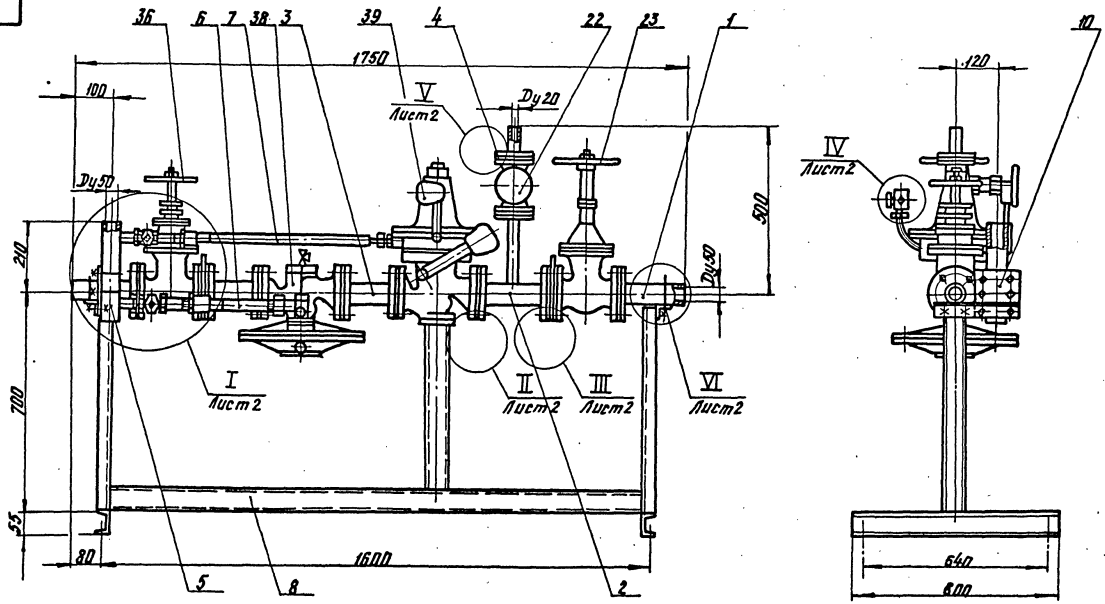

Обозначение	Регулируемое выходное давление, МПа (кгс/см²)	Масса, кг
БГРУ 50.00	0,001-0,06 (0,01-0,6)	198,3
— 01	0,03-0,5 (0,3-5,0)	198,5

Размеры для справок

Изм	Лист	№ Докум.	Подп.	Дата
Разраб.		Гулина		11.89
Провер.		Иосилевич		11.89
Т.контр.				
Н.контр.		Иосилевич		11.89
Утв.				

БГРУ 50.00СБ

Блок редуцирования
Сборочный чертеж

Лит.	Масса	Масштаб
И	Сн. табл.	1:10

Лист 1 Листов 2

Институт МосгазНИИпроект

24051-19 7

копировал: [illegible]

Формат А3

Инв.№ подл. | Подпись и дата | Взам.инв.№ | Инв.№ дубл. | Подпись и дата

БГРУ 50. 00СБ

I Лист 1
М 1:5

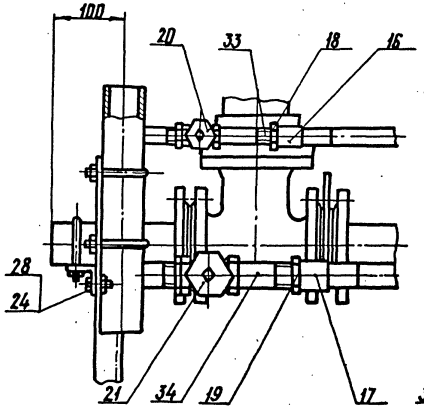

II Лист 1
М 1:1

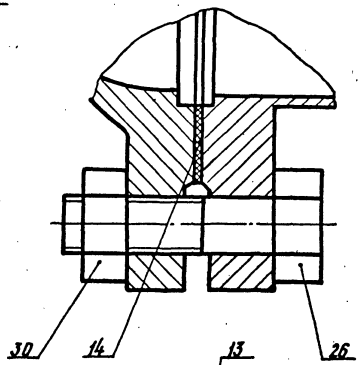

III Лист 1
М 1:1

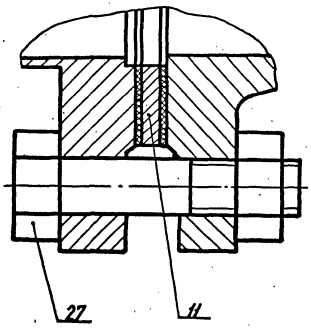

IV Лист 1
М 1:1

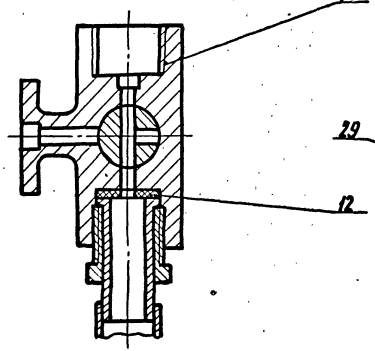

V Лист 1
М 1:1

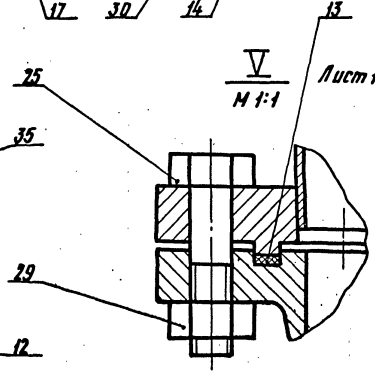

VI Лист 1
М 1:1

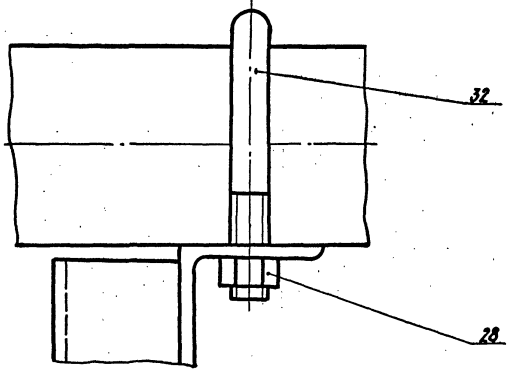

Инв. № подл. | Подпись и дата | Взам. инв. № | Инв. № дубл. | Подпись и дата

Изм.	Лист	№ докум.	Подп.	Дата	24057-19 8	БГРУ 50. 00СБ	Лист 2

Формат	Зона	Поз.	Обозначение	Наименование	Кол.	Примечание
				Документация		
А4			БГРУ 50. 01. 00СБ	Сборочный чертеж		
				Детали		
Б4		1	БГРУ 50. 01. 01	Труба		
				Труба 57×2,0 ГОСТ 10704-76 / В-10 ГОСТ 10705-80		
				L = 197 мм	1	0,54 кг
				Стандартные изделия		
		2		Фланец 1-50-16 ст25 ГОСТ 12820-80	1	

Инв. № подл. | Подпись и дата | Взам. инв. № | Инв. № дубл. | Подпись и дата

Изм.	Лист	№ докум.	Подп.	Дата	
Разраб.		Гилина		11.89	
Провер.		Иосилевич		11.89	
Н. контр.		Иосилевич		11.89	
Утв.					

БГРУ 50. 01. 00

Катушка

Лит.	Лист	Листов
И		1

Институт Мосгазниипроект

БГРУ 50. 01. 00СБ

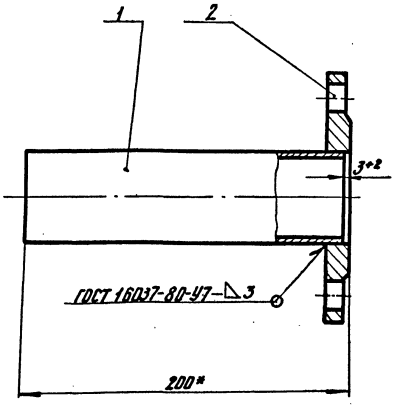

1. Катушку подвергнуть гидравлическим испытаниям на прочность давлением 1,5 МПа (15 кгс/см²) и плотность давлением 1,2 МПа (12 кгс/см²).
2. Продолжительность испытания на прочность и плотность определяется временем необходимым для осмотра мест сварки, но не менее 1 мин. на каждое испытание. При этом падение давления не допускается.
3. * Размер для справки.

Инв. № подл. | Подпись и дата | Взам. инв. № | Инв. № дубл. | Подпись и дата

Изм.	Лист	№ докум.	Подп.	Дата	
Разраб.		Гилина		11.89	
Провер.		Иосилевич		11.89	
Т. контр.					
Н. контр.		Иосилевич		11.89	
Утв.					

БГРУ 50. 01. 00СБ

Катушка

Сборочный чертеж

Лит.	Масса	Масштаб
И	3,2	1:2

Лист	Листов 1

Институт Мосгазниипроект

24051-19 9

Формат	Зона	Поз.	Обозначение	Наименование	Кол.	Примечание
				Документация		
А3			БГРУ 50.02.00СБ	Сборочный чертеж		
				Детали		
А4		1	БГРУ 50.02.01	Труба	1	
А4		2	БГРУ 50.02.02	Трубка	1	
А4		3	БГРУ 50.02.03	Трубка	1	
А4		4	БГРУ 50.02.04	Ниппель	1	
А4		5	БГРУ 50.02.05	Штуцер	1	
А4		6	БГРУ 50.02.06	Фланец (заготовка-фланец 1-50-16 ГОСТ 12820-80)	1	
				Стандартные изделия		
		7		Фланец 4-20-25 ст 25 ГОСТ 12820-80	1	
		9		Фланец 1-50-16 ст 25 ГОСТ 12820-80	1	

Подпись и дата | Инв. № дубл. | Взам. инв. № | Подпись и дата | Инв. № подл.

Изм.	Лист	№ докум.	Подп.	Дата
Разраб.		Гулина		11.89
Провер.		Иосилевич		11.89
Н. контр.		Иосилевич		11.89
Утв.				

БГРУ 50.02.00

Катушка

Лит.	Лист	Листов
И		1

Институт МосгазНИИпроект

БГРУ 50.02.01

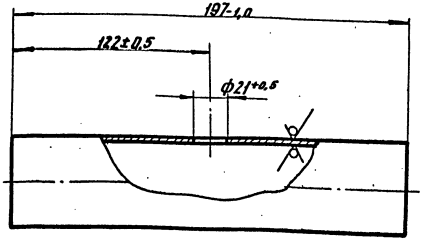

24051-19 10

Подпись и дата | Инв. № дубл. | Взам. инв. № | Подпись и дата | Инв. № подл.

Изм.	Лист	№ докум.	Подп.	Дата
Разраб.		Гулина		11.89
Провер.		Иосилевич		11.89
Т. контр.				
Н. контр.		Иосилевич		11.89
Утв.				

БГРУ 50.02.01

Труба

Лит.	Масса	Масштаб
И	0,54	1:2

Лист | Листов 1

Труба 57х2,0 ГОСТ 10704-76 / В-10 ГОСТ 10705-80

Институт МосгазНИИпроект

БГРУ50.02.00СБ

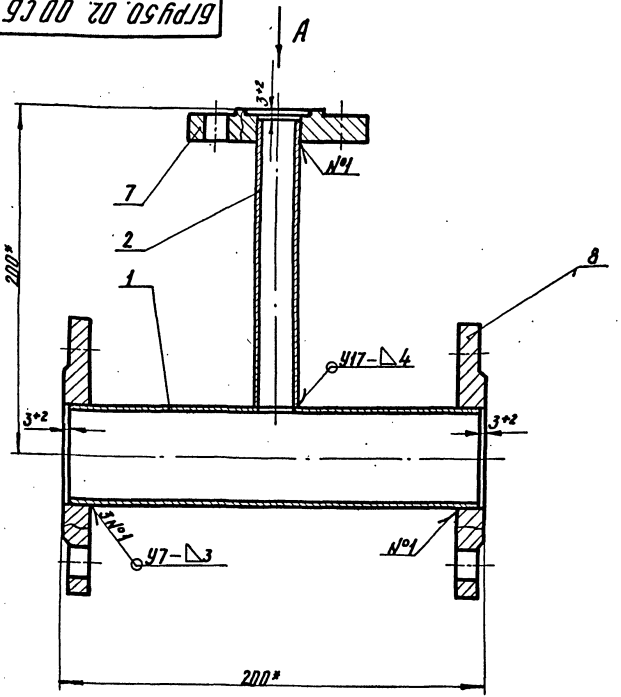

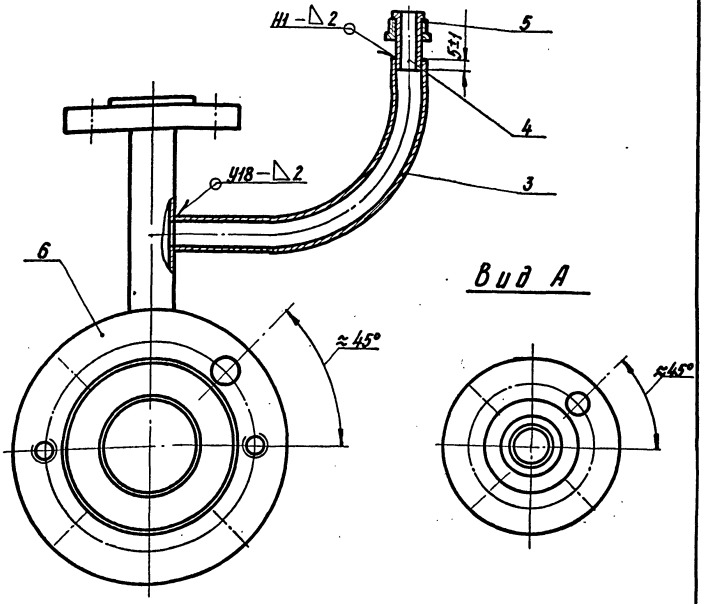

1. Катушку подвергнуть гидравлическим испытаниям на прочность давлением 1,5 мПа (15 кгс/см²) и плотность давлением 1,2 мПа (12 кгс/см²)
2. Продолжительность испытания на прочность и плотность определяется временем необходимым для осмотра мест сварки, но не менее 1 мин. на каждое испытание. При этом падение давления не допускается.
3. Сварные швы по ГОСТ 16037-80
4. * Размеры для справок

					БГРУ50.02.00СБ			
Лит.	Лист	№ Докум.	Подп.	Дата	Катушка	Лит.	Масса	Масштаб
Разраб.		Гулина		11.89		И	7,50	1:2
Провер.		Носилевич		11.89	Сборочный чертеж	Лист	Листов 1	
Т. контр.						Институт		
Н. контр.		Носилевич		11.89	24051-19 11	Мосгазниипроект		
Утв.								

Инв. № подл. | Подпись и дата | Взам. инв. № | Инв. № дубл. | Подпись и дата

БГРУ 50.02.02

12,5

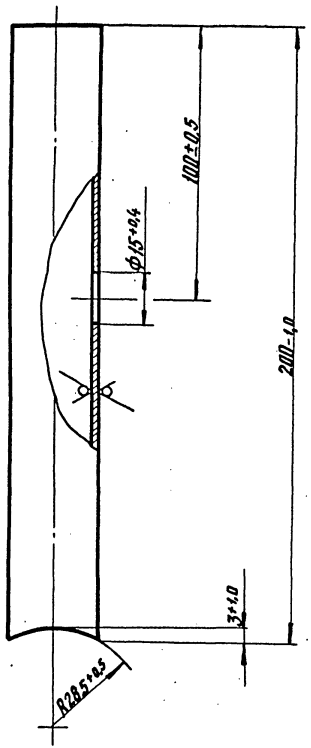

Изм.	Лист	N Докум.	Подп.	Дата
Разраб.		Гулина		11.89
Провер.		Иосилевич		11.89
Т. контр.				
Н. контр.		Иосилевич		11.89
Утв.				

Трубка

Труба 25×2,0 ГОСТ 10704-76 / В-20 ГОСТ 10705-80

Лит.	Масса	Масштаб
И	0,28	1:1

Лист | Листов 1

Институт Мосгаз НИИпроект

Формат А4

Инв. N подл. | Подпись и дата | Взам. инв. N | Инв. N дубл. | Подпись и дата

БГРУ 50.02.03

12,5

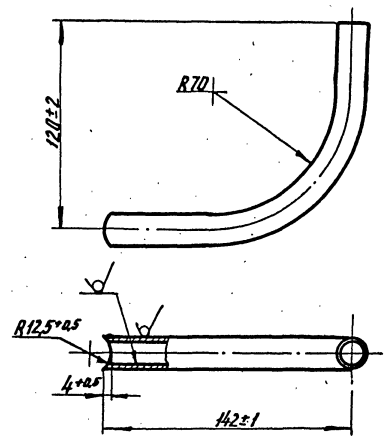

24051-19 12

Изм.	Лист	N Докум.	Подп.	Дата
Разраб.		Гулина		11.89
Провер.		Иосилевич		11.89
Т. контр.				
Н. контр.		Иосилевич		11.89
Утв.				

Трубка

Труба 18×1,2 ГОСТ 10704-76 / В-20 ГОСТ 10705-80

Лит.	Масса	Масштаб
И	0,1	1:1

Лист | Листов 1

Институт Мосгаз НИИпроект

Формат А4

Инв. N подл. | Подпись и дата | Взам. инв. N | Инв. N дубл. | Подпись и дата

БГРУ50.02.04

6,3

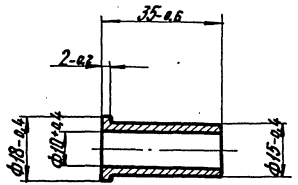

Изм.	Лист	N докум.	Подп.	Дата	Ниппель	Лит.	Масса	Масштаб
Разраб.		Гулина		11.89		И	0,03	1:1
Провер.		Иосилевич		11.89		Лист	Листов 1
Т.контр.						Институт Мосгазпроект НИИпроект	
Н.контр.		Иосилевич		11.89	Сталь 20-4-Б ГОСТ 1050-74		
Утв.							

Инв.№ подл. | Подпись и дата | Взам. инв.№ | Инв.№ дубл. | Подпись и дата

БГРУ50.02.05

12,5

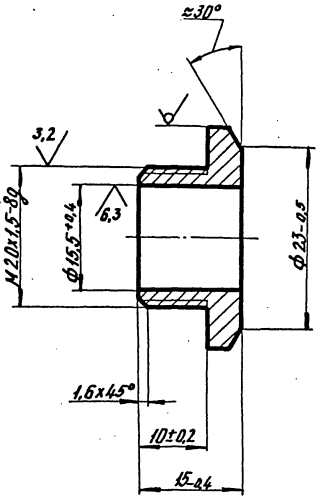

24051-19 13

Изм.	Лист	N докум.	Подп.	Дата	Штуцер	Лит.	Масса	Масштаб
Разраб.		Гулина		11.89		И	0,03	2:1
Провер.		Иосилевич		11.89		Лист	Листов 1
Т.контр.						Институт Мосгазпроект НИИпроект	
Н.контр.		Иосилевич		11.89	Шестигранник 24-5 ГОСТ 8560-78 45-В ГОСТ 1051-73		
Утв.							

Инв.№ подл. | Подпись и дата | Взам. инв.№ | Инв.№ дубл. | Подпись и дата

БГРУ 50. 02. 06

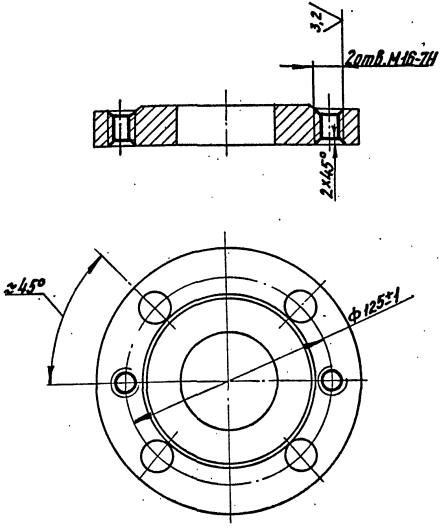

Изм.	Лист	№докум.	Подп.	Дата
Разраб.	Гулина			11.89
Провер.	Иосилевич			11.89
Н.контр.	Иосилевич			11.89
Утв.				

БГРУ 50. 02. 06

Фланец

Лит.	Масса	Масштаб
И	2,58	1:2

Лист | Листов 1

Заготовка
Фланец 1-50-16ст25 ГОСТ 12870-80

Институт
МосгазНИИпроект

Подпись и дата | Инв. № дубл. | Взам. инв. № | Подпись и дата | Инв. № подл.

Формат	Зона	Поз.	Обозначение	Наименование	Кол.	Примечание
				Документация		
А4			БГРУ 50. 03. 00СБ	Сборочный чертеж		
				Детали		
Б4		1	БГРУ 50. 03. 01	Труба		
				Труба 57х2,0 ГОСТ 10704-76 / В-10 ГОСТ 10705-80		
				L=147-1,2	1	0,4кг
А4		2	БГРУ 50. 02. 06	Фланец (заготовка-фланец		
				1-50-16 ст25		
				ГОСТ 12820-80)	1	
				Стандартные изделия		
		3		Фланец 1-50-16 ст25		
				ГОСТ 12820-80	1	

Изм.	Лист	№докум.	Подп.	Дата
Разраб.	Гулина			11.89
Провер.	Иосилевич			11.89
Н.контр.	Иосилевич			11.89
Утв.				

БГРУ 50. 03. 00

Катушка

24051-19 14

Лит.	Лист	Листов
И		1

Институт
МосгазНИИпроект

Подпись и дата | Инв. № дубл. | Взам. инв. № | Подпись и дата | Инв. № подл.

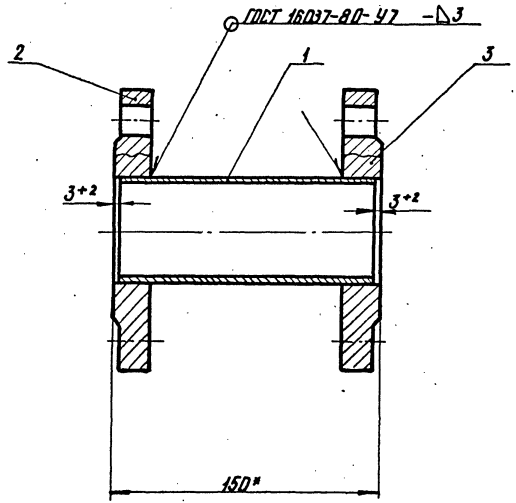

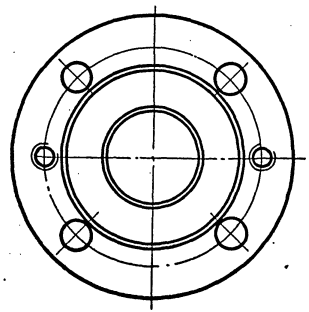

1. Катушку подвергнуть гидравлическим испытаниям на прочность давлением 1,5 мПа (15 кгс/см²) а плотность давлением 1,2 мПа (12кгс/см²)
2. Продолжительность испытания на прочность и плотность определяется временем, необходимым для осмотра мест сварки, но не менее 1 мин. на каждое испытание. При этом падение давления не допускается.
3. *Размер для справок

					БГРУ 50. 03. 00СБ		
Изм.	Лист	N Докум.	Подп.	Дата	Катушка	Лит.	Масса	Масштаб
Разраб.		Гулина		11.89		И	5,6	1:2
Провер.		Василевич		11.89	Сборочный чертеж	Лист	Листов 1
Т.контр.						Институт	
Н.контр.		Василевич		11.89		МосгазНИИпроект	
Утв.					24051-19 15		

Инв. № подл. | Подпись и дата | Взам. инв. № | Инв. № дубл. | Подпись и дата

Формат	Зона	Поз.	Обозначение	Наименование	Кол.	Примечание
				Документация		
А4			БГРУ 50.04.00СБ	Сборочный чертеж		
				Детали		
Б4		1	БГРУ 50.04.01	Труба L = 145-1,0		
				Труба 25х2,0 ГОСТ 10704-76 / В-20 ГОСТ 10705-80	1	0,17 кг
				Стандартные изделия		
		2		Фланец 4-20-25 ст 25 ГОСТ 12820-80	1	

Изм.	Лист	№ докум.	Подп.	Дата
Разраб.		Гулина		11.89
Провер.		Носилевич		11.89
Н. контр.		Носилевич		11.89
Утв.				

БГРУ50.04.00

Катушка

Лит.	Лист	Листов
И		1

Институт МосгазНИИпроект

Инв. № подл. | Подпись и дата | Взам. инв. № | Инв. № дубл. | Подпись и дата

БГРУ 50.04.00СБ

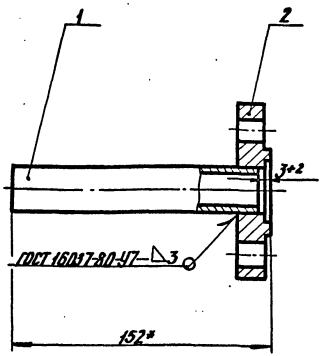

1. Катушку подвергнуть гидравлическим испытаниям на прочность давлением 1,5 мПа (15 кгс/см²) и плотность 1,2 мПа (12 кгс/см²)
2. Продолжительность испытания на прочность и плотность определяется временем необходимым для осмотра мест сварки, но не менее 1 мин. на каждое испытание. При этом падение давления не допускается.
3. * Размеры для справок

Изм.	Лист	№ докум.	Подп.	Дата
Разраб.		Гулина		11.89
Провер.		Носилевич		11.89
Т. контр.				
Н. контр.		Носилевич		11.89
Утв.				

БГРУ 50.04.00СБ

Катушка

Сборочный чертеж

Лит.	Масса	Масштаб
И	1,34	1:2

Лист	Листов 1

Институт МосгазНИИпроект

24051-19 16

Инв. № подл. | Подпись и дата | Взам. инв. № | Инв. № дубл. | Подпись и дата

Формат	Зона	Поз.	Обозначение	Наименование	Кол.	Примечание
				Документация		
А4			БГРУ 50. 05. 00СБ	Сборочный чертеж		
				Детали		
А4		1	БГРУ 50. 05. 01	Труба	1	
А4		2	БГРУ 50. 05. 02	Заглушка	1	
А4		3	БГРУ 50. 05. 03	Патрубок	1	
		4	—01	Патрубок	1	

Инв. № подл. | Подпись и дата | Взам. инв. № | Инв. № дубл. | Подпись и дата

Изм.	Лист	№ докум.	Подп.	Дата	
Разраб.		Гулина		11.89	
Провер.		Иосилевич		11.89	
Н. контр.		Иосилевич		11.89	
Утв.					

БГРУ 50. 05. 00

Коллектор

Лит.	Лист	Листов
И		1

Институт МосгазНИИпроект

БГРУ 50. 05. 00СБ

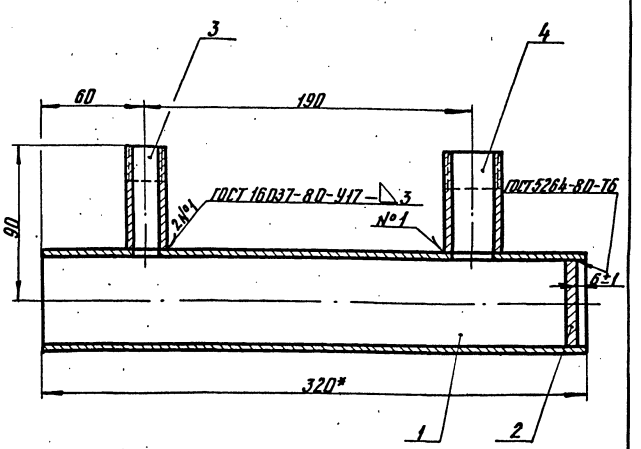

1. Коллектор подвергнуть гидравлическим испытаниям на прочность давлением 0,75 МПа (7,5 кгс/см²) и плотность давлением 0,6 МПа (6 кгс/см²)
2. Продолжительность испытания на прочность и плотность определяется временем, необходимым для осмотра мест сборки, но не менее 1 мин. на каждое испытание. При этом падение давления не допускается.
3. * Размеры для справок.

Инв. № подл. | Подпись и дата | Взам. инв. № | Инв. № дубл. | Подпись и дата

Изм.	Лист	№ докум.	Подп.	Дата	
Разраб.		Гулина		11.89	
Провер.		Иосилевич		11.89	
Т. контр.					
Н. контр.		Иосилевич		11.89	
Утв.					

БГРУ 50. 05. 00СБ

Коллектор

Сборочный чертеж

Лит.	Масса	Масштаб
И	1,25	1:2

Лист | Листов 1

Институт МосгазНИИпроект

24051-19 17

БГРУ 50. 05. 01

12.5 (√)

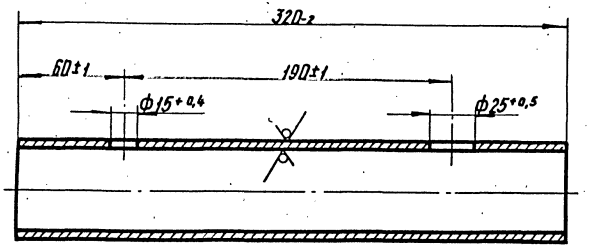

Изм.	Лист	№ докум.	Подп.	Дата
Разраб.		Гуляина		11.89
Провер.		Посилевич		11.89
Т.контр.				
Н.контр.		Посилевич		11.89
Утв.				

Труба

Труба 57х2,0 ГОСТ 10704-76 / В-10 ГОСТ 10705-80

Лит.	Масса	Масштаб
И	0,88	1:2
Лист	Листов 1	

Институт Мосгазпроект НИИпроект

Инв. № подл. | Подпись и дата | Взам. инв. № | Инв. № дубл. | Подпись и дата

БГРУ 50. 05. 02

12.5

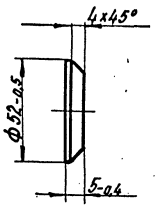

Изм.	Лист	№ докум.	Подп.	Дата
Разраб.		Гуляина		11.89
Провер.		Посилевич		11.89
Т.контр.				
Н.контр.		Посилевич		11.89
Утв.				

Заглушка

Сталь 20-4-Б ГОСТ 1050-74

Лит.	Масса	Масштаб
У	0,08	1:2
Лист	Листов 1	

Институт Мосгазпроект НИИпроект

2405-1-19 18

Инв. № подл. | Подпись и дата | Взам. инв. № | Инв. № дубл. | Подпись и дата

БГРУ 50. 05. 03

12,5

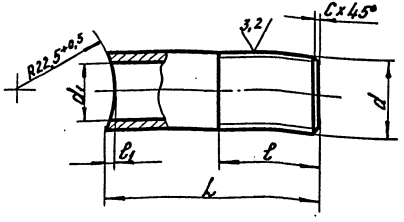

Обозначение	Резьба d	d_1, мм	L, мм	l, мм	l_1, мм	C, мм	Масса, кг
БГРУ 50.05.03	G 1/2- B	15+0,4	64-0,5	30+2,0	2,5+0,5	1,6	0,082
— 01	G 1- B	25+0,5	67-0,5	40+2,0	6,0+0,5	2,0	0,160

Инв.№ подл. | Подпись и дата | Взам. инв.№ | Инв.№ дубл. | Подпись и дата

Изм.	Лист	№ докум.	Подп.	Дата
Разраб.		Гулина		11.89
Пров.		Носилевич		11.89
Т. контр.				
Н. контр.		Носилевич		11.89
Утв.				

БГРУ 50. 05. 03

Патрубок

Лит.	Масса	Масштаб
И	Сн. табл.	—

Лист | Листов 1

Институт Мосгаз НИИпроект

Сталь 20-4-б ГОСТ 1050-74

Формат	Зона	Поз.	Обозначение	Наименование	Кол.	Примечание
				Документация		
А4			БГРУ 50. 06. 00СБ	Сборочный чертеж		
				Детали		
А4		1	БГРУ 50. 06. 01 – 01	Штуцер	1	
Б4		2	БГРУ 50. 06. 02	Труба L=140-4,0		
				Труба 32×2,0 ГОСТ 10704-75 / В-20 ГОСТ 10705-80	1	0,126 кг

Инв.№ подл. | Подпись и дата | Взам. инв.№ | Инв.№ дубл. | Подпись и дата

Изм.	Лист	№ докум.	Подп.	Дата
Разраб.		Гулина		11.89
Пров.		Носилевич		11.89
Н. контр.		Носилевич		11.89
Утв.				

БГРУ 50. 06. 00

Трубка импульсная

Лит.	Лист	Листов
И		1

Институт Мосгаз НИИпроект

24051-19 19

БГРУ50.06.00СБ

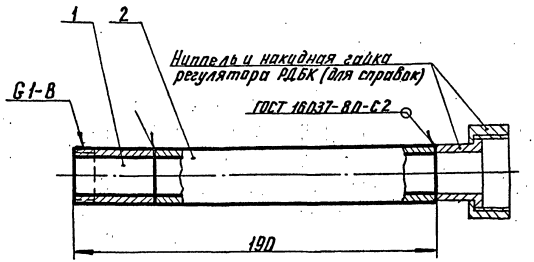

1. Трубку импульсную подвергнуть гидравлическим испытаниям на прочность давлением 0,75МПа (7,5кгс/см²) и плотность давлением 0,6МПа (6кгс/см²)
2. Продолжительность испытания на прочность и плотность определяется временем необходимым для осмотра мест сварки, но не менее 1мин. на каждое испытание. При этом падение не допускается
3. Размеры для справок

Изм.	Лист	№ докум.	Подп.	Дата
Разраб.		Гулина		11.89
Провер.		Васильевич		11.89
Т.контр.				
Н.контр.		Васильевич		11.89
Утв.				

Трубка импульсная Сборочный чертеж

Лит.	Масса	Масштаб
И	0,25	1:2
Лист	Листов 1	

Институт Мосгазниипроект

Формат А4

БГРУ50.06.01

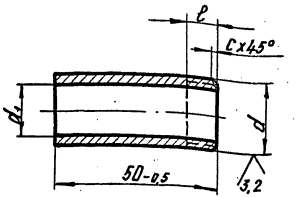

Обозначение	Резьба d	d_1, мм	ℓ, мм	C, мм	Масса, кг
БГРУ 50.06.01	G 1/2-B	15+0,4	9+2	1,6	0,065
— 01	G 1-B	25+0,5	11+2	2,0	0,120

Изм.	Лист	№ докум.	Подп.	Дата
Разраб.		Гулина		11.89
Провер.		Васильевич		11.89
Т.контр.				
Н.контр.		Васильевич		11.89
Утв.				

Штуцер

Сталь 20-4-Б ГОСТ 1050-74

Лит.	Масса	Масштаб
И	Сн. табл.	—
Лист	Листов 1	

Институт Мосгазниипроект

24051-19 20

Формат А4

Формат	Зона	Поз.	Обозначение	Наименование	Кол.	Примечание
				Документация		
А3			БГРУ 50. 07. 00СБ	Сборочный чертеж		
				Детали		
Б4		1	БГРУ 50. 07. 01	Труба L = 540-2.0		
				Труба 18х4,2 ГОСТ 10704-76 / В-20 ГОСТ 10705-80	1	0,25кг
А4		2	БГРУ 50. 06. 01	Штучер	1	

Инв.№ подл. | Подпись и дата | Взам. инв.№ | Инв.№ дубл. | Подпись и дата

Изм.	Лист	№ докум.	Подп.	Дата
Разраб.		Гулина		11.89
Провер.		Василевич		11.89
Н. контр.		Василевич		11.89
Утв.				

БГРУ 50. 07. 00

Трубка импульсная

Лит.	Лист	Листов
И		1

Институт Мосгазнипроект

Формат	Зона	Поз.	Обозначение	Наименование	Кол.	Примечание
				Документация		
А3			БГРУ 50. 08. 00СБ	Сборочный чертеж		
				Детали		
А4		1	БГРУ 50. 08. 01	Уголок	1	
А4		2	БГРУ 50. 08. 02	Уголок	1	
А4		3	БГРУ 50. 08. 03	Швеллер	2	
Б4		4	БГРУ 50. 08. 04	Стойка L = 665-2		
				Швеллер 6,5 ГОСТ 8240-72 / Ст3-1-ГОСТ 535-79	2	3,92кг
Б4		5	БГРУ 50. 08. 05	Перемычка L = 1560-2		
				Швеллер 6,5 ГОСТ 8240-72 / Ст3-1-ГОСТ 535-79	1	9,2кг
Б4		6	БГРУ 50. 08. 06	Стойка L = 550-2.0		
				Швеллер 6,6 ГОСТ 8240-72 / Ст3-1-ГОСТ 535-79	1	3,24кг
Б4		7	БГРУ 50. 08. 07	Лята (120х120)-1		
				Лист Б-ПН-5.0 ГОСТ 19903-74 / Ст3 ГОСТ 14637-79	1	0,57кг

Инв.№ подл. | Подпись и дата | Взам. инв.№ | Инв.№ дубл. | Подпись и дата

Изм.	Лист	№ докум.	Подп.	Дата
Разраб.		Гулина		11.89
Провер.		Василевич		11.89
Н. контр.		Василевич		11.89
Утв.				

БГРУ 50. 08. 00

Рама

Лит.	Лист	Листов
И		1

Институт Мосгазнипроект

24051-19 21

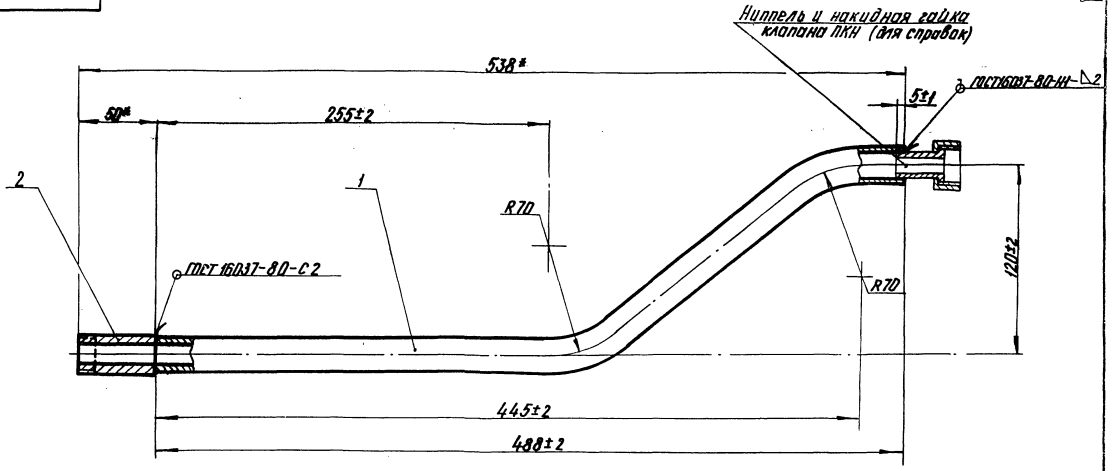

1. Трубку импульсную подвергнуть гидравлическим испытаниям на прочность давлением 0,75 МПа (7,5 кгс/см²) и плотность давлением 0,6 МПа (6 кгс/см²)
2. Продолжительность испытаний на прочность и плотность определяется временем необходимым для осмотра мест сварки, но не менее 1 мин. на каждое испытание. При этом падение давления не допускается
3. * Размеры для справок

Изм.	Лист	№ докум.	Подп.	Дата
Разраб.		Гулина		11.89
Провер.		Василевич		11.89
Т.контр.				
Н.контр.		Василевич		11.89
Утв.				

БГРУ 50.07.00СБ

Трубка импульсная

Сборочный чертеж

Лит.	Масса	Масштаб
И	0,32	1:2

Лист | Листов 1

Институт Мосгазниипроект

Копировал: [illegible] 24051-19 22 Формат А4

Инв. № подл. | Подпись и дата | Взам. инв. № | Инв. № дубл. | Подпись и дата

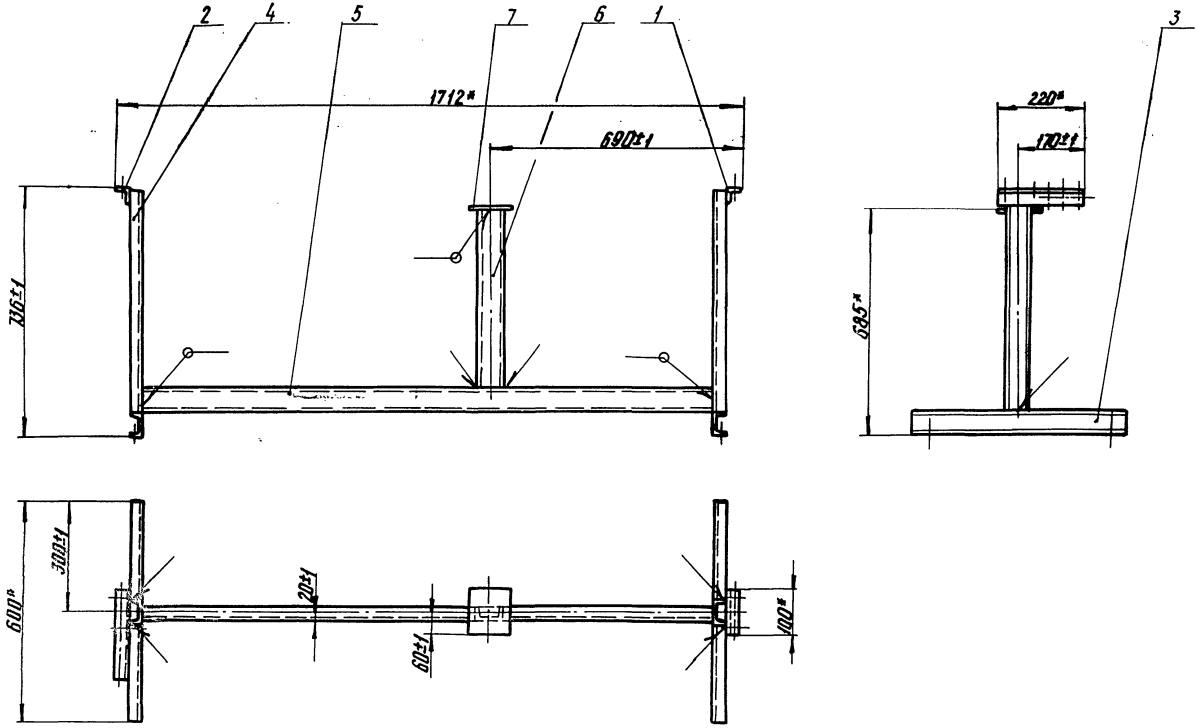

1. Сварные швы по ГОСТ 5264-80-Т1-Δ4
2. * Размеры для справок

					БГРУ50.08.00СБ		
Изм.	Лист	№ докум.	Подп.	Дата	Рама	Лит.	Масса	Масштаб
Разраб.		Гулина		11.89		И	28,9	1:10
Провер.		Васильевич		11.89	Сборочный чертеж	Лист	Листов 1
Т. контр.						Институт Мосгазниипроект	
Н. контр.		Васильевич		11.89			
Утв.							

Копировал: Кр1 24051-19 23 Формат А3

Инв. № подл. | Подпись и дата | Взам. инв. № | Инв. № дубл. | Подпись и дата

БГРУ 50. 08. 01

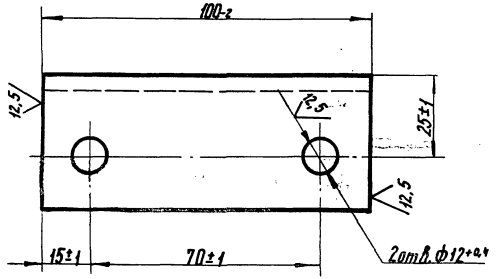

Изм.	Лист	№ докум.	Подп.	Дата	БГРУ 50. 08. 01			
Разраб.		Гулина		11.89	Уголок	Лит.	Масса	Масштаб
Провер.		Носилевич		11.89		И	0,24	1:1
Т. контр.						Лист	Листов 1	
Н. контр.		Носилевич		11.89	Уголок 40х40х4-Б ГОСТ 8509-72 / Стэ-1-1 ГОСТ 535-79	Институт Мосгазниипроект		
Утв.								

Инв. № подл. | Подпись и дата | Взам. инв. № | Инв. № дубл. | Подпись и дата

БГРУ 50. 08. 02

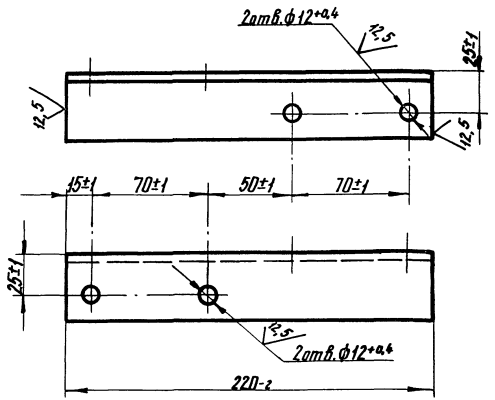

24051-19-24

Изм.	Лист	№ докум.	Подп.	Дата	БГРУ 50. 08. 02			
Разраб.		Гулина		11.89	Уголок	Лит.	Масса	Масштаб
Провер.		Носилевич		11.89		И	0,53	1:2
Т. контр.						Лист	Листов 1	
Н. контр.		Носилевич		11.89	Уголок 40х40х4-Б ГОСТ 8509-72 / Стэ-1-1 ГОСТ 535-79	Институт Мосгазниипроект		
Утв.								

Инв. № подл. | Подпись и дата | Взам. инв. № | Инв. № дубл. | Подпись и дата

БГРУ 50. 08. 03

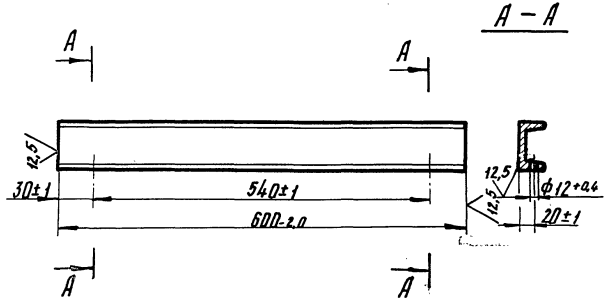

Изм	Лист	№ Докум.	Подп.	Дата	Швеллер	Лит.	Масса	Масштаб
Разраб.		Гулина		11.89		И	3,6	1:5
Провер.		Иосилевич		11.89		Лист	Листов 1	
Т.контр.								
Н.контр.		Иосилевич		11.89	Швеллер 6,5-ГОСТ 8240-72 / Ст3-I-ГОСТ 535-79	Институт Мосгаз НИИпроект		
Утв.								

Инв. № подл. | Подпись и дата | Взам. инв. № | Инв. № дубл. | Подпись и дата

Формат А4

БГРУ 50. 10

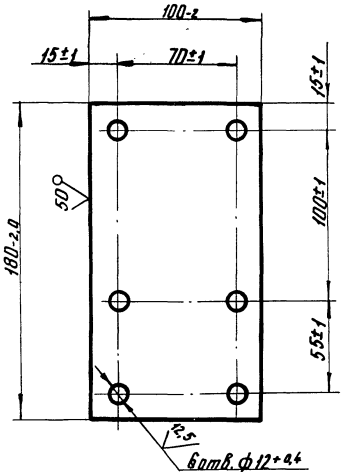

Изм	Лист	№ Докум.	Подп.	Дата	Косынка	Лит.	Масса	Масштаб
Разраб.		Гулина		11.89		И	0,85	1:2
Провер.		Иосилевич		11.89		Лист	Листов 1	
Т.контр.								
Н.контр.		Иосилевич		11.89	Лист 6-ПН-6,0 ГОСТ 19903-74 / Ст3 ГОСТ 14637-79	Институт Мосгаз НИИпроект		
Утв.								

Инв. № подл. | Подпись и дата | Взам. инв. № | Инв. № дубл. | Подпись и дата

24051-19 25 Формат А4

БГРУ 50.11

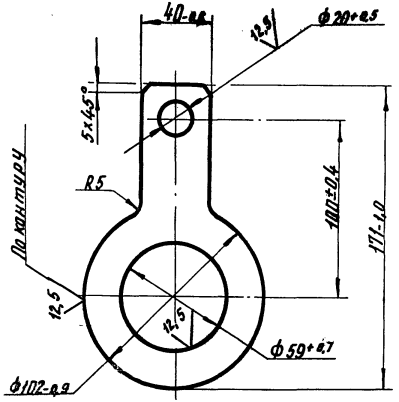

Изм.	Лист	№ докум.	Подп.	Дата
Разраб.		Гулина		11.89
Провер.		Василевич		11.89
Т. контр.				
Н. контр.		Василевич		11.89
Утв.				

Кольцо

Лит.	Масса	Масштаб
И	0,2	1:2

Лист | Листов 1

Лист Б-ЛИ-5.0 ГОСТ 199.03-74 / В Ст3 сп4 ГОСТ 14637-79

Институт Мосгазпроект НИИпроект

Формат А4

Инв. № подл. | Подпись и дата | Взам. инв. № | Инв. № дубл. | Подпись и дата

БГРУ 50.12

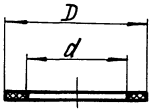

Обозначение	D, мм	d, мм	Масса, кг
БГРУ 50. 12	18	10	0,0006
—01	50	36	0,0030
—02	182	57	0,0170

Размеры обеспечить инструментом

Изм.	Лист	№ докум.	Подп.	Дата
Разраб.		Гулина		11.89
Провер.		Василевич		11.89
Т. контр.				
Н. контр.		Василевич		11.89
Утв.				

Прокладка

Лит.	Масса	Масштаб
И	См. табл.	—

Лист | Листов 1

Паронит ПМБ 2.0 ГОСТ 481-80

Институт Мосгазпроект НИИпроект

Копировал: [illegible] 24051-19 26 Формат А4

БГРУ 50. 15

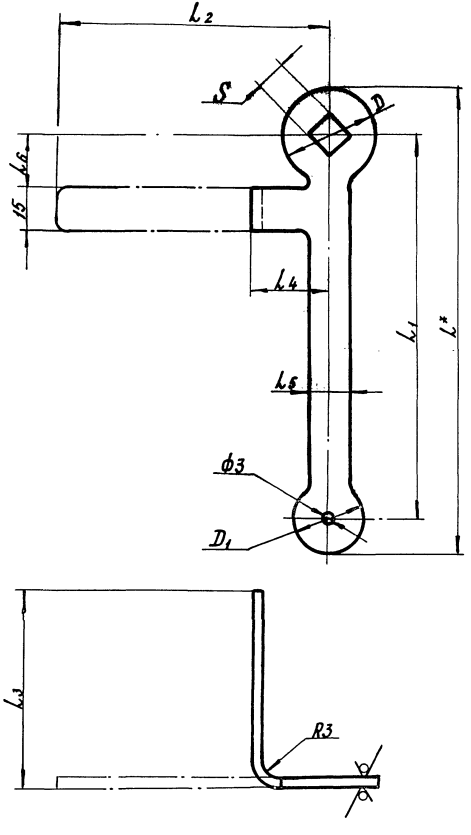

Размеры в мм

Обозначение	Dy крана	S	D	D_1	L*	L_1	L_2	L_3	L_4	L_5	L_6	Масса, кг
БГРУ 50. 15	15	12^{+1}	24_{-1}	20_{-1}	127	105±1	68±1	50_{-2}	20±1	10_{-1}	14±1	0,06
—01	20	14^{+1}	28_{-1}	22_{-1}	135	120±1	83±1	60_{-2}	25±1	12_{-1}	16±1	0,07
—02	25	16^{+1}	30_{-1}	24_{-1}	157	130±1	98±1	70_{-2}	30±1	14_{-1}	21±1	0,09
—03	32	18^{+1}	36_{-1}	26_{-1}	176	145±1	113±1	80_{-2}	35±1	16_{-1}	25±1	0,11
—04	40	20^{+1}	40_{-1}	28_{-1}	194	160±1	128±1	90_{-2}	40±1	18_{-1}	30±1	0,13
—05	50	27^{+1}	52_{-1}	28_{-1}	220	180±1	145±1	100_{-2}	45±1	18_{-1}	35±1	0,16

1. Неуказанные радиусы R3 мм
2.* Размер для справок

Изм	Лист	№ Докум.	Подп.	Дата
Разраб.		Гулина		11.89
Провер.		Василевич		11.89
Т. контр.				
Нач. цех.				
Н. контр.		Василевич		11.89
Утв.				

БГРУ 50. 15

Ключ комбинированный

Лит.	Масса	Масштаб
И	см. табл.	—

Лист | Листов 1

Лист Б-ПН-3.0 ГОСТ 19903-74 / 1-IV ГОСТ 16523-70

Институт Мосгаз НИИпроект

Копировал: 24051-19 27 формат А3

Инв. № подл. | Подпись и дата | Взам. инв. № | Инв. № дубл. | Подпись и дата

Формат	Зона	Поз.	Обозначение	Наименование	Кол.	Примечание
				Документация		
А3			БГРУ 100. ООСБ	Сборочный чертеж		
А4			БГО. ООД	Указания по применению и изготовлению		
				Сборочные единицы		
А4		1	БГРУ 100. 01. 00	Катушка	2	
А4		2	БГРУ 100. 02. 00	Катушка	1	
А4		3	БГРУ 100. 03. 00	Катушка	2	
А4		4	БГРУ 100. 04. 00	Катушка	1	
А4		5	БГРУ 100. 05. 00	Коллектор	1	
А4		6	БГРУ 100. 06. 00	Трубка импульсная	1	
А4		7	БГРУ 100. 07. 00	Трубка импульсная	1	
А4		8	БГРУ 100. 08. 00	Рама	1	
				Детали		
А4		10	БГРУ 100. 10	Косынка	1	
А4		11	БГРУ 100. 11	Кольцо	2	
А4		12	БГРУ 100. 12	Прокладка	1	
		13	-01	Прокладка	2	
		14	-02	Прокладка	10	
				Стандартные изделия		
		16		Муфта 15 ГОСТ 8966-75	1	
		17		Муфта 32 ГОСТ 8966-75	1	
		18		Контргайка 15 ГОСТ 8968-75	2	
		19		Контргайка 32 ГОСТ 8968-75	2	

Инв. № подл. | Подпись и дата | Взам. инв. № | Инв. № дубл. | Подпись и дата

Изм.	Лист	№ докум.	Подп.	Дата
Разраб.		Гулина		10.87
Провер.		Ярославич		10.87
Н. контр.		Ярославич		10.87
Утв.				

БГРУ 100. ОО

Блок редуцирования

Лит.	Лист	Листов
И	1	3

Институт Мосгазниипроект

Формат А4

Формат	Зона	Поз.	Обозначение	Наименование	Кол.	Примечание
				Краны пробковые проходные конусные сальниковые муфтовые ГОСТ 2704-77		28-11666бк
		20		Ду 15	1	
		21		Ду 32	1	
		22		Вентиль запорный проходной фланцевый на Ру 25 МПа (25 кгс/см²) Ду 20 исполнение 7 ГОСТ 10944-75	1	15с12п2
		23		Задвижка клиновая с выдвижным шпинделем фланцевая Ду 100 ГОСТ 10194-78	1	3кч2-16
				Болты ГОСТ 7798-70		
		24		М10х25. 58. 096	2	
		25		М12х50. 58. 096	8	
		26		М16х60. 58. 096	48	
		27		М16х70. 58. 096	16	
				Гайки ГОСТ 5915-70		
		28		М10. 5. 096	6	
		29		М12. 5. 096	12	
		30		М16. 5. 096	64	
		31		Хомут 60-Ст3 ГОСТ 24137-80	2	
		32		Хомут 110-Ст3 ГОСТ 24137-80	2	
		33		Сгон 15 ГОСТ 8969-75	1	
		34		Сгон 32 ГОСТ 8969-75	1	

Инв. № подл. | Подпись и дата | Взам. инв. № | Инв. № дубл. | Подпись и дата

Изм.	Лист	№ докум.	Подп.	Дата

БГРУ 100. ОО

Лист 2

Копировал Ред. 24051-19 28 Формат А4

Формат	Зона	Поз.	Обозначение	Наименование	Кол.	Примечание
				Прочие изделия		
		35		Кран трехходовой натяжной муфтовый с фланцем для контрольного манометра 14М1-00-00 Ду15мм ТУ26-07-1061-73	1	
		36		Задвижка клиновая с невыдвижным шпинделем фланцевая Ду100 ТУ26-07-1150-76	1	30ч 476м²
				Комплекты		
А3			БГРУ 100. 15	Ключ комбинированный	1	
			-03	Ключ комбинированный	1	
А4			БГРУ 100. 16	Заглушка	2	
			Переменные данные	для исполнений		
				БГРУ 100. 00		
				Прочие изделия		
		38		РДБК1-100ТУ 400-10-40-79	1	
		39		Клапан ПКН-100 ТУ 400-10-34-86	1	
				БГРУ 100. 00- 01		
				Прочие изделия		
		38		РДБК1П-100ТУ-400-10-40-79	1	
				Клапан ПКВ-100		
		39		ТУ 400-10-34-86	1	

Инв. № подл. | Подпись и дата | Взам. инв. № | Инв. № дубл. | Подпись и дата

Изм.	Лист	№ Докум.	Подп.	Дата	БГРУ 100. 00	Лист 3

формат А4

БГРУ 100. 16

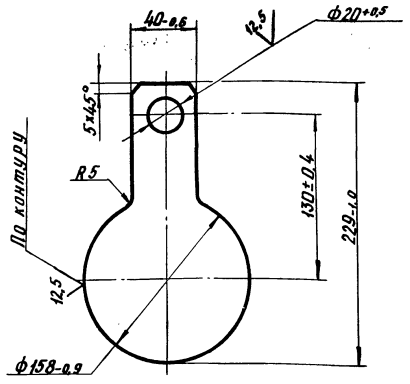

Инв. № подл. | Подпись и дата | Взам. инв. № | Инв. № дубл. | Подпись и дата

Изм	Лист	№ Докум.	Подп.	Дата
Разраб.		Гулина		11.89
Провер.		Иосилевич		11.89
Т. контр.				
Н. контр.		Иосилевич		11.89
Утв.				

БГРУ 100. 16

Заглушка

Лит.	Масса	Масштаб
И	0,88	1:2

Лист | Листов 1

Лист Б-ПН-5.0 ГОСТ 199 03-74 ВСт3сп4 ГОСТ 14637-79

Институт Мосгаз НИИпроект

копировал: [signature] 24051-19 29 формат А4

БГРУ 100. 00СБ

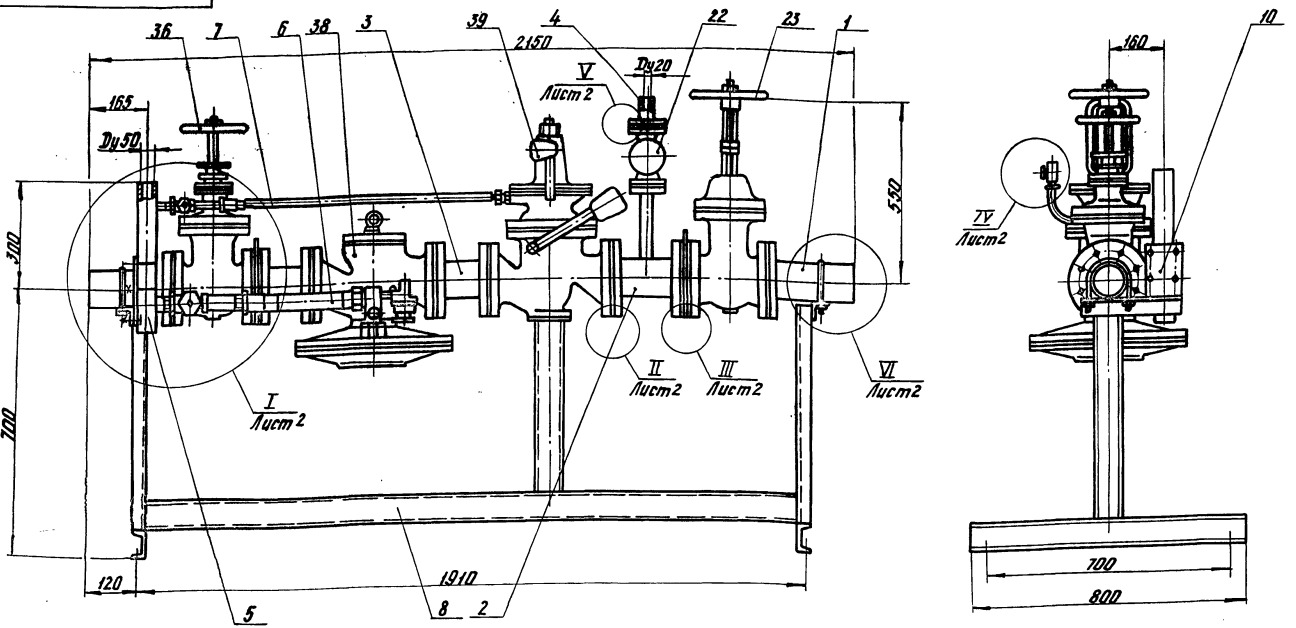

Обозначение	Регулируемое выходное давление, мПа (кгс/см²)	Масса, кг
БГРУ 100. 00	0,001-0,06 (0,01-0,6)	390
-01	0,03-0,5 (0,3-5)	387

Размеры для справок

Изм.	Лист	№ докум.	Подп.	Дата	БГРУ100. 00СБ	
Разраб.		Гулина		10.89	Блок редуцирования. Сборочный чертеж	Лит. / Масса / Масштаб
Провер.		Мысливец		11.89		И / СН. табл. / 1:10
Т.контр.						Лист 1 / Листов 2
Н.контр.		Мысливец		11.89		Институт Мосгазниипроект
Утв.						

Инв. № подл. | Подпись и дата | Взам. инв. № | Инв. № дубл. | Подпись и дата

БГРУ 100. 00СБ

I Лист 1
М 1:5

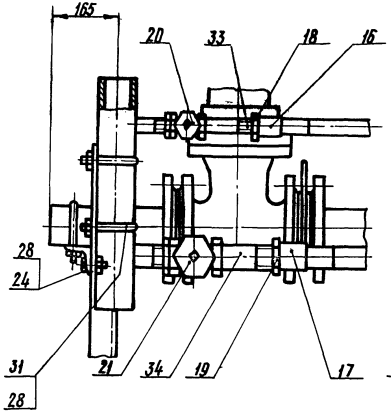

II Лист 1
М 1:1

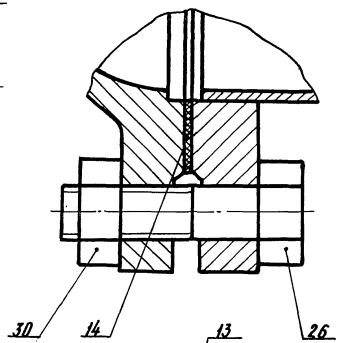

III Лист 1
М 1:1

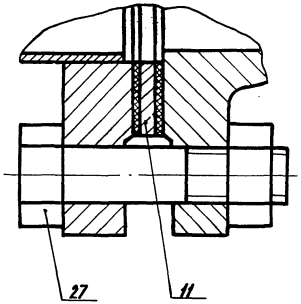

IV Лист 1
М 1:1

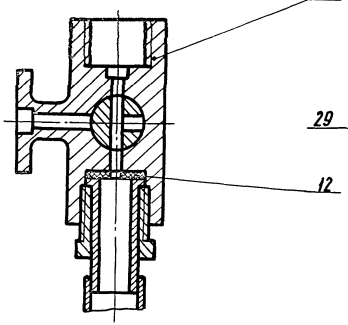

V Лист 1
М 1:1

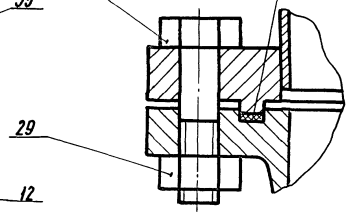

VI Лист 1
М 1:1

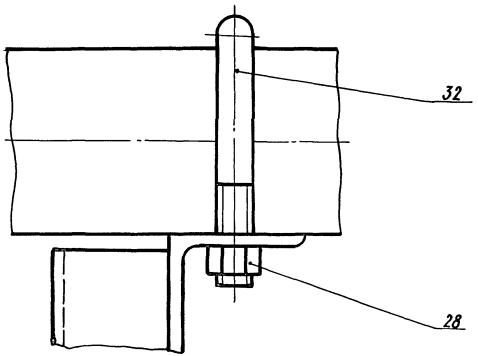

Изм.	Лист	№ докум.	Подп.	Дата	БГРУ100. 00СБ	Лист 2

Инв. № подл. | Подпись и дата | Взам. инв. № | Инв. № дубл. | Подпись и дата

копировал: Ю.Л. 24051-19 31 формат А3

Формат	Зона	Поз.	Обозначение	Наименование	Кол.	Примечание
				Документация		
А4			БГРУ 100. 01. 00 СБ	Сборочный чертеж		
				Детали		
Б4		1	БГРУ 100. 01. 01	Труба		
				Труба 108×2,5 ГОСТ 10704-76 / В-10 ГОСТ 10705-80		
				L = 227-1,2	1	1,6 кг
				Стандартные изделия		
		2		Фланец 1-100-16 ст 25 ГОСТ 12820-80	1	

Изм.	Лист	№ докум.	Подп.	Дата	БГРУ 100. 01. 00		
Разраб.		Гулина		11.89	Катушка	Лит.	Лист	Листов
Провер.		Носилевич		11.89		И		1
Н. контр.		Носилевич		11.89		Институт Мосгазниипроект		
Утв.								

Инв. № подл. | Подпись и дата | Взам. инв. № | Инв. № дубл. | Подпись и дата

БГРУ 100. 01. 00 ГБ

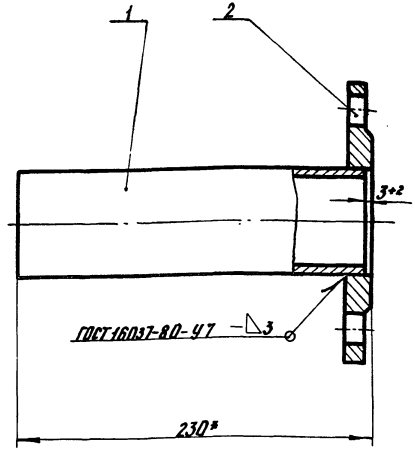

1. Катушку подвергнуть гидравлическим испытаниям на прочность давлением 1,5 МПа (15 кгс/см²) и плотность давлением 1,2 МПа (12 кгс/см²)
2. Продолжительность испытания на прочность и плотность определяется временем, необходимым для осмотра мест сварки, но не менее 1 мин. на каждое испытание.
   При этом падение давления не допускается
3. * Размер для справок

Изм.	Лист	№ докум.	Подп.	Дата	БГРУ 100. 01. 00 СБ			
Разраб.		Гулина		11.89	Катушка	Лит.	Масса	Масштаб
Провер.		Носилевич		11.89	Сборочный чертеж	И	6,4	1:4
Т. контр.						Лист	Листов 1	
Н. контр.		Носилевич		11.89		Институт Мосгазниипроект		
Утв.								

Инв. № подл. | Подпись и дата | Взам. инв. № | Инв. № дубл. | Подпись и дата

Формат	Зона	Поз.	Обозначение	Наименование	Кол.	Примечание
				Документация		
А3			БГРУ 100. 02. 00 СБ	Сборочный чертеж		
				Детали		
А4		1	БГРУ 100. 02. 01	Труба	1	
А4		2	БГРУ 100. 02. 02	Трубка	1	
А4		3	БГРУ 100. 02. 03	Трубка	1	
А4		4	БГРУ 100. 02. 04	Ниппель	1	
А4		5	БГРУ 100. 02. 05	Штуцер	1	
А4		6	БГРУ 100. 02. 06	Фланец (заготовка-фланец 1-100-16 ст 25 ГОСТ 12820-80)	1	
				Стандартные изделия		
		7		Фланец 1-20-25 ст 25 ГОСТ 12820-80	1	
		9		Фланец 1-100-16 ст 25 ГОСТ 12820-80	1	

Инв. № подл. | Подпись и дата | Взам. инв. № | Инв. № дубл. | Подпись и дата

Изм.	Лист	№ докум.	Подп.	Дата
Разраб.		Гилина		11.89
Провер.		Иосилевич		11.89
Т. контр.				
Н. контр.		Иосилевич		11.89
Утв.				

БГРУ 100. 02. 00

Катушка

Лит.	Лист	Листов
И		1

Институт Мосгаз НИИпроект

Копировал

Формат А4

БГРУ 100. 02. 01

12,5 (V)

33

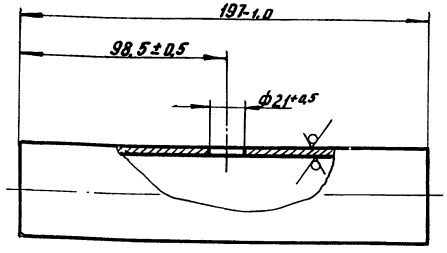

Изм.	Лист	№ докум.	Подп.	Дата
Разраб.		Гилина		11.89
Провер.		Иосилевич		11.89
Т. контр.				
Н. контр.		Иосилевич		11.89
Утв.				

Труба

Труба 108×2,5 ГОСТ 10704-76 / В-10 ГОСТ 10705-80

Лит.	Масса	Масштаб
И	1,28	1:4

Лист | Листов 1

Институт Мосгаз НИИпроект

Копировал 24051-19 33 Формат А4

БГРУ100.02.00СБ

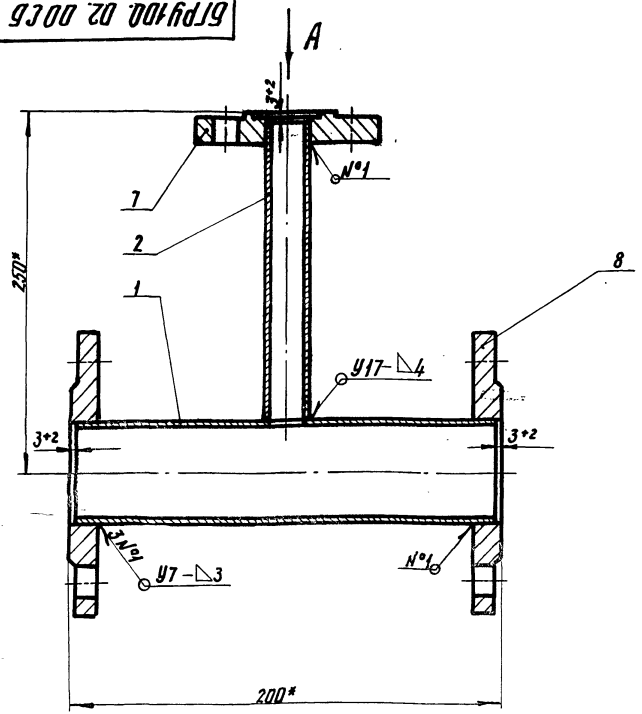

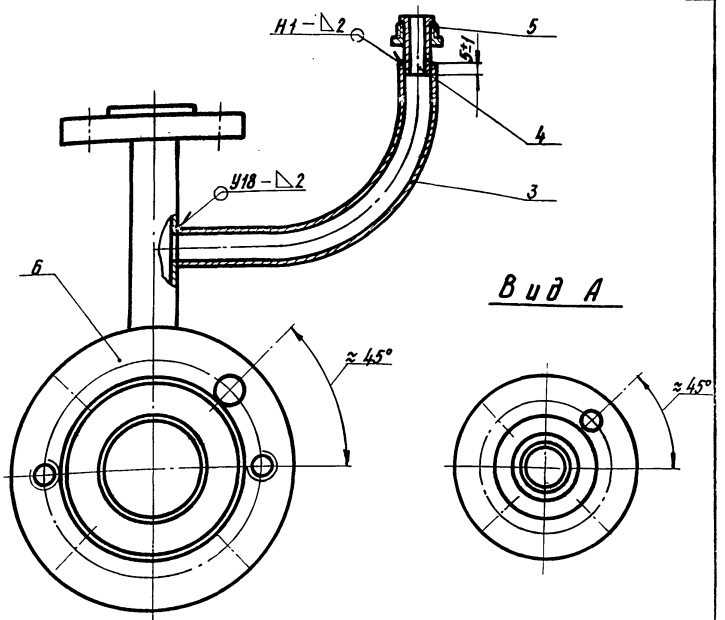

1. Катушку подвергнуть гидравлическим испытаниям на прочность давлением 1,5 МПа (15 кгс/см²) и плотность давлением 1,2 МПа (12 кгс/см²).
2. Продолжительность испытания на прочность и плотность определяется временем, необходимым для осмотра мест сварки, но не менее 1мин. на каждое испытание.

При этом падение давления не допускается.

3. Сварные швы по ГОСТ 16037-80
4. * Размеры для справок

Изм.	Лист	№ докум.	Подп.	Дата
Разраб.		Гулина		11.89
Провер.		Носилевич		11.89
Т. контр.				
Н. контр.		Носилевич		11.89

БГРУ100.02.00СБ

Катушка
Сборочный чертеж

Лит.	Масса	Масштаб
И	12,2	1:2

Лист | Листов 1

Институт Мосгаз НИИ

24051-19 34

Инв. № дубл.	Подпись и дата	Взам. инв. №	Инв. № дубл.	Подпись и дата

БГРУ 100. 02. 02

12,5

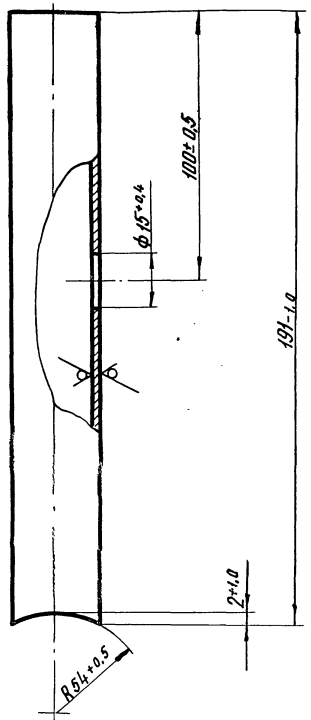

Изм.	Лист	N докум.	Подп.	Дата	Трубка	Лит.	Масса	Масштаб
Разраб.		Гулина		11.89		И	0,28	1:1
Провер.		Иосилевич		11.89		Лист	Листов 1
Т.контр.						Институт МосгазНИИпроект	
Н.контр.		Иосилевич		11.89	Труба 25×2,0 ГОСТ 10704-76 / В-20 ГОСТ 10705-80		
Утв.							

Инв.№ подл. | Подпись и дата | Взам. инв.№ | Инв.№ дубл. | Подпись и дата

Формат А4

БГРУ 100. 02. 03

12,5

35

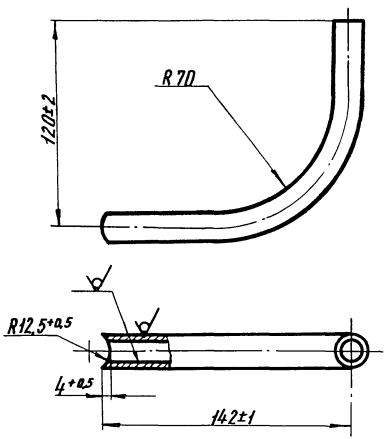

Изм.	Лист	N докум.	Подп.	Дата	Трубка	Лит.	Масса	Масштаб
Разраб.		Гулина		11.89		И	0,1	1:1
Провер.		Иосилевич		11.89		Лист	Листов 1
Т.контр.						Институт МосгазНИИпроект	
Н.контр.		Иосилевич		11.89	Труба 18×1,2 ГОСТ 10704-76 / В-20 ГОСТ 10705-80		
Утв.							

Инв.№ подл. | Подпись и дата | Взам. инв.№ | Инв.№ дубл. | Подпись и дата

Копировал: Гол 24051-19 35 Формат А4

БГРУ 100. 02. 04

6,3

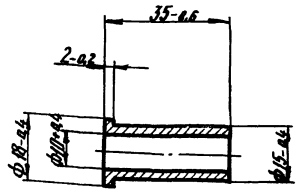

Изм.	Лист	N докум.	Подп.	Дата	БГРУ 100. 02. 04	
Разраб.		Гулина		11.89	Ниппель	Лит. / Масса / Масштаб
Провер.		Носилевич		11.89		И / 0,03 / 1:1
Т. контр.						Лист / Листов 1
Н. контр.		Носилевич		11.89	Сталь 20-4-Б ГОСТ 1050-74	Институт Мосгазпроект НИШпроект
Утв.						

Инв. № подл. | Подпись и дата | Взам. инв. № | Инв. № дубл. | Подпись и дата

Формат А4

БГРУ 100. 02. 05

12,5

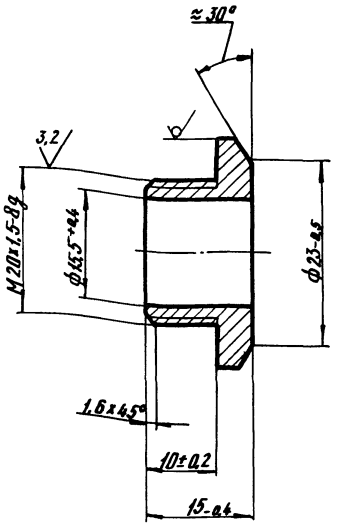

Изм.	Лист	N докум.	Подп.	Дата	БГРУ 100. 02. 05	
Разраб.		Гулина		11.89	Штуцер	Лит. / Масса / Масштаб
Провер.		Носилевич		11.89		И / 0,03 / 2:1
Т. контр.						Лист / Листов 1
Н. контр.		Носилевич		11.89	Шестигранник 24-5 ГОСТ 8560-78 / 45-Б ГОСТ 1051-73	Институт Мосгазпроект НИШпроект
Утв.						

24051-19 36 Формат А4

Инв. № подл. | Подпись и дата | Взам. инв. № | Инв. № дубл. | Подпись и дата

БГРУ 100. 02. 06

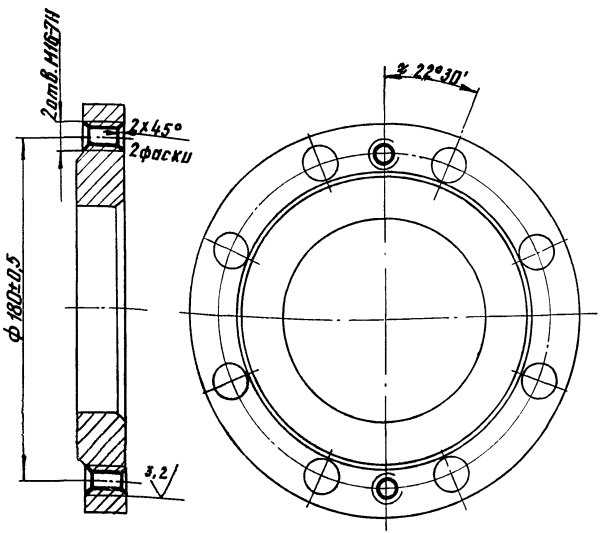

Изм.	Лист	№докум.	Подп.	Дата
Разраб.		Гулина		11.89
Провер.		Иосилевич		11.89
Т.контр.				
Н.контр.		Иосилевич		11.89
Утв.				

БГРУ 100.02.06

Фланец

Лит.	Масса	Масштаб
И	4,73	1:2

Лист	Листов 1

Заготовка фланец 1-100-16 ст 25 ГОСТ 12820-80

Институт Иосгазнишпроект

Инв.№подл. | Подпись и дата | Взам.инв.№ | Инв.№дубл. | Подпись и дата

Формат	Зона	Поз.	Обозначение	Наименование	Кол.	Примечание
				Документация		
А3			БГРУ 100. 03. 00СБ	Сборочный чертеж		
				Детали		
Б4		1	БГРУ 100. 03. 01	Труба		
				Труба 108х2,5 ГОСТ 10704-76 В-10 ГОСТ 10705-80		
				L = 147-1,2	1	0,96
А4			БГРУ 100. 02. 06	Фланец (заготовка-фланец 1-100-16 ст 25 ГОСТ 12820-80)	1	
				Стандартные изделия		
		3		Фланец 1-100-16 ст 25 ГОСТ 12820-80	1	

Изм.	Лист	№докум.	Подп.	Дата
Разраб.		Гулина		11.89
Провер.		Иосилевич		11.89
Н.контр.		Иосилевич		11.89
Утв.				

БГРУ 100. 03. 00

Катушка

24051-19 3Э

Лит.	Лист	Листов
И	1	2

Институт Иосгазнишпроект

Инв.№подл. | Подпись и дата | Взам.инв.№ | Инв.№дубл. | Подпись и дата

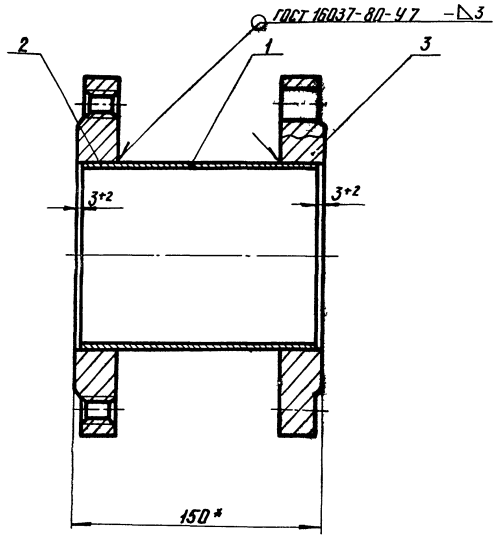

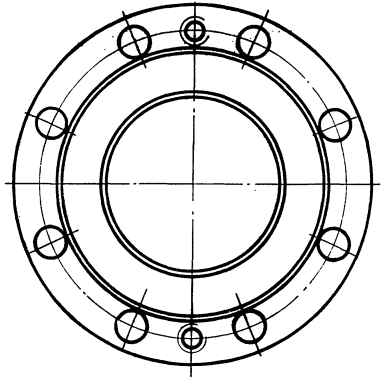

1. Катушку подвергнуть гидравлическим испытаниям на прочность давлением 1,5 МПа (15кгс/см²) и плотность давлением 1,2МПа (12 кгс/см²).
2. Продолжительность испытания на прочность и плотность определяется временем, необходимым для осмотра мест сварки, но не менее 1мин. на каждое испытание. При этом падение давления не допускается.
3. * Размер для справок

						БГРУ100.03.00СБ		
Изм.	Лист	№ докум.	Подп.	Дата	Катушка	Лит.	Масса	Масштаб
Разраб.		Гулина		11.89		И	10,5	1:2
Провер.		Шкилевич		11.89	Сборочный чертеж	Лист 2	Листов 2	
Т.контр.						Институт Мосгазниипроект		
Н.контр.		Шкилевич		11.89				
Утв.					24051-19 38			

Инв.№ подл. | Подпись и дата | Взам. инв.№ | Инв.№ дубл. | Подпись и дата

Формат	Зона	Поз.	Обозначение	Наименование	Кол.	Примечание
				Документация		
А4			БГРУ100. 04. 00СБ	Сборочный чертеж		
				Детали		
Б4		1	БГРУ 100. 04. 01	Труба L = 145-40		
				Труба 25×2,0 ГОСТ 10704-76 / В-20 ГОСТ 10705-80	1	0,17кг
				Стандартные изделия		
		2		Фланец 4-28-25 ст 25 ГОСТ 12820-80	1	

Инв. № подл. | Подпись и дата | Взам. инв. № | Инв. № дубл. | Подпись и дата

Изм.	Лист	№ докум.	Подп.	Дата
Разраб.		Гулина		11.89
Провер.		Васильевич		11.89
Н. контр.		Васильевич		11.89
Утв.				

БГРУ100. 04. 00

Катушка

Лит.	Лист	Листов
И		1

Институт Мосгазпроект

Формат А4

БГРУ 100. 04. 00 СБ

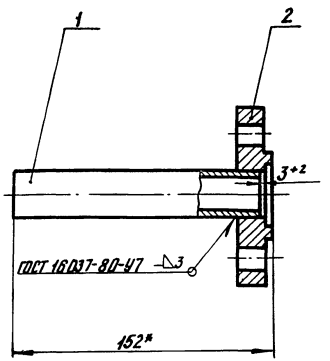

1. Катушку подвергнуть гидравлическим испытаниям на прочность давлением 1,5 МПа (15 кгс/см²) и плотность 1,2 МПа (12 кгс/см²)
2. Продолжительность испытания на прочность и плотность определяется временем, необходимым для осмотра мест сварки, но не менее 1 мин. на каждое испытание. При этом падение давления не допускается.
3. * Размеры для справок

Инв. № подл. | Подпись и дата | Взам. инв. № | Инв. № дубл. | Подпись и дата

Изм.	Лист	№ докум.	Подп.	Дата
Разраб.		Гулина		11.89
Провер.		Васильевич		11.89
Т. контр.				
Н. контр.		Васильевич		11.89
Утв.				

БГРУ100. 04. 00СБ

Катушка

Сборочный чертеж

Лит.	Масса	Масштаб
И	1,34	1:2

Лист	Листов 1

Институт Мосгазпроект

Формат	Зона	Поз.	Обозначение	Наименование	Кол.	Примечание
				Документация		
А4			БГРУ 100. 05. 00СБ	Сборочный чертеж		
				Детали		
А4		1	БГРУ 100. 05. 01	Труба	1	
А4		2	БГРУ 100. 05. 02	Заглушка	1	
А4		3	БГРУ 100. 05. 03	Патрубок	1	
		4	—01	Патрубок	1	

Инв. № подл. | Подпись и дата | Взам. инв. № | Инв. № дубл. | Подпись и дата

Изм.	Лист	№ докум.	Подп.	Дата
Разраб.		Гулина		Н.89
Провер.		Иосилевич		Н.89
Н. контр.		Иосилевич		Н.89
Утв.				

БГРУ 100. 05. 00

Коллектор

Лит.	Лист	Листов
И		1

Институт Мосгазниипроект

БГРУ 100. 05. 00СБ

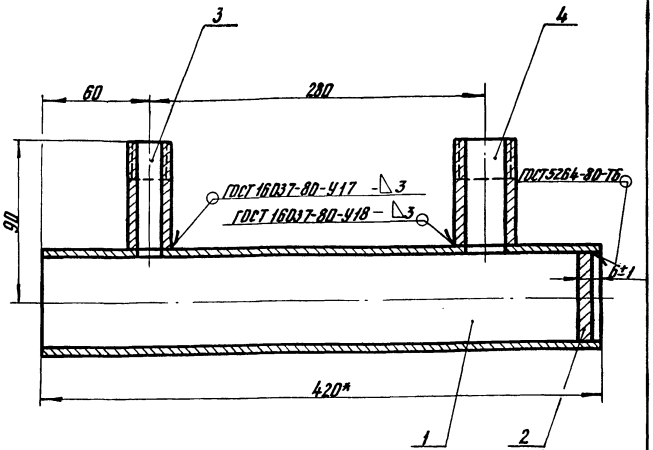

1. Коллектор подвергнуть гидравлическим испытаниям на прочность давлением 0,75 МПа (7,5 кгс/см²) и плотность давлением 0,6 МПа (6 кгс/см²)
2. Продолжительность испытания на прочность и плотность определяется временем, необходимым для осмотра мест сварки, но не менее 1 мин. на каждое испытание. При этом падение давления не допускается
3. * Размеры для справок

Инв. № подл. | Подпись и дата | Взам. инв. № | Инв. № дубл. | Подпись и дата

Изм.	Лист	№ докум.	Подп.	Дата
Разраб.		Гулина		Н.89
Провер.		Иосилевич		Н.89
Т. контр.				
Н. контр.		Иосилевич		Н.89
Утв.				

БГРУ 100. 05. 00СБ

Коллектор
Сборочный чертеж

Лит.	Масса	Масштаб
И	1,63	1:2
Лист		Листов 1

Институт Мосгазниипроект

24051-19 40

БГРУ 100. 05. 01

12.5

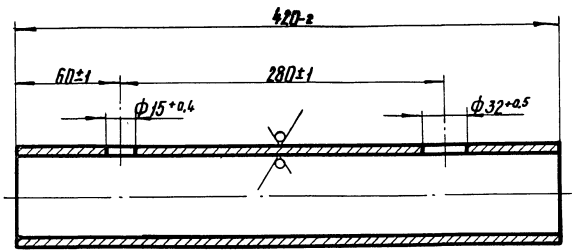

Изм.	Лист	№ докум.	Подп.	Дата	
Разраб.		Гулина		И.89	Труба
Провер.		Носилевич		И.89	
Т.контр.					
Н.контр.		Носилевич		И.89	Труба 57х2.0 ГОСТ 10704-76 / В-10 ГОСТ 10705-80
Утв.					

Лит.	Масса	Масштаб
У	1,14	1:2

Лист Листов 1

Институт МосгазНИИпроект

Инв.№ подл. | Подпись и дата | Взам. инв.№ | Инв.№ дубл. | Подпись и дата

БГРУ 100. 05. 02

12.5

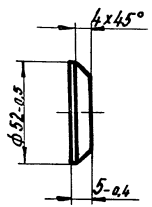

Изм.	Лист	№ докум.	Подп.	Дата	
Разраб.		Гулина		И.89	Заглушка
Провер.		Носилевич		И.89	
Т.контр.					
Н.контр.		Носилевич		И.89	Сталь 20-4-Б ГОСТ 1050-74
Утв.					

Лит.	Масса	Масштаб
И	0,08	1:2

Лист Листов 1

Институт МосгазНИИпроект

Копировал Фол. 24051-19 41 Формат А4

Инв.№ подл. | Подпись и дата | Взам. инв.№ | Инв.№ дубл. | Подпись и дата

БГРУ 100. 05. 03

12,5

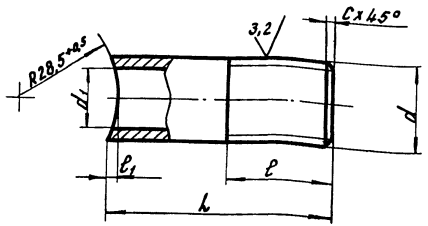

Обозначение	Резьба d	d_1, мм	L, мм	l_1, мм	l_2, мм	C, мм	Масса, кг
БГРУ 100. 05. 03	G 1/2-B	15+0,4	64-0,5	30+2,0	2,5+0,5	1,6	0,082
—01	G 1 1/4-B	32+0,5	70-0,5	45+2,0	8,0+0,5	2,0	0,320

Изм.	Лист	№ докум.	Подп.	Дата
Разраб.		Гулина		11.89
Провер.		Иосилевич		11.89
Т. контр.				
Н. контр.		Иосилевич		11.89
Утв.				

БГРУ 100. 05. 03

Патрубок

Лит.	Масса	Масштаб
И	сн. табл.	—

Лист | Листов 1

Институт МосгазНИИпроект

Сталь 20-4-Б ГОСТ 1050-74

Формат А4

Инв. № подл. | Подпись и дата | Взам. инв. № | Инв. № дубл. | Подпись и дата

Формат	Зона	Поз.	Обозначение	Наименование	Кол.	Примечание
						42.
				Документация		
А4			БГРУ 100. 06. 00СБ	Сборочный чертеж		
				Детали		
А4		1	БГРУ 100. 06. 01 – 01	Штуцер	1	
Б4		2	БГРУ 100. 06. 02	Труба L = 200-1,0		
				Труба 38×2,0 ГОСТ 10704-76 / В-20 ГОСТ 10705-80	1	0,36 кг

Изм.	Лист	№ докум.	Подп.	Дата
Разраб.		Гулина		11.89
Провер.		Иосилевич		11.89
Н. контр.		Иосилевич		11.89
Утв.				

БГРУ 100. 06. 00

Трубка импульсная

Лит.	Лист	Листов
И		1

Институт МосгазНИИпроект

Копировал: Ред. 24051-19 42 Формат А4

Инв. № подл. | Подпись и дата | Взам. инв. № | Инв. № дубл. | Подпись и дата

БГРУ100. 06. 00СБ

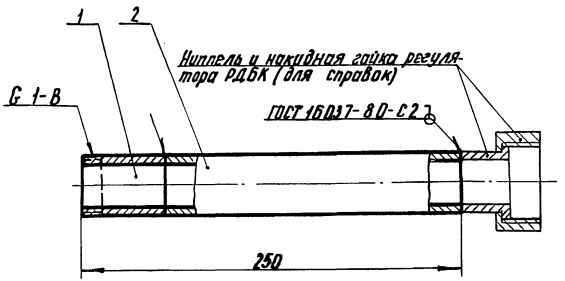

1. Трубку импульсную подвергнуть гидравлическим испытаниям на прочность давлением 0,75 МПа (7,5 кгс/см²) и плотность давления 0,6 МПа (6 кгс/см²)
2. Продолжительность испытания на прочность и плотность определяется временем, необходимым для осмотра мест сварки, но не менее 1 мин. на каждое испытание. При этом падение давления не допускается.
3. Размеры для справок

Изм	Лист	N Докум.	Подп.	Дата
Разраб.		Гулина		11.89
Провер.		Иосилевич		11.89
Т. контр.				
Н. контр.		Иосилевич		11.89
Утв.				

БГРУ100. 06. 00СБ

Трубка импульсная
Сборочный чертеж

Лит.	Масса	Масштаб
И	0,55	1:2

Лист | Листов 1

Институт Мосгаз НИИпроект

Инв. N подл. | Подпись и дата | Взам. инв. N | Инв. N дубл. | Подпись и дата

формат А4

БГРУ 100. 06. 01

12,5

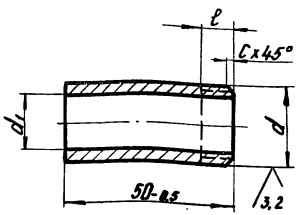

Обозначение	Резьба, d	d_1, мм	l, мм	C, мм	Масса, кг
БГРУ100. 06. 01	G 1/2-B	15+0,4	9+2	1,6	0,065
—01	G 1 1/4-B	34+0,5	13+2	2,0	0,190

Изм	Лист	N Докум.	Подп.	Дата
Разраб.		Гулина		11.89
Провер.		Иосилевич		11.89
Т. контр.				
Н. контр.		Иосилевич		11.89
Утв.				

БГРУ 100. 06. 01

Штуцер

Лит.	Масса	Масштаб
И	Сн. табл.	—

Лист | Листов 1

Сталь 20-4-Б ГОСТ 1050-74

Институт Мосгаз НИИпроект

Инв. N подл. | Подпись и дата | Взам. инв. N | Инв. N дубл. | Подпись и дата

копировал: [illegible] 1 24051-19 43 формат А4

Формат	Зона	Поз.	Обозначение	Наименование	Кол.	Примечание
				Документация		
А3			БГРУ 100. 07. 000СБ	Сборочный чертеж		
				Детали		
Б4		1	БГРУ 100. 07. 01	Труба L = 710-2 о		
				Труба 18х1,2 ГОСТ 10704-76 / В-20 ГОСТ 10705-80	1	0,36 кг
А4		2	БГРУ 100. 06. 01	Штуцер		

Инв. № подл. | Подпись и дата | Взам. инв. № | Инв. № дубл. | Подпись и дата

Изм.	Лист	№ докум.	Подп.	Дата
Разраб.		Гулина		11.89
Провер.		Носилевич		11.89
Н. контр.		Носилевич		11.89
Утв.				

БГРУ 100. 07. 00

Трубка импульсная

Лит.	Лист	Листов
И		1

Институт Мосгазниипроект

Формат А4

Формат	Зона	Поз.	Обозначение	Наименование	Кол.	Примечание
				Документация		
А3			БГРУ 100. 08. 000СБ	Сборочный чертеж		
				Детали		
А4		1	БГРУ 100. 08. 01	Уголок	1	
А4		2	БГРУ 100. 08. 02	Уголок	1	
А4		3	БГРУ 100. 08. 03	Швеллер	2	
Б4		4	БГРУ 100. 08. 04	Стойка L = 560-2		
				Швеллер 8-ГОСТ 8240-72 / Ст3-1-ГОСТ 535-79	2	3,92 кг
Б4		5	БГРУ 100. 08. 05	Перемычка L = 1860-2		
				Швеллер 8-ГОСТ 8240-72 / Ст3-1-ГОСТ 535-79	1	13,1 кг
Б4		6	БГРУ 100. 08. 06	Стойка L = 325-2 о		
				Швеллер 8-ГОСТ 8240-72 / Ст3-1-ГОСТ 535-79	1	2,3 кг
Б4		7	БГРУ 100. 08. 07	Пята (140×140)-1		
				Лист Б-ПН-5 ГОСТ 19903-74 / Ст3 ГОСТ 14637-79	1	0,87 кг

Инв. № подл. | Подпись и дата | Взам. инв. № | Инв. № дубл. | Подпись и дата

Изм.	Лист	№ докум.	Подп.	Дата
Разраб.		Гулина		11.89
Провер.		Носилевич		11.89
Н. контр.		Носилевич		11.89
Утв.				

БГРУ 100. 08. 00

Рама

Лит.	Лист	Листов
И		1

Институт Мосгазниипроект

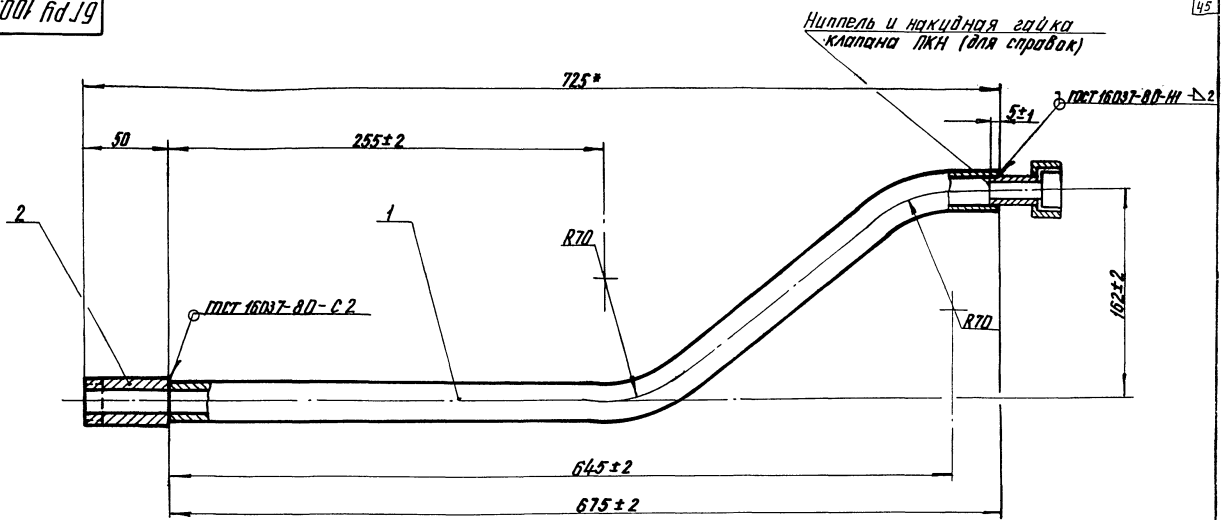

1. Трубку импульсную подвергнуть гидравлическим испытаниям на прочность давлением 0,75 МПа (7,5 кгс/см²) и плотность давлением 0,6 МПа (6 кгс/см²)
2. Продолжительность испытаний на прочность и плотность определяется временем, необходимым для осмотра мест сборки, но не менее 1 мин. на каждое испытание. При этом падение давления не допускается.
3. * Размеры для справок

					БГРУ 100.07.000Сб		
Изм.	Лист	№ Докум.	Подп.	Дат	Трубка импульсная Сборочный чертеж	Лит.	Масса	Масштаб
Разраб.		Гулина		11.89		И	0,43	1:2
Провер.		Василевич		11.89		Лист	Листов 1	
Т.контр.						Институт МосгазНИИпроект		
Н.контр.		Василевич		11.89				
Утв.								

Инв.№ подл. | Подпись и дата | Взам. инв.№ | Инв.№ дубл. | Подпись и дата

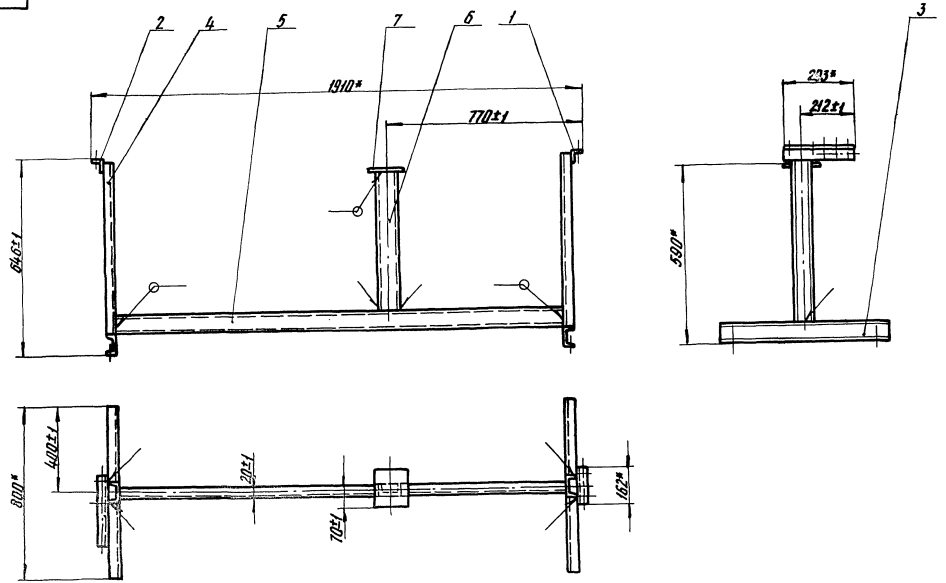

1. Сварочные швы по ГОСТ 5264-80-Т1-Δ4
2. * Размеры для справок

					БГРУ 100.08.00СБ			
Изм.	Лист	№ Докум.	Подп.	Дат	Рама Сборочный чертеж	Лит.	Масса	Масштаб
Разраб.		Гулина		11.89		Н	37,1	1:10
Провер.		Иосилевич		11.89		Лист	Листов 1	
Т. контр.						Институт Мосгаз НИИпроект		
Н. контр.		Иосилевич		11.89				
Утв.								

Инв. № подл. | Подпись и дата | Взам. инв. № | Инв. № дубл. | Подпись и дата

копировал: [illegible] 24051-19 46 формат А3

БГРУ 100. 08. 01

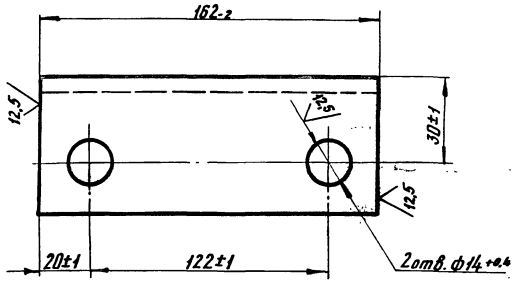

Изм.	Лист	№ докум.	Подп.	Дата	Уголок	Лит.	Масса	Масштаб
Разраб.		Гулина		11.89		И	0,61	1:1
Провер.		Васильевич		11.89		Лист	Листов 1
Т. контр.						Институт Мосгазниипроект	
Н. контр.		Васильевич		11.89	Уголок 50х50х5-Б ГОСТ 8509-72 Ст3-1-ГОСТ 535-79		
Утв.							

Инв. № подл. | Подпись и дата | Взам. инв. № | Инв. № дубл. | Подпись и дата

Формат А4

БГРУ 100. 08. 02

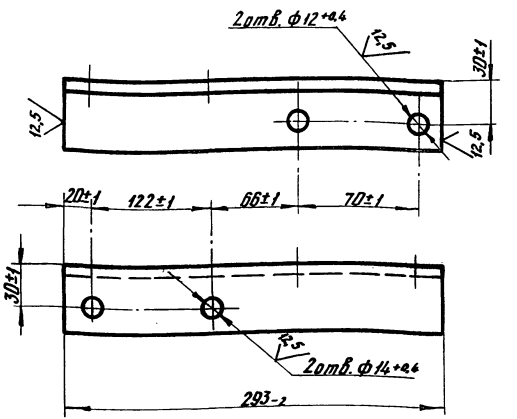

Изм.	Лист	№ докум.	Подп.	Дата	Уголок	Лит.	Масса	Масштаб
Разраб.		Гулина		11.89		И	1,1	1:2
Провер.		Васильевич		11.89		Лист	Листов 1
Т. контр.						Институт Мосгазниипроект	
Н. контр.		Васильевич		11.89	Уголок 50х50х5-Б ГОСТ 8509-72 Ст3-1-ГОСТ 535-79		
Утв.							

Инв. № подл. | Подпись и дата | Взам. инв. № | Инв. № дубл. | Подпись и дата

Копировал: Ед 24051-19 47 Формат А4

БГРУ 100. 08. 03

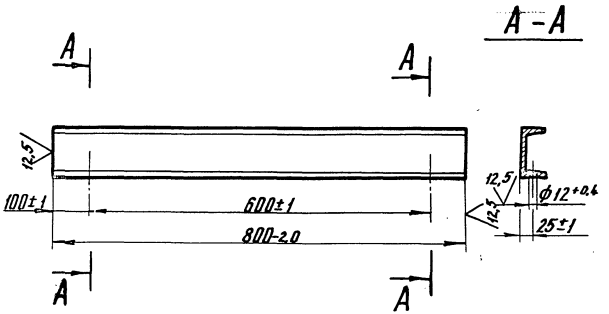

Изм.	Лист	№ Докум.	Подп.	Дата
Разраб.		Гулина		11.89
Провер.		Иосилевич		11.89
Т. контр.				
Н. контр.		Иосилевич		11.89
Утв.				

Инв. № подл. | Подпись и дата | Взам. инв. № | Инв. № дубл. | Подпись и дата

БГРУ100. 08. 03

Швеллер

Лит.	Масса	Масштаб
И	5,6	1:5

Лист | Листов 1

Швеллер 8-ГОСТ 8240-72 Ст3-I-ГОСТ 535-79

Институт Мосгаз НИИпроект

формат А4

БГРУ 100. 10

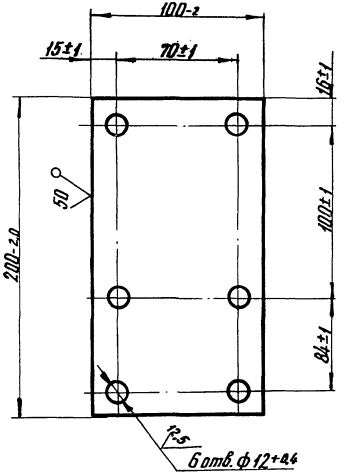

Изм.	Лист	№ Докум.	Подп.	Дата
Разраб.		Гулина		11.89
Провер.		Иосилевич		11.89
Т. контр.				
Н. контр.		Иосилевич		11.89
Утв.				

Инв. № подл. | Подпись и дата | Взам. инв. № | Инв. № дубл. | Подпись и дата

БГРУ 100. 10

Косынка

Лит.	Масса	Масштаб
И	0,95	1:2

Лист | Листов 1

Лист 6-ПН-6,0 ГОСТ 19903-74 Ст3 ГОСТ 14637-79

Институт Мосгаз НИИпроект

копировал: 24051-19 48 формат А4

БГРУ 100. 11

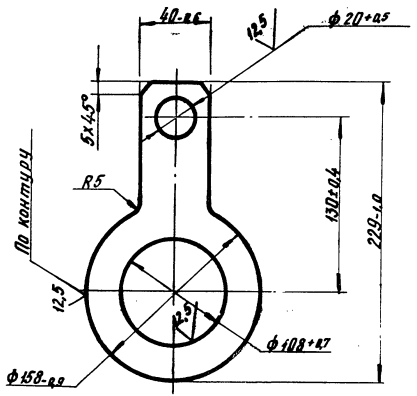

Изм	Лист	№ Докум.	Подп.	Дата
Разраб.		Гулина		11.89
Провер.		Иосилевич		11.89
Т.контр.				
Н.контр.		Иосилевич		11.89
Утв.				

БГРУ 100. 11

Кольцо

Лит.	Масса	Масштаб
И	0,5	1:2

Лист | Листов 1

Лист Б-ПН-5,0 ГОСТ 19903-74 ВСт3сп4 ГОСТ 14637-79

Институт МосгазНИИпроект

Инв. № подл. | Подпись и дата | Взам. инв. № | Инв. № дубл. | Подпись и дата

БГРУ 100. 12

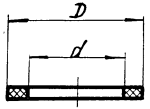

Обозначение	D, мм	d, мм	Масса, кг
БГРУ 100	18	10	0,0006
—01	50	36	0,0030
—02	158	108	0,0870

Размеры обеспечить инструментом

24051-19 49

Изм	Лист	№ Докум.	Подп.	Дата
Разраб.		Гулина		11.89
Провер.		Иосилевич		11.89
Т.контр.				
Н.контр.		Иосилевич		11.89
Утв.				

БГРУ 100. 12

Прокладка

Лит.	Масса	Масштаб
И	Сн. табл.	—

Лист | Листов 1

Паронит ПМБ 2,0 ГОСТ 481-80

Институт МосгазНИИпроект

Инв. № подл. | Подпись и дата | Взам. инв. № | Инв. № дубл. | Подпись и дата

БГРУ 100.15

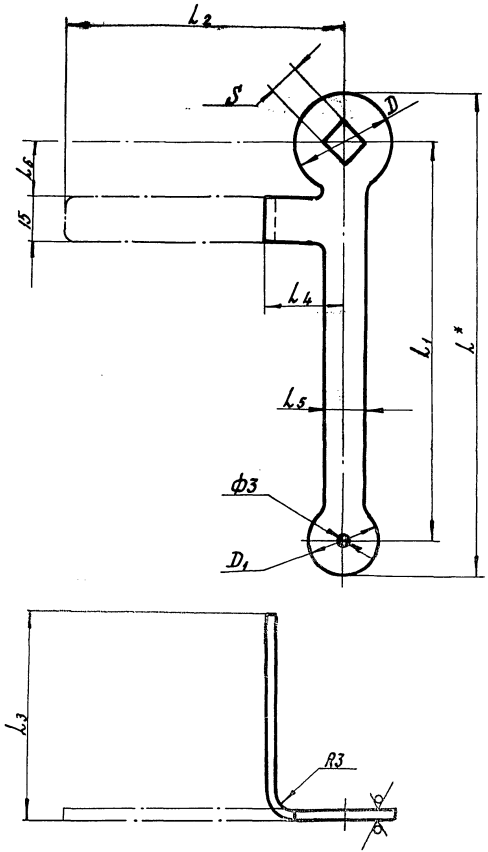

Размеры в мм

Обозначение	Dy крана	S	D	D_1	L^*	L_1	L_2	L_3	L_4	L_5	L_6	Масса, кг
БГРУ 100.15	15	12+1	24-1	20-1	127	105±1	68±1	50-2	20±1	10-1	14±1	0,06
-01	20	14+1	28-1	22-1	135	120±1	83±1	60-2	25±1	12-1	16±1	0,07
-02	25	16+1	30-1	24-1	157	130±1	98±1	70-2	30±1	14-1	21±1	0,09
-03	32	18+1	36-1	26-1	176	145±1	113±1	80-2	35±1	16-1	25±1	0,11
-04	40	20+1	40-1	28-1	194	160±1	128±1	90-2	40±1	18-1	30±1	0,13
-05	50	27+1	52-1	28-1	220	180±1	145±1	100-2	45±1	18-1	35±1	0,16

1. Неуказанные радиусы R3мм
2.* Размер для справок

Изм	Лист	№ Докум.	Подп.	Дата
Разраб.		Гулина		11.89
Провер.		Иосилевич		11.89
Т.контр.				
Нач.цеха				
Н.контр.		Иосилевич		11.89
Утв.				

Ключ комбинированный

Лист Б-ПН-3.0 ГОСТ 19903-74 / 1-IV ГОСТ 16523-70

БГРУ 100.15

Лит.	Масса	Масштаб
И	См. табл.	—

Лист | Листов 1

Институт Мосгоз НИИпроект

копировал: 24051-19 50 формат А3

Инв. № подл. | Подпись и дата | Взам. инв. № | Инв. № дубл. | Подпись и дата

Формат	Зона	Поз.	Обозначение	Наименование	Кол.	Примечание
				Документация		
А3			БГРУ 200.00СБ	Сборочный чертеж		
А4			БГА 00Д	Указания по применению и изготовлению		
				Сборочные единицы		
А4		1	БГРУ 200. 01. 00	Катушка	2	
А4		2	БГРУ 200. 02. 00	Катушка	1	
А4		3	БГРУ 200. 03. 00	Катушка	2	
А4		4	БГРУ 200. 04. 00	Катушка	1	
А4		5	БГРУ200. 05. 00	Коллектор	1	
А4		6	БГРУ 200. 06 00	Трубка импульсная	1	
А4		7	БГРУ 200. 07. 00	Трубка импульсная	1	
А4		8	БГРУ 200. 08. 00	Трубка импульсная	1	
А4		9	БГРУ 200. 09. 00	Трубка импульсная	1	
А4		10	БГРУ 200. 10. 00	Рама	1	
				Детали		
А4		11	БГРУ 200. 11	Косынка	1	
А4		12	БГРУ 200. 12	Кольцо	2	
А4		13	БГРУ 200. 13	Прокладка	1	
		14	—01	Прокладка	4	
		15	—02	Прокладка	2	
		16	—03	Прокладка	10	
А4		17	БГРУ 200. 14	Штуцер	3	
		18	—01	Штуцер	1	
				Стандартные изделия		
		19		Контргайка 15 ГОСТ 8968-75	4	

Инв. № подл. | Подпись и дата | Взам. инв. № | Инв. № дубл. | Подпись и дата

Изм.	Лист	№ докум.	Подп.	Дата
Разраб.		Рулина		11.89
Провер.		Васильевич		11.89
Н. контр.		Васильевич		11.89
Утв.				

БГРУ 200.00

Блок редуцирования

Лит.	Лист	Листов
Н	1	3

Институт Мосгазниипроект

Формат А4

Формат	Зона	Поз.	Обозначение	Наименование	Кол.	Примечание
		20		Кран пробковый проходной конусный сальниковый, муфтовый Ду 15 ГОСТ 2704-77	4	51 Н66бк
		22		Вентиль запорный проходной фланцевый на Ру 2,5 мпа (25 кгс/см²) Ду 20, исполнение 7 ГОСТ 10094-75	1	15с12п2
		23		Задвижка клиновая с выдвижным шпинделем фланцевая Ду 200 ГОСТ 10194-78	1	3кл.2-16
				Болты ГОСТ 7798-70		
		24		М10х25. 58. 096	2	
		25		М12х50. 58. 096	8	
		26		М20х100. 58. 096	72	
		27		М20х110. 58. 096	24	
				Гайки ГОСТ 5915-70		
		28		М10. 5. 096	6	
		29		М12. 5. 096	8	
		30		М20. 5. 096	100	
		31		Хомут 60-Ст3 ГОСТ 24137-80	2	
		32		Хомут 225 Ст3 ГОСТ 24137-80	2	

Инв. № подл. | Подпись и дата | Взам. инв. № | Инв. № дубл. | Подпись и дата

Изм. Лист № докум. Подп. Дата

БГРУ 200.00

Лист 2

Формат	Зона	Поз.	Обозначение	Наименование	Кол.	Примечание
				Прочие изделия		
		35		Кран трехходовой натяжной муфтовый с фланцем для контрольного манометра 14М1-00-00 Ду15мм ТУ26-07-1061-73	1	
		36		Задвижка клиновая с невыдвижным шпинделем фланцевая Ду 200 ТУ 26-07-1150-76	1	30ч47бк4
				Комплекты		
А3			БГРУ 200.15	Ключ комбинированный	4	
А3			БГРУ 200.16	Заглушка	2	
			Переменные данные	для исполнений БГРУ 200.00		
				Прочие изделия		
		38		Регулятор давления РДУК2Н-200ТУ400-10-31-76	1	
		39		Клапан ПКН-200 ТУ400-10-34-76	1	
				БГРУ 200.00-01		
				Прочие изделия		
				Регулятор давления РДУК2В-200ТУ400-10-31-76	1	
				Клапан ПКВ ТУ400-10-34-76	1	

Инв. № подл. | Подпись и дата | Взам. инв. № | Инв. № дубл. | Подпись и дата

Изм. Лист № докум. Подп. Дата

БГРУ 200.00 Лист 3

Формат А4

БГРУ 200.16

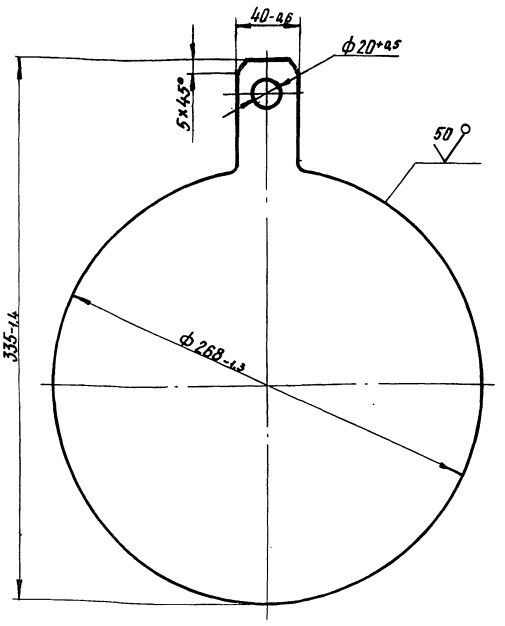

Изм.	Лист	№ докум.	Подп.	Дата
Разраб.		Гулина		11.89
Провер.		Юсилевич		11.89
Т. контр.				
Н. контр.		Юсилевич		11.89
Утв.				

Заглушка

Лит.	Масса	Масштаб
И	4,5	1:2

Лист 1 Листов 1

Лист 6-ПН-10.0 ГОСТ 19903-74 Вст3сп4 ГОСТ 14637-79

Институт МосгазНИИпроект

Копировал: Гал 24051-19 52 Формат А4

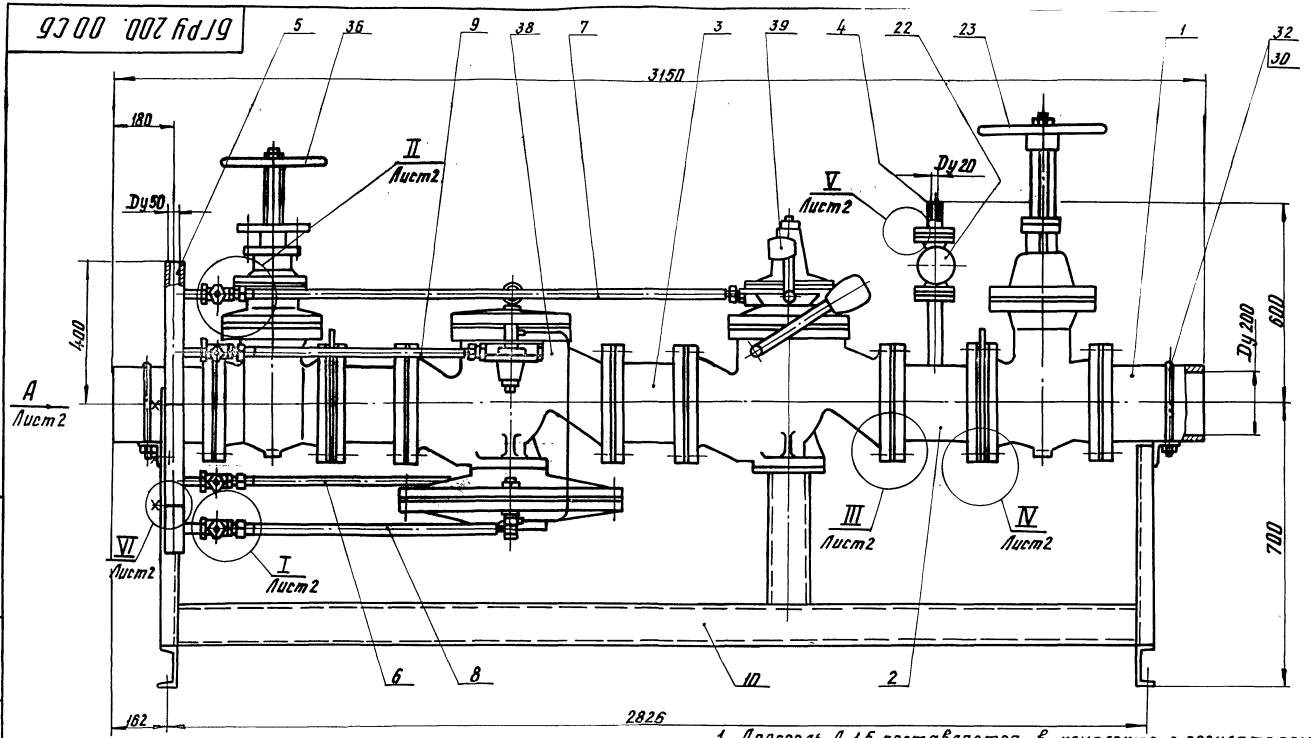

1. Дроссель Д-1,5 поставляется в комплекте с регулятором давления РДУК 2-200 (см. выносной элемент „I")
2. Размеры для справок

Обозначение	Регулируемое выходное давление Рпа, кгс/см²	Масса, кг
БГРУ 200. 00	0,001-0,06 (0,01-0,6)	942
— 01	0,03-0,5 (0,3-5,0)	943

Изм.	Лист	№ докум.	Подп.	Дата	**БГРУ 200. 00СБ**		
Разраб.		Гулина			**Блок редуцирования** Сборочный чертеж	Лит.	Масса	Масштаб
Провер.		Шкилевич				И	см. табл.	1:10
Т.контр.						Лист 1	Листов 2	
Н.контр.		Шкилевич				Институт МосгазНИИпроект		
Утв.								

Инв. № подл. | Подпись и дата | Взам. инв. № | Инв. № дубл. | Подпись и дата

Вид А Лист 1

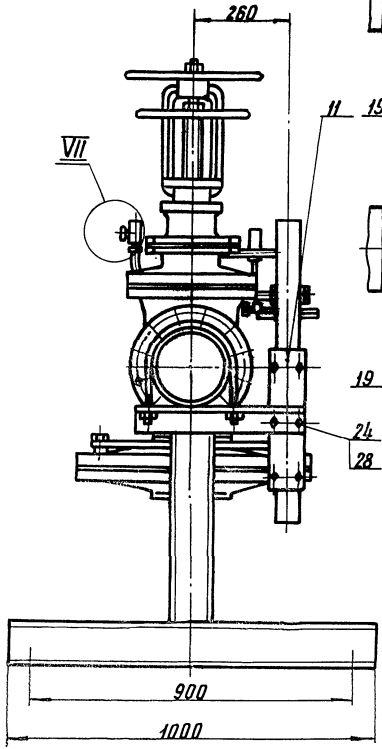

I
М 1:1
Лист 1

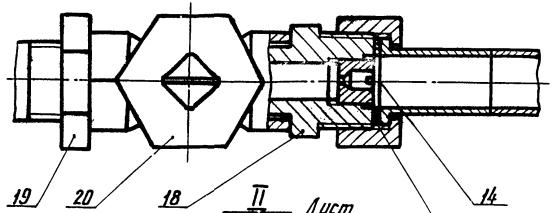

II
М 1:1
Лист

III
М 1:2

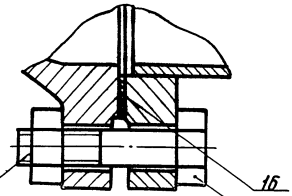

Дроссель Д-1,5 (см. п. 2)

IV
М 1:2

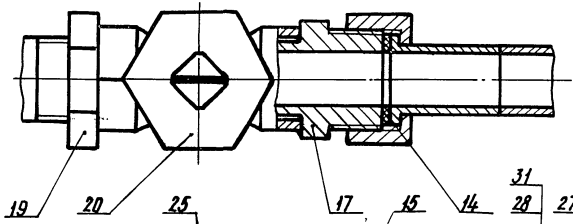

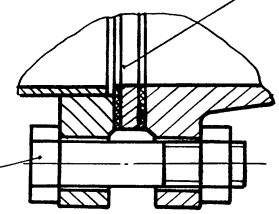

V
М 1:1

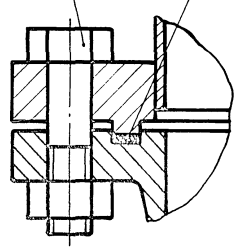

VI
М 1:2

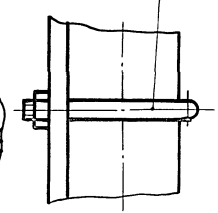

VII
М 1:1

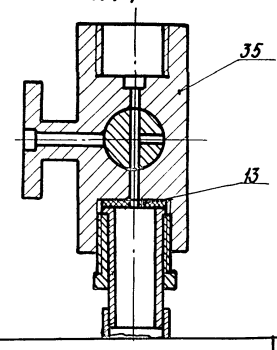

Изм.	Лист	№ докум.	Подп.	Дата

БГРУ 200. 00 СБ

Лист 2

Копировал: [illegible] 24051-19 54 Формат А3

Инв. № подл. | Подпись и дата | Взам. инв. № | Инв. № дубл. | Подпись и дата

Формат	Зона	Поз.	Обозначение	Наименование	Кол.	Примечание
				Документация		
А4			БГРУ 200. 01. 00СБ	Сборочный чертеж		
				Детали		
Б4			БГРУ 200. 01. 01	Труба		
				Труба 219х4,0 ГОСТ 10704-76 / В-20 ГОСТ 10705-80		
				L = 297-1,2	1	6,3кг
				Стандартные изделия		
		2		Фланец 1-200-16 ст.25 ГОСТ 12820-80	1	

Инв.№ подл. | Подпись и дата | Взам. инв.№ | Инв.№ дубл. | Подпись и дата

Изм.	Лист	№ докум.	Подп.	Дата
Разраб.		Гулина		11.89
Провер.		Васильевич		11.89
Т.контр.				
Н.контр.		Васильевич		11.89
ГИП				

БГРУ 200.01.00

Катушка

Лит.	Масса	Масштаб
Лист	Листов 1	

Институт Мосгазниипроект

БГРУ 200. 01. 00СБ

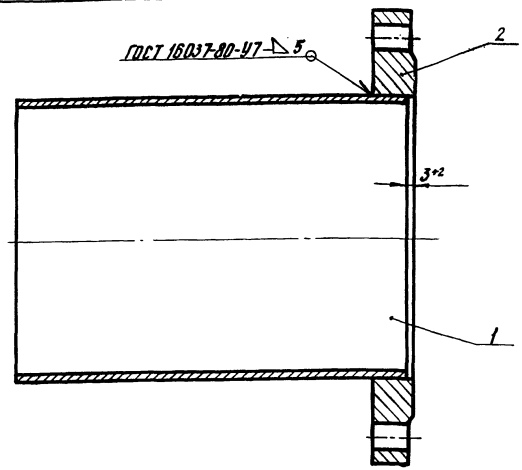

1. Катушку подвергнуть гидравлическим испытаниям на прочность давлением 1,5 МПа (15 кгс/см²) и плотность давлением 1,2 МПа (12 кгс/см²)
2. Продолжительность испытания на прочность и плотность определяется временем, необходимым для осмотра мест сварки, но не менее 1 мин. на каждое испытание. При этом падение давления не допускается.
3. * Размер для справок.

Инв.№ подл. | Подпись и дата | Взам. инв.№ | Инв.№ дубл. | Подпись и дата

Изм.	Лист	№ докум.	Подп.	Дата
Разраб.		Гулина		11.89
Провер.		Васильевич		11.89
Т.контр.				
Н.контр.		Васильевич		11.89
ГИП				

БГРУ 200.01.00СБ

Катушка
Сборочный чертеж

Лит.	Масса	Масштаб
И	16,4	1:2,5
Лист	Листов 1	

Институт Мосгазниипроект

Копировал Формат А1

Формат	Зона	Поз.	Обозначение	Наименование	Кол.	Примечание
				Документация		
А3			БГРУ 200.02.00СБ	Сборочный чертеж		
				Детали		
А4		1	БГРУ 200. 02. 01	Труба	1	
А4		2	БГРУ 200. 02. 02	Трубка	1	
А4		3	БГРУ 200. 02. 03	Трубка	1	
А4		4	БГРУ 200. 02. 04	Ниппель	1	
А4		5	БГРУ 200. 02. 05	Штуцер	1	
А4		6	БГРУ 200. 02. 06	Фланец (заготовка-фланец 1-200-16 ст 25 ГОСТ 12870-80)	1	
				Стандартные изделия		
		7		Фланец Ц-20-25 ст 25 ГОСТ 12820-80	1	
		8		Фланец 1-200-16 ст 25 ГОСТ 12820-80	1	

Изм	Лист	N Докум.	Подп.	Дата
Разраб.		Гулина		11.89
Провер.		Носилевич		11.89

БГРУ 200. 02. 00

Катушка

Лит.	Лист	Листов
И		1

Институт

Подпись и дата | Инв. № дубл. | Взам. инв. № | Подпись и дата | Инв. № дубл. | Подпись и дата

БГРУ 200. 02. 01

12,5

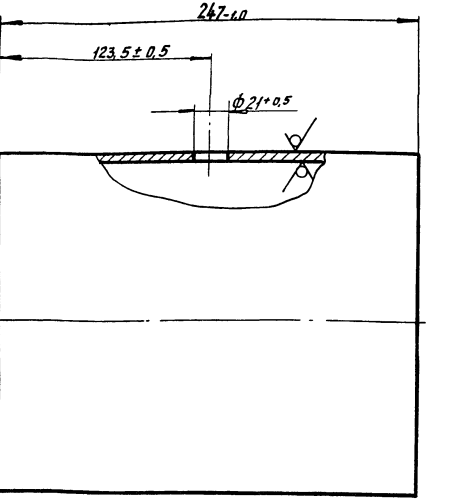

Изм	Лист	N Докум.	Подп.	Дата
Разраб.		Гулина		11.89
Провер.		Носилевич		11.89
Т. контр.				
Н. контр.		Носилевич		11.89

БГРУ 200. 02. 01

Труба

Лит.	Масса	Масштаб
И	5,24	1:2

Лист | Листов 1

Труба 219×4,0 ГОСТ 10704-76

Институт 24051-19... 56

БГРУ200.02.00СБ

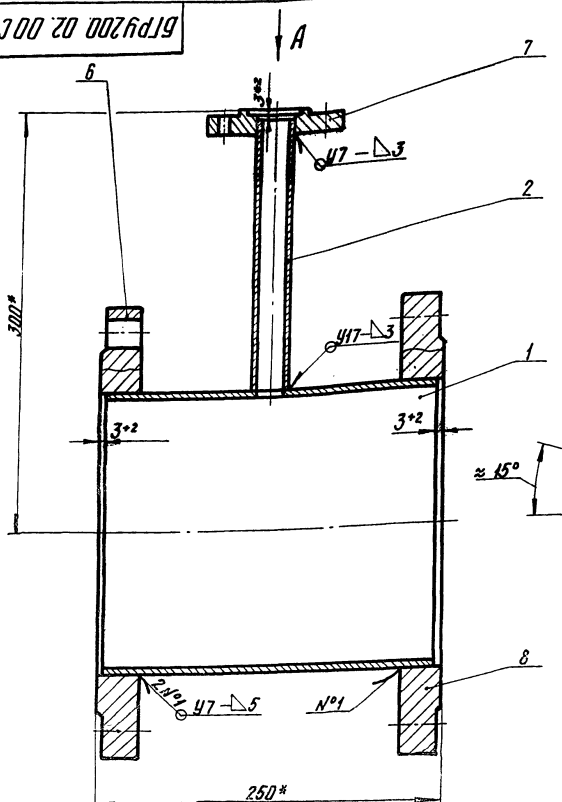

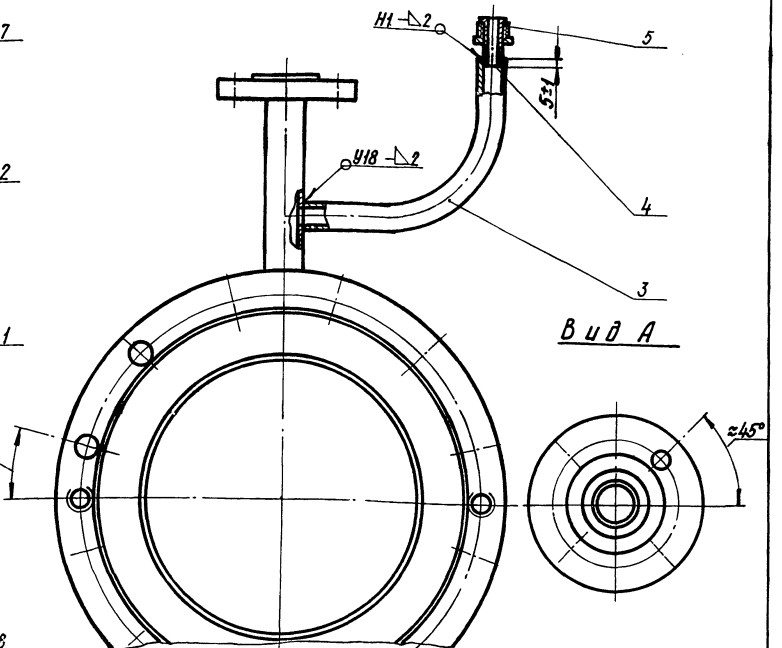

Вид А

1. Катушку подвергнуть гидравлическим испытаниям на прочность давлением 1,5 мПа (15 кгс/см²) и плотность давлением 1,2 мПа (12 кгс/см²)
2. Продолжительность испытания на прочность и плотность определяется временем, необходимым для осмотра мест сварки,

но не менее 1 мин. на каждое испытание. При этом падение давления не допускается.

3. Сварные швы по ГОСТ 16037-80
4. *Размеры для справок

Изм.	Лист	№ докум.	Подп.	Дата	БГРУ 200.02.00СБ		
Разраб.		Ушлина		11.89	Катушка	Лит.	Масса	Масштаб
Провер.		Васильевич		11.89	Сборочный чертеж	И	26,9	1:2,5
Т.контр.						Лист	Листов 1
Н.контр.		Васильевич		11.89		Институт	
Утв.					24051-19 57	МосгазНИИпроект	

Инв.№ подл. | Подпись и дата | Взам.инв.№ | Инв.№ дубл. | Подпись и дата

БГРУ200.02.02

12,5

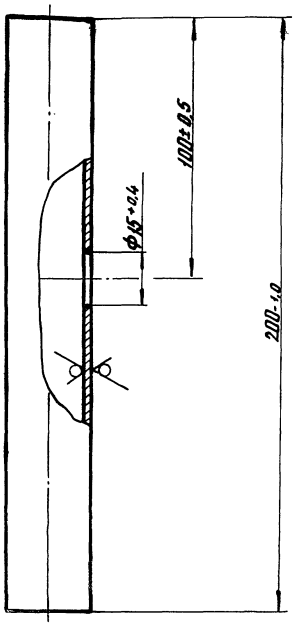

Изм.	Лист	N докум.	Подп.	Дата
Разраб.		Гулина		11.89
Провер.		Иосилевич		11.89
Т.контр.				
Н.контр.		Иосилевич		11.89
Утв.				

Труба

Лит. | Масса | Масштаб
И | 0,28 | 1:1

Лист | Листов 1

Труба 25х2,0 ГОСТ 10704-76 В-20 ГОСТ 10705-80

Институт Мосгазпроект

Инв.№ подл. | Подпись и дата | Взам.инв.№ | Инв.№ дубл. | Подпись и дата

БГРУ200.02.03

12,5

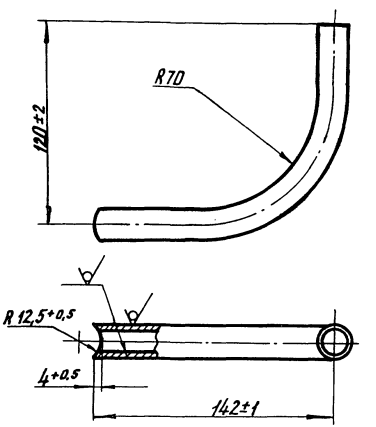

24051-19 58

Изм.	Лист	N докум.	Подп.	Дата
Разраб.		Гулина		11.89
Провер.		Иосилевич		11.89
Т.контр.				
Н.контр.		Иосилевич		11.89
Утв.				

Труба

Лит. | Масса | Масштаб
И | 0,1 | 1:1

Лист | Листов 1

Труба 18х1,2 ГОСТ 10704-76 В-20 ГОСТ 10705-80

Институт Мосгазпроект

Инв.№ подл. | Подпись и дата | Взам.инв.№ | Инв.№ дубл. | Подпись и дата

БГРУ 200. 02. 04

6,3

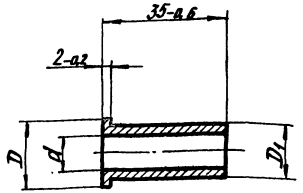

Обозначение	D, мм	D1, мм	d, мм	Масса, кг
БГРУ 200. 02. 04	18-0,5	15-0,6	10-0,4	0,03
—01	24-0,5	18-0,5	15-0,6	0,07

Изм. Лист	N докум.	Подп.	Дата	
Разраб.	Гулина		11.89	
Пров.	Носилевич		11.89	
Т. контр.				
Н. контр.	Носилевич		11.89	
Утв.				

БГРУ 200. 02. 04

Ниппель

Лит.	Масса	Масштаб
И	Сн. табл.	1:1
Лист	Листов 1	

Сталь 20-4-Б ГОСТ 1050-74

Институт Мосгазниипроект

Инв. № подл. | Подпись и дата | Взам. инв. № | Инв. № дубл. | Подпись и дата

БГРУ 200. 02. 05

12,5

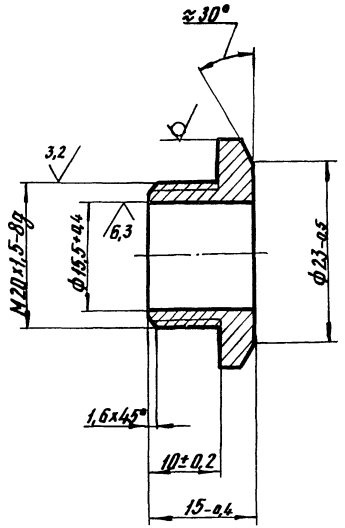

Изм. Лист	N докум.	Подп.	Дата	
Разраб.	Гулина		11.89	
Пров.	Носилевич		11.89	
Т. контр.				
Н. контр.	Носилевич		11.89	
Утв.				

БГРУ 200. 02. 05

Штуцер

Лит.	Масса	Масштаб
И	0,03	2:1
Лист	Листов 1	

Шестигранник 45-В ГОСТ 1051-73

Институт Мосгазниипроект

24051-19 — 59

Инв. № подл. | Подпись и дата | Взам. инв. № | Инв. № дубл. | Подпись и дата

БГРУ 200.02.06

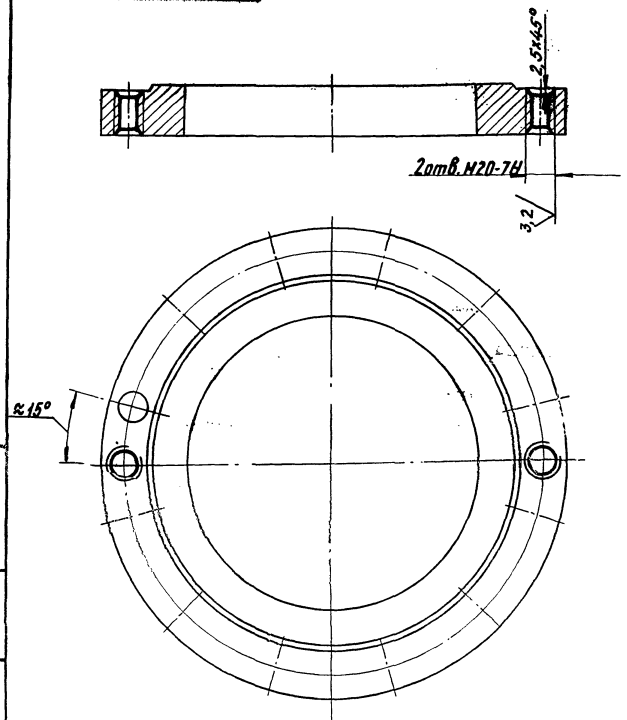

Изм.	Лист	№ Докум.	Подп.	Дата
Разраб.		Гулина		11.89
Провер.		Носилевич		11.89
Т.контр.				

Фланец

Лит.	Масса	Масштаб
И	10,1	1:2,5

Лист | Листов 1

Заготовка

Институт

БГРУ 200.02.06

Формат	Зона	Поз.	Обозначение	Наименование	Кол.	Примечание
						60.
				Документация		
А3			БГРУ 200.03.00СБ	Сборочный чертеж		
				Детали		
БЧ		1	БГРУ 200.03.01	Труба		
				Труба $\frac{57\times2,0\ ГОСТ10704-76}{В-10\ ГОСТ10705-80}$		
				L = 194-1,2	1	1,1кг
А4		2	БГРУ 200.02.06	Фланец (заготовка-фланец		
				1-200-16 ст 25 ГОСТ12820-80)	1	
				Стандартные изделия		
		3		Фланец 1-200-16 ст 25		
				ГОСТ12820-80	1	

Изм.	Лист	№ Докум.	Подп.	Дата
Разраб.		Гулина		11.89
Провер.		Носилевич		11.89
Н.контр.		Носилевич		11.89
Утв.				

Катушка

24051-19 60

БГРУ 200.03.00

Лит.	Лист	Листов
И		1

Институт

Мосгаз НИИпроект

Формат А4

Подпись и дата | Инв. № дубл. | Взам. инв. № | Подпись и дата | Инв. № подл.

БГРУ 200.03.00СБ

А – А

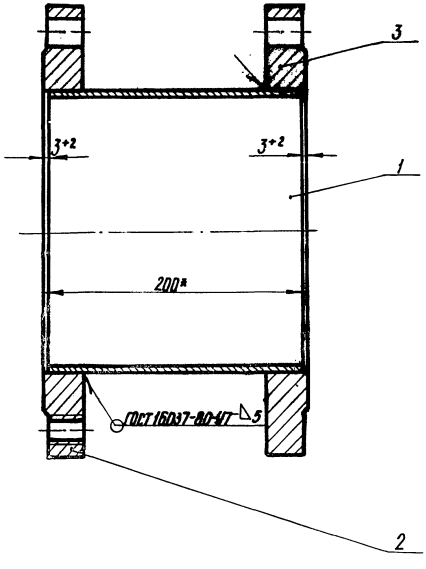

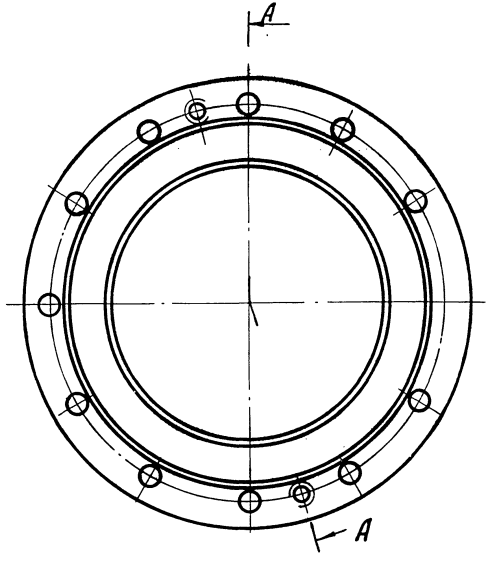

1. Катушку подвергнуть гидравлическим испытаниям на прочность давлением 1,5 мПа (15 кгс/см²) и плотность давлением 1,2 мПа (12 кгс/см²).
2. Продолжительность испытания на прочность и плотность определяется временем, необходимым для осмотра мест сварки, но не менее 1 мин. на каждое испытание.
   При этом падение давления не допускается.
3. * Размер для справок

Инв.№ подл.	Подпись и дата	Взам. инв.№	Инв.№ дубл.	Подпись и дата			

					БГРУ 200.03.00СБ			
Изм.	Лист	№ докум.	Подп.	Дата	Катушка	Лит.	Масса	Масштаб
Разраб.		Гулина		11.89				
Провер.		Василевич		11.89	Сборочный чертеж	И	21,3	1:2,5
Т.контр.						Лист	Листов 1	
Н.контр.		Василевич		11.89		Институт Мосгазпроект		
Утв.								

Копировал: Е. Г. 24054-19 61 Формат А3

Формат	Зона	Поз.	Обозначение	Наименование	Кол.	Примечание
				Документация		
А4			БГРУ 200.04.00СБ	Сборочный чертеж		
				Детали		
Б4		1	БГРУ 200.04.01	Труба L=145-1,0		
				Труба 25×2,0 ГОСТ 10704-76 / В-20 ГОСТ 10705-80	1	0,17кг
				Стандартные изделия		
		2		Фланец 4-20-25 ст25 ГОСТ 12820-80		

Изм.	Лист	№ докум.	Подп.	Дата
Разраб.		Гулина		11.89
Провер.		Иосилевич		11.89
Т. контр.		Иосилевич		11.89
Утв.				

БГРУ 200.04.00

Катушка

Лит.	Лист	Листов
И		1

Институт МосгазНИИпроект

Инв. № подл. | Подпись и дата | Взам. инв. № | Инв. № дубл. | Подпись и дата

Формат А4

БГРУ 200.04.00СБ

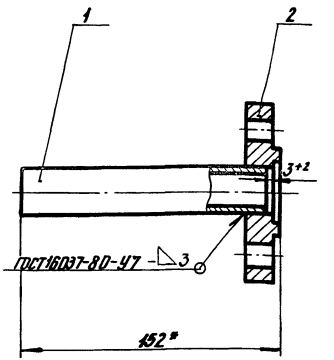

1. Катушку подвергнуть гидравлическим испытаниям на прочность давлением 1,5 МПа (15 кгс/см²) и плотность 1,2 МПа (12 кгс/см²)
2. Продолжительность испытания на прочность и плотность определяется временем необходимым для осмотра мест сварки, но не менее 1 мин. на каждое испытание. При этом падение давления не допускается.
3. * Размеры для справок

Изм.	Лист	№ докум.	Подп.	Дата
Разраб.		Гулина		11.89
Провер.		Иосилевич		11.89
Т. контр.				
Н. контр.		Иосилевич		11.89
Утв.				

БГРУ 200.04.00СБ

Катушка
Сборочный чертеж

Лит.	Масса	Масштаб
И	1,34	1:2

Лист | Листов 1

Институт МосгазНИИпроект

Инв. № подл. | Подпись и дата | Взам. инв. № | Инв. № дубл. | Подпись и дата

Копировал: 24051-19-62 Формат А1

Формат	Зона	Поз.	Обозначение	Наименование	Кол.	Примечание
				Документация		
А4			БГРУ 200. 05. 00СБ	Сборочный чертеж		
				Детали		
А4		1	БГРУ 200. 05. 01	Труба	1	
А4		2	БГРУ 200. 05. 02	Заглушка	1	
А4		3	БГРУ 200. 05. 03	Патрубок	4	

Инв. № подл. | Подпись и дата | Взам. инв. № | Инв. № дубл. | Подпись и дата

Изм.	Лист	№ докум.	Подп.	Дата
Разраб.		Гулина		11.89
Провер.		Носилевич		11.89
Н. контр.		Носилевич		11.89
Утв.				

БГРУ 200. 05. 00

Коллектор

Лит.	Лист	Листов
И		1

Институт Мосгазниипроект

Формат А4

БГРУ 200. 05. 00СБ

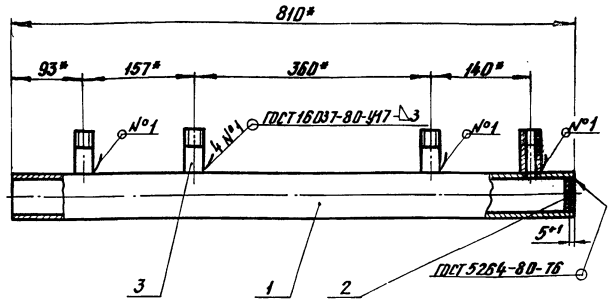

1. Коллектор подвергнуть гидравлическим испытаниям на прочность давлением 0,75 МПа (7,5 кгс/см²) и плотность давлением 0,6 МПа (6кгс/см²).
2. Продолжительность испытания на прочность и плотность определяется временем, необходимым для осмотра мест сварки, но не менее 1мин. на каждое испытание. При этом падение давления не допускается.
3. *Размеры для справок

Инв. № подл. | Подпись и дата | Взам. инв. № | Инв. № дубл. | Подпись и дата

Изм.	Лист	№ докум.	Подп.	Дата
Разраб.		Гулина		11.89
Провер.		Носилевич		11.89
Т. контр.				
Н. контр.		Носилевич		11.89
Утв.				

Коллектор
Сборочный чертеж

БГРУ 200. 05. 00СБ

Лит.	Масса	Масштаб
И	2,61	1:2

Лист	Листов 1

Институт Мосгазниипроект

БГРУ 200. 05. 01

12,5

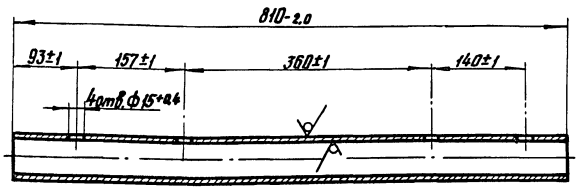

Изм.	Лист	№ докум.	Подп.	Дата
Разраб.		Гулина		11.89
Провер.		Василевич		11.89
Т. контр.				
Н. контр.		Василевич		11.89
Утв.				

БГРУ 200. 05. 01

Труба

Лит.	Масса	Масштаб
И	2,2	1:2

Лист | Листов 1

Институт Мосгазниипроект

Труба 57х2,0 ГОСТ 10704-76 / В-10 ГОСТ 10705-80

Инв. № подл. | Подпись и дата | Взам. инв. № | Инв. № дубл. | Подпись и дата

БГРУ 200. 05. 02

12,5

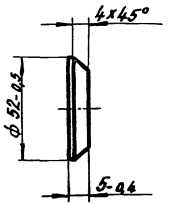

Изм.	Лист	№ докум.	Подп.	Дата
Разраб.		Гулина		11.89
Провер.		Василевич		11.89
Т. контр.				
Н. контр.		Василевич		11.89
Утв.				

БГРУ 200. 05. 02

Заглушка

Лит.	Масса	Масштаб
И	0,08	1:2

Лист | Листов 1

Институт Мосгазниипроект

Сталь 20-4-Б ГОСТ 1050-74 / 24051-19 64

Инв. № подл. | Подпись и дата | Взам. инв. № | Инв. № дубл. | Подпись и дата

БГРУ 200. 05. 03

12,5

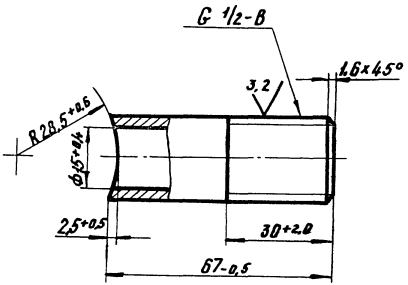

Изм.	Лист	№ докум.	Подп.	Дата
Разраб.		Сулина		11.89
Провер.		Носилевич		11.89
Т. контр.				
Н. контр.		Носилевич		11.89
Утв.				

Патрубок

БГРУ 200. 05. 03

Лит.	Масса	Масштаб
И	0,082	1:1

Лист	Листов 1

Сталь 20-4-Б ГОСТ 1050-74

Институт Мосгазнипроект

Формат А4

Подпись и дата | Инв. № подл. | Взам. инв. № | Инв. № дубл. | Подпись и дата

Формат	Зона	Поз.	Обозначение	Наименование	Кол.	Примечание
						65.
				Документация		
А3			БГРУ 200. 06. 00 СБ	Сборочный чертеж		
				Детали		
А4		1	БГРУ 200. 06. 01	Гайка накидная	1	
Б4		3	БГРУ 200. 06. 02	Труба L = 1212-1,0		
				Труба 18х1,2 ГОСТ 10704-76 / В-20 ГОСТ 10705-80	1	0,6 кг
А4		4	БГРУ 200. 02. 04 – 01	Ниппель	1	

Изм.	Лист	№ докум.	Подп.	Дата
Разраб.		Сулина		11.89
Провер.		Носилевич		11.89
Н. контр.		Носилевич		11.89
Утв.				

Трубка импульсная

БГРУ 200. 06. 00

Лит.	Лист	Листов
И		1

Институт Мосгазнипроект

Подпись и дата | Инв. № подл. | Взам. инв. № | Инв. № дубл. | Подпись и дата

Копировал: Гал 24051-19 65 Формат А4

БГРУ 200.06.00СБ

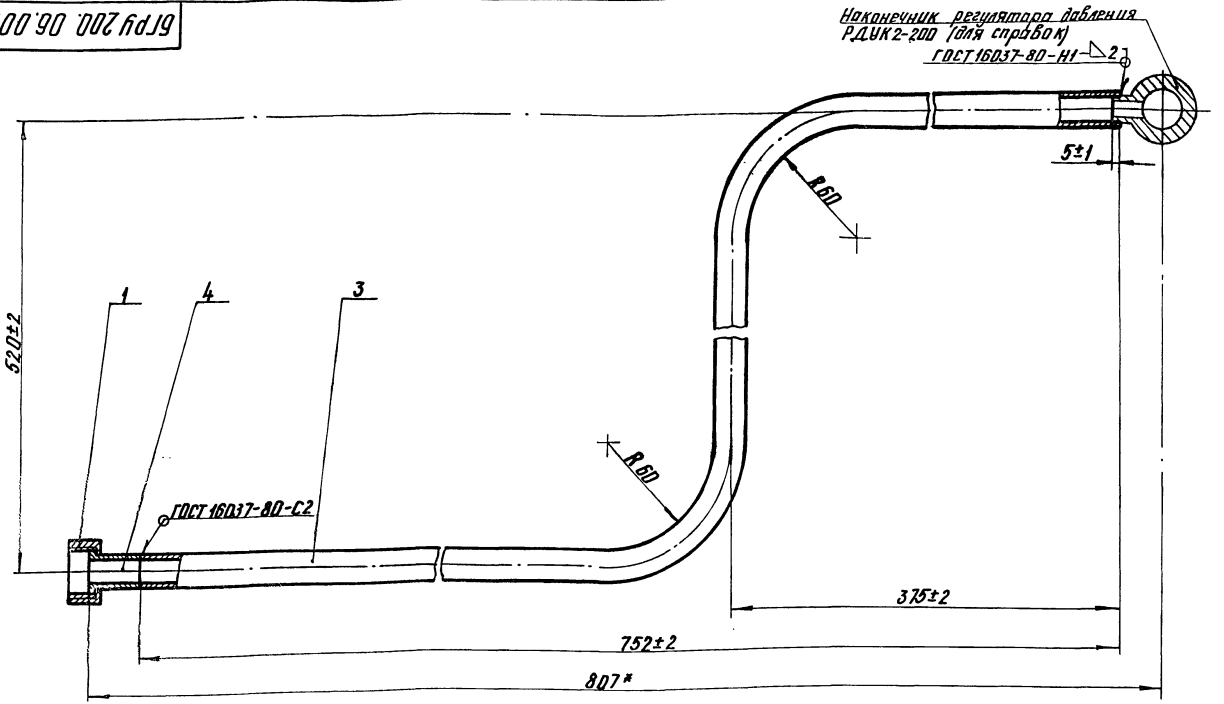

1. Трубку импульсную подвергнуть гидравлическим испытаниям на прочность давлением 0,75 мПа (7,5 кгс/см²) и плотность давлением 0,6 мПа (6 кгс/см²)

2. Продолжительность испытаний на прочность и плотность определяется временем, необходимым для осмотра мест сварки, но не менее 1 мин. на каждое испытание. При этом падение давления не допускается.

3. * Размеры для справок

Изм.	Лист	№ докум.	Подп.	Дата
Разраб.		Гулина		11.89
Провер.		Посилевич		11.89
Т.контр.				
Н.контр.		Посилевич		11.89
Утв.				

БГРУ 200.06.00СБ

Трубка импульсная
Сборочный чертеж

Лит.	Масса	Масштаб
И	0,72	1:2

Лист | Листов 1

Институт МосгазНИИпроект

Инв. № подл. | Подпись и дата | Взам. инв. № | Инв. № дубл. | Подпись и дата

копировал: Ко1 24051-19 66

БГРУ 200. 06. 01

12,5

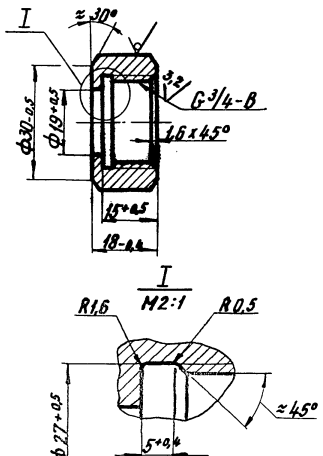

Изм.	Лист	№ докум.	Подп.	Дата
Разраб.		Гулина		11.89
Пров.		Посилевич		11.89
Т. контр.				
Н. контр.		Посилевич		11.89
Утв.				

БГРУ 200. 06. 01

Гайка накидная

Лит.	Масса	Масштаб
И	0,055	1:1

Лист | Листов 1

Шестигранник 32-5 ГОСТ 8560-78 / 45-В ГОСТ 1051-73

Институт Мосгазпроект

Формат А4

Формат	Зона	Поз.	Обозначение	Наименование	Кол.	Примечание
				Документация		
А3			БГРУ 200. 07. 00СБ	Сборочный чертеж		
				Детали		
Б4		1	БГРУ 200. 07. 01	Труба L=1806-з		
				Труба 18х1,2 ГОСТ 11034-76 В-20 ГОСТ 10705-80	1	0,9 кг
А4		2	БГРУ 200. 02. 04 – 01	Ниппель	1	
А4		3	БГРУ 200. 06. 01	Гайка накидная	1	

Изм.	Лист	№ докум.	Подп.	Дата
Разраб.		Гулина		11.89
Пров.		Посилевич		11.89
Н. контр.		Посилевич		11.89
Утв.				

БГРУ 200. 07. 00

Трубка импульсная

Лит.	Лист	Листов
И		1

Институт Мосгазпроект

24051-19 67

БГРУ200.07.00СБ

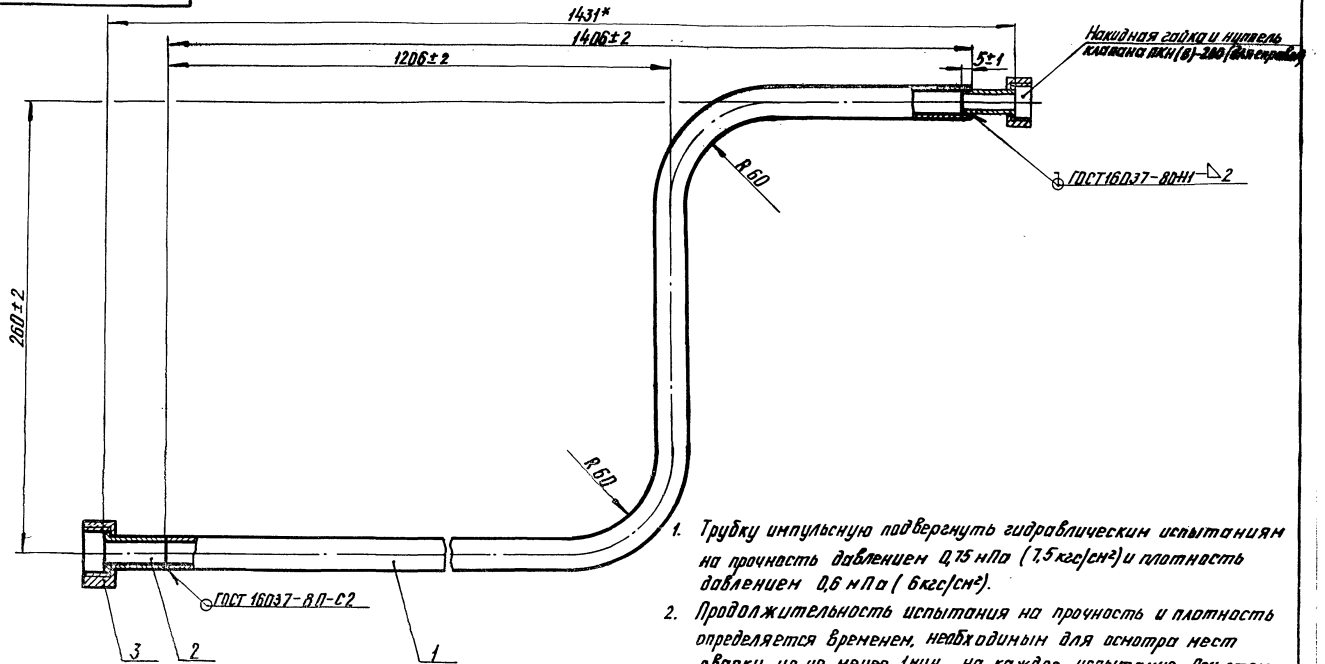

1. Трубку импульсную подвергнуть гидравлическим испытаниям на прочность давлением 0,75 мПа (7,5 кгс/см²) и плотность давлением 0,6 мПа (6 кгс/см²).
2. Продолжительность испытания на прочность и плотность определяется временем, необходимым для осмотра мест сварки, но не менее 1 мин. на каждое испытание. При этом падение давления не допускается.
3. * Размеры для справок

					БГРУ200.07.00СБ		
Изм.	Лист	№ докум.	Подп.	Дата	Трубка импульсная	Лит.	Масса	Масштаб
Разраб.		Гуляева		11.89		И	1,03	1:2
Провер.		Максимович		11.89	Сборочный чертеж	Лист	Листов 1
Т. контр.						Институт	
Н. контр.		Максимович		11.89		Мосгазниипроект	
Утв.					2405-19 68		

Инв. № подл. | Подпись и дата | Взам. инв. № | Инв. № дубл. | Подпись и дата

Формат	Зона	Поз.	Обозначение	Наименование	Кол.	Примечание
				Документация		
А4			БГРУ 200. 08. 00СБ	Сборочный чертеж		
				Детали		
Б4		1	БГРУ 200. 08. 01	Труба L = 752-2,0		
				Труба 18×1,2 ГОСТ 10704-76 / В-20 ГОСТ 10705-80	1	0,38 кг
А4		2	БГРУ 200. 02. 04 – 01	Ниппель	1	
А4		3	БГРУ 200. 06. 01	Гайка накидная	1	

Инв. № подл. | Подпись и дата | Взам. инв. № | Инв. № дубл. | Подпись и дата

Изм.	Лист	№ докум.	Подп.	Дата
Разраб.		Гулина		11.89
Провер.		Иосилевич		11.89
Н. контр.		Иосилевич		11.89
Утв.				

БГРУ 200. 08. 00

Трубка импульсная

Лит.	Лист	Листов
И		1

Институт Мосгазниипроект

БГРУ 200. 08. 00СБ

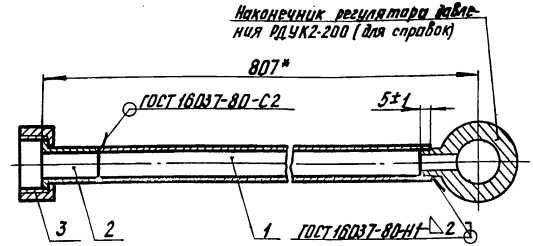

1. Трубку импульсную подвергнуть гидравлическим испытаниям на прочность давлением 0,75 МПа (7,5 кгс/см²) и плотность давлением 0,6 МПа (6 кгс/см²)
2. Продолжительность испытаний на прочность и плотность определяется временем, необходимым для осмотра мест сварки, но не менее 1 мин. на каждое испытание. При этом падение давления не допускается
3. * Размеры для справок

Инв. № подл. | Подпись и дата | Взам. инв. № | Инв. № дубл. | Подпись и дата

Изм.	Лист	№ докум.	Подп.	Дата
Разраб.		Гулина		11.89
Провер.		Иосилевич		11.89
Т. контр.				
Н. контр.		Иосилевич		11.89
Утв.				

БГРУ 200.08.00СБ

Трубка импульсная

Сборочный чертеж

Лит.	Масса	Масштаб
И	0,6	1:2
Лист	Листов 1	

Институт Мосгазниипроект

24051-19 69

Формат	Зона	Поз.	Обозначение	Наименование	Кол.	Примечание
				Документация		
А4			БГРУ 200.09.00СБ	Сборочный чертеж		
				Детали		
БЧ		1	БГРУ 200.09.01	Труба L = 617-2		
				Труба 18×1,2 ГОСТ 10704-76 / В-20 ГОСТ 10705-80	1	0,31 кг
А4		2	БГРУ 200.02.04 – 01	Ниппель	1	
А4		3	БГРУ 200.06.01	Гайка накидная	1	

Изм	Лист	№ Докум.	Подп.	Дата
Разраб.		Гулина		11.89
Провер.		Иосилевич		11.89
Н.контр.		Иосилевич		11.89
Утв.				

БГРУ 200.09.00

Трубка импульсная

Лит.	Лист	Листов
И		1

Институт Мосгаз НИИпроект

Подпись и дата | Инв. № дубл. | Взам. инв. № | Подпись и дата | Инв. № подл.

БГРУ 200.09.00СБ

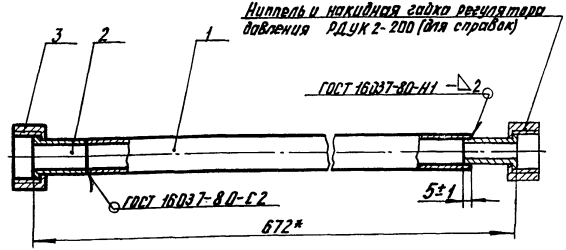

1. Трубку импульсную подвергнуть гидравлическим испытаниям на прочность давлением 0,75 МПа (7,5 кгс/см²) и плотность давлением 0,6 МПа (6 кгс/см²)
2. Продолжительность испытаний на прочность и плотность определяется временем, необходимым для осмотра мест сварки, но не менее 1 мин. на каждое испытание. При этом падение давления не допускается
3. * Размеры для справок

Изм	Лист	№ Докум.	Подп.	Дата
Разраб.		Гулина		11.89
Провер.		Иосилевич		11.89
Т.контр.				
Н.контр.		Иосилевич		11.89
Утв.				

БГРУ 200.09.00СБ

Трубка импульсная
Сборочный чертеж

Лит.	Масса	Масштаб
И	0,5	1:2

Лист | Листов 1

Институт Мосгаз НИИпроект

24051-19 70

Подпись и дата | Инв. № дубл. | Взам. инв. № | Подпись и дата | Инв. № подл.

Формат	Зона	Поз.	Обозначение	Наименование	Кол.	Примечание
				Документация		
А3			БГРУ 200. 10. 00СБ	Сборочный чертеж		
				Детали		
А4		1	БГРУ 200. 10. 01	Уголок	1	
А4		2	БГРУ 200. 10. 02	Уголок	1	
А4		3	БГРУ 200. 10. 03	Швеллер	2	
Б4		4	БГРУ 200. 10. 04	Стойка $L = 460-2$		
				Швеллер 12 ГОСТ 8240-72 / Ст3-1-ГОСТ 535-79	2	4,8 кг
Б4		5	БГРУ 200. 10. 05	Перемычка $L = 2766-2$		
				Швеллер 12 ГОСТ 8240-72 / Ст3-1-ГОСТ 535-79	1	28,8 кг
Б4		6	БГРУ 200. 10. 06	Стойка $L = 264-20$		
				Швеллер 12 ГОСТ 8240-72 / Ст3-1-ГОСТ 535-79	1	2,8 кг
Б4		7	БГРУ 200. 10. 07	Пята (200×200)-1		
				Лист Б-ПН-ГОСТ 19903-74 / Ст3 ГОСТ 14637-79	1	1,9 кг

Инв. № подл. | Подпись и дата | Взам. инв. № | Инв. № дубл. | Подпись и дата

Изм.	Лист	№ докум.	Подп.	Дата
Разраб.		Гуляина		11.89
Провер.		Носилевич		11.89
Н. контр.		Носилевич		11.89
Утв.				

БГРУ 200. 10. 00

Рама

Лит.	Масса	Масштаб
И		
Лист	Листов 1	

Институт Мосгазпроект

БГРУ 200. 10. 01

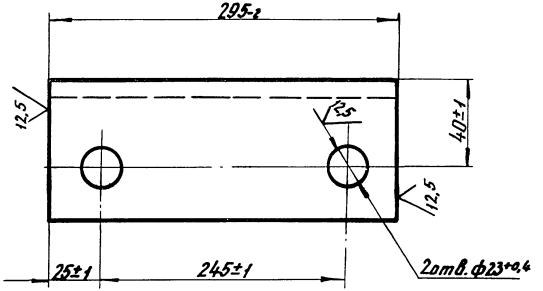

24051-19 41

Изм.	Лист	№ докум.	Подп.	Дата
Разраб.		Гуляина		11.89
Провер.		Носилевич		11.89
Т. контр.				
Н. контр.		Носилевич		11.89
Утв.				

Уголок

Уголок 70×70×5-Б-ГОСТ 8509-72 / Ст3-1-ГОСТ 535-79

Лит.	Масса	Масштаб
И	1,62	1:1
Лист	Листов 1	

Институт Мосгазпроект

Инв. № подл. | Подпись и дата | Взам. инв. № | Инв. № дубл. | Подпись и дата

БГРУ 200.10.00СБ

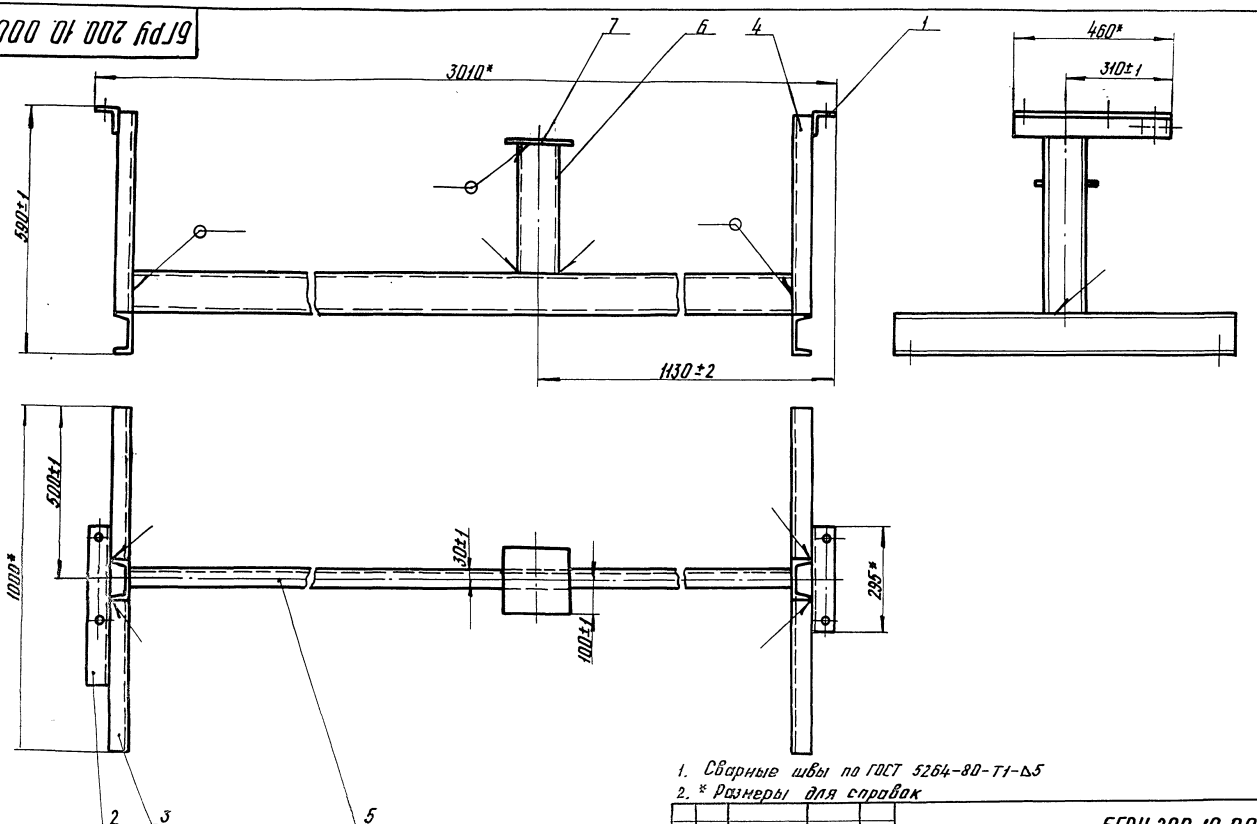

1. Сварные швы по ГОСТ 5264-80-Т1-Δ5
2. * Размеры для справок

					БГРУ 200.10.00СБ			
Изм.	Лист	№ докум.	Подп.	Дата	Рама	Лит.	Масса	Масштаб
Разраб.		Гулина		11.89		И	68	1:1
Провер.		Иосилевич		11.89	Сборочный чертеж	Лист	Листов 1	
Т. контр.						Институт		
Н. контр.		Иосилевич		11.89	24051-19 72	Мосгаз НИИпроект		
Утв.								

Инв. № подл. | Подпись и дата | Взам. инв. № | Инв. № дубл. | Подпись и дата

БГРУ 200.10.02

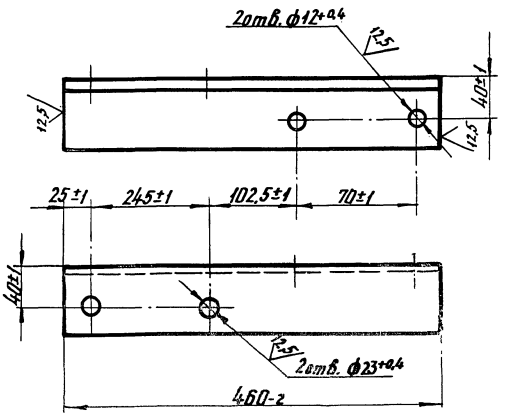

Изм.	Лист	№ докум.	Подп.	Дата
Разраб.		Гулина		11.89
Провер.		Иосилевич		11.89
Т. контр.				
Н. контр.		Иосилевич		11.89
Утв.				

Уголок

Лит.	Масса	Масштаб
И	2,48	1:4

Лист | Листов 1

Уголок 70х70х5-6 ГОСТ 8509-72 / Ст3-1-ГОСТ 535-70

Институт Мосгаз НИИпроект

Формат А4

Подпись и дата | Взам. инв. № | Инв. № дубл. | Подпись и дата | Инв. № подл.

БГРУ 200.10.03

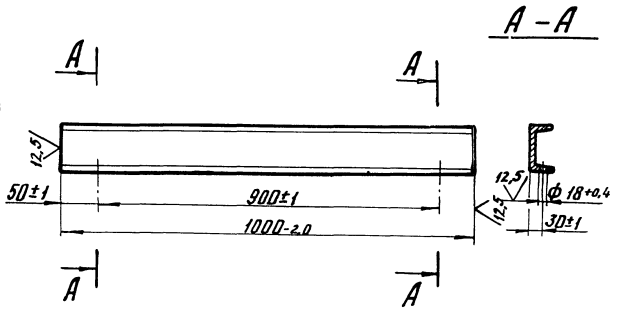

Изм.	Лист	№ докум.	Подп.	Дата
Разраб.		Гулина		11.89
Провер.		Иосилевич		11.89
Т. контр.				
Н. контр.		Иосилевич		11.89
Утв.				

Швеллер

Лит.	Масса	Масштаб
И	10,4	1:10

Лист | Листов 1

Швеллер 12-ГОСТ 8240-72 / Ст3-1-ГОСТ 535-79

Институт Мосгаз НИИпроект

Подпись и дата | Взам. инв. № | Инв. № дубл. | Подпись и дата | Инв. № подл.

БГРУ 200. 11

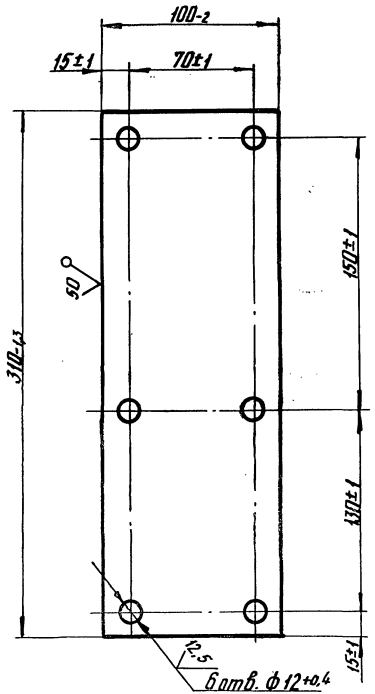

Изм. Лист № докум. Подп. Дата	Косынка	Лит.	Масса	Масштаб
Разраб. Гулина 11.89		И	1,46	1:2
Провер. Василевич 11.89		Лист	Листов 1	
Т. контр.		Институт		
Н. контр. Василевич 11.89	Лист 6-ПН-6.0 ГОСТ 19903-74 Ст3 ГОСТ 14637-79	Мосгазпроект		
Утв.				

Формат А4

БГРУ 200. 12

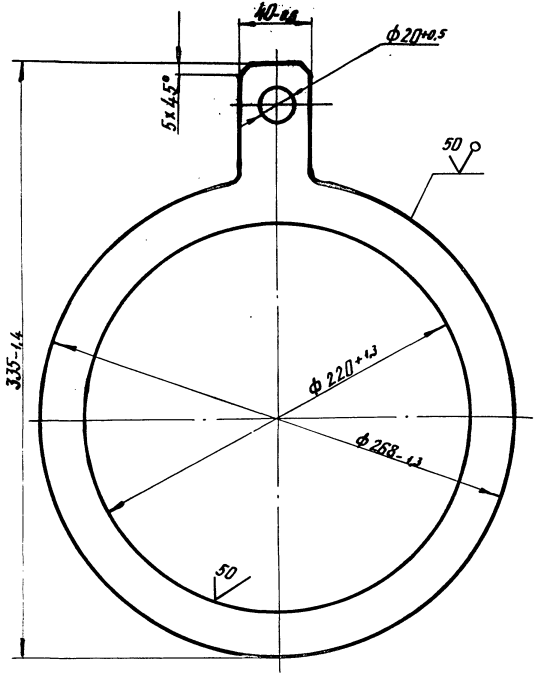

Изм. Лист № докум. Подп. Дата	Кольцо	Лит.	Масса	Масштаб
Разраб. Гулина 11.89		И	1,5	1:2
Провер. Василевич 11.89		Лист	Листов 1	
Т. контр.		Институт		
Н. контр. Василевич 11.89	Лист 6-ПН-10.0 ГОСТ 19903-74 В Ст3сп4 ГОСТ 14637-79	Мосгазпроект		
Утв.				

Копировал: Гид 24051-19 74 Формат А1

БГРУ 200. 13

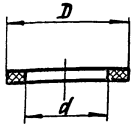

Обозначение	D, мм	d, мм	Масса, кг
БГРУ 200. 13	18	10	0,0006
-01	24	15	0,0008
-02	50	35	0,0032
-03	268	220	0,0578

Размеры обеспеч. инструментом

Изм.	Лист	№ докум.	Подп.	Дата
Разраб.		Гулина		11.89
Провер.		Посилевич		11.89
Т. контр.				
Н. контр.		Посилевич		11.89
Утв.				

БГРУ 200. 13

Прокладка

Лит.	Масса	Масштаб
И	Сн. табл.	—

Паронит ПМБ 2,0 ГОСТ 481-80

Лист | Листов 1

Институт Мосгазнипроект

Формат А4

БГРУ 200. 14

Рис. 1

12,5

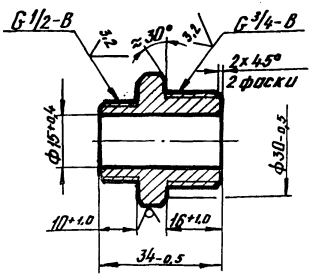

Рис. 2

Остальное - см. рис. 1

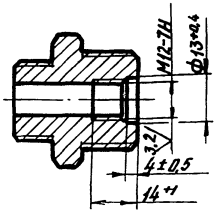

Обозначение	Рис.	Масса, кг
БГРУ 200. 14	1	0,104
-01	2	0,125

24051-19 75

Изм.	Лист	№ докум.	Подп.	Дата
Разраб.		Гулина		11.89
Провер.		Посилевич		11.89
Т. контр.				
Н. контр.		Посилевич		11.89
Утв.				

БГРУ 200. 14

Штуцер

Лит.	Масса	Масштаб
И	Сн. табл.	1:1

Шестигранник 32-5 ГОСТ 8560-78 45-В ГОСТ 1051-73

Лист | Листов 1

Институт Мосгазнипроект

БГРУ 200. 15

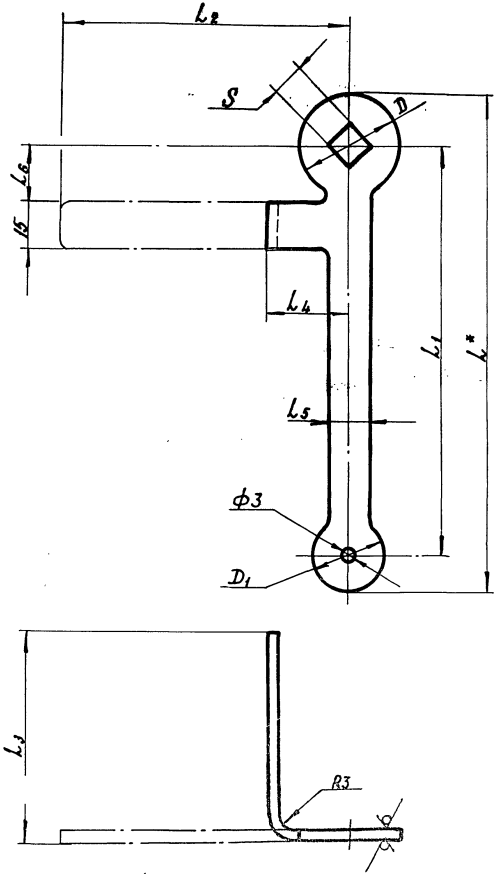

Размеры в мм

Обозначение	Dy крана	S	D	D_1	L*	L_1	L_2	L_3	L_4	L_5	L_6	Масса, кг
БГРУ 200. 15	15	12^{+1}	24_{-1}	20_{-1}	127	105±1	68±1	50_{-2}	20±1	10_{-1}	14±1	0,06
—01	20	14^{+1}	28_{-1}	22_{-1}	135	120±1	83±1	60_{-2}	25±1	12_{-1}	16±1	0,07
—02	25	16^{+1}	30_{-1}	24_{-1}	157	130±1	98±1	70_{-2}	30±1	14_{-1}	21±1	0,09
—03	32	18^{+1}	36_{-1}	26_{-1}	176	145±1	113±1	80_{-2}	35±1	16_{-1}	25±1	0,11
—04	40	20^{+1}	40_{-1}	28_{-1}	194	160±1	128±1	90_{-2}	40±1	18_{-1}	30±1	0,13
—05	50	27^{+1}	52_{-1}	28_{-1}	220	180±1	146±1	100_{-2}	45±1	18_{-1}	35±1	0,16

1. Неуказанные радиусы R 3мм
2. * Размер для справок

24051-19 (76)

Изм.	Лист	№ докум.	Подп.	Дата
Разраб.		Гулина		11.89
Провер.		Носилевич		11.89
Т. контр.				
Н-к. цехо				
Н. контр.		Носилевич		11.89
Утв.				

БГРУ 200. 15

Ключ комбинированный

Лит.	Масса	Масштаб
И	Сн. табл.	—

Лист Листов 1

Лист Б-ПН-3.0 ГОСТ 19903-74 / 1-IV ГОСТ 16523-70

Институт Массаз НИИпроект

Инв. № подл. | Подп. и дата | Взам. инв. № | Инв. № дубл. | Подпись и дата

gost.e-ecolog.ru