Типовая документация на конструкции, изделия и узлы зданий и сооружений

Серия 5.903-15

Блоки тепломеханического оборудования для котельных с водогрейными котлами

Выпуск 10-1

Блоки газооборудования

Блоки фильтров БФГ 50,100,200

Рабочие чертежи

СФ ЦИТП 620062, г.Свердловск, ул.Чебышева, 4
Зак. 4078 инв. 24051-18 тираж 450
Сдано в печать 2.07. 1990 Цена 4-86

gost.e-ecolog.ru

Типовая документация на конструкции, изделия и узлы зданий и сооружений

Серия 5.903-15

Блоки тепломеханического оборудования для котельных с водогрейными котлами

Выпуск 10-1

Блоки газооборудования
Блоки фильтров БФГ 50,100,200

Рабочие чертежи

Разработан
институтом „МосгазНИИпроект"
Главный инженер института Маевский
Главный инженер проекта Иосилевич

Утверждены и введены в действие
Минмонтажспецстроем СССР
с 01.01.90, протоколом от 22.11.89

© ЦИТП Госстроя СССР, 1990

Обозначение	Наименование	Стр.
	Содержание	2
БФГ 50.00	Блок фильтра	4
БФГ 50.00СБ	Блок фильтра	5
БФГ 50.01.00	Катушка	6
БФГ 50.01.00СБ	Катушка	6
БФГ 50.02.00	Катушка	7
БФГ 50.02.00СБ	Катушка	7
БФГ 50.02.01	Фланец	8
БФГ 50.03.00	Коллектор	8
БФГ 50.03.00 СБ	Коллектор	9
БФГ 50.04.00	Коллектор	10
БФГ 50.04.01	Бобышка	10
БФГ 50.04.00 СБ	Коллектор	11
БФГ 50.04.02	Ниппель	12
БФГ 50.04.03	Штуцер	12
БФГ 50.04.04	Труба	13
БФГ 50.05.00	Колено	13
БФГ 50.05.00 СБ	Колено	14
БФГ 50.05.01	Трубка	15
БФГ 50.05.02	Отвод	15
БФГ 50.06.00	Колено	16
БФГ 50.06.00 СБ	Колено	16
БФГ 50.07.00	Трубка импульсная	17
БФГ 50.07.01	Гайка накидная	17
БФГ 50.05.04	Ниппель	18
БФГ 50.08.00	Рама	18
БФГ 50.08.00 СБ	Рама	19
БФГ 50.08.01	Швеллер	20
БФГ 50.08.02	Уголок	20
БФГ 50.08.03	Уголок	21
БФГ 50.10	Заглушка	21
БФГ 50.11	Кольцо	22

Продолжение

Обозначение	Наименование	Стр.
БФГ 50.12	Прокладка	22
БФГ 100.00	Блок фильтра	23
БФГ 100.00 СБ	Блок фильтра	24
БФГ 100.01.00	Катушка	26
БФГ 100.01.00СБ	Катушка	26
БФГ 100.02.00	Катушка	27
БФГ 100.02.00 СБ	Катушка	27
БФГ 100.02.01	Фланец	28
БФГ 100.03.00	Коллектор	28
БФГ 100.03.00 СБ	Коллектор	29
БФГ 100.03.01	Труба	30
БФГ 100.03.02	Труба	30
БФГ 100.04.00	Колено	31
БФГ 100.04.01	Трубка	31
БФГ 100.04.00 СБ	Колено	32
БФГ 100.04.02	Ниппель	33
БФГ 100.04.03	Штуцер	33
БФГ 100.04.05	Отвод	34
БФГ 100.05.00	Колено	34
БФГ 100.05.00 СБ	Колено	35
БФГ 100.06.00	Коллектор	35
БФГ 100.06.00 СБ	Коллектор	36
БФГ 100.06.01	Ниппель	37
БФГ 100.06.02	Бобышка	37
БФГ 100.06.03	Тройник	38
БФГ 100.07.00	Трубка импульсная	38
БФГ 100.07.01	Гайка накидная	39
БФГ 100.08.00	Опора	39
БФГ 100.08.00СБ	Опора	40
БФГ 100.08.01	Швеллер	40
БФГ 100.09	Прокладка	41

Продолжение

Обозначение	Наименование	Стр.
БФГ 100. 08. 02	Уголок	41
БФГ 100. 10	Кольцо	42
БФГ 100. 11	Заглушка	42
БФГ 200. 00	Блок фильтра	43
БФГ 200. 00 СБ	Блок фильтра	44
БФГ 200. 01. 00	Коллектор	45
БФГ 200. 01. 01	Труба	45
БФГ 200. 01. 00 СБ	Коллектор	46
БФГ 200. 01. 02	Труба	47
БФГ 200. 02. 00	Коллектор	47
БФГ 200. 02. 00 СБ	Коллектор	48
БФГ 200. 02. 01	Фланец	49
БФГ 200. 02. 02	Ниппель	49
БФГ 200. 02. 03	Штуцер	50
БФГ 200. 02. 05	Бабышка	50
БФГ 200. 02. 06	Тройник	51
БФГ 200. 03. 00	Колено	51
БФГ 200. 03. 00 СБ	Колено	52

Продолжение

Обозначение	Наименование	Стр.
БФГ 200. 03. 01	Трубка	53
БФГ 200. 03. 02	Отвод	53
БФГ 200. 04. 00	Колено	54
БФГ 200. 05. 00	Тройник	54
БФГ 200. 04. 00 СБ	Колено	55
БФГ 200. 05. 00 СБ	Тройник	56
БФГ 200. 05. 01	Фланец	57
БФГ 200. 06. 00	Трубка импульсная	57
БФГ 200. 06. 01	Гайка накидная	58
БФГ 200. 07. 00	Подставка	58
БФГ 200. 07. 00 СБ	Подставка	59
БФГ 200. 07. 01	Уголок	59
БФГ 200. 07. 02	Швеллер	60
БФГ 200. 08	Прокладка	60
БФГ 200. 09	Кольцо	61
БФГ 200. 10	Заглушка	61
БФГ 200. 11	Заглушка	62
БФГ 200. 12	Кольцо	62

Формат	Зона	Поз.	Обозначение	Наименование	Кол.	Примечание
				Документация		
А3			БФГ 50. 00 СБ	Сборочный чертеж		
А4			БГ.0. 00 Д	Указания по применению и изготовлению		
				Сборочные единицы		
А4		1	БФГ 50. 01. 00	Катушка	1	
А4		2	БФГ 50. 02. 00	Катушка	1	
А4		3	БФГ 50. 03. 00	Коллектор	1	
А4		4	БФГ 50. 04. 00	Коллектор	1	
А4		5	БФГ 50. 05. 00	Колено	1	
А4		6	БФГ 50. 06. 00	Колено	1	
А4		7	БФГ 50. 07. 00	Трубка импульсная	2	
А4		8	БФГ 50. 08. 00	Рама	1	
				Детали		
А4		10	БФГ 50. 10	Заглушка	1	
А4		11	БФГ 50. 11	Кольцо	3	
А4		12	БФГ 50. 12	Прокладка	8	
		13	-01	Прокладка	2	
		14	-02	Прокладка	11	
А4		15	БФГ 50. 05. 04	Ниппель	2	
А4		16	БФГ 50. 07. 01	Накидная гайка	2	
				Стандартные изделия		
				Вентили запорные проходные и угловые стальные ГОСТ 10944-75		
		17		Угловой, исполнение 1, Ду6	2	15с 13бк1
		18		Фланцевый, исполнение Ду20	1	15с 12п2

Инв.№ подл. | Подпись и дата | Взам. инв.№ | Инв.№ дубл. | Подпись и дата

Изм.	Лист	№ докум.	Подп.	Дата
Разраб.		Гулина		10.99
Drабер		Искиевич		11.99
Н. контр.		Чо-илевич		11.99
Утв.				

БФГ 50. 00

Блок фильтра

Лит.	Масса	Масштаб
И		

Лист	Листов
1	2

Институт Мосгазниипроект

Копировал: Ред. Формат А4

Формат	Зона	Поз.	Обозначение	Наименование	Кол.	Примечание
		19		Задвижка клиновая с выдвижным шпинделем фланцевая Ду50 ГОСТ 10198-78	3	ЗЛК-2-16
				Болты ГОСТ 7798-70		
		20		М12х50. 58. 096	8	
		21		М16х60. 58. 096	24	
		22		М18х70. 58. 096	16	
				Гайки ГОСТ 5915-70		
		24		М10. 5. 096	6	
		25		М12. 5. 096	8	
		26		М16. 5. 096	40	
		27		Хомут 60-Ст3 ГОСТ 24137-80	3	
				Прочие изделия		
		28		Фильтр ФГ9-50-12 ТУ51-746-76	1	
		29		Кран трехходовой натяжной муфтовый с фланцем для контрольного манометра Ду6 ТУ26-07-1061-73	2	4М11Б6-00
		30		Кран пробковый проходной натяжной со сальник фланцевый Ду50 ТУ26-07-1190-78	1	КСР-16
				Комплект 01		
А4			БФГ 50. 11	Кольцо	1	
А4			БФГ 50. 10	Заглушка	3	

Инв.№ подл. | Подпись и дата | Взам. инв.№ | Инв.№ дубл. | Подпись и дата

Изм.	Лист	№ докум.	Подп.	Дата

БФГ 50. 00

Лист 2

Копировал: Ред. 24051-18 5 Формат А4

БФГ 50 00СБ

Серия 5.903-15, вып. 10-1

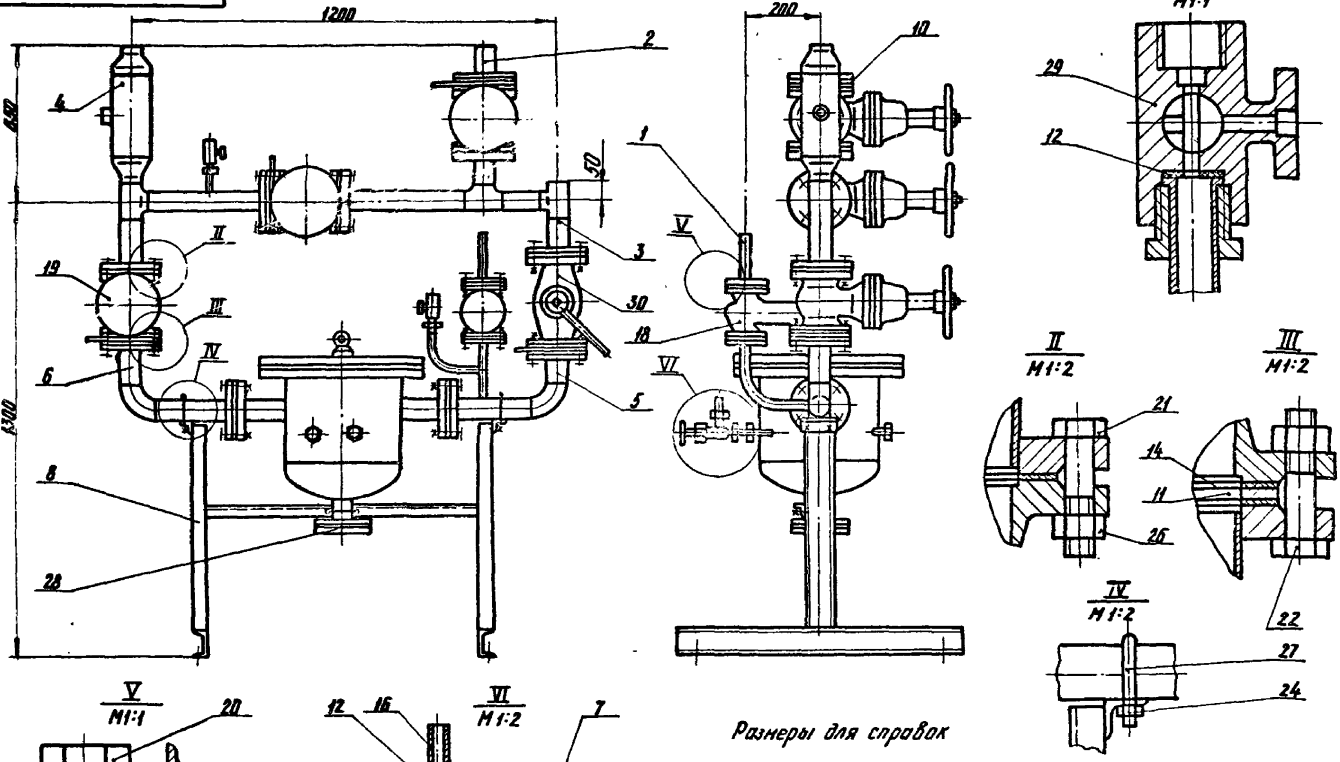

Размеры для справок

					БФГ 50.00СБ			
Изм.	Лист	№ Докум.	Подп.	Дата	Блок фильтра	Лит.	Масса	Масштаб
Разраб.		Гурина				И	271,0	1:10
Провер.		Насилевич			Сборочный чертеж	Лист	Листов 1	
Т. контр.						Институт		
Н. контр.		Насилевич				Магаз НИИпроект		
Утв.								

Инв. № подл. | Подпись и дата | Взам. инв. № | Инв. № дубл. | Подпись и дата

Серия 5.903-15, Вып. 10-1

Формат	Зона	Поз.	Обозначение	Наименование	Кол.	Примечание
				Документация		
А4			БФГ 50.01.00СБ	Сборочный чертеж		
				Детали		
Б4		1	БФГ 50.01.01	Труба L = 145 -4.0		
				Труба 25х2.0 ГОСТ 10704-76 / В-20 ГОСТ 10705-80	1	0,17кг
				Стандартные изделия		
		2		Фланец 4-20-25 ст 25 ГОСТ 12820-80	1	

Инв. № подл. | Подпись и дата | Взам. инв. № | Инв. № дубл. | Подпись и дата

Изм.	Лист	№ докум.	Подп.	Дата
Разраб.		Гулина		11.89
Провер.		Насилевич		11.89
Н. контр.		Насилевич		11.89
Утв.				

БФГ 50.01.00

Катушка

Лит.	Лист	Листов
И		1

Институт Мосгазнипроект

Формат А4

БФГ 50.01.00СБ

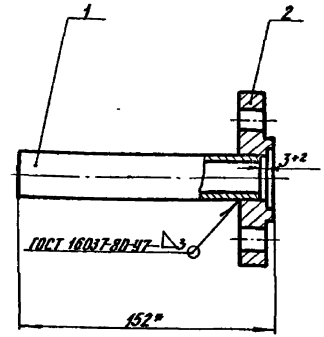

1. Катушку подвергнуть гидравлическим испытаниям на прочность давлением 1,5 МПа (15 кгс/см²) и плотность давлением 1,2 МПа (12 кгс/см²)
2. Продолжительность испытания на прочность и плотность определяется временем, необходимым для осмотра мест сварки, но не менее 1мин. на каждое испытание. При этом падение давления не допускается.
3. * Размеры для справок

Изм.	Лист	№ докум.	Подп.	Дата
Разраб.		Гулина		11.89
Провер.		Насилевич		11.89
Т. контр.				
Н. контр.		Насилевич		11.89
Утв.				

Катушка
Сборочный чертеж

Лит.	Масса	Масштаб
И	4,14	1:2
Лист	Листов 1	

Институт Мосгазнипроект

Инв. № подл. | Подпись и дата | Взам. инв. № | Инв. № дубл. | Подпись и дата

Серия 5.903-15, вып. 10-1

Формат	Зона	Поз.	Обозначение	Наименование	Кол.	Примечание
				Документация		
А4			БФГ 50.02.00СБ	Сборочный чертеж		
				Детали		
А4		1	БФГ 50.02.01	Фланец (заготовка-фланец 1-50-16 ГОСТ 12820-80)	1	
Б4		2	БФГ 50.02.02	Труба L = 127-1		
				Труба 57×2.0 ГОСТ 10704-76 / 8-10 ГОСТ 10705-80	1	0,35 кг

Изм.	Лист	№ докум.	Подп.	Дата
Разраб.		Гулина		11.89
Провер.		Носилевич		11.89
Н. контр.		Носилевич		11.89
Утв.				

БФГ 50.02.00

Катушка

Лит.	Лист	Листов
И		1

Институт Мосгаз НИИпроект

Инв. № подл. | Подпись и дата | Взам. инв. № | Инв. № дубл. | Подпись и дата

формат А4

БФГ 50.02.00СБ

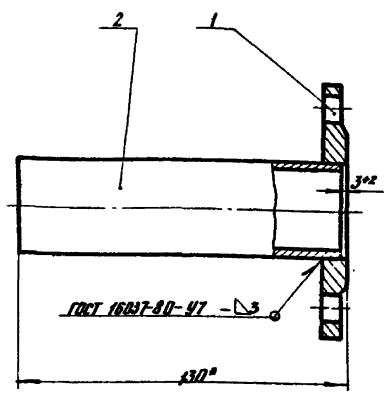

1. Катушку подвергнуть гидравлическим испытаниям на прочность давлением 1,5 МПа (15 кгс/см²) и плотность давлением 1,2 МПа (12 кгс/см²)
2. Продолжительность испытания на прочность и плотность определяется временем, необходимым для осмотра мест сварки, но не менее 1 мин. на каждое испытание. При этом падение давления не допускается.
3. * Размер для справок.

Изм.	Лист	№ докум.	Подп.	Дата
Разраб.		Гулина		11.89
Провер.		Носилевич		11.89
Т. контр.				
Н. контр.		Носилевич		11.89
Утв.				

Катушка
Сборочный чертеж

Лит.	Масса	Масштаб
И	2,93	1:2

Лист | Листов 1

Институт Мосгаз НИИпроект

Инв. № подл. | Подпись и дата | Взам. инв. № | Инв. № дубл. | Подпись и дата

копировал: [illegible] 24051-18 8 формат А4

Серия 5.903-15, вып. 10-1

БФГ 50. 03. 00

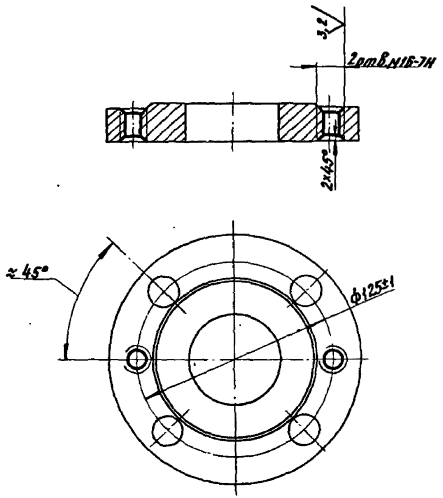

Формат	Зона	Поз.	Обозначение	Наименование	Кол.	Примечание
				Документация		
А3			БФГ 50. 03. 00СБ	Сборочный чертеж		
				Детали		
Б4		1	БФГ 50. 03. 01	Труба L = 105 -1,0		
				Труба 57×2,0 ГОСТ 10704-76 / В-10 ГОСТ 10705-80	1	0,27 кг
Б4		2	БФГ 50. 03. 02	Труба L = 82 -1,0		
				Труба 57×2,0 ГОСТ 10704-76 / В-10 ГОСТ 10705-80	1	0,22 кг
Б4		3	БФГ 50. 03. 03	Труба L = 344 -2,0		
				Труба 57×2,0 ГОСТ 10704-76 / В-10 ГОСТ 10705-80	1	0,94 кг
Б4		4	БФГ 50. 03. 04	Труба L = 117 -1,0		
				Труба 57×2,0 ГОСТ 10704-76 / В-10 ГОСТ 10705-80	1	0,28 кг
				Стандартные изделия		
		5		Фланец 1-50-16 ст 25 ГОСТ 12820-80	2	
		6		Тройник 57×3,0 ГОСТ 17376-85	2	

Инв. № подл. | Подпись и дата | Взам. инв. № | Инв. № дубл. | Подпись и дата

Изм.	Лист	№ докум.	Подп.	Дата	
Разраб.		Гулина		11.89	
Провер.		Носилевич		11.89	
Т.контр.					
Н.контр.		Носилевич		11.89	
Утв.					

Фланец

Лит. И | Масса 2,58 | Масштаб 1:2

Заготовка
Фланец 1-50-16 ст 25 ГОСТ 12820-80

Лист | Листов 1

Институт
Мосгазнипроект

БФГ 50. 02. 01

Формат А4

Изм.	Лист	№ докум.	Подп.	Дата	
Разраб.		Гулина		11.89	
Провер.		Носилевич		11.89	
Н.контр.		Носилевич		11.89	
Утв.					

Коллектор

Лит. И | Лист | Листов 1

Институт
Мосгазнипроект

БФГ 50. 03. 00

Копировал: | Формат А4

БФГ50.03.00СБ

Серия 5.903-15, вып. 10-1

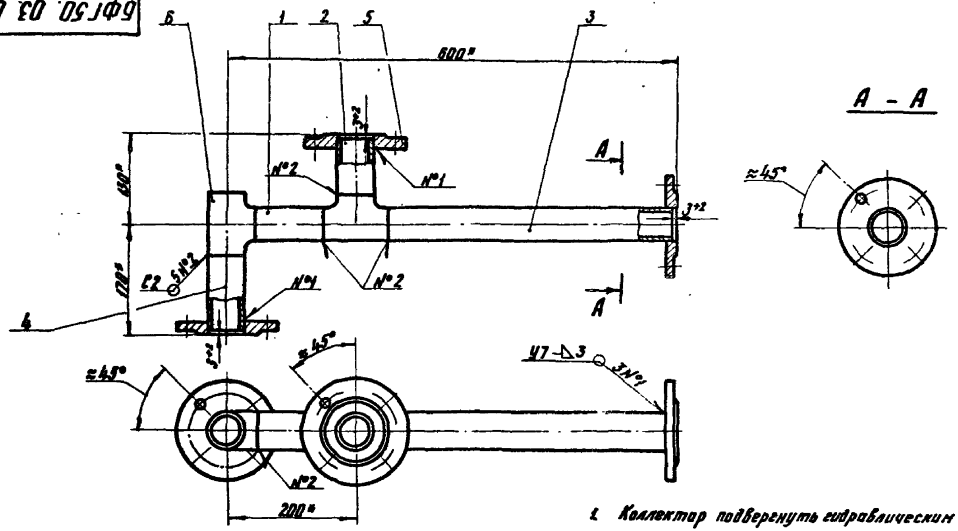

1. Коллектор подвергнуть гидравлическим испытаниям на прочность давлением 1,5 мПа (15 кгс/см²) и плотность давлением 1,2 мПа (12 кгс/см²).
2. Продолжительность испытания на прочность и плотность определяется временем, необходимым для осмотра мест сварки, но не менее 1 мин. на каждое испытание. При этом падение давления не допускается.
3. Сварные швы по ГОСТ 16037-80
4. * Размеры для справок

					БФГ 50.03.00СБ			
Изм.	Лист	№ Докум.	Подп.	Дата	Коллектор	Лит.	Масса	Масштаб
Разраб.		Гулина		11.89		И	8,5	1:5
Провер.		Иосилевич		11.89	Сборочный чертеж	Лист	Листов 1	
Т. контр.						Институт		
Н. контр.		Иосилевич		11.89		МосгазНИИпроект		
Утв.								

Инв. № подл. | Подпись и дата | Взам. инв. № | Инв. № дубл. | Подпись и дата

копировал 24051-18 10 формат А3

Серия 5.903-15, вып. 10-1

Формат	Зона	Поз.	Обозначение	Наименование	Кол.	Примечание
				Документация		
А3			БФГ 50.04.00СБ	Сборочный чертеж		
				Детали		
А4		1	БФГ 50.04.01	Бобышка	1	
А4		2	БФГ 50.04.02	Ниппель	1	
А4		3	БФГ 50.04.03	Штуцер	1	
А4		4	БФГ 50.04.04	Труба	1	
А4		5	— 02	Труба	1	
Б4		6	БФГ 50.04.05	Труба		
				Труба 57×2,0 ГОСТ 10704-76 / В-10 ГОСТ 10705-80		
				L = 157-1,0	1	0,42кг
А4		7	БФГ 50.02.01	Фланец (заготовка-фланец 1-50-16 ст 25 ГОСТ 12820-80)	1	
				Стандартные изделия		
		11		Фланец 1-50-16 ст 25 ГОСТ 12820-80	1	
		12		Переход К 108×4,0-57×3,0 ГОСТ 17378-83	2	
		13		Тройник 57×3,0 ГОСТ 17376-83	1	

Изм	Лист	№ докум.	Подп.	Дата
Разраб.		Гулина		11.89
Провер.		Иосилевич		11.89
Н.контр.		Иосилевич		11.89
Утв.				

БФГ 50.04.00

Коллектор

Лит.	Лист	Листов
Н		1

Институт Мосгаз НИИпроект

Формат А4

Подпись и дата | Инв. № дубл. | Взам. инв. №

Инв. № подл. | Подпись и дата

БФГ 50.04.01

12,5 (√)

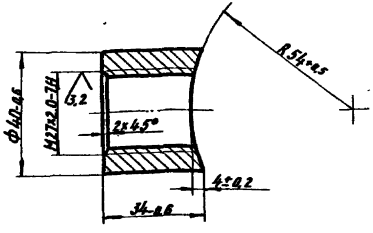

Изм	Лист	№ докум.	Подп.	Дата
Разраб.		Гулина		11.89
Провер.		Иосилевич		11.89
Н.контр.				
Утв.		Иосилевич		11.89

Бобышка

Сталь 20-4-6 ГОСТ 1050-74

Лит.	Масса	Масштаб
Н	0,2	1:1

Лист | Листов 1

Институт Мосгаз НИИпроект

Формат А4

копировал: 24051-18 11

БФГ 50.04.00СБ

Серия 5.903-15, вып. 10-1

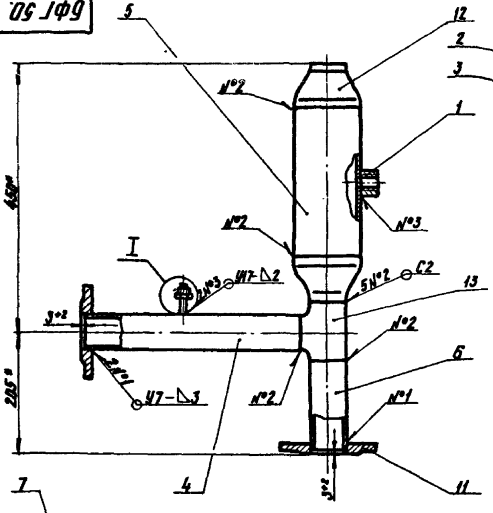

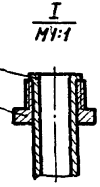

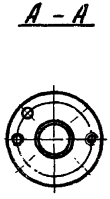

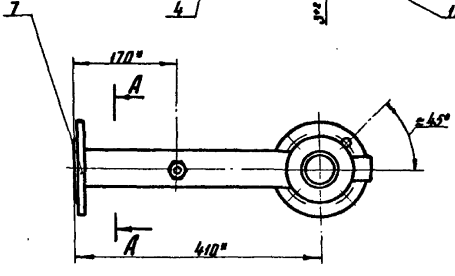

1. Коллектор испытать на прочность водой давлением 1,5 мПа (15 кгс/см²) и плотность воздухом давлением 1,2 мПа (12 кгс/см²).
2. Продолжительность испытания на прочность и плотность определяется временем необходимым для осмотра мест сварки, но не менее 1 мин. на каждое испытание. При этом падение давления не допускается
3. Сварные швы по ГОСТ 18037-80
4. * Размеры для справок

					БФГ 50.04.00СБ			
Изм	Лист	№ докум.	Подп.	Дата	Коллектор Сборочный чертеж	Лит.	Масса	Масштаб
Разраб.		Гулина		11.89		И	11,2	1:5
Провер.		Носилевич		11.89		Лист	Листов 1	
Т. контр.						Институт Мосгоз НИИпроект		
Н. контр.		Носилевич		11.89				
Утв.								

Инв. № подл. | Подпись и дата | Взам. инв. № | Инв. № дубл. | Подпись и дата

копировал: 24051-18 12 формат А3

БФГ 50. 04. 02

12,5

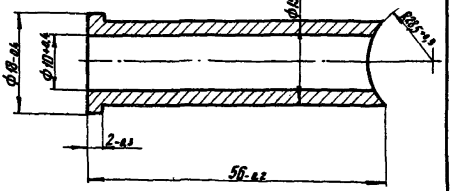

Изм.	Лист	№ докум.	Подп.	Дата
Разраб.		Гурина		И.89
Провер.		Василевич		И.89
Т.контр.				
Н.контр.		Василевич		И.89
Утв.				

Инв.№подл. | Подпись и дата | Взам.инв.№ | Инв.№дубл. | Подпись и дата

Ниппель

Сталь 20-4-б ГОСТ 1050-74

Лит.	Масса	Масштаб
И	0,03	2:1
Лист	Листов 1	

Институт Мосгазниипроект

БФГ 50.04.02

Формат А4

БФГ 50. 04. 03

12,5 (√)

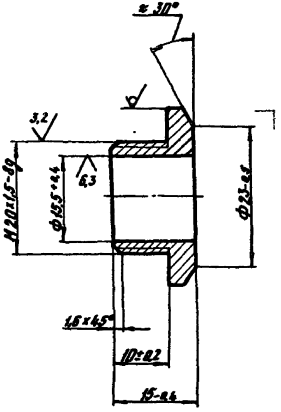

Изм.	Лист	№ докум.	Подп.	Дата
Разраб.		Гурина		И.89
Провер.		Василевич		И.89
Т.контр.				
Н.контр.		Василевич		И.89
Утв.				

Инв.№подл. | Подпись и дата | Взам.инв.№ | Инв.№дубл. | Подпись и дата

Штуцер

Шестигранник 24-5 ГОСТ 8560-78
45-8 ГОСТ 1051-73

Лит.	Масса	Масштаб
И	0,03	2:1
Лист	Листов 1	

Институт Мосгазниипроект

БФГ 50.04.03

Формат А4

БФГ 50. 04. 04

Серия 5.903-15, вып. 10-1

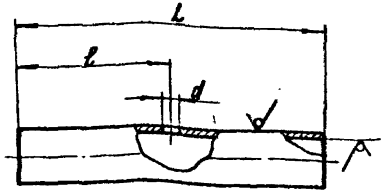

Обозначение	D×S, мм	d, мм	L, мм	l, мм	Масса, мм
БФГ 50. 04.04	57×2,0	$15^{+0,4}$	362-1,5	163±1	0,98
-01		$21^{+0,5}$	220-1,0	97±1	0,60
-02	108×2,5	$28^{+0,5}$	250-1,0	125±1	1,62

Изм.	Лист	№ докум.	Подп.	Дат
Разраб.		Гулина		11.89
Провер.		Носилевич		11.89
Т. контр.				
Н. контр.		Носилевич		11.89
Утв.				

БФГ 50. 04. 04

Труба

Труба D×S ГОСТ 10704-76 / В-10 ГОСТ 10705-80

Лит.	Масса	Масштаб
И	см. табл.	—

Лист | Листов 1

Институт МосгазНИИпроект

Формат А4

Подпись и дата | Инв. № дубл. | Взам. инв. № | Подпись и дата | Инв. № подл.

Формат	Зона	Поз.	Обозначение	Наименование	Кол.	Примечание
				Документация		
А3			БФГ 50. 05. 00СБ	Сборочный чертеж		
				Детали		
А4		1	БФГ 50. 05. 01	Трубка	1	
А4		2	БФГ 50. 05. 02	Отвод	1	
Б4		3	БФГ 50. 05. 03	Труба L=92-0,9		
				Труба 57×2,0 ГОСТ 10704-76 / В-10 ГОСТ 10705-80	1	0.25кг
А4		4	БФГ 50. 05. 04	Ниппель	1	
А4		5	БФГ 50. 02. 01	Фланец (заготовка-фланец		
				1-50-16 ст 25 ГОСТ 12820-80)	1	
А4		6	БФГ 50. 04. 03	Штуцер	1	
А4		7	БФГ 50. 04. 04 - 01	Труба	1	
				Стандартные изделия		
				Фланцы ГОСТ 12820-80		
		9		3-20-25 ст 25	1	
		10		1-50-16 ст 25	1	
		11		Отвод 90° 57×3,0		
				ГОСТ 17375-83	1	

Изм.	Лист	№ докум.	Подп.	Дат
Разраб.		Гулина		11.89
Провер.		Носилевич		11.89
Н. контр.		Носилевич		11.89
Утв.				

БФГ 50 05. 00

Колено

Лит.	Лист	Листов
И		1

Институт МосгазНИИпроект

Подпись и дата | Инв. № дубл. | Взам. инв. № | Подпись и дата | Инв. № подл.

копировал: 24051-18 14 формат А4

БФГ50.05.00СБ

Серия 5.903-13 Вып 10-1

Инв. № подл. | Подпись и дата | Взам. инв. № | Инв. № дубл. | Подпись и дата

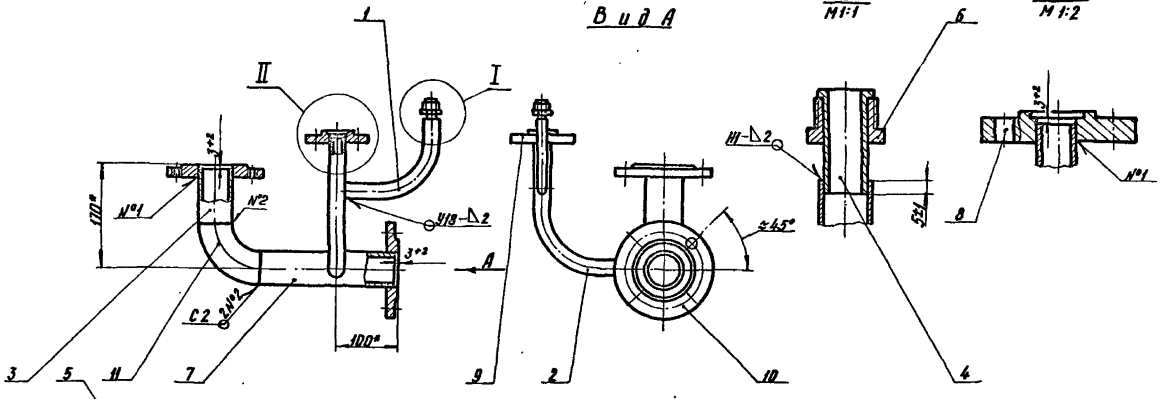

1. Колено подвергнуть гидравлическим испытаниям на прочность давлением 1,5 мПа (15 кгс/см²) и плотность давлением 1,2 мПа (12 кгс/см²).
2. Продолжительность испытания на прочность и плотность определяется временем, необходимым для осмотра мест сварки, но не менее 1 мин. на каждое испытание. При этом падение давления не допускается
3. Сварные швы по ГОСТ 16037-80
4. * Размеры для справок

Изм.	Лист	№докум.	Подп.	Дата	БФГ50.05.00СБ		
Разраб.		Гулина		11.89	Колено	Лит.	Масса	Масштаб
Провер.		Осипович		11.89	Сборочный чертеж	И	8,1	1:5
Т.контр.						Лист	Листов 1	
Н.контр.		Осипович		11.89		Институт		
Утв.						Мосгазниипроект		

Копировал: Ред. 24051-18 15 Формат А3

Серия 5.903-15 вып. 10-1

БФГ 50.05.01

12,5

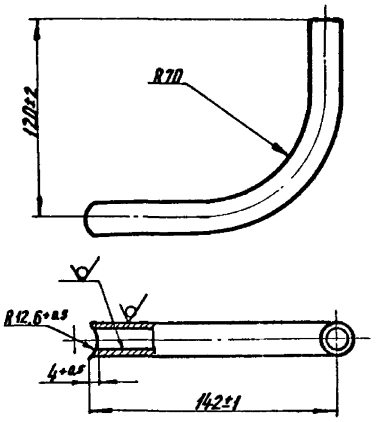

Изм.	Лист	N Докум.	Подп.	Дата	Трубка	Лит.	Масса	Масштаб
Разраб.		Гулина		11.89		И	0,1	1:2
Провер.		Иосилевич		11.89		Лист	Листов 1	
Т.контр.						Институт		
Н.контр.		Иосилевич		11.89	Труба 18×1,2 ГОСТ 10704-76 / В-20 ГОСТ 10705-80	Мосгаз НИИпроект		
Утв.								

Формат А4

БФГ 50.05.02

12,5

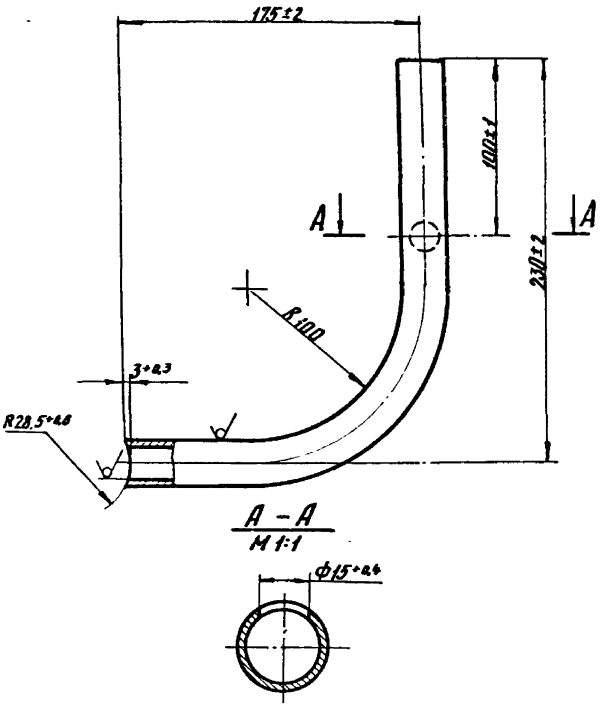

Изм.	Лист	N Докум.	Подп.	Дата	Отвод	Лит.	Масса	Масштаб
Разраб.		Гулина		11.89		И	0,4	1:2
Провер.		Иосилевич		11.89		Лист	Листов 1	
Т.контр.						Институт		
Н.контр.		Иосилевич		11.89	Труба 25×2,0 ГОСТ 10704-76 / В-20 ГОСТ 10705-80	Мосгаз НИИпроект		
Утв.								

Копировал: 24051-18 16 Формат А4

Серия 5.903-15 Вып. 10-1

Формат	Зона	Поз.	Обозначение	Наименование	Кол.	Примечание
				Документация		
А4			БФГ 50.06.00СБ	Сборочный чертеж		
				Детали		
Б4		1	БФГ 50.06.01	Труба L = 127-1		
				Труба 57×2,0 ГОСТ 10704-76 / В-10 ГОСТ 10705-80	1	0,35кг
Б4		2	БФГ 50.06.02	Труба L = 220-1		
				Труба 57×2,0 ГОСТ 10704-76 / В-10 ГОСТ 10705-80	1	0,60кг
А4		3	БФГ 50.02.01	Фланец (заготовка-фланец 1-50-16 ст 25 ГОСТ 12820-80)	1	
				Стандартные изделия		
		4		Фланец 1-50-16 ст 25 ГОСТ 12820-80	1	
		5		Отвод 90° 57×3,0 ГОСТ 17375-83	1	

Инв. № подл. | Подпись и дата | Взам. инв. № | Инв. № дубл. | Подпись и дата

Изм.	Лист	№ докум.	Подп.	Дата	
Разраб.		Гулина		11.89	
Провер.		Василевич		11.89	
Н. контр.		Василевич		11.89	
Утв.					

БФГ 50.06.00

Колено

Лит.	Масса	Масштаб
Лист	Листов 1	

Институт Мосгазпроект

Формат А4

БФГ 50.06.00СБ

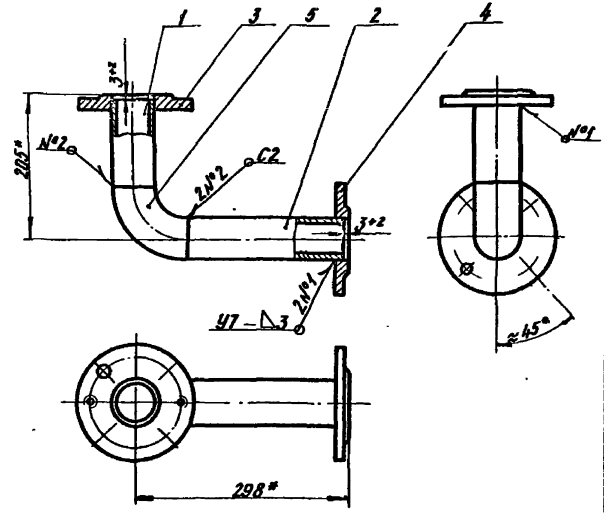

1. Колено подвергнуть гидравлическим испытаниям на прочность давлением 1,5 МПа (15 кгс/см²) и плотность 1,2 МПа (12 кгс/см²)
2. Продолжительность испытания на прочность и плотность определяется временем, необходимым для осмотра мест сварки, но не менее 1 мин. на каждое испытание. При этом падение давления не допускается.
3. Сварные швы по ГОСТ 16037-80
4. * Размеры для справок

Инв. № подл. | Подпись и дата | Взам. инв. № | Инв. № дубл. | Подпись и дата

Изм.	Лист	№ докум.	Подп.	Дата	
Разраб.		Гулина		11.89	
Провер.		Василевич		11.89	
Т. контр.					
Н. контр.		Василевич		11.89	
Утв.					

Колено

Сборочный чертеж

Лит.	Масса	Масштаб
И	6,62	1:5
Лист	Листов 1	

Институт Мосгазпроект

Серия 5.903-15. Вып.10-1

БФГ 50.07.00

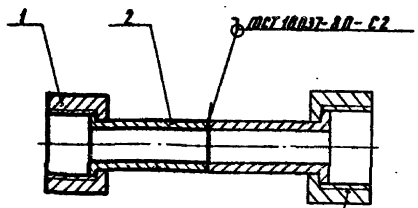

Гайка накидная к ниппель фильтра ФГ 9-50-12 (для справок)

1. Трубку импульсную подвергнуть гидравлическим испытаниям на прочность давлением 1,5 МПа (15 кгс/см²) и плотность давлением 1,2 МПа (12 кгс/см²)
2. Продолжительность испытания на прочность и плотность определяется временем, необходимым для осмотра мест сварки, но не менее 1 мин. на каждое испытание. При этом падение давления не допускается.
3. * Размеры для справок

Формат	Зона	Поз.	Обозначение	Наименование	Кол.	Примечание
А4		1	БФГ 50.07.01	Гайка накидная	1	
А4		2	БФГ 50.05.04	Ниппель	1	

БФГ 50.07.00

Трубка импульсная

Лит. И | Масса 0,066 | Масштаб 1:1

Лист | Листов 1

Институт МосгазНИИпроект

Изм. Лист № докум. Подп. Дата
Разраб. Гурина 11.89
Пров. Носилевич 11.89
Т.контр.
Н.контр. Носилевич 11.89
Утв.

Инв.№ подл. | Подпись и дата | Взам.инв.№ | Инв.№ дубл. | Подпись и дата

Копировал: Ко 24051-18 18 Формат А4

БФГ 50.07.01

12,5

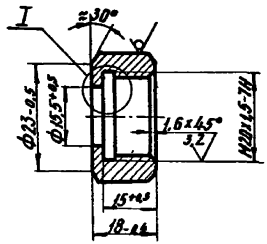

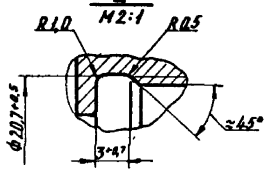

Гайка накидная

Лит. И | Масса 0,036 | Масштаб 1:1

Лист | Листов 1

Институт МосгазНИИпроект

Изм. Лист № докум. Подп. Дата
Разраб. Гурина 11.89
Пров. Носилевич 11.89
Т.контр.
Н.контр. Носилевич 11.89
Утв.

Шестигранник 24-5 ГОСТ 8560-78 / 45-В ГОСТ 1051-73

Инв.№ подл. | Подпись и дата | Взам.инв.№ | Инв.№ дубл. | Подпись и дата

Копировал: Ко 24051-18 18 Формат А4

БФГ 50. 05. 04

Серия 5.905-15 Вып. 10-1

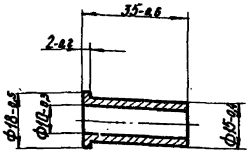

Инв.№ подл.	Подпись и дата	Взам. инв.№	Инв.№ дубл.	Подпись и дата

Изм.	Лист	№ докум.	Подп.	Дата	
Разраб.		Гулина			И.89
Провер.		Носилевич			И.89
Т. контр.					
Н. контр.		Носилевич			И.89
Утв.					

Ниппель

Лит.	Масса	Масштаб
И	0,03	1:1

Лист Листов 1

Институт Мосгазниипроект

Сталь 20-4-Б ГОСТ 1050-74

БФГ 50. 05. 04

Формат А4

Формат	Зона	Поз.	Обозначение	Наименование	Кол.	Примечание
				Документация		
А3			БФГ 50. 08. ООСБ	Сборочный чертеж		
				Детали		
А4		1	БФГ 50. 08. 01	Швеллер	2	
А4		2	БФГ 50. 08. 02	Уголок	2	
А4		3	БФГ 50. 08. 03	Уголок	1	
Б4		4	БФГ 50. 08. 04	Стойка L = 580-2		
				Швеллер 8-ГОСТ 8240-72 / Ст3-1 ГОСТ 535-79	2	4,1 кг

Инв.№ подл.	Подпись и дата	Взам. инв.№	Инв.№ дубл.	Подпись и дата

Изм.	Лист	№ докум.	Подп.	Дата	
Разраб.		Гулина			И.89
Провер.		Носилевич			И.89
Н. контр.		Носилевич			И.89
Утв.					

Рама

БФГ 50. 08. ОО

Лит.	Масса	Масштаб
И		1

Институт Мосгазниипроект

Копировал Кол. 24051-18 19 Формат А4

БФГ 50.08.00СБ

Серия 5.903-15, вып. 10-1

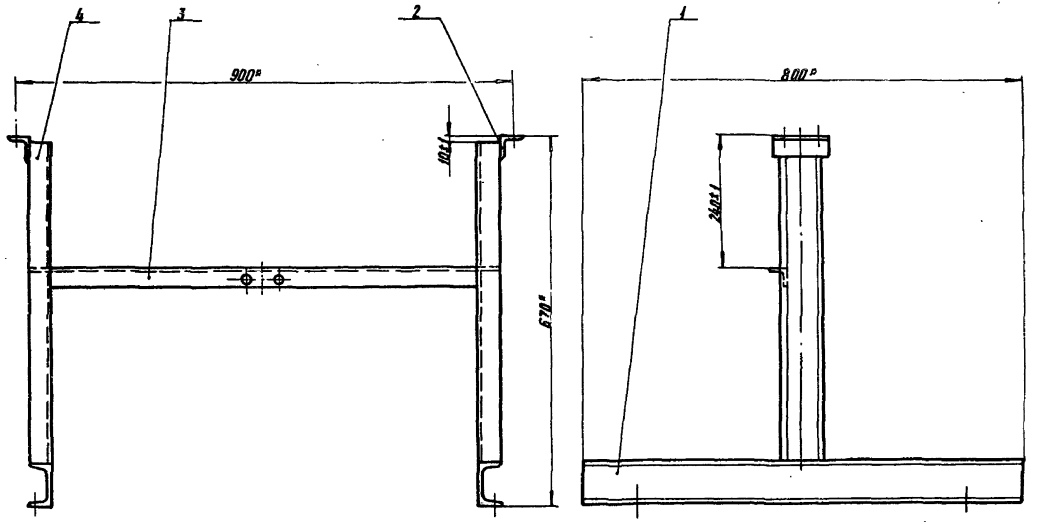

1. Сварные швы по ГОСТ 5264-80-Т1-Δ5
2.* Размеры для справок

Изм.	Лист	№ Докум.	Подп.	Дата
Разраб.		Гулина		11.89
Провер.		Носилевич		11.89
Т. контр.				
Н. контр.		Носилевич		11.89
Утв.				

БФГ 50.08.00СБ

Рама

Сборочный чертеж

Лит.	Масса	Масштаб
Н	21,5	1:5

Лист | Листов 1

Институт Мосгаз НИИпроект

Инв. № подл. | Подпись и дата | Взам. инв. № | Инв. № дубл. | Подпись и дата

копировал: 24051-18 20 формат А3

БФГ 50.08.01

Серия 5.903-15, вып. 10-1

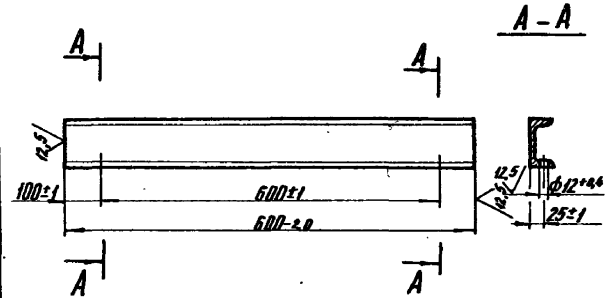

Изм.	Лист	N Докум.	Подп.	Дата	Швеллер	Лит.	Масса	Масштаб
Разраб.		Гулина		11.89		И	5,6	1:5
Провер.		Посилевич		11.89		Лист	Листов 1	
Т. контр.								
Н. контр.		Посилевич		11.89	Швеллер В-ГОСТ 8240-72 / Ст3-1-ГОСТ 535-79	Институт Масгаз НИИпроект		
Утв.								

Формат А4

БФГ 50.08.02

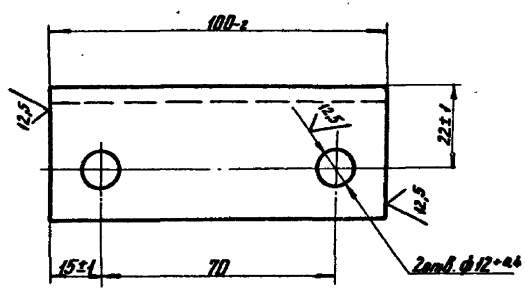

Изм.	Лист	N Докум.	Подп.	Дата	Уголок	Лит.	Масса	Масштаб
Разраб.		Гулина		11.89		И	0,24	1:1
Провер.		Посилевич		11.89		Лист	Листов 1	
Т. контр.								
Н. контр.		Посилевич		11.89	Уголок 40х40х4-БГОСТ 8509-72 / Ст3-1-ГОСТ 535-79	Институт Масгаз НИИпроект		
Утв.								

Копировал: 24051-18 21 Формат А4

Серия 5.903-15, Вып. 10-1

БФГ 50. 08. 03

12,5

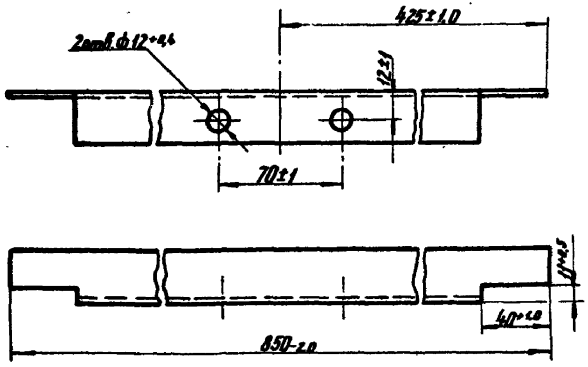

Инв.№подл. | Подпись и дата | Взам.инв.№ | Инв.№дубл. | Подпись и дата						
Разраб.	Гулина			И.89	БФГ 50.08.03	
Провер.	Василевич			И.89	Уголок	Лит. И; Масса 1,62; Масштаб 1:2
Т.контр.						Лист; Листов 1
Н.контр.	Василевич			11.89	Уголок 32х32х4-Б ГОСТ 8509-72 / Ст3-1 ГОСТ 535-79	Институт Мосгоз НИИпроект
Утв.						

Формат А4

БФГ 50. 10

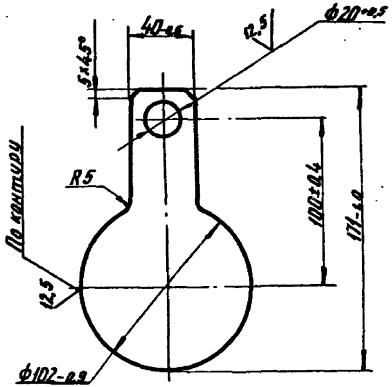

Инв.№подл. | Подпись и дата | Взам.инв.№ | Инв.№дубл. | Подпись и дата						
Разраб.	Гулина			И.89	БФГ 50.10	
Провер.	Василевич			И.89	Заглушка	Лит. И; Масса 0,28; Масштаб 1:2
Т.контр.						Лист; Листов 1
Н.контр.	Василевич			11.89	Лист Б-ПН-5,0 ГОСТ 19903-74 / ВСт3сп4 ГОСТ 14637-79	Институт Мосгоз НИИпроект
Утв.						

Копировал: Ко.. 24051-18 22 Формат А4

БФГ 50. 11

Серия 5.903-15, вып. 10-1

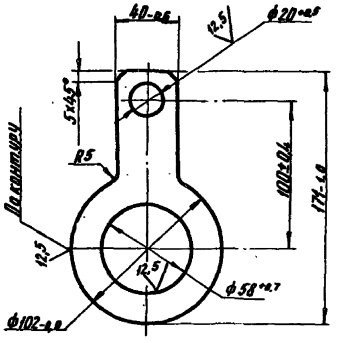

Изм.	Лист	N Докум.	Подп.	Дата
Разраб.		Гулина		11.89
Провер.		Иосилевич		11.89
Т. контр.				
Н. контр.		Иосилевич		11.89
Утв.				

Инв. N подл. | Подпись и дата | Взам. инв. N | Инв. N дубл. | Подпись и дата

БФГ 50. 11

Кольцо

Лит.	Масса	Масштаб
И	0,2	1:2

Лист | Листов 1

Лист Б-ПН-9,0 ГОСТ 19903-74 / ВСт3сп4 ГОСТ 14637-79

Институт Мосгаз НИИпроект

Формат А4

БФГ 50. 12

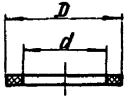

Обозначение	D, мм	d, мм	Масса, кг
БФГ 50. 12	18	10	0,0006
—01	50	36	0,0030
—02	102	58	0,0870

Размеры обеспеч. инструментом

Изм.	Лист	N Докум.	Подп.	Дата
Разраб.		Гулина		11.89
Провер.		Иосилевич		11.89
Т. контр.				
Н. контр.		Иосилевич		11.89
Утв.				

Инв. N подл. | Подпись и дата | Взам. инв. N | Инв. N дубл. | Подпись и дата

БФГ 50. 12

Прокладка

Лит.	Масса	Масштаб
И	См. табл.	—

Лист | Листов 1

Паронит ПМБ 2,0 ГОСТ 481-80

Институт Мосгаз НИИпроект

Копировал: 24051-18 23 Формат А4

Серия 5.903-15, вып. 10-1

Формат	Зона	Поз.	Обозначение	Наименование	Кол.	Примечание
				Документация		
А3			БФГ 100. 00СБ	Сборочный чертеж		
А4			БГ0. 00Д	Указания по применению		
				и изготовлению		
				Сборочные единицы		
А4		1	БФГ 100. 01. 00	Катушка	1	
А4		2	БФГ 100. 02. 00	Катушка	1	
А4		3	БФГ 100. 03. 00	Коллектор	1	
А4		4	БФГ 100. 04. 00	Колено	1	
А4		5	БФГ 100. 05. 00	Колено	1	
А4		6	БФГ 100. 06. 00	Коллектор	1	
А4		7	БФГ 100. 07. 00	Трубка импульсная	2	
А4		8	БФГ 100. 08. 00	Опора	2	
				Детали		
А4		9	БФГ 100. 09	Прокладка	8	
А4		10	— 01	Прокладка	2	
А4		11	— 02	Прокладка	3	
А4		12	— 03	Прокладка	8	
А4		13	БФГ 100. 10 — 01	Кольцо	3	
А4		14	БФГ 100. 11	Заглушка	1	
А4		15	БФГ 100. 07. 01	Накидная гайка	2	
А4		16	БФГ 100. 04. 02	Ниппель	2	
				Стандартные изделия		
				Болты ГОСТ 7798-70		
		17		М12х50. 58. 096	8	
		18		М16х55. 58. 096	4	
		19		М16х60. 58. 096	44	
		20		М16х70. 58. 096	24	

Подпись и дата | Инв. № дубл. | Взам. инв. № | Подпись и дата | Инв. № подл.

Изм.	Лист	№ докум.	Подп.	Дат
Разраб.	Гулина			10.89
Провер.	Иосилевич			10.89
Н.контр.	Иосилевич			10.89
Утв.				

БФГ 100. 00

Блок фильтра

Лит.	Лист	Листов
Н	1	2

Институт МосгазНИИпроект

Формат А4

Формат	Зона	Поз.	Обозначение	Наименование	Кол.	Примечание
		21		Гайка М12.5.096 ГОСТ5915-70	12	
		22		Гайка М16.5.096 ГОСТ5915-70	72	
		23		Хомут 110-Ст3 ГОСТ 24137-80	2	
				Вентили запорные проходные и угловые стальные		Каталог ЦКБА
				ГОСТ 10094-75		
		24		угловой, исполнение 1, Ду6	2	15с13бк1
		25		фланцевый, исполнение 7, Ду20	1	15с12п2
				Задвижки клиновые свыдвижным шпинделем фланцевые ГОСТ 10194-78		Каталог ЦКБА 3КЛ2-16
		26		Ду50	1	
		27		Ду100	2	
				Прочие изделия		
		28		фильтр ФГ19-100-12		
				ТУ51-746-76	1	
		29		Кран трехходовой натяжной муфтовый с фланцем для контрольного манометра		Каталог ЦКБА
				Ду15 ТУ26-07-1061-73	2	14М1-00-00
		30		Кран пробковый проходной натяжной со смазкой фланцевый Ду 100		Каталог ЦКБА
				ТУ26-07-1190-78	1	КСР-16
				Комплекты		
				Детали		
А4			БФГ 100. 10	Кольцо	1	
А4			БФГ 100. 11 — 01	Заглушка	3	

Подпись и дата | Инв. № дубл. | Взам. инв. № | Подпись и дата | Инв. № подл.

Изм.	Лист	№ докум.	Подп.	Дата

БФГ 100. 00

Лист 2

Копировал: [signature] 24051-18 24

Формат А4

БФГ100.00СБ

Серия 5.903-15, вып. 10-1

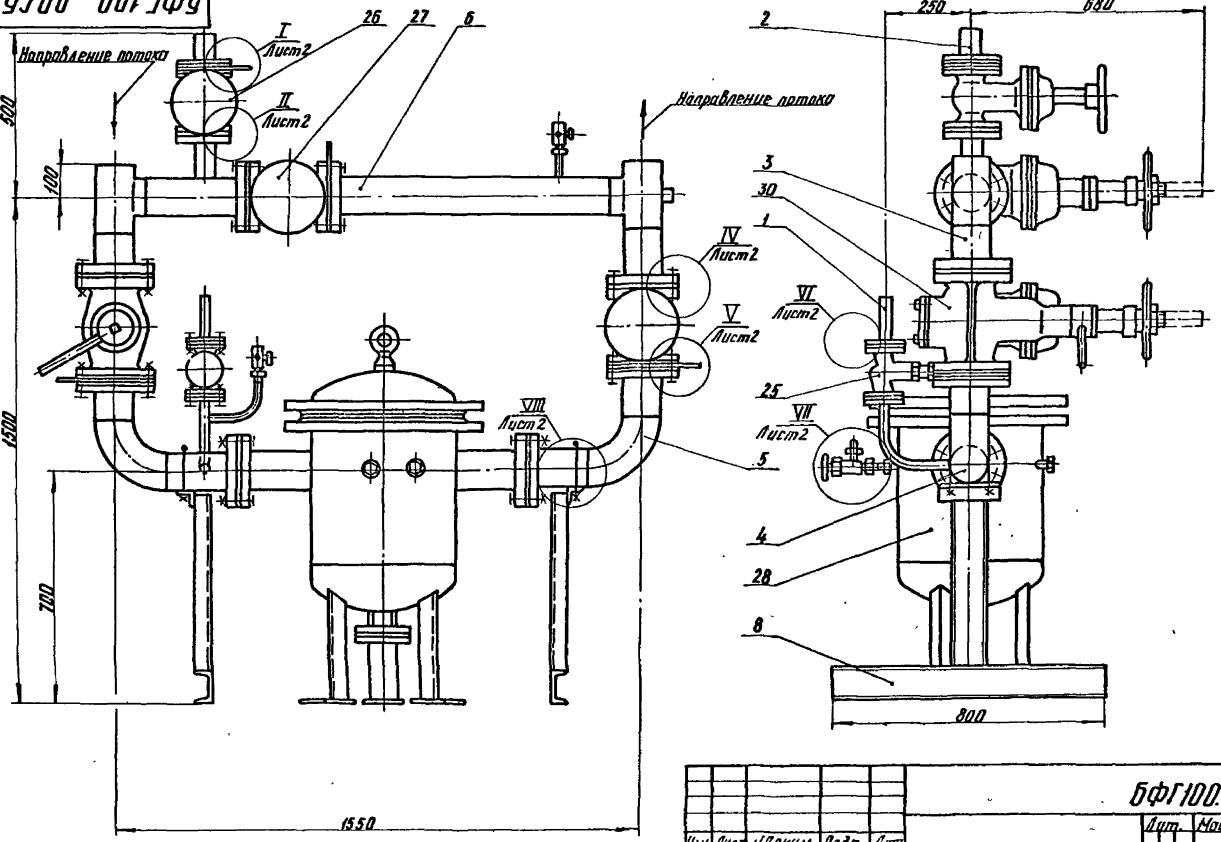

Изм.	Лист	№ докум.	Подп.	Дата	БФГ100.00СБ		
Разраб.		Гулина		11.87	Блок фильтра	Лит.	Масса	Масштаб
Провер.		Василевич		11.87	Сборочный чертеж	И	485.0	1:10
Т. контр.						Лист 1	Листов 2	
Н. контр.		Василевич		11.87		Институт		
Утв.						Мосгазниипроект		

Инв. № подл. | Подпись и дата | Взам. инв. № | Инв. № дубл. | Подпись и дата

Копировал: [illegible] 24051-18 25 Формат А3

БФГ 100. 00 СБ

Серия 5.903-15, вып. 10-1

I
М 1:2
Лист 1

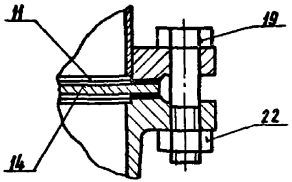

II
М 1:2
Лист 1

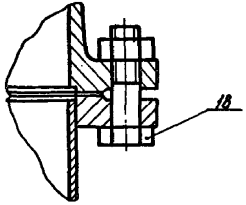

III
М 1:1
Лист 1

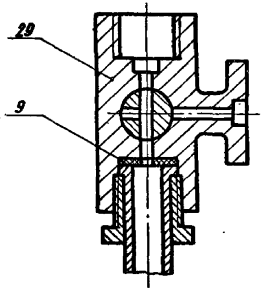

VI
М 1:1
Лист 1

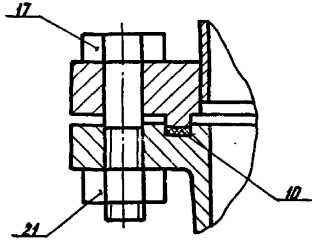

IV
М 1:1
Лист 1

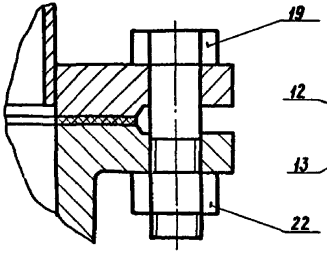

V
М 1:1
Лист 1

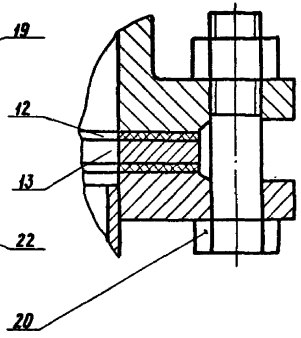

VII
М 1:2
Лист 1

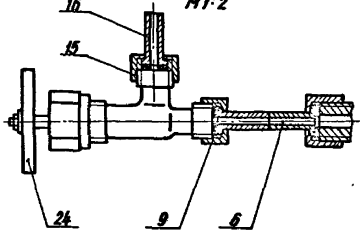

VIII
М 1:4
Лист 1

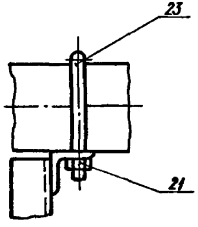

Инв. № подл. | Подпись и дата | Взам. инв. № | Инв. № дубл. | Подпись и дата

Изм.	Лист	№ докум.	Подп.	Дата

БФГ 100. 00 СБ

Лист 2

Копировал: Ел

24051-18 26 Формат А3

Серия 5.903-15, вып. 10-1

Формат	Зона	Поз.	Обозначение	Наименование	Кол.	Примечание
				Документация		
А4			БФГ 100. 01. 00СБ	Сборочный чертеж		
				Детали		
Б4		1	БФГ 100. 01. 01	Труба		
				Труба 25×2.0 ГОСТ 10704-76 / В-20 ГОСТ 10705-80		
				L=145-1.0	1	0,17кг
				Стандартные изделия		
		2		Фланец 4-20-25 ст 25		
				ГОСТ 12820-80	1	

Изм.	Лист	№ докум.	Подп.	Дата
Разраб.		Гулина		11.89
Провер.		Носилевич		11.89
Н. контр.		Носилевич		11.89
Утв.				

БФГ 100. 01. 00

Катушка

Лит.	Лист	Листов
И		1

Институт МосгазНИИпроект

Подпись и дата | Инв. № дубл. | Взам. инв. № | Подпись и дата | Инв. № подл.

Формат А4

БФГ 100. 01. 00СБ

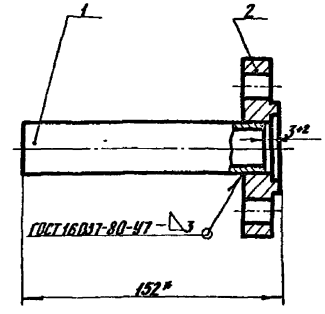

1. Катушку подвергнуть гидравлическим испытаниям на прочность давлением 1,5 МПа (15 кгс/см²) и плотность давлением 1,2 МПа (12 кгс/см²)
2. Продолжительность испытания на прочность и плотность определяется временем необходимым для осмотра мест сварки, но не менее 1 мин. на каждое испытание. При этом падение не допускается
3. * Размер для справок

Изм.	Лист	№ докум.	Подп.	Дата
Разраб.		Гулина		11.89
Провер.		Носилевич		11.89
Т. контр.				
Н. контр.		Носилевич		11.89
Утв.				

БФГ 100. 01. 00СБ

Катушка
Сборочный чертеж

Лит.	Масса	Масштаб
И	1,34	1:2

Лист | Листов 1

Институт МосгазНИИпроект

Подпись и дата | Инв. № дубл. | Взам. инв. № | Подпись и дата | Инв. № подл.

копировал: [signature] 24051-18 27 формат А4

Серия 5.903-15, вып. 10-1

Формат	Зона	Поз.	Обозначение	Наименование	Кол.	Примечание
				Документация		
А4			БФГ100.02.00СБ	Сборочный чертеж		
				Детали		
А4		1	БФГ100.02.01	Фланец (заготовка-фланец 1-50-16 ГОСТ 12820-80)	1	
Б1		2	БФГ100.02.02	Труба		
				Труба $\frac{57\times2.0\ ГОСТ\ 10704-76}{В-10\ ГОСТ\ 10705-80}$		
				L=127-1	1	0,35кг

Изм.	Лист	№ докум.	Подп.	Дата
Разраб.		Гулина		11.89
Провер.		Носилевич		11.89
Н.контр.		Носилевич		11.89
Утв.				

БФГ100.02.00

Катушка

Лит.	Лист	Листов
Н		1

Институт МосгазНИИпроект

Инв. № подл. | Подпись и дата | Взам. инв. № | Инв. № дубл. | Подпись и дата

Формат А4

БФГ100.02.00СБ

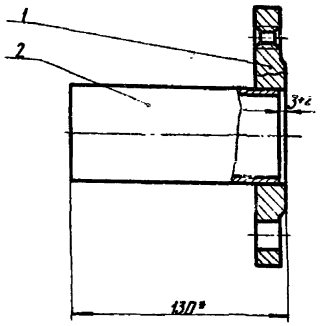

1. Катушку подвергнуть гидравлическим испытаниям на прочность давлением 1,5 МПа (15 кгс/см²) и плотность давлением 1,2 МПа (12 кгс/см²)
2. Продолжительность испытания на прочность и плотность определяется временем, необходимым для осмотра мест сварки, но не менее 1 мин. на каждое испытание. При этом падение давления не допускается.
3. * Размер для справок

Изм.	Лист	№ докум.	Подп.	Дата
Разраб.		Гулина		11.89
Провер.		Носилевич		11.89
Т.контр.				
Н.контр.		Носилевич		11.89
Утв.				

Катушка

Сборочный чертеж

Лит.	Масса	Масштаб
Н	2,93	1:2

Лист | Листов 1

Институт МосгазНИИпроект

Инв. № подл. | Подпись и дата | Взам. инв. № | Инв. № дубл. | Подпись и дата

Серия 5.903-15, вып. 10-1

БФГ 100. 02. 01

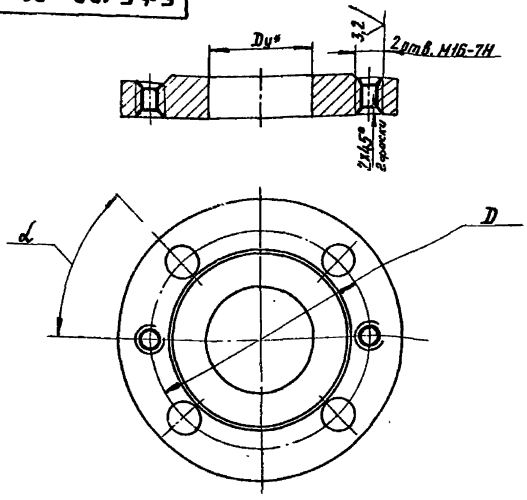

Обозначение	Dy, мм	D, мм	α, град.	Масса, кг
БФГ 100. 02. 01	50	125±1	≈ 45°	2,58
—01	100	180±1	≈ 22°30'	4,73

Изм.	Лист	№ Докум.	Подп.	Дата
Разраб.		Гулина		11.89
Провер.		Иосилевич		11.89
Т. контр.				
Н. контр.		Иосилевич		11.89
Утв.				

БФГ 100. 02. 01

Фланец

Лит.	Масса	Масштаб
Н	см. табл.	—

Лист | Листов 1

Заготовка
Фланец 1-Ду-16ст 25
ГОСТ 12820-80

Институт
МосгазНИИпроект

формат А4

Формат	Зона	Поз.	Обозначение	Наименование	Кол.	Примечание
				Документация		
А3			БФГ 100. 03. 00 СБ	Сборочный чертеж		
				Детали		
А4		1	БФГ 100. 03. 01-01	Труба	1	
А4		2	БФГ 100. 03. 02	Труба	1	
Б.Ч		3	БФГ 100. 03. 03	Труба		
				Труба 108×2,5 ГОСТ 10704-76 / В-10 ГОСТ 10705-80		
				L=140-1	1	0,81кг
				Стандартные изделия		
		4		Фланец 1-50-16		
				ГОСТ 12820-80	1	
		5		Фланец 1-100-16		
				ГОСТ 12820-80	2	
		6		Тройник 108×4		
				ГОСТ 17376-83	1	

Изм.	Лист	№ Докум.	Подп.	Дата
Разраб.		Гулина		11.89
Провер.		Иосилевич		11.89
Н. контр.		Иосилевич		11.89
Утв.				

БФГ 100. 03. 00

Коллектор

Лит.	Лист	Листов
Н		1

Институт
МосгазНИИпроект

БФГ100.03.00СБ

Серия 5.903-13, вып 10-1

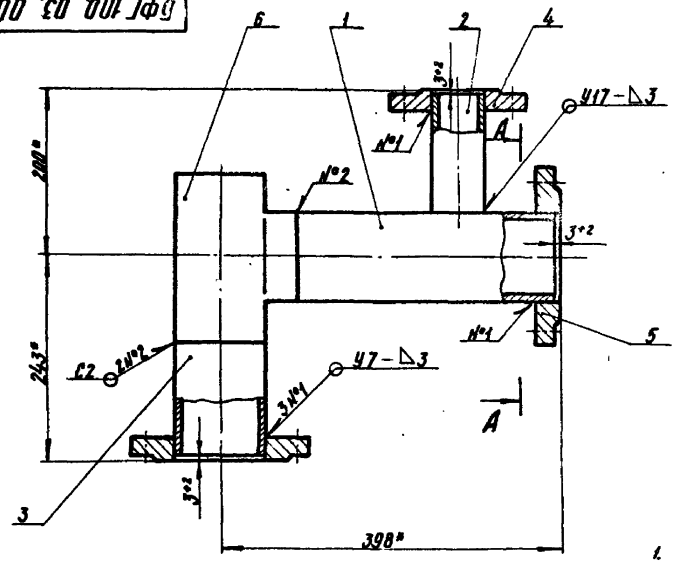

А – А

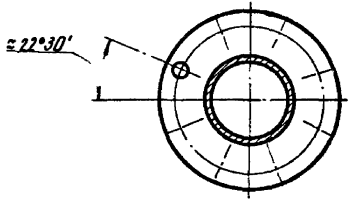

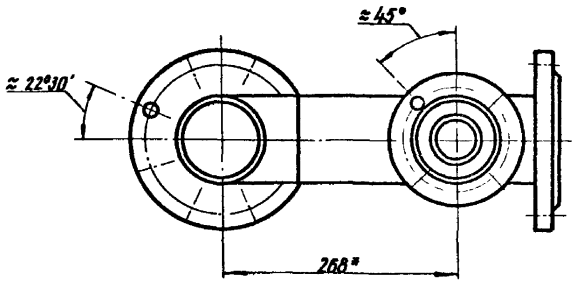

1. Коллектор подвергнуть гидравлическим испытаниям на прочность давлением 1,5 МПа (15 кгс/см²) и плотность давлением 1,2 МПа (12 кгс/см²)
2. Продолжительность испытания на прочность и плотность определяется временем необходимым для осмотра мест сварки, но не менее 1 мин. на каждое испытание. При этом падение давления не допускается.
3. Сварные швы по ГОСТ 16037-80
4. * Размеры для справок

Изм.	Лист	№ докум.	Подп.	Дата	БФГ100.03.00СБ		
Разраб.		Рулина		11.89	Коллектор	Лит.	Масса	Масштаб
Провер.		Осипевич		11.89	Сборочный чертеж	И	18,38	1:4
Т.контр.						Лист	Листов 61	
Н.контр.		Осипевич		11.89		Институт Мосгазниишпроект		
Утв.								

Инв.№ подл. | Подпись и дата | Взам.инв.№ | Инв.№ дубл. | Подпись и дата

БФГ100 03 01

12.5

Серия 5.903-15 Вып. 10-1

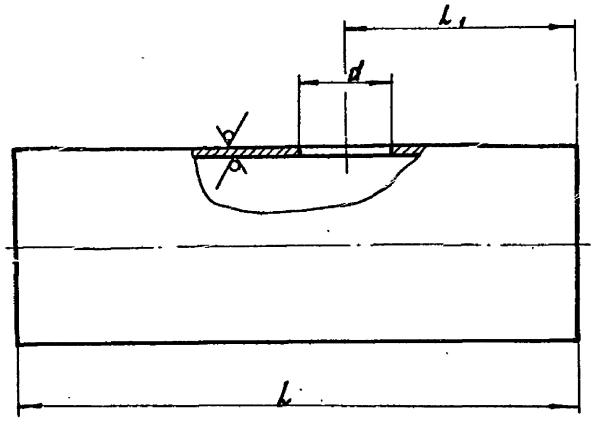

Обозначение	L, мм	L1, мм	d, мм	Масса, кг
БФГ 100. 03. 01	245-1,2	127±1	21 +0,5	1,60
—01	315-1,3		53 +0,6	2,05
—02	825-2,3	170±1	15 +0,4	5,36

Инв.№ подл. | Подпись и дата | Взам. инв.№ | Инв.№ дубл. | Подпись и дата

Изм.	Лист	№ докум.	Подп.	Дата
Разраб.		Гулина		11.89
Провер.		Василевич		11.89
Т.контр.				
Н.контр.		Василевич		11.89
Утв.				

БФГ 100. 03. 01

Труба

Лит.	Масса	Масштаб
И	сн. табл.	—
Лист	Листов 1	

Труба 108х2,5 ГОСТ 10704-76 / В-10 ГОСТ 10705-80

Институт Мосгазнипроект

Формат А4

БФГ 100. 03. 02

12.5

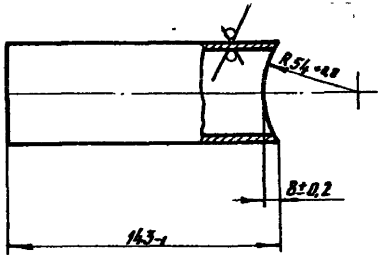

Инв.№ подл. | Подпись и дата | Взам. инв.№ | Инв.№ дубл. | Подпись и дата

Изм.	Лист	№ докум.	Подп.	Дата
Разраб.		Гулина		11.89
Провер.		Василевич		11.89
Т.контр.				
Н.контр.		Василевич		11.89
Утв.				

БФГ 100. 03. 02

Труба

Лит.	Масса	Масштаб
И	0,38	1:2
Лист	Листов 1	

Труба 57х2,0 ГОСТ 10704-76 / В-10 ГОСТ 10705-80

Институт Мосгазнипроект

Формат	Зона	Поз.	Обозначение	Наименование	Кол.	Примечание
				Документация		
А3			БФГ100.04.00 СБ	Сборочный чертеж		
				Детали		
А4		1	БФГ100.04.01	Трубка	1	
А4		2	БФГ100.04.02	Ниппель	1	
А4		3	БФГ100.04.03	Штуцер	1	
БЧ		4	БФГ100.04.04	Трубо		
				Трубо 108х2,5 ГОСТ 10704-76 / В-10 ГОСТ 10705-80		
				L=90-0,9	1	0,59 кг
А4		5	БФГ100.04.05	Отвод	1	
А4		6	БФГ100.02.01-01	Фланец (заглушка-фланец		
А4				1-100-16 ст 25		
А4				ГОСТ 12820-80)	1	
А4		7	БФГ100.03.01	Трубо	1	
				Стандартные изделия		
		9		Фланец 4-20-25 ст 25		
				ГОСТ 12820-80	1	
		10		Фланец 1-10-16 ст 25		
				ГОСТ 12820-80	1	
		11		Отвод 90° 108х4		
				ГОСТ 17375-83	1	

Инв.№ подл. | Подпись и дата | Взам. инв.№ | Инв.№ дубл. | Подпись и дата

Изм.	Лист	№ докум.	Подп.	Дата
Разраб.		Гулина		11.89
Пров.		Носилевич		11.89
Н.контр.		Носилевич		11.89
Утв.				

БФГ100.04.00

Колено

Лит.	Лист	Листов
И		1

Институт Мосгазниипроект

Формат А4

БФГ 100.04.01

12,5

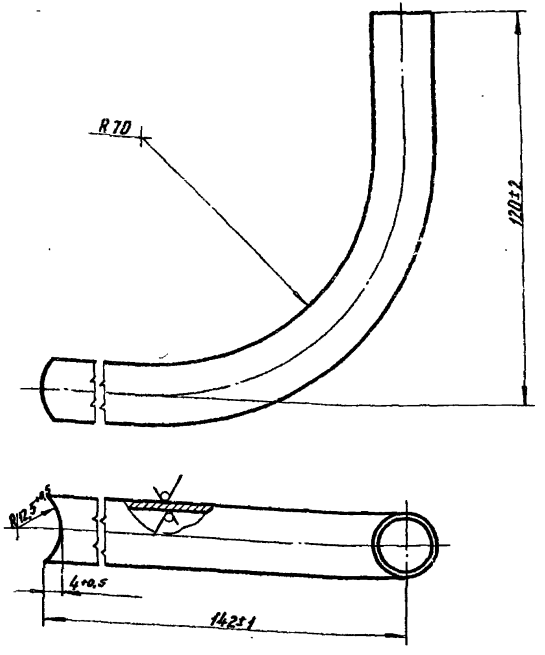

Инв.№ подл. | Подпись и дата | Взам. инв.№ | Инв.№ дубл. | Подпись и дата

Изм.	Лист	№ докум.	Подп.	Дата
Разраб.		Гулина		11.89
Пров.		Носилевич		11.89
Н.контр.		Носилевич		11.89
Утв.				

БФГ100.04.01

Трубка

Лит.	Масса	Масштаб
И	0,1	1:1

Лист	Листов 1

Институт Мосгазниипроект

Труба 108х2,5 ГОСТ 10704-76 / В-20 ГОСТ 10705-80

Копировал: Гол

БФГ 100.04.00СБ

Серия 5.903-15, вып. 10-1

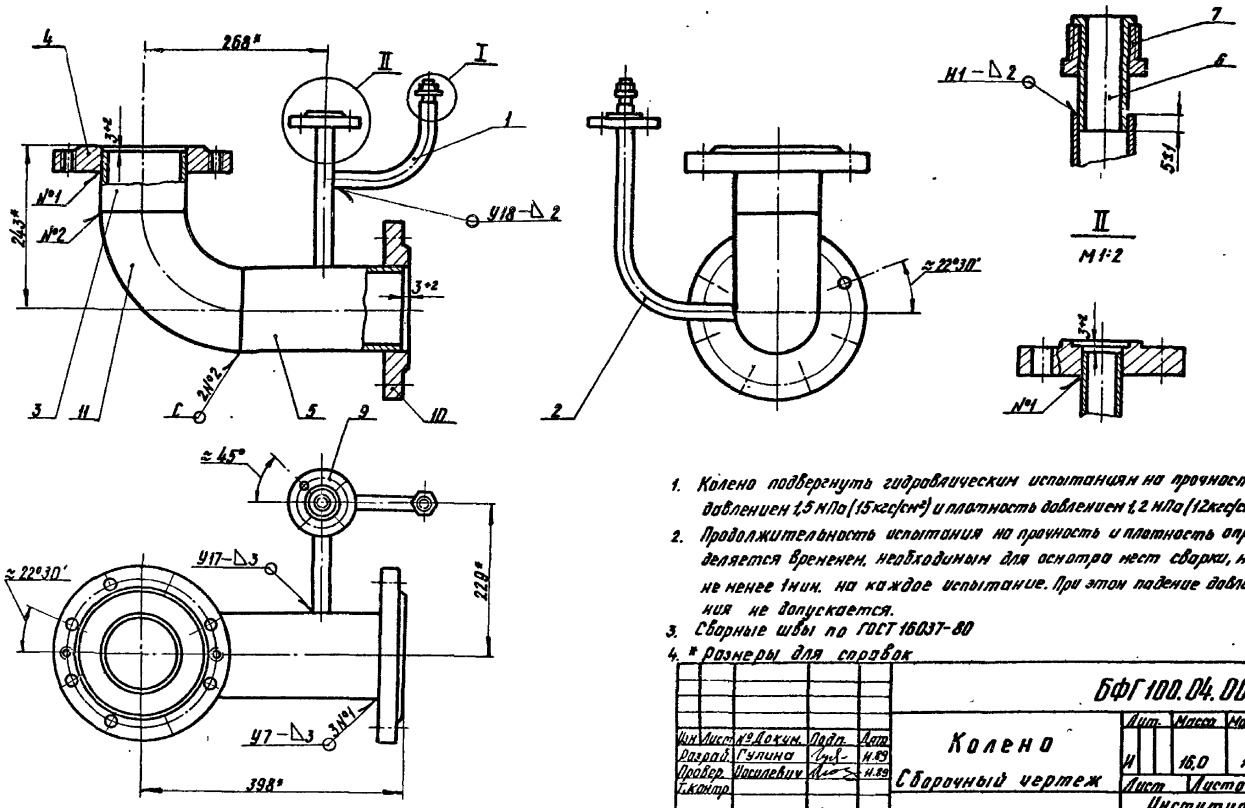

1. Колено подвергнуть гидравлическим испытаниям на прочность давлением 1,5 МПа (15 кгс/см²) и плотность давлением 1,2 МПа (12 кгс/см²)
2. Продолжительность испытания на прочность и плотность определяется временем, необходимым для осмотра мест сварки, но не менее 1 мин. на каждое испытание. При этом падение давления не допускается.
3. Сварные швы по ГОСТ 16037-80
4. * Размеры для справок

					БФГ 100.04.00СБ			
Изм.	Лист	№ докум.	Подп.	Дата	Колено	Лит.	Масса	Масштаб
Разраб.		Гулина		11.89		И	16,0	1:5
Провер.		Иосилевич		11.89	Сборочный чертеж	Лист	Листов 1	
Т.контр.						Институт		
Н.контр.		Иосилевич		11.89		Мосгаз НИИпроект		
Утв.								

Инв. № подл. | Подпись и дата | Взам. инв. № | Инв. № дубл. | Подпись и дата

Серия 5.903-15, вып. 10-1

БФГ 100.04.02

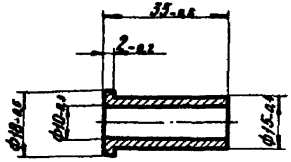

Изм.	Лист	№ докум.	Подп.	Дата
Разраб.		Гулина		11.89
Провер.		Иосилевич		11.89
Т.контр.				
Н.контр.		Иосилевич		11.89
Утв.				

Ниппель

Сталь 20-4-Б ГОСТ 1050-74

Лит.	Масса	Масштаб
И	0,03	1:1

Лист | Листов 1

Институт Мосгаз НИИпроект

формат А4

БФГ 100.04.03

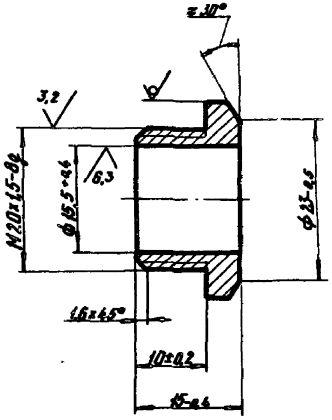

Изм.	Лист	№ докум.	Подп.	Дата
Разраб.		Гулина		11.89
Провер.		Иосилевич		11.89
Т.контр.				
Н.контр.		Иосилевич		11.89
Утв.				

Штуцер

Шестигранник 24-5 ГОСТ 8560-78
45-6 ГОСТ 1051-73

Лит.	Масса	Масштаб
И	0,03	2:1

Лист | Листов 1

Институт Мосгаз НИИпроект

копировал: 24051-18 34 формат А4

Инв. № подл. | Подпись и дата | Взам. инв. № | Инв. № дубл. | Подпись и дата

Серия 5.903-15, вып.10-1

Инв.№ подл. | Подпись и дата | Взам. инв.№ | Инв.№ дубл. | Подпись и дата

БФГ100 04 05

12,5

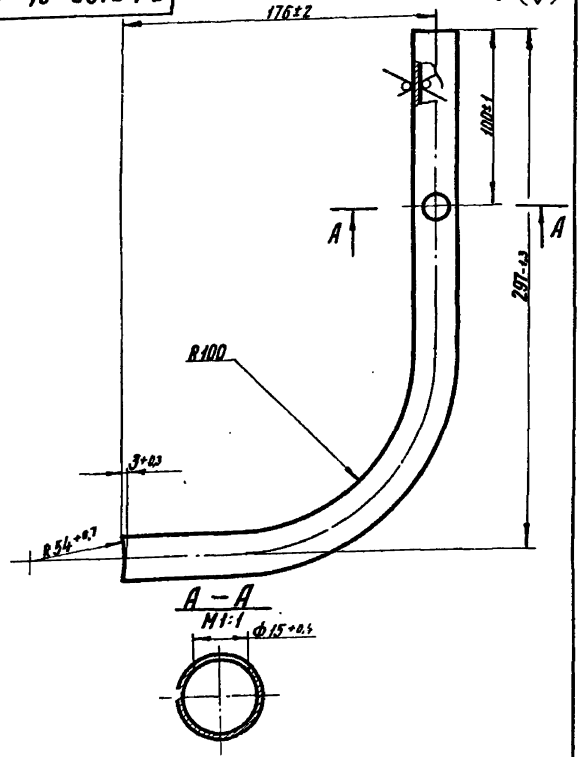

Изм.	Лист	№ докум.	Подп.	Дата
Разраб.	Гулина			11.89
Провер.	Носилевич			11.89
Т.контр.				
Н.контр.	Носилевич			11.89
Утв.				

БФГ 100.04.05

Отвод

Лит.	Масса	Масштаб
И	0,5	1:2

Лист | Листов 1

Труба 25×2,0 ГОСТ 10704-76 / В-20 ГОСТ 10705-80

Институт Мосгазнипроект

Формат А4

Формат	Зона	Поз.	Обозначение	Наименование	Кол.	Примечание
				Документация		
А4			БФГ 100.05.00СБ	Сборочный чертеж		
				Детали		
Б4		1	БФГ 100.05.01	Труба		
				Труба 108×2,5 ГОСТ 10704-76 / В-10 ГОСТ 10705-80		
				L = 125-1	1	0,81кг
Б4		2	БФГ 100.05.02	Труба		
				Труба 108×2,5 ГОСТ 10704-76 / В-10 ГОСТ 10705-80		
				L = 145-1	1	0,93кг
А4		3	БФГ 100.02.01-01	Фланец (заготовка-фланец 1-100-16 ст 25 ГОСТ 12820-80)	1	
				Стандартные изделия		
		4		Фланец 1-100-16 ст 25 ГОСТ 12820-80	1	
		5		Отвод 90° 108×4 ГОСТ 17375-83	1	

Инв.№ подл. | Подпись и дата | Взам. инв.№ | Инв.№ дубл. | Подпись и дата

Изм.	Лист	№ докум.	Подп.	Дата
Разраб.	Гулина			11.89
Провер.	Носилевич			11.89
Н.контр.	Носилевич			11.89
Утв.				

БФГ 100.05.00

Колено

Лит.	Масса	Масштаб
И		1

Институт Мосгазнипроект

Серия 5.903-15, вып. 10-1

БФГ 100. 05. 00СБ

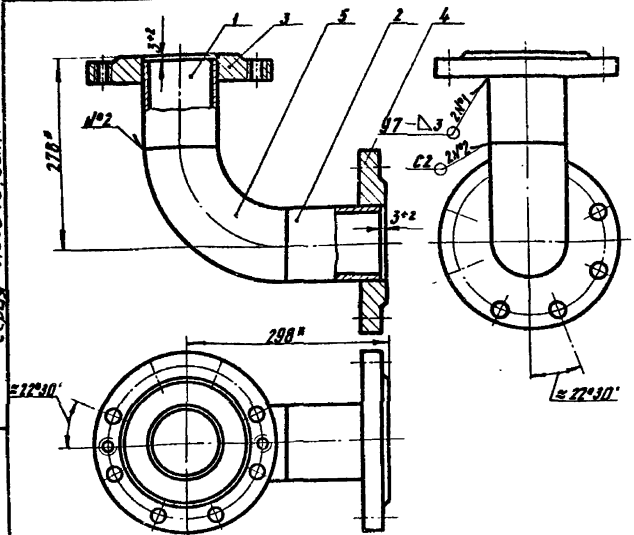

1. Колено подвергнуть гидравлическим испытаниям на прочность давлением 1,5 МПа (15 кгс/см²) и плотность давления 1,2 МПа (12 кгс/см²)
2. Продолжительность испытания на прочность и плотность определяется временем необходимым для осмотра мест сварки, но не менее 1 мин, на каждое испытание. При этом падение давления не допускается.
3. Сварные швы по ГОСТ 16037-80
4. * Размеры для справок

Изм.	Лист	N Докум.	Подп.	Дата
Разраб.		Гулина		11.89
Провер.		Иосилевич		11.89
Т.контр.				
Н.контр.		Иосилевич		11.89
Утв.				

Колено

Сборочный чертеж

Лит.	Масса	Масштаб
И	13,70	1:5

Лист | Листов 1

Институт МосгазНИИпроект

Инв. N подл. | Подпись и дата | Взам. инв. N | Инв. N дубл. | Подпись и дата

формат А4

Формат	Зона	Поз.	Обозначение	Наименование	Кол.	Примечание
				Документация		
А3			БФГ 100. 06. 00СБ	Сборочный чертеж		
				Детали		
А4		1	БФГ 100. 06. 01	Ниппель	1	
А4		2	БФГ 100. 06. 02	Бобышка	1	
А4		3	БФГ 100. 06. 03	Тройник (заготовка-тройник 108×4) ГОСТ 17376-83	1	
Б4		4	БФГ 100. 06. 04	Труба	1	
				Труба 108×2,5 ГОСТ 10704-76 / 8-10 ГОСТ 10705-80 L = 175-1	1	1,14 кг
А4		5	БФГ 100. 02. 01 - 01	Фланец (заготовка-фланец 1-100-16 ст 25 ГОСТ 12820-80)	1	
А4		6	БФГ 100. 03. 01- 02	Труба	1	
А4		8	БФГ 100. 04. 03	Штуцер	1	
				Стандартные изделия		
		10		Фланец 1-100-16 ГОСТ 12820-80	1	

Изм.	Лист	N Докум.	Подп.	Дата
Разраб.		Гулина		11.89
Провер.		Иосилевич		11.89
Н.контр.		Иосилевич		11.89
Утв.				

Коллектор

БФГ 100. 06. 00

Лит.	Лист	Листов
И		1

Институт МосгазНИИпроект

Инв. N подл. | Подпись и дата | Взам. инв. N | Инв. N дубл. | Подпись и дата

копировал: 24051-18 36 формат А4

БФГ100.06.00СБ

Серия 5.903-15, вып. 10-1

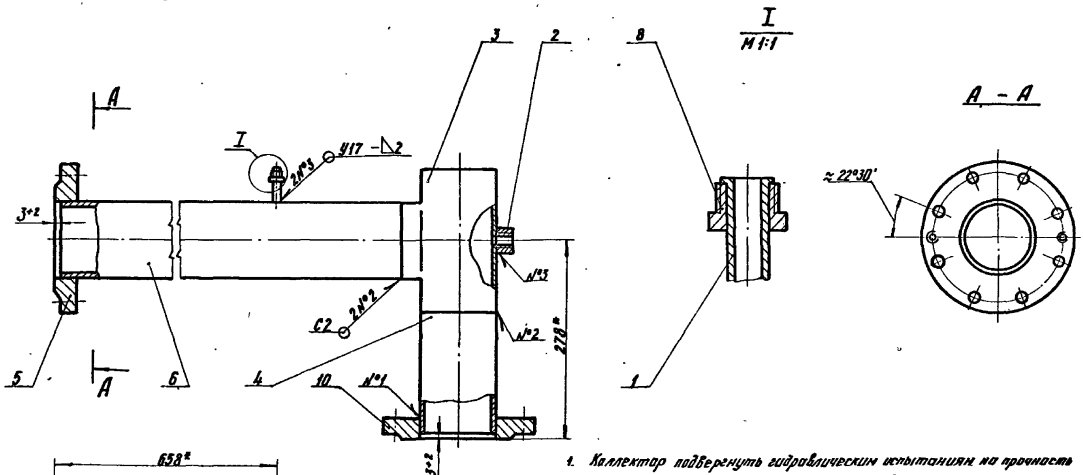

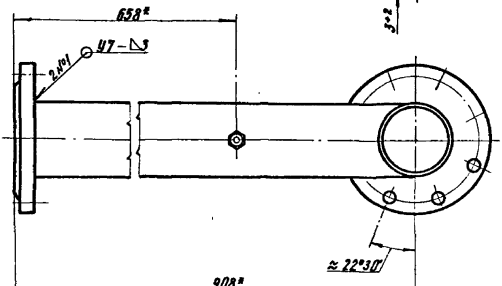

1. Коллектор подвергнуть гидравлическим испытаниям на прочность давлением 1,5 МПа (15 кгс/см²) и плотность давлением 1,2 МПа (12 кгс/см²)
2. Продолжительность испытания на прочность и плотность определяется временем необходимым для осмотра мест сварки, но не менее 1 мин. на каждое испытание. При этом падение давления не допускается.
3. Сварные швы по ГОСТ 16037-80.
4. * Размеры для справок

Изм.	Лист	№ Докум.	Подп.	Дата	Коллектор Сборочный чертеж	Лит.	Масса	Масштаб
Разраб.		Гулина		11.89		И	19.46	1:4
Провер.		Носилевич		11.89		Лист	Листов 1	
Т. контр.						Институт Мосгазниипроект		
Н. контр.		Носилевич		11.89				
Утв.								

Инв. № подл. | Подпись и дата | Взам. инв. № | Инв. № дубл. | Подпись и дата

копировал: [illegible] 24051-18 37 формат А3

БФГ100. 06. 01

12,5

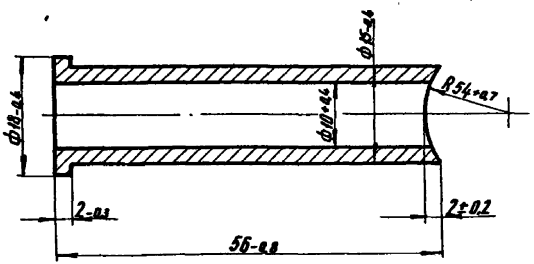

Серия 5.903-15, вып. 10-1

Изм.	Лист	№ докум.	Подп.	Дата
Разраб.		Гулина		11.89
Провер.		Иосилевич		11.89
Т. контр.				
Н. контр.		Иосилевич		11.89
Утв.				

Инв. № подл. | Подпись и дата | Взам. инв. № | Инв. № дубл. | Подпись и дата

БФГ100. 06. 01

Ниппель

Лит.	Масса	Масштаб
И	0,03	2:1

Лист | Листов 1

Сталь 20-4-б ГОСТ 1050-74

Институт Мосгаз НИИпроект

формат А4

БФГ100. 06. 02

12,5 (√)

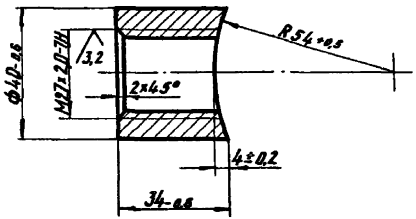

Изм.	Лист	№ докум.	Подп.	Дата
Разраб.		Гулина		11.89
Провер.		Иосилевич		11.89
Т. контр.				
Н. контр.		Иосилевич		11.89
Утв.				

Инв. № подл. | Подпись и дата | Взам. инв. № | Инв. № дубл. | Подпись и дата

БФГ100. 06. 02

Бобышка

Лит.	Масса	Масштаб
И	0,18	1:1

Лист | Листов 1

Сталь 20-4-б ГОСТ 1050-74

Институт Мосгаз НИИпроект

копировал: 24051-18 38 формат А4

БФГ 100. 06. 03

Серия 5.903-15 вып. 10-1

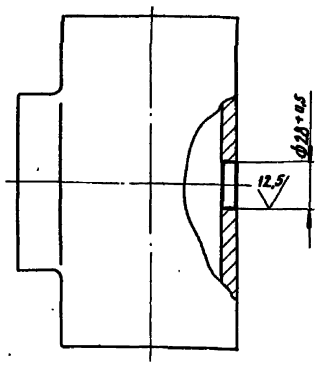

Инв. № подл. | Подпись и дата | Взам. инв. № | Инв. № дубл. | Подпись и дата

Изм.	Лист	№ докум.	Подп.	Дата
Разраб.		Гуляева		11.89
Провер.		Василевич		11.89
Т. контр.				
Н. контр.		Василевич		11.89
Утв.				

БФГ100.06.03

Тройник

Заготовка
Тройник 108×4 ГОСТ 17376-83

Лит.	Масса	Масштаб
И	3,2	1:2
Лист	Листов 1	
Институт Мосгазниипроект		

Формат А4

БФГ 100. 07. 00

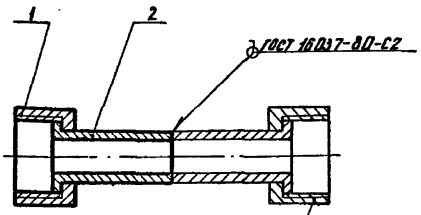

Гойка накидная и ниппель фильтра ФГ 19-100-12 (для справок)

1. Трубку импульсную подвергнуть гидравлическим испытаниям на прочность давлением 1,5 МПа (15 кгс/см²) и плотность давлением 1,2 МПа (12 кгс/см²)
2. Продолжительность испытания на прочность и плотность определяется временем, необходимым для осмотра мест сварки, но не менее 1 мин, на каждое испытание. При этом падение давления не допускается

Формат	Зона	Поз.	Обозначение	Наименование	Кол.	Примечание
				Детали		
А4		1	БФГ 100. 07. 01	Гойка накидная	1	
А4		2	БФГ 100. 04. 02	Ниппель	1	

Инв. № подл. | Подпись и дата | Взам. инв. № | Инв. № дубл. | Подпись и дата

Изм.	Лист	№ докум.	Подп.	Дата
Разраб.		Гуляева		11.89
Провер.		Василевич		11.89
Т. контр.				
Н. контр.		Василевич		11.89
Утв.				

БФГ100.07.00

Трубка импульсная

Лит.	Масса	Масштаб
И	0,065	1:1
Лист	Листов 1	
Институт Мосгазниипроект		

БФГ 100. 07. 01

12,5 √(√)

Серия 5.903-15, вып. 10-1

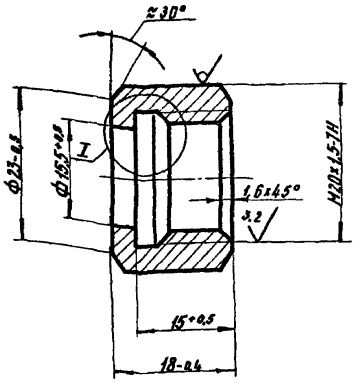

I

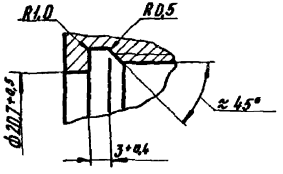

Изм.	Лист	№ докум.	Подп.	Дата
Разраб.		Гулина		11.89
Провер.		Иосилевич		11.89
Т.контр.				
Н.контр.		Иосилевич		11.89
Утв.				

БФГ 100. 07. 01

Гайка накидная

Лит.	Масса	Масштаб
И	0,036	2:1

Лист | Листов 1

Шестигранник 24-5 ГОСТ 2560-76, 45-8 ГОСТ 1051-73

Институт Масгаз НИИпроект

формат А4

Формат	Зона	Поз.	Обозначение	Наименование	Кол.	Примечание
				Документация		
А4			БФГ 100. 08. 00 СБ	Сборочный чертеж		
				Детали		
А4		1	БФГ 100. 08. 01	Швеллер	1	
А4		2	БФГ 100. 08. 02	Уголок	1	
А4		3	БФГ 100. 08. 03	Стойка		
				Швеллер 10-ГОСТ 8240-72 / Ст3-1 ГОСТ 535-79		
				L=546-г	1	4,70кг

Изм.	Лист	№ докум.	Подп.	Дата
Разраб.		Гулина		11.89
Провер.		Иосилевич		11.89
Н.контр.		Иосилевич		11.89
Утв.				

БФГ 100. 08. 00

Опора

Лит.	Лист	Листов
И		1

Институт Масгаз НИИпроект

Копировал: 24051-18 40 формат А4

Инв. № подл. | Подпись и дата | Взам. инв. № | Инв. № дубл. | Подпись и дата

БФГ100.08.00СБ

Серия 5.903-15, вып. 10-У

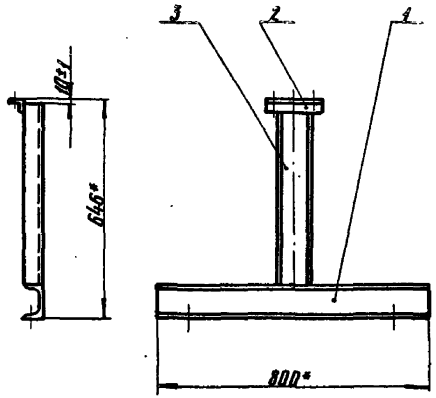

1. Сварные швы по ГОСТ 5264-80-Т1-Δ5
2.* Размеры для справок

Инв.№ подл.	Подпись и дата	Взам. инв.№	Инв.№ дубл.	Подпись и дата			

Изм.	Лист	№ докум.	Подп.	Дата	Опора	Лит.	Масса	Масштаб
Разраб.		Гулина		11.89		У	0,83	1:10
Провер.		Василевич		11.89	Сборочный чертеж	Лист	Листов 1	
Т. контр.						Институт Мосгоспроект НИИпроект		
Н. контр.		Василевич		11.89				
Утв.								

Формат А4

БФГ100.08.01

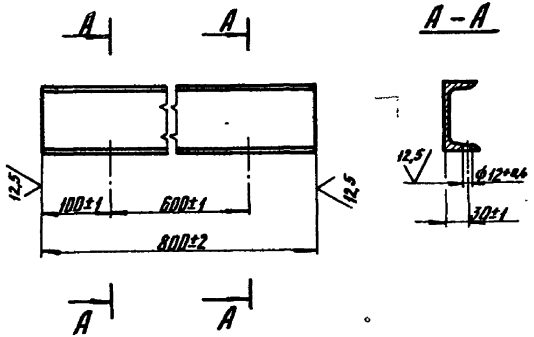

Инв.№ подл.	Подпись и дата	Взам. инв.№	Инв.№ дубл.	Подпись и дата			

Изм.	Лист	№ докум.	Подп.	Дата	Швеллер	Лит.	Масса	Масштаб
Разраб.		Гулина		11.89		У	8,72	1:5
Провер.		Василевич		11.89	Швеллер 10-ГОСТ 8240-72 Ст3-1-ГОСТ 535-79	Лист	Листов 1	
Т. контр.						Институт Мосгоспроект НИИпроект		
Н. контр.		Василевич		11.89				
Утв.								

Копировал: Кег 24051-18 41 Формат А4

БФГ 100. 09

Серия 5.903-15, вып. 10-1

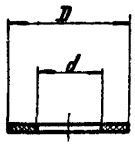

Обозначение	D, мм	d, мм	Масса, кг
БФГ 100. 09	18	10	0,0006
-01	58	36	0,0030
-02	112	68	0,0070
-03	158	110	0,0159

Размеры обеспечить инструментом

Изм. Лист	№ докум.	Подп.	Дата	БФГ 100. 09			
Разраб.	Гудина		11.89	Прокладка	Лит.	Масса	Масштаб
Провер.	Осипевич		11.89		И	см. табл.	—
Т.контр.					Лист	Листов 1	
Н.контр.	Осипевич		11.89	Паронит ПМБ 2,0 ГОСТ 481-80	Институт Мосгазнииипроект		
Утв.							

Инв. № подл. | Подпись и дата | Взам. инв. № | Инв. № дубл. | Подпись и дата

Формат А4

БФГ 100. 08. 02

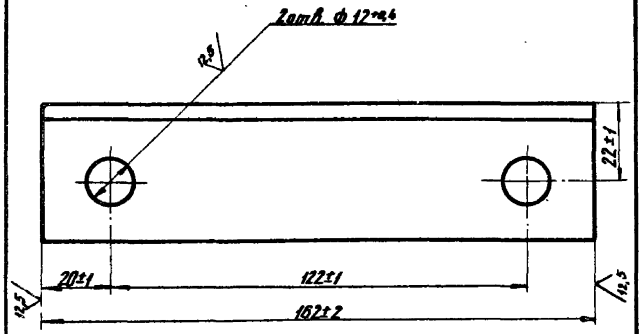

Изм. Лист	№ докум.	Подп.	Дата	БФГ 100. 08. 02			
Разраб.	Гудина		11.89	Уголок	Лит.	Масса	Масштаб
Провер.	Осипевич		11.89		И	0,40	1:1
Т.контр.					Лист	Листов 1	
Н.контр.	Осипевич		11.89	Уголок 40х40х4-6-(ОСТ 36108-72 Ст3-1-ГОСТ 535-79	Институт Мосгазнииипроект		
Утв.							

Инв. № подл. | Подпись и дата | Взам. инв. № | Инв. № дубл. | Подпись и дата

Копировал: Ел. 24051-18 42 Формат А4

Серия 5.903-15, вып. 10-1

БФГ 100. 10

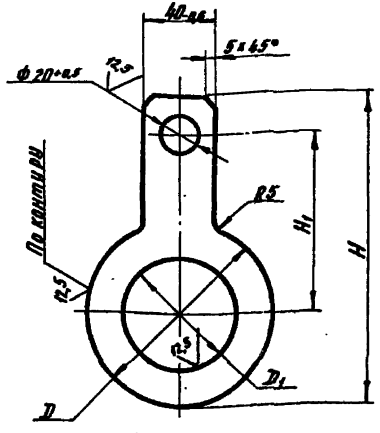

Обозначение	D, мм	D_1, мм	H, мм	H_1, мм	B^*, мм	Масса, кг
БФГ 100. 10	102-0,9	58+0,7	171-1,0	100±0,4	5	0,2
—01	158-1,0	110+0,9	229-1,2	130±0,5	8	0,81

Изм.	Лист	№ Докум.	Подп.	Дата
Разраб.		Гулина		11.89
Провер.		Иосилевич		11.89
Т. контр.				
Н. контр.		Иосилевич		11.89
Утв.				

Кольцо

Лит.	Масса	Масштаб
И	Сн. табл.	—

Лист | Листов 1

Лист Б-ОН-В ГОСТ 19903-74
В-Ст3сп4 ГОСТ 14637-79

Институт Масгаз НИИпроект

Формат А4

Инв. № подл. | Подпись и дата | Взам. инв. № | Инв. № дубл. | Подпись и дата

БФГ 100. 11

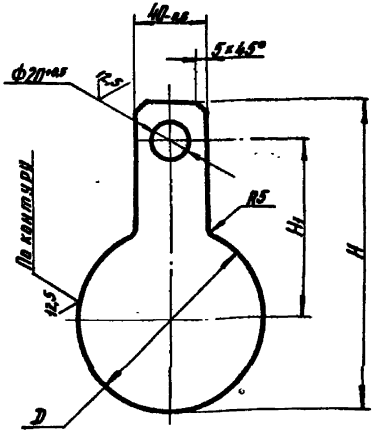

Обозначение	D, мм	H, мм	H_1, мм	B^*, мм	Масса, кг
БФГ 100. 11	102-0,9	171-1,0	100±0,4	5	0,20
—01	158-1,0	229-1,2	130±0,5	8	1,41

Изм.	Лист	№ Докум.	Подп.	Дата
Разраб.		Гулина		11.89
Провер.		Иосилевич		11.89
Т. контр.				
Н. контр.		Иосилевич		11.89
Утв.				

Заглушка

Лит.	Масса	Масштаб
И	Сн. табл.	—

Лист | Листов 1

Лист Б-ОН-В ГОСТ 19903-74
В-Ст3сп4 ГОСТ 14637-79

Институт Масгаз НИИпроект

Копировал: [illegible] 24051-18 43 Формат А4

Инв. № подл. | Подпись и дата | Взам. инв. № | Инв. № дубл. | Подпись и дата

Серия 5.903-15, вып. 10-1

Формат	Зона	Поз.	Обозначение	Наименование	Кол.	Примечание
				Документация		
А4			БФГ 200. 00СБ	Сборочный чертеж		
А4			БГ0. 00Д	Указания по применению		
				и изготовлению		
				Сборочные единицы		
А4		1	БФГ 200. 01. 00	Коллектор	1	
А4		2	БФГ 200. 02. 00	Коллектор	1	
А4		3	БФГ 200. 03. 00	Колено	1	
А4		4	БФГ 200. 04. 00	Колено	1	
А4		5	БФГ 200. 05. 00	Тройник	1	
А4		6	БФГ 200. 06. 00	Трубка импульсная	2	
А4		7	БФГ 200. 07. 00	Подставка	2	
				Детали		
А4		8	БФГ 200. 08	Прокладка	6	
		9	—01	Прокладка	2	
		10	—02	Прокладка	3	
		11	—03	Прокладка	11	
А4		12	БФГ 200. 09	Кольцо	3	
А4		13	БФГ 200. 11	Заглушка	1	
А4		14	БФГ 200. 06. 01	Гайка накидная	2	
А4		15	БФГ 200. 02. 02	Ниппель	2	
				Стандартные изделия		
				Вентили запорные стальные на Ру2,5 МПа (25кгс/см²)		
				ГОСТ 10094-75		
		16		Угловой, исполнение 1, Ду6	2	15с13бк
		17		Проходной, исполнение 7, Ду20	1	15с12п2

Изм.	Лист	№ Докум.	Подпись	Дата
Разраб.	Гулина			11.89
Провер.	Носилевич			11.89
Н. контр.	Носилевич			11.89
Утв.				

БФГ200. 00

Блок фильтра

Лит.	Лист	Листов
И	1	2

Институт Мосгаз НИИпроект

Инв. № подл. | Подпись и дата | Взам. инв. № | Инв. № дубл. | Подпись и дата

формат А4

Формат	Зона	Поз.	Обозначение	Наименование	Кол.	Примечание
				Задвижки клиновые с выдвижным шпинделем фланцевые ГОСТ 10194-78		
		18		Ду50	1	
		19		Ду200	3	
				Болты ГОСТ 7798-70		
		20		М12×50. 58. 096	8	
		21		М16×60. 58. 096	4	
		22		М16×70. 58. 096	4	
		23		М20×100. 58. 096	36	
		24		М28×110. 58. 096	36	
				Гайки ГОСТ 5915-70		
		25		М12. 5. 096	8	
		26		М18. 5. 096	8	
		27		М20. 5. 096	76	
		28		Хомут 225-Ст8 ГОСТ 84137-80	2	
				Прочие изделия		
		29		Кран трехходовой натяжной муфтовый с фланцем для контрольного манометра ТУ26-07-1061-73	2	14м100.00
		30		Фильтр ФГ45-200-12 ТУ51-746-76	1	
				Комплекты		
				Детали		
А4			БФГ200. 10	Заглушка	3	
А4			БФГ200. 12	Кольцо	1	

Изм.	Лист	№ Докум.	Подп.	Дата

БФГ200. 00

Лист 2

Инв. № подл. | Подпись и дата | Взам. инв. № | Инв. № дубл. | Подпись и дата

копировал: [illegible] 24051-18 44 формат А4

БФГ 200. 00 СБ

Серия 5.903-15, вып. 10-1

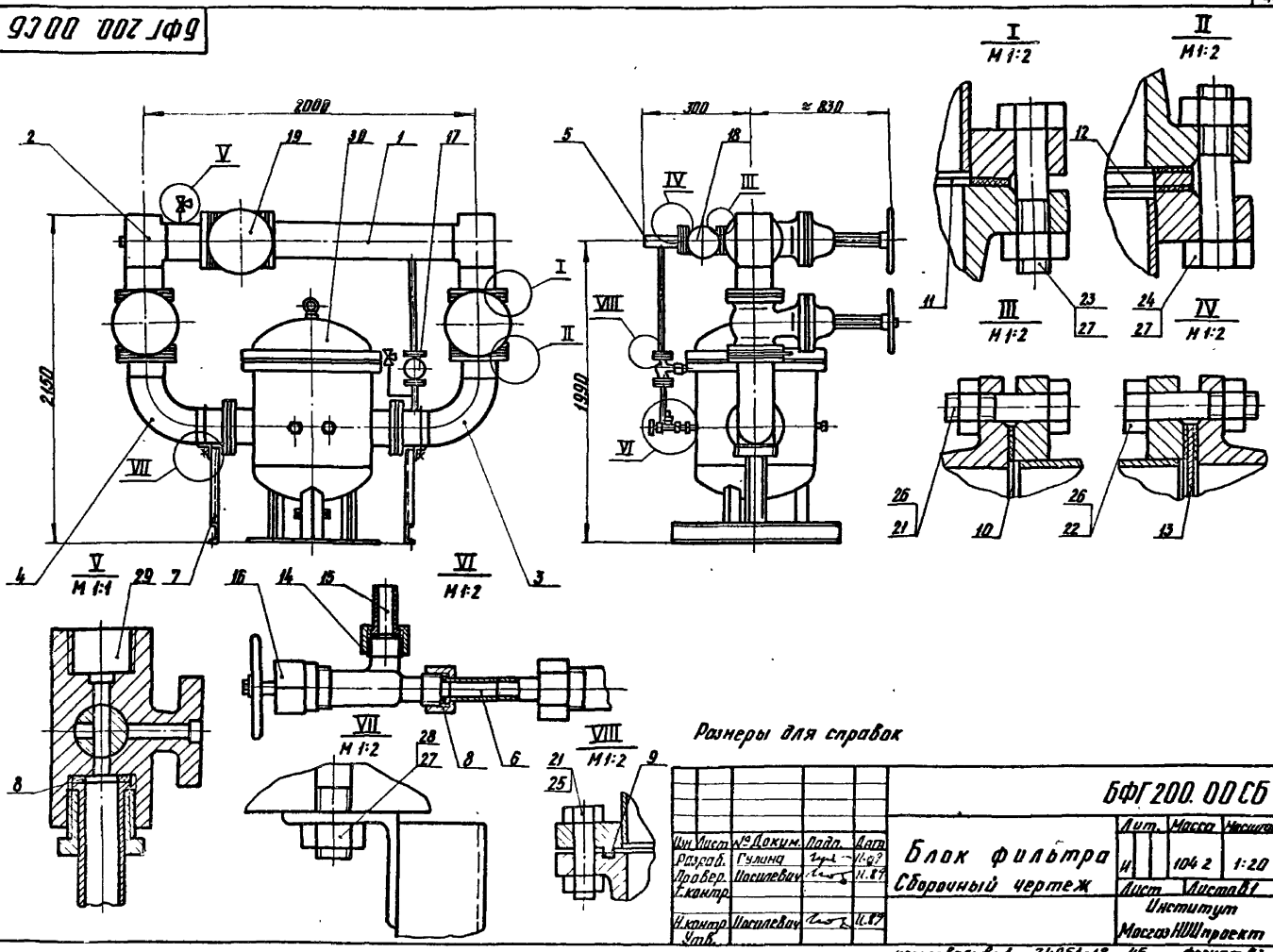

Изм.	Лист	№ Докум.	Подп.	Дата
Разраб.		Гулина		11.87
Провер.		Носилевич		11.87
Т. контр.				
Н. контр.		Носилевич		11.87
Утв.				

БФГ 200. 00 СБ

Блок фильтра
Сборочный чертеж

Лит.	Масса	Масштаб
И	104 2	1:20

Лист | Листов 1

Институт Мосгаз НИИпроект

Инв. № подл. | Подпись и дата | Взам. инв. № | Инв. № дубл. | Подпись и дата

Формат	Зона	Поз.	Обозначение	Наименование	Кол.	Примечание
				Документация		
А3			БФГ 200. 01. 00СБ	Сборочный чертеж		
				Детали		
А4		1	БФГ 200. 01. 01 – 01	Труба	1	
А4		2	БФГ 200. 01. 02 – 01	Труба	1	
Б4		3	БФГ 200. 01. 03	Труба L = 237-1,0		
				Труба 219×4 ГОСТ 10704-76 / В20 ГОСТ 10705-80	1	5,03 кг
				Стандартные изделия		
				Фланцы ГОСТ 12820-80		
		4		1-50-16 ст25	1	
		5		1-200-16 ст25	2	
		6		Тройник 219×6,0		
				ГОСТ 17376-83	1	

Серия 5.903-15, вып. 10-1

Изм.	Лист	№ докум.	Подп.	Дата
Разраб.		Гулина		11.89
Провер.		Иосилевич		11.89
Н. контр.		Иосилевич		11.89
Утв.				

БФГ 200. 01. 00

Коллектор

Лит.	Лист	Листов
Н		1

Институт Мосгаз НИИпроект

Формат А4

Подпись и дата | Инв. № дубл. | Взам. инв. № | Подпись и дата | Инв. № подл.

БФГ 200. 01. 01

12,5 √(√)

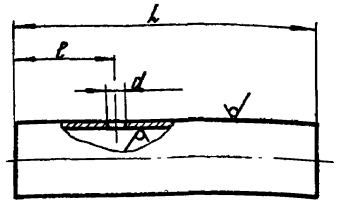

Обозначение	D×S, мм	L, мм	ℓ, мм	d, мм	Масса, кг
БФГ 200. 01. 01	57×2,0	117-0,9	80±1	21+0,5	2,48
—01	219×4,0	1057-2,0	260±1	53+0,7	22,42
—02		311-1,4	150±1	10+0,4	6,60
—03		195-1,0	100±1	21+0,5	4,13

Изм.	Лист	№ докум.	Подп.	Дата
Разраб.		Гулина		11.89
Провер.		Иосилевич		11.89
Т. контр.				
Н. контр.		Иосилевич		11.89
Утв.				

БФГ 200. 01. 01

Труба

Лит.	Масса	Масштаб
Н	См. табл.	—

Лист | Листов 1

Труба D×S ГОСТ 10704-76 / В-20 ГОСТ 10705-80

Институт Мосгаз НИИпроект

копировал: 24051-18 46 Формат А4

БФГ 200.01.000Б

Серия 5.903-15, Вып. 10-1

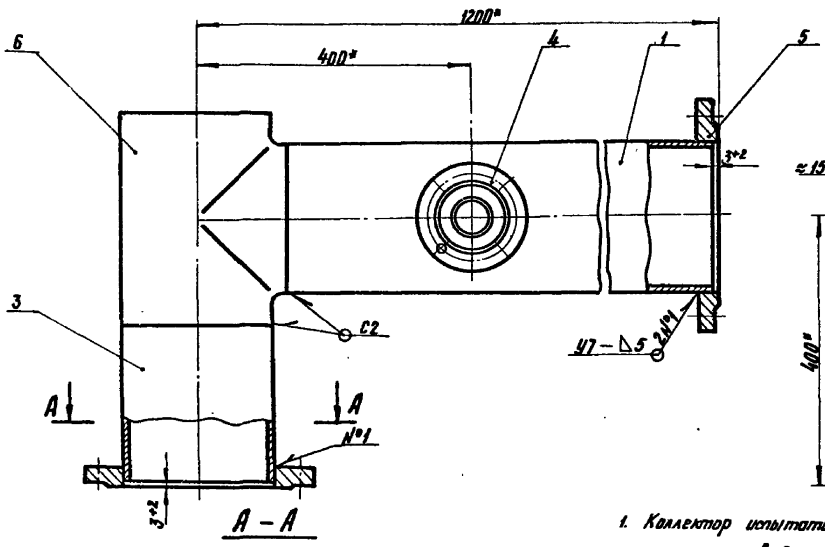

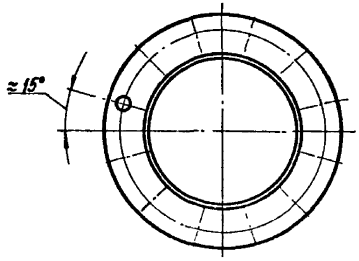

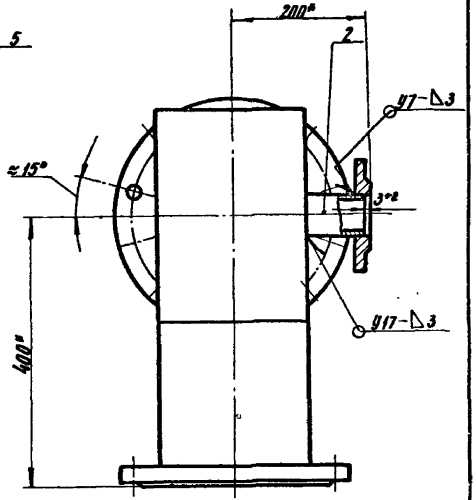

1. Коллектор испытать на прочность водой давлением 1,5 МПа (15 кгс/см²) и плотность воздухом давлением 1,2 МПа (12 кгс/см²)
2. Продолжительность испытания на прочность и плотность определяется временем необходимым для осмотра мест сварки, но не менее 1 мин. на каждое испытание. При этом падение давления не допускается.
3. Сварные швы по ГОСТ 16037-80
4. * Размеры для справок

Изм.	Лист	№ докум.	Подп.	Дата	БФГ 200.01.000Б		
Разраб.		Гулина		11.89	Коллектор сборочный чертеж	Лит.	Масса	Масштаб
Пров.		Василевич		11.89		И	64	1:5
Т.контр.						Лист	Листов 1	
Н.контр.		Василевич		11.89		Институт Моссантехпроект		
Утв.								

Инв.№ подл. | Подпись и дата | Взам. инв.№ | Инв.№ дубл. | Подпись и дата

БФГ200.01.02

12,5 (√)

Серия 5.903-15, вып. 10-1

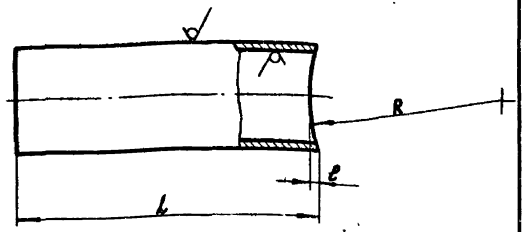

Обозначение	D×S, мм	L, мм	ℓ, мм	R, мм	Масса, кг
БФГ200.01.02	25×2,0	810-2,0	3+0,4	54+0,7	0,92
—01	57×2,0	87-0,9	4+0,4	110+0,9	0,24

Изм.	Лист	№ Докум.	Подп.	Дата
Разраб.		Гулина		11.89
Провер.		Иосилевич		11.89
Т.контр.				
Н.контр.		Иосилевич		11.89
Утв.				

БФГ200.01.02

Труба

Лит. И | Масса сн. табл. | Масштаб —

Лист | Листов 1

Труба D×S ГОСТ 10704-76 / В-20 ГОСТ 10705-80

Институт МосгазНИИпроект

Инв. № подл. | Подпись и дата | Взам. инв. № | Инв. № дубл. | Подпись и дата

формат А4

Формат	Зона	Поз.	Обозначение	Наименование	Кол.	Примечание
				Документация		
А3			БФГ200.02.00СБ	Сборочный чертеж		
				Детали		
А4		1	БФГ200.02.01	Фланец (заготовка-фланец 1-200-16 ст 25 ГОСТ 12820-80)	1	
А4		2	БФГ200.02.02	Ниппель	1	
А4		3	БФГ200.02.03	Штуцер	1	
Б4		4	БФГ200.02.04	Труба L=237-1,0		
				Труба 219×4 ГОСТ 10704-76 / В-20 ГОСТ 10705-80	1	5,03 кг
А4		5	БФГ200.02.05	Бобышка	1	
А4		6	БФГ200.02.06	Тройник (заготовка-тройник 219×8,0 ГОСТ 17376-23)	1	
А4		7	БФГ200.01.01 — 02	Труба	1	
				Стандартные изделия		
		8		Фланец 1-200-16 ст 25 ГОСТ 12820-80	1	

Изм.	Лист	№ Докум.	Подп.	Дата
Разраб.		Гулина		11.89
Провер.		Иосилевич		11.89
Н.контр.		Иосилевич		11.89
Утв.				

БФГ200.02.00

Коллектор

Лит. И | Лист | Листов 1

Институт МосгазНИИпроект

Инв. № подл. | Подпись и дата | Взам. инв. № | Инв. № дубл. | Подпись и дата

копировал: 24051-18 48 формат А4

БФГ200.02.00СБ

Серия 5.903-15, вып. 10-1

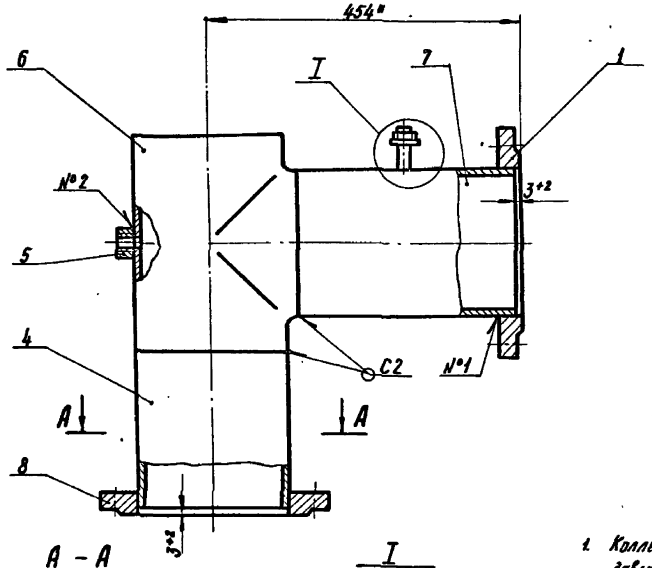

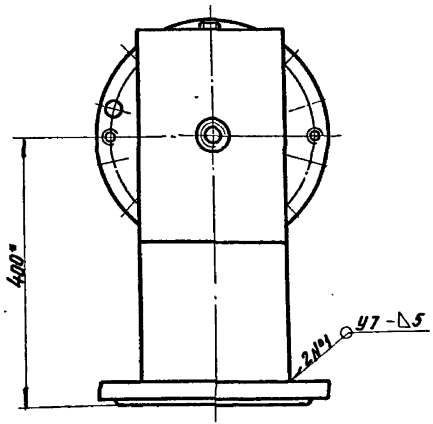

А – А

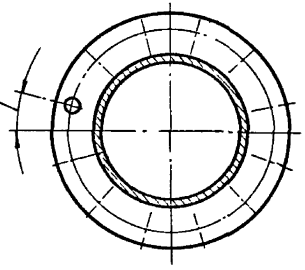

I
М 1:1

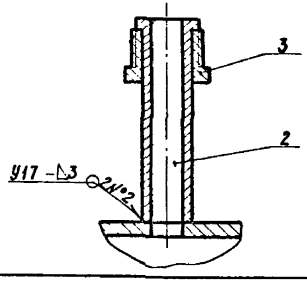

1. Коллектор подвергнуть гидравлическим испытаниям на прочность давлением 1,5 мПа (15 кгс/см²) и плотность давлением 1,2 мПа (12 кгс/см²)
2. Продолжительность испытания на прочность и плотность определяется временем, необходимым для осмотра мест сварки, но не менее 1 мин. на каждое испытание. При этом падение давления не допускается.
3. Сварные швы по ГОСТ 16037-80
4. * Размеры для справок

					БФГ200.02.00СБ			
Изм.	Лист	№ докум.	Подп.	Дата	Коллектор Сборочный чертеж	Лит.	Масса	Масштаб
Разраб.		Гулина		11.89		И	45,6	1:5
Провер.		Иосилевич		11.89		Лист	Листов 1	
Т. контр.						Институт Мосгазнии проект		
Н. контр.		Иосилевич		11.89				
Утв.								

Инв. № подл. | Подпись и дата | Взам. инв. № | Инв. № дубл. | Подпись и дата

копировал: 24051-18 49 формат А3

БФГ 200.02.01

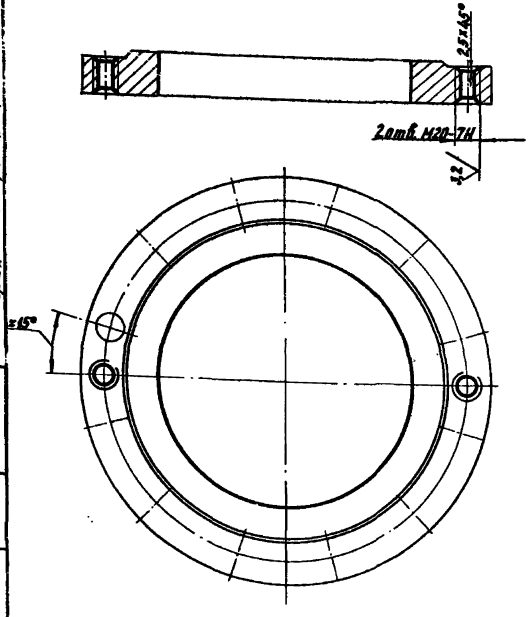

Серия 5.903-15, вып. 10-1

Изм.	Лист	№ Докум.	Подп.	Дата
Разраб.		Гулина		11.89
Провер.		Иосилевич		11.89
Т. контр.				
Н. контр.		Иосилевич		11.89
Утв.				

БФГ 200.02.01

Фланец

Лит.	Масса	Масштаб
И	10,1	1:2,5

Лист | Листов 1

Заготовка
Фланец 1-200-16 ст. 25ГОСТ 12820-80

Институт
МосгазНИИпроект

Формат А4

Инв. № подл. | Подпись и дата | Взам. инв. № | Инв. № дубл. | Подпись и дата

БФГ 200.02.02

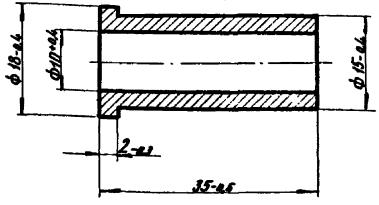

Изм.	Лист	№ Докум.	Подп.	Дата
Разраб.		Гулина		11.89
Провер.		Иосилевич		11.89
Т. контр.				
Н. контр.		Иосилевич		11.89
Утв.				

БФГ 200.02.02

Ниппель

Лит.	Масса	Масштаб
И	0,03	2:1

Лист | Листов 1

Сталь 20-4-Б
ГОСТ 1050-74

Институт
МосгазНИИпроект

Инв. № подл. | Подпись и дата | Взам. инв. № | Инв. № дубл. | Подпись и дата

копировал: [illegible] 24051-18 50 формат А4

Серия 5.903-15, вып. 10-1

БФГ 200. 02. 03

12.5

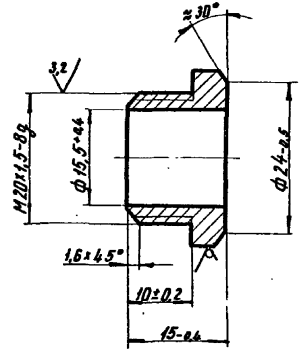

Изм.	Лист	№ докум.	Подп.	Дата	БФГ 200. 02. 03	
Разраб.		Гулина		11.89	Штуцер	Лит. И; Масса 0,03; Масштаб 2:1
Провер.		Носилевич		11.89		Лист; Листов 1
Т.контр.						
Н.контр.		Носилевич		11.89	Шестигранник 27-5 ГОСТ 8530-78 / 45-В ГОСТ 1051-73	Институт Мосгазпроект
Утв.						

Инв. № подл. | Подпись и дата | Взам. инв. № | Инв. № дубл. | Подпись и дата

Формат А4

БФГ 200. 02. 05

12.5

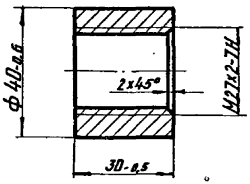

Изм.	Лист	№ докум.	Подп.	Дата	БФГ 200. 02. 05	
Разраб.		Гулина		11.89	Бобышка	Лит. И; Масса 0,17; Масштаб 1:1
Провер.		Носилевич		11.89		Лист; Листов 1
Т.контр.						
Н.контр.		Носилевич		11.89	Сталь 20-4-Б ГОСТ 1050-74	Институт Мосгазпроект
Утв.						

Инв. № подл. | Подпись и дата | Взам. инв. № | Инв. № дубл. | Подпись и дата

Копировал: Кад. 24051-18 51 Формат А4

БФГ 200. 02. 05

Серия 5.903-15, вып. 10-1

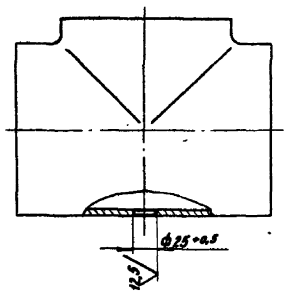

Изм.	Лист	№ Докум.	Подп.	Дата
Разраб.		Гулина		11.89
Провер.		Иосилевич		11.89
Т. контр.				
Н. контр.		Иосилевич		11.89
Утв.				

Тройник

Заготовка - Тройник 219×6,0 ГОСТ 17376-83

Лит.	Масса	Масштаб
И	13,5	1:4

Лист | Листов 1

Институт МосгазНИИпроект

Инв. № подл. | Подпись и дата | Взам. инв. № | Инв. № дубл. | Подпись и дата

БФГ 200. 02. 06

формат А4

Формат	Зона	Поз.	Обозначение	Наименование	Кол.	Примечание
				Документация		
А3			БФГ 200. 03. 00СБ	Сборочный чертеж		
				Детали		
А4		1	БФГ 200. 03. 01	Трубка	1	
А4		2	БФГ 200. 03. 02	Отвод	1	
Б4		3	БФГ 200. 03. 03	Труба L = 241-2,0		
				Труба 219×4,0 ГОСТ 10704-76 / В-20 ГОСТ 10705-80	1	5,1 кг
А4		4	БФГ 200. 01. 01 – 03	Труба	1	
А4		5	БФГ 200. 02. 01	Фланец (заготовка-фланец		
				1-200-16 ст 25 ГОСТ 12820-80)	1	
А4		6	БФГ 200. 02. 02	Ниппель	1	
А4		7	БФГ 200. 02. 03	Штуцер	1	
				Стандартные изделия		
				Фланцы ГОСТ 12820-80		
		8		4-20-25 ст 25	1	
		9		1-200-16 ст 25	1	
		10		Отвод 90° 219×6,0		
				ГОСТ 17375-83	1	

Изм.	Лист	№ Докум.	Подп.	Дата
Разраб.		Гулина		11.89
Провер.		Иосилевич		11.89
Н. контр.		Иосилевич		11.89
Утв.				

Колено

БФГ 200. 03. 00

Лит.	Лист	Листов
И		1

Институт МосгазНИИпроект

Инв. № подл. | Подпись и дата | Взам. инв. № | Инв. № дубл. | Подпись и дата

копировал: 24051-18 52 формат А4

БФГ 200.03.00СБ

Серия 5.903-15 Вып.10-1

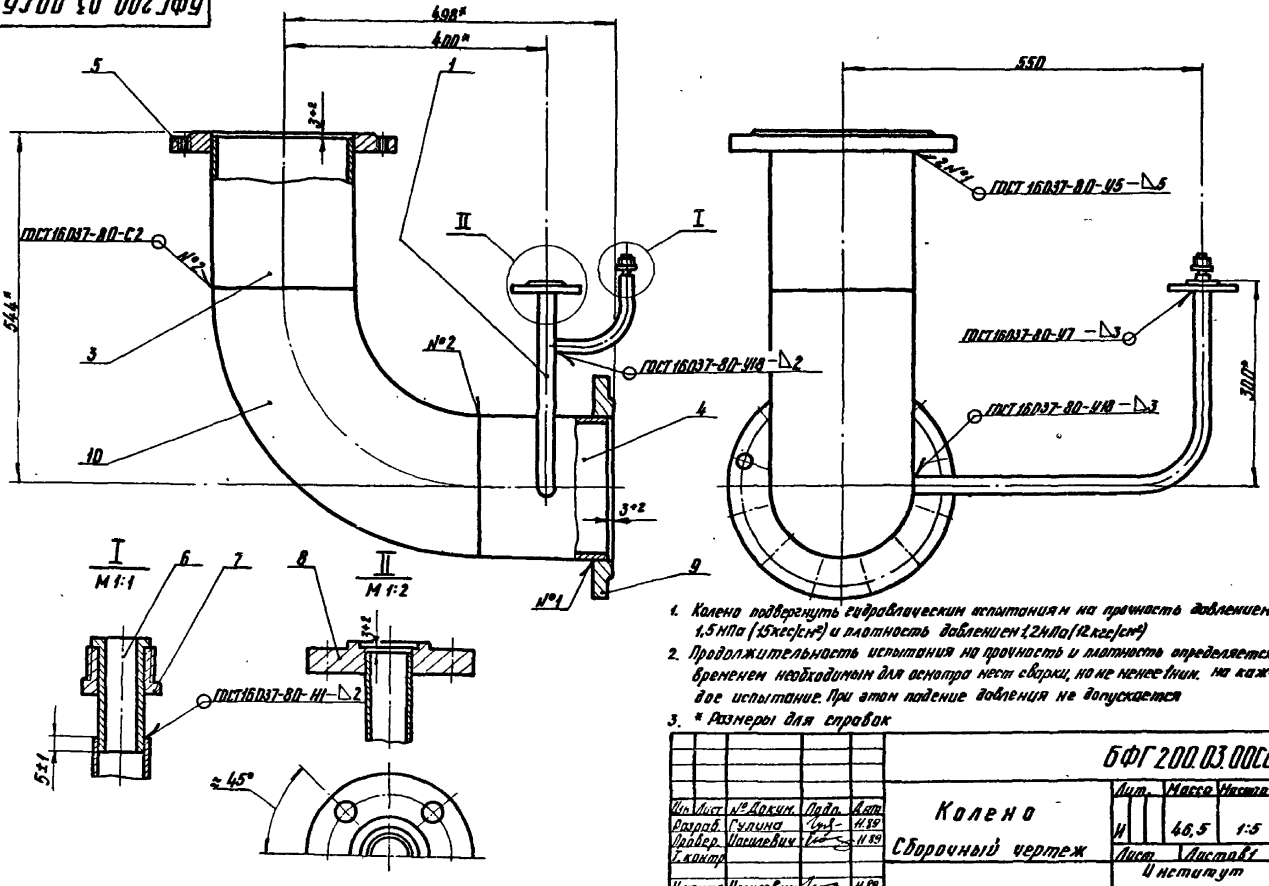

1. Колено подвергнуть гидравлическим испытаниям на прочность давлением 1,5 МПа (15 кгс/см²) и плотность давлением 1,2 МПа (12 кгс/см²)
2. Продолжительность испытания на прочность и плотность определяется временем необходимым для осмотра мест сварки, но не менее 1мин. на каждое испытание. При этом падение давления не допускается
3. * Размеры для справок

						БФГ 200.03.00СБ	
Изм.	Лист	№ докум.	Подп.	Дата	Колено	Лит.	Масса	Масштаб
Разраб.		Гулина		11.89		И	46,5	1:5
Провер.		Василевич		11.89	Сборочный чертеж	Лист	Листов 1	
Т.контр.						Институт Мосгазниипроект		
Н.контр.		Василевич		11.89				
Утв.								

Инв.№ подл. | Подпись и дата | Взам.инв.№ | Инв.№ дубл. | Подпись и дата

БФГ 200. 03. 01

12,5

Серия 5.903-15. вып. 10-1

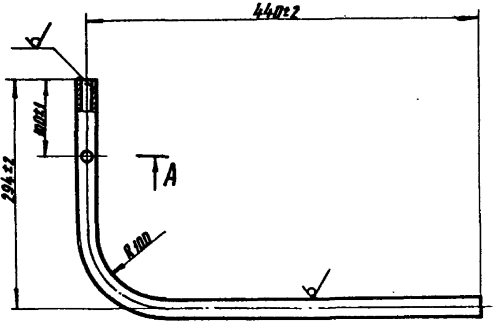

А – А
М 1:1

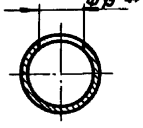

Изм.	Лист	№ Докум.	Подп.	Дата
Разраб.		Гурина		11.89
Провер.		Иосилевич		11.89
Т. контр.				
Н. контр.		Иосилевич		11.89
Утв.				

Инв. № подл. | Подпись и дата | Взам. инв. № | Инв. № дубл. | Подпись и дата

БФГ 200. 03. 01

Трубка

Лит.	Масса	Масштаб
И	1,0	1:4

Лист | Листов 1

Труба 25×2,0 ГОСТ 10704-76 / В-20 ГОСТ 10705-80

Институт Мосгаз НИИпроект

формат А4

БФГ 200. 03. 02

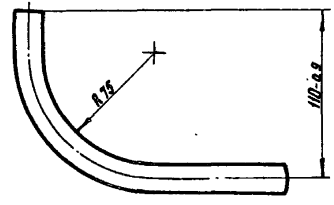

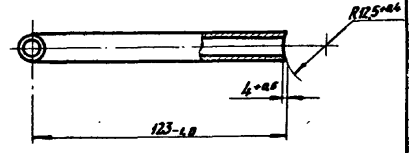

Изм.	Лист	№ Докум.	Подп.	Дата
Разраб.		Гурина		11.89
Провер.		Иосилевич		11.89
Т. контр.				
Н. контр.		Иосилевич		11.89
Утв.				

Инв. № подл. | Подпись и дата | Взам. инв. № | Инв. № дубл. | Подпись и дата

БФГ 200. 03. 02

Отвод

Лит.	Масса	Масштаб
И	0,1	1:2

Лист | Листов 1

Труба 18×1,2 ГОСТ 10704-76 / В-20 ГОСТ 10705-80

Институт Мосгаз НИИпроект

Серия 5.903-15, вып. 10-1

Формат	Зона	Поз.	Обозначение	Наименование	Кол.	Примечание
				Документация		
А3			БФГ 200.04.00СБ	Сборочный чертеж		
				Детали		
Б4		1	БФГ 200.04.01	Труба L=195-1.0		
				Труба 219×4.0 ГОСТ 10704-76 / В-20 ГОСТ 10705-80	1	4,14 кг
Б4		2	БФГ 200.04.02	Труба L=241-1.0		
				Труба 219×4.0 ГОСТ 10704-76 / В-20 ГОСТ 10705-80	1	5,1 кг
А4		3	БФГ 200.02.01	Фланец (заготовка-фланец 1-200-16 ст 25 ГОСТ 12820-80)	1	
				Стандартные изделия		
		4		Фланец 1-200-16 ст 25 ГОСТ 12820-80	1	
		5		Отвод 90° 219×6.0 ГОСТ 17375-83	1	

Подпись и дата | Инв. № дубл. | Взам. инв. № | Подпись и дата | Инв. № подл.

Изм.	Лист	№ Докум.	Подп.	Дата
Разраб.		Гулина		11.89
Провер.		Носилевич		11.89
Н. контр.		Носилевич		11.89
Утв.				

БФГ 200.04.00

Колено

Лит.	Лист	Листов
И		1

Институт Мосгаз НИИпроект

Формат А4

Формат	Зона	Поз.	Обозначение	Наименование	Кол.	Примечание
				Документация		
А3			БФГ 200.05.00СБ	Сборочный чертеж		
				Детали		
А4		1	БФГ 200.05.01	Фланец (заготовка-фланец 1-50-16 ст 25 ГОСТ 12820-80)	1	
А4		2	БФГ 200.01.01	Труба	1	
А4		3	БФГ 200.01.02	Труба	1	
				Стандартные изделия		
		4		Фланец 4-20-25 ст 25 ГОСТ 12820-80	1	

Подпись и дата | Инв. № дубл. | Взам. инв. № | Подпись и дата | Инв. № подл.

Изм.	Лист	№ Докум.	Подп.	Дата
Разраб.		Гулина		11.89
Провер.		Носилевич		11.89
Н. контр.		Носилевич		11.89
Утв.				

БФГ 200.05.00

Тройник

Лит.	Лист	Листов
И		1

Институт Мосгаз НИИпроект

Копировал: 24051-18 55 Формат А4

БФГ 200.04.00СБ

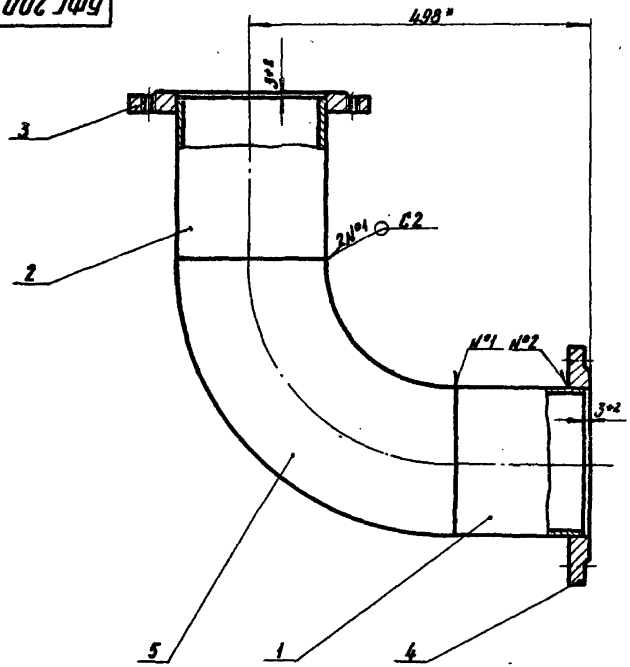

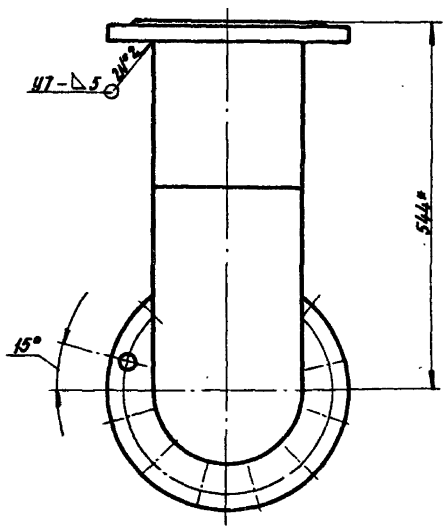

1. Патрубок испытать на прочность водой давлением 0,75 МПа (7,5 кгс/см²) и плотность воздухом давлением 0,6 МПа (6 кгс/см²)

2. Продолжительность испытания на прочность и плотность определяется временем необходимым для осмотра мест сварки, но не менее 1 мин. на каждое испытание. При этом падение давления не допускается
3. Сварные швы по ГОСТ 16037-80
4. * Размеры для справок

					БФГ200.04.00СБ		
Изм.	Лист	N Докум.	Подп.	Дата	Колено Сборочный чертеж	Лит.	Масса	Масштаб
Разраб.		Гулина		11.89		И	44,4	1:5
Провер.		Иосилевич		11.89		Лист	Листов 1	
Т. контр.						Институт МосгазНИИпроект		
Н. контр.		Иосилевич		11.89				
Утв.								

Серия 5.903-13, вып 10-1

Инв. № подл. | Подпись и дата | Взам. инв. № | Инв. № дубл. | Подпись и дата

БФГ 200.05.00СБ

Серия 5.903-15, вып. 10-1

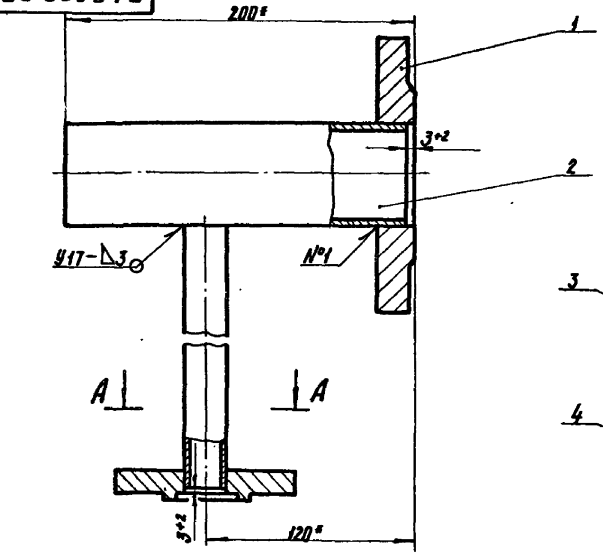

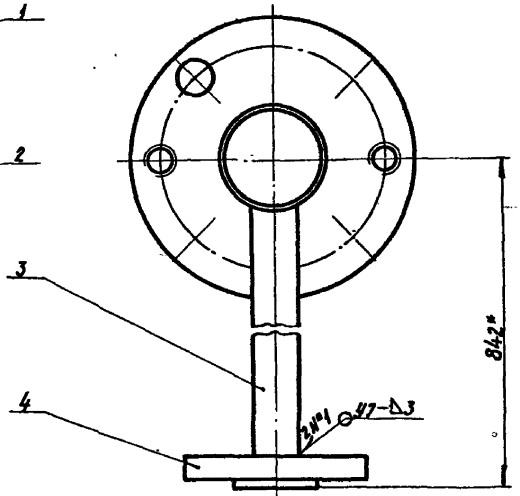

А – А

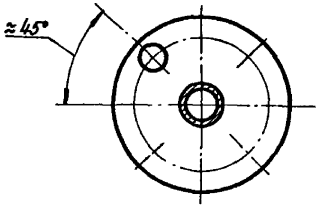

1. Коллектор испытать на прочность водой давлением 1,5 мПа (15 кгс/см²) и плотность воздухом давлением 1,2 мПа (12 кгс/см²).
2. Продолжительность испытания на прочность и плотность определяется временем, необходимым для осмотра мест сварки, но не менее 1 мин. на каждое испытание. При этом падение давления не допускается.
3. Сварные швы по ГОСТ 16037-80
4. * Размеры для справок

Изм.	Лист	№ докум.	Подп.	Дата	БФГ 200.05.00СБ		
Разраб.		Гулина		11.89	Тройник	Лит.	Масса	Масштаб
Провер.		Шкилевич		11.89	Сборочный чертеж	И	7,0	1:2
Т.контр.						Лист	Листов 1	
Н.контр.		Шкилевич		11.89		Институт Мосгазниипроект		
Утв.								

Инв. № подл. | Подпись и дата | Взам. инв. № | Инв. № дубл. | Подпись и дата

БФГ 200. 05. 01

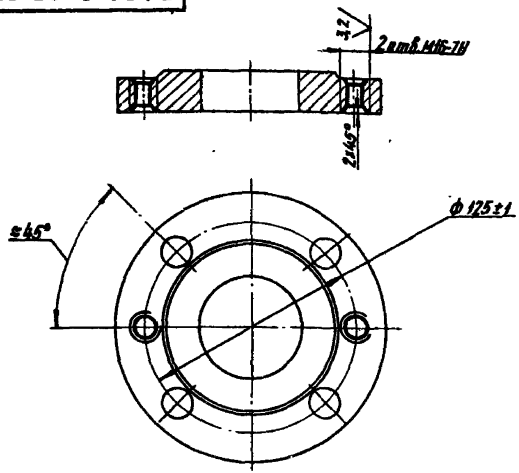

Серия 5.903-75 вып. 10-1

Инв. № подл. | Подпись и дата | Взам. инв. № | Инв. № дубл. | Подпись и дата

Изм.	Лист	№ докум.	Подп.	Дата
Разраб.		Гулина		11.89
Пров.		Васильевич		11.89
Т. контр.				
Н. контр.		Васильевич		11.89
Утв.				

БФГ 200. 05. 01

Фланец

Лит.	Масса	Масштаб
И	2,58	1:2

Заготовка
Фланец 1-50-16 ст25
ГОСТ 12820-80

Лист	Листов 1

Институт
Мосгазнипроект

Формат А4

БФГ 200. 06. 00

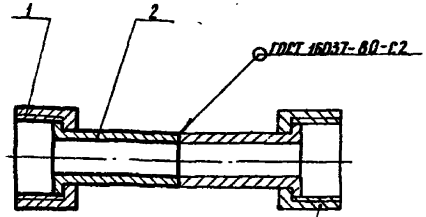

Гайка накидная и ниппель фильтра ФГ45-200-12 (для справок)

1. Трубку импульсную подвергнуть гидравлическим испытаниям на прочность давлением 1,5 МПа (15 кгс/см²) и плотность давлением 1,2 МПа (12 кгс/см²).
2. Продолжительность испытания на прочность и плотность определяется временем, необходимым для осмотра мест сварки, но не менее 1 мин. на каждое испытание. При этом падение давления не допускается.

Формат	Зона	Поз.	Обозначение	Наименование	Кол.	Примечание
				Детали		
А4		1	БФГ 200. 06. 01	Гайка накидная	1	
А4		2	БФГ 200. 02. 02	Ниппель	1	

Инв. № подл. | Подпись и дата | Взам. инв. № | Инв. № дубл. | Подпись и дата

Изм.	Лист	№ докум.	Подп.	Дата
Разраб.		Гулина		11.89
Пров.		Васильевич		11.89
Т. контр.				
Н. контр.		Васильевич		11.89
Утв.				

БФГ 200. 06. 00

Трубка импульсная

Лит.	Масса	Масштаб
И	0,066	1:1

Лист	Листов 1

Институт
Мосгазнипроект

БФГ200. 06. 01

12,5

Серия 5.903-15, вып.10-1

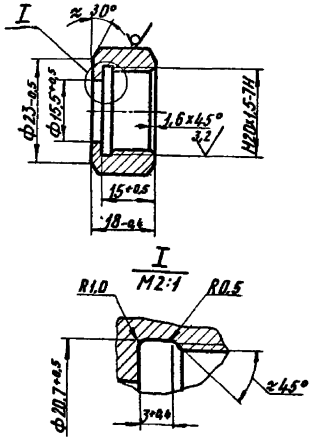

Изм.	Лист	№ докум.	Подп.	Дата
Разраб.		Гулина		11.89
Провер.		Иосилевич		11.89
Т. контр.				
Н. контр.		Иосилевич		11.89
Утв.				

Гайка накидная

Лит.	Масса	Масштаб
И	0,036	1:1

Лист | Листов 1

Шестигранник 24-5 ГОСТ 8560-78, 45-8 ГОСТ 1051-73

Институт МосгазНИИпроект

формат А4

Инв. № подл. | Подпись и дата | Взам. инв. № | Инв. № дубл. | Подпись и дата

Формат	Зона	Поз.	Обозначение	Наименование	Кол.	Примечание
				Документация		
А4			БФГ200. 07. 00СБ	Сборочный чертеж		
				Детали		
А4		1	БФГ200. 07. 01	Уголок	1	
А4		2	БФГ200. 07. 02	Швеллер	1	
Б4		3	БФГ200. 07. 03	Стойка L=460-1,5		
				Швеллер 12-ГОСТ 8240-72 / Ст3-1-ГОСТ 535-79	1	4,8 кг

Изм.	Лист	№ докум.	Подп.	Дата
Разраб.		Гулина		11.89
Провер.		Иосилевич		11.89
Н. контр.		Иосилевич		11.89
Утв.				

Подставка

БФГ200. 07. 00

Лит.	Лист	Листов
И		1

Институт МосгазНИИпроект

копировал: 24051-18 59 формат А4

Инв. № подл. | Подпись и дата | Взам. инв. № | Инв. № дубл. | Подпись и дата

БФГ200.07.00СБ

Серия 5.903-15, вып. 10-1

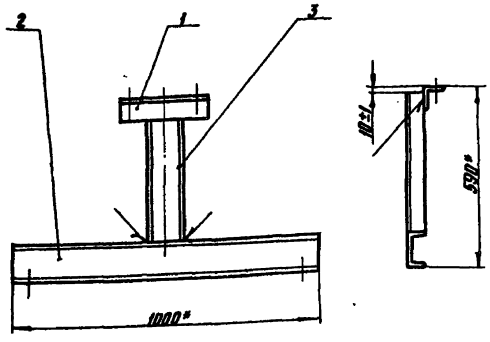

1. Сварные швы по ГОСТ 5264-80-Т1-Δ5
2.* Размеры для справок

Изм.	Лист	№ докум.	Подп.	Дат.
Разраб.		Гулина		11.89
Провер.		Носилевич		11.89
Т. контр.				
Н. контр.		Носилевич		11.89
Утв.				

БФГ200.07.00СБ

Подставка

Сборочный чертеж

Лит.	Масса	Масштаб
И	16.9	1:10

Лист | Листов 1

Институт МосгазНИИпроект

формат А4

Подпись и дата | Взам. инв. № | Инв. № дубл. | Подпись и дата | Инв. № подл.

БФГ200.07.01

(V) А

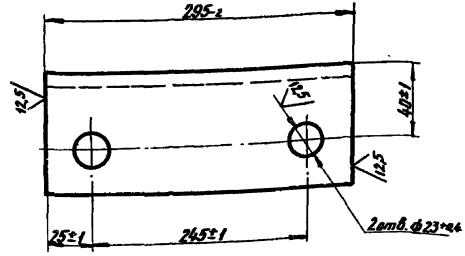

Изм.	Лист	№ докум.	Подп.	Дат.
Разраб.		Гулина		11.89
Провер.		Носилевич		11.89
Т. контр.				
Н. контр.		Носилевич		11.89
Утв.				

БФГ200.07.01

Уголок

Лит.	Масса	Масштаб
И	1,62	1:1

Лист | Листов 1

Уголок 70х70х5-6 ГОСТ 8509-72 / Ст3-1-ГОСТ 535-79

Институт МосгазНИИпроект

копировал: 24051-18 60 формат А4

Подпись и дата | Взам. инв. № | Инв. № дубл. | Подпись и дата | Инв. № подл.

БФГ 200.07.02

Серия 5.903-15, Вып. 10-1

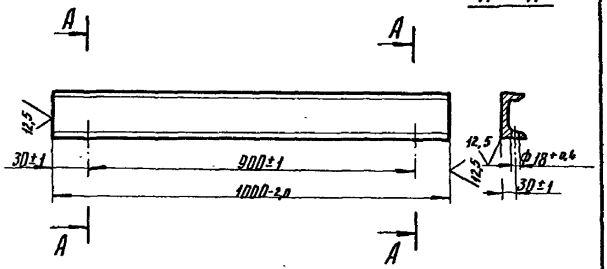

Инв. № подл. | Подпись и дата | Взам. инв. № | Инв. № дубл. | Подпись и дата

Изм.	Лист	№ докум.	Подп.	Дата	БФГ200.07.02	
Разраб.		Гулина		11.89	Швеллер	Лит. И; Масса 10,4; Масштаб 1:10
Провер.		Носилевич		11.89		
Т.контр.						Лист; Листов 1
Н.контр.		Носилевич		11.89	Швеллер 12-ГОСТ 8240-72 / Ст3-Т-ГОСТ 535-79	Институт Мосгазпроект
Утв.						

Копировал: | Формат А4

БФГ 200.08

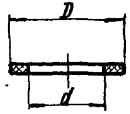

Обозначение	D, мм	d, мм	Масса, кг
БФГ 200.08	18	10	0,0006
—01	50	35	0,0032
—02	102	57	0,0116
—03	268	220	0,0578

Размеры обеспечить инструментом

Инв. № подл. | Подпись и дата | Взам. инв. № | Инв. № дубл. | Подпись и дата

Изм.	Лист	№ докум.	Подп.	Дата	БФГ200.08	
Разраб.		Гулина		11.89	Прокладка	Лит. И; Масса Ст. табл.; Масштаб —
Провер.		Носилевич		11.89		
Т.контр.						Лист; Листов 1
Н.контр.		Носилевич		11.89	Паронит ПМБ 2,0 ГОСТ 481-80	Институт Мосгазпроект
Утв.						

Копировал: | 24051-18 61 | Формат А4

Серия 5.903-15, вып. 10-1

БФГ 200. 09

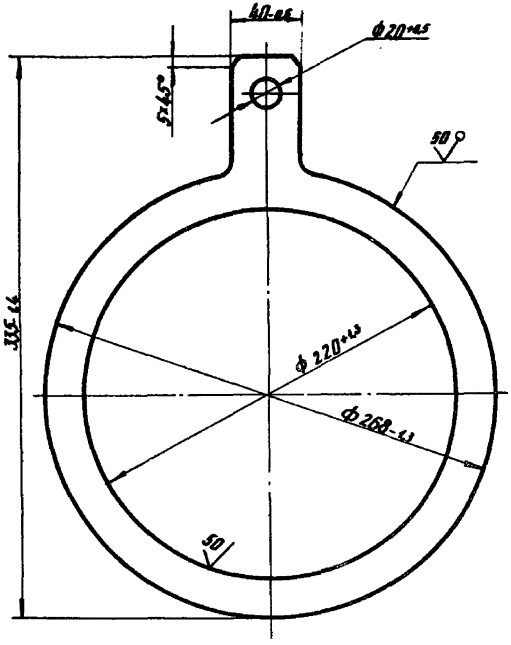

Изм.	Лист	№ докум.	Подп.	Дата
Разраб.		Гулина		11.89
Провер.		Носилевич		11.89
Т.контр.				
Н.контр.		Носилевич		11.89
Утв.				

БФГ200. 09

Кольцо

Лит.	Масса	Масштаб
И	1,5	1:2

Лист | Листов 1

Лист Б-ПН-10.0 ГОСТ 19903-74 ВСт3сп4 ГОСТ 14637-79

Институт Мосгаз НИИпроект

формат А4

БФГ 200. 10

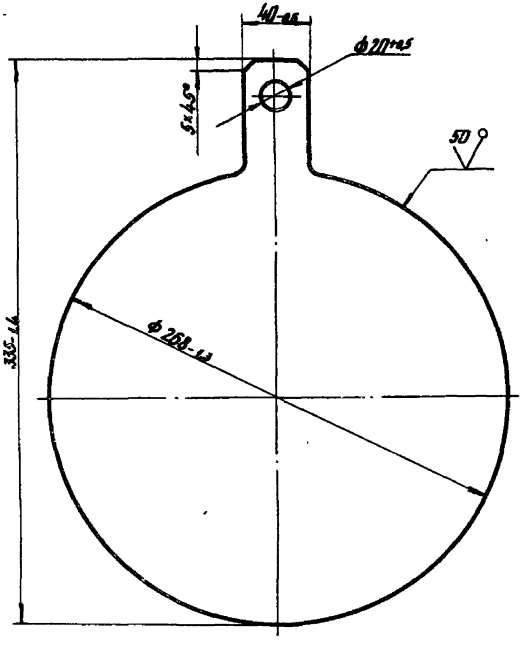

Изм.	Лист	№ докум.	Подп.	Дата
Разраб.		Гулина		11.89
Провер.		Носилевич		11.89
Т.контр.				
Н.контр.		Носилевич		11.89
Утв.				

БФГ200. 10

Заглушка

Лит.	Масса	Масштаб
И	4,5	1:2

Лист | Листов 1

Лист Б-ПН-10.0 ГОСТ 19903-74 ВСт3сп4 ГОСТ 14637-79

Институт Мосгаз НИИпроект

копировал: 24051-18 62 формат А4

Серия 5.903-15 вып. 10-1

БФГ 200.11

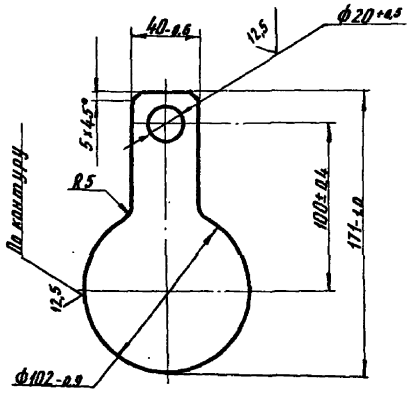

					БФГ 200.11		
Разраб.	Гулина		11.89	Заглушка	Лит.	Масса	Масштаб
Провер.	Иосилевич		11.89		И	0,28	1:2
Т.контр.					Лист	Листов 1	
Н.контр.	Иосилевич		11.89	Лист Б-ПН-5.0 ГОСТ 19903-74 В Ст3сп4 ГОСТ 14637-79	Институт Мосгаз НИИпроект		
Утв.							

Инв. № подл. | Подпись и дата | Взам. инв. № | Инв. № дубл. | Подпись и дата

Формат А4

БФГ 200.12

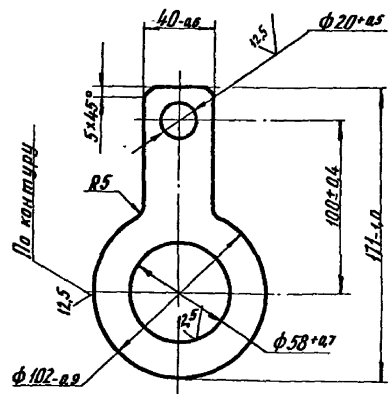

					БФГ 200.12		
Изм.	Лист	№ докум.	Подп.	Дата	Кольцо	Лит.	Масса	Масштаб
Разраб.	Гулина			11.89		И	0,2	1:2
Провер.	Иосилевич			11.89		Лист	Листов 1	
Т.контр.								
Н.контр.	Иосилевич			11.89	Лист Б-ПН-5.0 ГОСТ 19903-74 В-Ст3сп4 ГОСТ 14637-79	Институт Мосгаз НИИпроект		
Утв.								

Инв. № подл. | Подпись и дата | Взам. инв. № | Инв. № дубл. | Подпись и дата

копировал: 24051-18 (63) формат А4

gost.e-ecolog.ru