Типовая документация на конструкции, изделия и узлы зданий и сооружений

Серия 5903-15

Блоки тепломеханического оборудования для котельных с водогрейными котлами

Выпуск 9-5

часть 1 стр 1-72

Блок деаэрационно-подпиточный БДАП-100-25

Рабочие чертежи

СФ ЦИТП 620062, г Свердловск ул Чебышева 4
Зак 509 тип 24051-81 тираж 190
Сдано в печать 5 2 1991 Цена 11-26

24051-81
ЦЕНА 11 25

gost.e-ecolog.ru

Содержание альбома

Обозначение	Наименование	№ стр
Блок деаэрационно-подпиточный БДАП-100-25		
	часть 1	
БК9 51 00 00 000ПЗ	Блок БДАП-100-25 Схема принципиальная	4
БК9 51 00 00 000 СБ	Блок БДАП-100-25	5-7
БК9 51 00 00 000	Блок БДАП-100-25	8
БК9 51 01 00 000	Блок нижний	
БК9 51 01 00 000СБ	Блок нижний	9,10
БК9 51 01 00 000	Блок нижний	
БК9 51 01 01 000	Рама	11
БК9 51 01 01 000СБ	Рама	12,13
БК9 51 01 11 000	Рама	
БК9 51 01 01 100	Опора	14
БК9 51 01 01 100СБ	Опора	
БК9 51 01 01 200	Кронштейн	15
БК9 51 01 01 200СБ	Кронштейн	
БК9 51 01 01 300	Кронштейн	16
БК9 51 01 01 300СБ	Кронштейн	
БК9 51 01 01 001	Косынка	
БК9 51 01 01 002	Косынка	17
БК9 51 01 01 003	Косынка	
БК9 51 01 01 004	Косынка	
БК9 51 01 01 005	Косынка	
БК9 51 01 01 006	Связь	18
БК9 51 01 01 007	Связь	
БК9 51 01 01 008	Связь	
БК9 51 01 02 000	Трубопровод	19
БК9 51 01 02 000СБ	Трубопровод	
БК9 51 01 03 000	Трубопровод	
БК9 51 01 03 000СБ	Трубопровод	20
БК9 51 01 03 000	Трубопровод	21
БК9 51 01 04 000	Трубопровод	
БК9 51 01 04 000СБ	Трубопровод	
БК9 51 01 05 000	Трубопровод	
БК9 51 01 05 000СБ	Трубопровод	22
БК9 51 01 06 000	Трубопровод	
БК9 51 01 07 000	Трубопровод	
БК9 51 01 06 000 СБ	Трубопровод	23
БК9 51 01 07 000СБ	Трубопровод	24
БК9 51 01 08 000	Трубопровод	
БК9 51 01 09 000	Трубопровод	
БК9 51 01 08 000СБ	Трубопровод	25
БК9 51 01 09 000СБ	Трубопровод	26
БК9 51 01 09 001	Полусектор	
БК9 51 01 09 003	Полусектор	
БК9 51 01 09 002	Сектор	
БК9 51 01 10 000	Трубопровод	27
БК9 51 01 10 000СБ	Трубопровод	
БК9 51 01 11 000СБ	Трубопровод	28
БК9 51 01 11 000	Трубопровод	29
БК9 51 01 12 000	Трубопровод	
БК9 51 01 12 000СБ	Трубопровод	
БК9 51 01 13 000	Трубопровод	30
БК9 51 01 13 000СБ	Трубопровод	
БК9 51 01 14 000	Трубопровод	31
БК9 51 01 14 003	Труба	
БК9 51 01 14 000СБ	Трубопровод	32
БК9 51 01 14 002	Труба	33
БК9 51 01 15 000	Трубопровод	
БК9 51 01 15 000СБ	Трубопровод	
БК9 51 01 16 000	Трубопровод	34
БК9 51 01 16 000СБ	Трубопровод	
БК9 51 01 17 000	Трубопровод	
БК9 51 01 17 000СБ	Трубопровод	35
БК9 51 07 18 000СБ	Трубопровод	

Обозначение	Наименование	№ стр
БК9 51 01 18 000	Трубопровод	36
БК9 5101 19 000	Трубопровод	
БК9 51 01 19 000СБ	Трубопровод	
БК9 51 01 20 000СБ	Трубопровод	37
БК9 51 01 20 000	Трубопровод	
БК9 51 01 20 001	Труба	38
БК9 51 01 20 002	Труба	
БК9 51 01 20 003	Труба	
БК9 51 01 21 000	Трубопровод	39
БК9 51 01 21 000СБ	Трубопровод	
БК9 51 01 22 000	Трубопровод дренажный	
БК9 51 01 22 000СБ	Трубопровод дренажный	40
БК9 51 01 22 001	Труба	
БК9 51 01 22 002	Патрубок	
БК9 51 01 22 003	Патрубок	41
БК9 51 02 00 000	Блок верхний	
БК9 5102 00 000 СБ	Блок верхний	42,43
БК9 51 02 01 000	Бак деаэраторный с патрубком	44
БК9 51 02 01 000	Бак деаэраторный с патрубком	
БК9 5102 01 000 СБ	Бак деаэраторный с патрубком	45
БК9 51 02 01 001	Ребро	
БК9 51 02 01 000СБ	Бак деаэраторный с патрубком	46÷48
БК9 51 02 01 002	Связь	
БК9 51 02 01 003	Стойка	
БК9 51 02 01 004	Поручень	49
БК9 51 02 01 005	Поручень	
БК9 51 02 01 006	Поручень	
БК9 51 02 01 007	Лерр	
БК9 51 02 01 008	Лерр	50
БК9 51 02 01 009	Лерр	
БК9 51 02 01 010	Опора	
БК9 51 02 01 100	Бак деаэраторный	51
БК9 51 02 01 101	Петля	
БК9 51 02 01 100СБ	Бак деаэраторный	52,53
БК9 51 02 01 102	Накладка	
БК9 51 02 01 200	Опора	54
БК9 51 02 01 200СБ	Опора	
БК9 51 02 01 300СБ	Опора	
БК9 51 02 01 400СБ	Опора	55
БК9 51 02 01 300	Опора	
БК9 51 02 01 400	Опора	56
БК9 51 02 01 500	Опора	
БК9 51 02 01 600	Опора	
БК9 51 02 01 500СБ	Опора	57
БК9 51 02 01 600СБ	Опора	
БК9 51 02 01 700СБ	Опора	58
БК9 51 02 01 800СБ	Опора	
БК9 51 02 01 700	Опора	
БК9 51 02 01 800	Опора	59
БК9 51 02 01 900СБ	Опора	
БК9 51 02 01 900	Опора	
БК9 51 02 02 000	Трубопровод	60
БК9 51 02 03 000	Трубопровод	
БК9 51 02 02 000СБ	Трубопровод	61
БК9 51 02 03 000СБ	Трубопровод	
БК9 51 02 03 001	Труба	62
БК9 51 02 04 001	Патрубок	
БК9 51 02 04 000	Трубопровод	
БК9 51 02 04 000СБ	Трубопровод	63
БК9 51 02 04 002	Патрубок	
БК9 51 02 05 000	Трубопровод	
БК9 51 02 05 000СБ	Трубопровод	64
БК9 51 02 06 000	Трубопровод	
БК9 51 02 06 000СБ	Трубопровод	65
БК9 51 02 06 000	Трубопровод	
БК9 51 02 06 001	Патрубок	66
БК9 51 02 06 002	Патрубок	
БК9 51 02 07 000СБ	Трубопровод	

Содержание альбома

Продолжение

Обозначение	Наименование	№ стр
БК951020700005Б	Трубопровод	67
БК951020800000	Трубопровод	68
БК951020800005Б	Трубопровод	
БК951020800001	Труба	
БК951020800002	Труба	69
БК951020800003	Труба	
БК951020800004	Труба	
БК951020900000	Трубопровод	
БК951020900005Б	Трубопровод	70
БК951021000005Б	Трубопровод	
БК951021000000	Трубопровод	71
БК951021100000	Трубопровод	
БК951021100005Б	Трубопровод	
БК951021100001	Труба	72
БК951021100002	Труба	
БК951021100003	Труба	
БК951021100004	Труба	
БК951021200000	Трубопровод	часть 2
БК951021200005Б	Трубопровод	73
БК951021300000	Трубопровод	
БК951021300005Б	Трубопровод	74
БК951021400000	Трубопровод	
БК951021400005Б	Трубопровод	75
БК951030000005Б	Гидрозатвор	76
БК951030300000	Гидрозатвор	77
БК951030100005Б	Трубопровод	
БК951030100000	Трубопровод	78
БК951030100001	Отвод	
БК951030200000	Трубопровод	
БК951030200005Б	Трубопровод	
БК951030300000	Трубопровод	79
БК951030300005Б	Трубопровод	
БК951030300001	Труба	
БК951040000000	Трубопровод	
БК951040000000	Трубопровод	80
БК951040000005Б	Трубопровод	
БК951050000000	Лестница	
БК951050000005Б	Лестница	81
БК951050100000	Лестничный марш	82
БК951050100005Б	Лестничный марш	
БК951060000000	Лестница	
БК951060000000	Лестница	83
БК951060000001	Косынка	
БК951060000002	Косынка	
БК951060000003	Поручень	
БК951060000005Б	Лестница	84
БК951060000004	Поручень	85
БК951060000005	Поручень	
БК951060000006	Поручень	
БК951060000007	Раскос	
БК951060000008	Стойка	86
БК951060000009	Стойка	
БК951060000010	Труба	
БК951060000011	Труба	
БК951060000012	Труба	87
БК951060000013	Труба	
БК951060100000	Лестничный марш с площадками	
БК951060100005Б	Лестничный марш с площадками	88
БК951060100001	Ступень	89
БК951060100002	Балка	
БК951060100003	Балка	
БК951060100004	Боковина	
БК951070000000	Площадка	90
БК951070000001	Труба	
БК951070000002	Поручень	
БК951070000005Б	Площадка	91
БК951070000003	Поручень	92
БК951070000004	Стойка	
БК951070000005	Швеллер	
БК951070000006	Швеллер	
Установка приборов контроля и автоматизации блока БДАП-100-25		
БК952000000000	Блок БДАП-100-25 Установка приборов контроля и автоматизации	93
БК952000000000	Блок БДАП-100-25 Установка приборов контроля и автоматизации	94
БК912000000001	Штуцер	
БК912000000002	Штуцер	
БК952000000005Б	Блок БДАП-100-25 Установка приборов контроля и автоматизации	95-97
БК912000000006	Труба	
БК912010000000	Штатив	98
БК912010000005Б	Штатив	
БК912020000000	Рычаг	
БК912020000005Б	Рычаг	99
БК912030000000	Штатив	
БК912030000005Б	Штатив	
БК912040000000	Трубопровод	
БК912040000005Б	Трубопровод	100
БК912040000001	Труба	
БК952000000093	Блок БДАП-100-25 Схема электрическая принципиальная регулятора	
БК952000000000СО	Блок БДАП-100-25 Схема автоматизации	101, 102
БК952000000094	Блок БДАП-100-25 Схема соединений	103
Установка электрооборудования блока БДАП-100-25		
БК953000000000	Блок БДАП-100-25 Установка электрооборудования	104
БК953000000005Б	Блок БДАП-100-25 Установка электрооборудования	
БК953000000001	Кронштейн	105
БК953010000000	Кронштейн	
БК953010000005Б	Кронштейн	
Теплоизоляция блока БДАП-100-25		
БК954000000000ВО	Блок БДАП-100-25 Ведомость объемов теплоизоляционных работ	105
БК954000000000ТИ	Блок БДАП-100-25 Ведомость теплоизоляционных конструкций	106-110
БК954000000000ВМ	Блок БДАП-100-25 Ведомость теплоизоляционных материалов	111

Серия 5903-15 Выпуск 9 5 ч 1

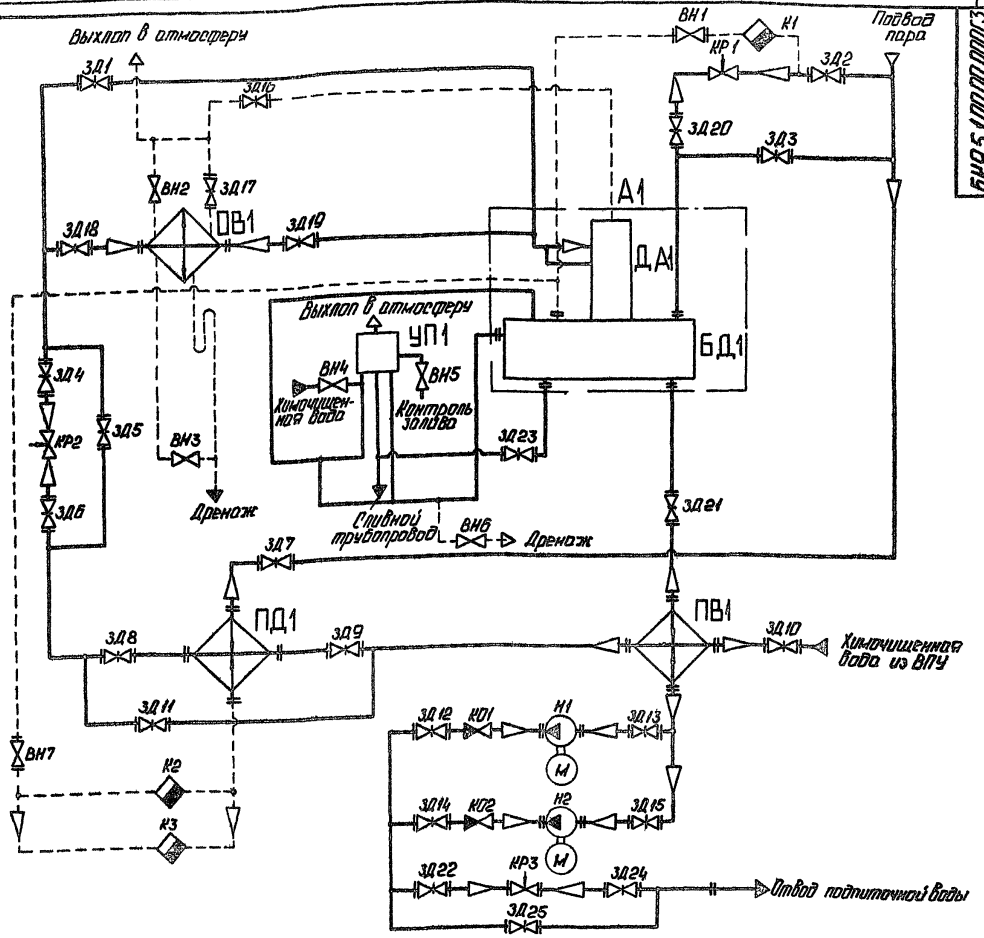

Поз обозначение	Наименование	Кол	Примечание
КО1 КО2	Клапан обратный 19ч21бр ГОСТ 19827-74	2	Ду150, Ру16
КР1	Клапан регулирующий 6с-9 2	1	Ду100, Поставка
КР2	Клапан регулирующий 6с 9-1	1	Ду80 с ДА-100
КР3	Клапан регулирующий 25ч 914нж		
	ТУ26-07-1020-83	1	Ду150, Ру16
ОВ1	Охладитель выпара ОВА-8 ГОСТ 16860-77	1	Поставка с ДА 100
ПВ1	Подогреватель водоводяной		
	15-325×2000 Р-3 ТУ400-28 429-82Е	1	
ПД1	Подогреватель пароводяной ПП1 53 7-IV		
	ОСТ 108 271 105-76	1	
УП1	Устройство предохранительное ДА 100		
	ГОСТ 16860-77	1	Поставка с ДА 100
Н1 Н2	Насос К100 80-160-СД-УХЛ4 ГОСТ 27003-85		
	с электродвигателем 4АМ160S2	2	Q=100 т/ч, Н-50м
А1	Бак деаэраторный		
	БК95 1 02 01 000		
БД1	Бак деаэраторный 25м³ Т186 05 00 000	1	
ДА1	Колонка деаэрационная ДА-100		
	ГОСТ 16860-77		

Поз обозначение	Наименование	Кол	Примечание
ВН1	Вентиль 15кч 19п1 ГОСТ 18162-72	1	Ду50, Ру16
ВН2 ВН3	Вентиль 15кч 18п ГОСТ 18161-72	2	Ду15, Ру16
ВН4 ВН6	Вентиль 15кч 18п2 ГОСТ 18161-72	3	Ду25, Поставка с ДА-100
ВН7	Вентиль 15кч 16п1 ГОСТ 18163-72	1	Ду80, Ру25
ЗД1 ЗД15	Задвижка 30ч6бр ГОСТ 8437-75	15	Ду150, Ру10
ЗД16 ЗД19	Задвижка 30ч6бр ГОСТ 8437-75	4	Ду80, Ру10
ЗД20 ЗД22	Задвижка 30ч6бр ГОСТ 8437-75	3	Ду200, Ру10
ЗД23	Задвижка 30ч6бр ГОСТ 8437-75	1	Ду50, Ру10
ЗД24	Задвижка 30с65нж ТУ26-07 1215-79	1	Ду200, Ру25
ЗД25	Задвижка 30с65нж ТУ26-07-1215-79	1	Ду150, Ру25
К1	Конденсатоотводчик 45с 13нж		
	ТУ26-07-1138-76	1	Ду50, Ру40
К2, К3	Конденсатоотводчик 45с 13нж	2	Ду50, Ру40

Изм	Лист	№ докум	Подп	Дата
Разраб		Михайлова		
Пров		Никитченко		
Т.контр				
Н.контр		Колмец		
Утв				

5К95 1 00 00 000 ГЗ

Блок деаэрационно-подпиточный БДАП-100-25
Схема принципиальная

Лит	Масса	Масштаб

Лист | Листов 1

ЛАТГИПРОПРОМ

Копировал 24051-81 5 Формат А2

Инв № подл | Подп. и дата | Взам. инв № | Инв № дубл | Подп. и дата

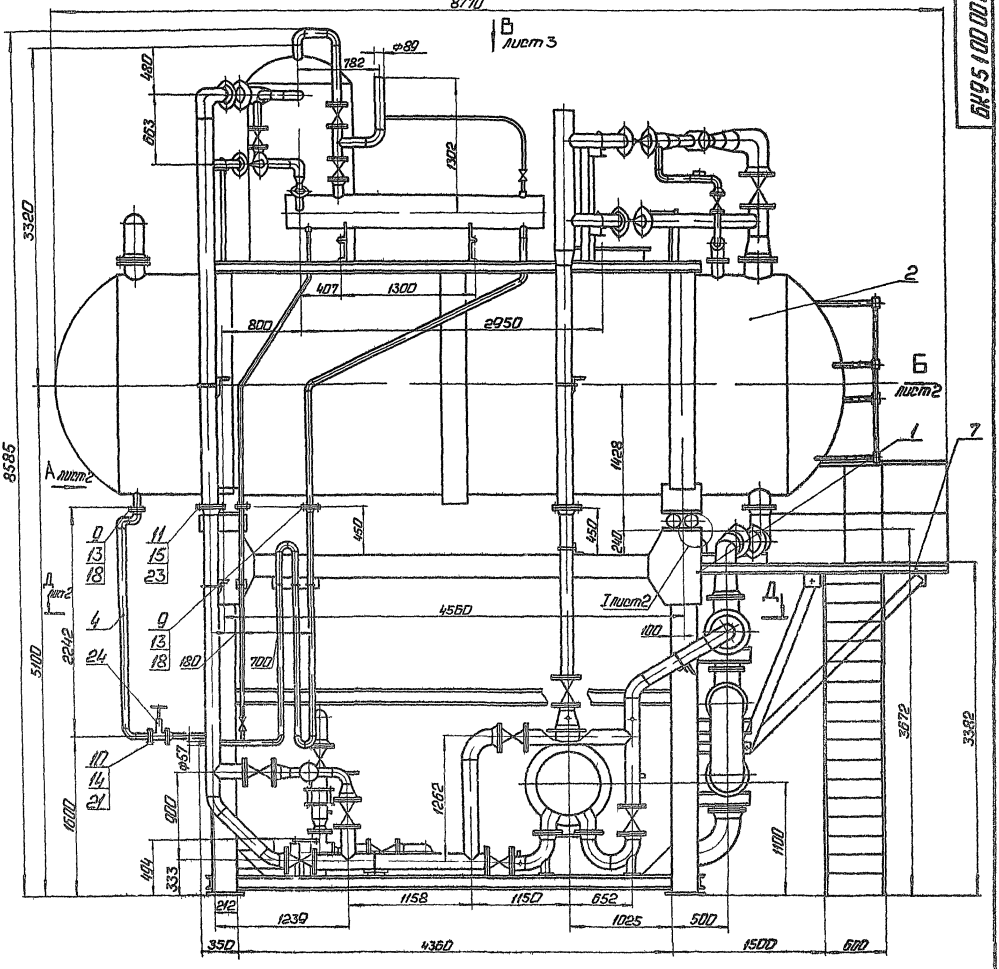

1 Размеры для справок
2 Сварные швы по ГОСТ 5264-80
3 После установки блока верхнего поз 2 в проектное положение приварить левую опору (неподвижную) бака к опорной поверхности блока нижнего поз 1 (см II)

4 Произвести гидроиспытания
- трубопроводов пара давлением 0,75 МПа (75 кгс/см²)
- воды давлением 0,3 МПа (3 кгс/см²) в течение 10 мин Течь не допускается

Изм.	Лист	№ докум.	Подп.	Дата	БК95 1 00 00 000 СБ		
Разраб.		Никитченко			Блок деаэрационно подпиточный БДАП 100 25	Лит.	Масса 19100	Масштаб 1:25
Пров.		Колмец				Лист	Листов 3
Т. контр.						ЛАТГИПРОПРОМ	
Н. контр.		Колмец					
Утв.							

Инв. № подл. | Подп. и дата | Взам. инв. № | Инв. № дубл. | Подп. и дата

Формат А2

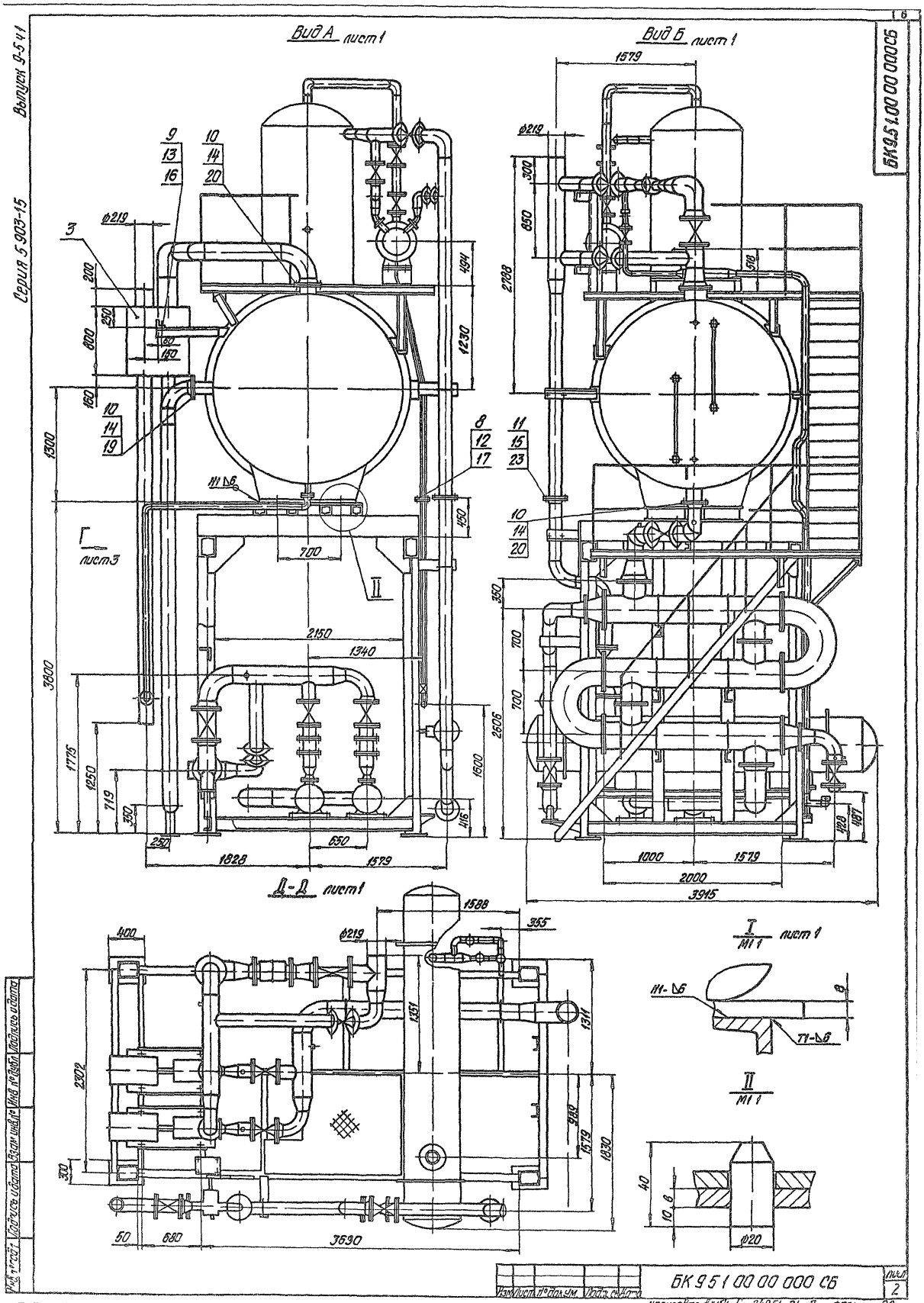
Вид А лист 1
Вид Б лист 1
Г лист 3
Д-Д лист 1
I лист 1
II
М1 1
М1-Δ6
Т1-Δ6
Ф219
1579
2788
3915
3630
1828
2150
1340
700
650
1000
2000
1588
355
400
2302
1351
1311
989
1830
50
680
40
10
8
Ф20
Выпуск 9-5 ч 1
Серия 5 903-15
БК 9.5 1.00 00 000 СБ
БК 9 5 1 00 00 000 СБ
Лист 2
Копировал Дубкова 24051 81 7 Формат А2

Вид Г лист 2

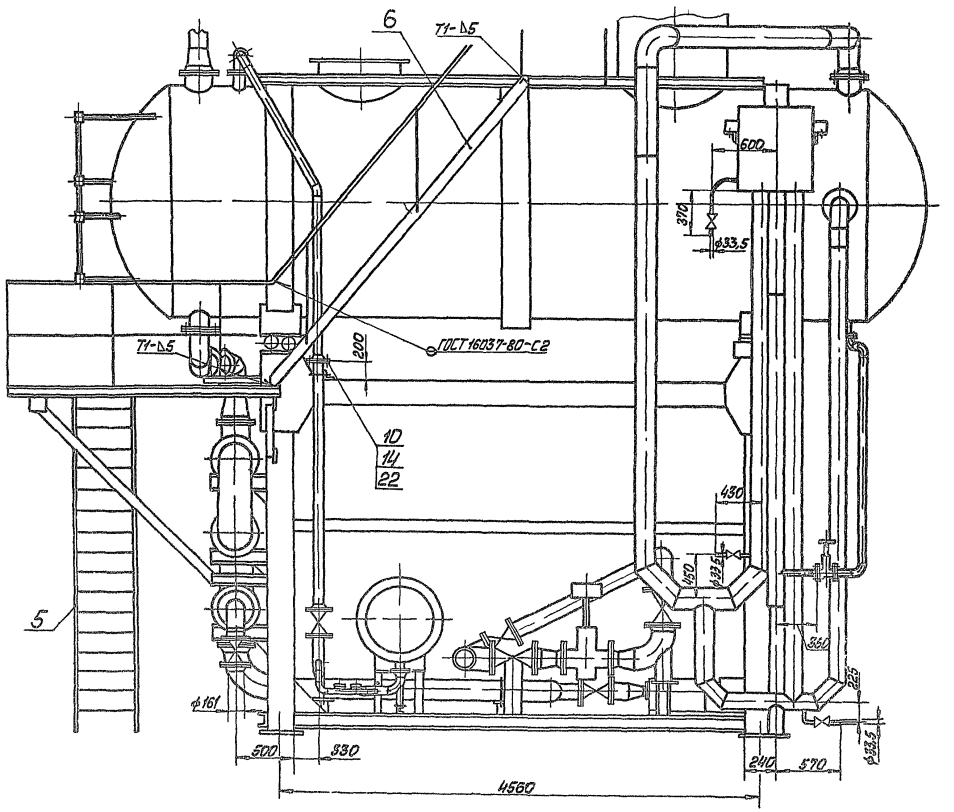

Вид Б лист 1

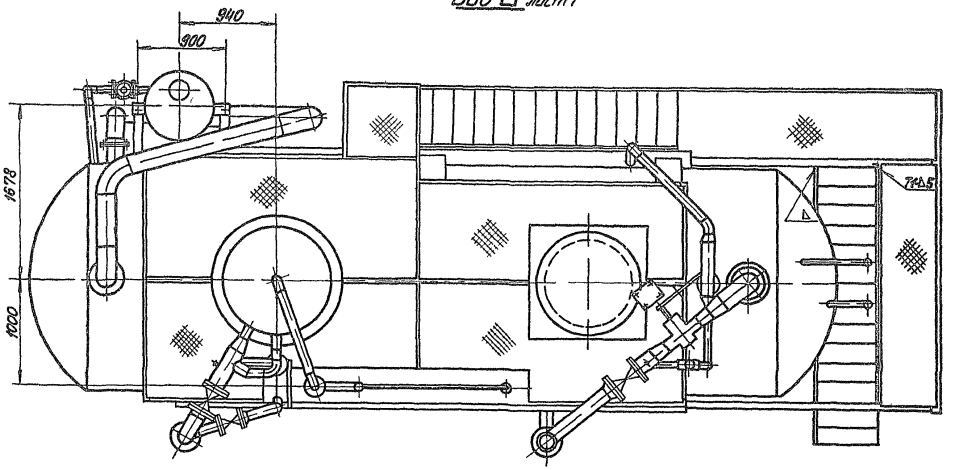

Серия 5 903-15 Выпуск 9-5 ч 1

Формат	Зона	Поз	Обозначение	Наименование	Кол	Примечание
				Документация		
А2			БК9 5 1 00 00 000 СБ	Сборочный чертеж		
А2			БК9 5 1 00 00 000 ГЗ	Схема принципиальная		
А4			БК9 0 0 00 00 000 ДТ	Указания по применению и изготовлению		
				Сборочные единицы		
А4		1	БК9 5 1 01 00 000	Блок нижний	1	
А4		2	БК9 5 1 02 00 000	Блок верхний	1	
А4		3	БК9 5 1 03 00 000	Гидрозатвор	1	
А4		4	БК 9 5 1 04 00 000	Трубопровод	1	
А4		5	БК9 5 1 05 00 000	Лестница	1	
А4		6	БК9 5 1 06 00 000	Лестница	1	
А4		7	БК9 5 1 07 00 000	Площадка	1	
				Стандартные изделия		
				Болты ГОСТ 7798-70		
		8		М 10×45 46	4	
		9		М 12×50 46	10	
		10		М16×60 46	36	
		11		М 20×70	16	

Подпись и дата | Инв. № дубл. | Взам. инв. № | Подпись и дата | Инв. № подл.

Изм	Лист	№ докум	Подпись	Дата
Разраб		Никитченко		
Провер		Колмец		
Н.контр		Колмец		
Утв				

БК 9 5 1 00 00 000

Блок деаэрационно-подпиточный БДАП-100-25

Лит	Лист	Листов
	1	2

ЛАТГИПРОПРОМ

копировал формат А4

Формат	Зона	Поз	Обозначение	Наименование	Кол	Примечание
				Гайки ГОСТ 5915-70		
		12		М 10 5	4	
		13		М 12 5	10	
		14		М 16 5	36	
		15		М 20 5	16	
		16		Шайба 12 65Г ГОСТ 6402-70	2	
				Прокладки ГОСТ 15180-70		
		17		А-15-6	1	
		18		А-50-6	2	
		19		А-150-6	1	
		20		А-200-6	2	
		21		А-50-10	2	
		22		А-80-10	1	
		23		А-150-10	2	
		24		Задвижка 30ч 6бр, Ру 10		
				Ду 50 ГОСТ 8437-75	1	

Подпись и дата | Инв. № дубл. | Взам. инв. № | Подпись и дата | Инв. № подл.

Изм	Лист	№ докум	Подпись	Дата

БК 9 5 1 00 00 000

Лист 2

копировал формат А4

Формат	Зона	Поз	Обозначение	Наименование	Кол	Примечание
				Документация		
А2			БК9 5 1 01 00 000 СБ	Сборочный чертеж		
				Сборочные единицы		
А4		1	БК9 5 1 01 01 000	Рама	1	
А4		2	БК9 5 1 01 02 000	Трубопровод	1	
А4		3	БК9 5 1 01 03 000	Трубопровод	1	
А4		4	БК9 5 1 01 04 000	Трубопровод	1	
А4		5	БК9 5 1 01 05 000	Трубопровод	1	
А4		6	БК9 5 1 01 06 000	Трубопровод	1	
А4		7	БК9 5 1 01 07 000	Трубопровод	1	
А4		8	БК9 5 1 01 08 000	Трубопровод	1	
А4		9	БК9 5 1 01 09 000	Трубопровод	1	
А4		10	БК9 5 1 01 10 000	Трубопровод	1	
А4		11	БК9 5 1 01 11 000	Трубопровод	1	
А4		12	БК9 5 1 01 12 000	Трубопровод	2	
А4		13	БК9 5 1 01 13 000	Трубопровод	2	
А4		14	БК9 5 1 01 14 000	Трубопровод	1	
А4		15	БК9 5 1 01 15 000	Трубопровод	1	
А4		16	БК9 5 1 01 16 000	Трубопровод	1	
А4		17	БК9 5 1 01 17 000	Трубопровод	1	
А4		18	БК9 5 1 01 18 000	Трубопровод	1	
А4		19	БК9 5 1 01 19 000	Трубопровод	1	
А4		20	БК9 5 1 01 20 000	Трубопровод	1	
А4		21	БК9 5 1 01 21 000	Трубопровод	1	
А4		22	БК9 5 1 01 22 000	Трубопровод дренажный	1	

Подпись и дата | Инв. № дубл. | Взам. инв. № | Подпись и дата | Инв. № подл.

Изм	Лист	№ докум	Подпись	Дата
Разраб		Кузьмина		
Пр. Вер		Брацило		
Н.контр		Брацило		
Утв				

БК 9 5 1 01 00 000

Блок нижний

Лит	Лист	Листов
	1	3

ЛАТГИПРОПРОМ

копировал формат А4

Формат	Зона	Поз	Обозначение	Наименование	Кол	Примечание
				Стандартные изделия		
				Болты ГОСТ 7798-70		
		25		М 16×70 46	40	
		26		М 20×80 46	316	
		27		М 24×90 46	32	
		28		Штилька М16-6д×50 58		
				ГОСТ 22032-76	16	
				Гайки ГОСТ 5915-70		
		29		М 16 5	56	
		30		М 20 5	316	
		31		М 24 5	32	
		32		Шайба 20 02 ГОСТ 10906-78	16	
		33		Шайба 20 65Г ГОСТ 6402-70	8	
				Прокладки ГОСТ 15180 86		
		35		А-80-10	1	
		36		А-100-10	2	
		37		А-150-10	26	
		38		А-200-10	6	
		39		А-250-10	3	
		40		А-80-16	2	
		41		А-150-16	2	
		42		А-80-25	2	
		43		А-150-25	2	
		44		А-200-25	2	
				Опоры ГОСТ 14911-82		
		45		ОПБ 2-21 3	1	
		46		ОПБ 2-57	3	
		47		ОПБ 2-89	1	
		48		ОПБ 2-159	4	
		49		ОПБ 2-219	2	
		50		ОПБ 2-32 5	6	

Подпись и дата | Инв. № дубл. | Взам. инв. № | Подпись и дата | Инв. № подл.

Изм	Лист	№ докум	Подпись	Дата

БК9 5 1 01 00 000

Лист 2

копировал 24051-81 9 формат А4

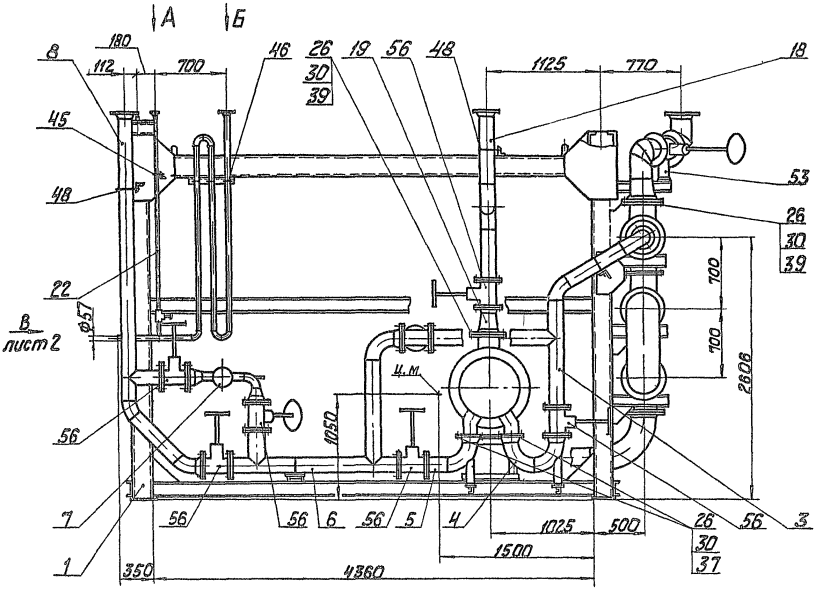

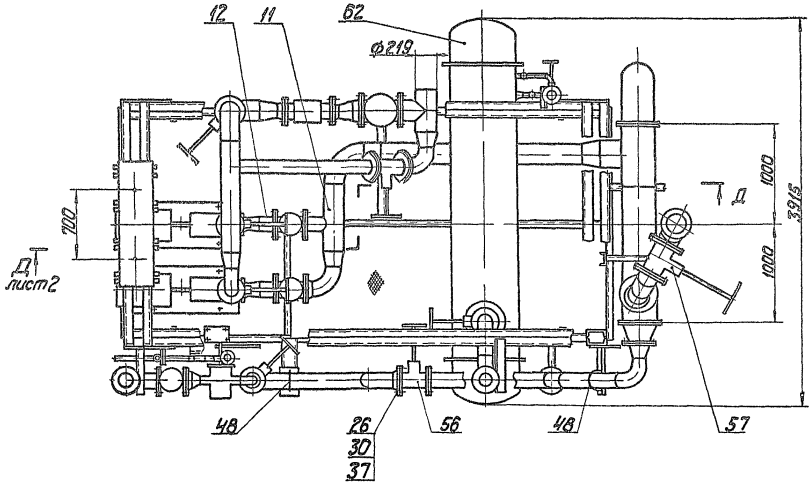

1 Размеры для справок.
2 Сварные швы по ГОСТ 5264-80
3 Опору поз. 53 вырезать по месту под задвижку поз. 57

Вид А
М1:5

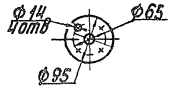

Вид Б
М1:5

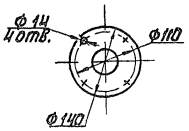

					БК951 01 00 000 СБ		
Изм.	Лист	№ докум.	Подп.	Дата	Блок нижний	Лит.	Масса	Масштаб
Разраб.		Кузьмина					8500	1:25
Пров.		Брацило				Лист 1	Листов 2	
Н. контр.		Брацило				ЛАТГИПРОПРОМ		
Утв.								

Инв. № подл. | Подп. и дата | Взам. инв. №

Вид В лист 1

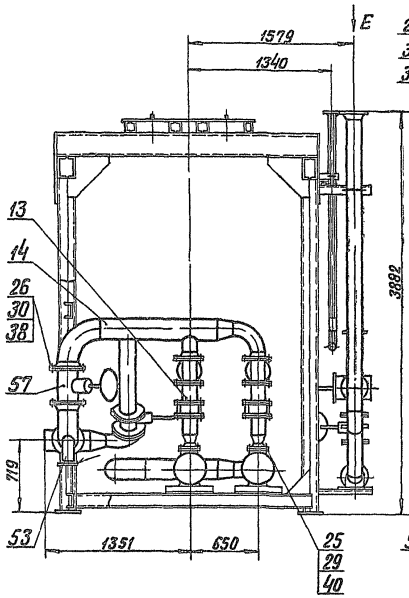

Вид Г лист 1

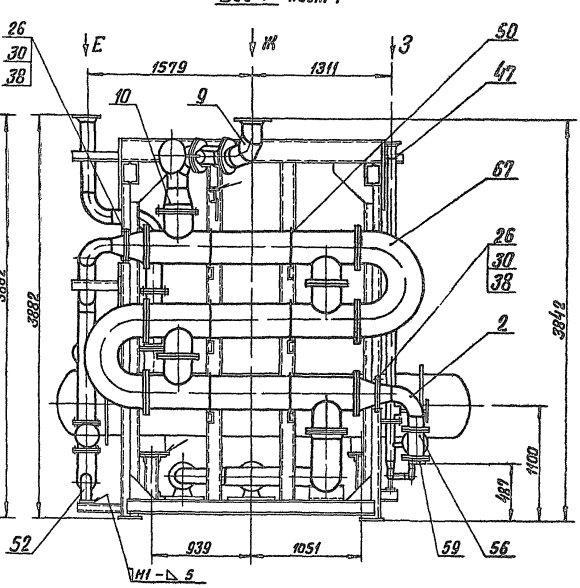

Д-Д лист 1

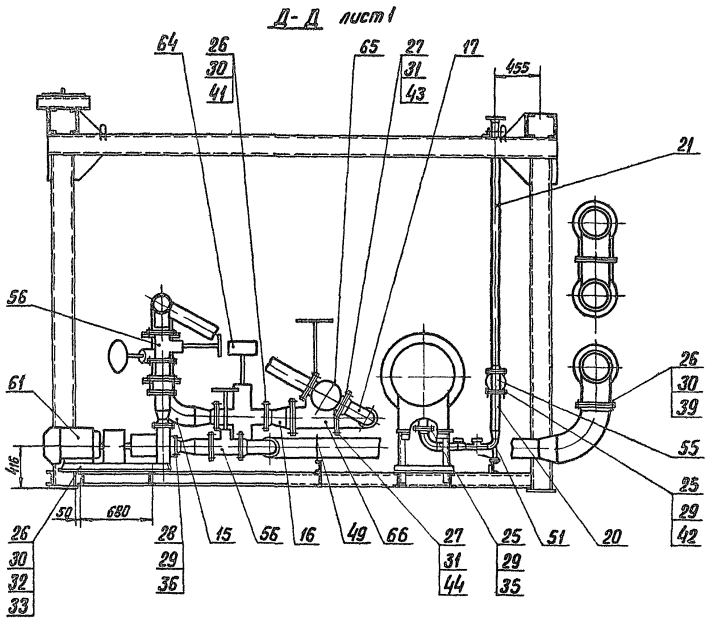

Вид Е
М1 10

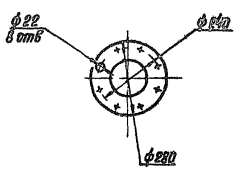

Вид Ж
М1 10

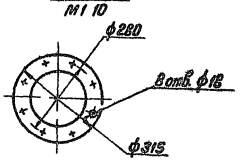

Вид З
М1 5

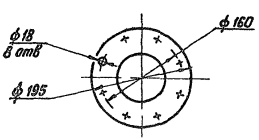

Серия 5.903-15 Выпуск 9-5 ч.1

Формат	Зона	Поз.	Обозначение	Наименование	Кол.	Примечание
				Опоры ОСТ34-42-622-84		
		51		89-03	1	
		52		159-06	2	
		53		219-07	2	
		55		Вентиль 15кч16п1 Ду80		
				Ру25 ГОСТ 18163-72	1	
				Задвижки 30ч6бр		
				Ру 10 ГОСТ 8437-75		
		56		Ду 150	12	
		57		Ду 200	2	
		59		Фланец 1-150-10		
				Ст20 ГОСТ 12821-80	1	
		61		Насос К-100-80-160-СЛ-		
				УХЛ4 ГОСТ 27003-85	2	
		62		Подогреватель пароводяной		
				ПП1-53-7-IV		
				ОСТ 108.271.105-76	1	
				Прочие изделия		
		64		Клапан регулирующий		
				25ч914нж Ду150 Ру16		
				ТУ26-07-1020-83	1	
				Задвижки 30с65нж Ру25		
				ТУ26-07-1215-79		
		65		Ду 150	1	
		66		Ду 200	1	
		67		Подогреватель водоводяной		
				15-325×2000-Р-3		
				ТУ 400-28-429-82Е	1	

Изм. Лист № докум. Подп. Дата

БК9.5.1.01.00.000 Лист 3

Копировал: Формат А4

Формат	Зона	Поз.	Обозначение	Наименование	Кол.	Примечание
				Документация		
А2			БК9.5.1.01.01.000СБ	Сборочный чертеж		
				Сборочные единицы		
А4		1	БК9.5.1.01.01.100	Опора	1	
А4		2	БК9.5.1.01.01.200	Кронштейн	1	
А4		3	БК9.5.1.01.01.300	Кронштейн	2	
				Детали		
А4		4	БК9.5.1.01.01.001	Косынка	4	
А4		5	БК9.5.1.01.01.002	Косынка	1	
А4		6	БК9.5.1.01.01.003	Косынка	15	
А4		7	БК9.5.1.01.01.004	Косынка	1	
А4		8	БК9.5.1.01.01.005	Косынка	4	
А4		9	БК9.5.1.01.01.006	Связь	1	
А4		10	БК9.5.1.01.01.007	Связь	1	
А4		11	БК9.5.1.01.01.008	Связь	1	
Б4		12	БК9.5.1.01.01.009	Балка		
				Швеллер 24 ГОСТ 8240-72 / ВСТ3сп3-I-ГОСТ 535-79		
				L=2454-4,4	4	58,9кг
Б4		13	БК9.5.1.01.01.010	Балка		
				Швеллер 20 ГОСТ 8240-72 / ВСТ3сп3-I-ГОСТ 535-79		
				L=4840	4	89,0кг

Изм. Лист № докум. Подп. Дата

БК9.5.1.01.01.000

Разраб. Бальбарзде; Пров. Кузьмина; Н. контр. Брацило; Утв.

Рама

Лит. 1 Лист 6 Листов

ЛАТГИПРОПРОМ

Формат А4

Формат	Зона	Поз.	Обозначение	Наименование	Кол.	Примечание
Б4		14	БК9.5.1.01.01.011	Накладка		
				Лист 8 ГОСТ 19903-74 / ВСТ3кп2 ГОСТ 14637-79		
				1250-31×360-1,4	1	28,3кг
Б4		15	БК9.5.1.01.01.012	Накладка		
				Лист 5 ГОСТ 19903-74 / ВСТ3кп2 ГОСТ 14637-79		
				1030-26×470-1,55	2	19,0кг
Б4		16	БК9.5.1.01.01.013	Накладка		
				Лист 8 ГОСТ 19903-74 / ВСТ3кп2 ГОСТ 14637-79		
				520-1,75×280-1,3	2	9,17кг
Б4		17	БК9.5.1.01.01.014	Накладка		
				Лист 5 ГОСТ 19903-74 / ВСТ3кп2 ГОСТ 14637-79		
				480-1,55×180-1,15	6	3,39кг
Б4		18	БК9.5.1.01.01.015	Накладка		
				Лист 3 ГОСТ 19903-74 / ВСТ3кп2 ГОСТ 16523-70		
				322-1,4×120-1	2	7,27кг
Б4		19	БК9.5.1.01.01.016	Накладка		
				Лист 5 ГОСТ 19903-74 / ВСТ3кп2 ГОСТ 14637-79		
				190-1,15×190-1,15	1	1,42кг
Б4		20	БК9.5.1.01.01.017	Накладка		
				Лист 5 ГОСТ 19903-74 / ВСТ3кп2 ГОСТ 14637-79		
				180-1,15×180-1,15	1	1,25кг
Б4		21	БК9.5.1.01.01.018	Настил		
				Лист ромб. К-ПУ-4,0		
				ВСТ3кп2 ГОСТ 8568-77		
				1650-37×1150-31	1	63,4кг

Изм. Лист № докум. Подп. Дата

БК9.5.1.01.01.000 Лист 2

Копировал: Формат А4

Формат	Зона	Поз.	Обозначение	Наименование	Кол.	Примечание
Б4		22	БК9.5.1.01.01.019	Основание		
				Лист 10 ГОСТ 19903-74 / ВСТ3кп2 ГОСТ 14637-79		
				240-1,15×190-1,15	4	3,58кг
Б4		23	БК9.5.1.01.01.020	Опора		
				Уголок 50×50×5-Б-ГОСТ 8509-86 / ВСТ3сп3-I-ГОСТ 535-79	1	0,55кг
Б4		24	БК9.5.1.01.01.021	Опора		
				Уголок 70×70×5-Б-ГОСТ 8509-86 / ВСТ3сп3-I-ГОСТ 535-79		
				L=235-1,15	1	1,26кг
Б4		25	БК9.5.1.01.01.022	Опора		
				Уголок 90×90×8-Б-ГОСТ 8509-86 / ВСТ3сп3-I-ГОСТ 535-79		
				L=324-1,4	1	3,53кг
Б4		26	БК9.5.1.01.01.023	Опора		
				Уголок 90×90×8-Б-ГОСТ 8509-86 / ВСТ3сп3-I-ГОСТ 535-79	2	5,18кг
Б4		27	БК9.5.1.01.01.024	Опора		
				Уголок 90×90×8-Б-ГОСТ 8509-86 / ВСТ3сп3-I-ГОСТ 535-79		
				L=560-1,75	1	6,1кг
Б4		28	БК9.5.1.01.01.025	Связь		
				Швеллер 16-ГОСТ 8240-72 / ВСТ3сп3-I-ГОСТ 535-79		
				L=1090-26	2	15,48кг
Б4		29	БК9.5.1.01.01.026	Опора		
				Швеллер 12-ГОСТ 8240-72 / ВСТ3сп3-I-ГОСТ 535-79		
				L=220-1,15	1	2,29кг

Изм. Лист № докум. Подп. Дата

БК9.5.1.01.01.000 Лист 3

Копировал: 24051-81 12 Формат А4

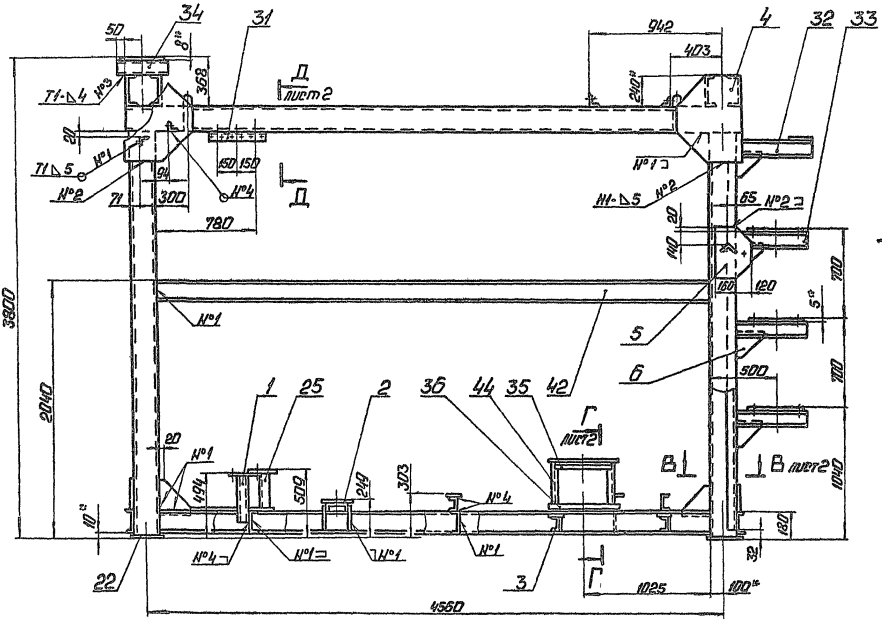

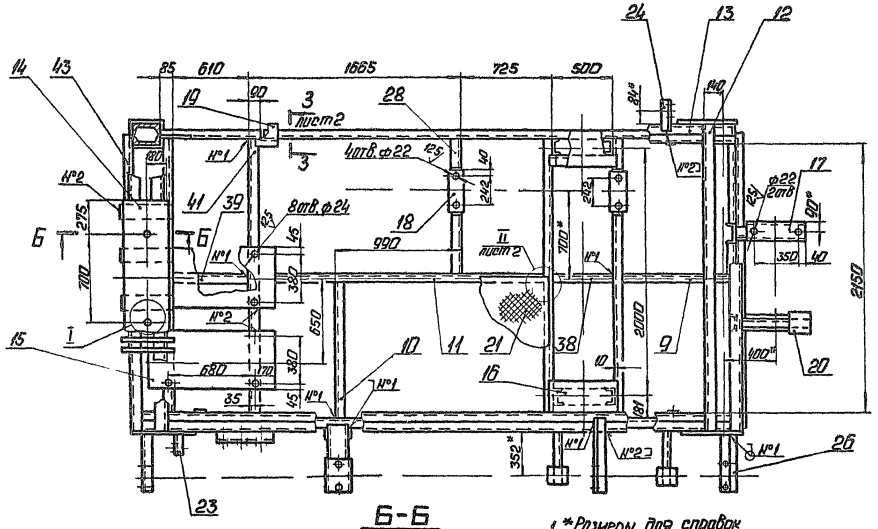

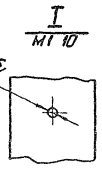

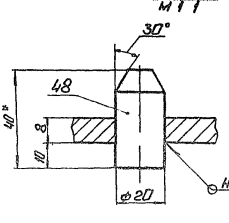

1. *Размеры для справок
2. $H14, h14, \pm \frac{IT14}{2}$
3. Обработка поверхности реза деталей $Rz 25$
4. Сварные швы по ГОСТ 5264-80

				БК95101010000СБ	
Изм.	Лист	№ докум.	Подп.	Дата	
Разраб.		Шапиро			Рама
Пров.		Кузьмина			
Т. контр.					
Н. контр.		Орлова			
Утв.					

Лит.	Масса	Масштаб
	2065	1:20
Лист 1	Листов 2	

ЛАТГИПРОПРОМ

Копировал Формат А2

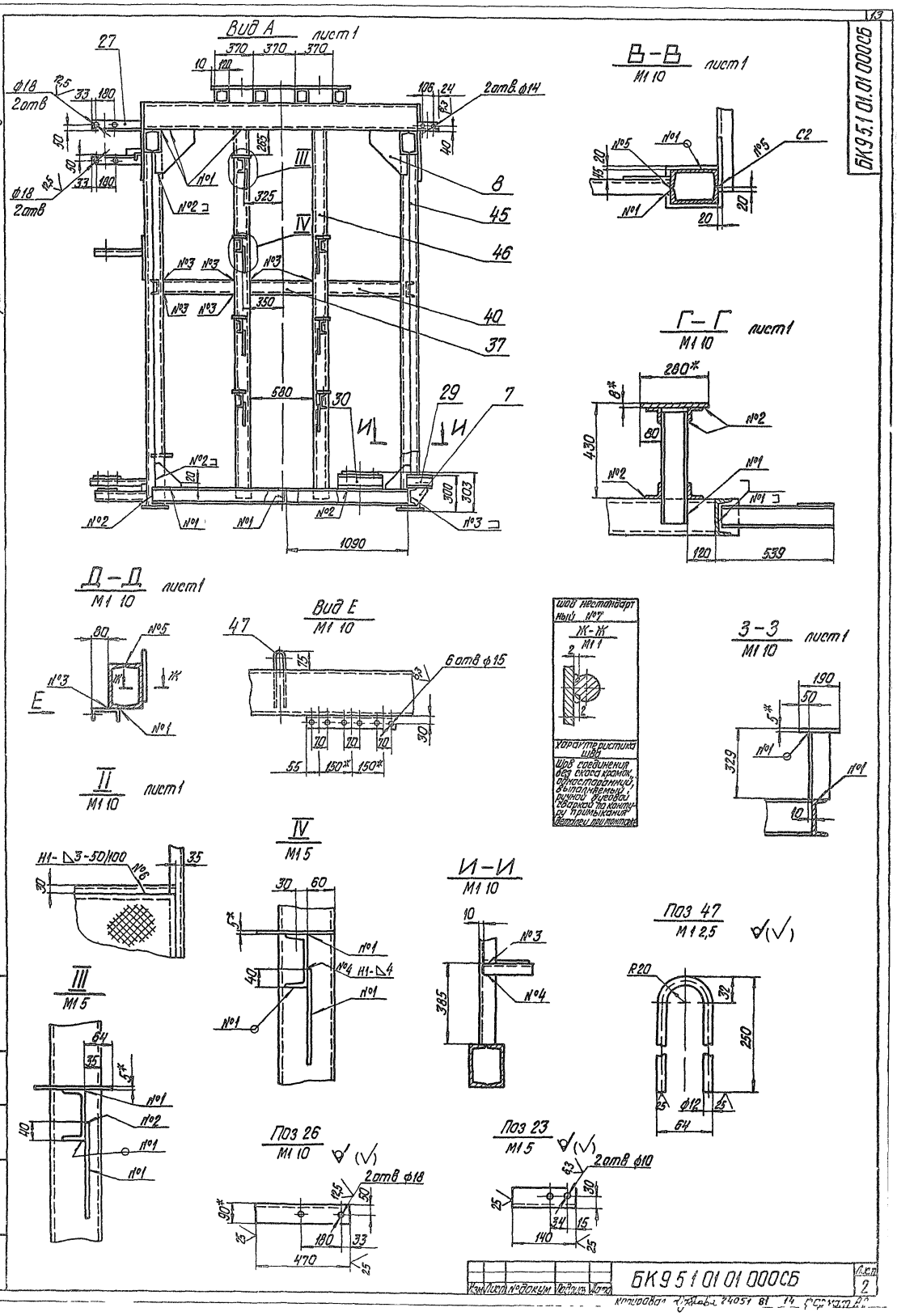
Вид А лист1
В-В лист1
М1 10
Г-Г лист1
М1 10
Д-Д лист1
М1 10
Вид Е
М1 10
Ж-Ж
М1 1
Характеристика шва
Шов соединения без скоса кромок, одностороннего, выполняемый ручной дуговой сваркой по контуру примыкания детали при монтаже
З-З лист1
М1 10
II лист1
М1 10
IV
М1 5
И-И
М1 10
Поз 47
М1 2,5
III
М1 5
Поз 26
М1 10
Поз 23
М1 5
Выпуск 9-5 ч1
Серия 5903-15
БК9 5.1 01.01 000СБ
БК9 5 1 01 01 000СБ
Изм Лист № докум Подпись Дата
Лист 2

Серия 5 903-15 Выпуск 9-5 ч 1

Форм	Зона	Поз	Обозначение	Наименование	Кол	Примечание
54		30	БК9 5 1 01 01 027	Опора		
				Швеллер 12-ГОСТ8240-72 / ВСт3сп3 I-ГОСТ535-79		
				L=340-1,4	2	3,54кг
54		31	БК9 5 1 01 01 028	Опора		
				Швеллер 12-ГОСТ8240-72 / ВСт3сп3 I-ГОСТ535-79		
				L=410-1,55	1	4,26кг
54		32	БК9 5 1 01 01 029	Опора		
				Швеллер 12-ГОСТ8240-72 / ВСт3сп3-I-ГОСТ535-79		
				L=530-1,75	1	6,03кг
54		33	БК9 5 1 01 01 030	Опора		
				Швеллер 12-ГОСТ8240-72 / ВСт3сп3-I-ГОСТ535-79		
				L=515-1,75	6	5,36кг
54		34	БК9 5 1 01 01 031	Опора		
				Швеллер 12-ГОСТ8240-72 / ВСт3сп3-I-ГОСТ535-79		
				L=380-1,4	8	3,95кг
54		35	БК9 5 1 01 01 032	Связь		
				Уголок 70×70×5-Б-ГОСТ8509-86 / ВСт3сп3-I-ГОСТ535-79		
				L=480-1,55	4	2,57кг
54		36	БК9 5.1 01 01 033	Связь		
				Уголок 70×70×5 Б-ГОСТ8509-86 / ВСт3сп3 I-ГОСТ535-79		
				L=570-1,75	3	3,07кг
54		37	БК9 5 1 01 01 034	Связь		
				Швеллер 16-ГОСТ8240-72 / ВСт3сп3 I-ГОСТ535-79		
				L=580-1,75	1	8,24кг

Инв. № подл. | Подп. и дата | Взам. инв. № | Инв. № дубл. | Подп. и дата

Изм | Лист | № докум | Подп | Дата

БК9 5 1 01 01 000 — Лист 4

Копировал [signature] — Формат А4

Форм	Зона	Поз	Обозначение	Наименование	Кол	Примечание
54		38	БК9 5 1 01 01 035	Связь		
				Швеллер 16-ГОСТ8240-72 / ВСт3сп3 I-ГОСТ535-79		
				L=500-1,55	1	7,1кг
54		39	БК9 5 1 01 01 036	Связь		
				Швеллер 16-ГОСТ8240-72 / ВСт3сп3 I-ГОСТ535-79		
				L=610-1,75	1	8,65кг
54		40	БК9 5 1 01 01 037	Связь		
				Швеллер 16-ГОСТ8240-72 / ВСт3сп3 I-ГОСТ535-79		
				L=665-2,0	2	9,44кг
54		41	БК9 5 1 01 01 038	Связь		
				Швеллер 16 ГОСТ8240-72 / ВСт3сп3-I-ГОСТ535-79		
				L=2240-4,4	4	31,8кг
54		42	БК9 5 1 01 01 039	Связь		
				Швеллер 16-ГОСТ8240-72 / ВСт3сп3-I-ГОСТ535-79		
				L=4360	4	61,9кг
54		43	БК9 5 1 01 01 040	Связь		
				Швеллер 12-ГОСТ8240-72 / ВСт3сп3 I-ГОСТ535-79		
				L=2320-4,4	2	24,1кг
54		44	БК9 5 1 01 01 041	Стойка		
				Швеллер 12-ГОСТ8240-72 / ВСт3сп3 I-ГОСТ535-79		
				L=530-1,75	4	5,5кг
54		45	БК9 5 1 01 01 042	Стойка		
				Швеллер 16-ГОСТ8240-72 / ВСт3сп3-I-ГОСТ535-79		
				L=3222	8	45,74кг

Инв. № подл. | Подп. и дата | Взам. инв. № | Инв. № дубл. | Подп. и дата

Изм | Лист | № докум | Подп | Дата

БК9 5 1 01 01 000 — Лист 5

Копировал [signature] — Формат А4

Форм	Зона	Поз	Обозначение	Наименование	Кол	Примечание
54		46	БК9 5 1 01 01 043	Стойка		
				Швеллер 12 ГОСТ8240-72 / ВСт3сп3 I-ГОСТ535-79		
				L=3400	2	35,36кг
54		47	БК9 5 1 01 01 044	Петля		
				Круг 12-В-ГОСТ2590-71 / 20-Б-ГОСТ1050-74		
				L=518-1,55	4	0,42кг
54		48	БК9 5.1 01 01 045	Штырь		
				Круг 20-В ГОСТ2590-71 / 20-Б-ГОСТ1050-74		
				L=40-0,62	2	0,09кг

Инв. № подл. | Подп. и дата | Взам. инв. № | Инв. № дубл. | Подп. и дата

Изм | Лист | № докум | Подп | Дата

БК9 5 1 01 01 000 — Лист 6

Копировал [signature] — Формат А4

Форм	Зона	Поз	Обозначение	Наименование	Кол	Примечание
				Документация		
44			БК9 5 1 01 01 100СБ	Сборочный чертеж		
				Детали		
54		1	БК9 5 1 01 01 101	Накладка		
				Лист 5 ГОСТ19903-74 / ВСт3кп2 ГОСТ14637-79	1	1,96кг
54		2	БК9 5 1 01 01 102	Стойка		
				Швеллер 10-ГОСТ8240-72 / ВСт3сп3-I ГОСТ535-79	1	3,4кг

Инв. № подл. | Подп. и дата | Взам. инв. № | Инв. № дубл. | Подп. и дата

Изм | Лист | № докум | Подп | Дата

БК9 5 1 01 01 100

Разраб. Гусева

Пров. Кузьмина

Н. контр. Брацилов

Утв.

Опора

Лит. | Лист | Листов

ЛАТГИПРОПРОМ

Копировал [signature] 24051 31 15 — Формат А4

БК 9 5 1 01 01 100 СБ

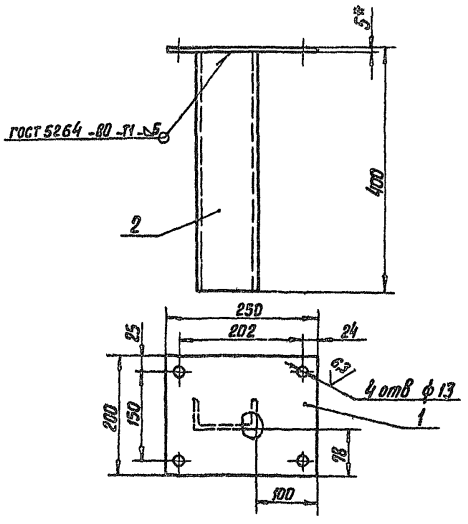

1 *Размеры для справок
2 H14, h14; ±IT14/2
3 Обработка поверхностей реза деталей Б4 25/

Изм.	Лист	№ докум.	Подпись	Дата	БК 9 5 1 01 01 100 СБ			
Разраб.		Гусева			Опора	Лит	Масса	Масштаб
Пров.		Кузьмина					5,5	1:5
Т. контр.						Лист	Листов 1	
Н. контр.		Брацило			ЛАТГИПРОПРОМ			
Утв.								

Копировал Формат А4

Поз.	Зона	Поз.	Обозначение	Наименование	Кол.	Примечание
				Документация		
А3			БК 9 5 1 01 01 200 СБ	Сборочный чертеж		
				Детали		
Б4		1	БК 9 5 1 01 01 201	Накладка		
				Лист 5 ГОСТ 19903-74 / ВСт3кп2 ГОСТ 14637-79	1	2,04 кг
Б4		2	БК 9 5 1 01 01 202	Косынка		
				Лист 5 ГОСТ 19903-74 / ВСт3кп2 ГОСТ 14637-79	2	0,96 кг
Б4		3	БК 9 5 1 01 01 203	Балка		
				Швеллер 16-ГОСТ 8240-72 / ВСт3сп3-1-ГОСТ 535-79	1	7,95 кг

Инв. № подл. | Подпись и дата | Взам. инв. № | Инв. № дубл. | Подпись и дата

Изм.	Лист	№ докум.	Подпись	Дата	БК 9 5 1 01 01 200			
Разраб.		Гусева			Кронштейн	Лит	Масса	Масштаб
Пров.		Кузьмина						
Т. контр.						Лист	Листов 1	
Н. контр.		Брацило			ЛАТГИПРОПРОМ			
Утв.								

Копировал Формат А4

БК 9 5 1 01 01 200 СБ

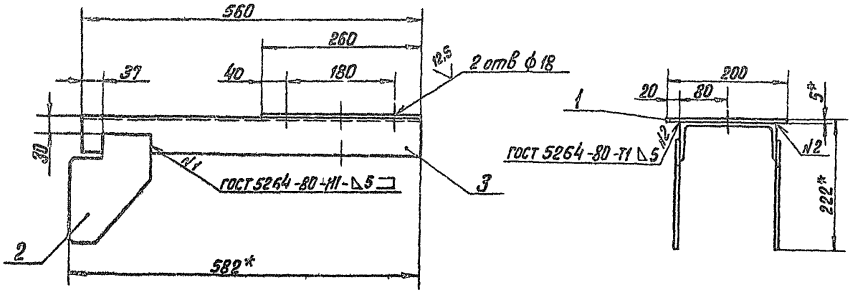

Поз 2
М1:2

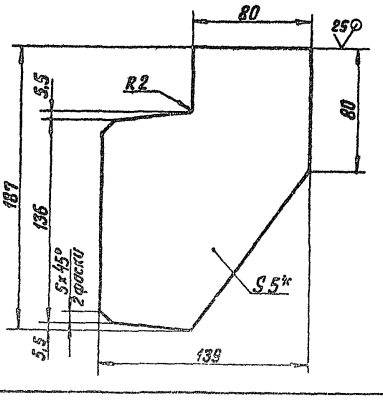

1 *Размеры для справок
2 H14, h14, ±IT14/2
3. Обработка поверхностей реза деталей Б4 25/

Изм.	Лист	№ докум.	Подпись	Дата	БК 9 5 1 01 01 200 СБ			
Разраб.		Гусева			Кронштейн	Лит	Масса	Масштаб
Пров.		Кузьмина					11,7	1:5
Т. контр.						Лист	Листов 1	
Н. контр.		Брацило			ЛАТГИПРОПРОМ			
Утв.								

Копировал Формат А3

БК9 5 1 01 01 300СБ

Серия 5 903-15 Выпуск 9-5 ч 1

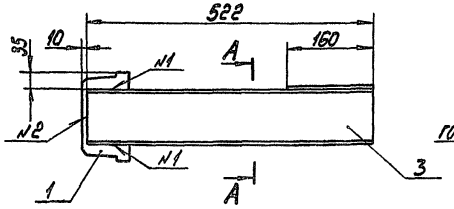

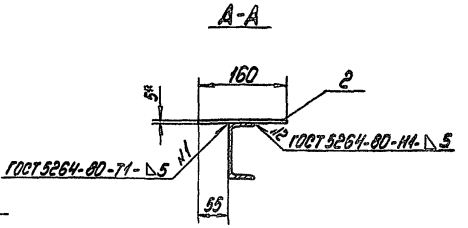

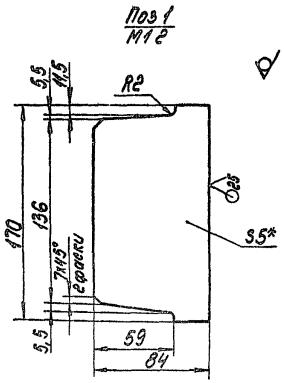

1* Размеры для справок
2 h14, $\pm\frac{JT14}{2}$.
3 Обработка поверхностей реза деталей 64[25]

Изм	Лист	№ докум	Подпись	Дата
Разраб		Гусева		
Пров		Кузьмина		
Т контр				
Н контр		Брацило		
Утв				

БК9 5 1 01 01 300СБ

Кронштейн

Лит	Масса	Масштаб
	6,1	1:5

Лист | Листов 1

ЛАТГИПРОПРОМ

Копировал | Формат А3

Формат	Зона	Поз	Обозначение	Наименование	Кол	Примечание
				Документация		
А3			БК9 5 1 01 01 300СБ	Сборочный чертеж		
				Детали		
64		1	БК9 5 1 01 01 301	Косынка		
				Лист 5 ГОСТ 19903-74 / ВСт3кп2 ГОСТ 14637-79	1	0,5
64		2	БК9 5 1 01 01 302	Накладка		
				Лист 5 ГОСТ 19903-74 / ВСт3кп2 ГОСТ 14637-79	1	1,0
64		3	БК9 5 1 01 01 303	Балка		
				Швеллер 10-ГОСТ 8240-72 / ВСт3сп3-1-ГОСТ 535-79	1	4,5

Изм	Лист	№ докум	Подпись	Дата
Разраб		Гусева		
Пров		Кузьмина		
Н контр		Брацило		
Утв				

БК9 5 1 01 01 300

Кронштейн

Лит	Лист	Листов
		1

ЛАТГИПРОПРОМ

Копировал | Формат А4

БК9 5 1 01 01 001

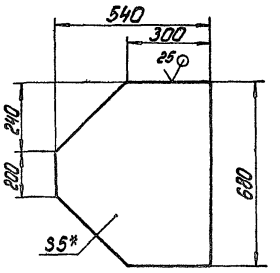

1* Размеры для справок
2 h14, $\pm\frac{JT14}{2}$

Изм	Лист	№ докум	Подпись	Дата
Разраб		Гусева		
Пров				
Т контр				
Н контр		Брацило		
Утв				

БК9 5 1 01 01 001

Косынка

Лит	Масса	Масштаб
	12,3	1:10

Лист | Листов 1

Лист 5 ГОСТ 19903-74 / ВСт3кп2 ГОСТ 14637-79

ЛАТГИПРОПРОМ

Копировал 24051 81 17 | Формат А4

БК9.5.1.01.01.002

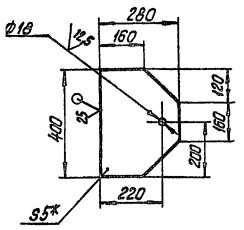

1.* Размеры для справок.
2. H14; h14; $\pm\frac{IT14}{2}$.

Изм. Лист	№ докум.	Подпись	Дата	БК 9.5.1.01.01 002	
Разраб.	Гусева			Косынка	Лит. / Масса 3,9 / Масштаб 1:10
Пров.					Лист / Листов 1
Т.контр.					
Н.контр.	Брацило			5 ГОСТ 19903-74 ВСт3кп2 ГОСТ 14637-79	ЛАТГИПРОПРОМ
Утв.					

Копировал Дуркова Формат А4

БК9.5.1.01.01.003

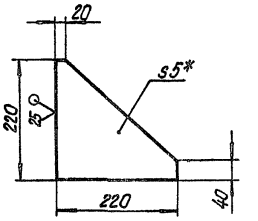

1.* Размеры для справок.
2. h14; $\pm\frac{IT14}{2}$.

Изм. Лист	№ докум.	Подпись	Дата	БК 9.5.1.01.01 003	
Разраб.	Гусева			Косынка	Лит. / Масса 1,5 / Масштаб 1:5
Пров.					Лист / Листов 1
Т.контр.					
Н.контр.	Брацило			5 ГОСТ 19903-74 ВСт3кп2 ГОСТ 14637-79	ЛАТГИПРОПРОМ
Утв.					

Копировал Дуркова Формат А4

БК9.5.1.01.01.004

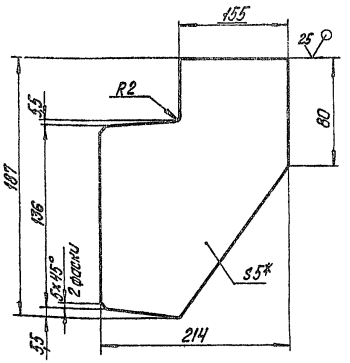

1.* Размеры для справок.
2. h14; $\pm\frac{IT14}{2}$.

Изм. Лист	№ докум.	Подпись	Дата	БК 9.5.1.01.01 004	
Разраб.	Гусева			Косынка	Лит. / Масса 1,15 / Масштаб 1:2
Пров.					Лист / Листов 1
Т.контр.					
Н.контр.	Брацило			5 ГОСТ 19903-74 ВСт3кп2 ГОСТ 14637-79	ЛАТГИПРОПРОМ
Утв.					

Копировал Дуркова Формат А4

БК9.5.1.01.01.005

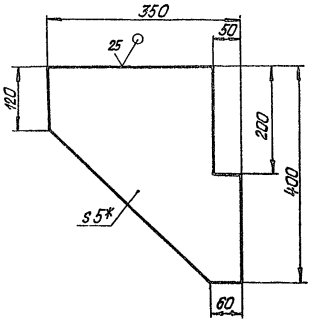

1.* Размеры для справок.
2. h14; $\pm\frac{IT14}{2}$.

Изм. Лист	№ докум.	Подпись	Дата	БК 9.5.1.01.01 005	
Разраб.	Гусева			Косынка	Лит. / Масса 2,54 / Масштаб 1:5
Пров.					Лист / Листов 1
Т.контр.					
Н.контр.	Брацило			5 ГОСТ 19903-74 ВСт3кп2 ГОСТ 14637-79	ЛАТГИПРОПРОМ
Утв.					

Копировал Формат А4

БК95 1 01 01 006

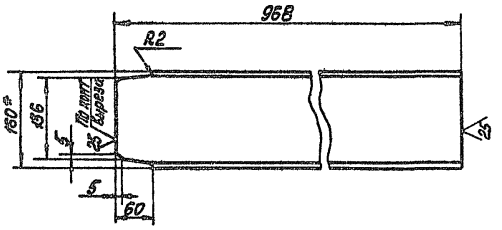

1* Размеры для справок.

2 h14, $\pm\frac{IT14}{2}$

Изм. Лист	№ докум.	Подп.	Дата	БК95 1 01 01 006	
Разраб.	Гусева			Связь	Лит. / Масса 13,3 / Масштаб 1:10
Пров.					Лист / Листов 1
Т.контр.					
Н.контр.	Брацило			Швеллер 16-ГОСТ 8240-72 / Ст3сп3-1-ГОСТ 535-79	ЛАТГИПРОПРОМ
Утв.					

Копировал Формат А4

БК95 1 01 01 007

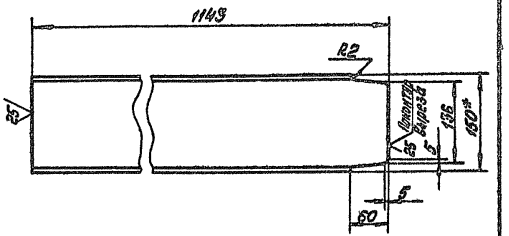

1* Размеры для справок.

2. h14; $\pm\frac{IT14}{2}$.

Изм. Лист	№ докум.	Подп.	Дата	БК95 1.01 01 07	
Разраб.	Гусева			Связь	Лит. / Масса 15,8 / Масштаб 1:10
Пров.					Лист / Листов 1
Т.контр.					
Н.контр.	Брацило			Швеллер 16-ГОСТ 8240-72 / Ст3сп3-1-ГОСТ 535-79	ЛАТГИПРОПРОМ
Утв.					

Копировал Формат А4

БК95 1 01 01 008

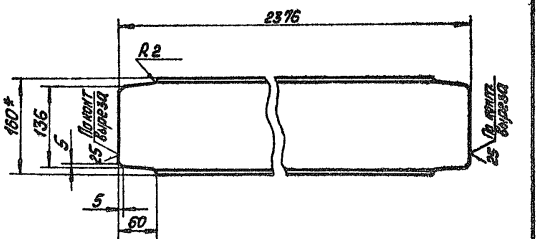

1* Размеры для справок

2 h14, $\pm\frac{IT14}{2}$

Изм. Лист	№ докум.	Подп.	Дата	БК95 1 01 01 008	
Разраб.	Гусева			Связь	Лит. / Масса 32,7 / Масштаб 1:10
Пров.					Лист / Листов 1
Т.контр.					
Н.контр.	Брацило			Швеллер 16-ГОСТ 8240-72 / Ст3сп3-1-ГОСТ 535-79	ЛАТГИПРОПРОМ
Утв.					

Копировал Формат А4

БК95 1 01 02 000СБ

Серия 5.903 15 Выпуск 9 5 ч1

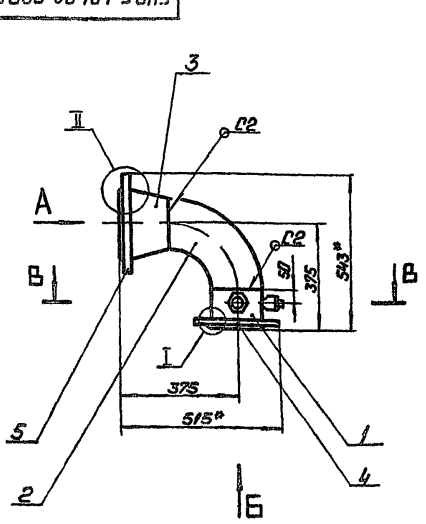

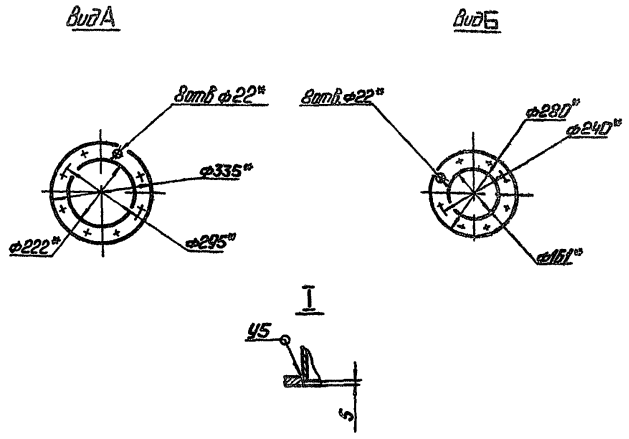

1. *Размеры для справок
2. $\pm\frac{IT14}{2}$
3. Обработка поверхностей реза деталей Б4 $^{25}/$
4. Сварные швы по ГОСТ 16037 80

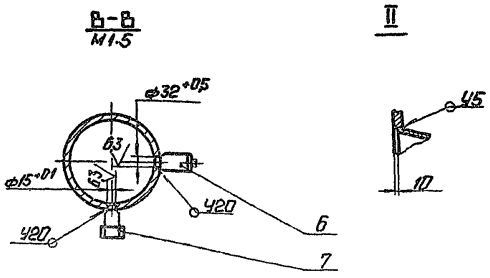

				БК9 5 1 01 02 000 СБ		
Изм.	Лист	№ докум.	Подп.	Дата	Трубопровод	Лит. / Масса 30 / Масштаб 1:10
Разраб.		Макась				
Пров.		Ландсмане				Лист / Листов 1
Т.контр.						
Н.контр.		Брашило				ЛАТГИПРОПРОМ
Утв.						

Копировал Ф1 Формат А3

Формат	Зона	Поз.	Обозначение	Наименование	Кол.	Примечание
				Документация		
А3			БК9 5 1 01 02 000 СБ	Сборочный чертеж		
				Детали		
Б4		1	БК9 5 1 01 02 001	Труба		
				Труба 159×4,5 ГОСТ 10704 76 / В20 ГОСТ 10705 80		
				L = 145-1,0	1	2,48 кг
				Стандартные изделия		
		2		Отвод 90° 159×4,5		
				ГОСТ 17375-83	1	
		3		Переход К219×6 159×4,5		
				ГОСТ 17378-83	1	
		4		Фланец 1 150(6)-10		
				Ст20 ГОСТ 12820 80	1	
		5		Фланец 1 200 10		
				Ст20 ГОСТ 12820 80	1	
				Прочие изделия		
		6		Бобышка ЗКЧ 1 87		
				Установка 7	1	
		7		Установка штуцера		
				М20×1,5 50		
				ЗКЧ 45 70	1	

				БК9 5 1 01 02 000		
Изм.	Лист	№ докум.	Подп.	Дата	Трубопровод	Лит. / Лист / Листов 1
Разраб.		Макась				
Пров.		Ландсмане				
Н.контр.		Брашило				ЛАТГИПРОПРОМ
Утв.						

Копировал Ф1 Формат А4

Формат	Зона	Поз.	Обозначение	Наименование	Кол.	Примечание
				Документация		
А2			БК9 5 1 01 03 000 СБ	Сборочный чертеж		
				Детали		
Б4		1	БК9 5 1 01 03 001	Труба		
				Труба 159×4,5 ГОСТ 10704 76 / В20 ГОСТ 10705 80	1	21,0 кг
Б4		2	БК9 5 1 01 03 002	Труба		
				Труба 159×4,5 ГОСТ 10704 76 / В20 ГОСТ 10705-80	1	18,2 кг
Б4		3	БК9 5 1 01 03 003	Труба		
				Труба 159×4,5 ГОСТ 10704 76 / В20 ГОСТ 10705 80		
				L = 653-20	1	11,19 кг
				Стандартные изделия		
		4		Отвод 60° 159×4,5		
				ГОСТ 17375 83	1	
		5		Отвод 90° 159×4,5		
				ГОСТ 17375 83	1	
		6		Переход К219×6-159-4,5		
				ГОСТ 17378-83	1	
		7		Фланец 1 150(6) 10		
				Ст20 ГОСТ 12820-80	2	

				БК9 5 1 01 03 000		
Изм.	Лист	№ докум.	Подп.	Дата	Трубопровод	Лит. / Лист / Листов 1 / 2
Разраб.		Макась				
Пров.		Ландсмане				
Н.контр.		Брашило				ЛАТГИПРОПРОМ
Утв.						

Копировал Ф1 24051 01 20 Формат А4

БК951010300 СБ

Серия 5 903-15 Выпуск 9-5 ч 1

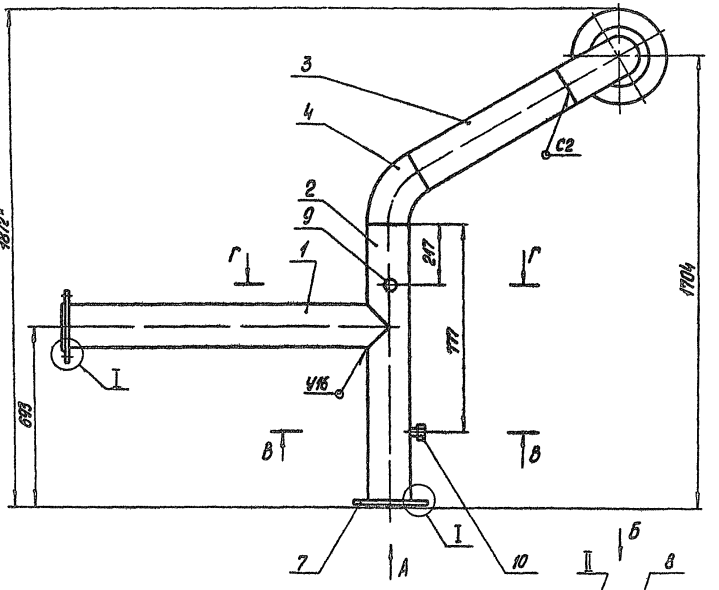

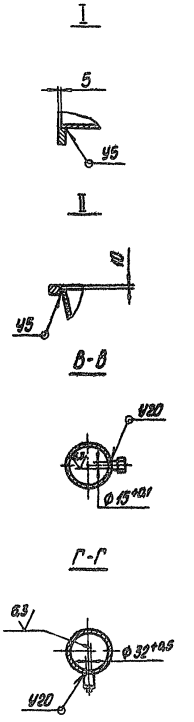

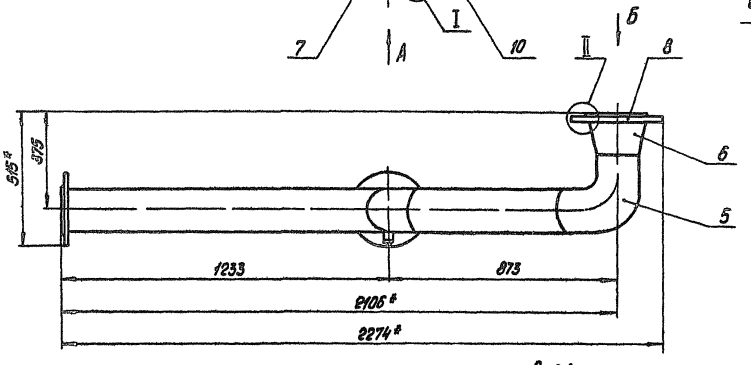

Вид А

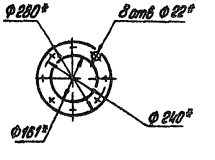

Вид Б

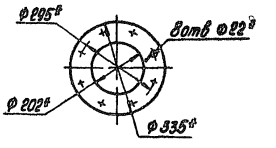

Поз 1

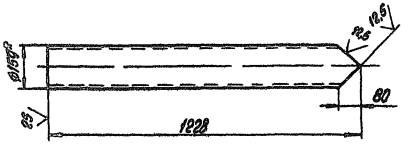

Поз 2

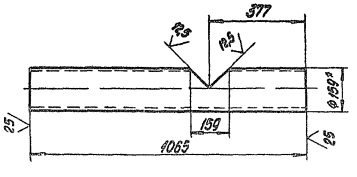

1* Размеры для справок
2 H14; h14; $\pm \frac{JT14}{2}$
3 Обработка поверхностей реза деталей БЧ 23
4 Сварные швы по ГОСТ 16037-80

					БК 9 5 1 01 03 000 СБ			
Изм	Лист	№ докум	Подпись	Дата	Трубопровод	Лит	Масса	Масштаб
Разраб		Макась					74,4	1 10
Пров		Ландсмане				Лист	Листов 1	
Т.контр						ЛАТГИПРОПРОМ		
Н.контр		Брацило						
Утв.								

Инв. № подл. | Подпись и дата | Взам. инв. № | Инв. № дубл. | Подпись и дата

Копировал 24051-81 21 Формат А2

Формат	Зона	Поз	Обозначение	Наименование	Кол	Примечание
		8		Фланец 1-200-10		
				Ст 20 ГОСТ 12820-80	1	
				Прочие изделия		
		9		Бобышка ЗКЧ-1-87		
				Установка 7	1	
		10		Штуцер 20х1,5-50		
				ЗКЧ-45-70	1	

Инв.№ подл. | Подпись и дата | Взам. инв.№ | Инв.№ дубл. | Подпись и дата

Изм. Лист.	№ докум.	Подпись	Дата	БК 9 5 1 01 03 000
Разраб.	Макась			Лист 2
Пров.	Брацило			
Н.контр.	Брацило			
Утв.				

Копировал Формат А4

Формат	Зона	Поз	Обозначение	Наименование	Кол	Примечание
				Документация		
А4			БК 9 5 1 01 04 000 СБ	Сборочный чертеж		
				Стандартные изделия		
		1		Отвод 90° 159х4,5		
				ГОСТ 17375-83	2	
		2		Фланец 1-150-10		
				Ст 20 ГОСТ 12821-80	2	

Инв.№ подл. | Подпись и дата | Взам. инв.№ | Инв.№ дубл. | Подпись и дата

Изм. Лист.	№ докум.	Подпись	Дата	БК 9 5 1.01 04 000
Разраб.	Макась			Лит. Лист Листов 1
Пров.	Брацило			Трубопровод
Н.контр.	Брацило			ЛАТГИПРОПРОМ
Утв.				

Копировал Формат А4

БК 9 5 1 01 04 000 СБ

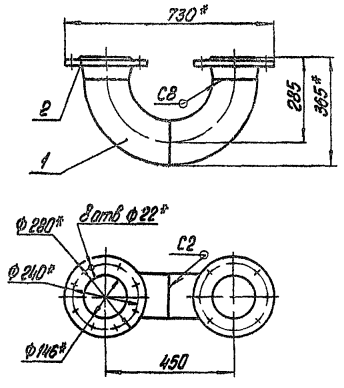

1* Размеры для справок

2 – JT14/2

3 Сварные швы по ГОСТ 16037-80

Изм. Лист.	№ докум.	Подпись	Дата	БК 9 5 1 01 04 000 СБ
Разраб.	Макась			Лит. Масса Масштаб
Пров.	Брацило			29 1:10
Т.контр.				Лист 1 Листов 1
Н.контр.	Бацицило			ЛАТГИПРОПРОМ
Утв.				

Инв.№ подл. | Подпись и дата | Взам. инв.№ | Инв.№ дубл. | Подпись и дата

Копировал Формат А4

Формат	Зона	Поз	Обозначение	Наименование	Кол	Примечание
				Документация		
А3			БК 9 5 1 01 05 000 СБ	Сборочный чертеж		
				Детали		
Б4		1	БК 9 5 1 01 05 001	Труба		
				Труба 159х4,5 ГОСТ 10704-76 / В ГОСТ 10705-80		
				L = 195-1,15	1	3,3 кг
				Стандартные изделия		
		2		Отвод 90° 159х4,5		
				ГОСТ 17375-83	1	
		3		Фланец 1-150(Б)-10		
				Ст 20 ГОСТ 12820-80	1	
		4		Фланец 1-150-10		
				Ст 20 ГОСТ 12821-80	1	
				Прочие изделия		
		5		Бобышка ЗКЧ-1-87		
				Установка 7	1	
		6		Установка штуцера		
				М20х1,5-50		
				ЗКЧ-45-70	1	

Инв.№ подл. | Подпись и дата | Взам. инв.№ | Инв.№ дубл. | Подпись и дата

Изм. Лист.	№ докум.	Подпись	Дата	БК 9 5 1 01 05 000
Разраб.	Пальмова			Лит. Лист Листов 1
Пров.	Брацило			Трубопровод
Н.контр.	Брацило			ЛАТГИПРОПРОМ
Утв.				

Копировал 24051-81 22 Формат А4

БК 9 5 1 01 05 000 СБ

Серия 5-903-15 Выпуск 9-5 ч 1

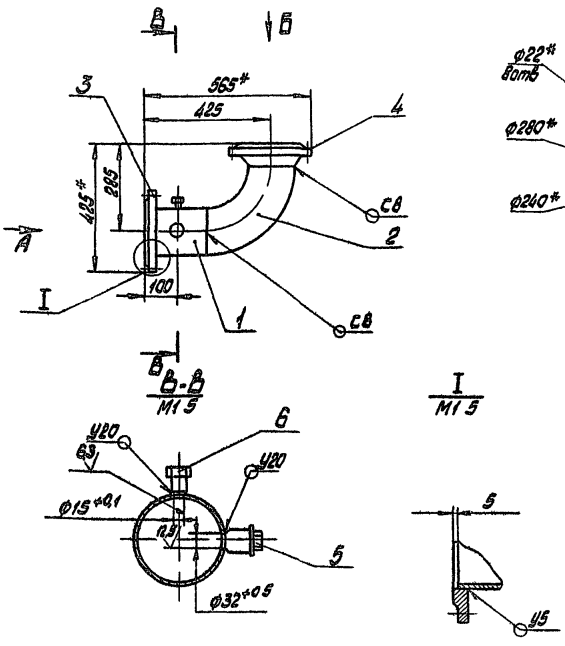

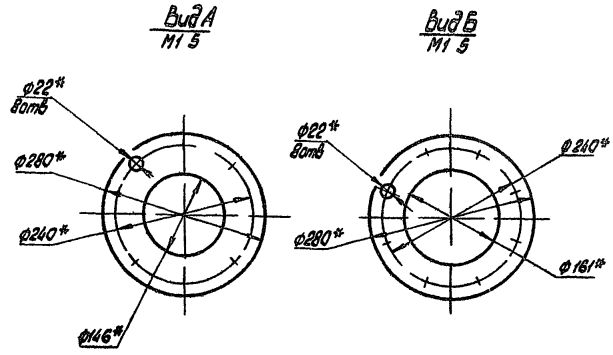

1* Размеры для справок
2 ± IT14/2
3 Обработка поверхностей реза деталей БЧ 25/
4 Сварные швы по ГОСТ 16037-80

Изм.	Лист	№ докум.	Подпись	Дата	БК 9 5 1 01 05 000 СБ			
Разраб.		Пальмтаг			Трубопровод	Лит.	Масса	Масштаб
Пров.		Брацило					25,3	1 10
Т.контр.						Лист	Листов 1	
Н.контр.		Брацило				ЛАТГИПРОПРОМ		
Утв.								

Копировал Формат А3

Формат	Зона	Поз	Обозначение	Наименование	Кол	Примечание
				Документация		
А2			БК 9 5 1 01 06 000 СБ	Сборочный чертеж		
				Детали		
БЧ		1	БК 9 5 1 01 06 001	Труба		
				Труба 159×4,5 ГОСТ 10704 76 / В20 ГОСТ 10705-80	1	6,1 кг
БЧ		2	БК 9 5 1 01 06 002	Труба		
				Труба 159×4,5 ГОСТ 10704 76 / В20 ГОСТ 10705-80	1	17,8 кг
БЧ		3	БК 9 5 1 01 06 003	Труба		
				Труба 159×1,5 ГОСТ 10704 76 / В20 ГОСТ 10705-80	1	28,1 кг
				Стандартные изделия		
		4		Отвод 90° 159×4,5		
				ГОСТ 17375-83	1	
		5		Фланец 1-150(б)-10		
				Ст20 ГОСТ 12820-80	3	
		6		Фланец 1-150-10		
				Ст20 ГОСТ 12821 80	1	

Изм.	Лист	№ докум.	Подпись	Дата	БК 9 5 1 01 06 000			
Разраб.		Пальмтаг			Трубопровод	Лит.	Лист	Листов
Пров.		Брацило						
Н.контр.		Брацило				ЛАТГИПРОПРОМ		
Утв.								

Копировал Формат А4

Формат	Зона	Поз	Обозначение	Наименование	Кол	Примечание
				Документация		
А3			БК 9 5 1 01 07 000 СБ	Сборочный чертеж		
				Стандартные изделия		
		1		Отвод 90° 89×3,5		
				ГОСТ 17375-83	1	
		2		Переход 159×4,5 89×3,5		
				ГОСТ 17378-83	2	
		3		Фланец 1-150-10		
				Ст20 ГОСТ 12821-80	2	
				Прочие изделия		
		4		Клапан регулирующий		Поставка
				БС-9-1		СДА 100
				Ду 80		
				ТУ 108 728-80	1	

Изм.	Лист	№ докум.	Подпись	Дата	БК 9 5 1 01 07 000			
Разраб.		Пальмтаг			Трубопровод	Лит.	Лист	Листов 1
Пров.		Брацило						
Н.контр.		Брацило				ЛАТГИПРОПРОМ		
Утв.								

Копировал Формат А4

24051 81 23

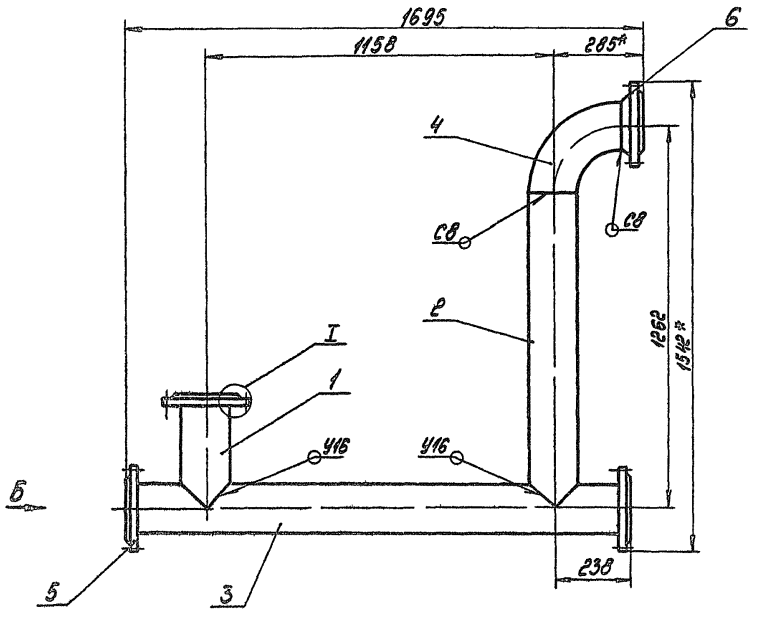

Поз 1

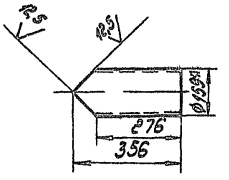

Вид А
М1:5

Вид Б
М1:5

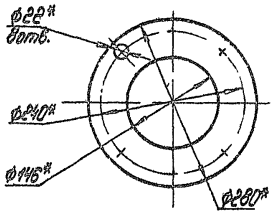

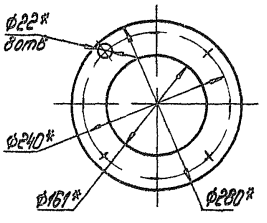

Поз 2

Поз 3

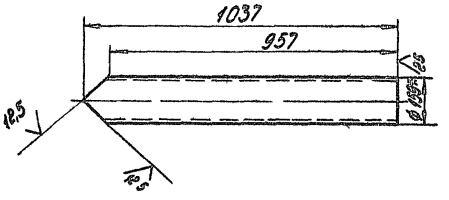

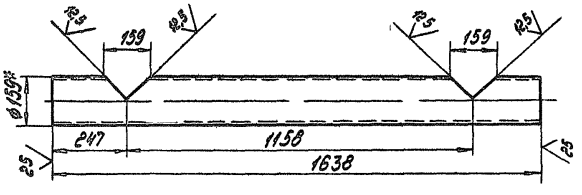

1 * Размеры для справок
2 H14; h14; ±JT14/2
3 Обработка поверхностей реза деталей 64
4 Сварные швы по ГОСТ 16037-80

						БК 9.5 1 01 06 000СБ		
Изм.	Лист	№ докум.	Подпись	Дата			Лит.	Масса	Масштаб
Разраб.		Пальметар			Трубопровод			87,4	1:10
Пров.		Брацилл					Лист	Листов 1
Т.контр.								
Н.контр.		Брацилл					ЛАТГИПРОПРОМ	
Утв.								

Серия 5 903-15 Выпуск 9-5 ч 1

БК951010700СБ

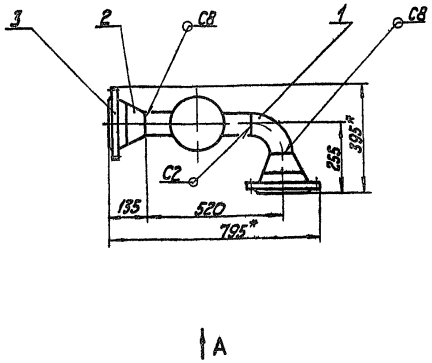

Вид А

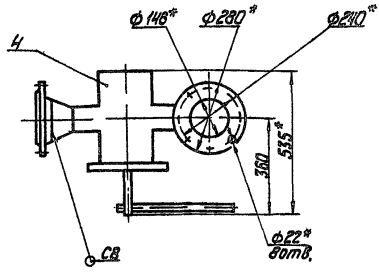

1 * Размеры для справок.

2. $\pm \frac{IT14}{2}$.

3 Сварные швы по ГОСТ 16037-80

Изм	Лист	№ докум.	Подп.	Дата	БК951 01 07 000 СБ			
Разраб.		Гальмтаг			Трубопровод	Лит.	Масса	Масштаб
Пров.		Брацило					121	1 10
Т. контр.						Лист	Листов 1	
Н. контр.		Брацило				ЛАТГИПРОПРОМ		
Утв.								

Копировал Формат А3

Формат	Зона	Поз	Обозначение	Наименование	Кол	Примечание
				Документация		
А2			БК9,5 1 01 08 000 СБ	Сборочный чертеж		
				Детали		
Б4		1	БК9,5,1 01,08,001	Труба		
				Труба 159×4,5 ГОСТ 10704-76 / В 20 ГОСТ 10705-80	1	5,0 кг
Б4		2	БК9 5 1 01 08,002	Труба		
				Труба 159×4,5 ГОСТ 10704-76 / В 20 ГОСТ 10705-80	1	48,6 кг
Б4		3	БК9,5,1 01,08,003	Труба		
				Труба 159×4,5 ГОСТ 10704-76 / В 20 ГОСТ 10705-80		
				L = 592 - 1,75	1	10,2 кг
				Стандартные изделия		
		4		Отвод 45° 159×4,5		
				ГОСТ 17375-83	2	
		5		Фланец 1-150(б)-10		
				Ст 20 ГОСТ 12820-80	1	
		6		Фланец 1-150-10		
				Ст 20 ГОСТ 12821-80	2	

Изм	Лист	№ докум.	Подп.	Дата	БК 9 5 1 01 08 000			
Разраб.		Гальмтаг			Трубопровод	Лит.	Лист	Листов 1
Пров.		Брацило				ЛАТГИПРОПРОМ		
Н. контр.		Брацило						
Утв.								

Копировал Формат А4

Формат	Зона	Поз	Обозначение	Наименование	Кол	Примечание
				Документация		
А3			БК 9 5,1 01 09 000 СБ	Сборочный чертеж		
				Детали		
А4		1	БК 9 5 1 01 09 001	Полусектор	1	
А4		2	БК 9 5 1 01 09 002	Сектор	2	
А4		3	БК 9 5 1 01,09,003	Полусектор	1	
				Стандартные изделия		
		4		Фланец 1-200-10		
				Ст 20 ГОСТ 12820-80	1	
		5		Фланец 1-200-2,5		
				Ст 20 ГОСТ 12821-80	1	
				Прочие изделия		
		6		Бобышка ЗКЧ-1-87		
				Установка 3	1	

Изм	Лист	№ докум.	Подп.	Дата	БК 9 5 1 01 09 000			
Разраб.		Макасеев			Трубопровод	Лит.	Лист	Листов 1
Пров.		Ландсмане				ЛАТГИПРОПРОМ		
Н. контр.		Брацило						
Утв.								

Копировал 24051-81 25 Формат А4

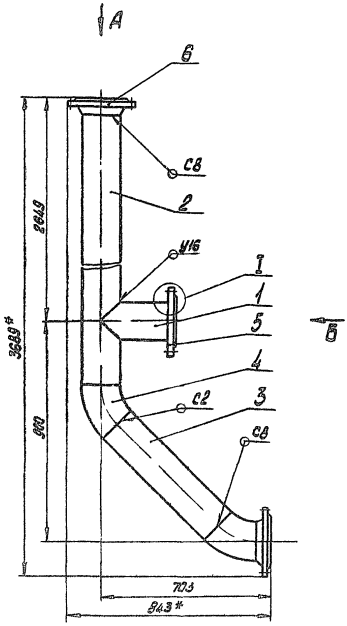

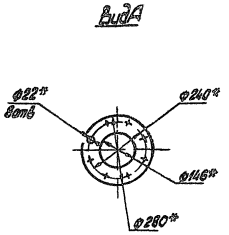

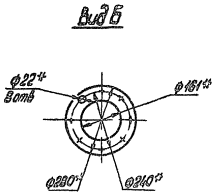

Поз. 1

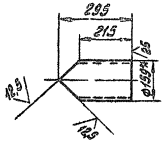

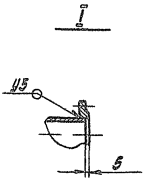

Поз. 2

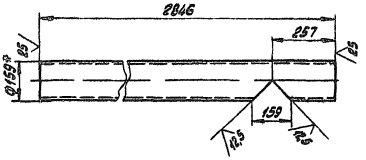

1.* Размеры для справок
2 H14, h14, $\pm \frac{JT14}{2}$
3 Обработка поверхностей реза деталей ВЧ 25
4 Сварные швы по ГОСТ 16037-80

Изм.	Лист	№ докум.	Подпись	Дата	БК 9.5.1.01 08 000 СБ		
Разраб.		Гальмтаг			Трубопровод	Лит	Масса	Масштаб
Пров.		Брацило					94,4	1:10
Т. контр.						Лист	Листов 1
Н. контр.		Брацило				ЛАТГИПРОПРОМ	
Утв.							

Копировал дом 24051-81 26 Формат А2

Инв. № подл. | Подпись и дата | Взам. инв. № | Инв. № дубл. | Подпись и дата

БК9 5 1 01 09 000 СБ

Вид А

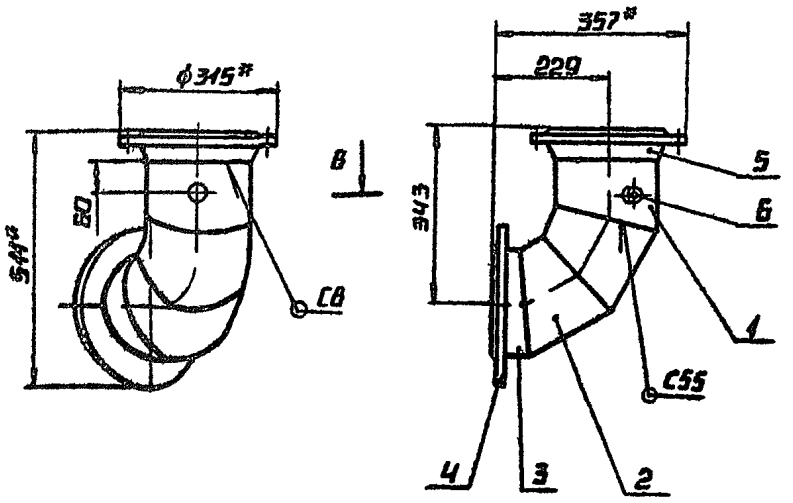

Вид Б

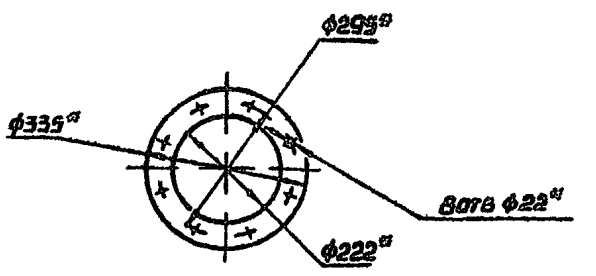

В-В

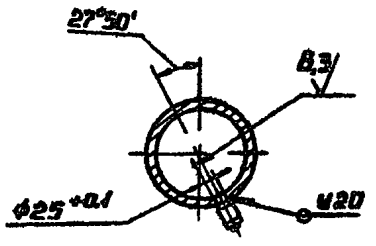

Повернуто

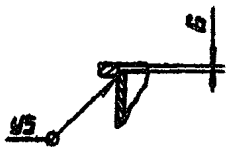

Б

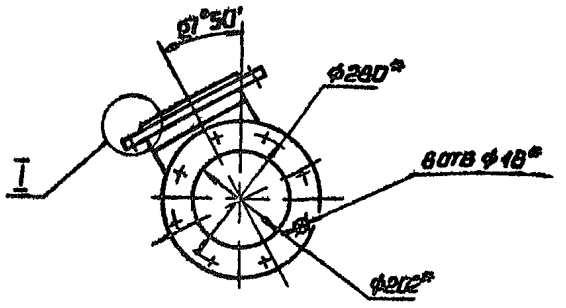

А

1 * размеры для справок

2 $\pm \frac{IT14}{2}$

4 сварные швы по ГОСТ 16037-80

					БК 9 5 1 01 09 000 СБ		
Изм.	Лист	№ докум.	Подп.	Дата			
Разраб.		Макась			Трубопровод	Лит	Масса	Масштаб
Пров.		Макаренко					31 3	1 10
Т. контр.						Лист	Листов 1
Н. контр.		Брацило				Латгипропром	
Утв.							

Копировал Формат А3

БК 9 5 1 01 09 004

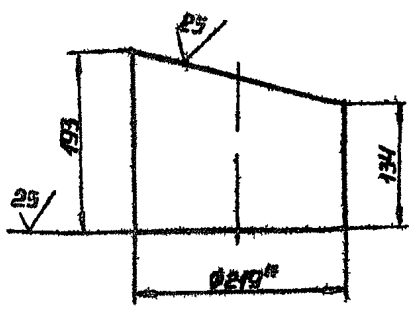

1* размеры для справок

2 $h14 \pm \frac{IT14}{2}$

					БК 9 5 1 01 09 001		
Изм.	Лист	№ докум.	Подп.	Дата			
Разраб.		Макась			Полусектор	Лит	Масса	Масштаб
Пров.							514	1 5
Т. контр.						Лист	Листов 1
Н. контр.		Брацило			Труба 219×6 ГОСТ 10704-76 / В20 ГОСТ 10705-80	Латгипропром	
Утв.							

Копировал Формат А4

БК 9 5 1 01 09 003

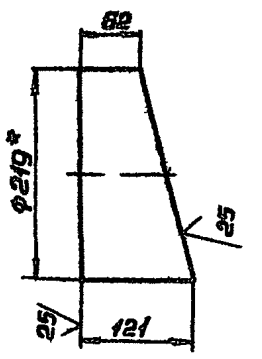

1* размеры для справок

2 $h14, \pm \frac{IT14}{2}$

					БК 9 5 1 01 09 003		
Изм.	Лист	№ докум.	Подп.	Дата			
Разраб.		Макась			Полусектор	Лит	Масса	Масштаб
Пров.							288	1 5
Т. контр.						Лист	Листов 1
Н. контр.		Брацило			Труба 219×6 ГОСТ 10704-76 / В20 ГОСТ 10705-80	Латгипропром	
Утв.							

Копировал Формат А4

БК95101090002

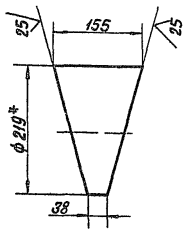

1* Размеры для справок
2 h14

Изм.	Лист	№ докум.	Подпись	Дата
Разраб.		Макась		
Пров.				
Т.контр.				
Н.контр.		Брацило		
Утв.				

БК95101090002

Сектор

Лит	Масса	Масштаб
	304	1:5
Лист	Листов 1	

Труба 219×6 ГОСТ 10704-76 / В20 ГОСТ 10705-80

ЛАТГИПРОПРОМ

Копировал ВОУ Формат А4

Формат	Зона	Поз.	Обозначение	Наименование	Кол.	Примечание
				Документация		
А3			БК95101010.000 СБ	Сборочный чертеж		
				Детали		
А4		1	БК95101090001	Полусектор	1	
А4		2	БК95101090002	Сектор	2	
А4		3	БК95101090003	Полусектор	1	
				Стандартные изделия		
		4		Переход К 250×7-219×6 ГОСТ 17378-83	1	
		5		Фланец 1-200-10 Ст20 ГОСТ 12820-80	1	
		6		Фланец 1-250-10 Ст20 ГОСТ 12821-80	1	
				Прочие изделия		
		7		Бобышка ЗКЧ-1-87		
				Установка 7	1	

Перевод с кальки Подпись и дата Инв. № подл. Взам. инв. № Инв. № дубл. Подпись и дата

Изм.	Лист	№ докум.	Подпись	Дата
Разраб.		Макась		
Пров.		Лондстанер		
Т.контр.				
Н.контр.		Брацило		
Утв.				

БК95101010000

Трубопровод

Лит	Лист	Листов
		1

ЛАТГИПРОПРОМ

Копировал ВОУ Формат А4

БК95101010000СБ

Вид А

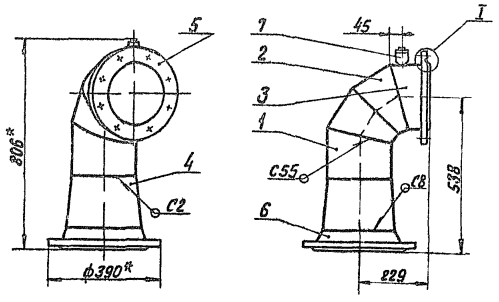

Вид Б

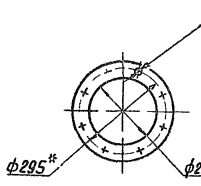

Вид В

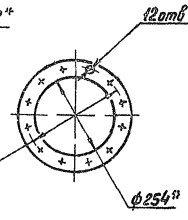

I

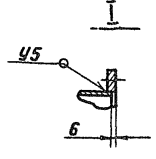

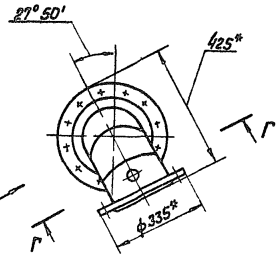

В

Г – Г повернуто

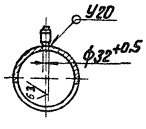

1 *Размеры для справок
2 ± IT14/2
3 Сварные швы по ГОСТ 16037-80

Изм.	Лист	№ докум.	Подпись	Дата
Разраб.		Макась		
Пров.		Лондстанер		
Т.контр.				
Н.контр.		Брацило		
Утв.				

БК95101010000СБ

Трубопровод

Лит	Масса	Масштаб
	45	1:10
Лист	Листов 1	

ЛАТГИПРОПРОМ

Копировал ВОУ 24051-81* 28 Формат А3

Перевод с кальки Подпись и дата Инв. № подл. Взам. инв. № Инв. № дубл. Подпись и дата

Серия 5.903-15 Выпуск 9-5 ч.1

БК9 51.01.11.000 СБ

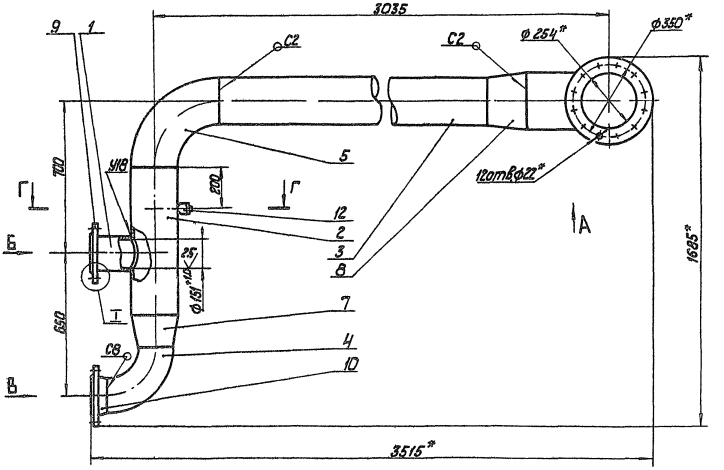

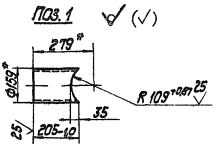

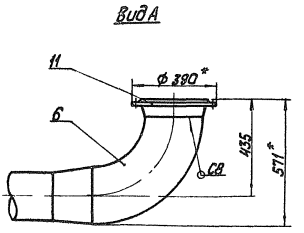

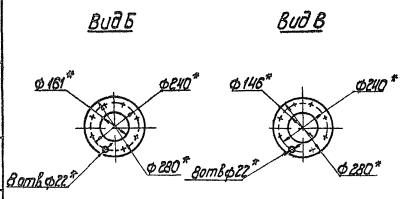

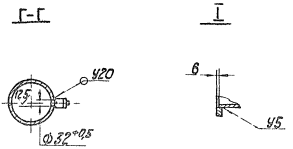

1 * Размеры для справок
2 $\pm\frac{IT14}{2}$
3 Обработка поверхностей реза деталей БЧ 25/
4. Сварные швы по ГОСТ 16037-80

					БК9 51 01 11 000 СБ			
Изм.	Лист	№ докум.	Подп.	Дата	Трубопровод	Лит.	Масса	Масштаб
Разраб.		Макась					175	1 10
Пров.		Ландсмане				Лист	Листов	
Т. контр.						ЛАТГИПРОПРОМ		
Н. контр.		Бронина						
Утв.								

24051-81 79 Копировал

Формат А2

Инв. № подл. | Подп. и дата | Взам. инв. № | Инв. № дубл. | Подп. и дата

Формат	Зона	Поз	Обозначение	Наименование	Кол	Примечание
				Документация		
А2			БК 9 5 1 01 11 000СБ	Сборочный чертеж		
				Детали		
Б4		1	БК 9.5 1 01 11 001	Труба		
				Труба 159х4,5 ГОСТ 10704-76 / В20 ГОСТ 10705-80	1	3,51 кг
Б4		2	БК 9.5 1 01 11 002	Труба		
				Труба 219х6 ГОСТ 10704-76 / В20 ГОСТ 10705-80		
				L = 685 - 2	1,	21,59кг
Б4		3	БК 9 5 1 01 11 003	Труба		
				Труба 219х6 ГОСТ 10704-76 / В20 ГОСТ 10705-80		
				L = 2180 - 4,4	1	68,71 кг
				Стандартные изделия		
		4		Отвод 90° 159х4,5		
				ГОСТ 17375 - 83	1	
		5		Отвод 90° 219х6		
				ГОСТ 17375-83	1	
		6		Отвод 90° 273х7		
				ГОСТ 17375 - 83	1	
		7		Переход К 219х6-159х4,5		
				ГОСТ 17378-83	1	

Инв.№ подл. | Подпись и дата | Взам.инв.№ | Инв.№ дубл. | Подпись и дата

Изм.	Лист	№ докум.	Подпись	Дата
Разраб.		Макась		
Пров.		Лапсманс		
Н.контр.		Брацила		
Утв.				

БК 9 5 1 01 11 000

Трубопровод

Лит	Лист	Листов
	1	2

ЛАТГИПРОПРОМ

Копировал Формат А4

Формат	Зона	Поз	Обозначение	Наименование	Кол	Примечание
		8		Переход К 273х7 - 219х6		
				ГОСТ 17378 - 83	1	
		9		Фланец 1-150(б)-10 Ст20		
				ГОСТ 12820 - 80	1	
		10		Фланец 1-150-10 Ст 20		
				ГОСТ 12821 - 80	1	
		11		Фланец 1-250-10 Ст 20		
				ГОСТ 12821 - 80	1	
				Прочие изделия		
		12		Бабышка ЗК4-1-87		
				Установка 7	1	

Инв.№ подл. | Подпись и дата | Взам.инв.№ | Инв.№ дубл. | Подпись и дата

Изм.	Лист	№ докум.	Подпись	Дата

БК 9 5 1 01. 11. 000

Лист 2

Копировал Формат А4

Формат	Зона	Поз	Обозначение	Наименование	Кол	Примечание
				Документация		
А4			БК. 9 5 1 01 12 000 СБ	Сборочный чертеж		
				Детали		
Б4		1	БК 9.5 1.01 12 001	Труба		
				Труба 159х4,5 ГОСТ 10704-76 / В20 ГОСТ 10705-80		
				L = 144 - 1.0	1	2,46 кг
				Стандартные изделия		
		2		Переход К 159х4,5-108х4		
				ГОСТ 17378 - 83	1	
		3		Фланец 1 100-10 ст 20		
				ГОСТ 12821- 80	1	
		4		Фланец 1-150(б)-10 ст20		
				ГОСТ 12820 - 80	1	
				Прочие изделия		
		5		Установка штуцера		
				М20 х 1,5 - 50		
				3К4- 45-70	1	

Инв.№ подл. | Подпись и дата | Взам.инв.№ | Инв.№ дубл. | Подпись и дата

Изм.	Лист	№ докум.	Подпись	Дата
Разраб.		Макась		
Пров.		Лапсманс		
Н.контр.		Брацила		
Утв.				

БК 9.5 1 01 12 000

Трубопровод

Лит	Лист	Листов
		1

ЛАТГИПРОПРОМ

Копировал Формат А4

БК 9.5.1 01 12.000 СБ

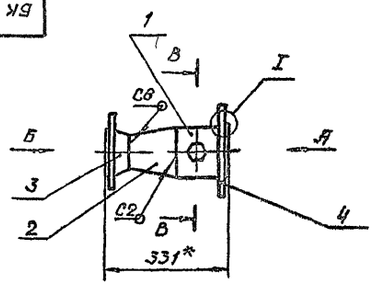

Вид А Вид Б В-В I

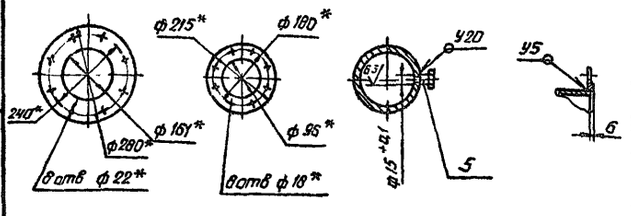

1 *Размеры для справок

2 ±IT14/2

3 Обработка поверхностей реза деталей Б4 $\sqrt{25}$

4 Сварные швы по ГОСТ 16037-80

Изм.	Лист	№ докум.	Подпись	Дата
Разраб.		Макась		
Пров.		Лапсманс		
Т.контр.				
Н.контр.		Брацила		
Утв.				

БК 9.5 1 01 12 000 СБ

Трубопровод

Лит	Масса	Масштаб
	16,7	1:10
Лист	Листов 1	

ЛАТГИПРОПРОМ

Копировал 24051-81 Формат А4

Серия 5 903-15 Выпуск 9-5 ч 1

Формат	Зона	Поз.	Обозначение	Наименование	Кол.	Примечание
				Документация		
А3			БК9 5.1.01 13 000СБ	Сборочный чертеж		
				Детали		
Б4		1	БК9 5.1.01 13.001	Труба		
				Труба 159×4,5 ГОСТ 10704-76 / В20 ГОСТ 10705-80		
				L=166-10	1	2,8 кг
Б4		2	БК9 5.1.01 13 002	Труба		
				Труба 159×4,5 ГОСТ 10704-76 / В20 ГОСТ 10705-80		
				L=172-10	1	2,9 кг
				Стандартные изделия		
		3		Гайка М20 5		
				ГОСТ 5915-70	16	
		4		Переход К 159×4,5-89×3,5		
				ГОСТ 17378-83	1	
		5		Прокладка А-150-16		
				ГОСТ 1 180-86	2	
		6		Фланец 1 150(Б)-10		
				Ст20 ГОСТ 12820-80	1	
		7		Фланец 1-150(Б)-16		
				Ст20 ГОСТ 12820-80	2	

Изм.	Лист	№ докум.	Подпись	Дата
Разраб.	Гусева			
Пров.	Ландсмане			
Н. контр.	Брацило			
Утв.				

БК9 5.1.01 13 000

Трубопровод

Лит.	Лист	Листов
	1	2

ЛАТГИПРОПРОМ

Инв. № подл. | Подпись и дата | Взам. инв. № | Инв. № дубл. | Подпись и дата

Копировал Ю-Л Формат А4

Формат	Зона	Поз.	Обозначение	Наименование	Кол.	Примечание
		8		Фланец 1-80-10 Ст20		
				Ст20 ГОСТ 12821-80	1	
		9		Шпилька М20-6g×220,58		
				ГОСТ 22042-76	8	
				Прочие изделия		
		10		Клапан обратный		
				19ч21бр Ду150, Ру16		
				ГОСТ 19827-74	1	
		11		Установка штуцера		
				М27×2-100 3К4-47-70	1	

Изм.	Лист	№ докум.	Подпись	Дата

БК9 5 1 01 13.000

Лист 2

Инв. № подл. | Подпись и дата | Взам. инв. № | Инв. № дубл. | Подпись и дата

Копировал Ю-Л Формат А4

БК9 5 1 01 13 000СБ

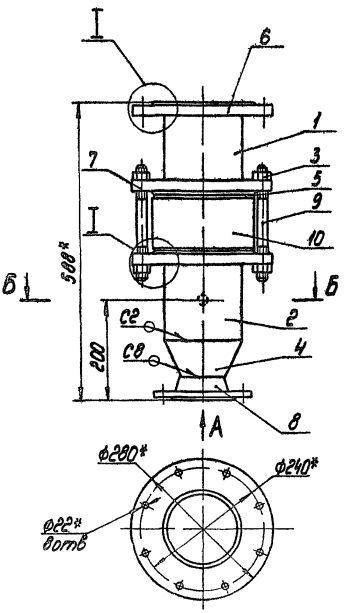

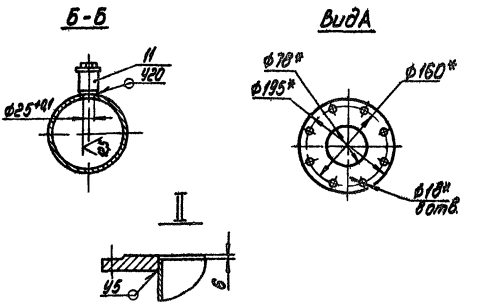

1 *Размеры для справок

2 $\pm\frac{JT14}{2}$

3 Обработка поверхностей реза деталей Б4 ^{25}

4 Сварные швы по ГОСТ 16037-80

Изм.	Лист	№ докум.	Подпись	Дата
Разраб.	Гусева			
Пров.	Ландсмане			
Т. контр.				
Н. контр.	Брацило			
Утв.				

БК9 5101 13 000СБ

Трубопровод

Лит.	Масса	Масштаб
	51,4	1:5

Лист | Листов 1

ЛАТГИПРОПРОМ

Инв. № подл. | Подпись и дата | Взам. инв. № | Инв. № дубл. | Подпись и дата

Копировал Ю-Л Формат А3

Формат	Зона	Поз	Обозначение	Наименование	Кол	Примечание
				Документация		
А2			БК9 5 1 01 14 000СБ	Сборочный чертеж		
				Детали		
Б4		1	БК9 5 1 01 14 001	Труба		
				Труба 159х4,5 ГОСТ 10704-76 / В20 ГОСТ 10705-80		
				L = 204-1,15	1	3,4 кг
А4		2	БК9 5 1 01 14 002	Труба	1	
А3		3	БК9 5 1 01 14 003	Труба	1	
				Стандартные изделия		
		4		Отвод 90°159х4,5 ГОСТ 17375-83	1	
		5		Отвод 90° 219х6 ГОСТ 17375-83	1	
		6		Переход К 219х6-159х4,5 ГОСТ 17378-83	1	
		7		Фланец 1-150(Б)-10 Ст 20 ГОСТ 12820-80	1	
		8		Фланец 1-150(Б)-25 Ст 20 ГОСТ 12820-80	1	
		9		Фланец 1-150-10 Ст 20 ГОСТ 12821-80	1	
		10		Фланец 1-200-10 Ст 20 ГОСТ 12821-80	1	
				Прочие изделия		
		11		Бобышка 3.К4-1-87		
				Установка 3	1	

Изм. Лист № докум. Подп. Дата

БК9 5 1 01 14 000

Трубопровод

Лит. | Листов 1 | Листов 2

ЛАТГИПРОПРОМ

Копировал Маяк Формат А4

Изм. Лист № докум. Подп. Дата

БК9 5 1 01 14 000

Лист 2

Копировал Маяк Формат А4

БК9 5 1 01 14 000

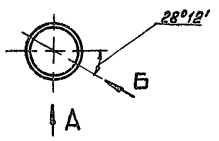

Вид Б

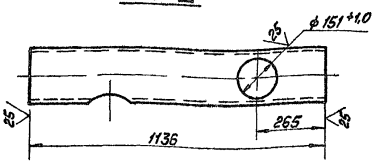

Вид А

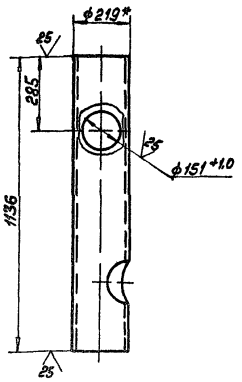

1 *Размеры для справок

2 h14, $\pm \frac{IT14}{2}$

Изм.	Лист	№ докум.	Подп.	Дата
Разраб.		Гусева		
Пров.		Гайсина		
Т.контр.				
Н.контр.		Брацило		
Утв.				

БК9 5 1 01 14 003

Труба

Лит.	Масса	Масштаб
	35,6	1:10

Лист | Листов 1

Труба 219х6 ГОСТ 10704-76 / В20 ГОСТ 10705-80

ЛАТГИПРОПРОМ

Копировал Стас 24051-81 32 Формат А3

БК95 1 01 14 000 СБ

Серия 5903-15 Выпуск 9-5 ч 1

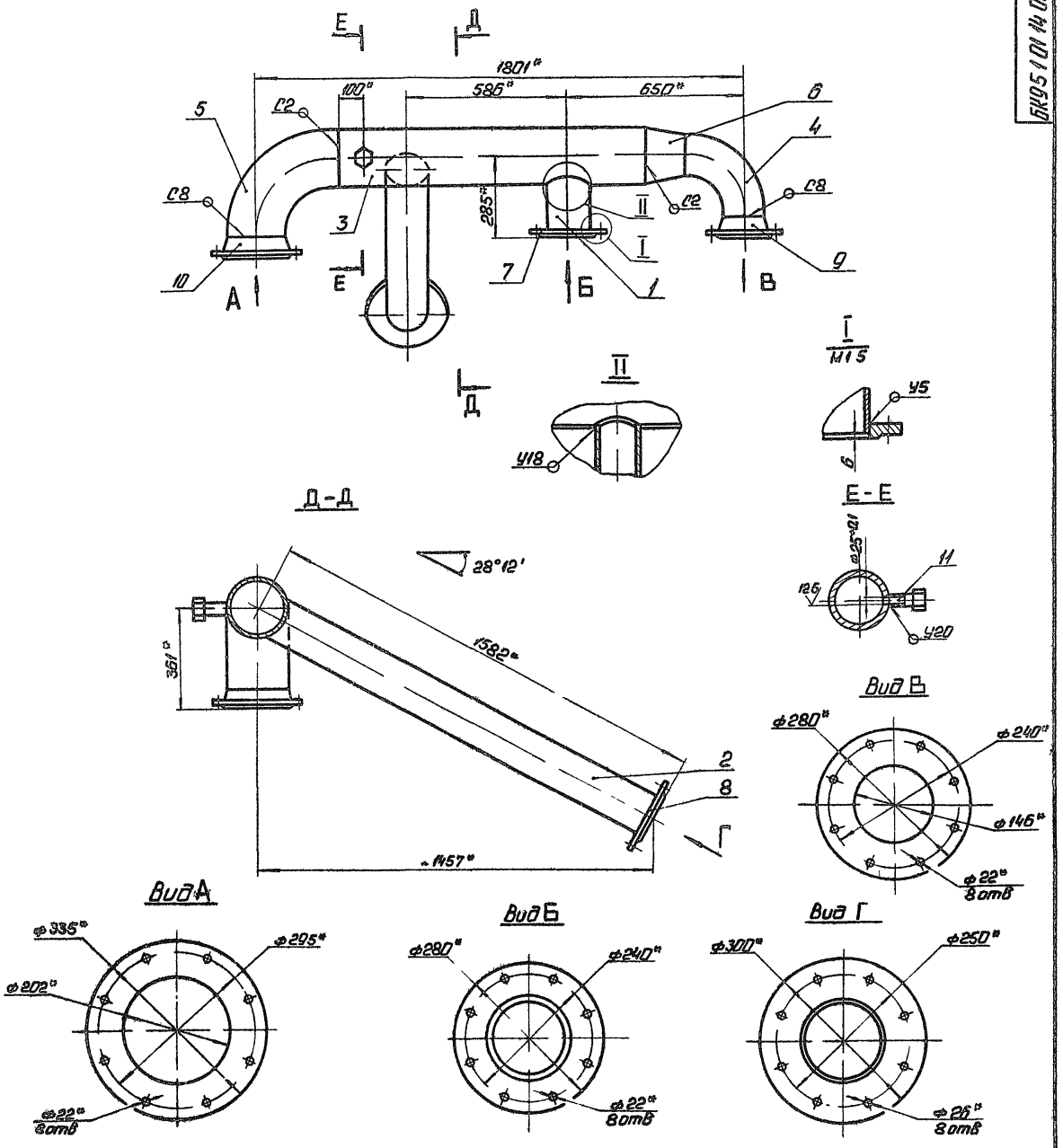

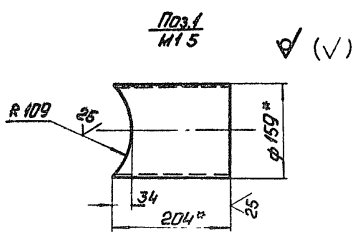

1 * Размеры для справок

2 ± $\frac{IT14}{2}$

3 Сварные швы по ГОСТ 16037-80

					БК95 1 01 14 000 СБ			
Изм.	Лист	№ докум.	Подп.	Дата	Трубопровод	Лит.	Масса	Масштаб
Разраб.		Гусева					131 6	1 10
Пров.		Пономарев				Лист	Листов 1	
Т.контр.						ЛАТГИПРОПРОМ		
Н.контр.		Брацило						
Утв.								

Инв. № подл. | Подп. и дата | Взам. инв. № | Инв. № дубл. | Подп. и дата

Копировал 24051-81 33 Формат А2

БК9 5101 14 002

(√)

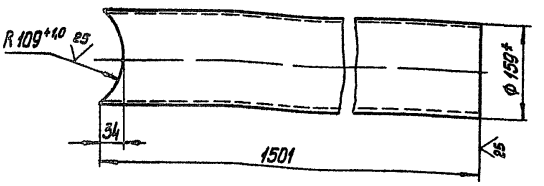

1* Размеры для справок

$\ell\ h14, \pm \frac{IT14}{2}$

Изм.	Лист	№ докум.	Подпись	Дата
Разраб.		Гусева		
Пров.		Лапшенаке		
Т. контр.				
Н. контр.		Брашило		
Утв.				

БК 9 5 1 01 14 002

Труба

Лит.	Масса	Масштаб
	25,5	1:5
Лист	Листов 1	

Труба 159×4,5 ГОСТ 10704-76 / В 20 ГОСТ 10705-80

ЛАТГИПРОПРОМ

Копировал

Формат А4

Инв. № подл. | Подпись и дата | Взам. инв. № | Инв. № дубл. | Подпись и дата

Формат	Зона	Поз.	Обозначение	Наименование	Кол.	Примечание
				Документация		
А3			БК9 5 1 01 15 000 СБ	Сборочный чертеж		
				Стандартные изделия		
		1		Отвод 90° 219×6		
				ГОСТ 17375-83	1	
		2		Переход К 219×6-159×45		
				ГОСТ 17378-83	1	
		3		Фланец 1-150-16		
				ГОСТ 12821-80	1	
		4		Фланец 1-200-10		
				ГОСТ 12821-80	1	

Изм.	Лист	№ докум.	Подпись	Дата
Разраб.		Гусева		
Пров.		Лапшенаке		
Н. контр.		Брашило		
Утв.				

БК 9 5 1 01 15 000

Трубопровод

Лит.	Лист	Листов
		1

ЛАТГИПРОПРОМ

Копировал

Формат А4

Инв. № подл. | Подпись и дата | Взам. инв. № | Инв. № дубл. | Подпись и дата

БК9 5101 15 000 СБ

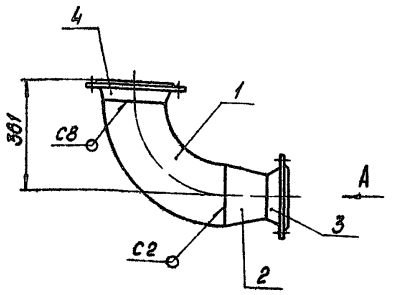

Вид А

М 1:5

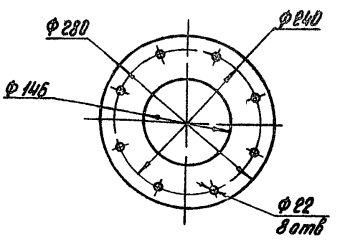

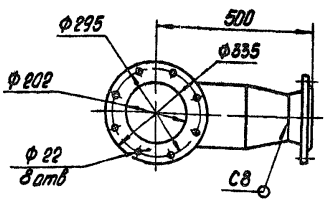

1 Размеры для справок

2 Сварные швы по ГОСТ 15037-80

Изм.	Лист	№ докум.	Подпись	Дата
Разраб.		Гусева		
Пров.		Лапшенаке		
Т. контр.				
Н. контр.		Брашило		
Утв.				

БК 9 5 1 01 15 000 СБ

Трубопровод

Лит.	Масса	Масштаб
	40,6	1:10
Лист	Листов 1	

ЛАТГИПРОПРОМ

Копировал

БК9 5 1 01 16 000 СБ

Выпуск 9-5 ч 1

Серия 5903-15

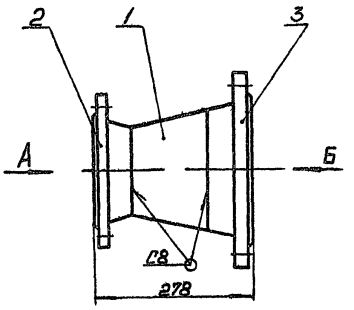

Вид А

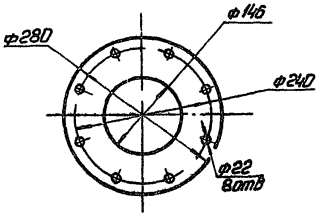

Вид Б

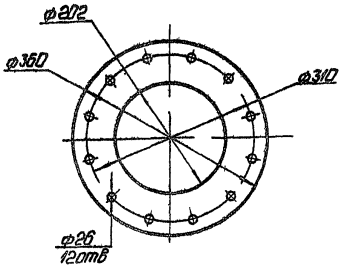

1. Размеры для справок
2. Сварные швы по ГОСТ 16037-80

Изм.	Лист	№ докум.	Подп.	Дата	БК9 5 1 01 16 000 СБ	Лит.	Масса	Масштаб
Разраб.		Гусева			Трубопровод		31,5	1 5
Пров.		Ландсмане				Лист	Листов 1	
Т. контр.						ЛАТГИПРОПРОМ		
Н. контр.		Брашило						
Утв.								

Копировал Ф.1 Формат А3

Формат	Зона	Поз	Обозначение	Наименование	Кол	Примечание
				Документация		
А3			БК9 5 1 01 16 000	Сборочный чертеж		
				Стандартные изделия		
		1		Переход К219×6-159×4,5 ГОСТ 17378-83	1	
		2		Фланец 1-150-16 Ст20 ГОСТ 12821-80	1	
		3		Фланец 1-200-25 Ст 20 ГОСТ 12821-80	1	

Изм.	Лист	№ докум.	Подп.	Дата	БК9 5 1 01 16 000	Лит.	Лист	Листов
Разраб.		Гусева			Трубопровод			1
Пров.		Ландсмане				ЛАТГИПРОПРОМ		
Т. контр.		Брашило						
Утв.								

Копировал Ф.1 Формат А4

Формат	Зона	Поз	Обозначение	Наименование	Кол	Примечание
				Документация		
А3			БК9 5 1 01 17 000 СБ	Сборочный чертеж		
				Детали		
Б4		1	БК9.5.1.01.17 001	Труба		
				Труба 219×6 ГОСТ 10704-76 В20 ГОСТ 10705-80	1	9,2
Б4		2	БК9.5.1.01.17 002	Труба		
				Труба 219×6 ГОСТ 10704-76 В20 ГОСТ 10705-80	1	12,6 кг
				Стандартные изделия		
		3		Отвод 90° 159×4,5 ГОСТ 17375-83	1	
		4		Переход К219×6 159×4,5 ГОСТ 17378-83	1	
		5		Фланец 1-150(Б)-25 Ст20 ГОСТ 12821-80	1	
		6		Фланец 1-200-25 Ст20 ГОСТ 12820-80	1	

Изм.	Лист	№ докум.	Подп.	Дата	БК9 5 1 01 17 000	Лит.	Лист	Листов
Разраб.		Гусева			Трубопровод			1
Пров.		Ландсмане				ЛАТГИПРОПРОМ		
Н. контр.		Брашило						
Утв.								

Копировал Ф.1 24051-81 35 Формат А4

Серия 5 903-15 Выпуск 9-5 ч 1

БК 9.5.1.01.17.000 СБ

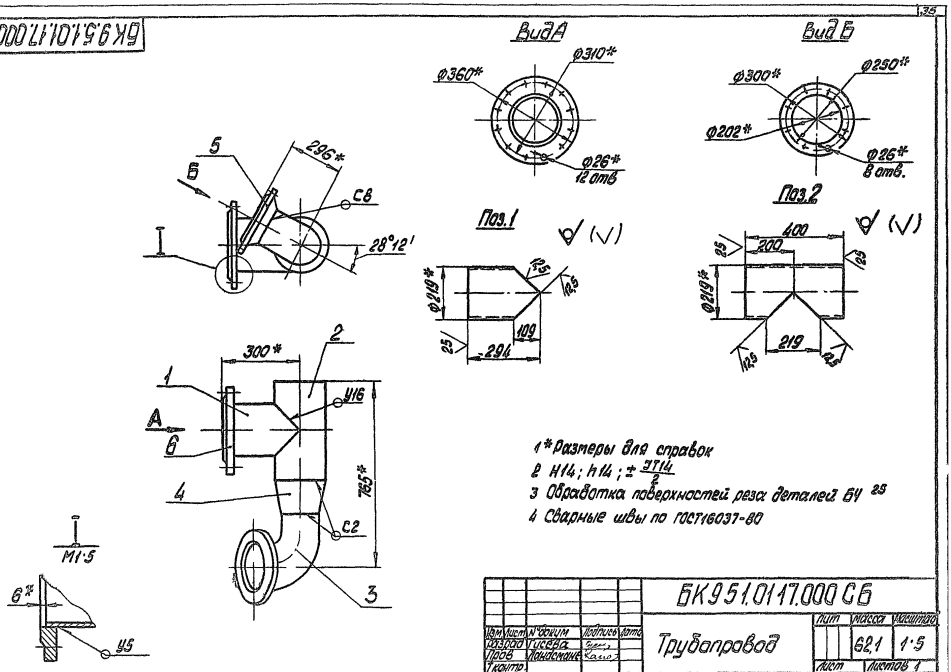

1* Размеры для справок
2 H14; h14; ± $\frac{IT14}{2}$
3 Обработка поверхностей реза деталей БЧ 25
4 Сварные швы по ГОСТ16037-80

				БК 9.5.1.01.17.000 СБ			
Изм	Лист	№ докум	Подпись	Дата	Трубопровод	Лит	Масса	Масштаб
Разраб		Гусева					62,1	1:5
Пров		Ланьмане				Лист	Листов 1
Т.контр.						ЛАТГИПРОПРОМ	
Н.контр.		Брацило					
Утв.							

Копировал Формат А3

БК 9.5.1.01.18.000 СБ

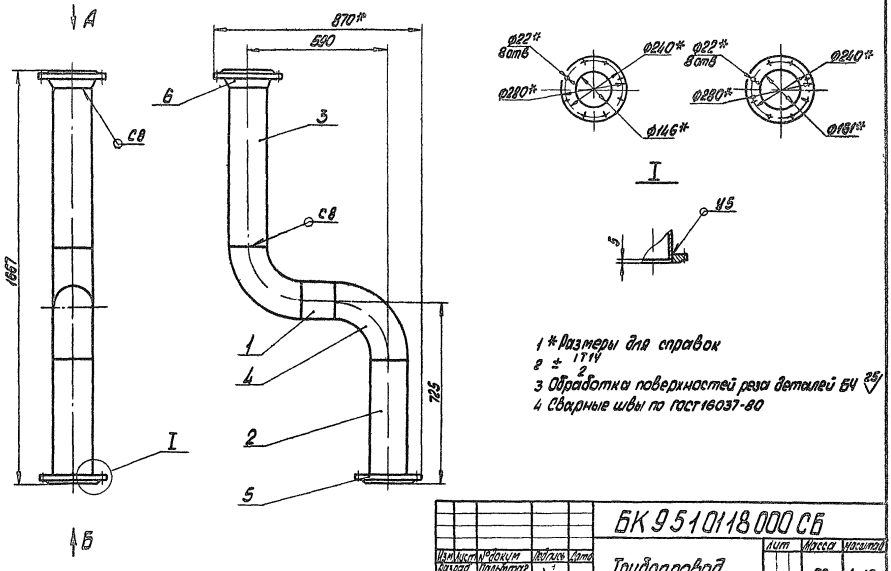

1* Размеры для справок
2 ± $\frac{IT14}{2}$
3 Обработка поверхностей реза деталей БЧ 25
4 Сварные швы по ГОСТ16037-80

				БК 9.5.1.01.18.000 СБ			
Изм	Лист	№ докум	Подпись	Дата	Трубопровод	Лит	Масса	Масштаб
Разраб		Пальмтаг					50	1:10
Пров		Брацило				Лист	Листов 1
Т.контр						ЛАТГИПРОПРОМ	
Н.контр.		Брацило					
Утв.							

Копировал Формат А3

Выпуск 9-5 ч 1

Серия 5 903-15

Формат	Зона	Поз	Обозначение	Наименование	Кол	Примечание
				Документация		
А3			БК 9 5 1 01 18 000 СБ	Сборочный чертеж		
				Детали		
Б4		1	БК 9 5 1 01 18 001	Труба		
				Труба 159×4,5 ГОСТ 10704-76 / 820 ГОСТ 10705-80		
				L=140-1,0	1	2,4 кг
Б4		2	БК 9 5 1 01.18 002	Труба		
				Труба 159×4,5 ГОСТ 10704-76 / 820 ГОСТ 10705-80		
				L=495-1,55	1	8,5 кг
Б4		3	БК 9 5 1 01 18 003	Труба		
				Труба 159×4,5 ГОСТ 10704-76 / 820 ГОСТ 10705-80		
				L=657-2,0	1	11,3 кг
				Стандартные изделия		
		4		Отвод 90° 159×4,5 ГОСТ 17375-83	2	
		5		Фланец 1-150(Б)-10		
				Ст20 ГОСТ 12820-80	1	
		6		Фланец 1-150-10		
				Ст 20 ГОСТ 12821-80	1	

Изм	Лист	№ докум.	Подпись	Дата
Разраб.		Пальмтаг		
Пров.		Брацило		
Н. контр.		Брацило		
Утв.				

БК 9.5.1 01.18 000

Трубопровод

Лит. | Лист | Листов 1

ЛАТГИПРОПРОМ

Копировал | Формат А4

Формат	Зона	Поз	Обозначение	Наименование	Кол	Примечание
				Документация		
А3			БК 9 5 1 01 19 000 СБ	Сборочный чертеж		
				Стандартные изделия		
		1		Переход 273×7-159×4,5 ГОСТ 17378-83	1	
		2		Фланец 1-150-10		
				Ст20 ГОСТ 12821-80	1	
		3		Фланец 1-250-10		
				Ст20 ГОСТ 12821-10	1	
				Прочие изделия		
		4		Установка 2 штуцера М20×1,5-100		
				ЗКЧ-46-76	1	

Изм	Лист	№ докум.	Подпись	Дата
Разраб.		Пальмтаг		
Пров.		Брацило		
Н. контр.		Брацило		
Утв.				

БК 9 5.1.01.19.000

Трубопровод

Лит. | Лист | Листов 1

ЛАТГИПРОПРОМ

Копировал | Формат А4

БК 9.5.1.01.19.000 СБ

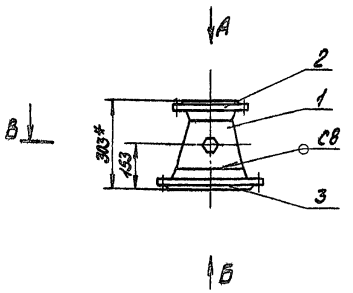

Вид А

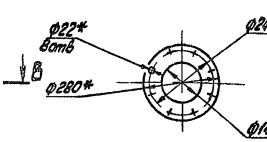

Вид Б

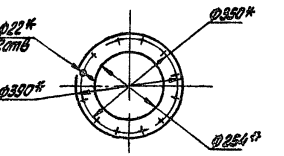

1 *Размеры для справок

2 ± 1 Т14 / 2

3 Сварные швы по ГОСТ 16037-80

В-В

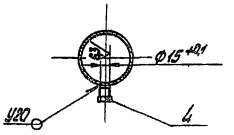

Изм	Лист	№ докум.	Подпись	Дата
Разраб.		Пальмтаг		
Пров.		Брацило		
Т. контр.				
Н. контр.		Брацило		
Утв.				

БК 9 5 1 01.19 000 СБ

Трубопровод

Лит. | Масса 31 6 | Масштаб 1 10

Лист | Листов 1

ЛАТГИПРОПРОМ

Копировал 70-24051-81 37 Формат А4

БК9.5.101.20.000СБ

Серия 5 903-15 Выпуск 9-5 ч 1

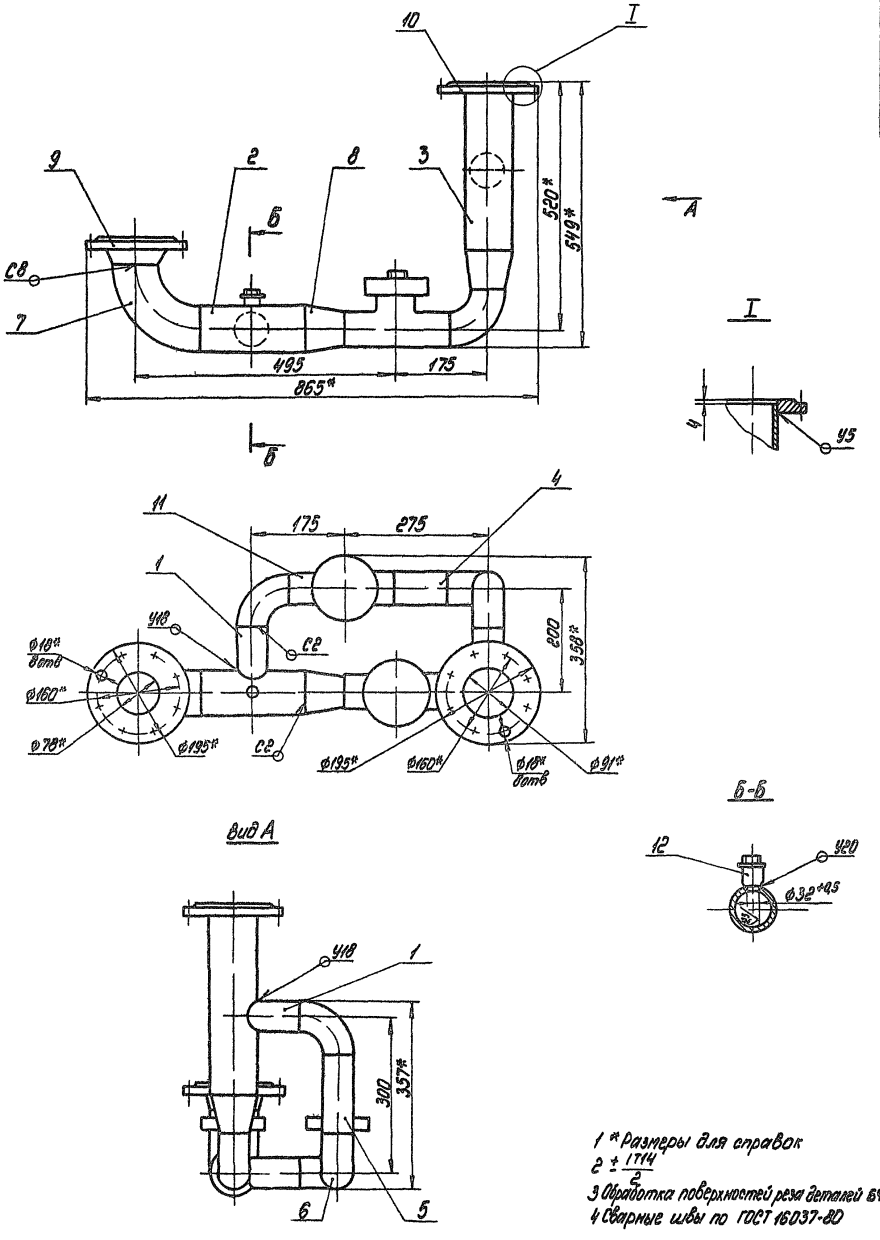

1 * Размеры для справок

2 $\pm \frac{IT14}{2}$

3 Обработка поверхностей реза деталей $Б4^{25}$ √

4 Сварные швы по ГОСТ 16037-80

					БК9 5 1 01.20 000СБ			
Изм	Лист	№ докум	Подпись	Дата	Трубопровод	Лит	Масса	Масштаб
Разраб		Пальмтаг					23,4	1:5
Пров		Брацило				Лист	Листов 1	
Т.контр						ЛАТГИПРОПРОМ		
Н.контр		Брацило						
Утв								

Т-6 № подл. | Подпись и дата | Взам инв № | Инв № дубл. | Подпись и дата

Копировал 24051 8 38 формат А2

Формат	Зона	Поз	Обозначение	Наименование	Кол	Примечание
				Документация		
А4			БК9 5 1 01 20 000СБ	Сборочный чертеж		
				Детали		
А4		1	БК9 5 1 01 20 001	Труба	2	
А4		2	БК9 5 1 01 20 002	Труба	1	
А4		3	БК9 5 1 01 20 003	Труба	1	
Б4		4	БК9 5 1 01 20 004	Труба Труба 57х3 ГОСТ 10704-76 / В20 ГОСТ 10705-80 L = 100 - 0,87	1	0,4 кг
Б4		5	БК9 5 1 01 20 005	Труба Труба 57х3 ГОСТ 10704-76 / В20 ГОСТ 10705-80 L = 150 - 10	1	0,6 кг
				Стандартные изделия		
		6		Отвод 60° 57х3 ГОСТ 17375-83	4	
		7		Отвод 90° 89х3,5 ГОСТ 17375-83	1	

БК9 5 1 01 20 000

Трубопровод

Лит | Масса | Масштаб
Лист | Листов 2

ЛАТГИПРОПРОМ

Копировал | Формат А4

Формат	Зона	Поз	Обозначение	Наименование	Кол	Примечание
		8		Переход 89х3,5-57х3 ГОСТ 17378-83	2	
		9		Фланец 1-80-10 Ст20 ГОСТ 12821-80	1	
		10		Фланец 1-80-25 Ст20 ГОСТ 12820-80	1	
				Прочие изделия		
		11		Конденсатоотводчик Ду 50 Ру 40 ТУ26-07-1138-76	2	
		12		Бобышка 3П4-1-87 Установка 7	1	

БК9 5 1 01 20 000

Лист 2

Копировал | Формат А4

БК9 5 1 01 20 001

∀ (√)

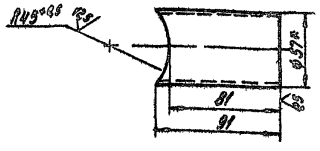

1* Размеры для справок

2 h14; ± IT14/2

БК9 5 1 01 20 001

Труба

Лит | Масса | Масштаб
0,34 | 1:2

Лист | Листов 1

ЛАТГИПРОПРОМ

Труба 57х3 ГОСТ 10704-76 / В20 ГОСТ 10705-80

Копировал | Формат А4

БК9 5 1 01 20 002

∀ (√)

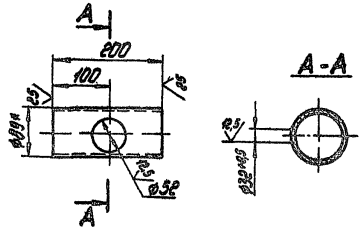

1* Размеры для справок

2 H14, h14; ± IT14/2

БК9 5 1 01 20 002

Труба

Лит | Масса | Масштаб
1,2 | 1:5

Лист | Листов 1

ЛАТГИПРОПРОМ

Труба 89х3 ГОСТ 10704-76 / В20 ГОСТ 10705-80

Копировал | Формат А4

БК 9 5 1 01 20 003

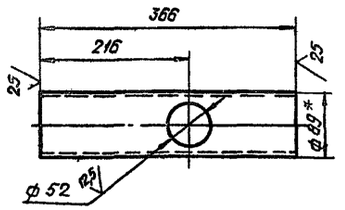

1 *Размеры для справок

2 $H14, h14, \pm \frac{IT14}{2}$

Изм	Лист	№ докум	Подпись	Дата
Разраб		Пальмтаг		
Пров				
Т контр				
Н контр		Брацило		
Утв				

БК 9 5 1 01 20 003

Труба

Лит | Масса 23 | Масштаб 15

Лист | Листов 1

Труба 89×3 ГОСТ 10704-76 / В20 ГОСТ 10705-80

ЛАТГИПРОПРОМ

Копировал | Формат А4

Формат	Зона	Поз	Обозначение	Наименование	Кол	Примечание
				Документация		
А3			БК 9 5.1 01 21 000 СБ	Сборочный чертеж		
				Детали		
Б4		1	БК 9.5 1 01 21 001	Труба		
				Труба 89×3 ГОСТ 10704-76 / В20 ГОСТ 10705-80		
				L = 2411 - 2,2	1	15,4 кг
				Стандартные изделия		
		2		Фланец 1-80-10		
				Ст 20 ГОСТ 12820-80	1	
		3		Фланец 1-80-25		
				Ст 20 ГОСТ 12821-80	1	

Изм	Лист	№ докум	Подпись	Дата
Разраб		Пальмтаг		
Пров		Брацило		
Т контр				
Н контр		Брацило		
Утв				

БК 9.5 1 01 21 000

Трубопровод

Лит | Лист | Листов 1

ЛАТГИПРОПРОМ

Копировал | Формат А4

БК 9 5 1 01 21 000 СБ

Вид А
М1 5

Вид Б
М1 5

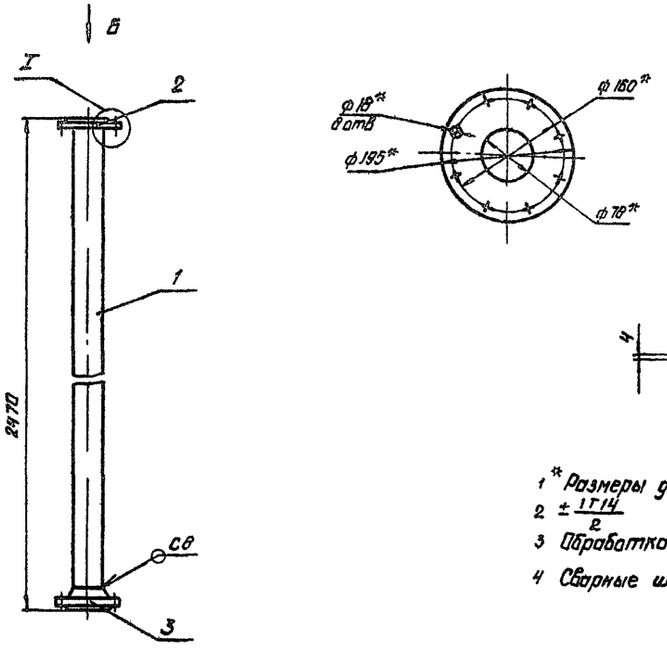

1 *Размеры для справок

2 $\pm \frac{IT14}{2}$

3 Обработка поверхностей реза деталей Б4 $\sqrt{25}$

4 Сварные швы по ГОСТ 16037-80

Изм	Лист	№ докум	Подпись	Дата
Разраб		Пальмтаг		
Пров		Брацило		
Т контр				
Н контр		Брацило		
Утв				

БК 9 5 1 01 21 000 СБ

Трубопровод

Лит | Масса 234 | Масштаб 1:10

Лист | Листов 1

ЛАТГИПРОПРОМ

Серия 5 903-15 Выпуск 9-5 ч 1

Формат	Зона	Поз	Обозначение	Наименование	Кол	Примечание
				Документация		
А3			БК9 5.1.01.22.000 СБ	Сборочный чертеж		
				Детали		
А4		1	БК9 5 1 01 22 001	Труба	1	
А4		2	БК9 5.1.01.22.002	Патрубок	1	
А4		3	БК9.5.1.01.22.003	Патрубок	1	
Б4		4	БК9.5.1.01.22.004	Труба		
				Труба 15×28 ГОСТ 3262-75		
				L = 1957-3,7	1	2,2 кг
Б4		5	БК9 5 1 01 22 005	Труба		
				Труба 57×3 ГОСТ 10704-76 / В 20 ГОСТ 10705-80		
				L = 1850-3,7	2	7,4 кг
Б4		6	БК9.5 1 01 22.006	Труба		
				Труба 57×3 ГОСТ 10704-76 / В 20 ГОСТ 10705-80		
				L = 2169-4,4	1	8,7 кг
				Стандартные изделия		
		7		Вентиль 15кч 18п		
				ГОСТ 18161-72		
				Ду 15 Ру16	1	
		8		Отвод 90° 57×3		
				ГОСТ 17375-83	5	
		9		Фланец 1-15-16		
				Ст20 ГОСТ 12821-80	1	
		10		Фланец 1-50-6		
				Ст20 ГОСТ 12821-80	1	

Изм.	Лист	№ докум.	Подп.	Дата	БК9 5 1 01 22 000		
Разраб.		Пальмтаг			Трубопровод дренажный	Лит.	Лист	Листов
Пров.		Брацило						1
Н. контр.		Брацило				ЛАТГИПРОПРОМ	
Утв.							

Копировал Формат А4

БК9 5 1 01 22 001

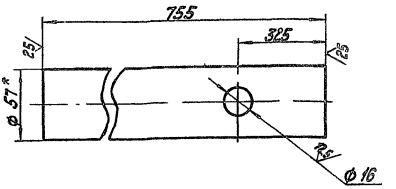

1 * Размер для справок.
2. H14, h14, ± IT14/2

Изм.	Лист	№ докум.	Подп.	Дата	БК9.5 1 01 22 001			
Разраб.		Пальмтаг			Труба	Лит.	Масса	Масштаб
Пров.							3	12
Т. контр.						Лист	Листов 1	
Н. контр.		Брацило			Труба 57×3 ГОСТ 10704-76 / В 20 ГОСТ 10705-80	ЛАТГИПРОПРОМ		
Утв.								

Копировал Формат А4

БК9 5 1 01 22 000 СБ

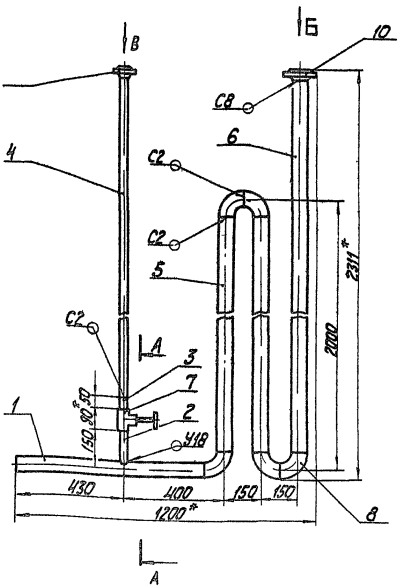

А - А / М 1:2 повернуто

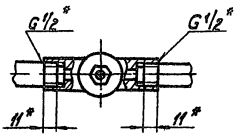

Вид Б / М 1:5

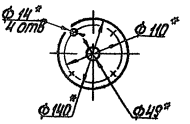

Вид В / М 1:5

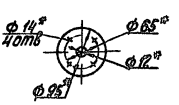

1 * Размеры для справок
2. ± IT14/2.
3 Обработка поверхностей реза деталей Б4 25
4 Сварные швы по ГОСТ 16037-80.

Изм.	Лист	№ докум.	Подп.	Дата	БК9 5 1 01 22 000 СБ			
Разраб.		Пальмтаг			Трубопровод дренажный	Лит.	Масса	Масштаб
Пров.							35	1:10
Т. контр.						Лист	Листов 1	
Н. контр.		Брацило				ЛАТГИПРОПРОМ		
Утв.								

Копировал 24051 81 41 Формат А3

Серия 5 903-15 Выпуск 9-5 ч 1

БК9 5 1 01 22 003

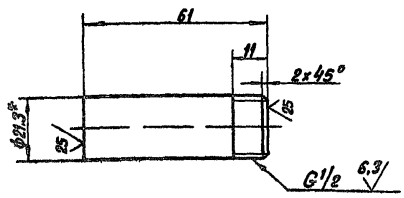

1 * Размер для справок

2 H14, ± 3T14/2.

Изм	Лист	№ докум	Подпись	Дата	БК 9 5 1 01 22 003		
Разраб		Пальмтаг			Патрубок	Лит	Масса 0,08	Масштаб 1 1
Пров						Лист	Листов 1
Т контр							
Н контр		Брацило			Труба 1,5x2,8 ГОСТ 3262-75	ЛАТГИПРОПРОМ	
Утв							

Копировал ВДуг Формат А 4

БК9 5 1 01 22 002

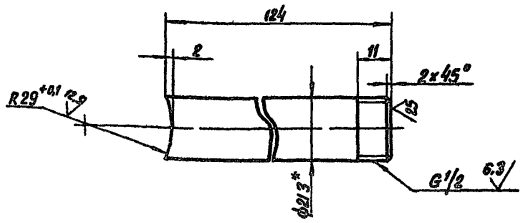

1 * Размер для справок

2 h14, ± 3T14/2

Изм	Лист	№ докум	Подпись	Дата	БК 9 5 1 01 22 002		
Разраб		Пальмтаг			Патрубок	Лит	Масса 0,14	Масштаб 1 1
Пров						Лист	Листов 1
Т контр							
Н контр		Брацило			Труба 1,5x2,8 ГОСТ 3262-75	ЛАТГИПРОПРОМ	
Утв							

Копировал ВДуг Формат А 4

Формат	Зона	Поз	Обозначение	Наименование	Кол	Примечание
				Документация		
А2			БК9 5 1 02 00 000 СБ	Сборочный чертеж		
				Сборочные единицы		
А4		1	БК9 5 1 02 01 000	Бак деаэраторный с помостом	1	
А4		2	БК9 5 1 02 02 000	Трубопровод	1	
А4		3	БК9 5 1 02 03 000	Трубопровод	1	
А4		4	БК9 5 1 02 04 000	Трубопровод	1	
А4		5	БК9 5 1 02 05 000	Трубопровод	1	
А4		6	БК9 5 1 02 06 000	Трубопровод	1	
А4		7	БК9 5 1 02 07 000	Трубопровод	1	
А4		8	БК9 5 1 02 08 000	Трубопровод	1	
А4		9	БК9 5 1 02 09 000	Трубопровод	1	
А4		10	БК9 5 1 02 10 000	Трубопровод	1	
А4		11	БК9 5 1 02 11 000	Трубопровод	1	
А4		12	БК9 5 1 02 12 000	Трубопровод	1	
А4		13	БК9 5 1 02 13 000	Трубопровод	1	
А4		14	БК9 5 1 02 14 000	Трубопровод	1	

Изм	Лист	№ докум	Подпись	Дата	БК9 5 1 02 00 000		
Разраб		Кузьмина			Блок верхний	Лит	Лист 1	Листов 2
Пров		Брацило					
Н контр		Брацило				ЛАТГИПРОПРОМ	
Утв							

Копировал ВДуг Формат А 4

Формат	Зона	Поз	Обозначение	Наименование	Кол	Примечание
				Стандартные изделия		
				Болты ГОСТ 7798-70		
		16		М 16 x 70 46	90	
		17		М 20 x 80 46	64	
				Гайки ГОСТ 5915-70		
		18		М 16 5	90	
		19		М 20 5	64	
				Шайба 16 02 ГОСТ 10906-78	4	
				Шайба 16 65Г ГОСТ 6402-70	2	
				Прокладки ГОСТ 15180-86		
		23		А-100-6	1	
		24		А-250-6	1	
		25		А-80-10	8	
		26		А-150-10	6	
		27		А-200-10	2	
		28		А-50-16	2	
		30		Вентиль 15кч 19 п 1		
				Ду 50, Ру 16 ГОСТ 18162-72	1	
				Задвижки 30ч 6 бр		
				Ру 10 ГОСТ 8437-75		
		31		Ду 80	4	
		32		Ду 150	3	
		33		Ду 200	1	
				Опоры ГОСТ 14911-82		
		34		ОПБ2-89	2	
		35		ОПБ2-159	4	
		37		Охладитель выпора		
				ОВА-8 ГОСТ 16860-77	1	поставка с ДА-100
		38		Фланец 1-80-10 Ст 20		
				ГОСТ 12821-80	1	

Изм	Лист	№ докум	Подпись	Дата	БК 9 5 1 02 00 000	Лист 2

Копировал ВДуг 24051-81 42 Формат А 4

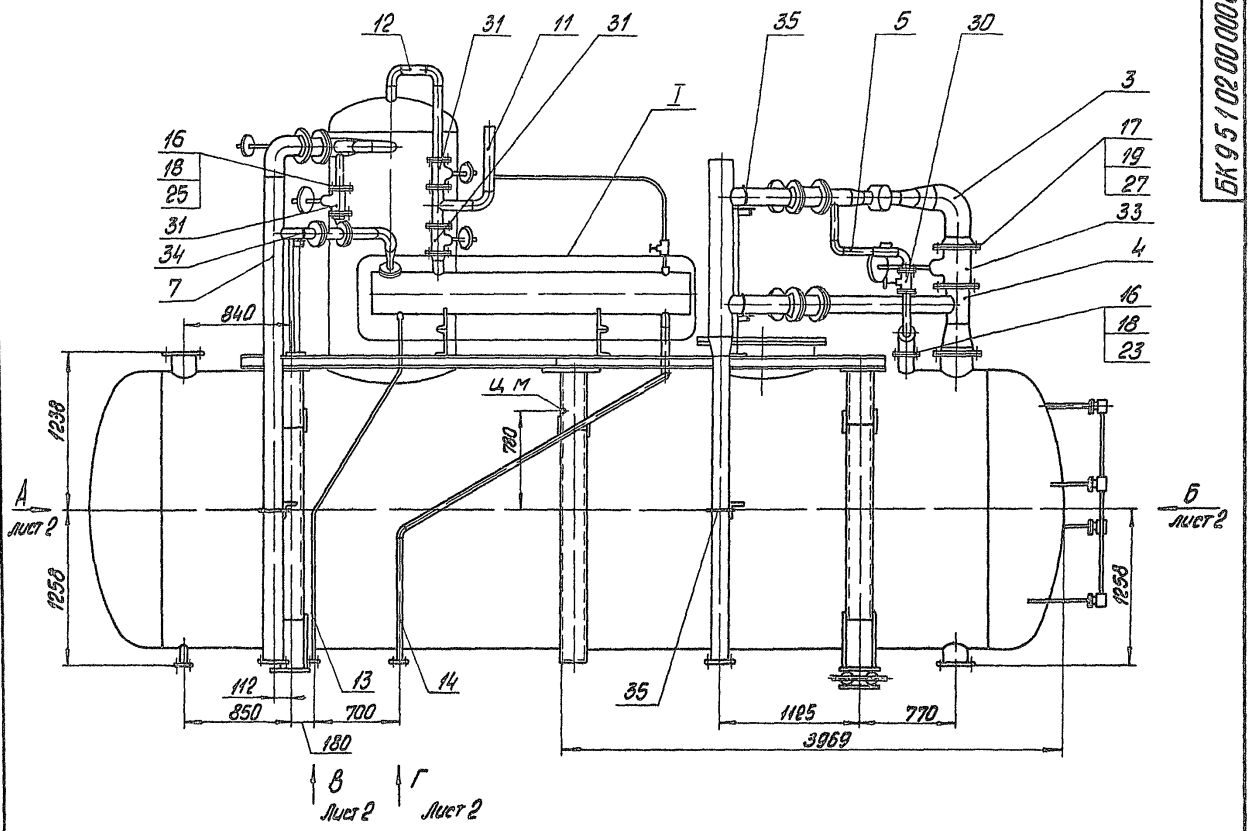

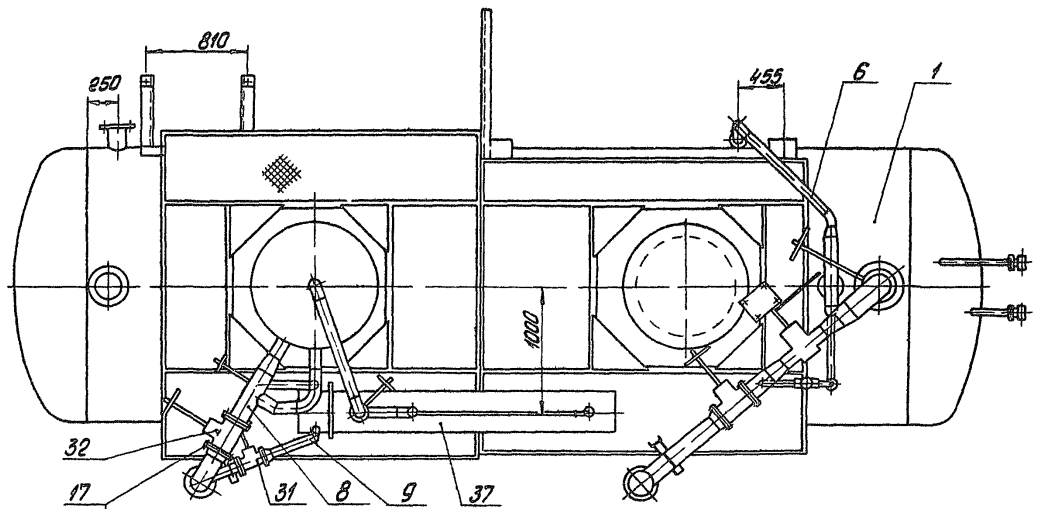

I
М 1 10

1 Размеры для справок
2 Сварные швы по ГОСТ 16037-80

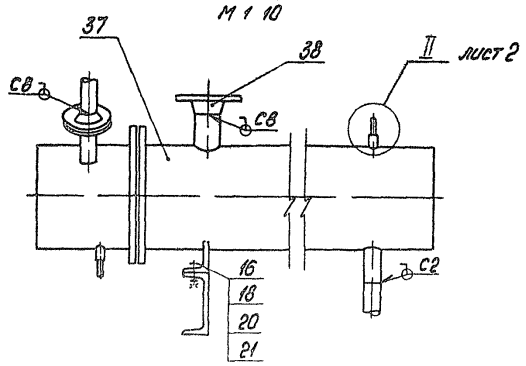

Изм.	Лист	№ докум.	Подпись	Дата	БК 95102 00 000 СБ		
Разраб.		Ланиснане			Блок верхний	Лит.	Масса	Масштаб
Пров.		Бодицко					8850	1:25
Т.контр.						Лист 1	Листов 2
Н.контр.		Бодицко				ЛАТГИПРОПРОМ	
Утв.							

Копировал № 24051-81 43 Формат А2

Инв. № подл. | Подпись и дата | Взам. инв. № | Инв. № дубл. | Подпись и дата

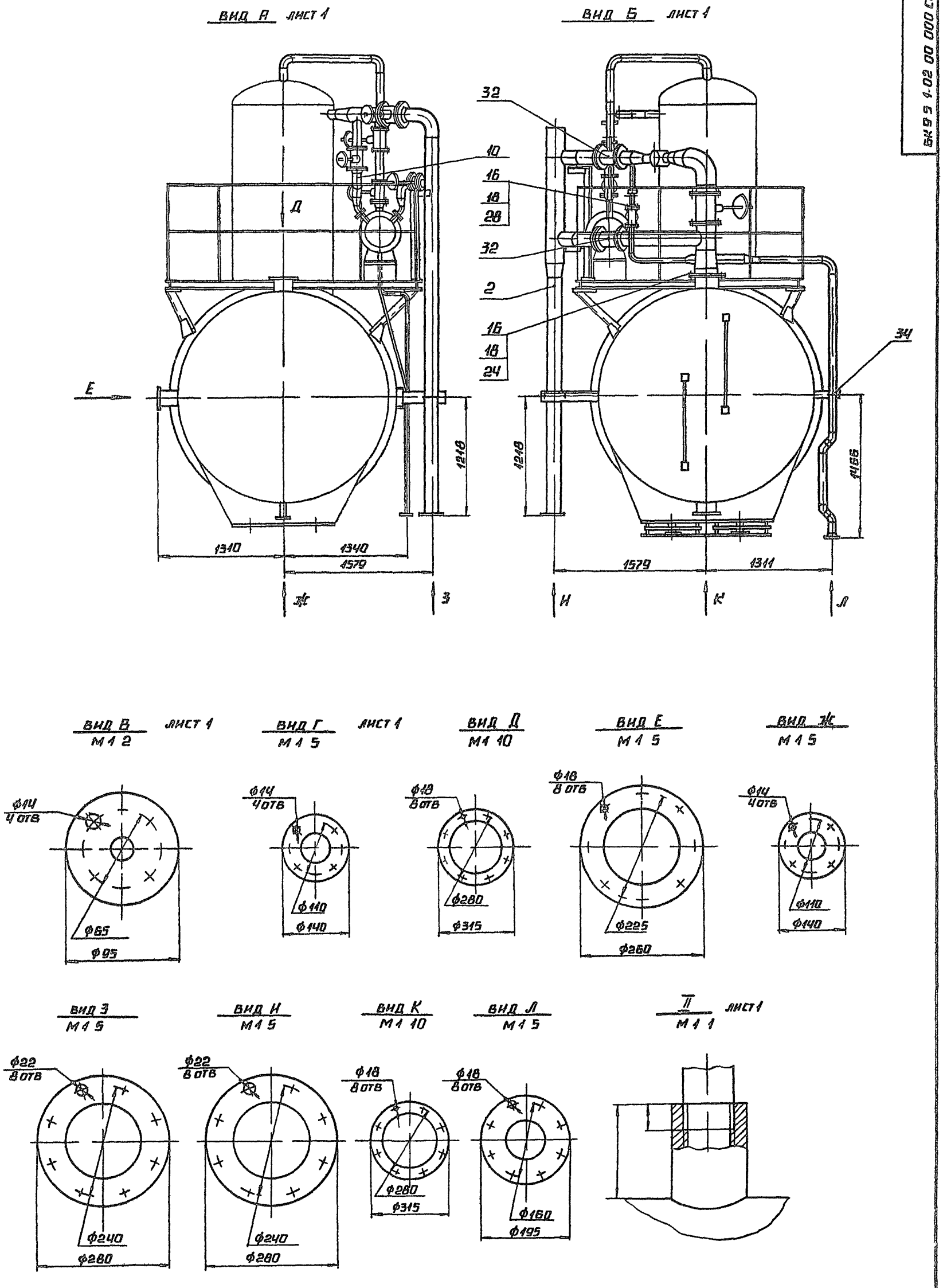
ВИД А ЛИСТ 1
ВИД Б ЛИСТ 1
32
10
16
18
28
32
2
16
18
24
34
Д
Е
1218
1218
1466
1310
1340
1579
1579
1311
Ж
З
И
К
Л
ВИД В ЛИСТ 1
М 1 2
ВИД Г ЛИСТ 1
М 1 5
ВИД Д
М 1 10
ВИД Е
М 1 5
ВИД Ж
М 1 5
ф14
4 отв
ф65
ф95
ф14
4 отв
ф110
ф140
ф18
8 отв
ф280
ф315
ф18
8 отв
ф225
ф260
ф14
4 отв
ф110
ф140
ВИД З
М 1 5
ВИД И
М 1 5
ВИД К
М 1 10
ВИД Л
М 1 5
II ЛИСТ 1
М 1 1
ф22
8 отв
ф240
ф280
ф22
8 отв
ф240
ф280
ф18
8 отв
ф280
ф315
ф18
8 отв
ф160
ф195

Выпуск 9-5 ч 1

Серия 5 903-15

		Обозначение	Наименование	Кол	Примечание
			Документация		
*)		БК9 5 1 02 01 000 СБ	Сборочный чертеж		А2-3 л А4-1 л
			Сборочные единицы		
А4	1	БК9 5 1 02 01 100	Бак деаэраторный	1	
А4	2	БК9 5 1 02 01 200	Опора	1	
А4	3	БК9 5 1 02 01 300	Опора	1	
А4	4	БК9 5 1 02 01 400	Опора	1	
А4	5	БК9 5 1 02 01 500	Опора	1	
А4	6	БК9 5 1 02 01 600	Опора	1	
А4	7	БК9 5 1 02 01 700	Опора	1	
А4	8	БК9 5 1 02 01 800	Опора	1	
А4	9	БК9 5 1 02 01 900	Опора	1	
			Детали		
А4	13	БК9 5 1 02 01 001	Ребро	2	
	14	-01	Ребро	1	
	15	-02	Ребро	2	
	16	-03	Ребро	1	
А4	17	БК9 5 1 02 01 002	Связь	1	
	18	-01	Связь	2	
	19	-02	Связь	1	
А4	20	БК9 5 1 02 01 003	Стойка	20	

Инв. № подл. | Подп. и дата | Взам. инв. № | Инв. № дубл. | Подп. и дата

Изм	Лист	№ докум	Подп	Дата	БК9 5 1 02 01 000		
Разраб.		Брацило			Бак деаэраторный с помостом	Лит.	Лист 1	Листов 6
Пров.		Брацило				ЛАТГИПРОПРОМ	
Н. контр.		Брацило					
Утв.							

Копировал Ф.Л. Формат А4

		Обозначение	Наименование	Кол	Примечание
А4	21	БК9 5 1 02 01 004	Поручень	1	
А4	22	БК9 5 1 02 01 005	Поручень	1	
А4	23	БК9 5 1 02 01 006	Поручень	1	
А4	24	БК9 5 1 02 01 007	Леер	1	
А4	25	БК9 5 1 02 01 008	Леер	1	
А4	26	БК9 5 1 02 01 009	Леер	1	
А4	27	БК9 5 1 02 01 010	Опора	1	
Б4	28	БК9 5 1 02 01 011	Настил		
			Лист ромб К-ПУ-4.0		
			ВСт3кп2 ГОСТ8568-77		
			240-1,15×1330-1,55	1	10,0 кг
Б4	29	БК9 5 1 02 01 012	Настил		
			Лист ромб К-ПУ-4.0		
			ВСт3кп2 ГОСТ8568-77	8	4,0 кг
Б4	30	БК9 5 1 02 01 013	Настил		
			Лист ромб. К-ПУ-4.0		
			ВСт3кп2 ГОСТ8568-77		
			350-1,4×2555-5,1	1	26,7 кг
Б4	31	БК9 5 1 02 01 014	Настил		
			Лист ромб. К-ПУ-4.0		
			ВСт3кп2 ГОСТ8568-77		
			504-1,75×1330-3,1	1	22,4 кг
Б4	32	БК9 5 1 02 01 015	Настил		
			Лист ромб К-ПУ-4.0		
			ВСт3кп2 ГОСТ8568-77		
			550-1,75×2555-4,4	1	46,9 кг
Б4	33	БК9 5 1 02 01 016	Настил		
			Лист ромб. К-ПУ-4.0		
			ВСт3кп2 ГОСТ8568-77		
			694-2,0×1600-3,7	1	37,0 кг

Инв. № подл. | Подп. и дата | Взам. инв. № | Инв. № дубл. | Подп. и дата

Изм	Лист	№ докум	Подп	Дата	БК9 5 1 02 01 000	Лист 2

Копировал Ф.Л. Формат А4

		Обозначение	Наименование	Кол	Примечание
Б4	34	БК9 5 1 02 01 017	Настил		
			Лист ромб К ПУ-4.0		
			ВСт3кп2 ГОСТ8568-77		
			700-2,0×1330-1,55	1	31,0 кг
Б4	35	БК9 5 1 02 01 018	Настил		
			Лист ромб. К ПУ-4.0		
			ВСт3кп2 ГОСТ8568-77		
			750-2,0×900-2,3	1	22,5 кг
Б4	36	БК9 5 1 02 01 019	Настил		
			Лист ромб К-ПУ-4.0		
			ВСт3кп2 ГОСТ8568-77		
			750-2,0×1330-1,55	1	33,3 кг
Б4	37	БК9 5 1 02 01 020	Плита		
			Лист 5 ГОСТ19903-74 / ВСт3кп2 ГОСТ14637-79		
			1501,0×150 1,0	2	0,88 кг
Б4	38	БК9 5 1 02 01 021	Плита		
			Лист 5 ГОСТ19903-74 / ВСт3кп2 ГОСТ14637-79		
			66-0,74×120-1,0	2	0,47 кг
Б4	39	БК9 5 1 02 01 022	Поручень		
			Труба 32×2,8 ГОСТ3262-75		
			L=967-2,3	4	2,6 кг
Б4	40	БК9 5 1 02 01 023	Поручень		
			Труба 32×2,8 ГОСТ3262-75		
			L=988-2,3	1	2,7 кг
Б4	41	БК9 5 1 02 01 024	Поручень		
			Труба 32×2,8 ГОСТ3262-75		
			L=1334-3,1	1	3,6 кг
Б4	42	БК9 5 1 02 01 025	Поручень		
			Труба 15×2,8 ГОСТ3262-75		
			L=967-2,3	4	1,2 кг

Инв. № подл. | Подп. и дата | Взам. инв. № | Инв. № дубл. | Подп. и дата

Изм	Лист	№ докум	Подп	Дата	БК9 5 1 02 01 000	Лист 3

Копировал Ф.Л. Формат А4

		Обозначение	Наименование	Кол	Примечание
Б4	43	БК9 5 1 02 01 026	Поручень		
			Труба 15×2,8 ГОСТ3262-75		
			L=988-2,3	1	1,3 кг
Б4	44	БК9 5 1 02 01 027	Поручень		
			Труба 15×2,8 ГОСТ3262-75		
			L=1334-3,1	1	1,7 кг
Б4	45	БК9 5 1 02 01 028	Опора		
			Уголок 50×50×5,6 ГОСТ8509-86 / ВСт3сп3 I-ГОСТ535-79		
			L=160-1,0	1	1,02 кг
Б4	46	БК9 5 1 02 01 029	Опора		
			Уголок 70×70×5,6 ГОСТ8509-86 / ВСт3сп3 I-ГОСТ535-79		
			L=265-1,3	2	1,69 кг
Б4	47	БК9 5 1 02 01 030	Опора		
			Уголок 70×70×5,6 ГОСТ8509-86 / ВСт3сп3 I-ГОСТ535-79		
			L=503-1,75	1	2,7 кг
Б4	48	БК9 5 1 02 01 031	Опора		
			Уголок 70×70×5,6 ГОСТ8509-86 / ВСт3сп3 I-ГОСТ535-79		
			L=593-1,75	1	3,2 кг
Б4	49	БК9 5 1 02 01 032	Связь		
			Швеллер 10 ГОСТ8240-72 / ВСт3сп3 I-ГОСТ535-79		
			L=550-1,75	8	4,7 кг
Б4	50	БК9 5 1 02 01 033	Связь		
			Швеллер 10 ГОСТ8240-72 / ВСт3сп3 I-ГОСТ535-79		
			L=1300-3,1	4	11,2 кг

Инв. № подл. | Подп. и дата | Взам. инв. № | Инв. № дубл. | Подп. и дата

Изм	Лист	№ докум	Подп	Дата	БК9 5 1 02 01 000	Лист 4

Копировал Ф.Л. 24051-81 45 Формат А4

Формат	Зона	Поз	Обозначение	Наименование	Кол.	Примечание
А4		51	БК9 5 1 02 01 034	Связь		
				Швеллер 10 ГОСТ 8240-72 / Вст3сп3-1 ГОСТ 535-79		
				L = 2565 - 5 4	1	22,0 кг
А4		52	БК9 5 1 02 01 035	Связь		
				Швеллер 10 ГОСТ 8240-72 / Вст3сп3-1 ГОСТ 535-79		
				L = 2550 - 5 4	1	21,9 кг
А4		53	БК9 5 1 02 01 036	Связь		
				Швеллер 10 ГОСТ 8240-72 / Вст3сп3-1 ГОСТ 535-79		
				L = 2494 - 5 4	2	21,4 кг
А4		54	БК9 5 1 02 01 037	Связь		
				Швеллер 10 ГОСТ 8240-72 / Вст3сп3-1 ГОСТ 535-79		
				L = 2344 - 5,4	1	20,1 кг
А4		55	БК9 5 1 02 01 038	Связь		
				Швеллер 10 ГОСТ 8240-72 / Вст3сп3-1 ГОСТ 535-79		
				L = 2600 - 5,4	1	22,3 кг
А4		56	БК9 5 1 02 01 039	Связь		
				Швеллер 10 ГОСТ 8240-72 / Вст3сп3-1 ГОСТ 535-79		
				L = 2571 - 5 4	1	22,0 кг
А4		57	БК9 5 1 02 01 040	Связь		
				Швеллер 20 ГОСТ 8240-72 / Вст3сп3-1 ГОСТ 535-79		
				L = 674 - 2 0	1	5,8 кг
А4		58	БК9 5 1 02 01 041	Связь		
				Швеллер 20 ГОСТ 8240-72 / Вст3сп3-1 ГОСТ 535-79		
				L = 776 - 2 0	1	6,7 кг

Изм. Лист № докум. Подп. Дата — БК9 5 1 02 01 000 — Лист 5

Копировал Формат А4

Формат	Зона	Поз	Обозначение	Наименование	Кол.	Примечание
А4		59	БК9 5 1 02 01 042	Стойка		
				Швеллер 10 ГОСТ 8240-72 / Вст3сп3-1 ГОСТ 535-79		
				L = 900 - 2 3	1	7,7 кг
А4		60	БК9 5 1 02 01 043	Стойка		
				Швеллер 10 ГОСТ 8240-72 / Вст3сп3-1 ГОСТ 535-79		
				L = 1175 - 2 6	1	10,0 кг
А4		61	БК9 5 1 02 01 044	Связь		
				Швеллер 10 ГОСТ 8240-72 / Вст3сп3-1 ГОСТ 535-79		
				L = 3584 - 5 4	1	30,8 кг
А4		62	БК9 5 1 02 01 045	Вкладыш		
				Труба 25×2,8 ГОСТ 3262-75		
				L = 40 - 0 31	11	0,22 кг
А4		63	БК9 5 1 02 01 046	Вкладыш		
				Труба 14×2,8 ГОСТ 8734-75 / В20 ГОСТ 8733-74		
				L = 30 - 0 31	11	0,04 кг
А4		64	БК9 5 1 02 01 047	Штырь		
				Круг В20 ГОСТ 2590-71 / Вст3сп3 ГОСТ 535-79		
				L = 40 - 0 74	2	0,09 кг

Изм. Лист № докум. Подп. Дата — БК9 5 1 02 01 000 — Лист 6

Копировал Формат А3

Серия 5.903-15 Выпуск 9 5 4 1

Инв. № подл. | Подпись и дата | Взам. инв. № | Инв. № дубл. | Подпись и дата

Е - Е (лист 3)

М1 5

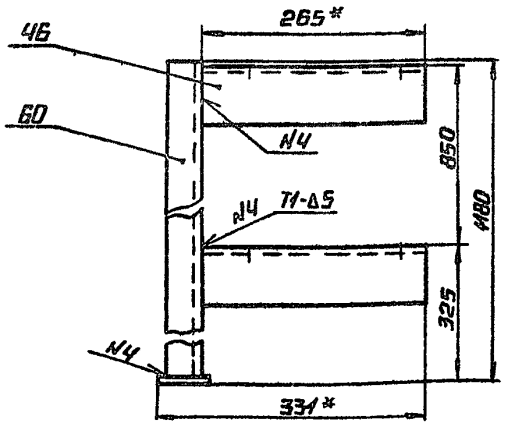

Ж — Ж (лист 3)

М1 5

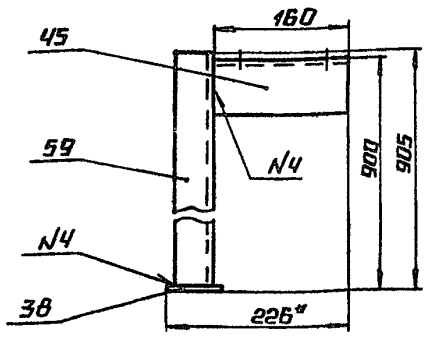

Инв. № подл. | Подпись и дата | Взам. инв. № | Инв. № дубл. | Подпись и дата

Изм. Лист № докум. Подп. Дата — БК9 5 1 02 01 000 СБ — Лист 4

Копировал Формат А4

БК9 5 1 02 01 004

(√)

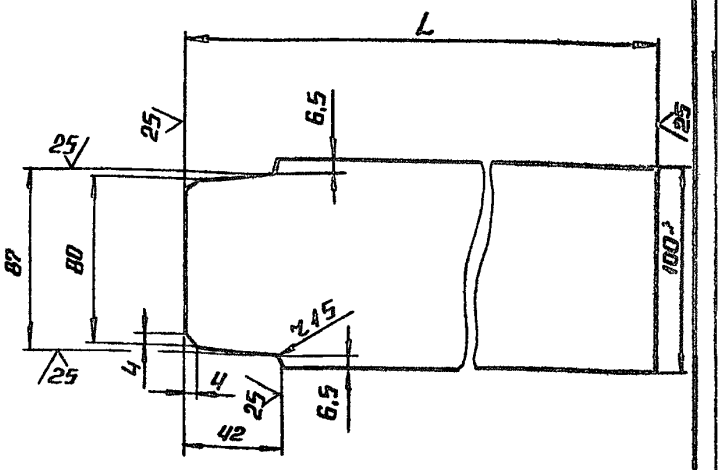

Обозначение	L, мм	Масса кг
БК9 5 1 02 01 004	544	2 6
-01	688	3,2
-02	744	3 6
-03	1288	6 0

1* Размеры для справок

2 h 14, $\pm \frac{IT14}{2}$

Изм.	Лист	№ докум.	Подп.	Дата	БК9 5 1 02 01 001			
Разраб.		Филимонова			Ребро	Лит.	Масса	Масштаб
Пров.							—	—
Т. контр.						Лист	Листов	
Н. контр.		Брацило			Полоса 6×100 ГОСТ 103-76 / Вст3кп2 ГОСТ 535-79	ЛАТГИПРОПРОМ		
ГИП								

Инв. № подл. | Подпись и дата | Взам. инв. № | Инв. № дубл. | Подпись и дата

Копировал Формат А4

БК9.5.1.02.01.000СБ

Серия 5 903-15 Выпуск 9-5 ч 1

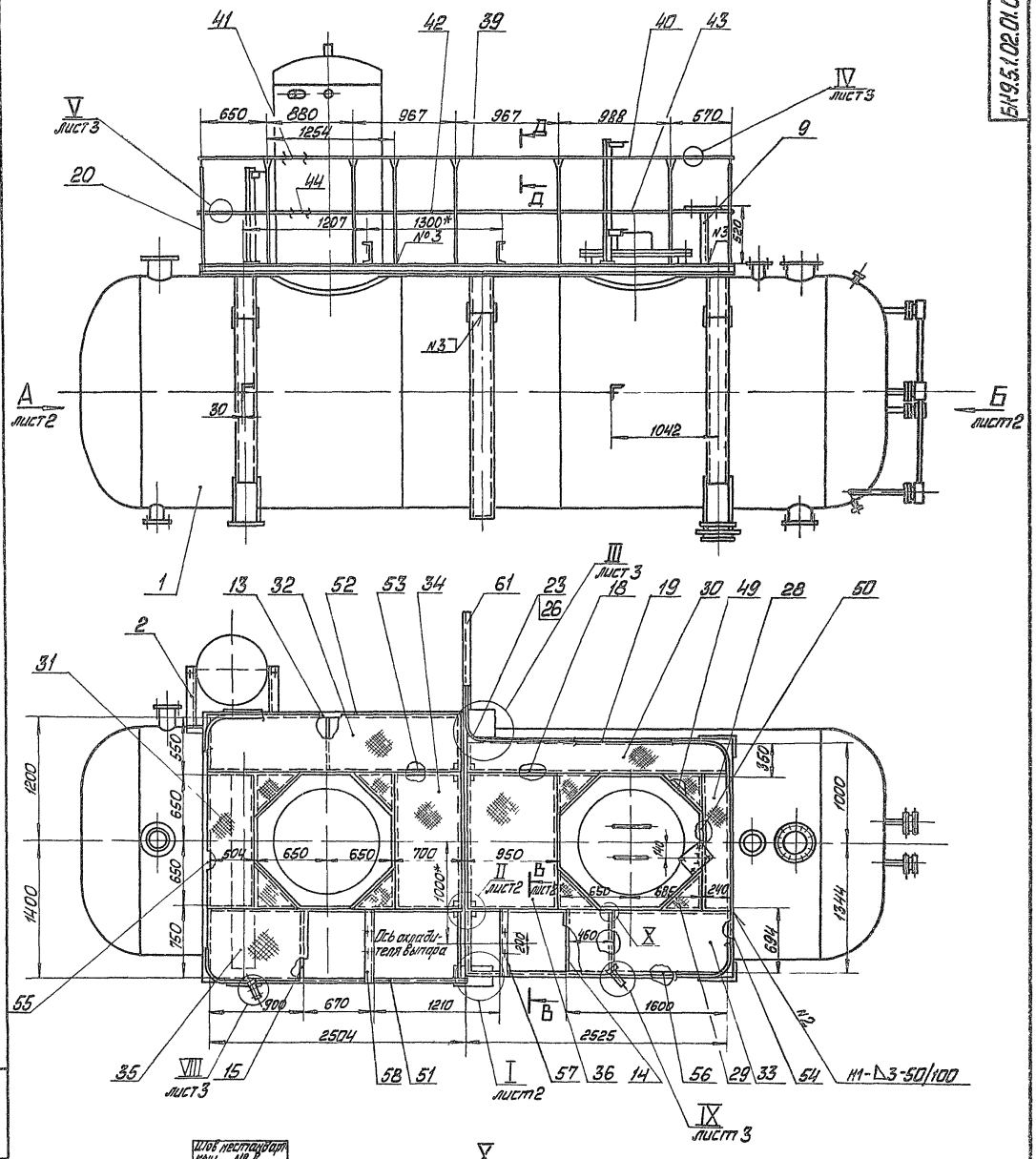

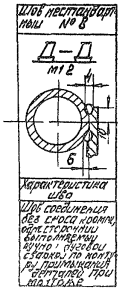

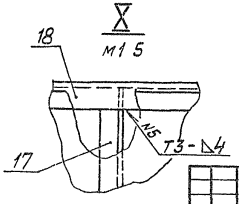

1 *Размеры для справок
2 Н14; h14, $\pm\frac{IT14}{2}$
3 Обработка поверхностей реза деталей Б4 $\overset{20}{\vee}$
4 Сварные швы по ГОСТ 5264-80

					БК9 5 1 02 01 000 СБ			
Изм	Лист	№ докум	Подп	Дата	Бак деаэраторный с помостом	Лит	Масса	Масштаб
Разраб		Филимонова					7333	1 25
Пров		Брацило				Лист 1	Листов 4	
Т контр						ЛАТГИПРОПРОМ		
Н контр		Брацило						
Утв								

24051-81 47 Копировал [illegible] Формат А2

Инв № подл. | Подп. и дата | Взам. инв. № | Инв. № дубл. | Подп. и дата

Вид А лист 1

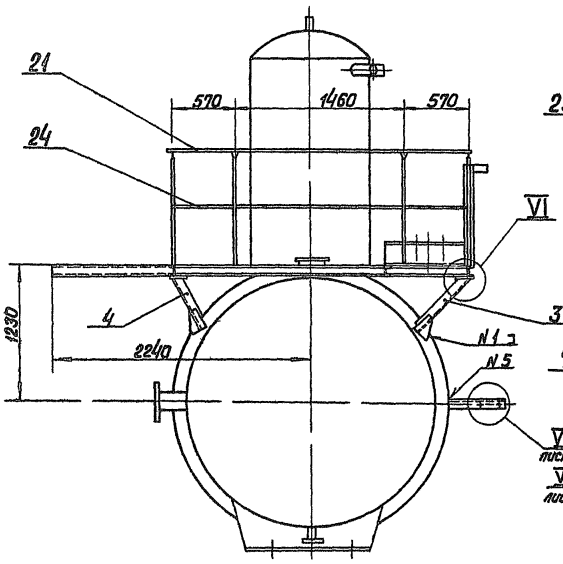

Вид Б лист 1

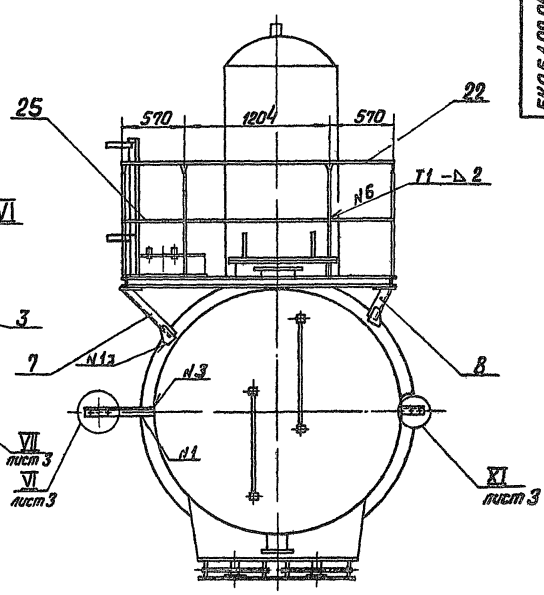

I
М1 2
лист 1

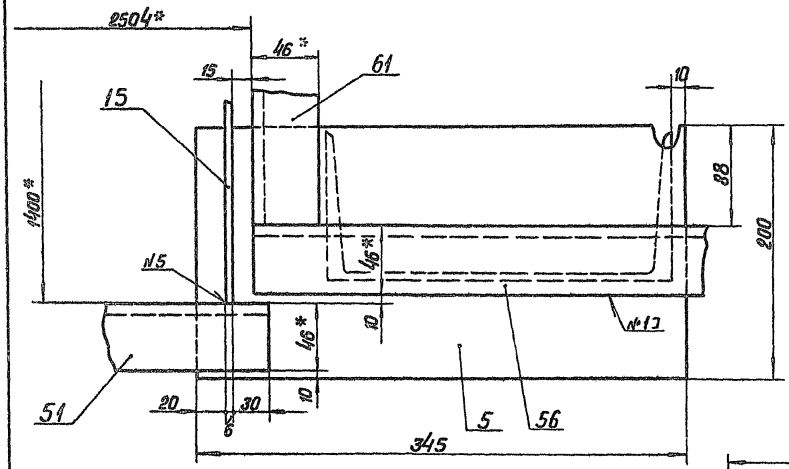

VI
М1 5

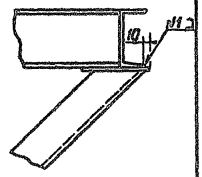

II
М1 5
лист 1

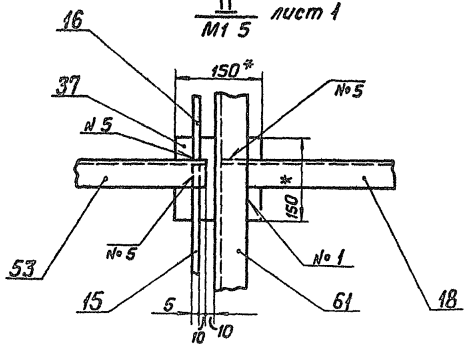

В – В
М1 10
лист 1

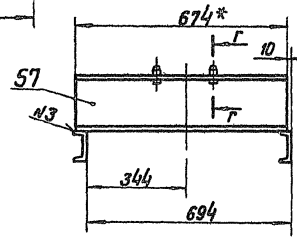

Г – Г
М1 1

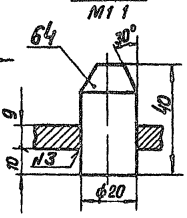

Поз 57
М1 10

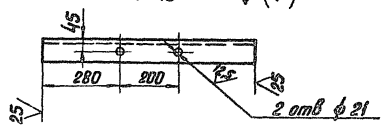

Копировал ВОУ 24051-81 4Б Формат А2

III лист 1
М1:5

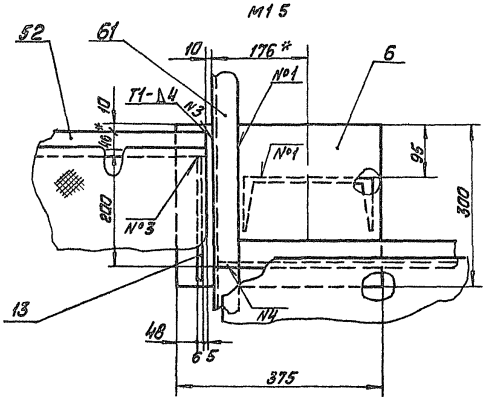

V лист 1
М1:1

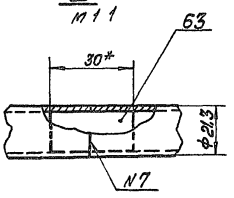

VI лист 2
М1:5

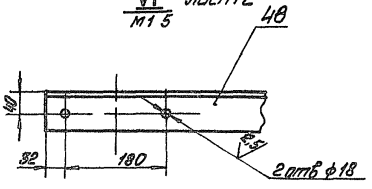

Поз. 49
М1:5

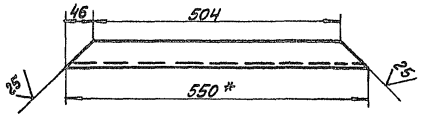

Поз 58
М1:5

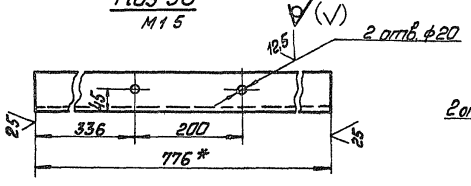

VII лист 2
М1:5

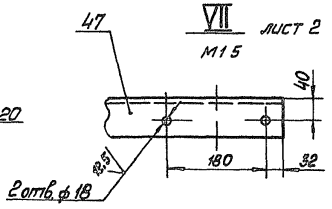

IX лист 1
М1:5

Поз. 29
М1:10

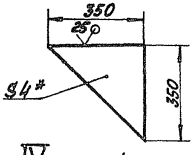

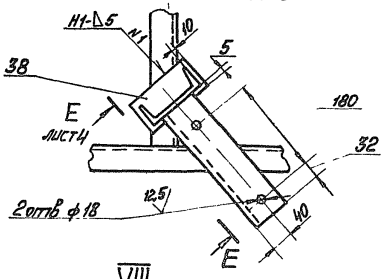

IV лист 1
М1:2

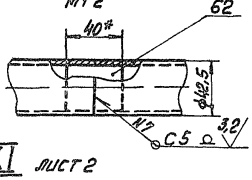

VIII лист 1
М1:5

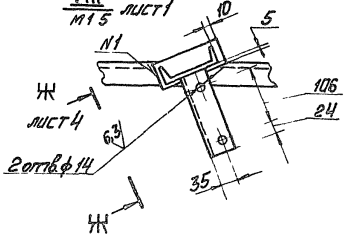

XI лист 2
М1:5

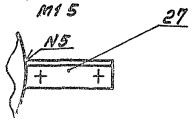

Серия 5 903-15 Выпуск 9-5 ч 1

БК9 5 1 02 01 002

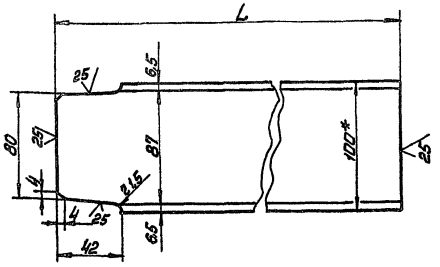

Обозначение	L, мм	Масса, кг
БК9 5 1 02 01 002	688	5,9
-01	2519	21,6
02	2565	22,0

1 * Размеры для справок

2 h 14, $\pm\frac{IT14}{2}$

Изм.	Лист	№ докум.	Подп.	Дата	БК9 5 1 02 01 002	Лит	Масса	Масштаб
Разраб.		Филимонова			Связь		—	—
Пров.						Лист	Листов 1	
Т. контр.								
Н. контр.		Брацило			Швеллер 10-ГОСТ 8240-72 / ВСт3сп3 ГОСТ 535-79	ЛАТГИПРОПРОМ		
Утв.								

Копировал Формат А4

БК9 5 1 02 01 003

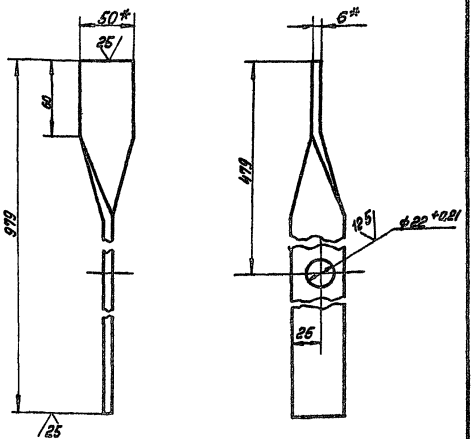

1* Размеры для справок

2 h 14, $\pm\frac{IT14}{2}$

Изм.	Лист	№ докум.	Подп.	Дата	БК9 5 1 02 01 003	Лит	Масса	Масштаб
Разраб.		Филимонова			Стойка		1,9	1 2
Пров.						Лист	Листов 1	
Т. контр.								
Н. контр.		Брацило			Полоса 6х50-ГОСТ 103 76 / ВСт3кп2 ГОСТ 535-79	ЛАТГИПРОПРОМ		
Утв.								

Копировал Формат А4

БК9 5 1 02 01 004

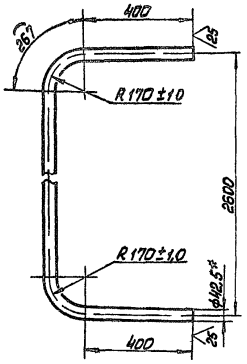

1 * Размеры для справок

2 $\pm\frac{IT14}{2}$

3 Длина развертки -3594-54 мм

Изм.	Лист	№ докум.	Подп.	Дата	БК9 5 1 02 01 004	Лит	Масса	Масштаб
Разраб.		Гусева			Поручень		9,8	1 10
Пров.						Лист	Листов 1	
Т. контр.								
Н. контр.		Брацило			Труба 32х2,8 ГОСТ 3262 75	ЛАТГИПРОПРОМ		
Утв.								

Копировал Формат А4

БК9 5 1 02 01 005

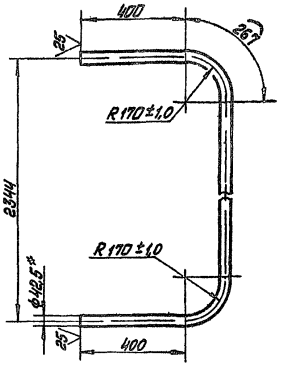

1 * Размеры для справок

2 $\pm\frac{IT14}{2}$

3 Длина развертки -3338-54 мм

Изм.	Лист	№ докум.	Подп.	Дата	БК9 5 1 02 01 005	Лит	Масса	Масштаб
Разраб.		Гусева			Поручень		9,1	1 10
Пров.						Лист	Листов 1	
Т. контр.								
Н. контр.		Брацило			Труба 32х2,8 ГОСТ 3262 75	ЛАТГИПРОПРОМ		
Утв.								

24051 81 50 Копировал Формат А4

Серия 5 903-15 Выпуск 9.5.3 ч 1

БК 9.5.1.02.01.006

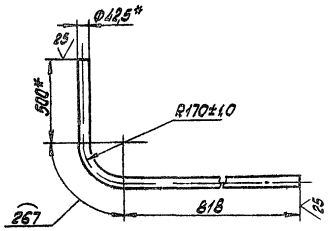

1* Размеры для справок

2. ± $\frac{JT14}{2}$

3 Длина развёртки - 1535-2,6 мм

Изм.	Лист	№ докум.	Подпись	Дата	Поручень	Лит.	Масса 4,3	Масштаб 1:10
Разраб.		Гусева						
Пров.						Лист	Листов 1	
Т. контр.								
Н. контр.		Брацило			Труба 32х2,8 ГОСТ3262-75	ЛАТГИПРОПРОМ		
Утв.								

Копировал Формат А4

БК 9.5.1.02.01.007

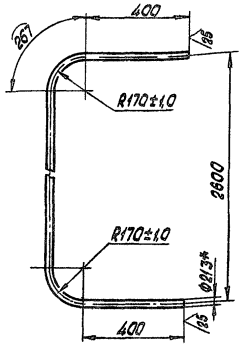

1* Размеры для справок

2. ± $\frac{JT14}{2}$

3. Длина развертки - 3594-5,4 мм

Изм.	Лист	№ докум.	Подпись	Дата	Леер	Лит.	Масса 4,2	Масштаб 1:10
Разраб.		Гусева						
Пров.						Лист	Листов 1	
Т. контр.								
Н. контр.		Брацило			Труба 15х2,5 ГОСТ3262-79	ЛАТГИПРОПРОМ		
Утв.								

Копировал Формат А4

БК 9.5.1.02.01.008

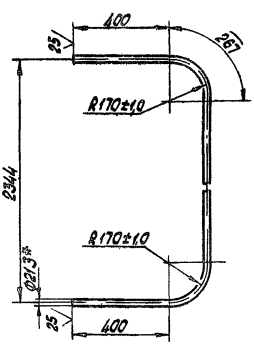

1* Размеры для справок

2 ± $\frac{JT14}{2}$

3 Длина развёртки - 3338-5,4 мм

Изм.	Лист	№ докум.	Подпись	Дата	Леер	Лит.	Масса 3,9	Масштаб 1:10
Разраб.		Гусева						
Пров.						Лист	Листов 1	
Т. контр.								
Н. контр.		Брацило			Труба 15х2,5 ГОСТ3262-75	ЛАТГИПРОПРОМ		
Утв.								

Копировал Формат А4

БК 9.5.1.02.01.009

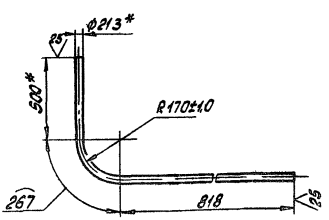

1* Размеры для справок

2 ± $\frac{JT14}{2}$

3 Длина развёртки - 1585-2,6 мм

Изм.	Лист	№ докум.	Подпись	Дата	Леер	Лит.	Масса 2,0	Масштаб 1:10
Разраб.		Гусева						
Пров.						Лист	Листов 1	
Т. контр.								
Н. контр.		Брацило			Труба 15х2,5 ГОСТ3262-75	ЛАТГИПРОПРОМ		
Утв.								

Копировал 24051-81-51 Формат А4

БК9.5.1.02.01.010

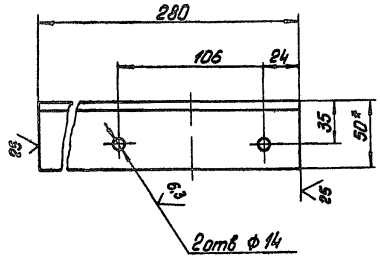

1* Размеры для справок
2 H14, h14, $\pm \frac{IT14}{2}$

Изм.	Лист	№ докум.	Подпись	Дата
Разраб.		Филимонова		
Пров.				
Т.контр.				
Н.контр.		Брацило		
Утв.				

БК9.5.1.02.01.010

Опора

Лит.	Масса	Масштаб
	1,0	1:2
Лист	Листов	

Уголок 50×50×5 ГОСТ 8509-86 ВСт3сп5 ГОСТ 535-79

ЛАТГИПРОПРОМ

Копировал Формат А4

Формат	Зона	Поз.	Обозначение	Наименование	Кол.	Примечание
				Документация		
А2			БК9.5.1.02.01.100СБ	Сборочный чертеж	1	
				Детали		
А4		1	БК9.5.1.02.01.101	Петля	4	
А4		1	БК9.5.1.02.01.102	Накладка	4	
Б4		3	БК9.5.1.02.01.103	Патрубок		
				Труба 57×3 ГОСТ 10704-76 / В20 ГОСТ 10705-80		
				L = 146-1,0	1	0,53кг
Б4		4	БК9.5.1.02.01.104	Патрубок		
				Труба 108×3,5 ГОСТ 10704-76 / В20 ГОСТ 10705-80		
				L = 146-1,0	1	1,3кг
Б4		5	БК9.5.1.02.01.105	Патрубок		
				Труба 219×6 ГОСТ 10704-76 / В20 ГОСТ 10705-80		
				L = 124-1,0	1	3,9кг
Б4		6	БК9.5.1.02.01.106	Патрубок		
				Труба 219×6 ГОСТ 10704-76 / В20 ГОСТ 10705-80		
				L = 144-1,0	1	4,5кг

Изм.	Лист	№ докум.	Подпись	Дата
Разраб.		Гусева		
Пров.		Брацило		
Н.контр.		Брацило		
Утв.				

БК9.5.102.01.100

Бак деаэраторный

Лит.	Лист	Листов
	1	2

ЛАТГИПРОПРОМ

Копировал Формат А4

Формат	Зона	Поз.	Обозначение	Наименование	Кол.	Примечание
Б4		7	БК9.5.1.02.01.107	Патрубок		
				Труба 273×6 ГОСТ 10704-76 / В20 ГОСТ 10705-80		
				L = 144-1,0	1	5,7кг
				Стандартные изделия		
				Фланцы ГОСТ 12820-80		
		10		1-50-2,5 Ст 20	1	
		11		1-100-6 Ст 20	1	
		12		1-200-2,5 Ст 20	2	
		13		1-250-6 Ст 20	1	
		14		Колонка деаэрационная ДА-100 ТО-419 ГОСТ 16860-77	1	
				Прочие изделия		
		15		Бак деаэраторный 25м³ Т.836-05.00.000	1	
		16		Установка штуцера М20×1,5-50 ЗКЧ-45-70	2	
		17		Установка штуцера М27×2-100 ЗКЧ-47-70	1	

Изм.	Лист	№ докум.	Подпись	Дата

БК9.5.102.01.100

Лист 2

Копировал Формат А4

БК9.5.102.01.101

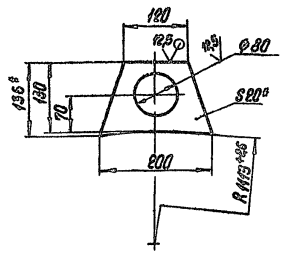

1* Размеры для справок
2 H14, h14, $\pm \frac{IT14}{2}$

Изм.	Лист	№ докум.	Подпись	Дата
Разраб.		Гусева		
Пров.				
Т.контр.				
Н.контр.		Брацило		
Утв.				

БК9.5.102.01.101

Петля

Лит.	Масса	Масштаб
	2,6	1:5
Лист	Листов 2	

Лист 20 ГОСТ 19903-74 / ВСт3кп2 ГОСТ 14637-79

ЛАТГИПРОПРОМ

Копировал 24021-81 52 Формат А4

БК 9.51.02.01.100 СБ

Серия 5 903-15 Выпуск 9-5 ч 1

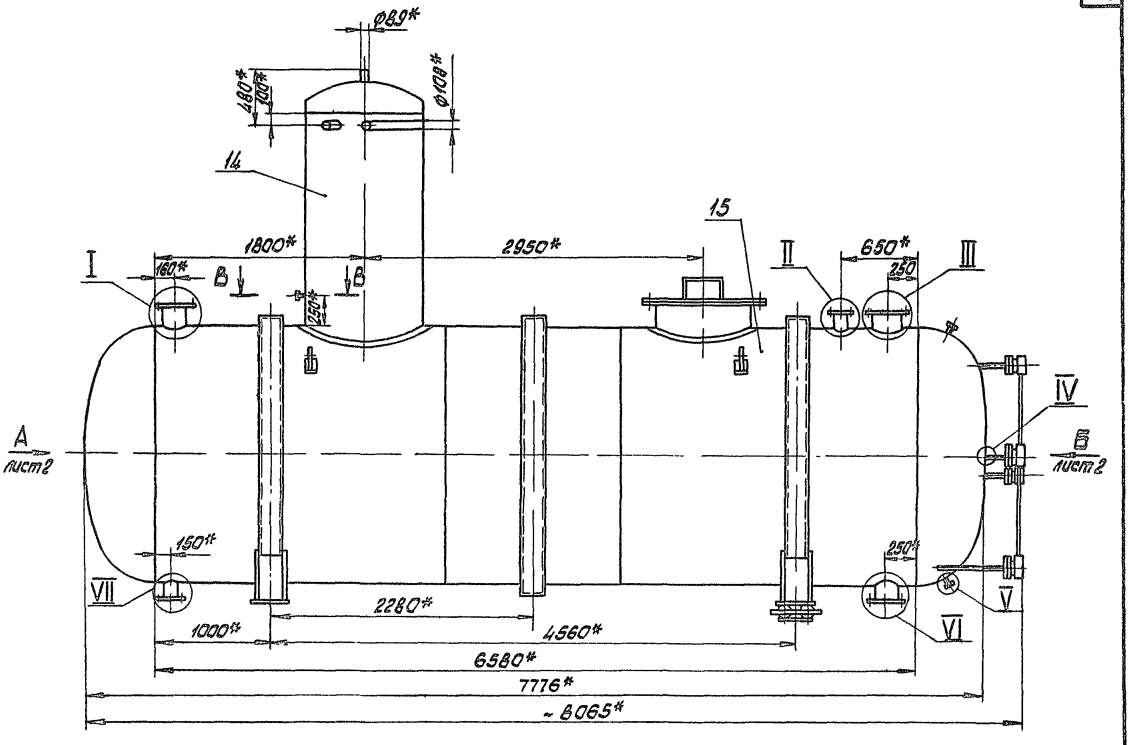

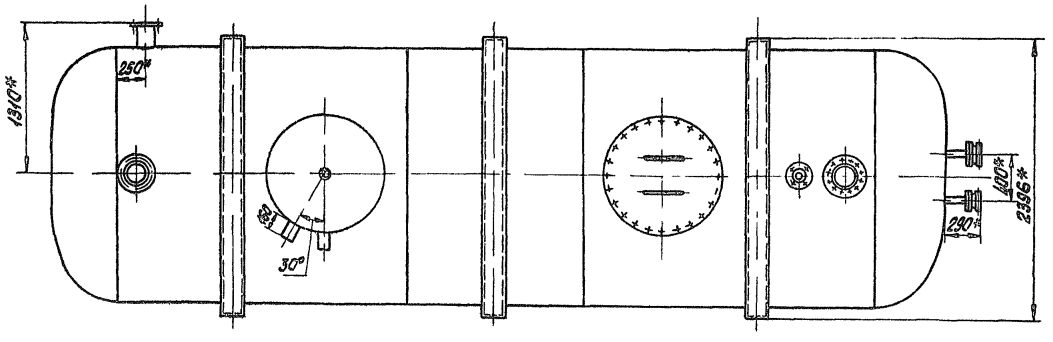

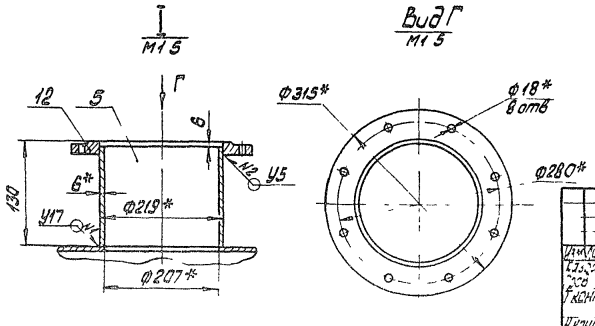

1* Размеры для справок

2 ± 17.14/2

3 Обработка поверхностей реза деталей БЧ 25

4 Сварные швы №1 и №4 по ГОСТ 16037-80, №5, №6 по ГОСТ 5264-80, №7 по ГОСТ 11534-75

				БК 9 51 02 01 100 СБ			
Изм.	Лист	№ докум.	Подпись	Дата	Бак деаэраторный	Лит.	Масса	Масштаб
Разраб.		Гусева					5388	1 25
Пров.		Брацило				Лист 1	Листов 1	
Т. контр.						ЛАТГИПРОПРОМ		
Н. контр.		Брацило						
Утв.								

Инв. № подл. | Подпись и дата | Взам. инв. № | Инв. № дубл. | Подпись и дата

БК 9.5.1.02.01.000СБ

Серия 5.903-15 Выпуск 9-5 ч.1

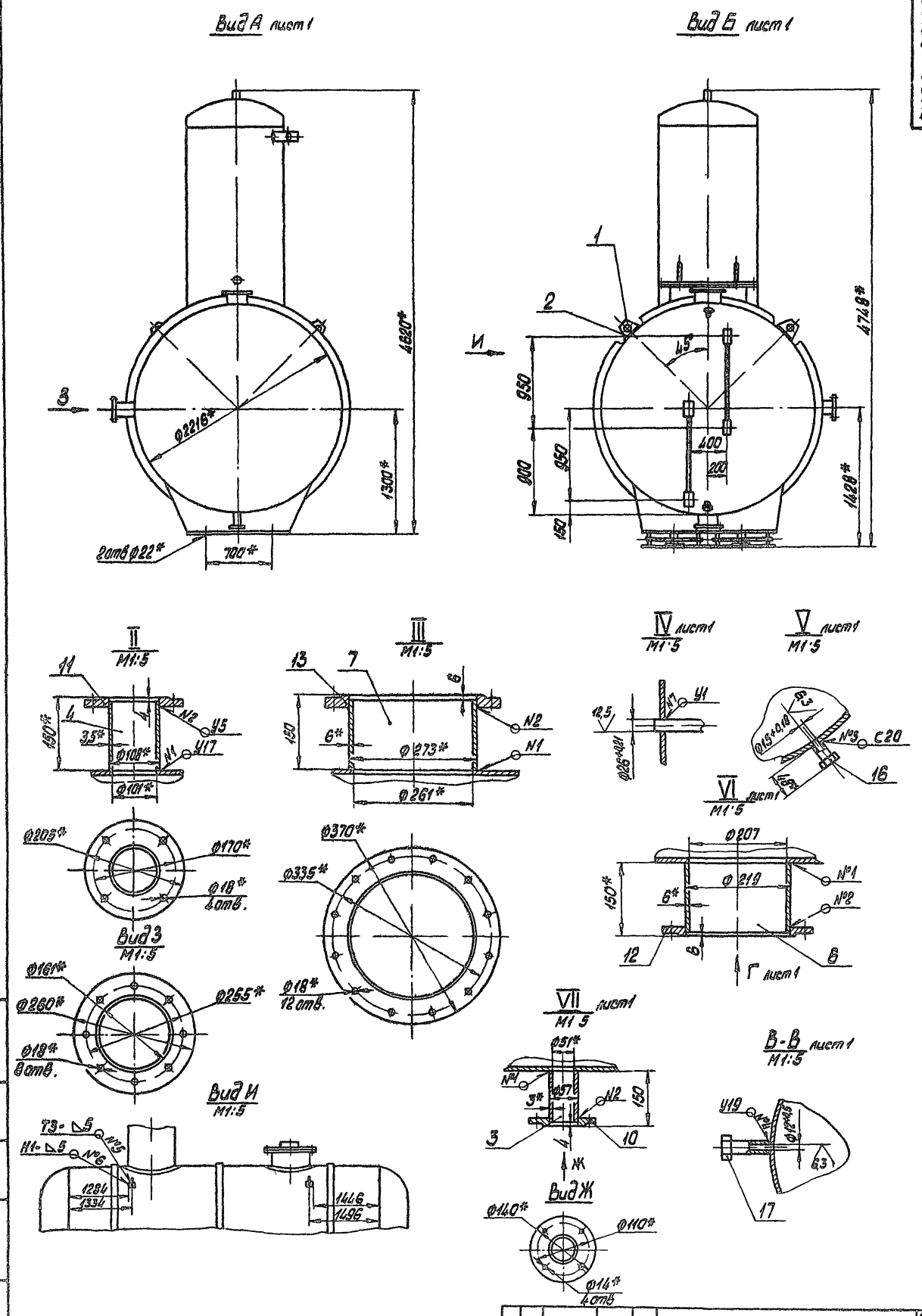

Изм.	Лист	№ докум.	Подпись	Дата	БК 9.5.1.02.01.100 СБ	Лист 2

Копировал Фор- 24051-81 54 Формат А2

БК9 5 1 02 01 102

Серия 5.903-15 Выпуск 9-5 ч.1

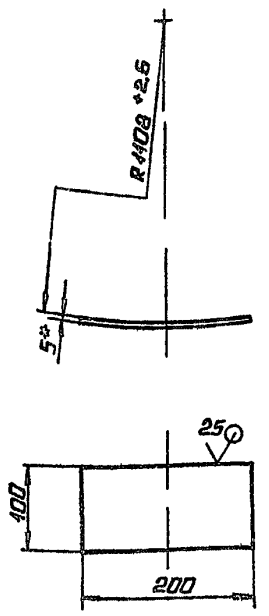

1 * РАЗМЕРЫ ДЛЯ СПРАВОК

2 h14

Формат	Зона	Поз	Обозначение	Наименование	Кол	Примечание
				ДОКУМЕНТАЦИЯ		
А3			БК9 5 1 02 01 200 СБ	Сборочный чертеж		
				ДЕТАЛИ		
Б4		1	БК9 5 1 02 01 201	Раскос		
				Уголок 70×70×5 Б ГОСТ 8509-84 / Вст3сп3-1-ГОСТ 535-79		
				L = 780 - 2,0	2	4,2 кг
Б4		2	БК9 5 1 02 01 202	Связь		
				Уголок 140×90×8 Б ГОСТ 8510-84 / Вст3сп3 1-ГОСТ 535-79		
				L = 180 - 115	1	2,5 кг
Б4		3	БК9 5 1 02 01 203	Связь		
				Уголок 140×90×8 Б ГОСТ 8510-84 / Вст3 сп3-1 ГОСТ 535-79		
				L = 450 - 155	1	6,3 кг
Б4		4	БК9 5 1 02 01 204	Косынка		
				Лист 5 ГОСТ 19903-74 / Вст3кп2 ГОСТ 14637-79	2	0,78 кг

Инв. № подл. | Подпись и дата | Взам. инв. № | Инв. № дубл. | Подпись и дата

Изм.	Лист	№ докум.	Подп.	Дата	БК9 5 1 02 01 102			
Разраб.		Гусева			Накладка	Лит	Масса	Масштаб
Пров.							1,57	1:5
Т. контр.						Лист	Листов 1	
Н. контр.		Брацило			Лист 5 ГОСТ 19903-74 / Вст3кп2 ГОСТ 14637-79	ЛАТГИПРОПРОМ		
Утв.								

Копировал | Формат А4

БК9 5 1 02 01 200 СБ

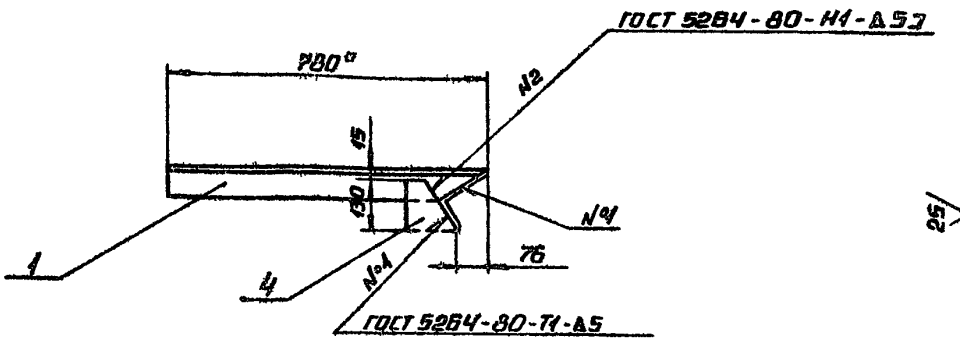

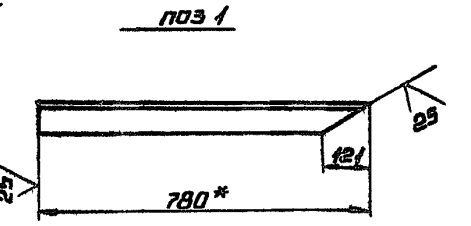

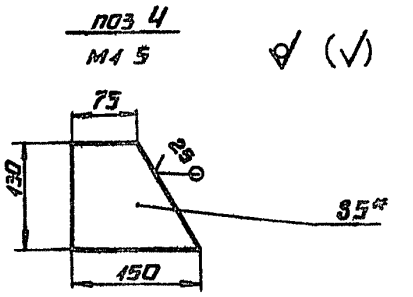

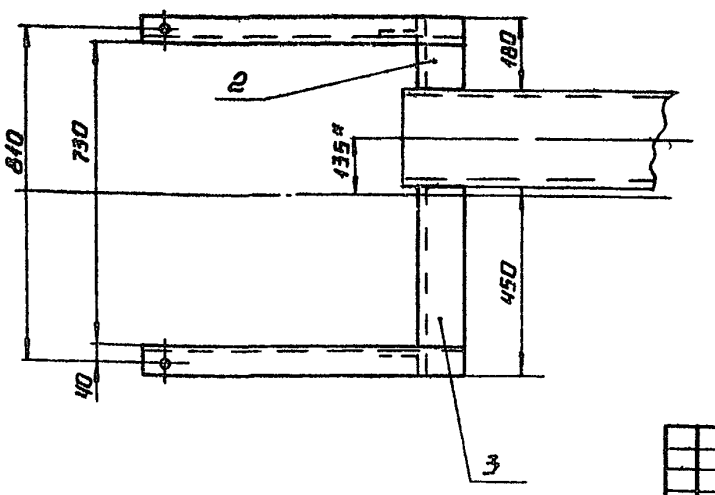

1 * РАЗМЕРЫ ДЛЯ СПРАВОК

2 H14, h14, ± IT14/2

3 ОБРАБОТКА ПОВЕРХНОСТЕЙ РЕЗА ДЕТАЛЕЙ Б4 25

4 СВАРНЫЕ ШВЫ ПО ГОСТ 5264-80

Инв. № подл. | Подпись и дата | Взам. инв. № | Инв. № дубл. | Подпись и дата

Изм.	Лист	№ докум.	Подп.	Дата	БК9 5 1 02 01 200 СБ			
Разраб.		Филимонова			Опора	Лит	Масса	Масштаб
Пров.		Брацило					215	1:10
Т. контр.						Лист	Листов 1	
Н. контр.		Брацило				ЛАТГИПРОПРОМ		
Утв.								

 Копировал | Формат А3

БК 9 5102 01 400 СБ

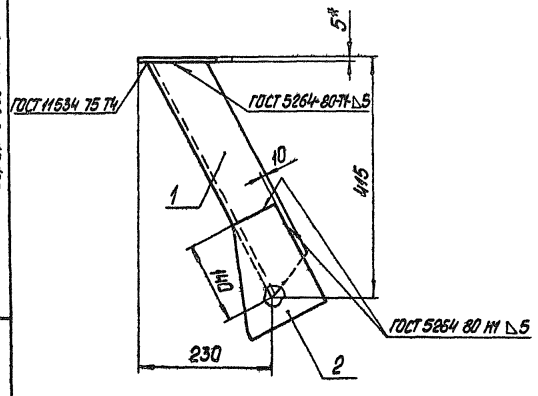

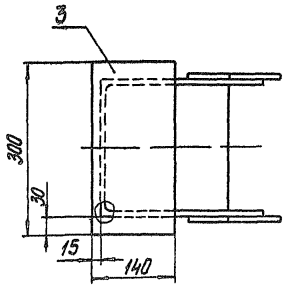

Поз 1

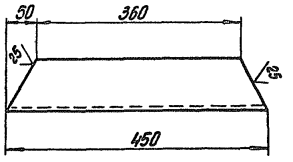

Поз 2

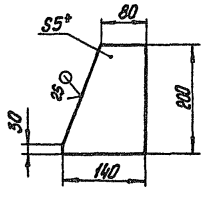

1* Размеры для справок
2 H14, h14, $\pm \frac{IT14}{2}$
3 Обработка поверхностей реза деталей БЧ 25

				БК 9 5102 01 400 СБ		
Изм.	Лист	№ докум.	Подпись	Дата		
Разраб.		Гусева			Опора	Лит. / Масса / Масштаб
Пров.		Брацило				13,8 / 1:5
Т.контр.						Лист / Листов 1
Н.контр.		Брацило				ЛАТГИПРОПРОМ
Утв.						

Копировал Формат А3

БК 9 5102 01 300 СБ

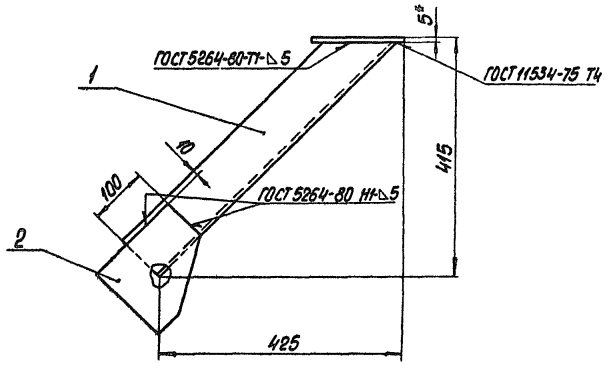

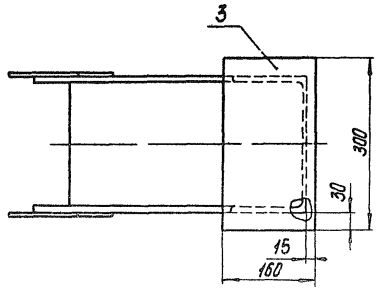

Поз 1

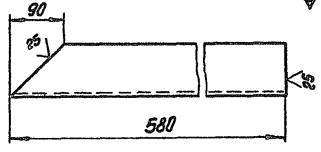

Поз

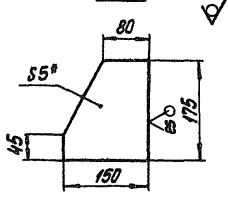

1* Размеры для справок
2 H14, h14, $\pm \frac{IT14}{2}$
3 Обработка поверхностей реза деталей БЧ 25

				БК 9 5102 01 300 СБ		
Изм.	Лист	№ докум.	Подпись	Дата		
Разраб.		Гусева			Опора	Лит. / Масса / Масштаб
Пров.		Брацило				15,7 / 1:5
Т.контр.						Лист / Листов 1
Н.контр.		Брацило				ЛАТГИПРОПРОМ
Утв.						

Копировал 24051 81 56 Формат А3

Инв.№ подл. | Подпись и дата | Взам. инв.№ | Инв.№ дубл. | Подпись и дата

Формат	Зона	Поз	Обозначение	Наименование	Кол	Примечание
				Документация		
А3			БК9 5 1 02 01 300СБ	Сборочный чертеж		
				Детали		
Б4		1	БК9 5 1 02 01 301	Раскос		
				Швеллер 24-ГОСТ 8240-72 / В Ст3сп3 1 ГОСТ 535-79	1	12,8
Б4		2	БК9 5 1 02 01 302	Косынка		
				Лист 5 ГОСТ 19903-74 / В Ст3кп2 ГОСТ 14637-79	2	0,84
Б4		3	БК9 5 1 02 01 303	Накладка		
				Лист 5 ГОСТ 19903-74 / В Ст3кп2 ГОСТ 14637-79	1	1,88

Изм. Лист № докум. Подпись Дата
Разраб. Гусева
Пров. Брошило
Н. контр. Брошило
Утв.

БК9 5 1 02 01 300

Опора

Лит | Лист | Листов 1

ЛАТГИПРОПРОМ

Копировал Формат А4

Формат	Зона	Поз	Обозначение	Наименование	Кол	Примечание
				Документация		
А3			БК9 5 1 02 01 400СБ	Сборочный чертеж		
				Детали		
Б4		1	БК9 5 1 02 01 401	Раскос		
				Швеллер 24-ГОСТ 8240-72 / В Ст3сп3-1-ГОСТ 535-79	1	10,1
Б4		2	БК9 5 1 02 01 402	Косынка		
				Лист 5 ГОСТ 19903-74 / В Ст3кп2 ГОСТ 14637-79	2	0,9
Б4		3	БК9 5 1 02 01 403	Накладка		
				Лист 5 ГОСТ 19903-74 / В Ст3кп2 ГОСТ 14637-79	1	1,65

Изм. Лист № докум. Подпись Дата
Разраб. Гусева
Пров. Брошило
Н. контр. Брошило
Утв.

БК9 5 1 02 01 400

Опора

Лит | Лист | Листов 1

ЛАТГИПРОПРОМ

Копировал Формат А4

Формат	Зона	Поз	Обозначение	Наименование	Кол	Примечание
				Документация		
А3			БК9 5 1 02 01 500СБ	Сборочный чертеж		
				Детали		
Б4		1	БК9 5 1 02 01 501	Раскос		
				Швеллер 24 ГОСТ 8240-72 / В Ст3сп3 1 ГОСТ 535-79	1	12,3
Б4		2	БК9 5 1 02 01 502	Косынка		
				Лист 5 ГОСТ 19903-74 / В Ст3кп2 ГОСТ 14637-79	2	0,87
Б4		3	БК9 5 1 02 01 503	Накладка		
				Лист 5 ГОСТ 19903-74 / В Ст3кп2 ГОСТ 14637-79	1	2,0

Изм. Лист № докум. Подпись Дата
Разраб. Гусева
Пров. Брошило
Н. контр. Брошило
Утв.

БК9 5 1 02 01 500

Опора

Лит | Лист | Листов 1

ЛАТГИПРОПРОМ

Копировал Формат А4

Формат	Зона	Поз	Обозначение	Наименование	Кол	Примечание
				Документация		
А3			БК9 5 1 02 01 600СБ	Сборочный чертеж		
				Детали		
Б4		1	БК9 5 1 02 01 601	Раскос		
				Швеллер 24-ГОСТ 8240-72 / В Ст3сп3 1 ГОСТ 535-79	1	8,9
Б4		2	БК9 5 1 02 01 602	Косынка		
				Лист 5 ГОСТ 19903-74 / В Ст3кп2 ГОСТ 14637-79	2	0,93
Б4		3	БК9 5 1 02 01 603	Накладка		
				Лист 5 ГОСТ 19903-74 / В Ст3кп2 ГОСТ 14637-79	1	3,5

Изм. Лист № докум. Подпись Дата
Разраб. Гусева
Пров. Брошило
Н. контр. Брошило
Утв.

БК9 5 1 02 01 600

Опора

Лит | Лист | Листов 1

ЛАТГИПРОПРОМ

Копировал Формат А4

БК 9 5102 01 500 СБ

Серия 5903-15 Выпуск 9-5-1

Поз 1

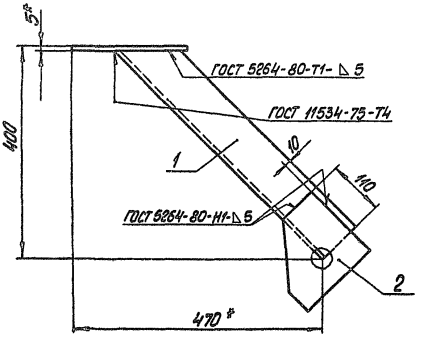

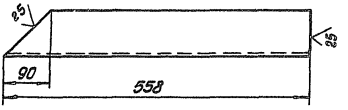

Поз 2

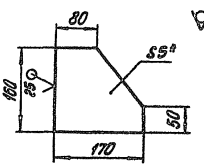

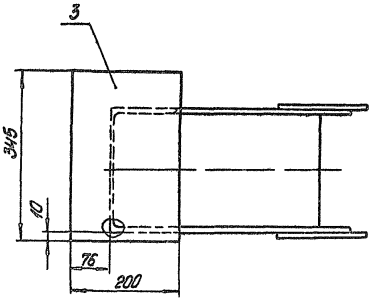

1* Размеры для справок

2. H14, h14, $\pm \frac{IT14}{2}$

3 Обработка поверхностей реза деталей Бч 25

				БК 9 5102 01 500 СБ			
Изм. Лист	№ докум.	Подпись	Дата	Опора	Лит.	Масса	Масштаб
Разраб.	Гусева					18,6	1:5
Пров.	Брацило				Лист	Листов	
Т. контр.							
Н. контр.	Брацило			ЛАТГИПРОПРОМ			
Утв.							

Копировал

Формат А3

БК 9 5102 01 600 СБ

Поз 1

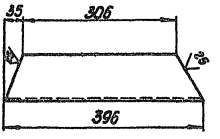

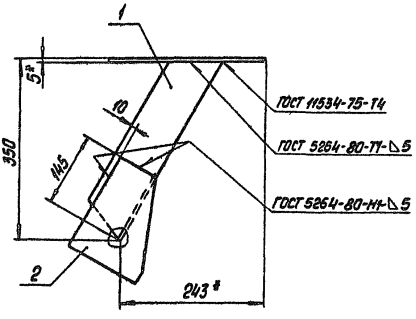

Поз 2

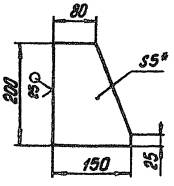

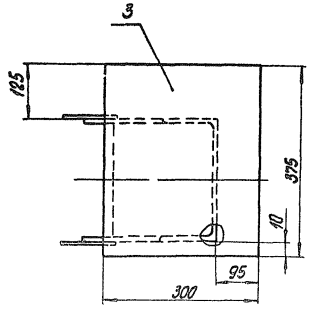

1* Размеры для справок

2 H14, h14 $\pm \frac{IT14}{2}$

3 Обработка поверхностей реза деталей Бч 25

				БК 9.5 102 01 600 СБ			
Изм. Лист	№ докум.	Подпись	Дата	Опора	Лит.	Масса	Масштаб
Разраб.	Гусева					14,8	1:5
Пров.	Брацило				Лист	Листов 1	
Т. контр.							
Н. контр.	Брацило			ЛАТГИПРОПРОМ			
Утв.							

Копировал № 24051 81 58

Формат А3

Инв. № подл. | Подпись и дата | Взам. инв. № | Инв. № дубл. | Подпись и дата

БК9.5.1.02.01.700СБ

Поз.1

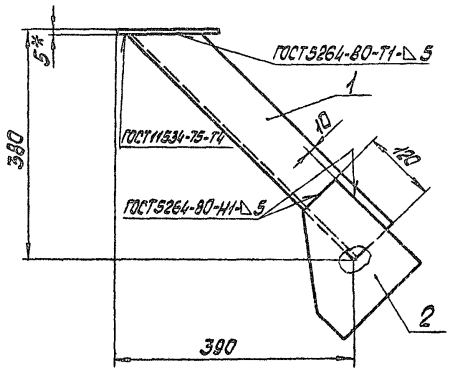

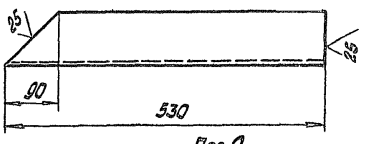

Поз.2

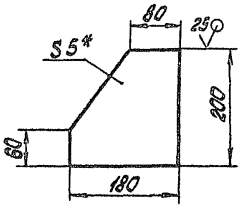

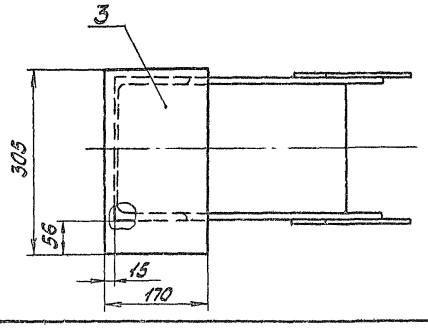

1.*Размеры для справок
2. H14; h14; ± JT14/2
3. Обработка поверхностей реза деталей Rz 80

						БК 9.5.1.02.01.700 СБ	
Изм.	Лист	№ докум.	Подпись	Дата			
Разраб.		Гусева			Опора	Лит.	Масса	Масштаб
Пров.		Брацило					15,7	1:5
Т.контр.						Лист	Листов 1
Н.контр.		Брацило				ЛАТГИПРОПРОМ	
Утв.							

Копировал: Формат А4

БК9.5.1.02.01.800СБ

Поз.1

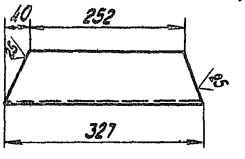

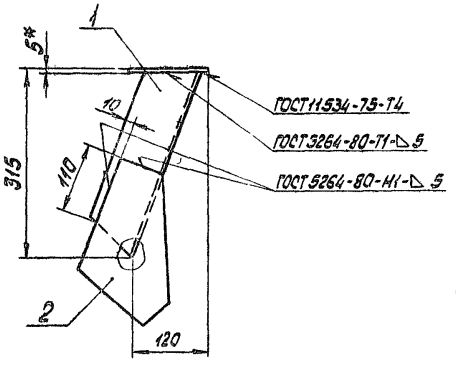

Поз.2

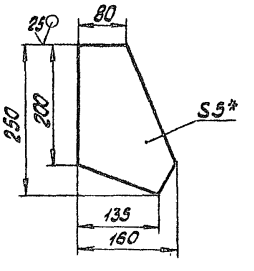

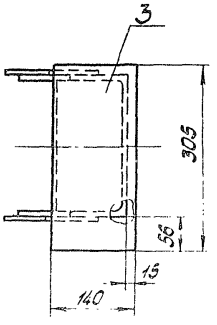

1*Размеры для справок
2. H14, h14; ± JT14/2
3 Обработка поверхностей реза деталей Rz 80

						БК 9.5.1.02.01.800 СБ	
Изм.	Лист	№ докум.	Подпись	Дата			
Разраб.		Гусева			Опора	Лит.	Масса	Масштаб
Пров.		Брацило					11,1	1:5
Т.контр.						Лист	Листов 1
Н.контр.		Брацило				ЛАТГИПРОПРОМ	
Утв.							

Инв.№ подл. | Подпись и дата | Взам.инв.№ | Инв.№ дубл. | Подпись и дата

Серия 9.903-15 Выпуск 9-5 ч.1

Формат	Зона	Поз	Обозначение	Наименование	Кол	Примечание
				Документация		
А3			БК9 5 1 02 01 700 СБ	Сборочный чертеж		
				Детали		
Б4		1	БК9 5 1 02 01 701	Раскос		
				швеллер 24 ГОСТ 8240-72 Вст3сп3 1 ГОСТ 535-79	1	11 Б
Б4		2	БК9 5 1 02 01 702	Косынка		
				лист 5 ГОСТ 19903-74 Вст3кп2 ГОСТ 14637-79	2	0 9
Б4		3	БК9 5 1 02 01 703	Накладка		
				лист 5 ГОСТ 19903-74 Вст3кп2 ГОСТ 14637-79	1	20

Инв.№ подл. | Подпись и дата | Взам.инв.№ | Инв.№ дубл. | Подпись и дата

Изм.	Лист	№ докум.	Подп.	Дата
Разраб.		Гусева		
Пров.		Брацило		
Н. контр.		Брацило		
Утв.				

БК9 5 1 02 01 700

Опора

Лит.	Лист	Листов
		1

ЛАТГИПРОПРОМ

Копировал | Формат А4

Формат	Зона	Поз	Обозначение	Наименование	Кол	Примечание
				Документация		
А3			БК9 5 1 02 01 800 СБ	Сборочный чертеж		
				Детали		
Б4		1	БК9 5 1 02 01 801	Раскос		
				швеллер 24 ГОСТ 8240-72 Вст3сп3 1 ГОСТ 535-79	1	70
Б4		2	БК9 5 1 02 01 802	Косынка		
				лист 5 ГОСТ 19903-74 Вст3кп2 ГОСТ 14637-79	2	11
Б4		3	БК9 5 1 02 01 803	Накладка		
				лист 5 ГОСТ 19903-74 Вст3кп2 ГОСТ 14637-79	1	165

Инв.№ подл. | Подпись и дата | Взам.инв.№ | Инв.№ дубл. | Подпись и дата

Изм.	Лист	№ докум.	Подп.	Дата
Разраб.		Гусева		
Пров.		Брацило		
Н. контр.		Брацило		
Утв.				

БК9 5 1 02 01 800

Опора

Лит.	Лист	Листов
		1

ЛАТГИПРОПРОМ

Копировал | Формат А4

БК9 5 1 02 01 900 СБ

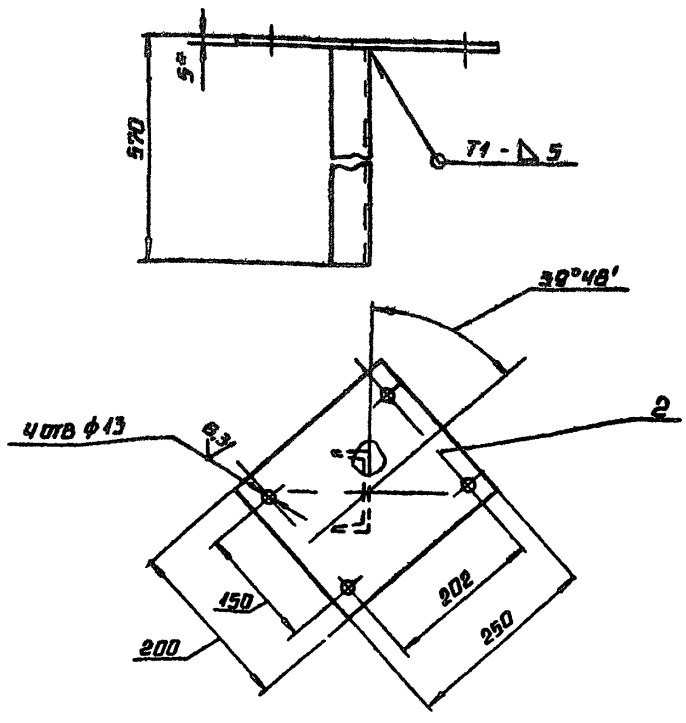

1 * Размеры для справок

2 H14, h14, ± IT14/2,

3 Обработка поверхностей реза детали Б4 Rz 80

4 Сварные швы по ГОСТ 5264-80

Изм.	Лист	№ докум.	Подп.	Дата
Разраб.		Филимонова		
Пров.		Брацило		
Т. контр.				
Н. контр.		Брацило		
Утв.				

БК9 5 1 02 01 900 СБ

Опора

Лит.	Масса	Масштаб
	79	1:5
Лист	Листов 1	

ЛАТГИПРОПРОМ

Выпуск 9-5 ч 1

Серия 5.903-15

Формат	Зона	Поз	Обозначение	Наименование	Кол	Примечание
				Документация		
А3			БК9 5 1 02 01 900СБ	Сборочный чертеж		
				Детали		
Б4		1	БК9.5 1 02 01 901	Стойка		
				Швеллер 10-ГОСТ 8240-72 / ВСт3сп3-I-ГОСТ 635-79		
				L = 565 - 1,75	1	4,9кг
Б4		2	БК9 5 1 02 01 902	Накладка		
				Лист 5 ГОСТ 19903-74 / ВСт3кп2 ГОСТ 14637-79	1	2,0кг

Подп. и дата | Инв. № подл. | Взам. инв. № | Подп. и дата | Инв. № дубл.

Изм.	Лист	№ докум.	Подп.	Дата
Разраб.		Лилимонова		
Пров.		Брацило		
Н.контр.		Брацило		
Утв.				

БК9 5 1 02 01 900

Опора

Лит | Лист | Листов 1

ЛАТГИПРОПРОМ

Копировал | Формат А4

Формат	Зона	Поз	Обозначение	Наименование	Кол	Примечание
				Документация		
А2			БК9 5 1 02 02 000СБ	Сборочный чертеж		
				Детали		
Б4		1	БК9 5 1 02 02 001	Труба		
				Труба 159×4,5 ГОСТ 10704-76 / В20 ГОСТ 10709-80	2	11,9кг
Б4		2	БК9 5 1 02 02 002	Труба		
				Труба 159×4,5 ГОСТ 10704-76 / В20 ГОСТ 10705-80		
				L = 2458 - 4,4	1	42,15кг
Б4		3	БК9 5 1 02 02 003	Труба		
				Труба 219×6 ГОСТ 10704-76 / В20 ГОСТ 10705-80		
				L = 1400 - 3,1	1	44,12кг
				Стандартные изделия		
		4		Переход К 219×6-159×4,5		
				ГОСТ 17378-83	1	
		5		Фланец 1-150(Б)-10		
				Ст20 ГОСТ 12820-80	1	
		6		Фланец 1-150-10Ст20		
				ГОСТ 12821-80	2	

Подп. и дата | Инв. № подл. | Взам. инв. № | Подп. и дата | Инв. № дубл.

Изм.	Лист	№ докум.	Подп.	Дата
Разраб.		Макась		
Пров.		Ландсмана		
Н.контр.		Брацило		
Утв.				

БК9 5 1 02 02 000

Трубопровод

Лит | Лист | Листов 1

ЛАТГИПРОПРОМ

Копировал | Формат А4

Формат	Зона	Поз	Обозначение	Наименование	Кол	Примечание
				Документация		
А3			БК9 5.1 02 03 000СБ	Сборочный чертеж		
				Детали		
А4		1	БК9 5 1 02 03 001	Труба	1	
Б4		2	БК9 5 1 02 03 002	Труба		
				Труба 159×4,5 ГОСТ 10704-76 / В20 ГОСТ 10705-80		
				L = 225 - 1,15	1	3,86кг
				Стандартные изделия		
		3		Отвод 90° 219×6		
				ГОСТ 17375-83	1	
		4		Переход К 159×4,5-108×4		
				ГОСТ 17378-83	2	
		5		Переход К 219×6-159×4,5		
				ГОСТ 17378-83	1	
		6		Фланец 1 150(Б)-10		
				Ст20 ГОСТ 12820-80	1	
		7		Фланец 1-200-10		
				Ст20 ГОСТ 12821-80	1	

Подп. и дата | Инв. № подл. | Взам. инв. № | Подп. и дата | Инв. № дубл.

Изм.	Лист	№ докум.	Подп.	Дата
Разраб.		Макась		
Пров.		Ландсмана		
Н.контр.		Брацило		
Утв.				

БК9 5 1 02 03 000

Трубопровод

Лит | Лист 1 | Листов 2

ЛАТГИПРОПРОМ

Копировал | Формат А4

Формат	Зона	Поз	Обозначение	Наименование	Кол	Примечание
				Прочие изделия		
		8		Клапан регулирующий		Поставка
				6С-9-2; Ду100, Ру10		с ДЯ-100
				Тч 108 728-80	1	
		9		Установка 2 штуцера		
				М20×1,5-100		
				3кч-46-76	1	

Подп. и дата | Инв. № подл. | Взам. инв. № | Подп. и дата | Инв. № дубл.

Изм.	Лист	№ докум.	Подп.	Дата

БК9 5 1 02 03 000

Лист 2

Копировал | Формат А4

24051 81 61

БК95 1 02 02 000 СБ

Серия 5903-15 Выпуск 95-1

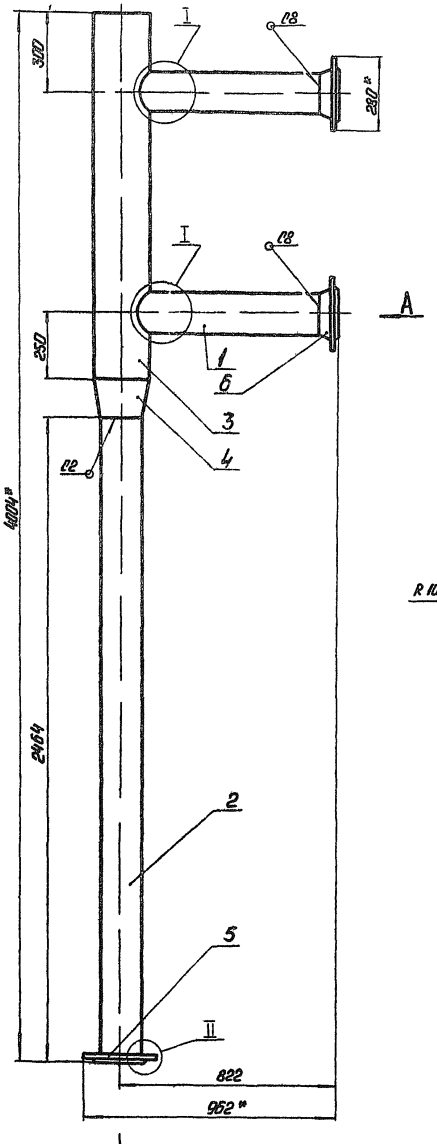

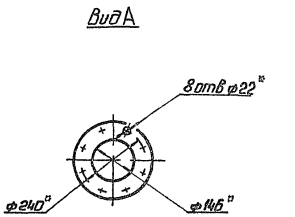

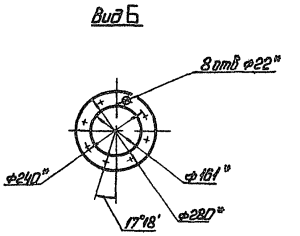

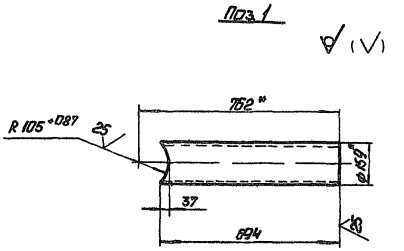

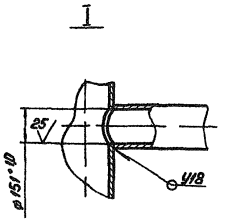

1. *Размеры для справок
2. h14, ± IT14/2
3. Обработка поверхностей реза деталей БЧ 25
4. Сварные швы по ГОСТ 16037 80

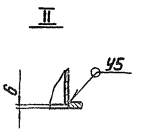

				БК95 1 02 02 000 СБ			
Изм.	Лист	№ докум.	Подп.	Дата	Трубопровод	Лит.	Масса	Масштаб
Разраб.		Макась					140	1 10
Пров.		Синдеманс				Лист	Листов	
Т.контр.								
Н.контр.		Брацила				ЛАТГИПРОПРО. 1		
Утв.								

Перепечатка № 24051 81 Формат А2

Серия 5.903-15 Выпуск 9-5 ч 1

БК9.5.1.02.03.000СБ

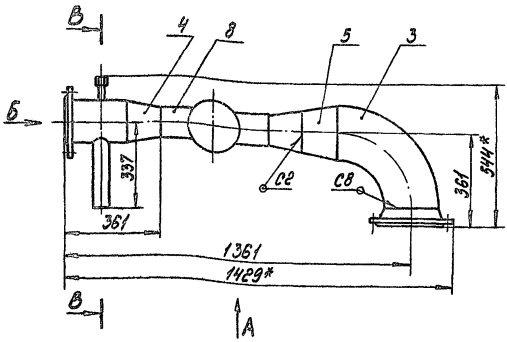

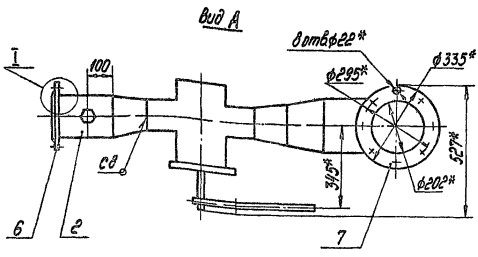

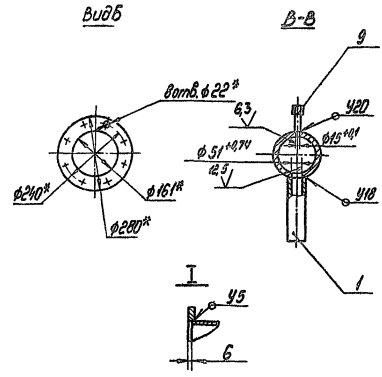

1. *Размеры для справок.
2. $\pm\frac{IT14}{2}$.
3. Обработка поверхностей реза деталей 6V 25/.
4. Сварные швы по ГОСТ 16037-80.

Изм	Лист	№ докум.	Подпись	Дата	БК9.5.1.02.03.000СБ	Лит.	Масса	Масштаб
Разраб.		Макась			Трубопровод		138	1:10
Пров.		Ландеманг				Лист	Листов 1	
Т.контр.						ЛАТГИПРОПРОМ		
Н.контр.		Брацило						
Утв.								

Копировал [signature] формат А3

БК9.5.1.02.03.001

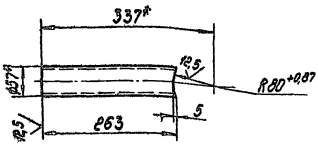

1.* Размеры для справок
2. h14; $\frac{IT14}{2}$.

Изм	Лист	№ докум.	Подпись	Дата	БК9.5.1.02.03.001	Лит.	Масса	Масштаб
Разраб.		Макась			Труба		1,03	1:5
Пров.						Лист	Листов 1	
Т.контр.								
Н.контр.		Брацило			Труба 57х3 ГОСТ 10704-76 / В20 ГОСТ 10705-80	ЛАТГИПРОПРОМ		
Утв.								

Копировал [signature] формат А4

БК9.5.1.02.04.001

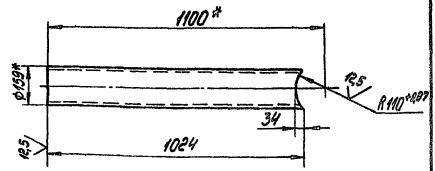

1.* Размеры для справок.
2. h14; $\pm\frac{IT14}{2}$.

Изм	Лист	№ докум.	Подпись	Дата	БК9.5.1.02.04.001	Лит.	Масса	Масштаб
Разраб.		Макась			Патрубок		17,56	1:10
Пров.						Лист	Листов 1	
Т.контр.								
Н.контр.		Брацило			Труба 159х4,5 ГОСТ 10704-76 / В20 ГОСТ 10705-80	ЛАТГИПРОПРОМ		
Утв.								

Копировал [signature] 24051 81 63 формат А4

Серия 5903-15 Выпуск 9-5 ч 1

БК9 5 1 02 04 002

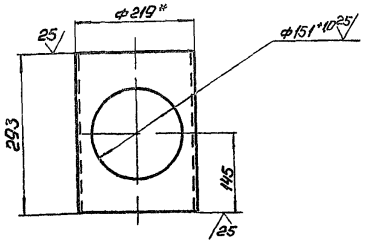

1 * Размеры для справок

2 $h14_{\pm}\frac{IT1}{2}$

Изм.	Лист	№ докум.	Подп.	Дата
Разраб.		Макась		
Пров.				
Т. контр.				
Н. контр.		Брацила		
Утв.				

БК9 5 1 02 04 002

Патрубок

Лит.	Масса	Масштаб
	9 20	1 5

Лист | Листов 1

Труба 219×6 ГОСТ 10704-76 / В20 ГОСТ 10705-80

ЛАТГИПРОПРОМ

Копировал | Формат А4

Фп. мат.	Зона	Поз.	Обозначение	Наименование	Кол.	Примечание
				Документация		
А3			БК9 5 1 02 04 000 СБ	Сборочный чертеж		
				Детали		
А4		1	БК9 5 1 02 04 001	Патрубок	1	
А4		2	БК9 5 1 02 04 002	Патрубок	1	
				Стандартные изделия		
		3		Переход К273×7 219×6 ГОСТ 17378-83	1	
		4		Фланец 1 150(6)-10 Ст20 ГОСТ 12820-80	1	
		5		Фланец 1 200-10 Ст20 ГОСТ 12820-80	1	
		6		Фланец 1-250-6 Ст20 ГОСТ 12821-80	1	

Изм.	Лист	№ докум.	Подп.	Дата
Разраб.		Макась		
Пров.		Ландсмане		
Н. контр.		Брацила		
Утв.				

БК9 5 1 02 04 000

Трубопровод

Лит.	Лист	Листов
		1

ЛАТГИПРОПРОМ

Копировал | Формат А4

БК9 5 1 02 04 000 СБ

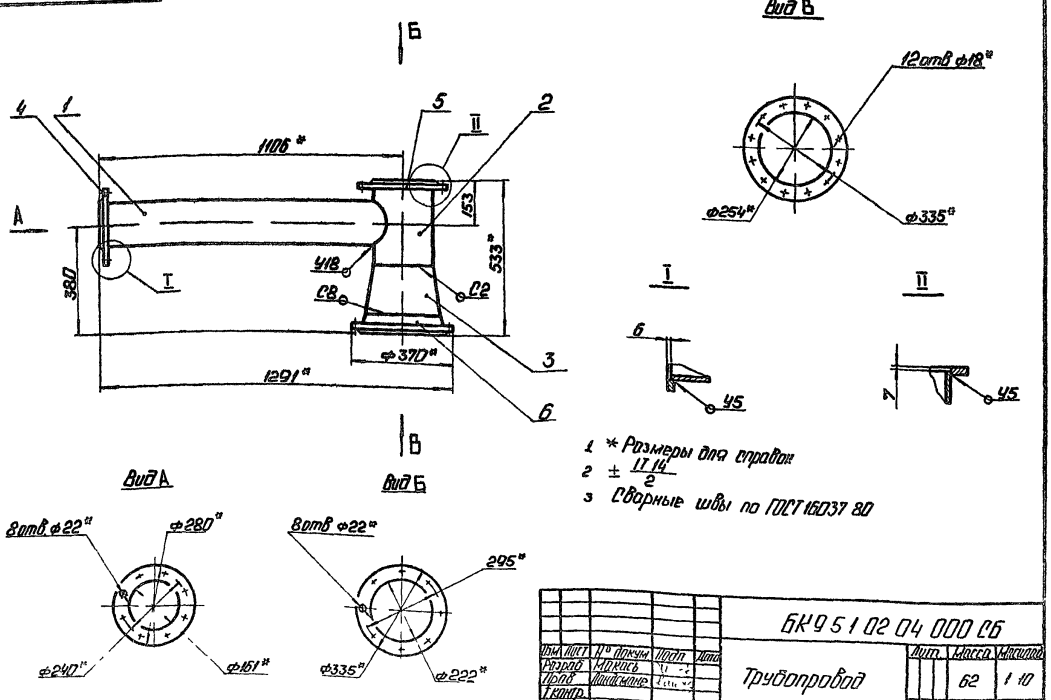

1 * Размеры для справок

2 $\pm\frac{IT14}{2}$

3 Сварные швы по ГОСТ 16037 80

Изм.	Лист	№ докум.	Подп.	Дата
Разраб.		Макась		
Пров.		Ландсмане		
Т. контр.				
Н. контр.		Брацила		
Утв.				

БК9 5 1 02 04 000 СБ

Трубопровод

Лит.	Масса	Масштаб
	62	1 10

Лист | Листов 1

ЛАТГИПРОПРОМ

Копировал | Формат А3

БК9 5 1 02 05 000 СБ

Серия 5903-15 Выпуск 9-5 ч 1

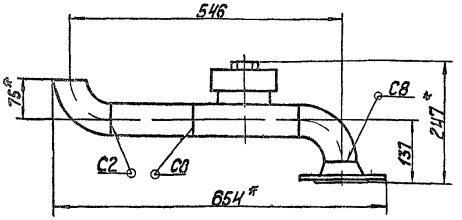

Вид А

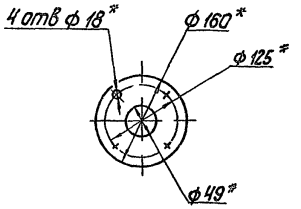

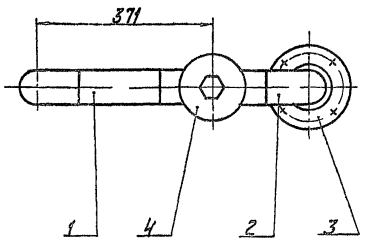

1 * Размеры для справок.
2 $\pm \frac{IT14}{2}$.
3 Обработка поверхностей реза деталей Б4 25√
4 Сварные швы по ГОСТ 16037-80.

Изм.	Лист	№ докум.	Подп.	Дата	БК9.5 1 02 05 000 СБ			
Разраб.		Макась			Трубопровод	Лит.	Масса 10,2	Масштаб 1:5
Пров.		Ландсмане				Лист	Листов 1	
Т. контр.						ЛАТГИПРОПРОМ		
Н. контр.		Брацило						
Утв.								

Копировал [illegible] Формат А3

Формат	Зона	Поз	Обозначение	Наименование	Кол	Примечание
				Документация		
А3			БК9.5.1 02 05.000 СБ	Сборочный чертеж		
				Детали		
Б4		1	БК9 5 1 02 05.001	Труба		
				Труба 57х3 ГОСТ 10704-76 / В 20 ГОСТ 10705-80		
				L = 196-1,15	1	0,78кг
				Стандартные изделия		
		2		Отвод 90°57х3		
				ГОСТ 17375-83	2	
		3		Фланец 1-50-16 Ст20		
				ГОСТ 12821-80	1	
				Прочие изделия		
		4		Конденсатоотводчик		
				45с 13нж		
				Ду 50, Ру 40		
				ТУ 26-07-1138-76	1	

Изм.	Лист	№ докум.	Подп.	Дата	БК9 5 1 02 05 000			
Разраб.		Макась			Трубопровод	Лит.	Лист	Листов 1
Пров.		Ландсмане				ЛАТГИПРОПРОМ		
Н. контр.		Брацило						
Утв.								

Копировал [illegible] Формат А4

Формат	Зона	Поз	Обозначение	Наименование	Кол	Примечание
				Документация		
А2			БК9 5 1 02 06 000 СБ	Сборочный чертеж		
				Детали		
А4		1	БК9 5 1 02 06 001	Патрубок	1	
А4		2	БК9 5 1 02.06.002	Патрубок	1	
Б4		3	БК9 5.1 02 06.003	Труба		
				Труба 57х3 ГОСТ 10704-76 / В20 ГОСТ 10705-80		
				L = 246-1,15	1	0,98кг
Б4		4	БК9 5 1 02 06 004	Труба		
				Труба 57х3 ГОСТ 10704-76 / В20 ГОСТ 10705-80		
				L = 483-1,55	1	1,93кг
Б4		5	БК9 5 1 02 06 005	Труба		
				Труба 89х3 ГОСТ 10704-76 / В 20 ГОСТ 10705-80		
				L = 41-0,62	2	0,26кг
Б4		6	БК9 5 1 02 06.006	Труба		
				Труба 89х3 ГОСТ 10704-76 / В 20 ГОСТ 10705-80		
				L - 80-0,74	1	0,52кг
Б4		7	БК9 5.1 02 06.007	Труба		
				Труба 89х3 ГОСТ 10704-76 / В 20 ГОСТ 10705-80	1	3,88кг

Изм.	Лист	№ докум.	Подп.	Дата	БК9 5 1 02 06 000			
Разраб.		Макась			Трубопровод	Лит.	Лист 1	Листов 2
Пров.		Ландсмане				ЛАТГИПРОПРОМ		
Н. контр.		Брацило						
Утв.								

Копировал [illegible] 4051-81 63 Формат А4

Выпуск 9-5-41

Серия 5 903-15

БК951 02 06 000СБ

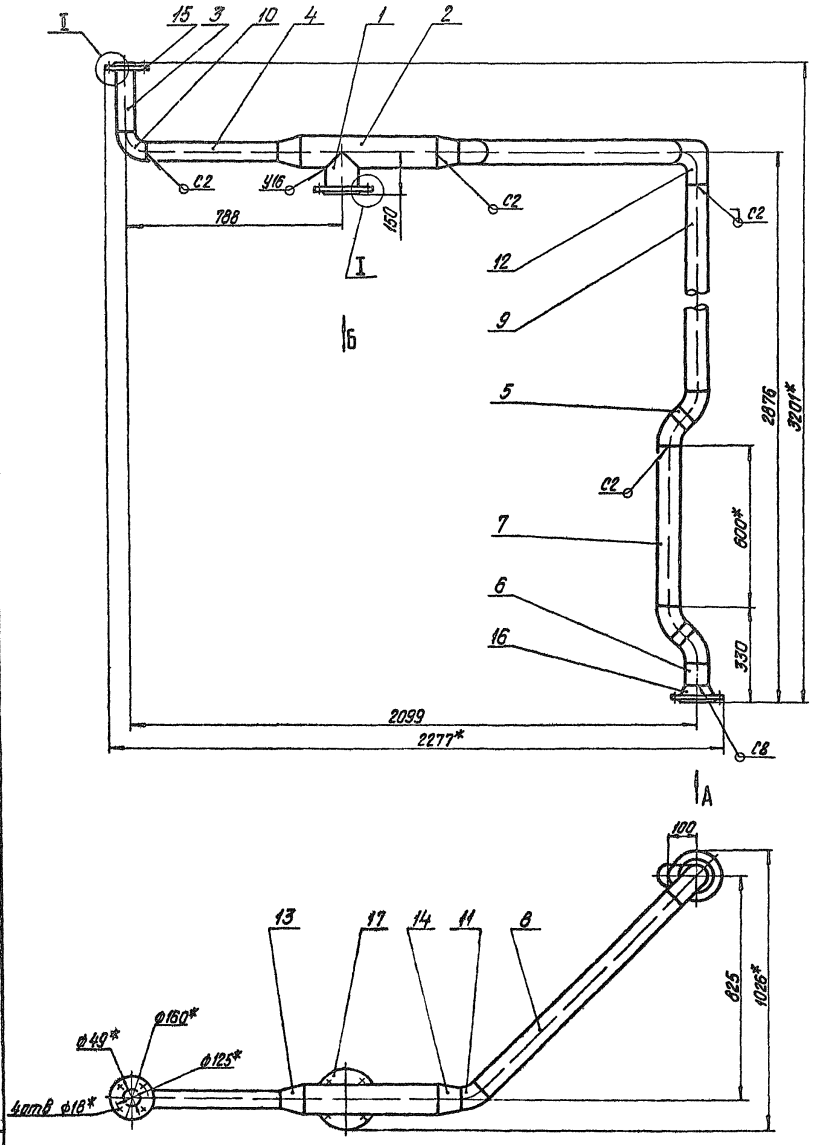

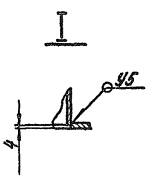

Вид А
М1 5

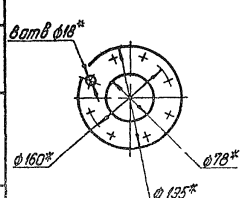

Вид Б
М1 5

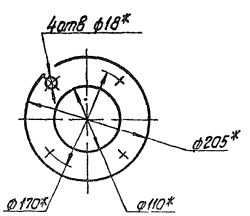

1* Размеры для справок

2 $\pm\frac{IT14}{2}$

3 Обработка поверхностей реза деталей БЧ $^{25}\sqrt{}$

4 Сварные швы по ГОСТ 16037-80

					БК951 02 06 000СБ			
Изм.	Лист	№ докум.	Подпись	Дата	Трубопровод	Лит.	Масса	Масштаб
Разраб.		Макась					41	1 10
Пров.		Лаудсмане				Лист	Листов 1	
Т.контр.								
Н.контр.		Брацила				ЛАТГИПРОПРОМ		
Утв.								

Копировал Дубова 24051 81 66 Формат А4

Инв. № подл. | Подпись и дата | Взам. инв. № | Инв. № дубл. | Подпись и дата

Выпуск 9-5 ч.4

Серия 5.903-15

Формат	Зона	Поз	Обозначение	Наименование	Кол	Примечание
БЧ		8	БК9 5 1 02 06 008	Труба		
				Труба 89×3 ГОСТ 10704-76 / В20 ГОСТ 10705-80		
				L = 968-2,3	1	6,24 кг
БЧ		9	БК9.5.1 02.06 009	Труба		
				Труба 89×3 ГОСТ 10704-76 / В20 ГОСТ 10705-80		
				L - 1626 - 3,7	1	10,50 кг
				Стандартные изделия		
		10		Отвод 90° 57×3		
				ГОСТ 17375-83	1	
		11		Отвод 45° 89×3,5		
				ГОСТ 17375-83	5	
		12		Отвод 90° 89×3,5		
				ГОСТ 17375-83	1	
		13		Переход К 108×4-57×3		
				ГОСТ 17378-83	1	
		14		Переход 108×4-89×3,5		
				ГОСТ 17378-83	1	
		15		Фланец 1-50-16		
				Ст 20 ГОСТ 12820-80	1	
		16		Фланец 1-80-10		
				ГОСТ 12821-80	1	
		17		Фланец 1-100(А)-6		
				Ст 20 ГОСТ 12820-80	1	

Инв. № подл. | Подпись и дата | Взам. инв. № | Инв. № дубл. | Подпись и дата

Изм. Лист № докум. Подп. Дата

БК 9 5 1 02 06 000

Лист 2

Копировал А4 Формат А4

БК 9 5 1 02 06 004

1* Размеры для справок

2 h14, ± IT14/2

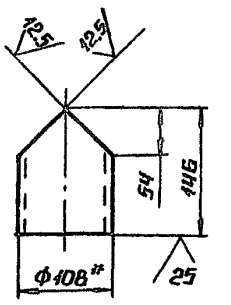

Инв. № подл. | Подпись и дата | Взам. инв. № | Инв. № дубл. | Подпись и дата

БК 9 5 1 02 06 001

Изм.	Лист	№ докум.	Подп.	Дата	Патрубок	Лит	Масса	Масштаб
Разраб.		Макась					0,48	1:5
Пров.						Лист	Листов 1	
Т. контр.								
Н. контр.		Брацило			Труба 108×3,5 ГОСТ 10704-76 / В20 ГОСТ 10705-80	ЛАТГИПРОПРОМ		
Утв.								

Копировал А2 Формат А4

БК 9 5 1 02 06 002

1* Размеры для справок

2 H14, h14, ± IT14/2

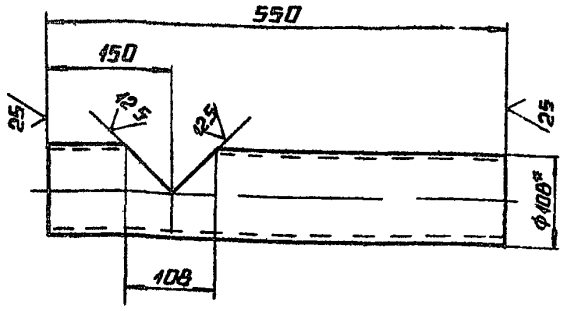

Инв. № подл. | Подпись и дата | Взам. инв. № | Инв. № дубл. | Подпись и дата

БК 9 5 1 02 06 002

Изм.	Лист	№ докум.	Подп.	Дата	Патрубок	Лит	Масса	Масштаб
Разраб.		Макась					22	1:5
Пров.						Лист	Листов 1	
Т. контр.								
Н. контр.		Брацило			Труба 108×3,5 ГОСТ 10704-76 / В20 ГОСТ 10705-80	ЛАТГИПРОПРОМ		
Утв.								

Копировал А2 Формат А4

Формат	Зона	Поз	Обозначение	Наименование	Кол	Примечание
				Документация		
А2			БК9 5 1 02 07 000 СБ	Сборочный чертеж		
				Детали		
БЧ		1	БК9 5 1 02 07 001	Труба		
				Труба 89×3 ГОСТ 10704-76 / В20 ГОСТ 10705-80	1	1,8 кг
БЧ		2	БК9 5 1 02 07 002	Труба		
				Труба 159×4,5 ГОСТ 10704-76 / В20 ГОСТ 10705-80	1	6,5 кг
				Стандартные изделия		
		3		Отвод 90° 159×4,5		
				ГОСТ 17375-83	1	
		4		Фланец 1-80-10		
				Ст 20 ГОСТ 12820-80	1	
		5		Фланец 1-150(Б)-10		
				Ст 20 ГОСТ 12820-80	1	
		6		Фланец 1-150-10		
				Ст 20 ГОСТ 12821-80	1	

Инв. № подл. | Подпись и дата | Взам. инв. № | Инв. № дубл. | Подпись и дата

БК 9 5 1 02 07 000 СБ

Изм.	Лист	№ докум.	Подп.	Дата	Трубопровод	Лит	Лист	Листов
Разраб.		Пальмтаг						1
Пров.		Брацило				ЛАТГИПРОПРОМ		
Н. контр.		Брацило						
Утв.								

Копировал А4 Формат А1

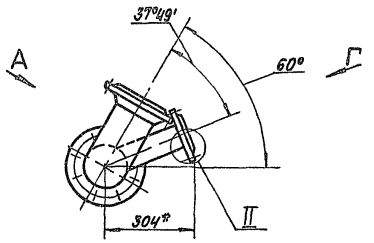

Вид Б

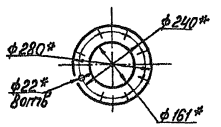

Вид В

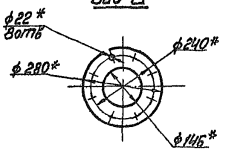

Вид Г

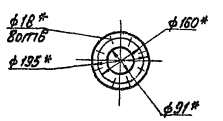

Вид А повернуто

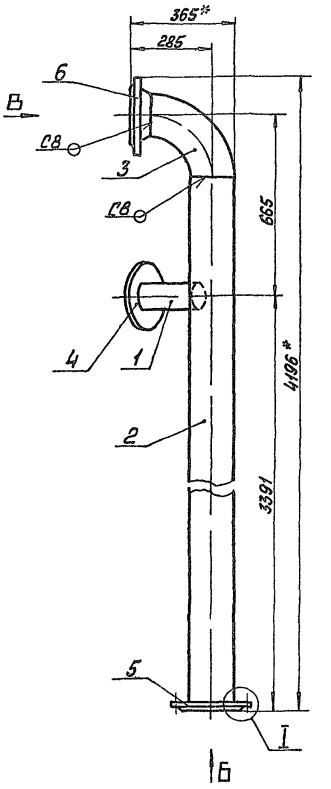

I

II повернуто

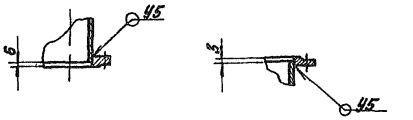

Поз 1

√(√)

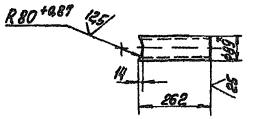

Поз 2

√(√)

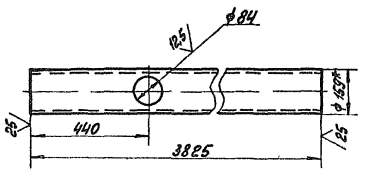

1 * Размеры для справок

2 H14, h14, $\pm \frac{IT14}{2}$

3 Сварные швы по ГОСТ 16037-80

				БК95102 07.000СБ			
Изм.	Лист	№ докум.	Подп.	Дата	Трубопровод	Лит.	Масса	Масштаб
Разраб.		Гальперо					92	1:10
Пров.		Брацило				Лист	Листов 1	
Т.контр.						ЛАТГИПРОПРОМ		
Н.контр.		Брацило						
Утв.								

Инв.№ подл. | Подп. и дата | Взам.инв.№ | Инв.№ дубл. | Подп. и дата

Серия 5 903-15 Выпуск 9-5 ч 1

Формат	Зона	Поз	Обозначение	Наименование	Кол	Примечание
				Документация		
А3			БК9 5 1 02 08 000 СБ	Сборочный чертеж		
				Детали		
А4		1	БК9 5 1 02 08 001	Труба	1	
А4		2	БК9 5 1 02 08 002	Труба	1	
А4		3	БК9 5 1 02 08 003	Труба	1	
А4		4	БК9 5 1 02 08 004	Труба	1	
Б4		5	БК9 5 1 02 08 005	Труба		
				Труба 108×3.5 ГОСТ 10704-76 / В20 ГОСТ 10705-80		
				L = 160 - 1	1	1.4 кг
				Стандартные изделия		
		6		Отвод 90° 108×4		
				ГОСТ 17375 - 83	1	
		7		Переход К 159×4,5-108×4		
				ГОСТ 17378 - 83	1	
		8		Фланец 1-80-10		
				Ст20 ГОСТ 12820 - 80	1	
		9		Фланец 1-150 (Б)-10		
				Ст20 ГОСТ 12820 - 80	1	
				Прочие изделия		
		10		Бобышка ЗКЧ-1-87		
				Установка 7	1	

Изм	Лист	№ докум	Подпись	Дата	БК 9 5 1 02 08 000			
Разраб		Пальмтаг			Трубопровод	Лит	Лист 1	Листов 2
Пров		Брацило				ЛАТГИПРОПРОМ		
Н.контр.		Брацило						
Утв								

Инв № подл. | Подпись и дата | Взам инв № | Инв № дубл. | Подпись и дата

Копировал В Бур — Формат А4

БК9 5 1 02 08 001

✓ (✓)

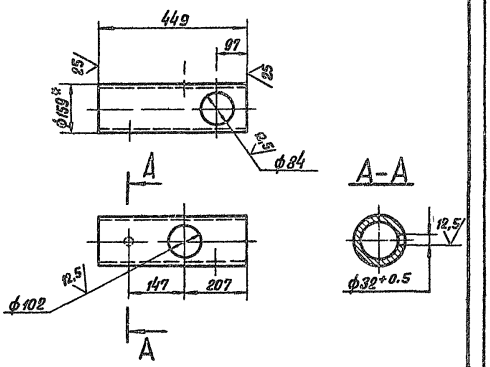

1 * Размеры для справок

2 H14, h14, ± IT14/2

Изм	Лист	№ докум	Подпись	Дата	БК 9 5 1 02 08 001			
Разраб		Пальмтаг			Труба	Лит	Масса 7,4	Масштаб 1 10
Пров						Лист	Листов 1	
Т.контр.								
Н.контр.		Брацило			Труба 159×4,5 ГОСТ 10704-76 / В20 ГОСТ 10705-80	ЛАТГИПРОПРОМ		
Утв								

Инв № подл. | Подпись и дата | Взам инв № | Инв № дубл. | Подпись и дата

Копировал В Бур — Формат А4

БК9 5 1 02 08 000 СБ

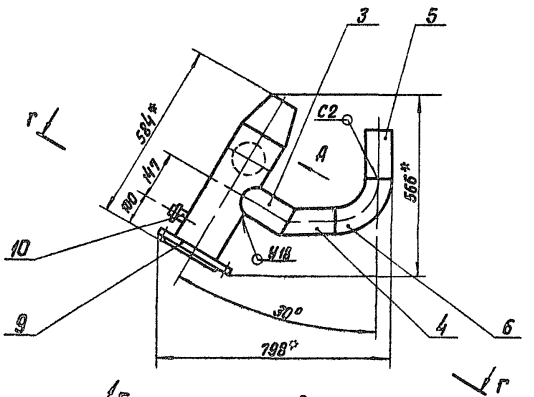

Вид А повернуто

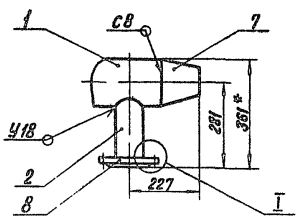

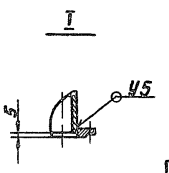

Вид Б повернуто

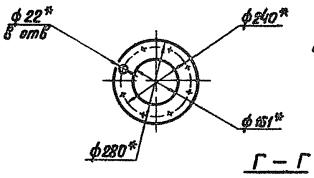

Вид В

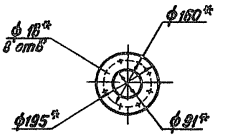

Г – Г повернуто

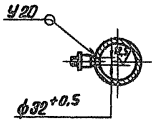

1 * Размеры для справок

2 ± IT14/2

3 Обработка поверхностей реза деталей БЧ 26 ✓

4 Сварные швы по ГОСТ 16037-80

Изм	Лист	№ докум	Подпись	Дата	БК 9 5 1 02 08 000 СБ			
Разраб		Пальмтаг			Трубопровод	Лит	Масса 28,5	Масштаб 1 10
Пров		Брацило				Лист	Листов 1	
Т.контр.								
Н.контр.		Брацило				ЛАТГИПРОПРОМ		
Утв								

Инв № подл. | Подпись и дата | Взам инв № | Инв № дубл. | Подпись и дата

Копировал В Бур — 24051-81 69 Формат А3

БК9.5.1.02.08.002

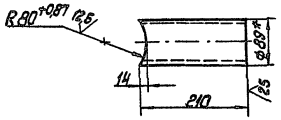

1.* Размеры для справок.
2. $h_{14} \pm \frac{JT14}{2}$.

	БК9.5.1.02.08.002			
Труба		Лит.	Масса	Масштаб
			1,8	1:5
		Лист	Листов 1	
Труба 89х3 ГОСТ 10704-76 / В 20 ГОСТ 10105-80		ЛАТГИПРОПРОМ		

Копировал — Формат А4

БК9.5.1.02.08.003

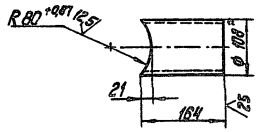

1.* Размеры для справок.
2. $h_{14} \pm \frac{JT14}{2}$.

	БК9.5.1.02.08.003			
Труба		Лит.	Масса	Масштаб
			1,4	1:5
		Лист	Листов 1	
Труба 108х3,5 ГОСТ 10704-76 / В 20 ГОСТ 10105-80		ЛАТГИПРОПРОМ		

Копировал — Формат А4

БК9.5.1.02.08.004

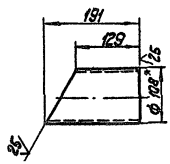

1.* Размер для справок.
2. $h_{14} \pm \frac{JT14}{2}$.

	БК9.5.1.02.08.004			
Труба		Лит.	Масса	Масштаб
			1,4	1:5
		Лист	Листов 1	
Труба 108х3,5 ГОСТ 10704-76 / В 20 ГОСТ 10105-80		ЛАТГИПРОПРОМ		

Копировал — Формат А4

Формат	Зона	Поз.	Обозначение	Наименование	Кол.	Примечание
				Документация		
А3			БК9.5.1.02.09.000 СБ	Сборочный чертеж		
				Детали		
Б4		1	БК9.5.1.02.09.001	Труба		
				Труба 89х3 ГОСТ 10704-76 / Труба В 20 ГОСТ 10105-80		
				L = 271 - 1,3	1	1,7кг
				Стандартные изделия		
		2		Отвод 45°-57х3 ГОСТ 17375-83	1	
		3		Отвод 90°-89х3,5 ГОСТ 17375-83	1	
		4		Переход 89х3,5-57х3 ГОСТ 17378-83	1	
		5		Фланец 1-80-10 Ст 20 ГОСТ 12821-80	1	

	БК9.5.1.02.09.000			
Трубопровод		Лит.	Лист	Листов
		ЛАТГИПРОПРОМ		

Копировал — Формат А4

Инв. № подл. | Подп. и дата | Взам. инв. № | Инв. № дубл. | Подп. и дата

БК 95102 09 000 СБ

Серия 5.903-15 Выпуск 9-5 ч 1

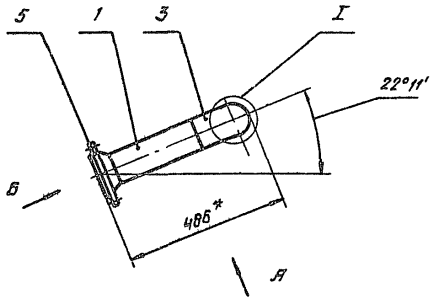

Вид Б
М 1:5

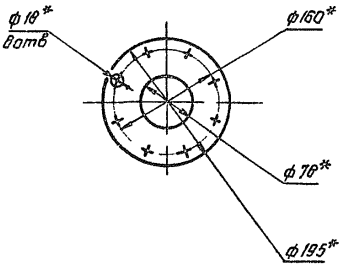

I
М 1:5

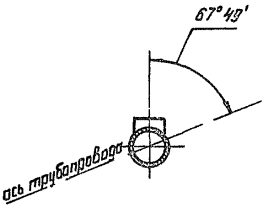

Вид А

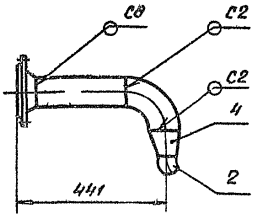

1 *Размеры для справок

2 $\pm \frac{IT14}{2}$.

3 Обработка поверхностей реза деталей 64 $\sqrt{25}$

4 Сварные швы по ГОСТ 16037-80

						БК 95102 09 000 СБ		
Изм	Лист	№ докум	Подпись	Дата	Трубопровод	Лит	Масса	Масштаб
Разраб		Пальмтаг					70	1:10
Пров		Брацило				Лист	Листов 1	
Т контр								
Н контр		Брацило				ЛАТГИПРОПРОМ		
Утв								

Копировал

Формат А3

Инв. № подл. | Подпись и дата | Взам. инв. № | Инв. № дубл. | Подпись и дата

БК 95102 10 000 СБ

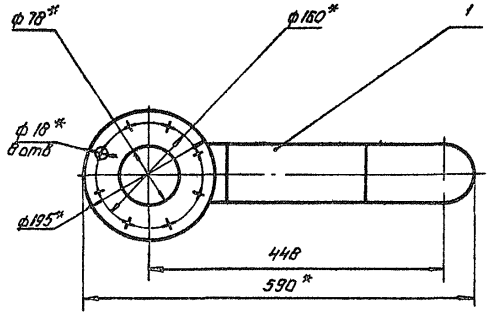

А

Вид А

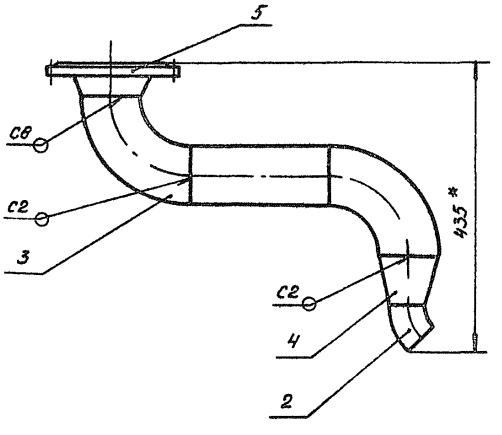

1 *Размеры для справок

2 $\pm \frac{IT14}{2}$

3 Обработка поверхностей реза деталей 64 $\sqrt{25}$

4 Сварные швы по ГОСТ 16037-80

						БК 95102 10 000 СБ		
Изм	Лист	№ докум	Подпись	Дата	Трубопровод	Лит	Масса	Масштаб
Разраб		Пальмтаг					88	1:5
Пров		Брацило				Лист	Листов 1	
Т контр								
Н контр		Брацило				ЛАТГИПРОПРОМ		
Утв								

Копировал

Формат А3

Инв. № подл. | Подпись и дата | Взам. инв. № | Инв. № дубл. | Подпись и дата

Позиция	Зона	Поз.	Обозначение	Наименование	Кол.	Примечание
				Документация		
А3			БК9.5.1.02.10.000 СБ	Сборочный чертеж		
				Детали		
Б4		1	БК9.5.1.02.10.001	Труба		
				Труба 89×3 ГОСТ 10704-76 / В 20 ГОСТ 10105-80		
				L = 208 - 1.15	1	1,3 кг
				Стандартные изделия		
		2		Отвод 45° 57×3 ГОСТ 17375-83	1	
		3		Отвод 90° 89×3.5 ГОСТ 17375-83	2	
		4		Переход 89×3.5-57×3 ГОСТ 17378-83	1	
		5		Фланец 1-80-10 Ст 20 ГОСТ 12821-80	1	

Инв.№ подл. | Подп. и дата | Взам. инв.№ | Инв.№ дубл. | Подп. и дата

Изм.	Лист	№ докум.	Подп.	Дата
Разраб.		Пульмитра		
Пров.		Брацило		
Н. контр.		Брацило		
Утв.				

БК9.5.1.02.10.000

Трубопровод

Лит.	Лист	Листов
	1	1

ЛАТГИПРОПРОМ

Копировал | Формат А4

Позиция	Зона	Поз.	Обозначение	Наименование	Кол.	Примечание
				Документация		
А3			БК9.5.1.02.11.000 СБ	Сборочный чертеж		
				Детали		
А4		1	БК9.5.1.02.11.001	Труба	1	
А4		2	БК9.5.1.02.11.002	Труба	1	
А4		3	БК9.5.1.02.11.003	Труба	1	
А4		4	БК9.5.1.02.11.004	Труба	1	
Б4		5	БК9.5.1.02.11.005	Труба		
				Труба 15×2.8 ГОСТ 3262-75	3	0,07 кг
				Стандартные изделия		
		6		Вентиль 15кч 18п ГОСТ 12161-72 Ду 15, Ру 16	1	
		7		Отвод 90° 89×3.5 ГОСТ 17375-83	1	
		8		Фланец 1-80-10 Ст 20 ГОСТ 12820-80	2	

Инв.№ подл. | Подп. и дата | Взам. инв.№ | Инв.№ дубл. | Подп. и дата

Изм.	Лист	№ докум.	Подп.	Дата
Разраб.		Пульмитра		
Пров.		Брацило		
Н. контр.		Брацило		
Утв.				

БК9.5.1.02.11.000

Трубопровод

Лит.	Лист	Листов
	1	1

ЛАТГИПРОПРОМ

Копировал | Формат А4

БК9.5.1.02.11.000СБ

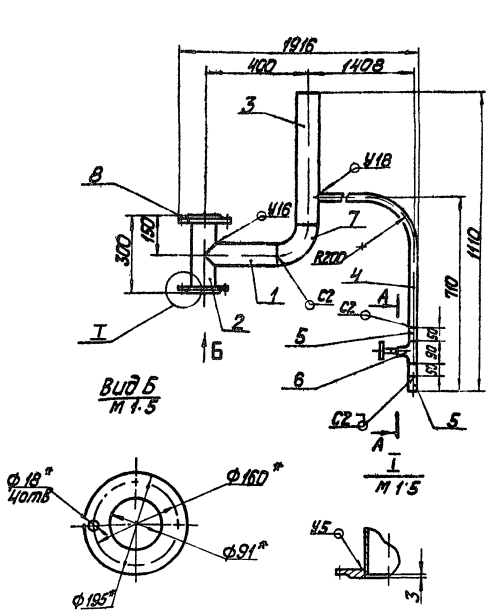

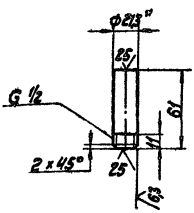

Поз. 5
М 1:2

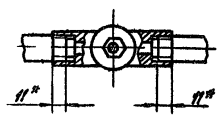

А – А повернуто
М 1:5

1 * Размеры для справок

2 $h14; \pm \frac{IT14}{2}$.

3. Сварные швы по ГОСТ 16037-80.

Изм.	Лист	№ докум.	Подп.	Дата
Разраб.		Пульмитра		
Пров.		Брацило		
Т. контр.				
Н. контр.		Брацило		
Утв.				

БК9.5.1.02.11.000СБ

Трубопровод

Лит.	Масса	Масштаб
	14,5	1:10
Лист	Листов 1	

ЛАТГИПРОПРОМ

24051-81. 77 Копировал | Формат А3

Инв.№ подл. | Подп. и дата | Взам. инв.№ | Инв.№ дубл. | Подп. и дата

Серия 5.903-15 Выпуск 9-5 ч 1

БК9.5.1.02.11.001

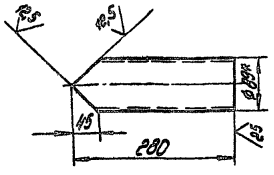

1.* Размеры для справок

2. h14, ± $\frac{J714}{2}$.

Изм.	Лист	№ докум.	Подпись	Дата	БК9.5.1.02.11.001	
Разраб.		Пальмтаг			Труба	Лит. / Масса 1,7 / Масштаб 1:5
Пров.						Лист / Листов 1
Т.контр.						
Н.контр.		Брацило			Труба 89х3 ГОСТ 10704-76 / В20 ГОСТ 10705-80	ЛАТГИПРОПРОМ
Утв.						

Копировал Ф.М. Формат А4

БК9.5.1.02.11.002

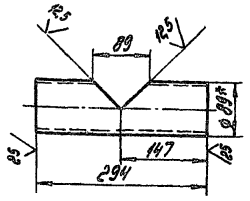

1.* Размеры для справок

2. H14; h14, ± $\frac{J714}{2}$.

Изм.	Лист	№ докум.	Подпись	Дата	БК 9.5.1.02.11.002	
Разраб.		Пальмтаг			Труба	Лит. / Масса 1,8 / Масштаб 1:5
Пров.						Лист / Листов 1
Т.контр.						
Н.контр.		Брацило			Труба 89х3 ГОСТ 10704-76 / В20 ГОСТ 10705-80	ЛАТГИПРОПРОМ
Утв.						

Копировал Ф.М. Формат А4

БК9.5.1.02.11.003

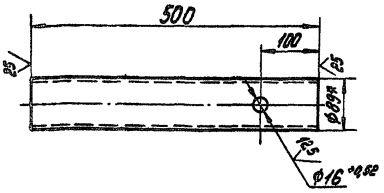

1.* Размеры для справок

2. h14; ± $\frac{J714}{2}$

Изм.	Лист	№ докум.	Подпись	Дата	БК9.5.1.02.11.003	
Разраб.		Пальмтаг			Труба	Лит. / Масса 3,2 / Масштаб 1:5
Пров.						Лист / Листов 1
Т.контр.						
Н.контр.		Брацило			Труба 89х3 ГОСТ 10704-76 / В20 ГОСТ 10705-80	ЛАТГИПРОПРОМ
Утв.						

Копировал Ф.М. Формат А4

БК9.5.1.02.11.004

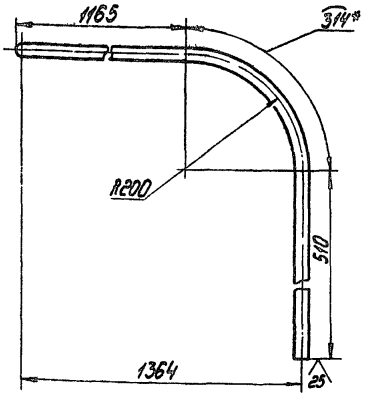

1.* Размеры для справок

2 ± $\frac{J714}{2}$

3 Длина развертки - 1979-3,7 мм

Изм.	Лист	№ докум.	Подпись	Дата	БК9.5.1.02.11.004	
Разраб.		Пальмтаг			Труба	Лит. / Масса 2,2 / Масштаб 1:5
Пров.						Лист / Листов 1
Т.контр.						
Н.контр.		Брацило			Труба 15х2,8 ГОСТ 3262-75	ЛАТГИПРОПРОМ
Утв.						

Копировал Ф.М. Формат А4

Инв. № подл. | Подпись и дата | Взам. инв. № | Инв. № дубл. | Подпись и дата

gost.e-ecolog.ru