Типовая документация на конструкции,
изделия и узлы зданий и сооружений

Серия 5903-15

Блоки тепломеханического оборудования для котельных с водогрейными котлами

Выпуск 9-4

часть 1

Блок деаэрационно-подпиточный БДАП-50-15

Рабочие чертежи

Разработаны
проектным институтом
„Латгипропром"
Гл.инж.института В. Архипов
Гл.инж.проекта Я. Нидбальский

Утверждены и введены
в действие ммсс СССР
протоколом от 14.02.90г.

gost.e-ecolog.ru

© ЦИТП Госстроя СССР, 1990

Содержание альбома

Обозначение	Наименование	№ стр.
Блок деаэрационно-подпиточный БДАП-50-15		
БК9.4.1.00.00.000ГЗ	Блок БДАП-50-15. Схема принципиальная	Часть 1 4
БК9.4.1.00.00.000СБ	Блок БДАП-50-15	5, 6, 7
БК9.4.1.00.00.000	Блок БДАП-50-15	8
БК9.4.1.01.00.000	Блок нижний	
БК9.4.1.01.00.000СБ	Блок нижний	9, 10
БК9.4.1.01.01.000	Рама	11
БК9.4.1.01.01.000СБ	Рама	12, 13
БК9.4.1.01.01.000СБ	Лестница	14
БК9.4.1.01.01.101	Бакавина	15
БК9.4.1.01.01.102	Ступень	
БК9.4.1.01.01.103	Поручень	
БК9.4.1.01.01.104	Стойка	
БК9.4.1.01.01.100	Лестница	16
БК9.4.1.01.01.200	Лестница	
БК9.4.1.01.01.200СБ	Лестница	17
БК9.4.1.01.01.201	Балка	18
БК9.4.1.01.01.202	Балка	
БК9.4.1.01.01.203	Леер	
БК9.4.1.01.01.204	Поручень	
БК9.4.1.01.01.205	Поручень	19
БК9.4.1.01.01.206	Стойка	
БК9.4.1.01.01.300	Рама	
БК9.4.1.01.01.300СБ	Рама	21, 22
БК9.4.1.01.01.301	Петля	23
БК9.4.1.01.01.302	Балка	
БК9.4.1.01.02.000СБ	Трубопровод	
БК9.4.1.01.02.000	Трубопровод	24
БК9.4.1.01.03.000	Трубопровод	
БК9.4.1.01.03.001	Труба	
БК9.4.1.01.03.000СБ	Трубопровод	25
БК9.4.1.01.03.002	Труба	26
БК9.4.1.01.04.000	Трубопровод	
БК9.4.1.01.04.000СБ	Трубопровод	
БК9.4.1.01.05.000	Трубопровод	
БК9.4.1.01.05.000СБ	Трубопровод	27
БК9.4.1.01.05.001	Труба	28
БК9.4.1.01.05.002	Труба	
БК9.4.1.01.06.000СБ	Трубопровод	
БК9.4.1.01.05.000	Трубопровод	29
БК9.4.1.01.06.001	Патрубок	
БК9.4.1.01.01.000СБ	Трубопровод	
БК9.4.1.01.07.000	Трубопровод	30
БК9.4.1.01.08.000	Трубопровод	
БК9.4.1.01.09.000	Трубопровод	
БК9.4.1.01.08.000СБ	Трубопровод	31
БК9.4.1.01.09.000СБ	Трубопровод	32
БК9.4.1.01.10.000СБ	Трубопровод	
БК9.4.1.01.10.000	Трубопровод	33
БК9.4.1.01.11.000	Трубопровод	
БК9.4.1.01.12.000	Трубопровод	
БК9.4.1.01.11.000СБ	Трубопровод	34
БК9.4.1.01.12.000СБ	Трубопровод	35
БК9.4.1.01.13.000СБ	Трубопровод	
БК9.4.1.01.13.000	Трубопровод	36
БК9.4.1.01.14.000	Трубопровод	
БК9.4.1.01.14.000СБ	Трубопровод	
БК9.4.1.01.15.000СБ	Трубопровод	37
БК9.4.1.01.15.000	Трубопровод	38
БК9.4.1.01.16.000СБ	Трубопровод	
БК9.4.1.01.16.000	Трубопровод	
БК9.4.1.01.17.000	Трубопровод	39
БК9.4.1.01.17.000СБ	Трубопровод	
БК9.4.1.01.18.000	Трубопровод	
БК9.4.1.01.18.000СБ	Трубопровод	40
БК9.4.1.01.19.000	Трубопровод	
БК9.4.1.01.19.000СБ	Трубопровод	
БК9.4.1.01.20.000	Трубопровод	
БК9.4.1.01.20.000СБ	Трубопровод дренажный	41
БК9.4.1.01.20.001	Патрубок	
БК9.4.1.01.20.002	Патрубок	
БК9.4.1.01.20.003	Труба	42
БК9.4.1.01.20.004	Труба	
БК9.4.1.02.00.000	Блок верхний	43, 44
БК9.4.1.02.00.000СБ	Блок верхний	45
БК9.4.1.02.01.000	Бак деаэраторный с патрубком	46
БК9.4.1.02.01.001	Ребро	47, 48
БК9.4.1.02.01.000СБ	Бак деаэраторный с патрубком	49
БК9.4.1.02.01.002	Связь	
БК9.4.1.02.01.003	Связь	
БК9.4.1.02.01.004	Стойка	50
БК9.4.1.02.01.005	Леер	
БК9.4.1.02.01.006	Поручень	
БК9.4.1.02.01.100	Бак деаэраторный	51, 52
БК9.4.1.02.01.100СБ	Бак деаэраторный	
БК9.4.1.02.01.101	Петля	53
БК9.4.1.02.01.102	Накладка	
БК9.4.1.02.01.200	Опора	54
БК9.4.1.02.01.200СБ	Опора	
БК9.4.1.02.01.300СБ	Опора	
БК9.4.1.02.01.300	Опора	55
БК9.4.1.02.01.400	Опора	
БК9.4.1.02.01.400СБ	Опора	
БК9.4.1.02.01.500	Опора	56
БК9.4.1.02.01.500СБ	Опора	
БК9.4.1.02.01.600	Опора	
БК9.4.1.02.01.600СБ	Опора	57
БК9.4.1.02.01.700СБ	Опора	
БК9.4.1.02.01.700	Опора	58
БК9.4.1.02.01.800	Опора	
БК9.4.1.02.01.800СБ	Опора	
БК9.4.1.02.01.900	Опора	
БК9.4.1.02.01.900СБ	Опора	59
БК9.4.1.02.02.000	Трубопровод	
БК9.4.1.02.02.001	Патрубок	
БК9.4.1.02.02.000СБ	Трубопровод	60
БК9.4.1.02.03.000	Трубопровод	61
БК9.4.1.02.03.000СБ	Трубопровод	
БК9.4.1.02.03.001	Патрубок	62
БК9.4.1.02.04.000	Трубопровод	
БК9.4.1.02.04.000СБ	Трубопровод	
БК9.4.1.02.04.001	Патрубок	63
БК9.4.1.02.05.000	Трубопровод	
БК9.4.1.02.05.001	Труба	
БК9.4.1.02.05.000СБ	Трубопровод	64
БК9.4.1.02.05.002	Труба	
БК9.4.1.02.05.003	Труба	
БК9.4.1.02.06.000	Трубопровод	65
БК9.4.1.02.06.001	Патрубок	
БК9.4.1.02.06.002	Труба	67
БК9.4.1.02.06.000СБ	Трубопровод	67
БК9.4.1.02.07.000СБ	Трубопровод	68
БК9.4.1.02.07.000	Трубопровод	
БК9.4.1.02.08.000	Трубопровод	
БК9.4.1.02.08.000СБ	Трубопровод	69
БК9.4.1.02.09.000	Трубопровод	
БК9.4.1.02.09.003	Труба	70
БК9.4.1.02.09.000СБ	Трубопровод	Часть 2
БК9.4.1.02.10.000	Трубопровод	71
БК9.4.1.02.10.000СБ	Трубопровод	
БК9.4.1.02.11.000	Трубопровод	

Содержание альбома

Продолжение

Обозначение	Наименование	№ стр.
БК9.4.1.02.11.000СБ	Трубопровод	72
БК9.4.1.02.12.000	Трубопровод	
БК9.4.1.02.12.000СБ	Трубопровод	
БК9.4.1.02.13.000СБ	Трубопровод	73
БК9.4.1.02.13.000	Трубопровод	
БК9.4.1.02.14.000	Трубопровод	
БК9.4.1.02.14.000СБ	Трубопровод	74
БК9.4.1.02.14.001	Патрубок	
БК9.4.1.02.14.002	Труба	
БК9.4.1.02.14.003	Труба	75
БК9.4.1.02.14.004	Труба	
БК9.4.1.02.15.000	Трубопровод	
БК9.4.1.02.16.000	Трубопровод	
БК9.4.1.02.15.000СБ	Трубопровод	76
БК9.4.1.02.16.000СБ	Трубопровод	
БК9.4.1.03.00.000СБ	Гидрозатвор	77
БК9.4.1.03.00.000	Гидрозатвор	78
БК9.4.1.03.01.000	Трубопровод	
БК9.4.1.03.01.000СБ	Трубопровод	
БК9.4.1.03.02.000	Колено	
БК9.4.1.03.02.000СБ	Колено	79
БК9.4.1.03.03.000	Трубопровод	
БК9.4.1.03.03.000СБ	Трубопровод	
БК9.4.1.04.00.000СБ	Трубопровод	80
БК9.4.1.04.00.000	Трубопровод	
БК9.4.1.05.00.000	Лестница	81
БК9.4.1.05.01.000	Лестничный марш	
БК9.4.1.05.00.000СБ	Лестница	82
БК9.4.1.05.01.000СБ	Лестничный марш	83
Установка приборов контроля и автоматики блока БДАП-50-15		
БК9.4.2.00.00.000	Блок БДАП-50-15. Установка приборов контроля и автоматики.	83,84
БК9.4.2.00.00.000СБ	Блок БДАП-50-15. Установка приборов контроля и автоматики.	85-87
БК9.4.2.00.00.000СО	Блок БДАП-50-15. Схема автоматизации.	88,89
БК9.4.2.00.00.00033	Блок БДАП-50-15. Схема электрическая принципиальная регулятора.	90
БК9.4.2.00.00.00033.1	Блок БДАП-50-15. Схема электрическая принципиальная регулятора.	
БК9.4.2.00.00.00034	Блок БДАП-50-15. Схема соединений.	91
БК9.4.2.00.00.001	Основание	92
БК9.4.2.00.00.002	Основание	
БК9.4.2.00.00.003	Основание	
БК9.4.2.00.00.004	Кронштейн	
БК9.4.2.00.00.005	Кронштейн	93
БК9.4.2.00.00.006	Прокладка	
БК9.1.2.00.00.001	Штуцер	
БК9.4.2.00.00.007	Труба	
БК9.4.2.00.00.008	Труба	94
БК9.4.2.01.00.000	Стойка	
БК9.4.2.01.00.000СБ	Стойка	
БК9.4.2.02.00.000	Стойка	
БК9.4.2.02.00.000СБ	Стойка	95
БК9.4.2.03.00.000	Рычаг	
БК9.4.2.03.00.000СБ	Рычаг	
БК9.4.2.04.00.000	Рычаг	
БК9.4.2.04.00.000СБ	Рычаг	96
БК9.1.2.04.00.000	Трубопровод	
БК9.1.2.04.00.000СБ	Трубопровод	
БК9.1.2.04.00.001	Труба	

Обозначение	Наименование	№ стр.
Установка электрооборудования блока БДАП-50-15		
БК9.4.3.00.00.000	Блок БДАП-50-15. Установка электрооборудования	97
БК9.4.3.00.00.000СБ	Блок БДАП-50-15. Установка электрооборудования.	
БК9.4.3.01.00.000	Кронштейн	98
БК9.4.3.01.00.000СБ	Кронштейн	
БК9.4.3.01.00.001	Кронштейн	
Теплоизоляция блока БДАП-50-15		
БК9.4.4.00.00.000ВО	Блок БДАП-50-15. Ведомость объемов теплоизоляционных работ.	98
БК9.4.4.00.00.000ТИ	Блок БДАП-50-15. Ведомость теплоизоляционных конструкций.	99-103
БК9.4.4.00.00.000ВМ	Блок БДАП-50-15. Ведомость теплоизоляционных материалов.	104

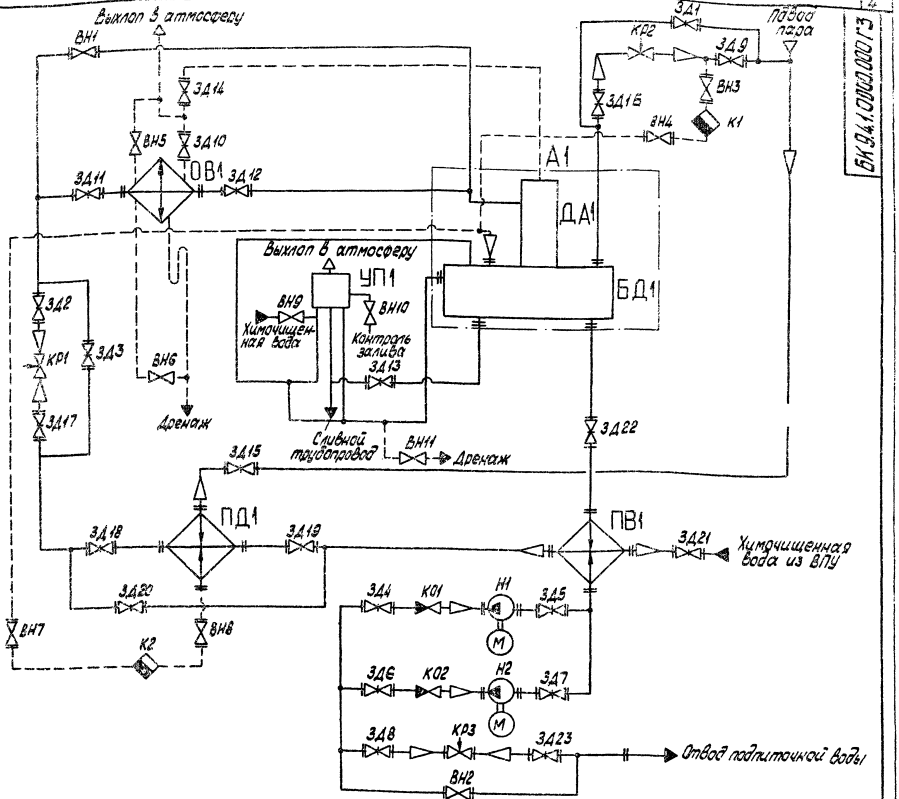

Поз. обозначение	Наименование	Кол.	Примечание
КО1, КО2	Клапан обратный 19с38нж ТУ 26-07-1192-78	2	Ду100; Ру64
КР1	Клапан регулирующий 6с-9-1 ТУ 108.728-80	1	Ду80 Поставка с ДА-50
КР2	Клапан регулирующий 6с-9-2 ТУ 108.728-80	1	Ду100 Поставка с ДА-50
КР3	Клапан регулирующий 25ч 940нж ТУ26-07-296-82	1	Ду50; Ру16
ОВ1	Охладитель выпара ОВА2 ГОСТ 16860-77	1	Поставка с ДА-50
ПВ1	Подогреватель водоводяной		
	12-219×4000-Р-2 ТУ 400-28-429-82Е	1	
ПД1	Подогреватель пароводяной ПП2-11-2-II		
	ОСТ 108.271.103-76	1	
УП1	Устройство предохранительное ДА-50-75		
	ОБ-3212а ГОСТ 16860-77	1	Поставка с ДА-50
Н1, Н2	Насос К-80/50-200а с эл. двигателем АО-42-2	2	Q=80 т/ч; H=50 м
А1	Бак деаэраторный		
	БК 9.4.1.02.01.000	1	
БД1	Бак деаэраторный 15м³ Т186.04.00.000	1	
ДА1	Колонка деаэрационная ДА-50 ТО-419-02		
	ГОСТ 16860-77	1	

Поз. обозначение	Наименование	Кол.	Примечание
ВН1, ВН2	Вентиль 15кч16п1 ГОСТ 18163-72	2	Ду80; Ру25
ВН3, ВН4	Вентиль 15кч19п1 ГОСТ 18162-72	2	Ду32; Ру16
ВН5, ВН6	Вентиль 15кч18п ГОСТ 18161-72	2	Ду15; Ру16
ВН7, ВН8	Вентиль 15кч19п1 ГОСТ 18162-72	2	Ду50; Ру16
ВН9...ВН11	Вентиль 15кч18п2 ГОСТ 18161-72	3	Ду25 Поставка с ДА-50
ЗД1...ЗД9	Задвижка 30ч6бр ГОСТ 8437-75	9	Ду100; Ру10
ЗД10...ЗД14	Задвижка 30ч6бр ГОСТ 8437-75	5	Ду50; Ру10
ЗД15	Задвижка 30ч6бр ГОСТ 8437-75	1	Ду80; Ру10
ЗД16	Задвижка 30ч6бр ГОСТ 8437-75	1	Ду200; Ру10
ЗД17...ЗД21	Задвижка 30ч6бр ГОСТ 8437-75	5	Ду125; Ру10
ЗД22	Задвижка 30ч6бр ГОСТ 8437-75	1	Ду150; Ру10
ЗД23	Задвижка 30с41нж ГОСТ 10194-78	1	Ду100; Ру16
К1	Конденсатоотводчик 45с13нж ТУ26-07-1138-76	1	Ду32; Ру40
К2	Конденсатоотводчик 45с13нж ТУ26-07-1138-76	1	Ду50; Ру40

Изм.	Лист	№ докум.	Подпись	Дата
Разраб.		Михайлова		
Пров.		Никитченко		
Т.контр.				
Н.контр.		Колмеи		
Утв.				

БК 9.4.1.00.00.000 ГЗ

Блок деаэрационно-подпиточный БДАП-50-15

Схема принципиальная

Лит.	Масса	Масштаб

Лист | Листов 1

ЛАТГИПРОПРОМ

Копировал: Дол. 24051-79 5 Формат А2

Серия 5.903-15 Выпуск 9-4 ч.1

БК 9.4.1.0000.000 ГЗ

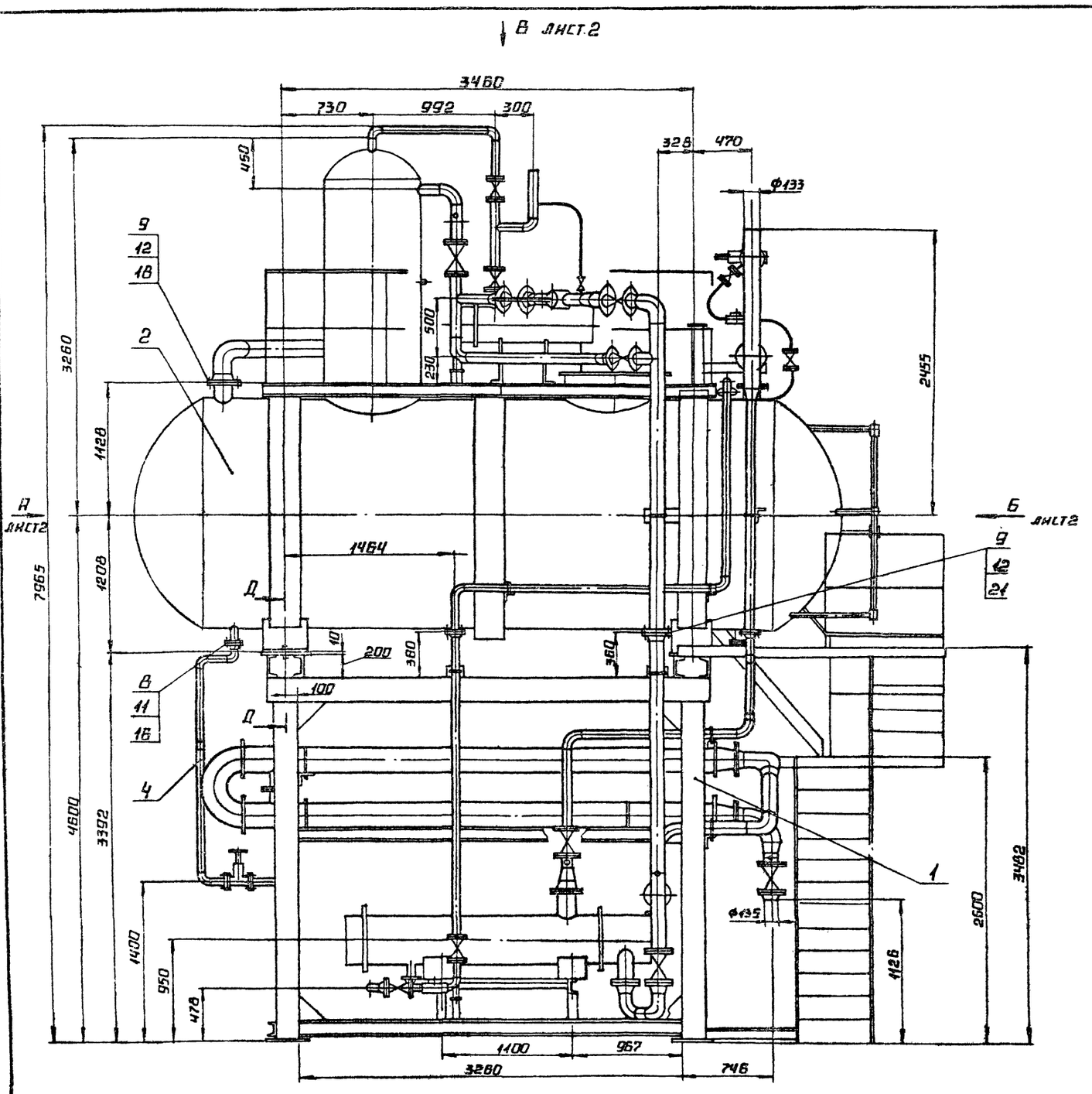

Д-Д
М1:20

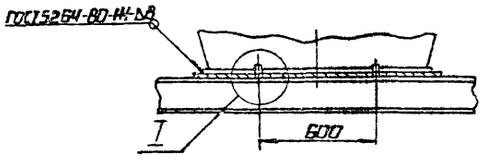

I
М1:1

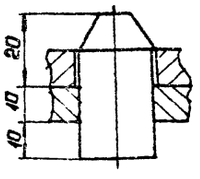

1. Размеры для справок.
2. После установки блока верхнего поз.2 в проектное положение приварить левую опору бака к опорной плите блока нижнего поз.1 (см. Д-Д). Правую опору не приваривать.
3. Произвести гидроиспытания:
   - трубопроводов пара давлением 0,75 МПа (7,5 кгс/см²),
   - воды давлением 0,3 МПа (3 кгс/см²) в течение 10 мин. течь не допускается.

Изм.	Лист	№ докум.	Подп.	Дата	БК 9.4.1.00.00.000 СБ	
Разраб.		Никитченко			Блок деаэрационно-подпиточный БДАП-50-15	Лит. / Масса / Масштаб: 12460 / 1:25
Пров.		Колмец				Лист 1 / Листов 3
Т.контр.						АТГИПРОПРОМ
Н.контр.		Колмец				
Утв.						

Инв. № подл. | Подпись и дата | Взам. инв. № | Инв. № дубл. | Подпись и дата

Вид А лист 1

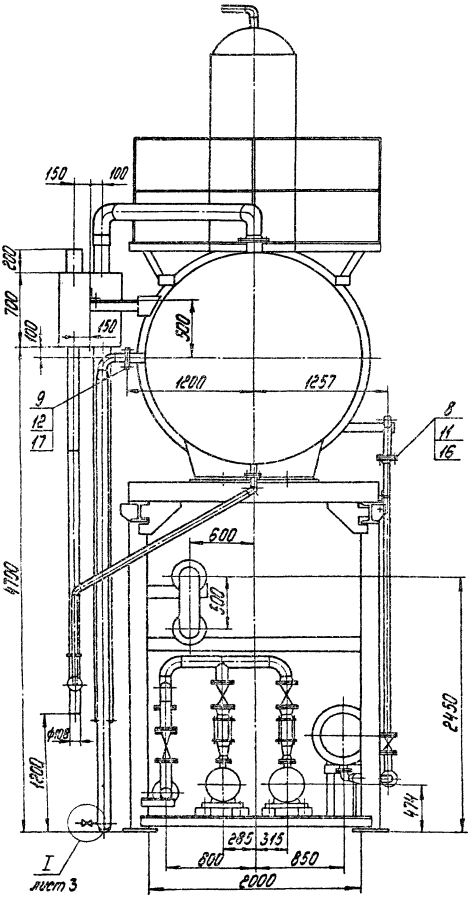

Вид Б лист 1

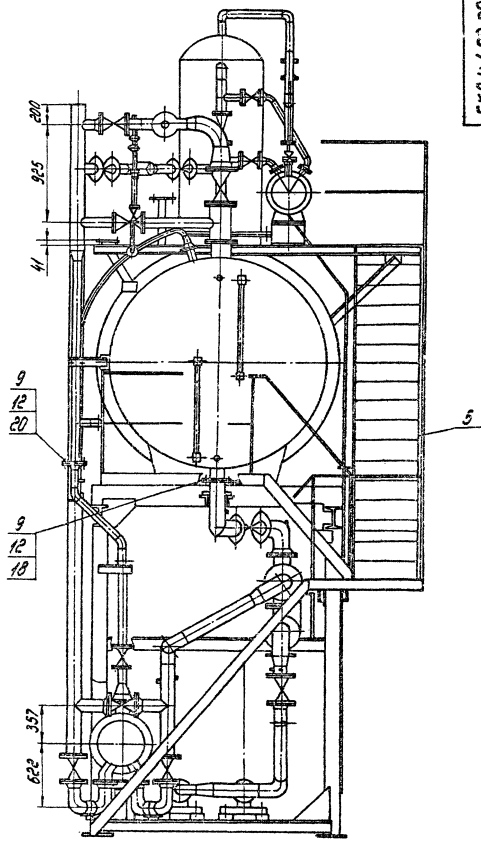

Вид В лист 1

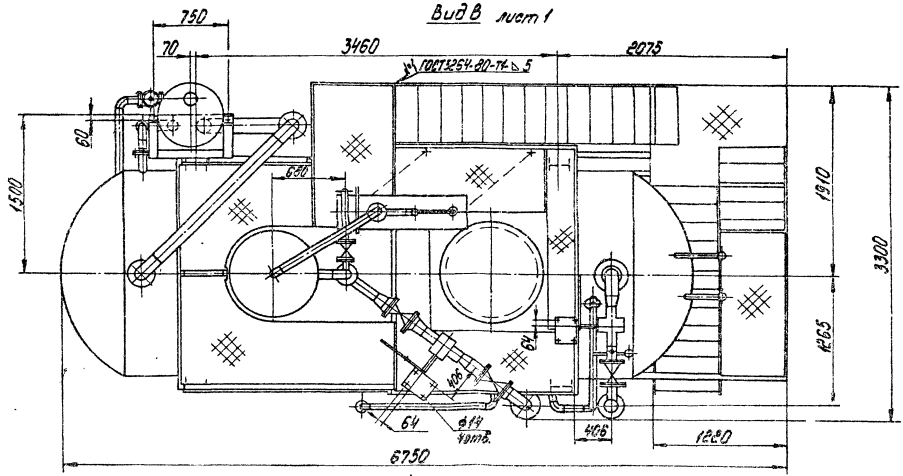

Копировал 36-4-24051-95 Т Формат А2

Вид Г лист 2

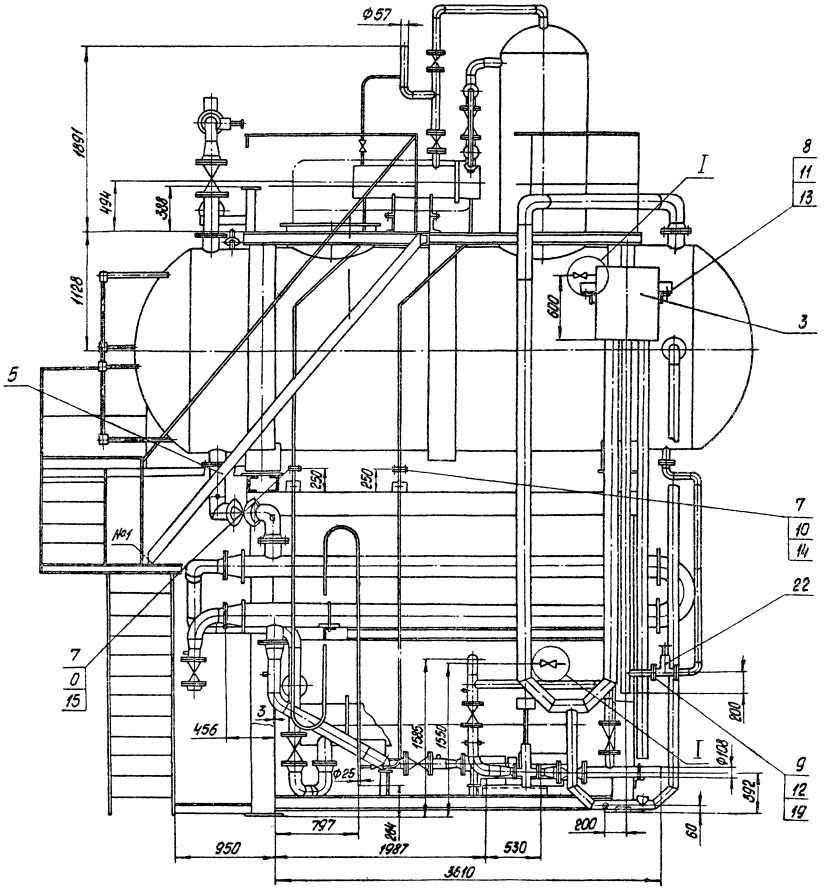

Схема расположения опорных поверхностей блока

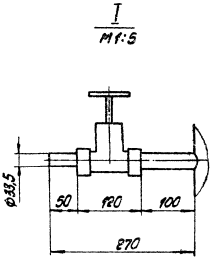

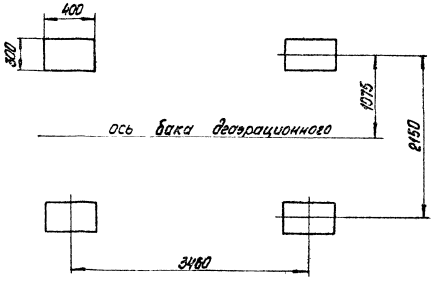

Формат	Зона	Поз.	Обозначение	Наименование	Кол.	Примечание
				Документация		
А2			БК9.4.1.00.00.000СБ	Сборочный чертеж		
А2			БК9.4.1.00.00.000ГЗ	Схема принципиальная		
А4			БК9.0.0.00.00.000АТ	Указания по применению и изготовлению		Выпуск 9-0
				Сборочные единицы		
А4		1	БК9.4.1.01.00.000	Блок нижний	1	
А4		2	БК9.4.1.02.00.000	Блок верхний	1	
А4		3	БК9.4.1.03.00.000	Гидрозатвор	1	
А4		4	БК9.4.1.04.00.000	Трубопровод	1	
А4		5	БК9.4.1.05.00.000	Лестница	1	
				Стандартные изделия		
				Болты ГОСТ 7798-70		
		7		М10×45.46	8	
		8		М12×50.46	10	
		9		М16×60.46	40	
				Гайки ГОСТ 7798-70		
		10		М10.5	8	
		11		М12.5	10	
		12		М16.5	40	

Изм. Кол.уч. Лист № докум. Подпись Дата

Разраб. Ниткитченко

Пров. Колнеев

Н.контр. Колнеев

Утв.

БК9.4.1.00.00.000

Блок безэразционно-подпиточный БДАП-50-15

Лит. | Масса | Масштаб

1 | 2

ЛАТГИПРОПРОМ

Копировал | Формат А4

Формат	Зона	Поз.	Обозначение	Наименование	Кол.	Примечание
		13		Шайба 12.65Г ГОСТ 6402-70	2	
				Прокладки ГОСТ 15180-70		
		14		А-15-6	1	
		15		А-20-6	1	
		16		А-50-6	2	
		17		А-80-6	1	
		18		А-150-6	2	
		19		А-50-10	2	
		20		А-80-10	1	
		21		А-125-10	1	
		22		Задвижка 30ч6бр; Ру10		
				Ду 50 ГОСТ 9437-75	1	

Изм. Кол.уч. Лист № докум. Подпись Дата

БК9.4.1.00.00.000

Лист 2

Копировал | Формат А4

Формат	Зона	Поз.	Обозначение	Наименование	Кол.	Примечание
				Документация		
А2			БК9.4.1.01.00.000СБ	Сборочный чертеж		
				Сборочные единицы		
А4		1	БК9.4.1.01.01.000	Рама	1	
А4		2	БК9.4.1.01.02.000	Трубопровод	1	
А4		3	БК9.4.1.01.03.000	Трубопровод	1	
А4		4	БК9.4.1.01.04.000	Трубопровод	2	
А4		5	БК9.4.1.01.05.000	Трубопровод	1	
А4		6	БК9.4.1.01.06.000	Трубопровод	1	
А4		7	БК9.4.1.01.07.000	Трубопровод	1	
А4		8	БК9.4.1.01.08.000	Трубопровод	1	
А4		9	БК9.4.1.01.09.000	Трубопровод	2	
А4		10	БК9.4.1.01.10.000	Трубопровод	2	
А4		11	БК9.4.1.01.11.000	Трубопровод	1	
А4		12	БК9.4.1.01.12.000	Трубопровод	1	
А4		13	БК9.4.1.01.13.000	Трубопровод	1	
А4		14	БК9.4.1.01.14.000	Трубопровод	1	
А4		15	БК9.4.1.01.15.000	Трубопровод	1	
А4		16	БК9.4.1.01.16.000	Трубопровод	1	
А4		17	БК9.4.1.01.17.000	Трубопровод	1	
А4		18	БК9.4.1.01.18.000	Трубопровод	1	
А4		19	БК9.4.1.01.19.000	Трубопровод	1	
А4		20	БК9.4.1.01.20.000	Трубопровод бренжный	1	

Изм. Кол.уч. Лист № докум. Подпись Дата

Разраб. Отарод

Пров. Ахмина

Н.контр. Брацило

Утв.

БК9.4.1.01.00.000

Блок нижний

Лит. | Масса | Масштаб

1 | 3

ЛАТГИПРОПРОМ

Копировал | Формат А4

Формат	Зона	Поз.	Обозначение	Наименование	Кол.	Примечание
				Стандартные изделия		
				Болты ГОСТ 7798-70		
		21		М16×70.46	236	
		22		М20×80.46	64	
		23		Шпилька М16-6g×32.68 ГОСТ 22032-76	8	
				Гайки ГОСТ 5915-70		
		24		М16.5	244	
		25		М20.5	64	
		26		Шайба 20.02 ГОСТ 11371-78	8	
		27		Шайба 20.65Г ГОСТ 6402-70	8	
				Прокладки ГОСТ 15180-86		
		29		А-50-10	1	
		30		А-80-10	4	
		31		А-100-10	10	
		32		А-125-10	10	
		33		А-150-10	7	
		34		А-50-16	6	
		35		А-100-16	2	
		36		А-80-25	2	
				Опоры ГОСТ 14911-82		
		37		ОПБ2-21,3	1	
		38		ОПБ2-26,8	1	
		39		ОПБ2-57	1	
		40		ОПБ2-89	1	
		41		ОПБ2-108	1	
		42		ОПБ2-133	4	
		43		ОПБ2-159	1	
		44		ОПБ2-219	4	

Изм. Кол.уч. Лист № докум. Подпись Дата

БК9.4.1.01.00.000

Лист 2

Копировал 24051-79 9 | Формат А4

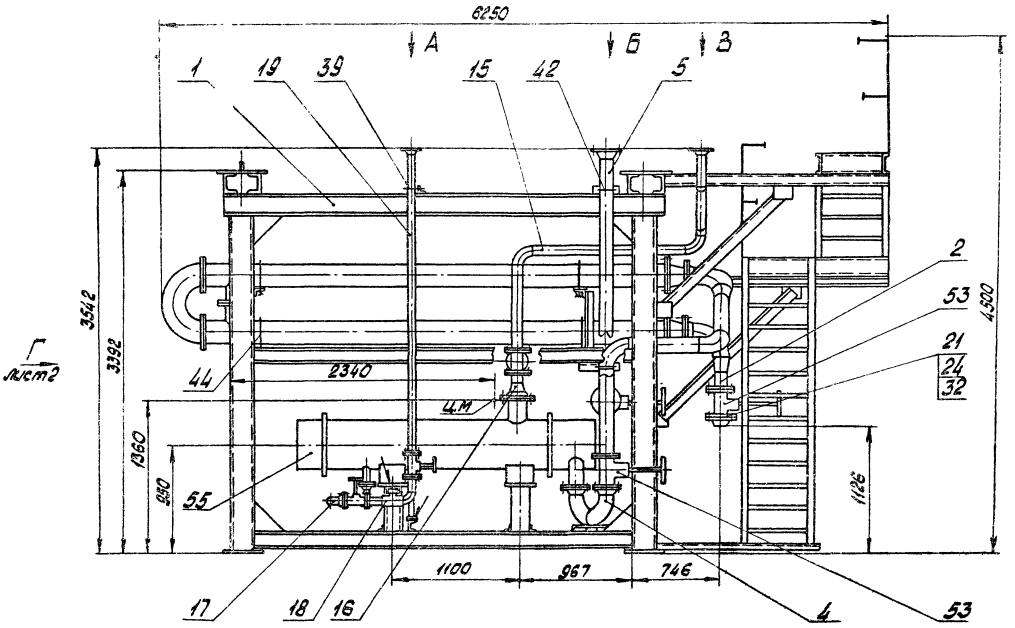

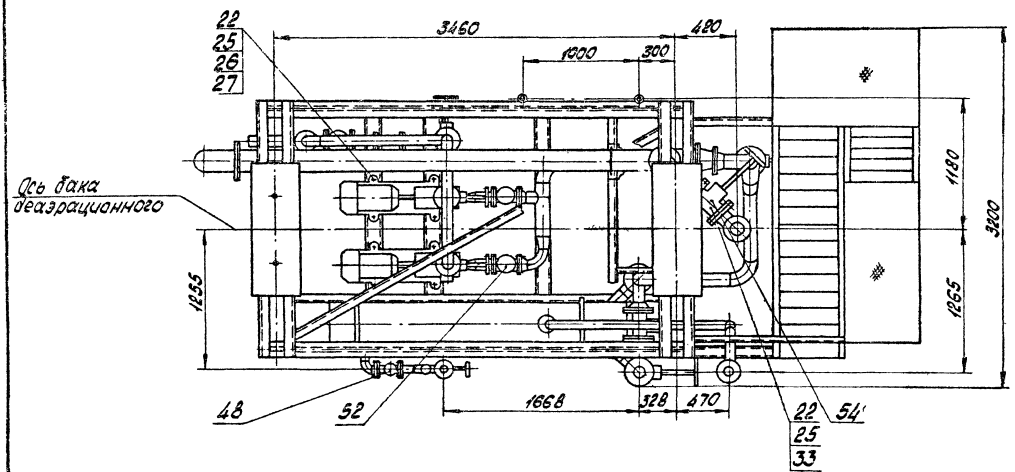

Вид А
М1:5

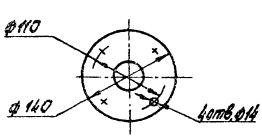

Вид Б
М1:5

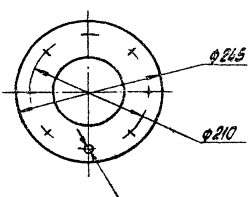

Вид В

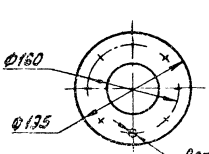

1. Размеры для справок
2. Сварные швы по ГОСТ 5264-80

Изм.	Лист	№ докум.	Подпись	Дата	БК 9.4.1.01.00.000 СБ		
Разраб.		Кузьмина			Блок нижний	Лит.	Масса	Масштаб
Пров.		Брагило					5170	1:25
Н.контр.						Лист 1	Листов 2	
Н.контр.		Брагило				ЛАТГИПРОПРОМ		

Инв.№ подл. | Подпись и дата | Взам.инв.№ | Инв.№ дубл. | Подпись и дата

Вид Г лист 1

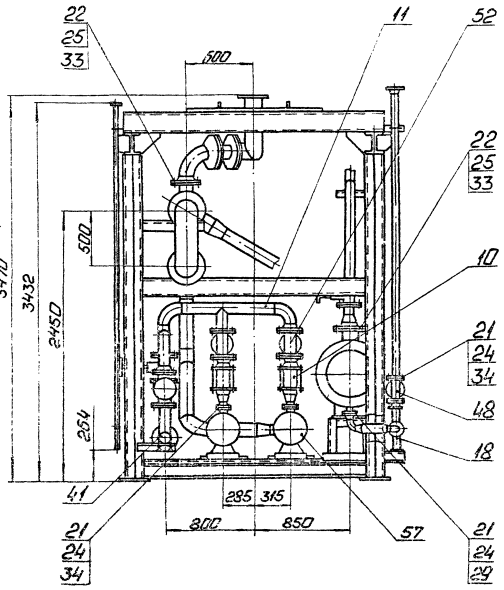

Вид Д лист 1

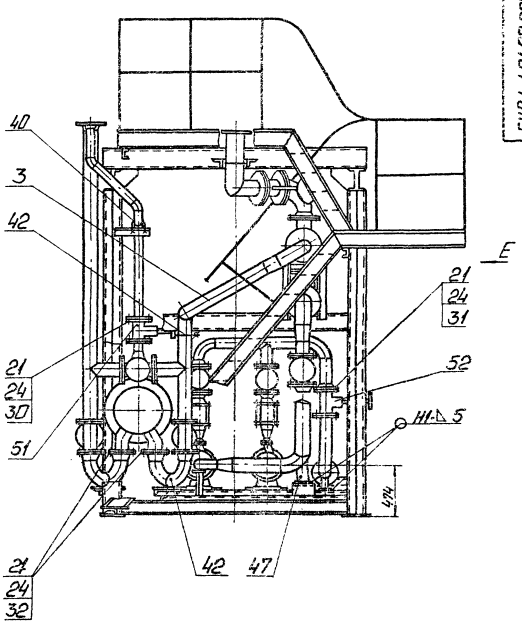

Вид Е

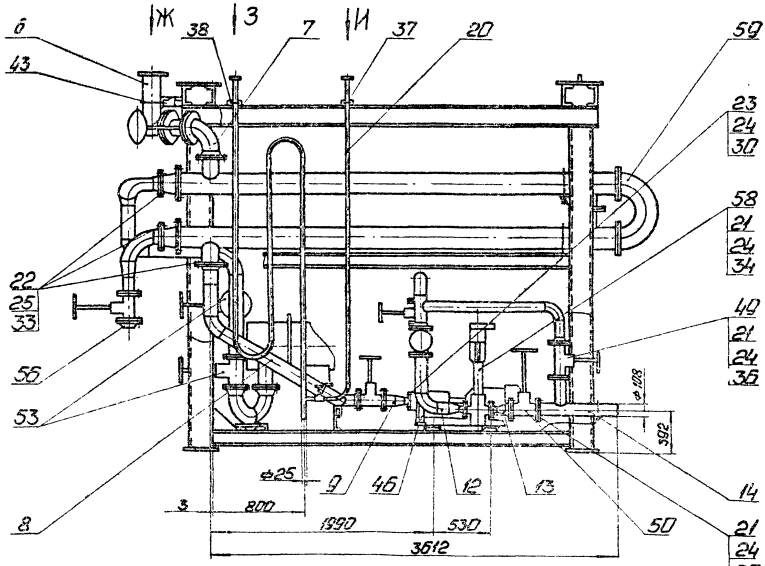

Вид Ж
М1:5

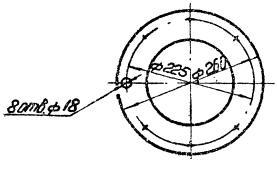

Вид З
М1:5

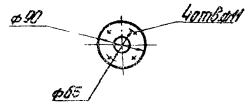

Вид И
М1:5

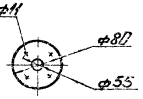

Серия 5.903-15 Выпуск 9-4 ч.1

Формат	Зона	Поз.	Обозначение	Наименование	Кол.	Примечание
				Опоры ОСТ 34-42-622-84		
		45		57-01	1	
		46		108-04	1	
		47		133-05	1	
		48		Вентиль 15кч19п1 Ду50		
				Ру16 ГОСТ 18162-72	2	
		49		Вентиль 15кч16п1 Ду80		
				Ру25 ГОСТ 18163-72	1	
		50		Задвижка 30с41 нж		
				Ду100, Ру16 ГОСТ 10194-78	1	
				Задвижки 30ч6 бр Ру10		
				ГОСТ 8437-75		
		51		Ду 80	1	
		52		Ду 100	5	
		53		Ду 125	4	
		54		Ду 150	1	
		55		Подогреватель пароводяной		
				ПП2-11-2-II		
				ОСТ 108.271.105-76	1	
		56		Фланец 1-125-10 Ст20		
				ГОСТ 12821-80	1	
		57		Насос К80-50-200а-СД-УХЛ4		
				ГОСТ 27.003-85		
				Прочие изделия		
		58		Клапан регулирующий		
				254940нж Ду50, Ру16		
				ТУ26-07-296-82	1	
		59		Подогреватель водоводяной		
				12-219х4000-Р-2		
				ТУ 400-28-429-82Е	1	

Инв. № подл. | Подпись и дата | Взам. инв. № | Инв. № дубл. | Подпись и дата

Изм. | Лист | № докум. | Подпись | Дата

БК 9.4.1.01.00.000 Лист 3

Копировал: Формат А4

Формат	Зона	Поз.	Обозначение	Наименование	Кол.	Примечание
				Стандартные изделия		
		16		Болты ГОСТ 7798-70		
				М12х30.46	4	
		17		Гайки ГОСТ 5915-70		
				М12.5	4	
		18		Шайба ГОСТ 11371-78		
				12.02	4	

Инв. № подл. | Подпись и дата | Взам. инв. № | Инв. № дубл. | Подпись и дата

Изм. | Лист | № докум. | Подпись | Дата

БК 9.4.1.01.01.000 Лист 3

Копировал: Формат А4

Формат	Зона	Поз.	Обозначение	Наименование	Кол.	Примечание
				Документация		
А2			БК 9.4.1.01.01.000 СБ	Сборочный чертеж		
				Сборочные единицы		
А4		1	БК 9.4.1.01.01.100	Лестница	1	
А4		2	БК 9.4.1.01.01.200	Лестница	1	
А4		3	БК 9.4.1.01.01.300	Рама	1	
				Детали		
БЧ		4	БК 9.4.1.01.01.001	Балка		
				Швеллер 10 ГОСТ 8240-72 / ВСт3сп3-I ГОСТ 535-79		
				L=2137±2,2	1	20,36кг
БЧ		5	БК 9.4.1.01.01.002	Балка		
				Швеллер 10 ГОСТ 8240-72 / ВСт3сп3-I ГОСТ 535-79		
				L=2430±2,2	1	20,86кг
БЧ		6	БК 9.4.1.01.01.003	Косынка		
				Лист 5 ГОСТ 19903-74 / ВСт3кп2 ГОСТ 14637-79	1	0,84кг
БЧ		7	БК 9.4.1.01.01.004	Пластина		
				Лист 5 ГОСТ 19903-74 / ВСт3кп2 ГОСТ 14637-79		
				140±0,5х120±0,5	2	0,66кг

Инв. № подл. | Подпись и дата | Взам. инв. № | Инв. № дубл. | Подпись и дата

Изм.	Лист	№ докум.	Подпись	Дата
Разраб.		Гальперин		
Пров.		Брацило		
Инженер		Брацило		

БК 9.4.1.01.01.000

Рама

Лит. | Лист 1 | Листов 3

ЛАТГИПРОПРОМ

Копировал: Формат А4

Формат	Зона	Поз.	Обозначение	Наименование	Кол.	Примечание
БЧ		8	БК 9.4.1.01.01.005	Пластина		
				Лист 5 ГОСТ 19903-74 / ВСт3кп2 ГОСТ 14637-79		
				120±0,5х120±0,5	2	0,56кг
БЧ		9	БК 9.4.1.01.01.006	Пластина		
				Лист 5 ГОСТ 19903-74 / ВСт3кп2 ГОСТ 14637-79		
				50±0,31х700±1	1	1,37кг
БЧ		10	БК 9.4.1.01.01.007	Полка		
				Уголок 90х90х8-Б ГОСТ 8509-76 / ВСт3сп3-I ГОСТ 535-79		
				L=100±0,435	2	1,1кг
БЧ		11	БК 9.4.1.01.01.008	Раскос		
				Уголок 90х90х8-Б ГОСТ 8509-86 / ВСт3сп3-I ГОСТ 535-79		
				L=1430±1,55	1	15,6кг
БЧ		12	БК 9.4.1.01.01.009	Раскос		
				Уголок 90х90х8-Б ГОСТ 8509-86 / ВСт3сп3-I ГОСТ 535-79		
				L=1540±1,55	1	16,78кг
БЧ		13	БК 9.4.1.01.01.010	Связь		
				Швеллер 10 ГОСТ 8240-72 / ВСт3сп3-I ГОСТ 535-79		
				L=1480±1,55	1	12,7кг
БЧ		14	БК 9.4.1.01.01.011	Вкладыш		
				Труба 25х28 ГОСТ 5262-75		
				L=40±0,31	1	0,22кг
БЧ		15	БК 9.4.1.01.01.012	Вкладыш		
				Труба 14х2 ГОСТ 8734-75 / В20 ГОСТ 8733-74		
				L=30±0,31	1	0,04кг

Инв. № подл. | Подпись и дата | Взам. инв. № | Инв. № дубл. | Подпись и дата

Изм. | Лист | № докум. | Подпись | Дата

БК 9.4.1.01.01.000 Лист 2

Копировал: Зол 24051-79 12 Формат А4

Выпуск 9-4 4.1

Серия 5.903-15

БК 9.4.1.01.01.000СБ

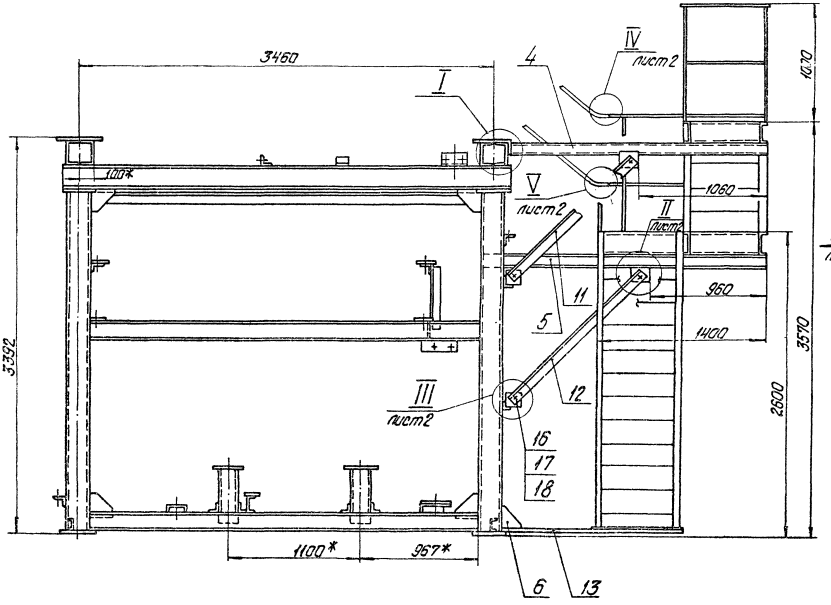

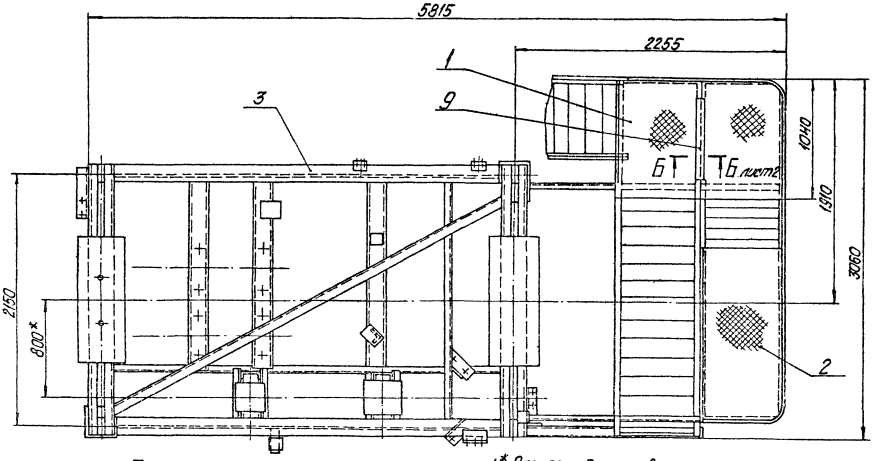

I
М1:10

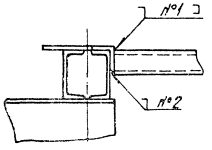

1.* Размеры для справок.
2. H14; h14; $\pm\frac{IT14}{2}$.
3. Обработка поверхностей реза деталей БЧ $\overset{25}{\vee}$.
4. Сварные швы по ГОСТ 5264-80.

Изм.	Лист	№ докум.	Подпись	Дата	БК 9.4.1.01.01.000СБ		
Разраб.	Балбарзде				Рама	Лит.	Масса	Масштаб
Пров.	Брацило						2180	1:20
Т.контр.						Лист 1	Листов 2
Н.контр.	Брацило					ЛАТГИПРОПРОМ	
Утв.							

24051-79 13 Копировал Дубкова Формат А2

Вид А

лист 1

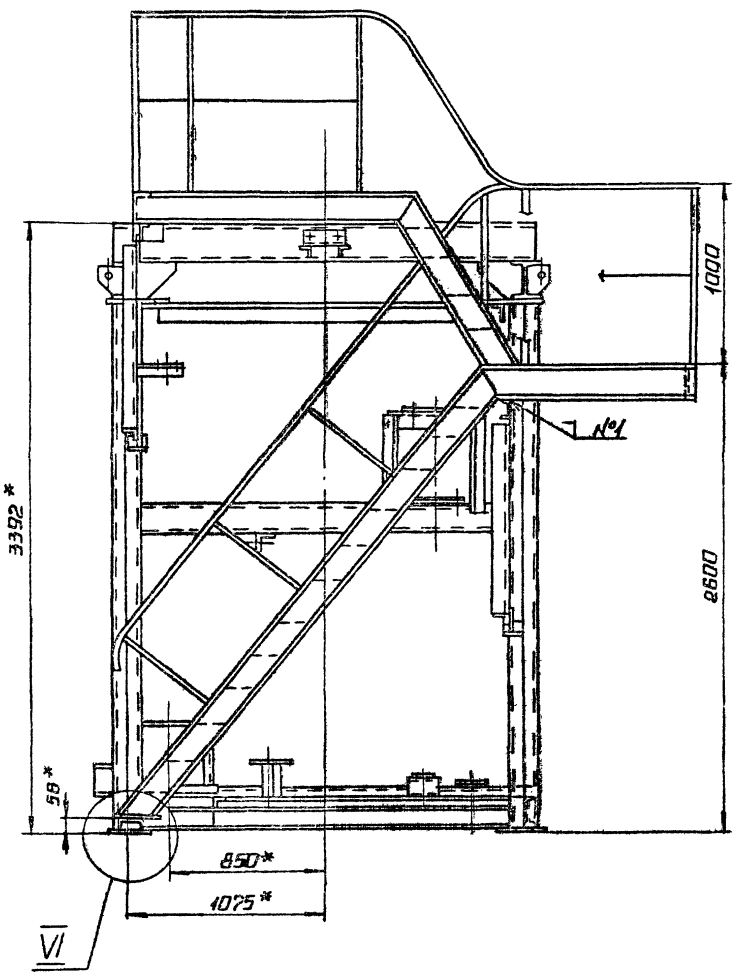

II

лист 1

М1:5

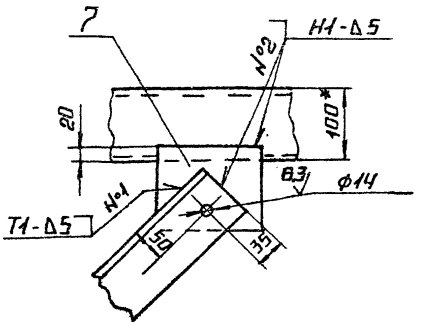

III

лист 1

М1:5

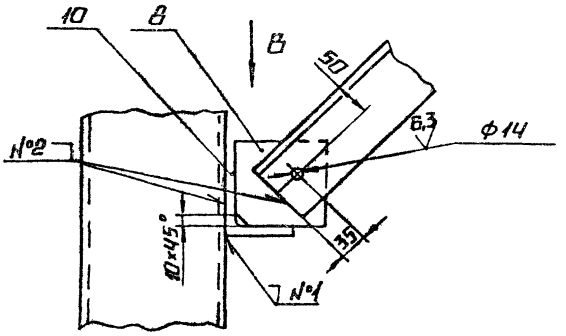

Вид В

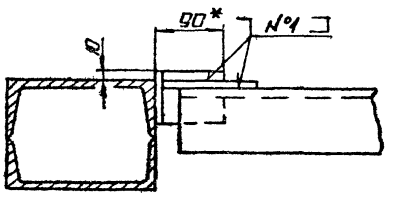

VI

М1:5

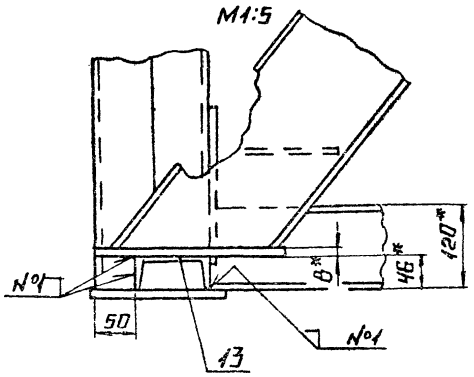

IV

лист 1

М1:2

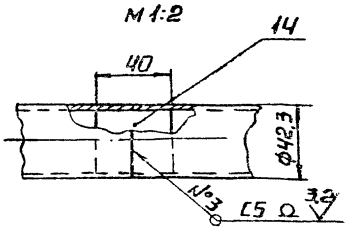

V

лист 1

М1:1

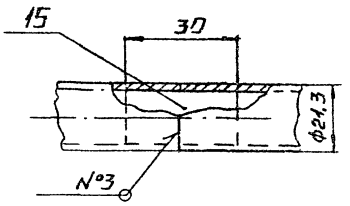

поз. 6

М1:5

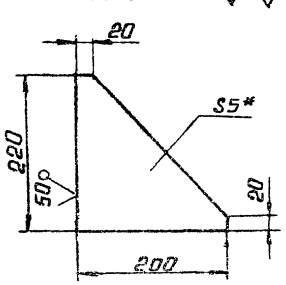

Б-Б

лист 1

М1:5

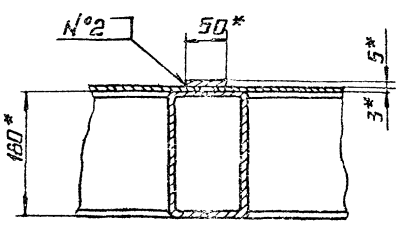

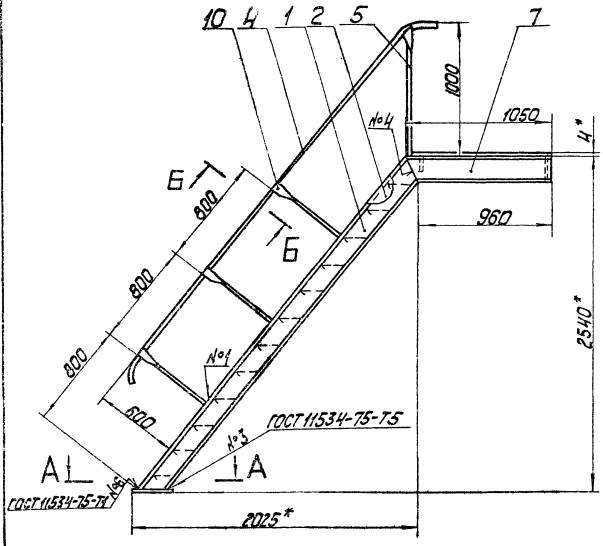

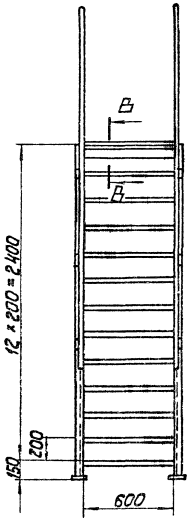

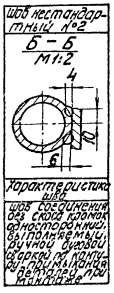

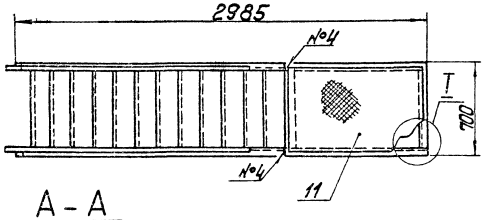

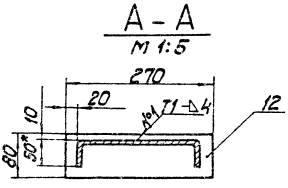

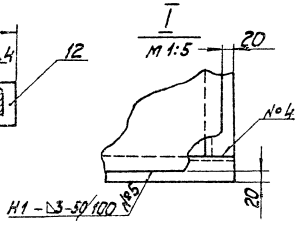

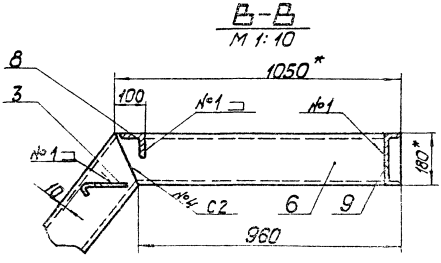

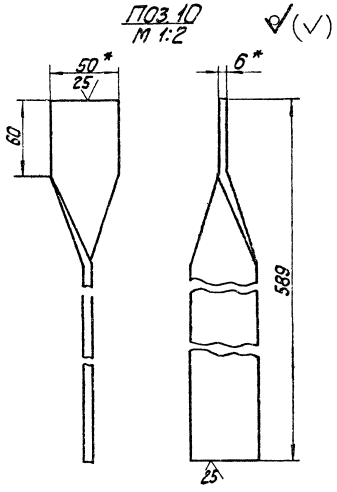

1. * Размеры для справок.
2. Н14; h14; $\pm \frac{IT14}{2}$.
3. Обработка поверхностей реза деталей 6 25/.
4. Сварные швы по ГОСТ 5264-80, кроме мест, указанных особо.

				БК9.4.1.01.01.100 СБ			
Изм.	Лист	№ докум.	Подп.	Дата	Лестница	Лит.	Масса	Масштаб
Разраб.		Балбарзде					194	1:20
Пров.		Брацило				Лист	Листов 1	
Т. контр.						ЛАТГИПРОПРОМ		
Н. контр.		Брацило						
Утв.								

24051-73 15 Копировал Формат А2

Инв. № подл. | Подп. и дата | Взам. инв. № | Инв. № дубл. | Подп. и дата

Серия 5.903-15 Выпуск 9-4 ч.1

БК9.4.1.01.01.102

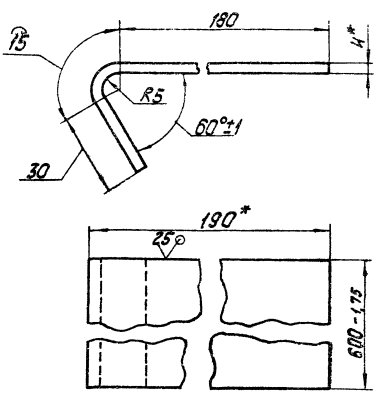

1. * Размеры для справок.
2. $\pm\frac{IT14}{2}$.
3. Длина развертки 225-1,3 мм

Изм.	Лист	№ докум.	Подп.	Дата	Ступень	Лит.	Масса 4,64	Масштаб 1:1
Разраб.		Балбарзде				Лист	Листов 1
Пров.							
Т. контр.							
Н. контр.		Брацило			Лист. ромб. К-ПУ-40 Вст3кп2 ГОСТ 8568-77	ЛАТГИПРОПРОМ	
Утв.							

Копировал — Формат А4

БК9.4.1.01.01.101

БК9.4.1.01.01.101

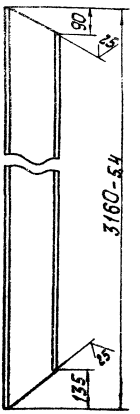

БК9.4.1.01.01.101-01 - зеркальное отражение.
Остальное - см. БК9.4.1.01.01.101
М 1:20



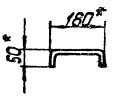

1. * Размеры для справок.
2. $\pm\frac{IT14}{2}$.

Изм.	Лист	№ докум.	Подп.	Дата	Боковина	Лит.	Масса 26,3	Масштаб 1:10
Разраб.		Балбарзде				Лист	Листов 1
Пров.							
Т. контр.							
Н. контр.		Брацило			Швеллер 180х50х4 ГОСТ 8278-83 ВСт3кп2 ГОСТ 11474-78	ЛАТГИПРОПРОМ	
Утв.							

Копировал — Формат А4

БК9.4.1.01.01.103

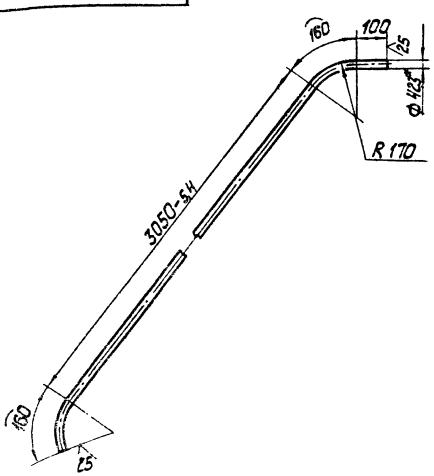

1. * Размер для справок.
2. $\pm\frac{IT14}{2}$.
3. Длина развертки-3470-5,4мм

Изм.	Лист	№ докум.	Подп.	Дата	Поручень	Лит.	Масса 9,47	Масштаб 1:10
Разраб.		Балбарзде				Лист	Листов 1
Пров.							
Т. контр.							
Н. контр.		Брацило			Труба 32х2,8 ГОСТ 3262-75	ЛАТГИПРОПРОМ	
Утв.							

Копировал — Формат А4

БК9.4.1.01.01.104

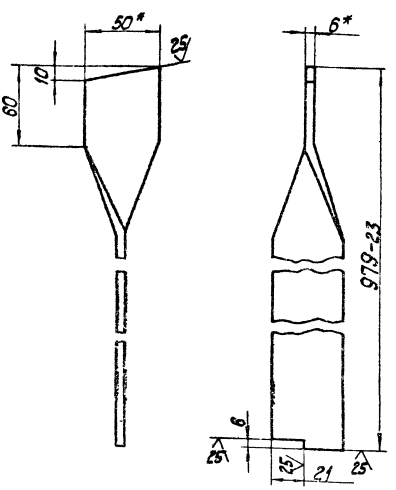

1. * Размеры для справок.
2. $\pm\frac{IT14}{2}$.

Изм.	Лист	№ докум.	Подп.	Дата	Стойка	Лит.	Масса 2,3	Масштаб 1:2
Разраб.		Балбарзде				Лист	Листов 1
Пров.							
Т. контр.							
Н. контр.		Брацило			Полоса 6х50-ГОСТ 103-76 ВСт3кп2 ГОСТ 535-79	ЛАТГИПРОПРОМ	
Утв.							

24051-73 16 Копировал — Формат А4

Выпуск 9-4 ч.1

Серия 5.903-15

Формат	Зона	Поз.	Обозначение	Наименование	Кол.	Примечание
				Документация		
А2			БК9.4.1.01.01.100 СБ	Сборочный чертеж		
				Детали		
А4		1	БК9.4.1.01.01.101	Боковина	1	
		2	-01	Боковина	1	
А4		3	БК9.4.1.01.01.102	Ступень	12	
А4		4	БК9.4.1.01.01.103	Поручень	2	
А4		5	БК9.4.1.01.01.104	Стойка	2	
Б4		6	БК9.4.1.01.01.105	Балка	2	
				Швеллер 180×50×4 ГОСТ 8278-83 / ВСт3кп2 ГОСТ 11474-78		
				L=1050-2,6	1	8,74кг
Б4		7	БК9.4.1.01.01.106	Швеллер 180×50×4 ГОСТ 8278-83 / ВСт3кп2 ГОСТ 11474-78	1	8,74кг
Б4		8	БК9.4.1.01.01.107	Связь		
				Уголок 90×90×8-Б-ГОСТ 8509-86 / ВСт3пс3-I-ГОСТ 535-79		
				L=600-1,75	1	6,54кг
Б4		9	БК9.4.1.01.01.108	Связь		
				Швеллер 180×50×4 ГОСТ 8278-83 / ВСт3кп2 ГОСТ 535-79		
				L=600-1,75	1	5,0кг
Б4		10	БК9.4.1.01.01.109	Стойка		
				Полоса 6×50-ГОСТ 103-76 / ВСт3кп2 ГОСТ 535-79	6	1,38кг

БК9.4.1.01.01.100

Изм.	Лист	№ докум.	Подп.	Дата
Разраб.		Балбарзде		
Пров.		Брацило		
Н. контр.		Брацило		
Утв.				

Лестница

Лит. | Лист 1 | Листов 2

ЛАТГИПРОПРОМ

Инв. № подл. | Подп. и дата | Взам. инв. № | Инв. № дубл. | Подп. и дата

Копировал [illegible] — Формат А4

Формат	Зона	Поз.	Обозначение	Наименование	Кол.	Примечание
Б4		11	БК9.4.1.01.01.110	Настил		
				Лист ромб. К-ПУ-4,0		
				ВСт3кп2 ГОСТ 8568-77		
				920-2,3 × 660-2,0	1	20,9кг
Б4		12	БК9.4.1.01.01.111	Основание		
				Лист 10 ГОСТ 19903-74 / ВСт3кп2 ГОСТ 14637-79	2	1,7кг

БК9.4.1.01.01.100 — Лист 2

Изм. | Лист | № докум. | Подп. | Дата

Копировал [illegible] — Формат А4

Формат	Зона	Поз.	Обозначение	Наименование	Кол.	Примечание
				Документация		
А2			БК9.4.1.01.01.200 СБ	Сборочный чертеж		
				Детали		
А4		1	БК9.4.1.01.01.201	Балка	1	
		2	БК9.4.1.01.01.201-01	Балка	1	
А4		3	БК9.4.1.01.01.202	Балка	1	
		4	БК9.4.1.01.01.202-01	Балка	1	
А4		5	БК9.4.1.01.01.203	Леер	2	
А4		6	БК9.4.1.01.01.204	Поручень	2	
А4		7	БК9.4.1.01.01.205	Поручень	2	
А4		8	БК9.4.1.01.01.206	Стойка	5	
А4		9	БК9.4.1.01.01.102	Ступень	5	
Б4		10	БК9.4.1.01.01.207	Боковина		
				Швеллер 180×50×4 ГОСТ 8278-83 / ВСт3кп2 ГОСТ 11474-78	1	10,22кг
Б4		11	БК9.4.1.01.01.208	Связь		
				Швеллер 180×50×4 ГОСТ 8278-83 / ВСт3кп2 ГОСТ 11474-78		
				L=600-1,75	3	5,0кг
Б4		12	БК9.4.1.01.01.209	Связь		
				Уголок 90×90×8-Б-ГОСТ 8509-86 / ВСт3сп3-I-ГОСТ 535-79		
				L=600-1,75	1	6,54кг

БК9.4.1.01.01.200

Изм.	Лист	№ докум.	Подп.	Дата
Разраб.		Бульбарзде		
Пров.		Брацило		
Н. контр.		Брацило		
Утв.				

Лестница

Лит. | Лист 1 | Листов 2

ЛАТГИПРОПРОМ

Копировал [illegible] — Формат А4

Формат	Зона	Поз.	Обозначение	Наименование	Кол.	Примечание
Б4		13	БК9.4.1.01.01.210	Настил		
				Лист ромб. К-ПУ-4,0		
				ВСт3кп2 ГОСТ 8568-77		
				1555-3,1 × 660-2,0	1	35,3кг
Б4		14	БК9.4.1.01.01.211	Настил		
				Лист ромб. К-ПУ-4,0		
				ВСт3кп2 ГОСТ 8568-77		
				825-2,3 × 660-2,0	1	18,75кг
Б4		15	БК9.4.1.01.01.212	Вкладыш		
				Труба 25×28 ГОСТ 3262-75		
				L=40-0,62	2	0,022кг
Б4		16	БК9.4.1.01.01.213	Вкладыш		
				Труба 14×2 ГОСТ 8734-75 / В20 ГОСТ 8733-74		
				L=30-0,62	2	0,04кг
Б4		17	БК9.4.1.01.01.214	Боковина		
				Швеллер 180×50×4 ГОСТ 8278-83 / ВСт3кп2 ГОСТ 11474-78	1	10,22кг

БК9.4.1.01.01.200 — Лист 2

Изм. | Лист | № докум. | Подп. | Дата

Копировал [illegible] — Формат А4

24051-79 17

БК9.4.1.01.01.200СБ

Серия 5.903-15 Выпуск 9-4 ч.1

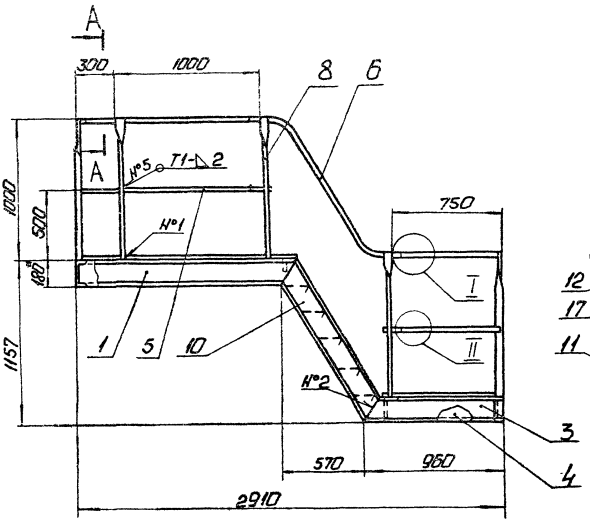

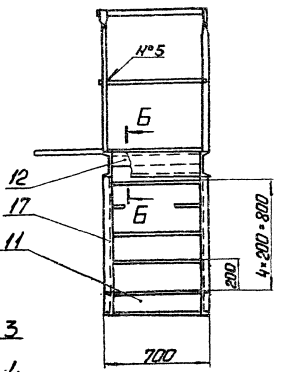

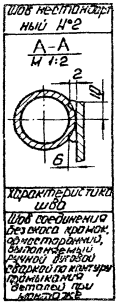

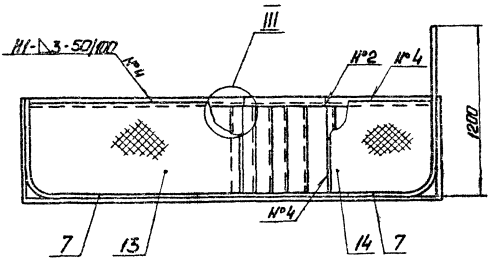

Б-Б
М 1:10

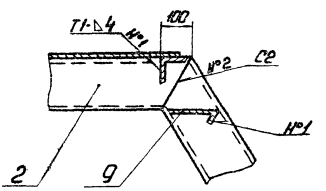

I
М 1:2

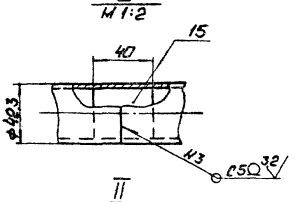

III
М 1:5

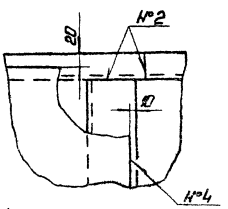

II
М 1:1

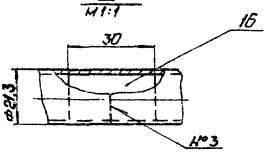

Поз. 10
М 1:10

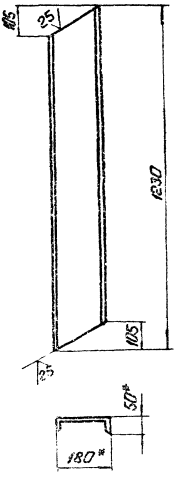

Поз. 17
М 1:20

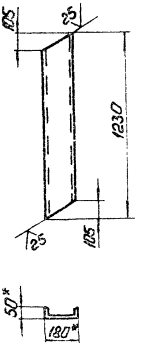

1. * Размеры для справок.
2. Н14; h14 ± $\frac{IT14}{2}$.
3. Обработка поверхностей реза деталей 25/.
4. Сварные швы по ГОСТ 5264-80, шов №3 по ГОСТ 16037-80.

Изм.	Лист	№ докум.	Подп.	Дата	БК9.4.1.01.01.200 СБ			
Разраб.		Балдарзде			Лестница	Лит.	Масса	Масштаб
Пров.		Брашло					192,5	1:20
Т.контр.						Лист	Листов 1	
Н.контр.		Брашло				ЛАТГИПРОПРОМ		
Утв.								

Копировал: 24051-79 18 Формат А2

Инв. № подл. | Подп. и дата | Взам. инв. № | Инв. № дубл. | Подп. и дата

Серия 5.903-15 Выпуск 9-4.4.1

БК9.4.1.01.01.201

БК9.4.1.01.01.201

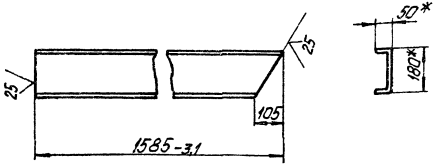

БК9.4.1.01.01.201-01 - зеркальное отражение
Остальное-см. БК9.4.1.01.01.201
М1:2,5

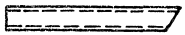

1.* Размеры для справок.
2. $\pm\frac{IT14}{2}$.

БК9.4.1.01.01.201						
Изм. Лист	№ докум.	Подпись	Дата	Балка	Лит.	Масса 13,15	Масштаб 1:10
Разраб.	Балбарзде					
Пров.					Лист	Листов 1
Т.контр.						
Н.контр.	Брацило			Швеллер 180х50х4 ГОСТ 8278-83 ВСт3кп2 ГОСТ 11474-78	ЛАТГИПРОПРОМ	
Утв.						

Копировал Дубкова Формат А4

БК9.4.1.01.01.202

БК9.4.1.01.01.202

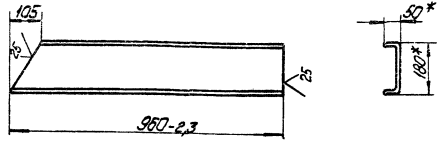

БК9.4.1.01.01.202-01 - зеркальное отражение
Остальное-см. БК9.4.1.01.01.202
М1:2

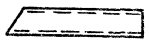

1.* Размеры для справок.
2. $\pm\frac{IT14}{2}$.

БК9.4.1.01.01.202						
Изм. Лист	№ докум.	Подпись	Дата	Балка	Лит.	Масса 7,97	Масштаб 1:10
Разраб.	Балбарзде					
Пров.					Лист	Листов 1
Т.контр.						
Н.контр.	Брацило			Швеллер 180х50х4 ГОСТ 8278-83 ВСт3кп2 ГОСТ 11474-78	ЛАТГИПРОПРОМ	
Утв.						

Копировал Дубкова Формат А4

БК9.4.1.01.01.203

БК9.4.1.01.01.203

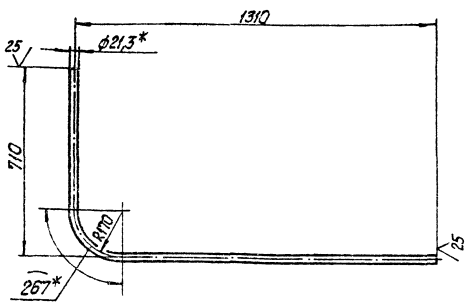

1.* Размеры для справок.
2. $\pm\frac{IT14}{2}$.
3. Длина развертки -1680-1,85 мм.

БК9.4.1.01.01.203						
Изм. Лист	№ докум.	Подпись	Дата	Леер	Лит.	Масса 1,95	Масштаб 1:10
Разраб.	Балбарзде					
Пров.					Лист	Листов 1
Т.контр.						
Н.контр.	Брацило			Труба 15х2,5 ГОСТ 3262-75	ЛАТГИПРОПРОМ	
Утв.						

Копировал Дубкова Формат А4

БК9.4.1.01.01.204

БК9.4.1.01.01.204

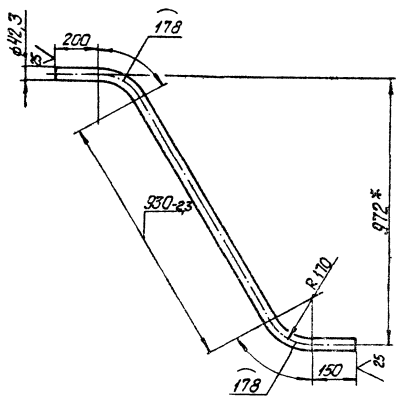

1.* Размеры для справок.
2. $\pm\frac{IT14}{2}$.
3. Длина развертки - 1636 ±1,85 мм

БК9.4.1.01.01.204						
Изм. Лист	№ докум.	Подпись	Дата	Поручень	Лит.	Масса 4,35	Масштаб 1:10
Разраб.	Балбарзде					
Пров.					Лист	Листов 1
Т.контр.						
Н.контр.	Брацило			Труба 32х2,8 ГОСТ 3262-75	ЛАТГИПРОПРОМ	
Утв.						

24051-13 13 Копировал Дубкова Формат А4

Инв. № подл. | Подпись и дата | Взам. инв. № | Инв. № дубл. | Подпись и дата

БК9.4.1.01.01.206

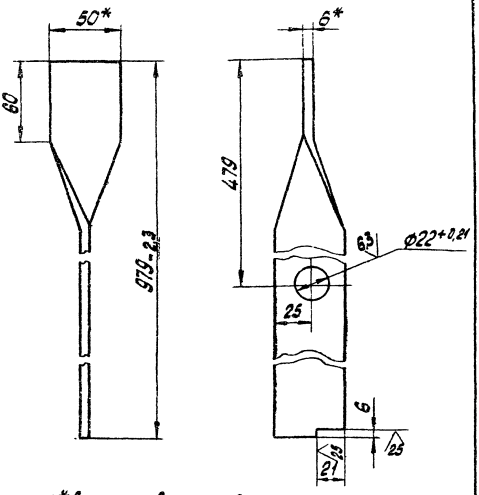

1.* Размеры для справок.
2. ± IT14/2.

Изм.	Лист	№ докум.	Подпись	Дата	
Разраб.		Балабасов			
Пров.					
Т.контр.					
Н.контр.		Брацило			
Утв.					

БК 9.4.1.01.01.206

Стойка

Лит.	Масса	Масштаб
	2,1	1:2
Лист	Листов 1	

ЛАТГИПРОПРОМ

Полоса 6х50 ГОСТ 103-76 ВСт3кп2 ГОСТ 535-79

Копировал: Формат А4

БК9.4.1.01.01.205

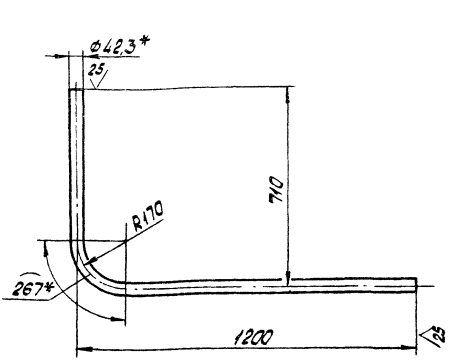

1.* Размеры для справок.
2. ± IT14/2.
3. Длина развёртки - 1570-3,1 мм

Изм.	Лист	№ докум.	Подпись	Дата	
Разраб.		Балабасов			
Пров.					
Т.контр.					
Н.контр.		Брацило			
Утв.					

БК 9.4.1.01.01.205

Поручень

Лит.	Масса	Масштаб
	4,28	1:10
Лист	Листов 1	

ЛАТГИПРОПРОМ

Труба 32х2,8 ГОСТ 3262-75

Копировал: Формат А4

Формат	Зона	Поз.	Обозначение	Наименование	Кол.	Примечание
				Документация		
А2			БК 9.4.1.01.01.300 СБ	Сборочный чертёж		
				Детали		
А4		1	БК 9.4.1.01.01.301	Петля	4	
А4		2	БК 9.4.1.01.01.302	Связь	1	
БЧ		3	БК 9.4.1.01.01.303	Балка		
				Двутавр 20Ш1-ГОСТ 26020-83 ВСт3пс6-1 ГОСТ 380-71		
				L = 3670 - 5,0	2	112,3 кг
БЧ		4	БК9.4.1.01.01.304	Косынка		
				Лист 5 ГОСТ 19903-74 ВСт3кп2 ГОСТ 14637-79	6	0,91 кг
БЧ		5	БК 9.4.1.01.01.305	Косынка		
				Лист 5 ГОСТ 19903-74 ВСт3кп2 ГОСТ 14637-79	4	1,14 кг
БЧ		6	БК 9.4.1.01.01.306	Косынка		
				Лист 5 ГОСТ 19903-74 ВСт3кп2 ГОСТ 14637-79	2	0,14 кг
БЧ		7	БК 9.4.1.01.01.307	Косынка		
				Лист 5 ГОСТ 19903-74 ВСт3кп2 ГОСТ 14637-79	4	1,3 кг
БЧ		8	БК 9.4.1.01.01.308	Накладка		
				Лист 10 ГОСТ 19903-74 ВСт3кп2 ГОСТ 14637-79	2	5,25 кг

Изм.	Лист	№ докум.	Подпись	Дата	
Разраб.		Балабасов			
Пров.					
Т.контр.					
Н.контр.		Брацило			
Утв.					

БК 9.4.1.01.01.300

Рама

Лит.	Лист	Листов
	1	6

ЛАТГИПРОПРОМ

Копировал: Формат А4

Формат	Зона	Поз.	Обозначение	Наименование	Кол.	Примечание
БЧ		9	БК 9.4.1.01.01.309	Накладка		
				Лист 10 ГОСТ 19903-74 ВСт3кп2 ГОСТ 14637-79	2	6,9 кг
БЧ		10	БК 9.4.1.01.01.310	Накладка		
				Лист 10 ГОСТ 19903-74 ВСт3кп2 ГОСТ 14637-79		
				400-1,4 х 1200-2,6	2	37,68 кг
БЧ		11	БК 9.4.1.01.01.311	Накладка		
				Лист 8 ГОСТ 19903-74 ВСт3кп2 ГОСТ 14637-79		
				300-1,3 х 300-1,3	1	5,65 кг
БЧ		12	БК 9.4.1.01.01.312	Накладка		
				Лист 8 ГОСТ 19903-74 ВСт3кп2 ГОСТ 14637-79		
				250-1,15 х 250-1,15	1	3,92 кг
БЧ		13	БК 9.4.1.01.01.313	Накладка		
				Лист 5 ГОСТ 19903-74 ВСт3кп2 ГОСТ 14637-79		
				150-1,0 х 322-1,4	4	1,88 кг
БЧ		14	БК 9.4.1.01.01.314	Накладка		
				Лист 8 ГОСТ 19903-74 ВСт3кп2 ГОСТ 14637-79		
				100-0,87 х 220-1,15	2	1,38 кг
БЧ		15	БК 9.4.1.01.01.315	Накладка		
				Лист 6 ГОСТ 19903-74 ВСт3кп2 ГОСТ 14637-79		
				120-1,0 х 140-1,0	1	0,69 кг
БЧ		16	БК 9.4.1.01.01.316	Накладка		
				Лист 5 ГОСТ 19903-74 ВСт3кп2 ГОСТ 14637-79		
				120-1,0 х 160-1,0	1	0,74,5 кг

Изм.	Лист	№ докум.	Подпись	Дата	

БК 9.4.1.01.01.300

Лист 2

Копировал: Инв. № 24051-79 20 Формат А4

Формат	Зона	Поз.	Обозначение	Наименование	Кол.	Примечание
		17	БК9.4.1.01.01.317	основание		
				лист 10 ГОСТ 19903-74 / Вст3кп2 ГОСТ 14637-79		
				200-1,15×250-1,15	4	3,93 кг
		18	БК9.4.1.01.01.318	опора		
				уголок 50×50×5-Б ГОСТ 8509-86 / Вст3сп3-I ГОСТ 535-79		
				L=210-1,15	1	0,79 кг
		19	БК9.4.1.01.01.319	опора		
				уголок 50×50×5-Б ГОСТ 8509-86 / Вст3сп3-I ГОСТ 535-79		
				L=300-1,3	1	1,13 кг
		20	БК9.4.1.01.01.320	опора		
				уголок 50×50×5-Б ГОСТ 8509-86 / Вст3сп3-I ГОСТ 535-79		
				L=100-0,87	1	0,38 кг
		21	БК9.4.1.01.01.321	опора		
				уголок 50×50×5-Б ГОСТ 8509-86 / Вст3сп3-I ГОСТ 535-79		
				L=100-0,87	1	0,38 кг
		22	БК9.4.1.01.01.322	опора		
				уголок 70×70×5-Б ГОСТ 8509-86 / Вст3сп3-I ГОСТ 535-79		
				L=240-1,15	2	1,29 кг
		23	БК9.4.1.01.01.323	опора		
				уголок 70×70×5-Б ГОСТ 8509-86 / Вст3сп3-I ГОСТ 535-79		
				L=439-1,55	1	2,36 кг
		24	БК9.4.1.01.01.324	опора		
				уголок 90×90×8-Б ГОСТ 8509-86 / Вст3сп3-I ГОСТ 535-79		
				L=220-1,15	1	2,4 кг

Инв.№ подл. | Подпись и дата | Взам.инв.№ | Инв.№ дубл. | Подпись и дата

Изм. Лист № докум. Подп. Дата — БК9.4.1.01.01.300 — Лист 3

Копировал Формат А4

Формат	Зона	Поз.	Обозначение	Наименование	Кол.	Примечание
		25	БК9.4.1.01.01.325	опора		
				уголок 90×90×8-Б ГОСТ 8509-86 / Вст3сп3-I ГОСТ 535-79		
				L=330-1,4	1	3,6 кг
		26	БК9.4.1.01.01.326	опора		
				уголок 90×90×8-Б ГОСТ 8509-86 / Вст3сп3-I ГОСТ 535-79		
				L=620-1,75	1	6,78 кг
		27	БК9.4.1.01.01.327	опора		
				уголок 90×90×8-Б ГОСТ 8509-86 / Вст3сп3-I ГОСТ 535-79		
				L=520-1,75	1	5,67 кг
		28	БК9.4.1.01.01.328	опора		
				уголок 90×90×8-Б ГОСТ 8509-86 / Вст3сп3-I ГОСТ 535-79		
				L=150-1,0	1	1,63 кг
		29	БК9.4.1.01.01.329	опора		
				уголок 90×90×8-Б ГОСТ 8509-86 / Вст3сп3-I ГОСТ 535-79		
				L=350-1,4	1	3,82 кг
		30	БК9.4.1.01.01.330	опора		
				швеллер 12 ГОСТ 8240-72 / Вст3сп3-I ГОСТ 535-79		
				L=160-1,0	1	1,68 кг
		31	БК9.4.1.01.01.331	опора		
				швеллер 16 ГОСТ 8240-72 / Вст3сп3-I ГОСТ 535-79	2	6,2 кг
		32	БК9.4.1.01.01.332	опора		
				швеллер 18 ГОСТ 8240-72 / Вст3сп3-I ГОСТ 535-79		
				L=230-1,15	1	3,75 кг

Инв.№ подл. | Подпись и дата | Взам.инв.№ | Инв.№ дубл. | Подпись и дата

Изм. Лист № докум. Подп. Дата — БК9.4.1.01.01.300 — Лист 4

Копировал Формат А4

Формат	Зона	Поз.	Обозначение	Наименование	Кол.	Примечание
		33	БК9.4.1.01.01.333	полка		
				уголок 50×50×5-Б ГОСТ 8509-86 / Вст3сп3-I ГОСТ 535-79		
				L=230-1,15	2	0,87 кг
		34	БК9.4.1.01.01.334	опора		
				швеллер 16 ГОСТ 8240-72 / Вст3сп3-I ГОСТ 535-79		
				L=2216-4,4	2	33,47 кг
		35	БК9.4.1.01.01.335	опора		
				уголок 70×70×5-Б ГОСТ 8509-86 / Вст3сп3-I ГОСТ 535-79		
				L=335-1,4	1	1,8 кг
		36	БК9.4.1.01.01.336	связь		
				уголок 50×50×5-Б ГОСТ 8509-86 / Вст3сп3-I ГОСТ 535-79		
				L=510-1,75	4	1,92 кг
		37	БК9.4.1.01.01.337	связь		
				уголок 90×90×8-Б ГОСТ 8509-86 / Вст3сп3-I ГОСТ 535-79		
				L=3980-5,0	1	43,4 кг
		38	БК9.4.1.01.01.338	связь		
				швеллер 20 ГОСТ 8240-72 / Вст3сп3-I ГОСТ 535-79		
				L=2300-4,4	4	42,32 кг
		39	БК9.4.1.01.01.338	связь		
				швеллер 16 ГОСТ 8240-72 / Вст3сп3-I ГОСТ 535-79		
				L=3260-5,0	4	48,3 кг
		40	БК9.4.1.01.01.340	связь		
				швеллер 16 ГОСТ 8240-70 / Вст3сп3-I ГОСТ 535-79		
				L=3502-5,0	1	49,73 кг

Инв.№ подл. | Подпись и дата | Взам.инв.№ | Инв.№ дубл. | Подпись и дата

Изм. Лист № докум. Подп. Дата — БК9.4.1.01.01.300 — Лист 5

Копировал Формат А4

Формат	Зона	Поз.	Обозначение	Наименование	Кол.	Примечание
		41	БК9.4.1.01.01.341	связь		
				швеллер 16 ГОСТ 8240-72 / Вст3сп3-I ГОСТ 535-79		
				L=1995-3,7	2	28,37 кг
		42	БК9.4.1.01.01.342	связь		
				швеллер 12 ГОСТ 8240-72 / Вст3сп3-I ГОСТ 535-79		
				L=1998-3,7	2	20,78 кг
		43	БК9.4.1.01.01.343	стойка		
				швеллер 20 ГОСТ 8240-72 / Вст3кп3-I ГОСТ 535-79		
				L=2980-5,0	8	54,46 кг
		44	БК9.4.1.01.01.344	стойка		
				швеллер 16 ГОСТ 8240-72 / Вст3кп3-I ГОСТ 535-79		
				L=370-1,4	4	5,25 кг
		45	БК9.4.1.01.01.345	стойка		
				уголок 70×70×5-Б ГОСТ 8509-86 / Вст3кп3-I ГОСТ 535-79		
				L=540-1,75	2	2,9 кг
		46	БК9.4.1.01.01.346	штырь		
				круг 20-В ГОСТ 2590-71 / 20-В ГОСТ 1050-74		
				L=40-0,61	2	0,089 кг

Инв.№ подл. | Подпись и дата | Взам.инв.№ | Инв.№ дубл. | Подпись и дата

Изм. Лист № докум. Подп. Дата — БК9.4.1.01.01.300 — Лист 6

Копировал Формат А4

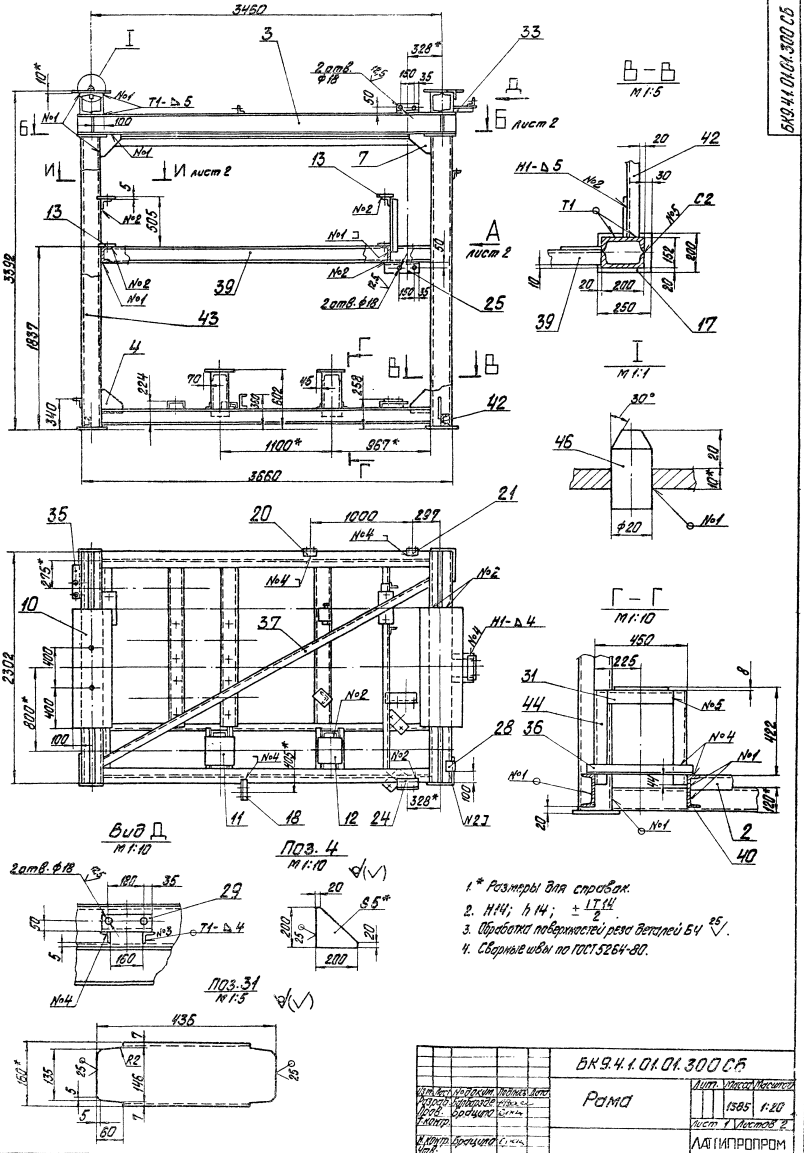

1.* Размеры для справок.
2. Н14; h14; $\pm\frac{IT14}{2}$.
3. Обработка поверхностей резо деталей Б4 25√.
4. Сварные швы по ГОСТ 5264-80.

Изм.	Лист	№ докум.	Подпись	Дата	БК9.4.1.01.01.300 СБ		
Разраб.		Кондратов			Рама	Лит.	Масса	Масштаб
Пров.		Брацило					1585	1:20
Т.контр.						Лист 1	Листов 2	
Н.контр.		Брацило				ЛАТИПРОПРОМ		
Утв.								

24051-79 22 Копировал Формат А2

Вид А лист1

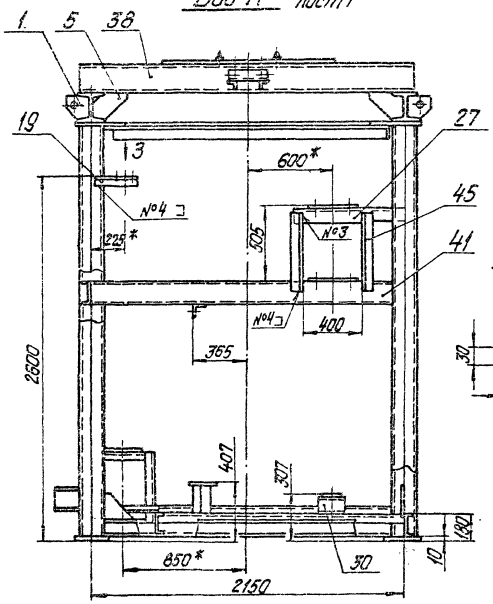

II
М1:10

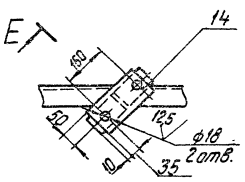

Е-Е повернуто
М1:5

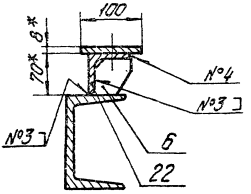

Поз.18
М1:10

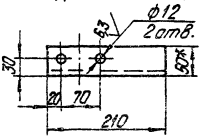

III
М1:10

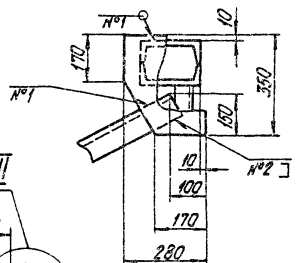

Поз.6
М1:2

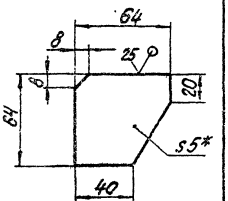

Б-Б лист1

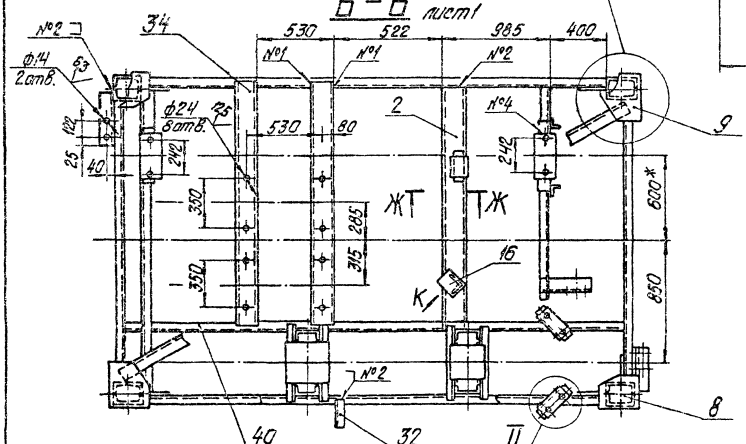

Ж-Ж
М1:10

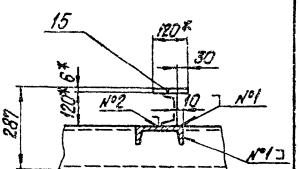

Вид З
М1:10

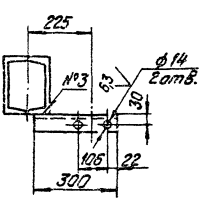

Поз.20
М1:5

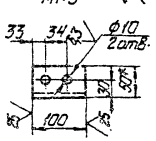

Поз.21
М1:5

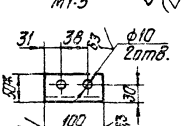

Вид К
М1:10

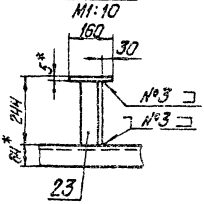

Поз.5
М1:5

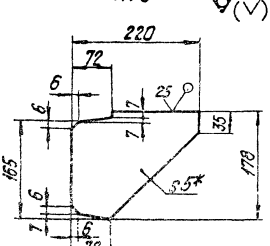

Поз.7
М1:5

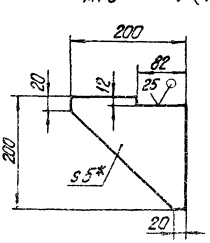

Поз.8
М1:10

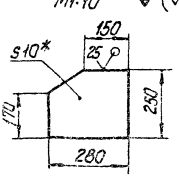

И-И лист1
М1:10

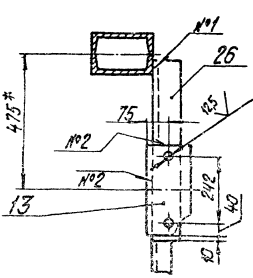

Серия 5.903-15 Выпуск 9-4 ч.1

БК 9.4.1.01.01.301

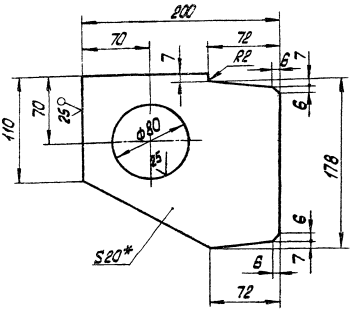

1.* Размеры для справок.
2. H14; h14; ± IT14/2.

Изм.	Лист	№ докум.	Подпись	Дата	БК 9.4.1.01.01.301		
Разраб.		Балодзэ Р			Петля	Лит.	Масса 3,91	Масштаб 1:2,5
Пров.							
Т.контр.						Лист	Листов 1
Н.контр.		Брацило			Лист 20 ГОСТ 19903-74 ВСт3 Кп2 ГОСТ 14637-79	ЛАТГИПРОПРОМ	
Утв.							

Инв. № подл. | Подпись и дата | Взам. инв. № | Инв. № дубл. | Подпись и дата

БК 9.4.1.01.01.302

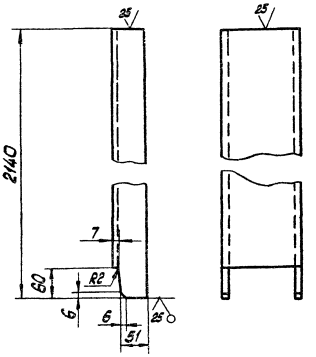

1.* Размеры для справок
2. h14; ± IT14/2.

Изм.	Лист	№ докум.	Подпись	Дата	БК 9.4.1.01.01.302		
Разраб.		Балодзэ Р			Балка	Лит.	Масса 30,4	Масштаб 1:5
Пров.							
Т.контр.						Лист	Листов 1
Н.контр.		Брацило			Швеллер 16 ГОСТ 8240-72 ВСт3сп3-I-ГОСТ 535-79	ЛАТГИПРОПРОМ	
Утв.							

Копировал: Формат А4

БК 9.4.1.01.02.000 СБ

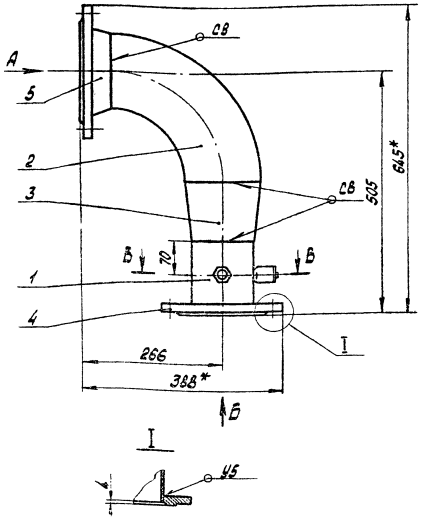

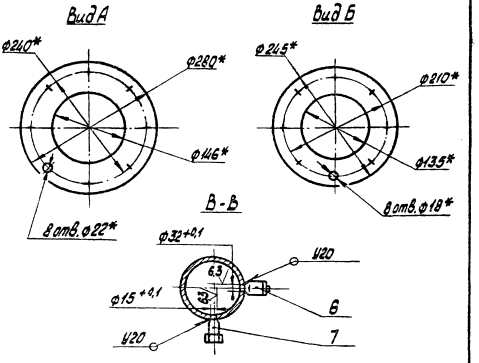

1.* Размеры для справок.
2. ± IT14/2.
3. Обработка поверхностей реза деталей БЧ 25/
4. Сварные швы по ГОСТ 16037-80.

Изм.	Лист	№ докум.	Подпись	Дата	БК 9.4.1.01.02.000 СБ		
Разраб.		Макасъ			Трубопровод	Лит.	Масса 25	Масштаб 1:5
Пров.		Кузьмина					
Т.контр.						Лист	Листов 1
Н.контр.		Брацило				ЛАТГИПРОПРОМ	
Утв.							

Копировал: Лст – 24051-79 24 Формат А3

Выпуск 9-4.4.1

Серия 5.903-15

Формат	Зона	Поз.	Обозначение	Наименование	Кол.	Примечание
				Документация		
А3			БК9.4.1.01.02.000СБ	Сборочный чертеж		
				Детали		
Б4		1	БК9.4.1.01.02.001	Труба		
				Труба 133х3,5 ГОСТ 10704-76 / В20 ГОСТ 10705-80		
				L=146-1,0	1	1,63кг
				Стандартные изделия		
		2		Отвод 90° 159х4,5		
				ГОСТ 17375-83	1	
		3		Переход К159х4,5-133х4,0		
				ГОСТ 17378-83	1	
		4		Фланец 1-125(А)-10		
				Ст20 ГОСТ 12820-80	1	
		5		Фланец 1-150-10		
				Ст20 ГОСТ 12821-80	1	
				Прочие изделия		
		6		Бобышка ЗК4-1-87		
				Установка 7	1	
		7		Установка штуцера		
				М20х1,5-50		
				ЗК4-45-70	1	

Изм.	Лист	№ докум.	Подпись	Дата
Разраб.		Макась		
Пров.		Кузьмина		
Н.контр.		Брацило		
Утв.				

БК9.4.1.01.02.000

Трубопровод

Лит.	Лист	Листов
		1

ЛАТГИПРОПРОМ

Копировал Дубкова Формат А4

Формат	Зона	Поз.	Обозначение	Наименование	Кол.	Примечание
				Документация		
А2			БК9.4.1.01.03.000СБ	Сборочный чертеж		
				Детали		
А1		1	БК9.4.1.01.03.001	Труба	1	
А1		2	БК9.4.1.01.03.002	Труба	1	
Б4		3	БК9.4.1.01.03.003	Труба		
				Труба 133х3,5 ГОСТ 10704-76 / В20 ГОСТ 10705-80		
				L=594-1,75	1	7,3кг
Б4		4	БК9.4.1.01.03.004	Труба		
				Труба 133х3,5 ГОСТ 10704-76 / В20 ГОСТ 10705-80		
				L=650-2	1	6,6кг
				Стандартные изделия		
		5		Отвод 90° 133х4		
				ГОСТ 17375-83	2	
		6		Отвод 90° 159х4,5		
				ГОСТ 17375-83	1	
		7		Переход К159х4,5-133х4		
				ГОСТ 17378-83	1	

Изм.	Лист	№ докум.	Подпись	Дата
Разраб.		Пальмтаг		
Пров.		Кузьмина		
Н.контр.		Брацило		
Утв.				

БК9.4.1.01.03.000

Трубопровод

Лит.	Лист	Листов
	1	2

ЛАТГИПРОПРОМ

Копировал Дубкова Формат А4

Формат	Зона	Поз.	Обозначение	Наименование	Кол.	Примечание
		8		Фланец 1-125(А)-10		
				Ст20 ГОСТ 12820-80	1	
		9		Фланец 1-125-10		
				Ст20 ГОСТ 12821-80	1	
		10		Фланец 1-150-10		
				Ст20 ГОСТ 12821-80	1	
				Прочие изделия		
		11		Бобышка ЗК4-1-87		
				Установка 7	1	
		12		Установка штуцера		
				М20х1,5-50		
				ЗК4-45-70	1	

БК9.4.1.01.03.000

Лист 2

Копировал Дубкова Формат А4

БК9.4.1.01.03.001

√ (√)

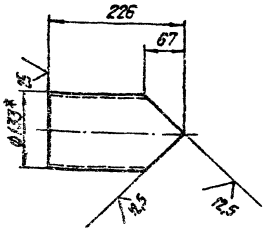

1.* Размеры для справок.

2. h14; $\pm \frac{IT14}{2}$.

Изм.	Лист	№ докум.	Подпись	Дата
Разраб.		Пальмтаг		
Пров.				
Т.контр.				
Н.контр.		Брацило		
Утв.				

БК9.4.1.01.03.001

Труба

Лит.	Масса	Масштаб
	2,5	1,5

Труба 133х3,5 ГОСТ 10704-76 / В20 ГОСТ 10705-80

Лист Листов

ЛАТГИПРОПРОМ

Копировал Дубкова 74051-79 25 Формат А4

БК9.4.1.01.03.000 СБ

Серия 5.903-15 Выпуск 9-4 ч.1

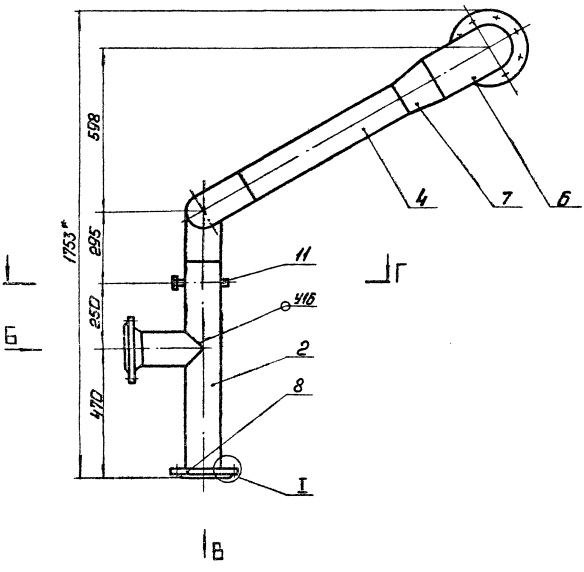

Вид А
М 1:5

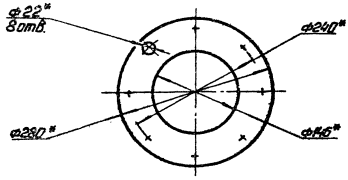

Вид Б
М 1:5

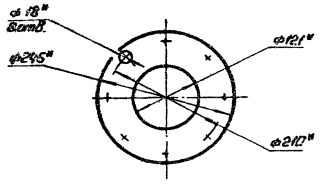

Вид В
М 1:5

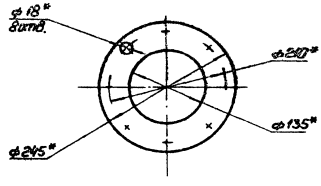

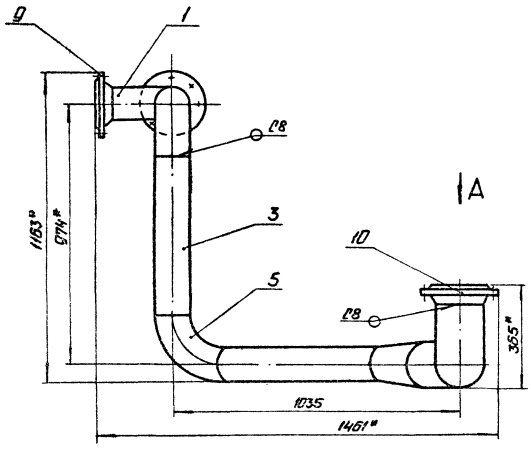

Г - Г
М 1:5

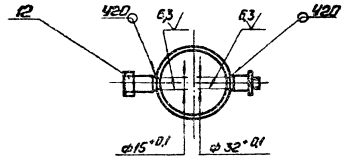

1. * Размеры для справок.
2. $\pm \frac{IT14}{2}$.
3. Обработка поверхностей реза деталей БЧ25/.
4. Сварные швы по ГОСТ 16037-80.

I
М 1:5

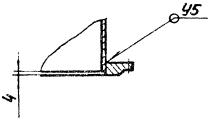

					БК9.4.1.01.03.000 СБ			
Изм.	Лист	№ докум.	Подп.	Дата	Трубопровод	Лит.	Масса	Масштаб
Разраб.		Польмтог					64	1:10
Пров.		Кузьмина				Лист	Листов 1	
Т.контр.						ЛАТГИПРОПРОМ		
Н.контр.		Брашина						
Утв.								

Копировал: СД 24051-79 26 Формат А2

БК 9.4.1.01.03.002

√ (√)

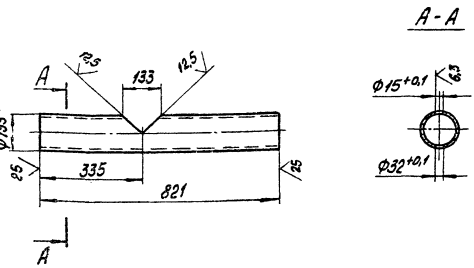

1.* Размер для справок

2. H14; h14; ± JT14/2

Изм.	Лист	№ докум.	Подпись	Дата
Разраб.		Польмитат		
Пров.				
Т.контр.				
Н.контр.		Брацило		
Утв.				

БК 9.4.1.01.03.002

Труба

Лит.	Масса	Масштаб
	9,2	1:5
Лист	Листов 1	

Труба 133×3,5 ГОСТ 10704-76 / В 20 ГОСТ 10705-80

ЛАТГИПРОПРОМ

Копировал

Формат А4

Формат	Зона	Поз.	Обозначение	Наименование	Кол.	Примечание
				Документация		
А3			БК 9.4.1.01.04.000 СБ	Сборочный чертеж		
				Стандартные изделия		
		1		Отвод 90° 133×4		
				ГОСТ 17375-83	2	
		2		Фланец 1-125-10		
				Ст 20 ГОСТ 12821-80	2	

Изм.	Лист	№ докум.	Подпись	Дата
Разраб.		Польмитат		
Пров.		Кузьмина		
Н.контр.		Брацило		
Утв.				

БК 9.4.1.01.04.000

Трубопровод

Лит.	Лист	Листов 1
		1

ЛАТГИПРОПРОМ

Копировал

Формат А4

БК 9.4.1.01.04.000 СБ

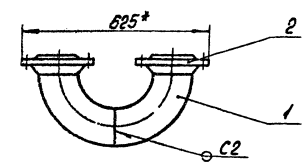

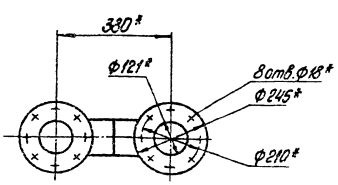

1.* Размеры для справок

2. Сварные швы по ГОСТ 16037-80

Изм.	Лист	№ докум.	Подпись	Дата
Разраб.		Польмитат		
Пров.		Кузьмина		
Н.контр.		Брацило		
Утв.				

БК 9.4.1.01.04.000 СБ

Трубопровод

Лит.	Масса	Масштаб
	22	1:10
Лист	Листов 1	

ЛАТГИПРОПРОМ

Копировал

Формат А4

Формат	Зона	Поз.	Обозначение	Наименование	Кол.	Примечание
				Документация		
А2			БК 9.4.1.01.05.000 СБ	Сборочный чертеж		
				Детали		
А4		1	БК 9.4.1.01.05.001	Труба	1	
А4		2	БК 9.4.1.01.05.002	Труба	1	
				Стандартные изделия		
		3		Фланец 1-125-10		
				Ст 20 ГОСТ 12821-80	2	
		4		Фланец 1-125(А)-10		
				Ст 20 ГОСТ 12820-80	1	
				Прочие изделия		
		5		Бобышка ЗК4-1-27		
				Установка 7	1	
		6		Установка штуцера		
				М 20×1,5-50		
				ЗК4-45-70	1	

Изм.	Лист	№ докум.	Подпись	Дата
Разраб.		Польмитат		
Пров.		Кузьмина		
Н.контр.		Брацило		
Утв.				

БК 9.4.1.01.05.000

Трубопровод

Лит.	Лист	Листов 1
		1

ЛАТГИПРОПРОМ

Копировал 24051-79 27 Формат А4

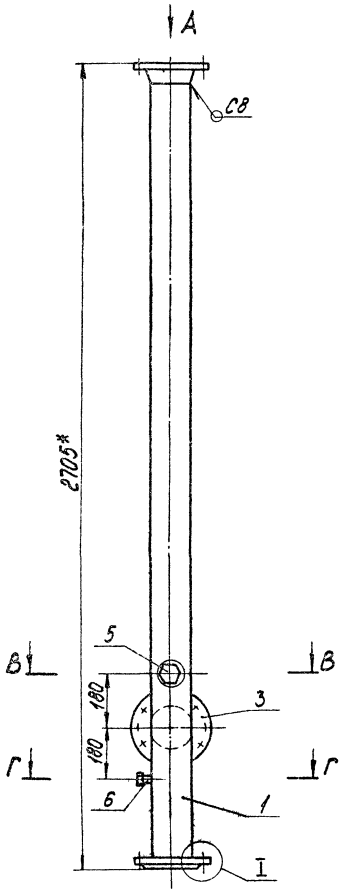

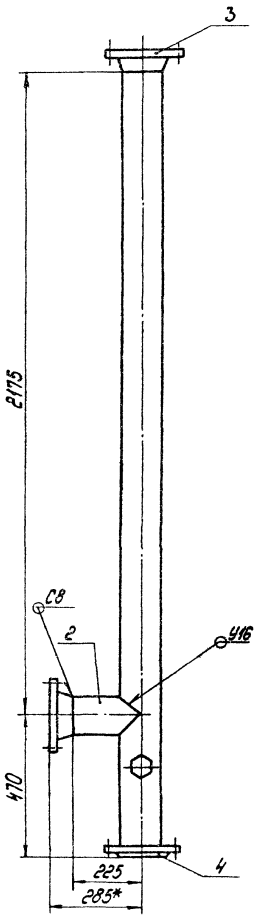

Вид А
М1:5

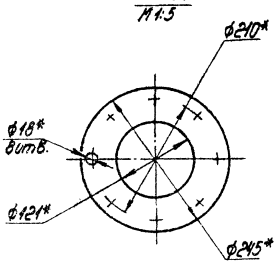

Вид Б
М1:5

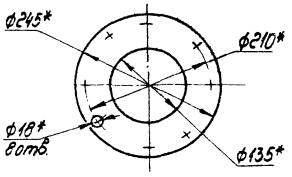

Г-Г
М1:5

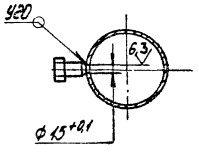

В-В
М1:5

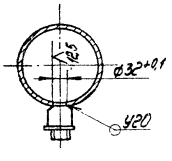

I
М1:5

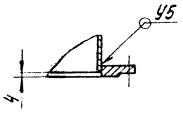

1. * Размеры для справок.
2. ± $\frac{IT14}{2}$.
3. Обработка поверхностей реза деталей Б4 $\sqrt{25}$
4. Сварные швы по ГОСТ 16037-80

Изм.	Лист	№ докум.	Подпись	Дата	БК 9.4.1.01.05.000С6		
Разраб.		Пальмтаг			Трубопровод	Лит.	Масса	Масштаб
Пров.		Кузьмина					53	1:10
Т.контр.						Лист	Листов 1	
Н.контр.		Брашко				ЛАТГИПРОПРОМ		
Утв.								

Серия 5.903-15 Выпуск 9-4 ч.1

БК9.4.1.01.05.001

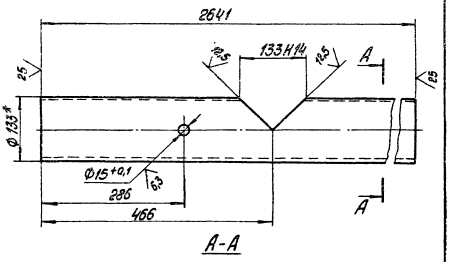

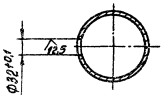

1.* Размер для справок

2. $h14 \pm \frac{JT14}{2}$

Изм.	Лист	№ докум.	Подпись	Дата	БК 9.4.1.01.05.001		
Разраб.		Пальмтае			Труба	Лит.	Масса 29,5	Масштаб 1:5
Пров.						Лист	Листов 1
Т.контр.							
Н.контр.		Брацило			Труба 133×3,5 ГОСТ 10704-76 / В 20 ГОСТ 10705-80	ЛАТГИПРОПРОМ	
Утв.							

Копировал Формат А4

БК9.4.1.01.05.002

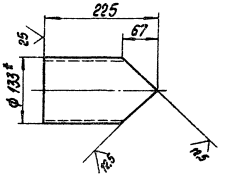

1.* Размер для справок

2. $h14; \pm \frac{JT14}{2}$

Изм.	Лист	№ докум.	Подпись	Дата	БК 9.4.1.01.05.002		
Разраб.		Пальмтае			Труба	Лит.	Масса 2,5	Масштаб 1:5
Пров.						Лист	Листов 1
Т.контр.							
Н.контр.		Брацило			Труба 133×3,5 ГОСТ 10704-76 / В 20 ГОСТ 10705-80	ЛАТГИПРОПРОМ	
Утв.							

Копировал Формат А4

БК9.4.1.01.06.000СБ

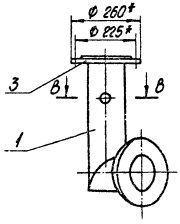

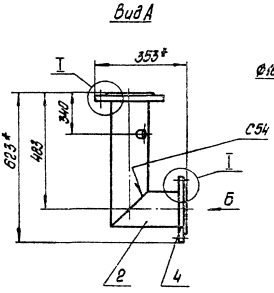

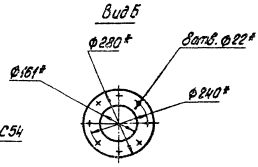

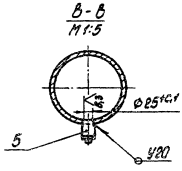

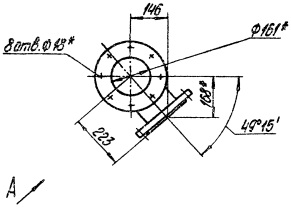

1.* Размеры для справок

2. $\pm \frac{JT14}{2}$

3. Обработка поверхностей реза деталей Бч 25

4. Сварные швы по ГОСТ 16037-80

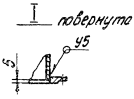

Изм.	Лист	№ докум.	Подпись	Дата	БК 9.4.1.01.06.000СБ		
Разраб.		Макась			Трубопровод	Лит.	Масса 24,0	Масштаб 1:10
Пров.		Кузьмина				Лист	Листов 1
Т.контр.							
Н.контр.		Брацило				ЛАТГИПРОПРОМ	
Утв.							

Копировал 24051-79 29 Формат А3

БК9.4.1.01.09.001

Серия 5.903-15 Выпуск 9-4.1

Инв.№ подл. | Подп. и дата | Взам. инв.№ | Инв.№ дубл. | Подп. и дата

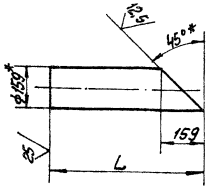

Обозначение	L, мм	Масса, кг
БК9.4.1.01.06.001	557	9,55
-01	297	5,09

1 * Размеры для справок.
2. h14; $\pm \frac{IT14}{2}$.

Изм.	Лист	№ докум.	Подп.	Дата
Разраб.		Макась		
Пров.				
Т.контр.				
Н.контр.		Брацило		
Утв.				

БК9.4.1.01.06.001

Патрубок

Лит. | Масса | Масштаб

Лист | Листов 1

Труба 159х4,5 ГОСТ 10704-76 / В20 ГОСТ 10705-80

ЛАТГИПРОПРОМ

Копировал | Формат А4

Формат	Зона	Поз.	Обозначение	Наименование	Кол.	Примечание
				Документация		
А3			БК9.4.1.01.06.000 СБ	Сборочный чертёж		
				Детали		
А4		1	БК9.4.1.01.06.001	Патрубок	1	
		2	-01	Патрубок	1	
				Стандартные изделия		
		3		Фланец 1-150(Б)-2,5 Ст20 ГОСТ 12820-80	1	
		4		Фланец 1-150(Б)-10 Ст20 ГОСТ 12820-80	1	
				Прочие изделия		
		5		Бобышка 3К4-1-87	1	
				Установка 3	1	

Изм.	Лист	№ докум.	Подп.	Дата
Разраб.		Макась		
Пров.		Кузьмина		
Т.контр.				
Н.контр.		Брацило		
Утв.				

БК9.4.1.01.06.000

Трубопровод

Лит. | Масса | Масштаб

Лист | Листов 1

ЛАТГИПРОПРОМ

Копировал | Формат А3

Инв.№ подл. | Подп. и дата | Взам. инв.№ | Инв.№ дубл. | Подп. и дата

БК9.4.1.01.07.000СБ

Вид А

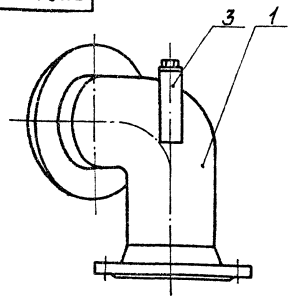

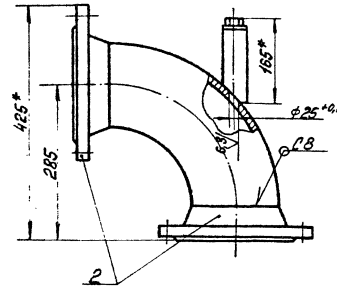

Вид Б

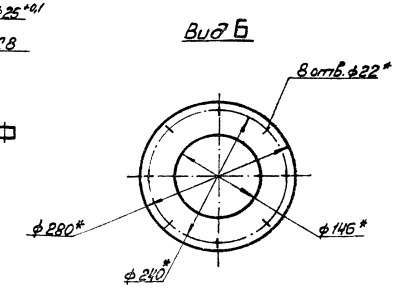

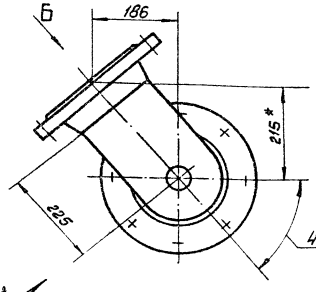

1. * Размеры для справок
2. $\pm \frac{IT14}{2}$
3. Обработка поверхностей реза деталей Б4 $\sqrt{25}$
4. Сварные швы по ГОСТ 16037-80.

Изм.	Лист	№ докум.	Подп.	Дата
Разраб.		Макась		
Пров.		Кузьмина		
Т.контр.				
Н.контр.		Брацило		
Утв.				

БК9.4.1.01.07.000СБ

Трубопровод

Лит. | Масса | Масштаб

24 | 1:5

Лист | Листов 1

ЛАТГИПРОПРОМ

Копировал | Формат А3

Серия 5.903-15 Выпуск 9-4 ч.1

Формат	Зона	Поз.	Обозначение	Наименование	Кол.	Примечание
				Документация		
А3			БК9.4.1.01.07.000СБ	Сборочный чертеж		
				Стандартные изделия		
		1		Отвод 90° 159х4,5		
				ГОСТ 17375-83	1	
		2		Фланец 1-150-10		
				Ст20 ГОСТ 12821-80	2	
				Прочие изделия		
		3		Бобышка 3К4-6-87		
				Установка 3		

Изм.	Лист	№ докум.	Подпись	Дата
Разраб.		Макаев		
Пров.		Кузьмина		
Н.контр.		Брацило		
Утв.				

БК9.4.1.01.07.000

Трубопровод

Лит.	Лист	Листов
		1

ЛАТГИПРОПРОМ

Копировал Зам. Формат А4

Формат	Зона	Поз.	Обозначение	Наименование	Кол.	Примечание
				Документация		
А2			БК9.4.1.01.08.000СБ	Сборочный чертеж		
				Детали		
Б4		1	БК9.4.1.01.08.001	Труба		
				Труба 108х3,5 ГОСТ 10704-76 / В20 ГОСТ 10705-80	1	0,99 кг
Б4		2	БК9.4.1.01.08.002	Труба		
				Труба 133х3,5 ГОСТ 10704-76 / В20 ГОСТ 10705-80	1	5,61 кг
Б4		3	БК9.4.1.01.08.003	Труба		
				Труба 133х3,5 ГОСТ 10704-76 / В20 ГОСТ 10705-80	1	3,63 кг
Б4		4	БК9.4.1.01.08.004	Труба		
				Труба 133х3,5 ГОСТ 10704-76 / В20 ГОСТ 10705-80	1	10,43 кг
				Стандартные изделия		
		5		Отвод 60° 133х4		
				ГОСТ 17375-83	1	
		6		Отвод 90° 108х4		
				ГОСТ 17375-83	1	
		7		Отвод 90° 133х4		
				ГОСТ 17375-83	1	

Изм.	Лист	№ докум.	Подпись	Дата
Разраб.		Макаев		
Пров.		Кузьмина		
Н.контр.		Брацило		
Утв.				

БК9.4.1.01.08.000

Трубопровод

Лит.	Лист	Листов
	1	2

ЛАТГИПРОПРОМ

Копировал Зам. Формат А4

Формат	Зона	Поз.	Обозначение	Наименование	Кол.	Примечание
				Документация		
А3			БК9.4.1.01.09.000СБ	Сборочный чертеж		
				Детали		
Б4		1	БК9.4.1.01.09.001	Труба		
				Труба 108х3,5 ГОСТ 10704-76 / В20 ГОСТ 10705-80		
				L = 146-1,0	1	1,3 кг
				Стандартные изделия		
		2		Переход К108х4-89х3,5		
				ГОСТ 17378-83	1	
		3		Фланец 1-80-10		
				Ст20 ГОСТ 12821-80	1	
		4		Фланец 1-100(А)-10		
				Ст20 ГОСТ 12820-80	1	
				Прочие изделия		
		5		Установка штуцера		
				М20х1,5-50		
				3К4-45-70	1	

Изм.	Лист	№ докум.	Подпись	Дата
Разраб.		Палыстов		
Пров.		Кузьмина		
Н.контр.		Брацило		
Утв.				

БК9.4.1.01.09.000

Трубопровод

Лит.	Лист	Листов
		1

ЛАТГИПРОПРОМ

Копировал Зам. Формат А4

Формат	Зона	Поз.	Обозначение	Наименование	Кол.	Примечание
		8		Переход К133х5-108х4		
				ГОСТ 17378-83	1	
		9		Переход К159х4,5-133х4		
				ГОСТ 17378-83	1	
		10		Фланец 1-100-10		
				Ст20 ГОСТ 12821-80	2	
		11		Фланец 1-150-10		
				Ст20 ГОСТ 12821-80	1	
				Прочие изделия		
		12		Бобышка 3К4-1-87		
				Установка 7	1	

Изм.	Лист	№ докум.	Подпись	Дата

БК9.4.1.01.08.000

Лист 2

Копировал Зам. 24051-70 31 Формат А4

БК 9.4.1.01.08.000 СБ

Серия 5.903-15 Выпуск 9-4 ч.1.

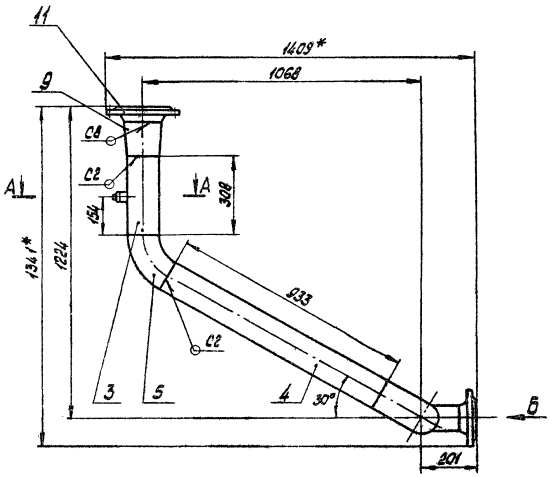

Вид Б
М1:5

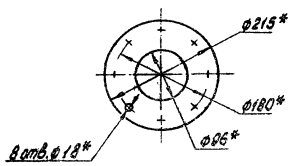

А-А
М1:5

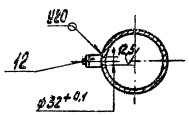

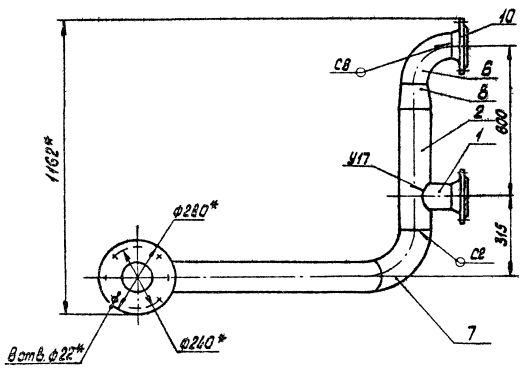

Поз. 1
М1:5

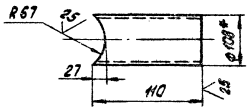

Поз. 2
М1:5

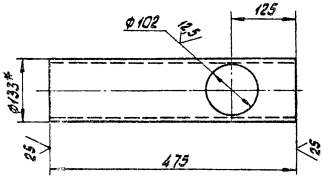

1. *Размеры для справок.
2. H14; h14; $\pm \frac{JT14}{2}$.
3. Обработка поверхностей реза деталей БЧ 28/
4. Сварные швы по ГОСТ 16037-80.

				БК 9.4.1.01.08.000 СБ			
Изм.	Лист	№ докум.	Подпись	Дата	Трубопровод	Лит.	Масса	Масштаб
Разраб.		Макась					48	1:10
Пров.		Кузьмина				Лист	Листов 1	
Т. контр.						ЛАТГИПРОПРОМ		
Н. контр.		Бракило						
Утв.								

Копировал: Лит. – 24051-79 32 Формат А2

БК9.4.1.01.09.000СБ

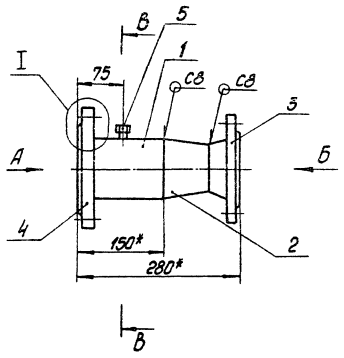

Вид А

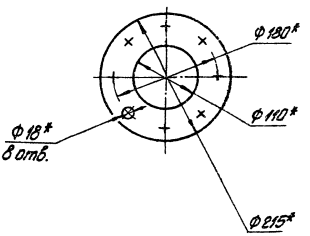

Вид Б

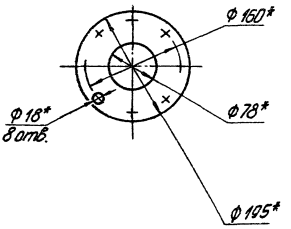

В-В

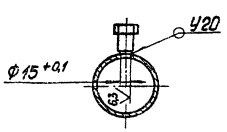

I

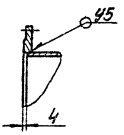

1.* Размеры для справок
2. ± IT14/2
3. Обработка поверхностей реза деталей БЧ 25
4. Сварные швы по ГОСТ 16037-80

							БК 9.4.1.01.09.000 СБ		
Изм.	Лист	№ докум.	Подпись	Дата					
Разраб.		Гарипитов			Трубопровод		Лит.	Масса	Масштаб
Пров.		Хакимова						10,4	1:5
Т.контр.							Лист	Листов 1	
Н.контр.		Брацило					ЛАТГИПРОПРОМ		
Утв.									

Копировал Формат А3

БК9.4.1.01.10.000СБ

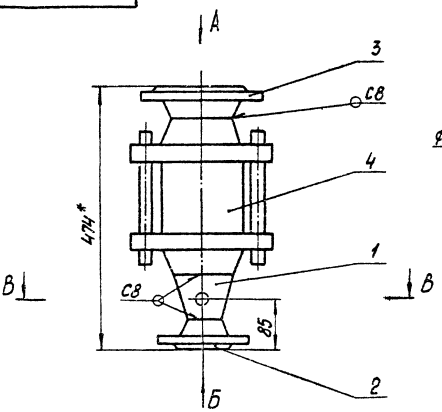

В-В

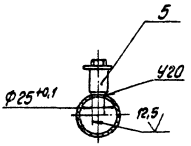

Вид Б

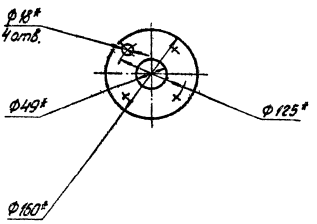

1.* Размеры для справок
2. ± IT14/2
3. Обработка поверхностей реза деталей БЧ 25
4. Сварные швы по ГОСТ 16037-80

Вид А

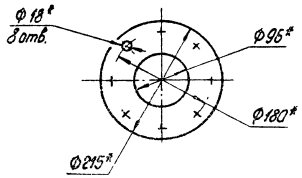

							БК 9.4.1.01.10.000 СБ		
Изм.	Лист	№ докум.	Подпись	Дата					
Разраб.		Гарипитов			Трубопровод		Лит.	Масса	Масштаб
Пров.		Хакимова						50	1:5
Т.контр.							Лист	Листов 1	
Н.контр.		Брацило					ЛАТГИПРОПРОМ		
Утв.									

Копировал № 24051-79 33 Формат А3

Инв.№ подл. | Подпись и дата | Взам.инв.№ | Инв.№ дубл. | Подпись и дата

Серия 5.903-15 Выпуск 9-4 ч.1

Формат	Зона	Поз.	Обозначение	Наименование	Кол.	Примечание
				Документация		
А3			БК 9.4.1.01.10.000 СБ	Сборочный чертеж		
				Стандартные изделия		
		1		Переход к 108×4-57×3		
				ГОСТ 17378-83	1	
		2		Фланец 1-50-16		
				Ст 20 ГОСТ 12821-80	1	
		3		Фланец 1-100-10		
				Ст 20 ГОСТ 12821-80	1	
				Прочие изделия		
		4		Клапан обратный		
				19с38нж Ду100 Ру64		
				ТУ 26-07-1192-78	1	
		5		Установка штуцера		
				М 27×2-100		
				ЗКЧ-47-70	1	

Подпись и дата | Инв. № дубл. | Взам. инв. № | Подпись и дата | Инв. № подл.

Изм.	Лист	№ докум.	Подпись	Дата
Разраб.	Пальмтаг			
Пров.	Кузьмина			
Н.контр.	Брацило			
Утв.				

БК 9.4.1.01.10.000

Трубопровод

Лит.	Лист	Листов
		1

ЛАТГИПРОПРОМ

Копировал В.Бур Формат А4

Формат	Зона	Поз.	Обозначение	Наименование	Кол.	Примечание
				Документация		
А2			БК 9.4.1.01.11.000 СБ	Сборочный чертеж		
				Детали		
Б4		1	БК 9.4.1.01.11.001	Труба		
				Труба 89×3 ГОСТ 10704-76 / В 20 ГОСТ 10705-80		
				L = 150 - 1	1	0,95 кг
Б4		2	БК 9.4.1.01.11.002	Труба		
				Труба 89×3 ГОСТ 10704-76 / В 20 ГОСТ 10705-80	1	6,8 кг
Б4		3	БК 9.4.1.01.11.003	Труба		
				Труба 108×3,5 ГОСТ 10704-76 / В 20 ГОСТ 10705-80		
				L = 250 $^{-1,15}$	1	2,3 кг
Б4		4	БК 9.4.1.01.11.004	Труба		
				Труба 108×3,5 ГОСТ 10704-76 / В 20 ГОСТ 10705-80	1	1,8 кг
Б4		5	БК 9.4.1.01.11.005	Труба		
				Труба 108×3,5 ГОСТ 10704-76 / В 20 ГОСТ 10705-80		
				L = 815 $^{-2,3}$	1	7,4 кг

Подпись и дата | Инв. № дубл. | Взам. инв. № | Подпись и дата | Инв. № подл.

Изм.	Лист	№ докум.	Подпись	Дата
Разраб.	Пальмтаг			
Пров.	Кузьмина			
Н.контр.	Брацило			
Утв.				

БК 9.4.1.01.11.000

Трубопровод

Лит.	Лист	Листов
	1	2

ЛАТГИПРОПРОМ

Копировал В.Бур Формат А4

Формат	Зона	Поз.	Обозначение	Наименование	Кол.	Примечание
				Стандартные изделия		
		6		Отвод 90° 89×3,5		
				ГОСТ 17375-83	1	
		7		Отвод 90° 108×4		
				ГОСТ 17375-83	2	
		8		Фланец 1-80-25		
				Ст 20 ГОСТ 12821-80	1	
		9		Фланец 1-100-10		
				Ст 20 ГОСТ 12821-80	2	
		10		Фланец 1-100(А)-10		
				Ст 20 ГОСТ 12820-80	1	
				Прочие изделия		
		11		Бобышка ЗКЧ-1-87		
				Установка 3	1	

Подпись и дата | Инв. № дубл. | Взам. инв. № | Подпись и дата | Инв. № подл.

Изм.	Лист	№ докум.	Подпись	Дата

БК 9.4.1.01.11.000

Лист 2

Копировал В.Бур Формат А4

Формат	Зона	Поз.	Обозначение	Наименование	Кол.	Примечание
				Документация		
А3			БК 9.4.1.01.12.000 СБ	Сборочный чертеж		
				Детали		
Б4		1	БК 9.4.1.01.12.001	Труба		
				Труба 108×3,5 ГОСТ 10704-76 / В 20 ГОСТ 10705-80		
				L = 100 $^{-0,87}$	1	0,9 кг
Б4		2	БК 9.4.1.01.12.002	Труба		
				Труба 108×3,5 ГОСТ 10704-76 / В 20 ГОСТ 10705-80		
				L = 348 - 1,4	1	3,14 кг
				Стандартные изделия		
		3		Отвод 90° 108×4		
				ГОСТ 17375-83	1	
		4		Переход к 108×4-57×3		
				ГОСТ 17378-83	1	
		5		Фланец 1-50-16		
				Ст 20 ГОСТ 12821-80	1	
		6		Фланец 1-100(А)-10		
				Ст 20 ГОСТ 12820-80	1	

Подпись и дата | Инв. № дубл. | Взам. инв. № | Подпись и дата | Инв. № подл.

Изм.	Лист	№ докум.	Подпись	Дата
Разраб.	Пальмтаг			
Пров.	Кузьмина			
Н.контр.	Брацило			
Утв.				

БК 9.4.1.01.12.000

Трубопровод

Лит.	Лист	Листов
		1

ЛАТГИПРОПРОМ

Копировал В.Бур 24051-79 34 Формат А4

БК 9.4.1.01.11.000 СБ

Серия 5.903-15 Выпуск 9-44.1

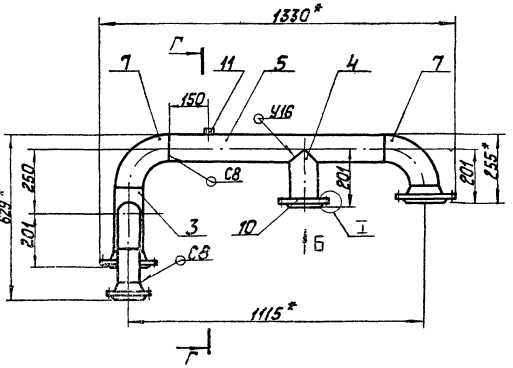

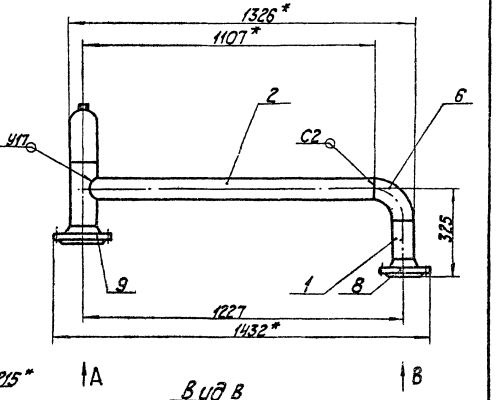

Вид А
М 1:5

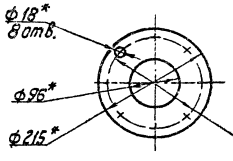

Вид Б
М 1:5

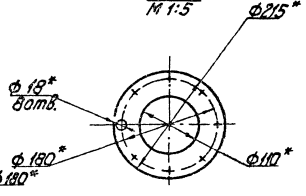

Вид В
М 1:5

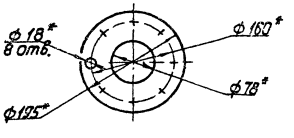

Поз. 5
М 1:10

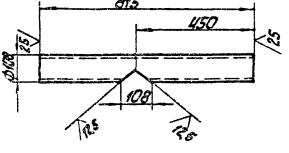

Г-Г повернута
М 1:5

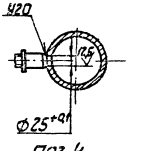

I
М 1:5

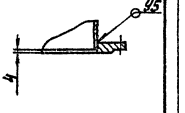

Поз. 3
М 1:5

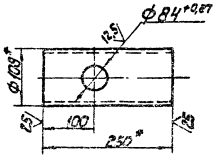

Поз. 4
М 1:5

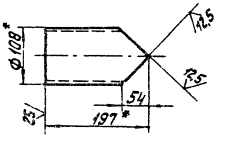

Поз. 2
М 1:10

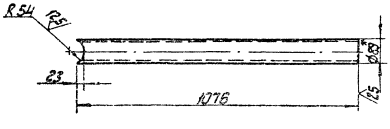

1. * Размеры для справок.
2. H 14; h 14; $\pm \frac{IT14}{2}$.
3. Обработка поверхностей реза деталей БК 9.4.1.01.11.000 СБ
4. Сварные швы по ГОСТ 16037-80.

					БК 9.4.1.01.11.000 СБ			
Изм.	Лист	№ докум.	Подп.	Дата	Трубопровод	Лит.	Масса	Масштаб
Разраб.		Пальмтов					45	1:10
Пров.		Кузьмина				Лист	Листов 1	
Т. контр.						ЛАТГИПРОПРОМ		
Н. контр.		Брацило						
Утв.								

Инв. № подл. | Подп. и дата | Взам. инв. № | Инв. № дубл. | Подп. и дата

24051-79 35 Копировал: Формат А2

БК 9.4.1.01.12.000 СБ

Серия 5.903-15 Выпуск 9-4 ч.1

Инв. № подл. | Подпись и дата | Взам. инв. № | Инв. № дубл. | Подпись и дата

Вид В

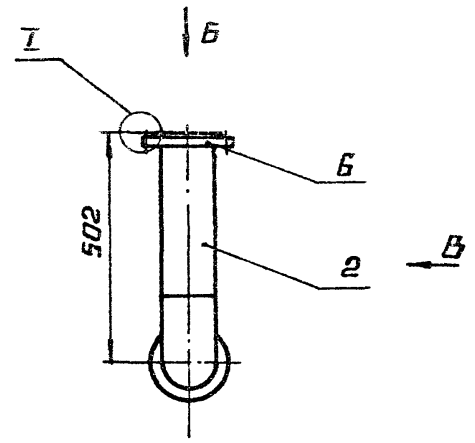

I
М1:5

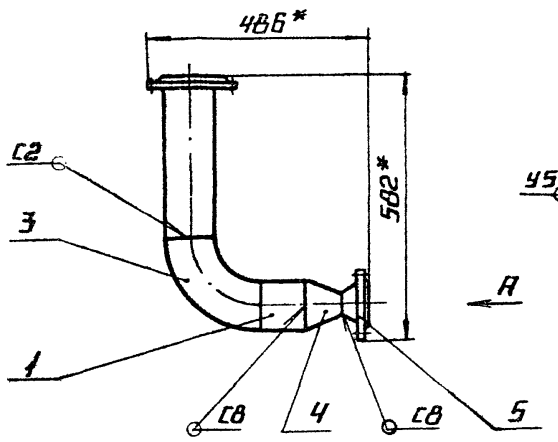

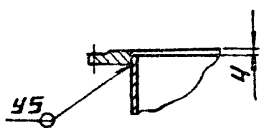

Вид А
М1:5

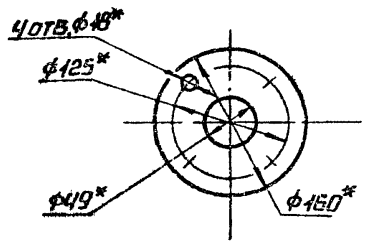

Вид Б
М1:5

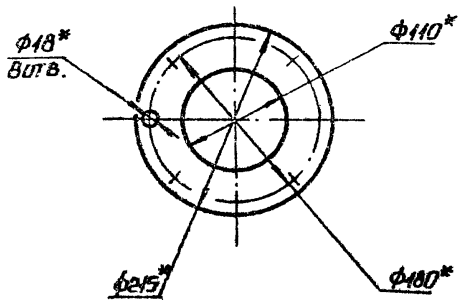

1. * Размеры для справок.
2. $\pm \frac{IT14}{2}$.
3. Обработка поверхностей реза деталей $Rz\ 25$.
4. Сварные швы по ГОСТ 16037-80.

					БК 9.4.1.01.12.000 СБ	
Изм.	Лист	№ докум.	Подп.	Дата		
Разраб.		Пальмтаг			Трубопровод	Лит. / Масса / Масштаб: 14 / 1:10
Пров.		Кузьмина				Лист / Листов 1
Т.контр.						
Н.контр.		Брацило				ЛАТГИПРОПРОМ
Утв.						

Копировал Формат А3

БК 9.4.1.01.13.000 СБ

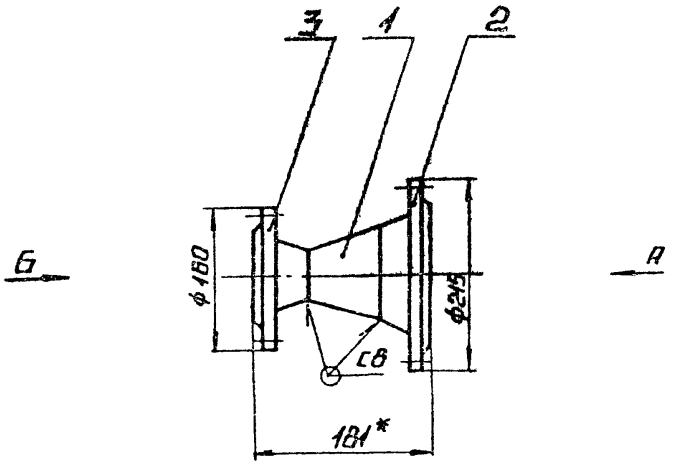

Вид Б

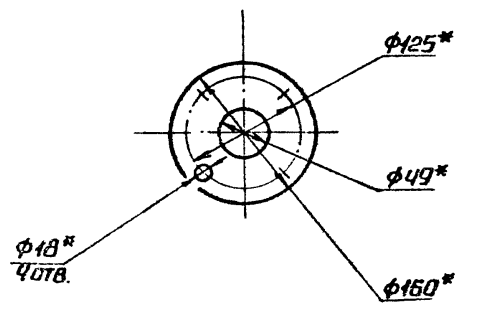

Вид А

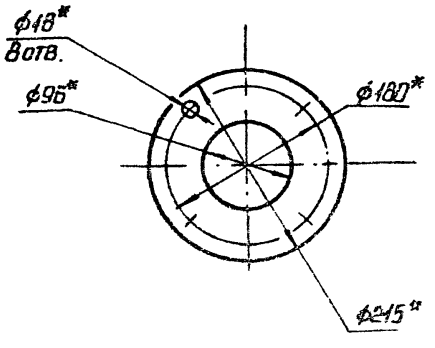

1. * Размеры для справок.
2. Сварные швы по ГОСТ 16037-80.

					БК 9.4.1.01.13.000 СБ	
Изм.	Лист	№ докум.	Подп.	Дата		
Разраб.		Пальмтаг			Трубопровод	Лит. / Масса / Масштаб: 8.2 / 1:5
Пров.		Кузьмина				Лист / Листов 1
Т.контр.						
Н.контр.		Брацило				ЛАТГИПРОПРОМ
Утв.						

Копировал Формат А3

БК9.4.01.14.000СБ

Серия 5.903-13 Выпуск 3. ч. 1

Инв.№ подл. | Подпись и дата | Взам. инв.№ | Инв.№ дубл. | Подпись и дата

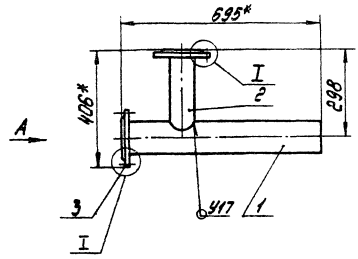

Поз. 1

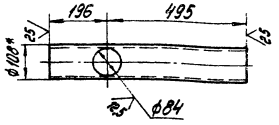

Поз. 2

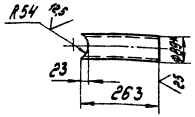

Вид А
М1:5

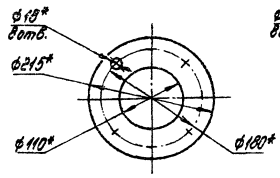

Вид Б
М1:5

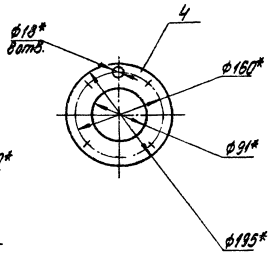

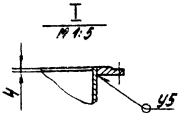

1. *Размеры для справок.
2. H14; h14; $\pm \frac{IT14}{2}$.
3. Обработка поверхностей реза деталей 64 $\sqrt{25}$.
4. Сварные швы по ГОСТ 16037-80.

						БК9.4.01.14.000СБ		
Изм.	Лист	№ докум.	Подпись	Дата				
Разраб.		Пальмитов			Трубопровод	Лит.	Масса	Масштаб
Пров.		Кузьмина					17	1:10
Т.контр.						Лист	Листов 1	
Н.контр.		Брагинец				ЛАТГИПРОПРОМ		
Утв.								

Копировал Б-4 Формат А3

Формат	Зона	Поз.	Обозначение	Наименование	Кол.	Примечание
				Документация		
А3			БК9.4.1.01.13.000СБ	Сборочный чертеж		
				Стандартные изделия		
		1		Переход К 108×4.57×3 ГОСТ 17378-83	1	
		2		Фланец 1-100-16 Ст20 ГОСТ 12821-80	1	
		3		Фланец 1-50-16 Ст20 ГОСТ 12821-80	1	

Изм.	Лист	№ докум.	Подпись	Дата	БК9.4.1.01.13.000			
Разраб.		Пальмитов			Трубопровод	Лит.	Лист	Листов
Пров.		Кузьмина						
Н.контр.		Брагинец				ЛАТГИПРОПРОМ		
Утв.								

Копировал Б-4 Формат А4

Формат	Зона	Поз.	Обозначение	Наименование	Кол.	Примечание
				Документация		
А3			БК9.4.1.01.14.000СБ	Сборочный чертеж		
				Детали		
64	1		БК9.4.1.01.14.001	Труба Труба 108×3.5 ГОСТ 10704-76 В20 ГОСТ 10705-80		
				L=691-2	1	6.2 кг
64	2		БК9.4.1.01.14.002	Труба Труба 89×3 ГОСТ 10704-76 В20 ГОСТ 10705-80	1	1.6 кг
				Стандартные изделия		
		3		Фланец 1-100(А)-16 Ст20 ГОСТ 12820-80	1	
		4		Фланец 1-80(А)-25 Ст20 ГОСТ 12820-80	1	

Изм.	Лист	№ докум.	Подпись	Дата	БК9.4.1.01.14.000			
Разраб.		Пальмитов			Трубопровод	Лит.	Лист	Листов
Пров.		Кузьмина						1
Н.контр.		Брагинец				ЛАТГИПРОПРОМ		
Утв.								

Копировал Б-4 24051-79 37 Формат А4

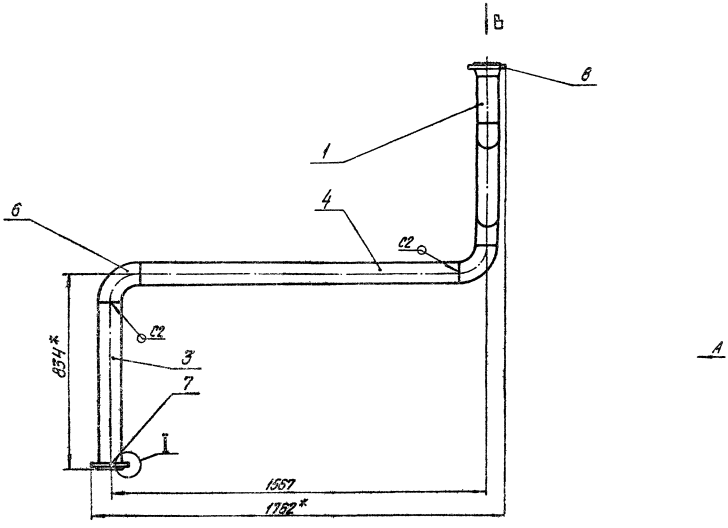

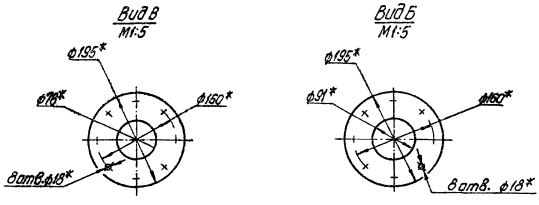

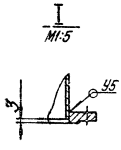

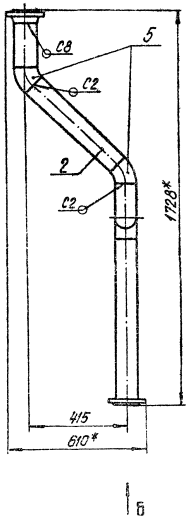

1.* Размеры для справок.
2. $\pm\frac{IT14}{2}$.
3. Обработка поверхностей реза деталей $Б4^{25}$√.
4. Сварные швы по ГОСТ 16037-80.

				БК9.4.1.01.15.000СБ			
Изм.	Лист	№ докум.	Подпись	Дата	Трубопровод	Лит.	Масса	Масштаб
Разраб.		Макась					29	1:10
Пров.		Кузьмина				Лист	Листов 1
Т.контр.							
Н.контр.		Брацилл				ЛАТГИПРОПРОМ	
Утв.							

Копировал Дубкова 24051-79 38 Формат А2

Формат	Зона	Поз.	Обозначение	Наименование	Кол.	Примечание
				Документация		
А2			БК9.4.1.01.15.000СБ	Сборочный чертёж		
				Детали		
Б4		1	БК9.4.1.01.15.001	Труба		
				Труба 89×3 ГОСТ 10704-76 / В20 ГОСТ 10705-80		
				L = 209 - 1.15	1	1,33 кг
Б4		2	БК9.4.1.01.15.002	Труба		
				Труба 89×3 ГОСТ 10704-76 / В20 ГОСТ 10705-80		
				L = 487 - 1.55	1	3,10 кг
Б4		3	БК9.4.1.01.15.003	Труба		
				Труба 89×3 ГОСТ 10704-76 / В20 ГОСТ 10705-80		
				L = 710 - 2.0	1	4,53 кг
Б4		4	БК9.4.1.01.15.004	Труба		
				Труба 89×3 ГОСТ 10704-76 / В20 ГОСТ 10705-80		
				L = 1327 - 3.1	1	8,44 кг
				Стандартные изделия		
		5		Отвод 45° 89×3,5 ГОСТ 17375-83	2	

Инв.№ подл. | Подп. и дата | Взам. инв.№ | Инв.№ дубл. | Подп. и дата

Изм.	Лист	№ докум.	Подп.	Дата
Разраб.	Макась			
Пров.	Кузьмина			
Т.контр.				
Н.контр.	Брацило			
Утв.				

БК9.4.1.01.15.000

Трубопровод

Лит.	Масса	Масштаб
	1	2

ЛАТИПРОПРОМ

Копировал Формат А4

Формат	Зона	Поз.	Обозначение	Наименование	Кол.	Примечание
		6		Отвод 90° 89×3,5 ГОСТ 17375-83	2	
		7		Фланец 1-80-10 Ст20 ГОСТ 12820-80	1	
		8		Фланец 1-80-10 Ст20 ГОСТ 12821-80	1	

Инв.№ подл. | Подп. и дата | Взам. инв.№ | Инв.№ дубл. | Подп. и дата

Изм.	Лист	№ докум.	Подп.	Дата

БК9.4.1.01.15.000

Лист 2

Копировал Формат А4

Формат	Зона	Поз.	Обозначение	Наименование	Кол.	Примечание
				Документация		
А4			БК9.4.1.01.16.000СБ	Сборочный чертёж		
				Детали		
Б4		1	БК9.4.1.01.16.001	Труба		
				Труба 89×3 ГОСТ 10704-76 / В20 ГОСТ 10705-80		
				L = 86 - 0,87	1	0,51 кг
				Стандартные изделия		
		2		Переход К 159×4,5-89×3,5 ГОСТ 17378-83	1	
		3		Фланец 1-80-10 Ст20 ГОСТ 12820-80	1	
		4		Фланец 1-150-10 Ст20 ГОСТ 12821-80	1	
				Прочие изделия		
		5		Штуцер М20×1,5-100 ЗИЧ-46-76	1	

Инв.№ подл. | Подп. и дата | Взам. инв.№ | Инв.№ дубл. | Подп. и дата

Изм.	Лист	№ докум.	Подп.	Дата
Разраб.	Макась			
Пров.	Кузьмина			
Т.контр.				
Н.контр.	Брацило			
Утв.				

БК9.4.1.01.16.000

Трубопровод

Лит.	Масса	Масштаб
	1	2

ЛАТИПРОПРОМ

Копировал Формат А4

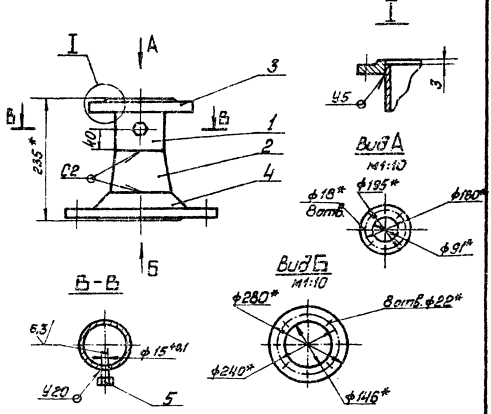

1. * Размеры для справок.
2. $\pm \frac{IT14}{2}$
3. Обработка поверхностей реза деталей Б4 $\sqrt{25}$
4. Сварные швы по ГОСТ 16037-80.

БК9.4.1.01.16.000СБ

Трубопровод

Лист	Масса	Масштаб
14		1:5

Лист | Листов 1

ЛАТИПРОПРОМ

Серия 5.903-15 Выпуск 9.4.4.1

Формат	Зона	Поз.	Обозначение	Наименование	Кол.	Примечание
				Документация		
А3			БК9.4.1.01.17.000СБ	Сборочный чертеж		
				Стандартные изделия		
		1		Отвод 45° 57×3 ГОСТ 17375-83	1	
		2		Отвод 90° 57×3 ГОСТ 17375-83	2	
		3		Фланец 1-50-10 Ст20 ГОСТ 12821-80	1	
		4		Фланец 1-50-16 Ст20 ГОСТ 12821-80	1	
				Прочие изделия		
		5		Расширитель ЗК4-3-87 Установка 6	1	

Изм.	Лист	№ докум.	Подпись	Дата
Разраб.		Макась		
Пров.		Кузьмина		
Н.контр.		Брацило		
Утв.				

БК9.4.1.01.17.000

Трубопровод

Лит.	Лист	Листов
		1

ЛАТГИПРОПРОМ

Копировал Б-4 Формат А4

Формат	Зона	Поз.	Обозначение	Наименование	Кол.	Примечание
				Документация		
А4			БК9.4.1.01.18.000СБ	Сборочный чертеж		
				Детали		
Б4		1	БК9.4.1.01.18.001	Труба Труба 57×3 ГОСТ 10704-76 / В20 ГОСТ 10705-80 L=96-0,87	1	0,38 кг
Б4		2	БК9.4.1.01.18.002	Труба Труба 57×3 ГОСТ 10704-76 / В20 ГОСТ 10705-80 L=146-1,0	1	0,58 кг
				Стандартные изделия		
		3		Отвод 90° 57×3 ГОСТ 17375-83	1	
		4		Фланец 1-50-16 Ст20 ГОСТ 12820-80	2	
				Прочие изделия		
		5		Конденсатоотводчик 45 с 13 мж Ру40 Ду 50 ТУ26-07-1138-76	1	

Изм.	Лист	№ докум.	Подпись	Дата
Разраб.		Макась		
Пров.		Кузьмина		
Н.контр.		Брацило		
Утв.				

БК9.4.1.01.18.000

Трубопровод

Лит.	Лист	Листов
		1

ЛАТГИПРОПРОМ

Копировал Б-4 Формат А4

БК9.4.1.01.17.000СБ

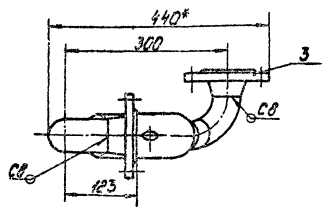

Вид А

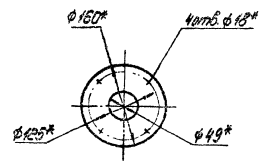

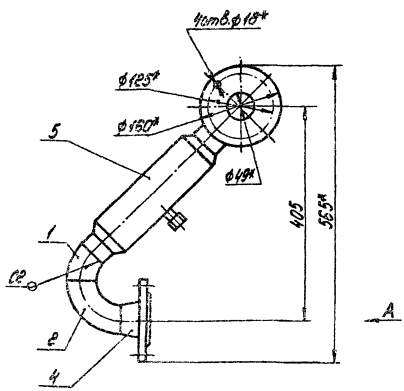

1. * Размеры для справок.
2. $\pm \frac{JT14}{2}$.
3. Сварные швы по ГОСТ 16037-80.

Изм.	Лист	№ докум.	Подпись	Дата
Разраб.		Макась		
Пров.		Кузьмина		
Т.контр.				
Н.контр.		Брацило		
Утв.				

БК9.4.01.17.000СБ

Трубопровод

Лит.	Масса	Масштаб
	7,6	1:5

Лист	Листов 1

ЛАТГИПРОПРОМ

Копировал Б-4 24051-73 40 Формат А3

БК9.4.1.01.18.000СБ

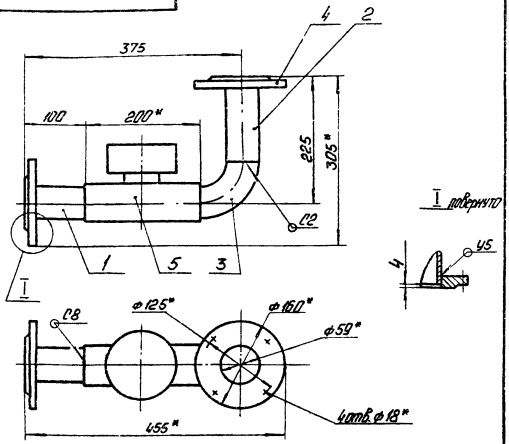

1. * Размеры для справок.
2. $\pm \frac{IT14}{2}$.
3. Обработка поверхностей реза деталей БК $\frac{25}{}$.
4. Сварные швы по ГОСТ 16037-80.

Изм.	Лист	№ докум.	Подп.	Дата
Разраб.		Марусь		
Пров.		Кузьмина		
Т.контр.				
Н.контр.		Брашпо		
Утв.				

БК9.4.1.01.18.000СБ

Трубопровод

Лит.	Масса	Масштаб
	8,3	1:5

Лист Листов 1

ЛАТГИПРОПРОМ

Копировал: Ф1 Формат А4

Формат	Зона	Поз.	Обозначение	Наименование	Кол.	Примечание
				Документация		
А4			БК9.4.1.01.19.000СБ	Сборочный чертеж		
				Детали		
Б4		1	БК9.4.1.01.19.001	Труба		
				Труба 57×3 ГОСТ 10704-76 / В20 ГОСТ 10705-80		
				L = 2581 ± 27	1	10,32 кг
				Стандартные изделия		
		2		Фланец 1-50-15		
				Ст 20 ГОСТ 12820-80	1	
		3		Фланец 1-50-10		
				Ст 20 ГОСТ 12821-80	1	

Изм.	Лист	№ докум.	Подп.	Дата
Разраб.		Марусь		
Пров.		Кузьмина		
Т.контр.				
Н.контр.		Брашпо		
Утв.				

БК9.4.1.01.19.000

Трубопровод

Лит.	Лист	Листов
		1

ЛАТГИПРОПРОМ

Копировал: Ф1 Формат А4

БК9.4.1.01.19.000СБ

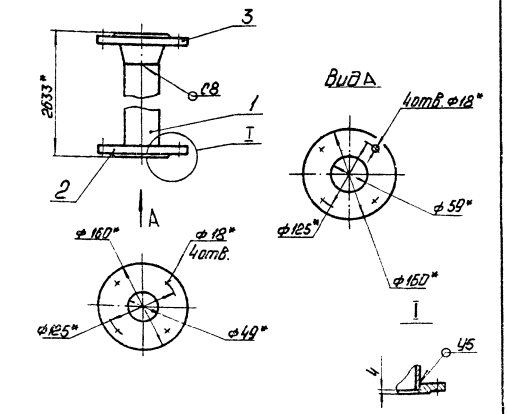

1. Размеры для справок.
2. $\pm \frac{IT14}{2}$.
3. Обработка поверхностей реза деталей БК $\frac{25}{}$.
4. Сварные швы по ГОСТ 16037-80.

Изм.	Лист	№ докум.	Подп.	Дата
Разраб.		Марусь		
Пров.		Кузьмина		
Т.контр.				
Н.контр.		Брашпо		
Утв.				

БК9.4.1.01.19.000СБ

Трубопровод

Лит.	Масса	Масштаб
	15,2	1:5

Лист Листов 1

ЛАТГИПРОПРОМ

Копировал: Ф1 Формат А4

Формат	Зона	Поз.	Обозначение	Наименование	Кол.	Примечание
				Документация		
А3			БК9.4.1.01.20.000СБ	Сборочный чертеж		
				Детали		
А4		1	БК9.4.1.01.20.001	Патрубок	1	
А4		2	БК9.4.1.01.20.002	Патрубок	1	
А4		3	БК9.4.1.01.20.003	Труба	1	
А4		4	БК9.4.1.01.20.004	Труба	1	
				Стандартные изделия		
		6		Фланец 1-15-6		
				Ст 20 ГОСТ 12820-80	1	
		7		Фланец 1-20-6		
				Ст 20 ГОСТ 12820-80	1	
		8		Вентиль 15 кч 18п		
				Ду 15; Ру 16		
				ГОСТ 18161-72	1	

Изм.	Лист	№ докум.	Подп.	Дата
Разраб.		Промыт		
Пров.		Кузьмина		
Н.контр.				
Утв.		Брашпо		

БК9.4.1.01.20.000

Трубопровод дренажный

Лит.	Масса	Масштаб

Лист Листов 1

ЛАТГИПРОПРОМ

Копировал: Ф1 24051-79 41 Формат А4

Серия 5903-15 Выпуск 9-4.1

БК9.4.1.01.20.000СБ

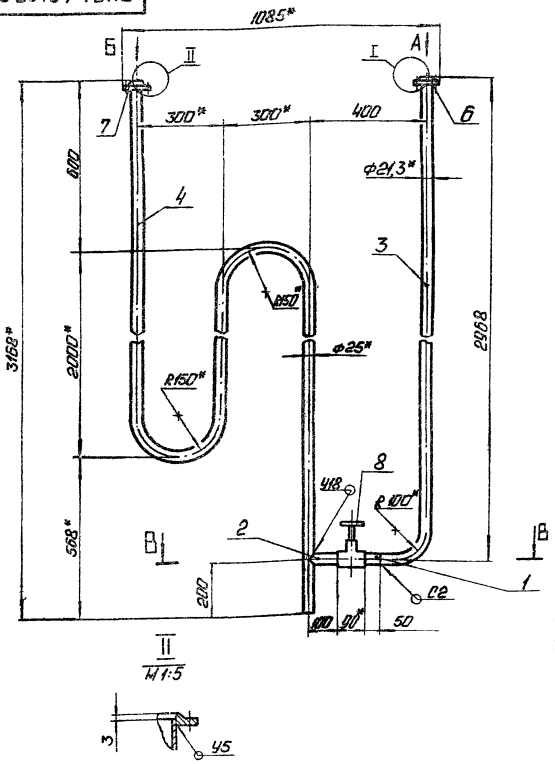

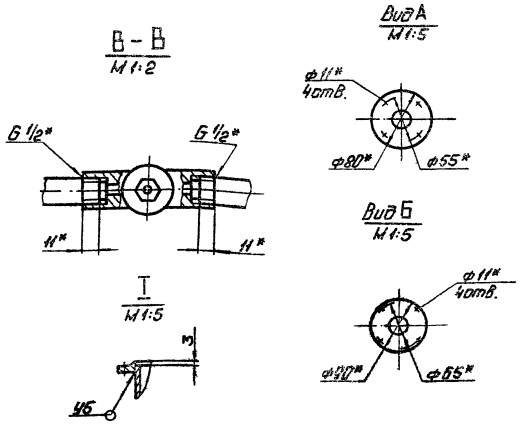

1.* Размеры для справок.
2. ± $\frac{IT14}{2}$
3. Сварные швы по ГОСТ 16037-80.
4. Уплотнение резьбы произвести лентой ФУМ ТУ КОЧ-81 (Арт. КИ-101-01-23).

Изм. Лист	№ докум.	Подп.	Дата	БК9.4.1.01.20.000 СБ			
Разраб.	Польмтаг			Трубопровод дренажный	Лит.	Масса	Масштаб
Пров.	Кузьмина					13	1:10
Т.контр.					Лист	Листов 1	
Н.контр.	Брашило				ЛАТГИПРОПРОМ		
Утв.							

Копировал: Формат А3

БК9.4.1.01.20.001

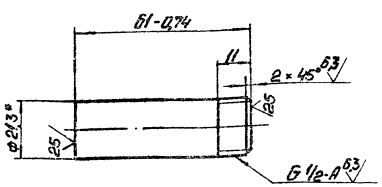

1.* Размер для справок.
2. ± $\frac{IT14}{2}$.

Изм. Лист	№ докум.	Подп.	Дата	БК9.4.1.01.20.001			
Разраб.	Польмтаг			Патрубок	Лит.	Масса	Масштаб
Пров.						0,08	1:1
Т.контр.					Лист	Листов 1	
Н.контр.	Брашило			Труба 15×2,8 ГОСТ 3262-75	ЛАТГИПРОПРОМ		
Утв.							

Копировал: Формат А4

БК9.4.1.01.20.002

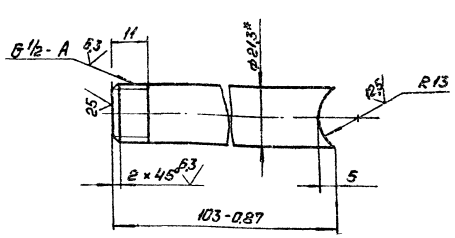

1.* Размеры для справок.
2. ± $\frac{IT14}{2}$.

Изм. Лист	№ докум.	Подп.	Дата	БК9.4.1.01.20.002			
Разраб.	Польмтаг			Патрубок	Лит.	Масса	Масштаб
Пров.						0,15	1:1
Т.контр.					Лист	Листов 1	
Н.контр.	Брашило			Труба 15×2,8 ГОСТ 3262-80	ЛАТГИПРОПРОМ		
Утв.							

Копировал: Формат А4

24051-19 42

Выпуск 9-4.1

Серия 5.903-15

БК9.4.1.01.20.003

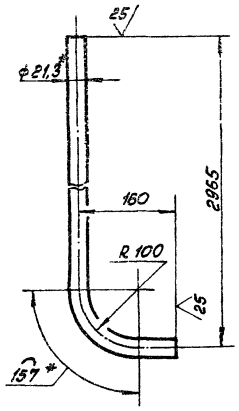

1* Размеры для справок.

2 $\pm \frac{IT14}{2}$

Изм.	Лист	№ докум.	Подп.	Дата	БК9.4.1.01.20.003			
Разраб.		Пальмтаг			Труба	Лит.	Масса 3,95	Масштаб 1:5
Пров.						Лист	Листов 1	
Т.контр.								
Н.контр.		Брацило			Труба. 15×2,8 ГОСТ 3262-75	ЛАТГИПРОПРОМ		
Утв.								

Копировал [illegible] Формат А4

БК9.4.1.01.20.004

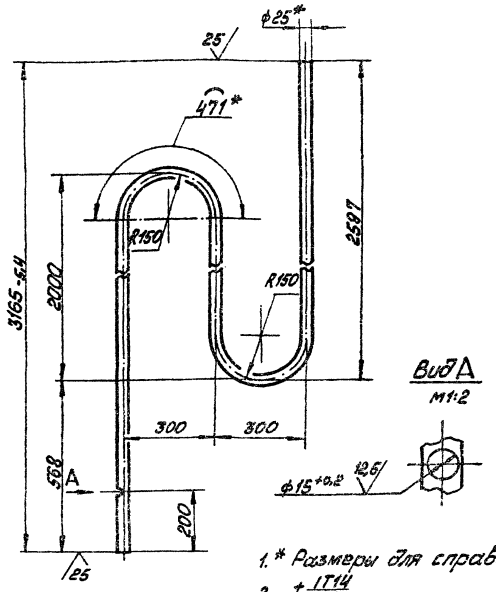

1.* Размеры для справок.

2 $\pm \frac{IT14}{2}$

Изм.	Лист	№ докум.	Подп.	Дата	БК9.4.1.01.20.004			
Разраб.		Пальмтаг			Труба	Лит.	Масса 7,35	Масштаб 1:10
Пров.						Лист	Листов 1	
Т.контр.								
Н.контр.		Брацило			Труба 25×2 ГОСТ 10704-76 / В20 ГОСТ 10705-80	ЛАТГИПРОПРОМ		
Утв.								

Копировал [illegible] Формат А4

Форм.	Зона	Поз.	Обозначение	Наименование	Кол.	Примечание
				Документация		
А2			БК9.4.1.02.00.000 СБ	Сборочный чертёж		
				Сборочные единицы		
А4		1	БК9.4.1.02.01.000	Бак деаэраторный с помостом	1	
А4		2	БК9.4.1.02.02.000	Трубопровод	1	
А4		3	БК9.4.1.02.03.000	Трубопровод	1	
А4		4	БК9.4.1.02.04.000	Трубопровод	1	
А4		5	БК9.4.1.02.05.000	Трубопровод	1	
А4		6	БК9.4.1.02.06.000	Трубопровод	1	
А4		7	БК9.4.1.02.07.000	Трубопровод	1	
А4		8	БК9.4.1.02.08.000	Трубопровод	1	
А4		9	БК9.4.1.02.09.000	Трубопровод	1	
А4		10	БК9.4.1.02.10.000	Трубопровод	1	
А4		11	БК9.4.1.02.11.000	Трубопровод	1	
А4		12	БК9.4.1.02.12.000	Трубопровод	1	
А4		13	БК9.4.1.02.13.000	Трубопровод	1	
А4		14	БК9.4.1.02.14.000	Трубопровод	1	
А4		15	БК9.4.1.02.15.000	Трубопровод	1	
А4		16	БК9.4.1.02.16.000	Трубопровод	1	

Изм.	Лист	№ докум.	Подп.	Дата	БК9.4.1.02.00.000			
Разраб.		Брацило			Блок верхний	Лит.	Лист 1	Листов 3
Пров.		Кузьмина				ЛАТГИПРОПРОМ		
Н.контр.		Кузьмина						
Утв.								

Копировал [illegible] Формат А4

Форм.	Зона	Поз.	Обозначение	Наименование	Кол.	Примечание
				Стандартные изделия		
				Болты ГОСТ 7798-70		
		17		М10×45.46	4	
		18		М12×50.46	4	
		19		М16×60.46	28	
		20		М16×70.46	104	
		21		М16×80.46	8	
		22		М20×80.46	16	
				Гайки ГОСТ 5915-70		
		23		М10.5	4	
		24		М12.5	4	
		25		М16.5	140	
		26		М20.5	16	
		27		Шайба 16.02 ГОСТ 10906-78	8	
		28		Шайба 16.65Г ГОСТ 6402-70	4	
				Прокладки ГОСТ 15180-86		
		29		А-65-2,5	1	
		30		А-200-2,5	1	
		31		А-20-6	1	
		32		А-50-10	8	
		33		А-100-10	8	
		34		А-125-10	2	
		35		А-200-10	2	
		36		А-32-16	2	
		37		А-80-25	2	
		38		Вентиль 15 кч 16 п1 Ду 80 Ру 25		
				ГОСТ 18163-72	1	

Изм.	Лист	№ докум.	Подп.	Дата	БК9.4.1.02.00.000	Лист 2

Копировал [illegible] 24051-79 43 Формат А4

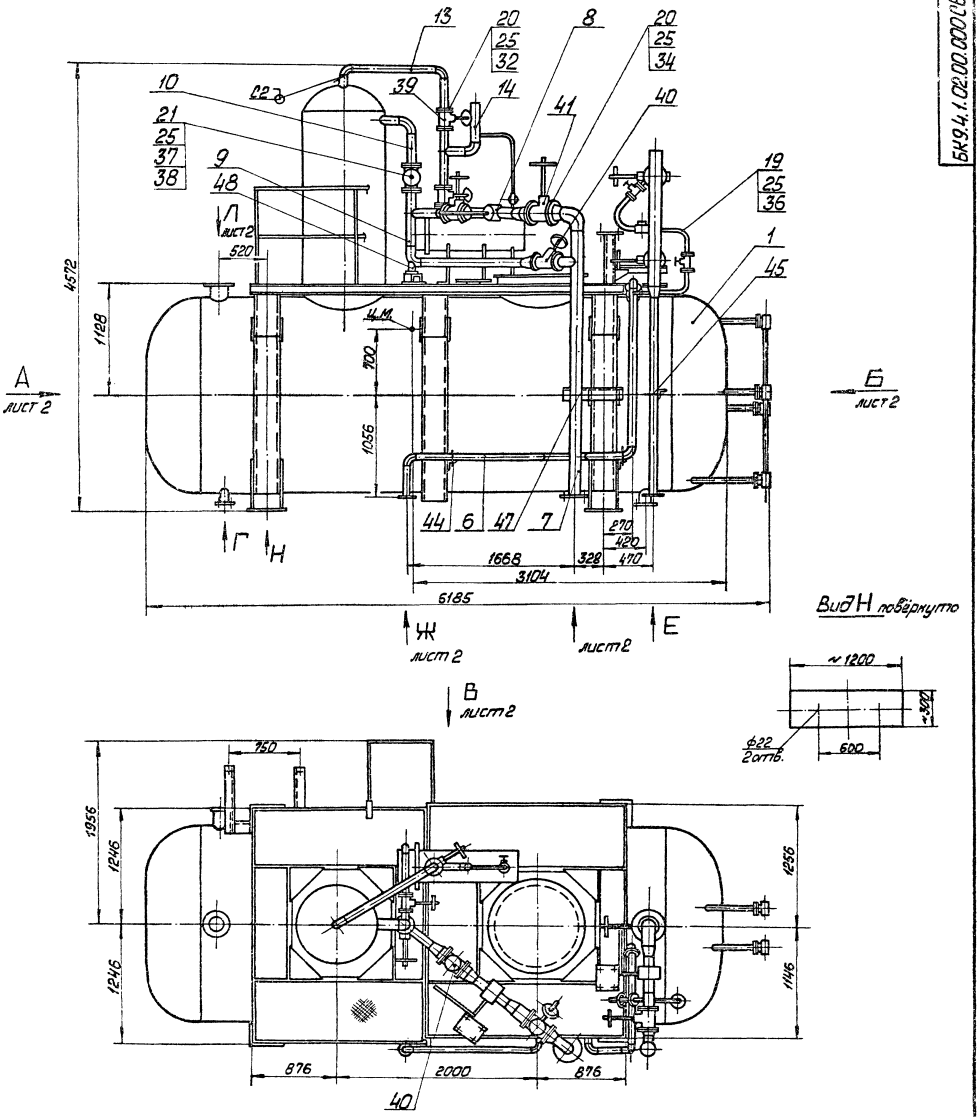

Вид Г
М1:5

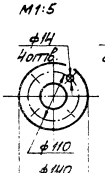

Вид Д лист2
М1:5

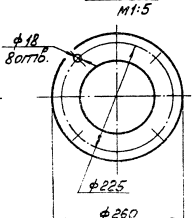

Вид Е
М1:5

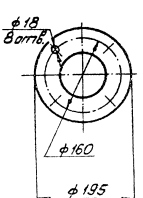

1. Размеры для справок.
2. Сварные швы по ГОСТ 16037-80.

				БК9.4.1.02.00.000 СБ			
Изм.	Лист	№ докум.	Подп.	Дата	Блок верхний	Лит.	Масса	Масштаб
Разраб.		Брацило					6644	1:25
Пров.		Кузьмина				Лист 1	Листов 2	
Т.контр.						ЛАТТИПРОПРОМ		
Н.контр.		Кузьмина						
Утв.								

24051-79 44 Копировал Формат А2

БК9.4.1.02.00.000СБ

Серия 5.903-15 Выпуск 9-4 ч.1

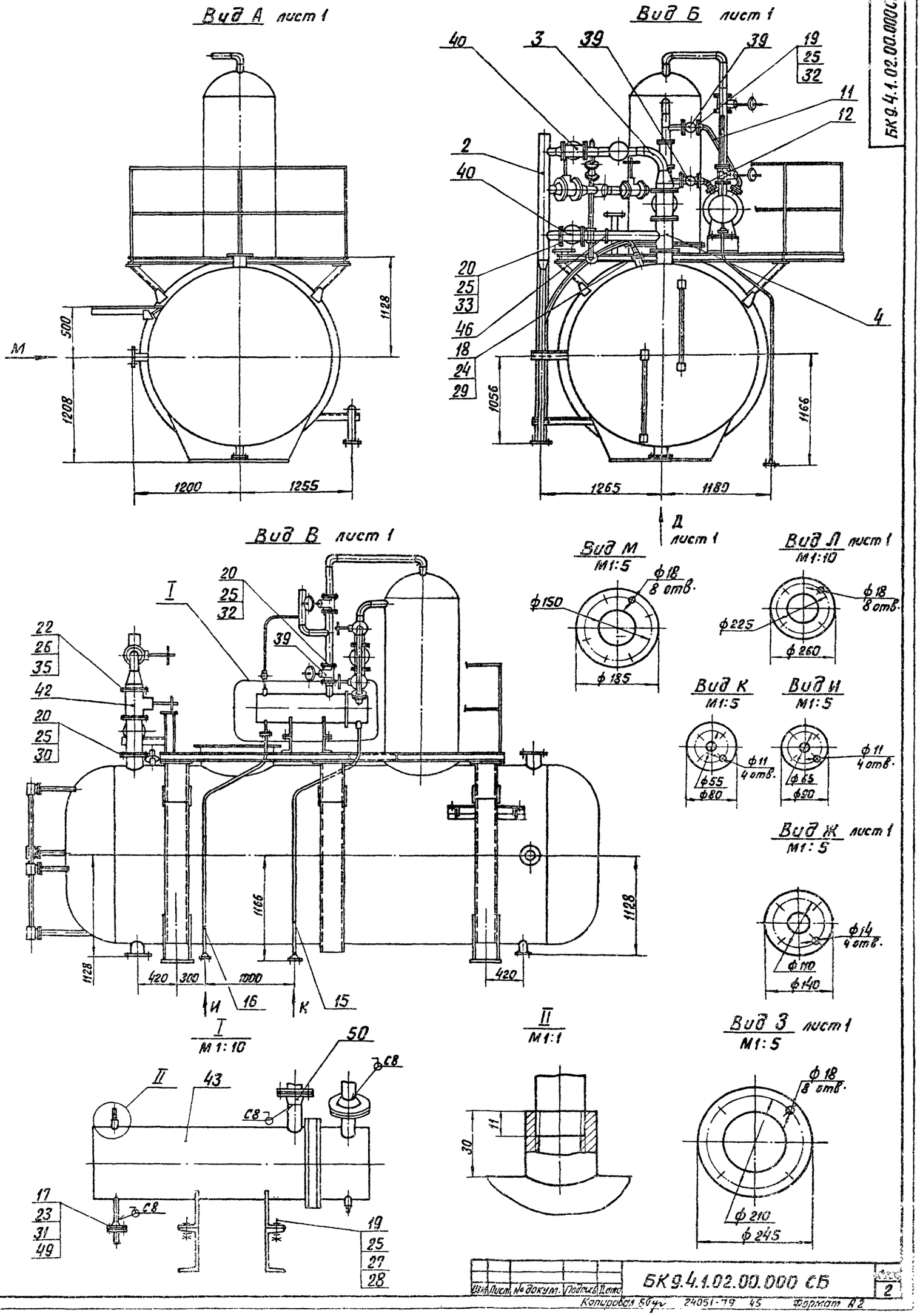

Изм.	Лист	№ докум.	Подпись	Дата	БК9.4.1.02.00.000 СБ	2

Копировал Бгуг 24051-79 45 Формат А2

Выпуск 9-4.1

Серия 5.903-15

Формат	Зона	Поз.	Обозначение	Наименование	Кол.	Примечание
				Заглушки 30ч 6Бр ГОСТ 8437-75		
		39		Ду 50 Ру 10	4	
		40		Ду 100 Ру 10	4	
		41		Ду 125 Ру 10	1	
		42		Ду 200 Ру 10	1	
		43		Охладитель выпара ОВА-2 ГОСТ 16860-77	1	поставка с ДА-50
				Опоры ГОСТ 14911-82		
		44		ОПБ2-57	2	
		45		ОПБ2-89	1	
		46		ОПБ2-108	1	
		47		ОПБ2-133	1	
		48		Опора 89-03 ОСТ 34-42-622-84	1	
		49		Фланец 1-20-6 Ст20 ГОСТ 12821-80	1	
		50		Фланец 1-50-10 Ст20 ГОСТ 12821-80	1	

Инв.№ подл. | Подп. и дата | Взам. инв.№ | Инв.№ дубл. | Подп. и дата

Изм. Лист № докум. Подп. Дата

БК9.4.1.02.00.000 Лист 3

Копировал Ф4 Формат А4

Формат	Зона	Поз.	Обозначение	Наименование	Кол.	Примечание
				Документация		
*			БК9.4.1.02.01.000 СБ	Сборочный чертеж		*А3, А2
				Сборочные единицы		
Ф4		1	БК9.4.1.02.01.100	Бак деаэраторный	1	
Ф4		2	БК9.4.1.02.01.200	Опора	1	
Ф3		3	БК9.4.1.02.01.300	Опора	2	
		4	-01	Опора	1	
Ф4		5	БК9.4.1.02.01.400	Опора	1	
Ф4		6	БК9.4.1.02.01.500	Опора	1	
Ф4		7	БК9.4.1.02.01.600	Опора	1	
Ф4		8	БК9.4.1.02.01.700	Опора	1	
Ф4		9	БК9.4.1.02.01.800	Опора	1	
		10	БК9.4.1.02.01.900	Опора	1	
				Детали		
Ф4		11	БК9.4.1.02.01.001	Ребро	1	
		12	-01	Ребро	3	
Ф4		13	БК9.4.1.02.01.002	Связь	1	
		14	-01	Связь	1	
		15	-02	Связь	1	
		16	-03	Связь	1	
Ф4		17	БК9.4.1.02.01.003	Связь	1	
		18	-01	Связь	1	
Ф4		19	БК9.4.1.02.01.004	Стойка	20	
Ф4		20	БК9.4.1.02.01.005	Пер	4	
Ф4		21	БК9.4.1.02.01.006	Поручень	4	

Инв.№ подл. | Подп. и дата | Взам. инв.№ | Инв.№ дубл. | Подп. и дата

Изм. Лист № докум. Подп. Дата

Разраб. Пров. Н.контр. Утв.

БК9.4.1.02.01.000

Бак деаэраторный с помостом

Лит. 1 | Лист 3 | Листов 3

ЛАТГИПРОПРОМ

Копировал Ф4 Формат А4

Формат	Зона	Поз.	Обозначение	Наименование	Кол.	Примечание
Ф4		22	БК9.4.1.02.01.008	Настил		
				Лист ромб. К-ПУ-4.0 ВСт3кп2 ГОСТ 8568-77		
				258-0.65×1130-1.15	1	9.7 кг
Ф4		23	БК9.4.1.02.01.009	Настил		
				Лист ромб. К-ПУ-4.0 ВСт3кп2 ГОСТ 8568-77		
				280-0.65×1130-1.15	2	10.6 кг
Ф4		24	БК9.4.1.02.01.010	Настил		
				Лист ромб. К-ПУ-4.0 ВСт3кп2 ГОСТ 8568-77		
				345-0.7×350-0.7	8	4.0 кг
Ф4		25	БК9.4.1.02.01.011	Настил		
				Лист ромб. К-ПУ-4.0 ВСт3кп2 ГОСТ 8568-77		
				545-0.875×1980-1.85	1	36.0 кг
Ф4		26	БК9.4.1.02.01.012	Настил		
				Лист ромб. К-ПУ-4.0 ВСт3кп2 ГОСТ 8568-77		
				550-0.875×694-1.0	1	12.7 кг
Ф4		27	БК9.4.1.02.01.013	Настил		
				Лист ромб. К-ПУ-4.0 ВСт3кп2 ГОСТ 8568-77		
				582-0.875×1130-1.15	1	21.9 кг
Ф4		28	БК9.4.1.02.01.014	Настил		
				Лист ромб. К-ПУ-4.0 ВСт3кп2 ГОСТ 8568-77		
				640-10×1980-1.85	1	42.3 кг
Ф4		29	БК9.4.1.02.01.015	Настил		
				Лист ромб. К-ПУ-4.0 ВСт3кп2 ГОСТ 8568-77		
				645-10×1673-1.85	2	36.0 кг

Инв.№ подл. | Подп. и дата | Взам. инв.№ | Инв.№ дубл. | Подп. и дата

Изм. Лист № докум. Подп. Дата

БК9.4.1.02.01.000 Лист 2

Копировал Ф4 Формат А4

Формат	Зона	Поз.	Обозначение	Наименование	Кол.	Примечание
Ф4		30	БК9.4.1.02.01.016	Плита		
				Лист 5 ГОСТ 19903-74 ВСт3кп2 ГОСТ 14637-89		
				100-0.435×160-0.5	2	0.63 кг
Ф4		31	БК9.4.1.02.01.017	Плита		
				Лист 5 ГОСТ 19903-74 ВСт3кп2 ГОСТ 14637-89		
				150-0.5×150-0.5	4	0.88 кг
Ф4		32	БК9.4.1.02.01.018	Поручень		
				Труба 32×2.8 ГОСТ 32682-75 L=570-1.75	1	1.5 кг
Ф4		33	БК9.4.1.02.01.019	Поручень		
				Труба 15×2.8 ГОСТ 32682-75 L=570-1.75	1	0.7 кг
Ф4		34	БК9.4.1.02.01.020	Плита		
				Лист 5 ГОСТ 19903-74 ВСт3кп2 ГОСТ 14637-89		
				168-0.5×170-0.5	2	1.12 кг
Ф4		35	БК9.4.1.02.01.021	Ребро		
				Полоса 6×100 ГОСТ 103-76 ВСт3кп2 ГОСТ 535-79 L=1100-1.3	1	5.18 кг
Ф4		36	БК9.4.1.02.01.021	Поручень		
				Труба 32×2.8 ГОСТ 32682-75 L=752-2.0	2	1.85 кг
Ф4		37	БК9.4.1.02.01.022	Поручень		
				Труба 32×2.8 ГОСТ 32682-75 L=657-2.0	3	1.79 кг

Инв.№ подл. | Подп. и дата | Взам. инв.№ | Инв.№ дубл. | Подп. и дата

Изм. Лист № докум. Подп. Дата

БК9.4.1.02.01.000 Лист 3

Копировал Ф4 Формат А4

Серия 5.903-15 Выпуск 9-4 ч.1

Формат	Зона	Поз.	Обозначение	Наименование	Кол.	Примечание
Б4		38	БК9.4.1.02.01.023	Поручень		
				Труба 32×2,8 ГОСТ 3262-75		
				L = 819 - 2,3	3	2,2 кг
Б4		39	БК9.4.1.02.01.024	Поручень		
				Труба 15×2,8 ГОСТ 3262-75		
				L = 732 - 2,0	2	0,93 кг
Б4		40	БК9.4.1.02.01.025	Поручень		
				Труба 15×2,8 ГОСТ 3262-75		
				L = 657 - 2,0	3	0,84 кг
Б4		41	БК9.4.1.02.01.026	Поручень		
				Труба 15×2,8 ГОСТ 3262-75		
				L = 819 - 2,3	4	2,2 кг
Б4		42	БК9.4.1.02.01.027	Опора		
				Уголок 70×70×5-Б-ГОСТ 8509-86 / ВСт3сп3-I-ГОСТ 535-79		
				L = 335 - 0,7	1	1,8 кг
Б4		43	БК9.4.1.02.01.028	Опора		
				Уголок 70×70×5-Б-ГОСТ 8509-86 / ВСт3сп3-I-ГОСТ 535-79		
				L = 550 - 0,875	1	4,72 кг
Б4		44	БК9.4.1.02.01.029	Опора		
				Уголок 70×70×5-Б-ГОСТ 8509-86 / ВСт3сп3-I-ГОСТ 535-79		
				L = 625 - 1,0	2	3,36 кг
Б4		45	БК9.4.1.02.01.030	Связь		
				Швеллер 20-ГОСТ 8240-72 / ВСт3сп3-I-ГОСТ 535-79		
				L = 300 - 0,7	2	2,0 кг
Б4		46	БК9.4.1.02.01.031	Связь		
				Швеллер 10-ГОСТ 8240-72 / ВСт3сп3-I-ГОСТ 535-79		
				L = 550 - 0,875	8	4,72 кг

Инв. № подл. | Подпись и дата | Взам. инв. № | Инв. № дубл. | Подпись и дата

Изм. | Лист | № докум. | Подпись | Дата

БК9.4.1.02.01.000 — Лист 4

Копировал Б-4 — Формат А4

Формат	Зона	Поз.	Обозначение	Наименование	Кол.	Примечание
Б4		47	БК9.4.1.02.01.032	Связь		
				Швеллер 10-ГОСТ 8240-72 / ВСт3сп3-I-ГОСТ 535-79		
				L = 1100 - 1,3	4	9,45 кг
Б4		48	БК9.4.1.02.01.033	Связь		
				Швеллер 10-ГОСТ 8240-72 / ВСт3сп3-I-ГОСТ 535-79		
				L = 1658 - 1,85	2	14,2 кг
Б4		49	БК9.4.1.02.01.034	Связь		
				Швеллер 10-ГОСТ 8240-72 / ВСт3сп3-I-ГОСТ 535-79		
				L = 1714 - 1,85	1	14,72 кг
Б4		50	БК9.4.1.02.01.035	Связь		
				Швеллер 10-ГОСТ 8240-72 / ВСт3сп3-I-ГОСТ 535-79		
				L = 1724 - 1,85	1	14,8 кг
Б4		51	БК9.4.1.02.01.035	Связь		
				Швеллер 10-ГОСТ 8240-72 / ВСт3сп3-I-ГОСТ 535-79		
				L = 2038 - 2,2	1	17,5 кг
Б4		52	БК9.4.1.02.01.036	Связь		
				Швеллер 10-ГОСТ 8240-72 / ВСт3сп3-I-ГОСТ 535-79		
				L = 2310 - 2,2	1	19,84 кг
Б4		53	БК9.4.1.02.01.036	Связь		
				Швеллер 10-ГОСТ 8240-72 / ВСт3сп3-I-ГОСТ 535-79		
				L = 3016 - 5,4	1	25,9 кг
Б4		54	БК9.4.1.02.01.037	Связь		
				Швеллер 10-ГОСТ 8240-72 / ВСт3сп3-I-ГОСТ 535-79		
				L = 1982 - 3,7	2	17,0 кг

Инв. № подл. | Подпись и дата | Взам. инв. № | Инв. № дубл. | Подпись и дата

Изм. | Лист | № докум. | Подпись | Дата

БК9.4.1.02.01.000 — Лист 5

Копировал Б-4 — Формат А4

Формат	Зона	Поз.	Обозначение	Наименование	Кол.	Примечание
Б4		55	БК9.4.1.02.01.038	Связь		
				Швеллер 10-ГОСТ 8240-72 / ВСт3сп3-I-ГОСТ 535-79		
				L = 2400 - 2,2	1	20,6 кг
Б4		56	БК9.4.1.02.01.039	Вкладыш		
				Труба 25×2,8 ГОСТ 3262-75		
				L = 40 - 0,31	11	0,22 кг
Б4		57	БК9.4.1.02.01.039	Вкладыш		
				Труба 14×2 ГОСТ 8734-75 / В20 ГОСТ 8733-74		
				L = 30 - 0,31	11	0,04 кг

Инв. № подл. | Подпись и дата | Взам. инв. № | Инв. № дубл. | Подпись и дата

Изм. | Лист | № докум. | Подпись | Дата

БК9.4.1.02.01.000 — Лист 6

Копировал Б-4 — Формат А4

БК9.4.1.02.01.001

√ (√)

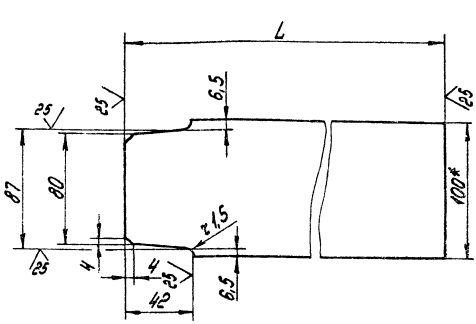

Обозначение	L, мм	Масса, кг
БК9.4.1.02.01.001	550	2,6
-01	650	3,0

1. *Размеры для справок.
2. h14; $\pm\frac{JT14}{2}$.

Инв. № подл. | Подпись и дата | Взам. инв. № | Инв. № дубл. | Подпись и дата

Изм.	Лист	№ докум.	Подпись	Дата
Разраб.		Филимонов		
Пров.				
Т.контр.				
Н.контр.		Брацило		
Утв.				

БК9.4.1.02.01.001

Ребро.

Лит. | Масса | Масштаб

Лист | Листов 1

Полоса 6×100-ГОСТ 103-76 / ВСт3кп2 ГОСТ 535-79

ЛАТГИПРОПРОМ

24051-79 41

Копировал Б-4 — Формат А4

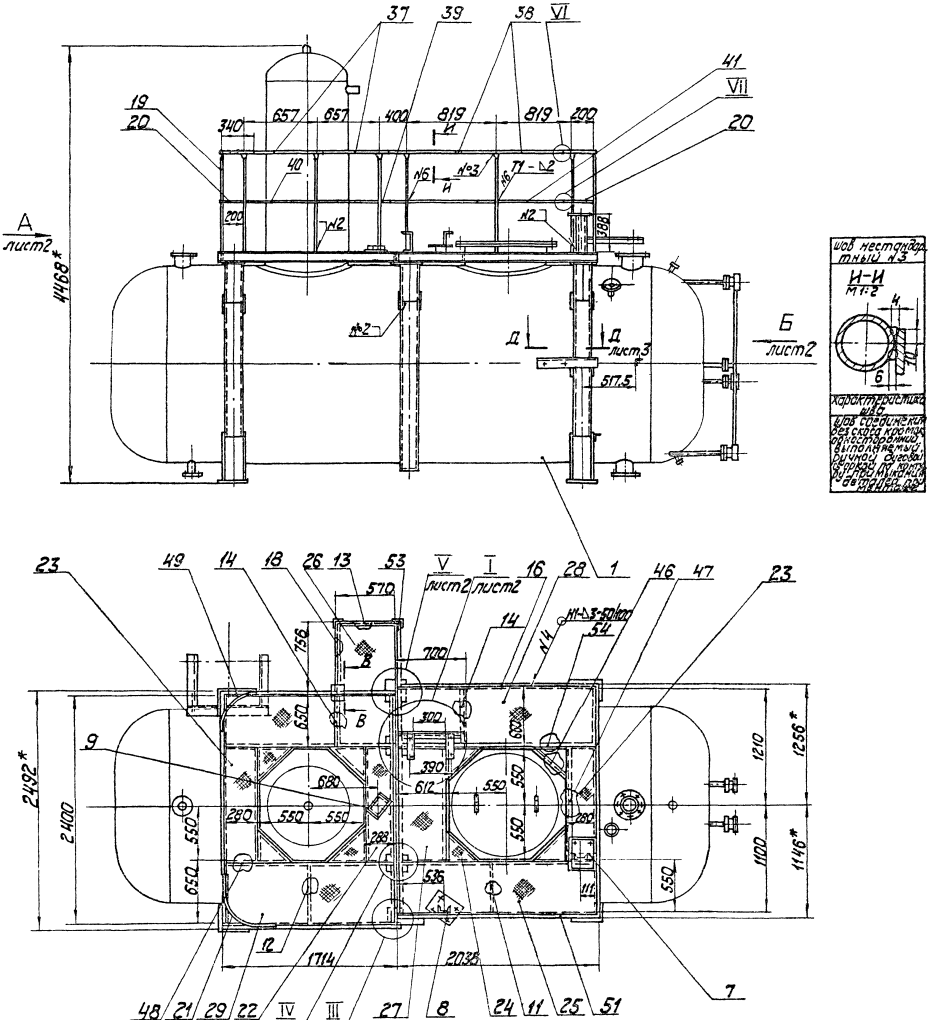

1. * Размеры для справок.
2. Н14; h14; $\pm\frac{T14}{2}$;
3. Обработка поверхностей реза деталей БЧ25.
4. Сварные швы по ГОСТ 5264-80.

				БК9.4.1.02.01.000 СБ			
Изм.	Лист	№ докум.	Подп.	Дата	Бак деаэраторный с помостом	Лит.	Масса	Масштаб
Разраб.		Рукавишников					5497	1:25
Пров.		Брацило				Лист 1	Листов 3	
Т. контр.						ДАТ ГИПРОПРОМ		
Н. контр.		Брацило						
Утв.								

24051-79 48 Копировал Формат А2

БК9.4.1.02.01.000 СБ

Серия 5.903-15 Выпуск 9-4 ч.1

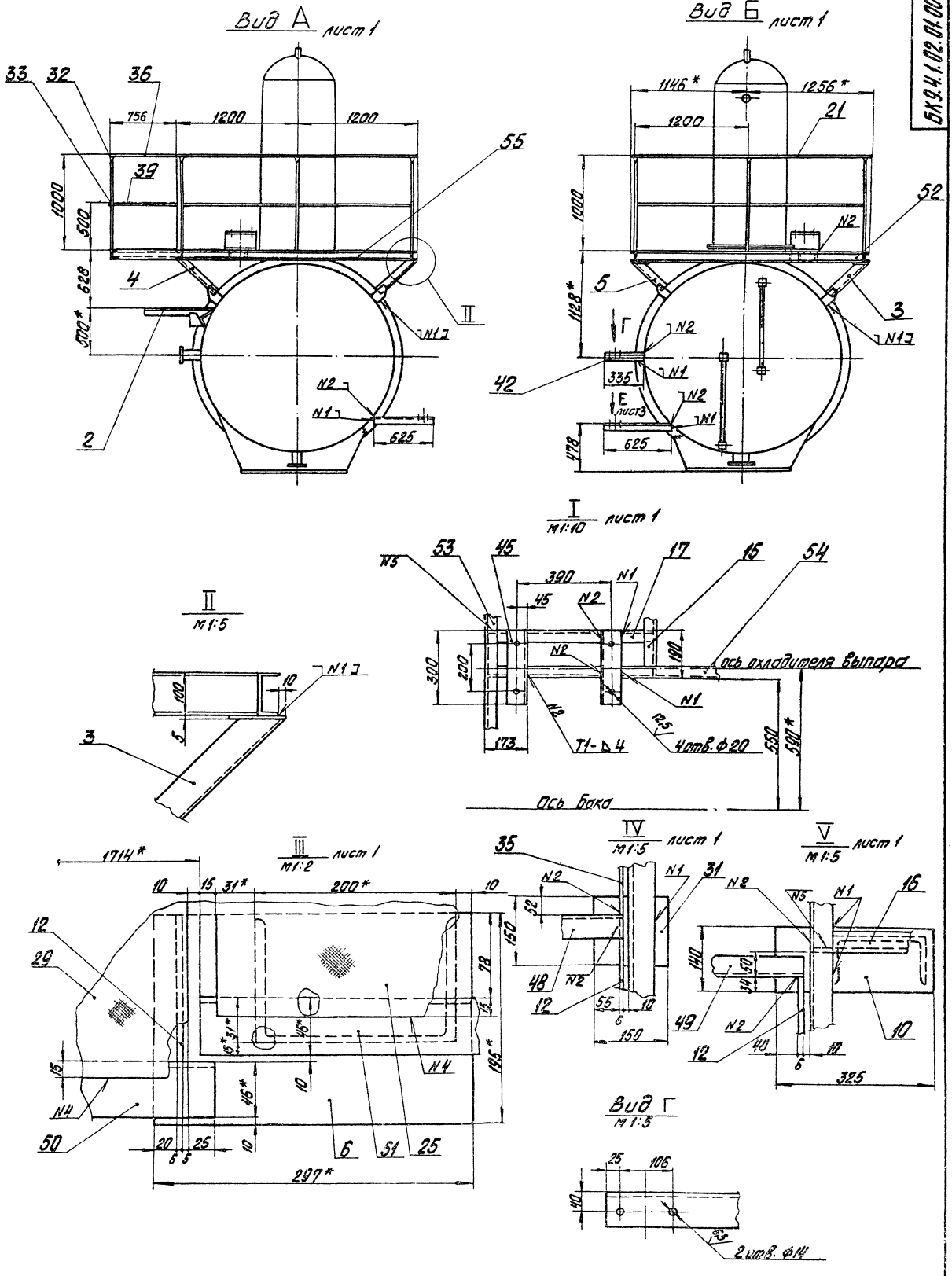

Изм.	Лист	№ докум.	Подп.	Дата	БК9.4.1.02.01.000 СБ	Лист 2

Копировал 24351-79 А3 Формат А2

БК9.4.1.02.01.000СБ

Д – Д лист 2
м1:5

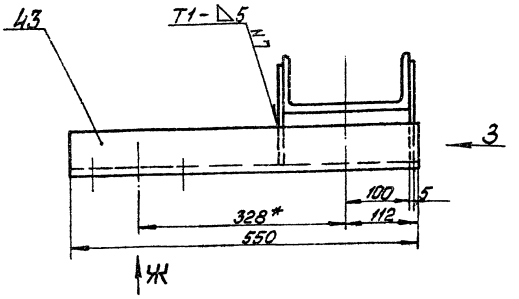

Вид 3
м1:5

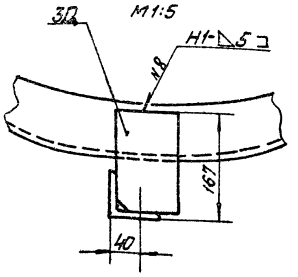

Поз. 30

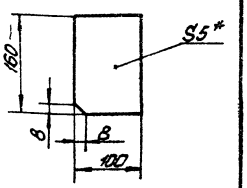

VII лист 1
м1:1

Вид Ж
м1:5

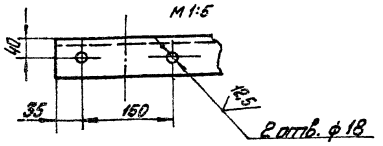

Вид Е лист 2
м1:5

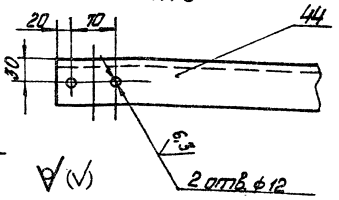

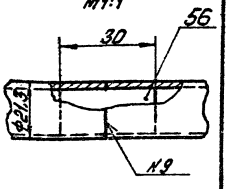

Поз. 46
м1:5

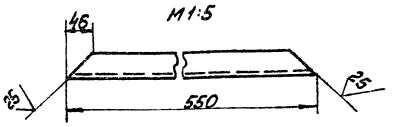

Поз. 24
м1:10

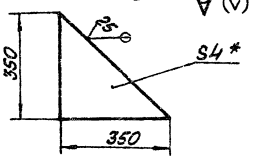

VI лист 1
м1:2

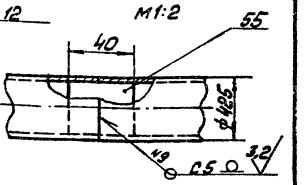

Изм.	Лист	№ докум.	Подп.	Дата	БК9.4.1.02.01.000СБ		
							3

Копировал Формат А3

БК9.4.1.02.01.002

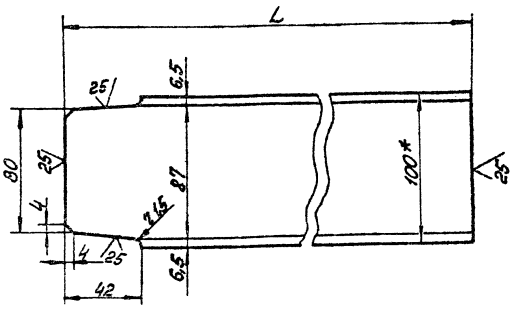

Обозначение	L, мм	Масса кг
БК9.4.1.02.01.002	564	4,9
-01	644	5,6
-02	654	5,7
03	2032	175

1. * Размеры для справок.
2. h14; $\pm \frac{JT14}{2}$.

Изм.	Лист	№ докум.	Подп.	Дата	БК9.4.1.02.01.002		
Разраб.	Филиппова				Связь	Лит.	Масса	Масштаб
Пров.						—	—	
Т.контр.						Лист	Листов 1	
Н.контр.	Брацило				Швеллер 10-ГОСТ 8240-72 Вст3сп3-1-ГОСТ 535-79	ЛАТГИПРОПРОМ		
Утв.								

Копировал Формат А4

БК9.4.1.02.01.003

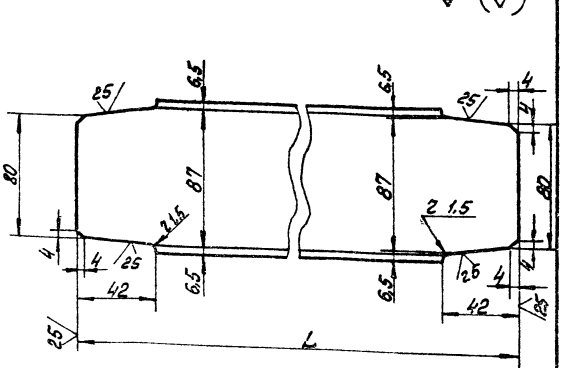

Обозначение	L, мм	Масса, кг
БК9.4.1.02.01.003	688	6,0
-01	744	6,5

1. * Размеры для справок.
2. h14; $\pm \frac{JT14}{2}$.

Изм.	Лист	№ докум.	Подп.	Дата	БК9.4.1.02.01.003		
Разраб.	Филиппова				Связь	Лит.	Масса	Масштаб
Пров.						—	—	
Т.контр.						Лист	Листов 1	
Н.контр.	Брацило				Швеллер 10-ГОСТ 8240-72 Вст3сп3-1-ГОСТ 535-79	ЛАТГИПРОПРОМ		
Утв.								

24051-79 50 Копировал Формат А4

Инв. № подл. | Подп. и дата | Взам. инв. № | Инв. № дубл. | Подп. и дата

Серия 5.903-15 Выпуск 9-4 ч.1

БК9.4.1.02.01.004

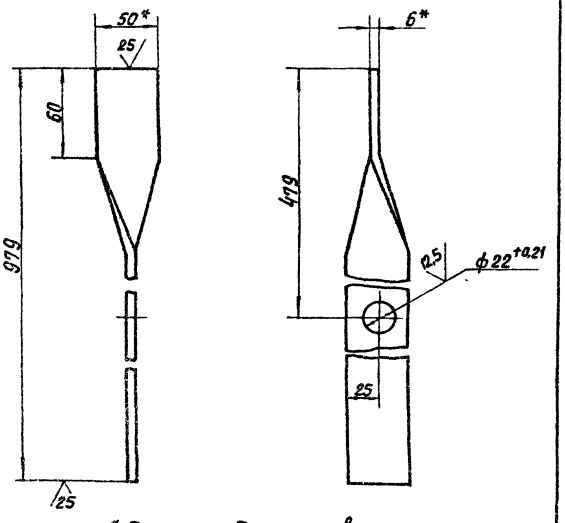

1.* Размеры для справок.
2. h14; ± JT14/2.

Изм.	Лист	№ докум.	Подпись	Дата	БК 9.4.1.02.01.004	Лит.	Масса	Масштаб
Разраб.		Филимонова			Стойка		1.9	1:2
Пров.						Лист	Листов 1	
Т.контр.								
Н.контр.		Брацило			Полоса 6х50-ГОСТ 103-76 / ВСт3кп2 ГОСТ 535-79	ЛАТГИПРОПРОМ		
Утв.								

Копировал В.Ф. Формат А4

БК9.4.1.02.01.005

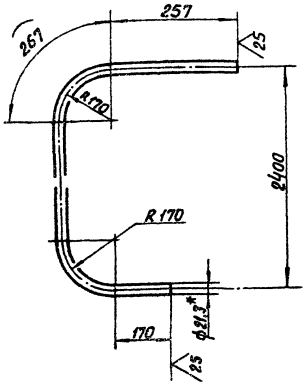

1. *Размеры для справок.
2. ± JT14/2.
3. Длина развертки - 3021-5,4 мм

Изм.	Лист	№ докум.	Подпись	Дата	БК 9.4.1.02.01.005	Лит.	Масса	Масштаб
Разраб.		Филимонова			Леер		3,5	1:10
Пров.						Лист	Листов	
Т.контр.								
Н.контр.		Брацило			Труба 15х2,5 ГОСТ 3262-75	ЛАТГИПРОПРОМ		
Утв.								

Копировал В.Ф. Формат А4

БК9.4.1.02.01.006

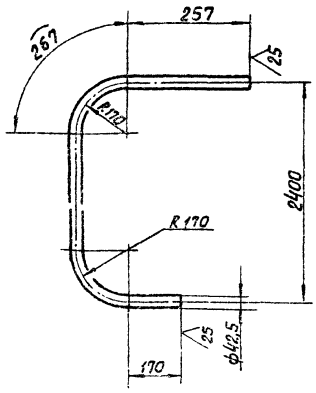

1.* Размеры для справок.
2. ± JT14/2.
3. Длина развертки - 3021-5,4 мм

Изм.	Лист	№ докум.	Подпись	Дата	БК 9.4.1.02.01.006	Лит.	Масса	Масштаб
Разраб.		Филимонова			Поручень		8,25	1:10
Пров.						Лист	Листов	
Т.контр.								
Н.контр.		Брацило			Труба 32х2,8 ГОСТ 3262-75	ЛАТГИПРОПРОМ		
Утв.								

Копировал В.Ф. Формат А4

Формат	Зона	Поз.	Обозначение	Наименование	Кол.	Примечание
				Документация		
А2			БК9.4.1.02.01.100 СБ	Сборочный чертеж	1	
				Детали		
А4		1	БК9.4.1.02.01.101	Петля	4	
А4		2	БК9.4.1.02.01.102	Накладка	4	
Б4		3	БК9.4.1.02.01.103	Патрубок		
				Труба 57х3 ГОСТ 10704-76 / В20 ГОСТ 10705-80		
				L=116 - 0,87	1	0,46 кг
Б4		4	БК9.4.1.02.01.104	Патрубок		
				Труба 76х3 ГОСТ 10704-76 / В20 ГОСТ 10705-80		
				L=116 - 0,87	1	0,73 кг
Б4		5	БК9.4.1.02.01.105	Патрубок		
				Труба 159х4,5 ГОСТ 10704-76 / В20 ГОСТ 10705-80		
				L=116 - 0,87	2	1,99 кг
Б4		6	БК9.4.1.02.01.106	Патрубок		
				Труба 219х6 ГОСТ 10704-76 / В20 ГОСТ 10705-80		
				L=114 - 0,87	1	3,66 кг

Изм.	Лист	№ докум.	Подпись	Дата	БК 9.4.1.02.01.100	Лит.	Лист	Листов
Разраб.		Гусева			Бак деаэраторный		1	2
Пров.		Кузьмина				ЛАТГИПРОПРОМ		
Н.контр.		Брацило						
Утв.								

Копировал В.Ф. - 24051-79 51 Формат А4

БК 9.4.1.02.01.100 СБ

СЕРИЯ 5.903-15 ВЫПУСК 9-4 ч.1

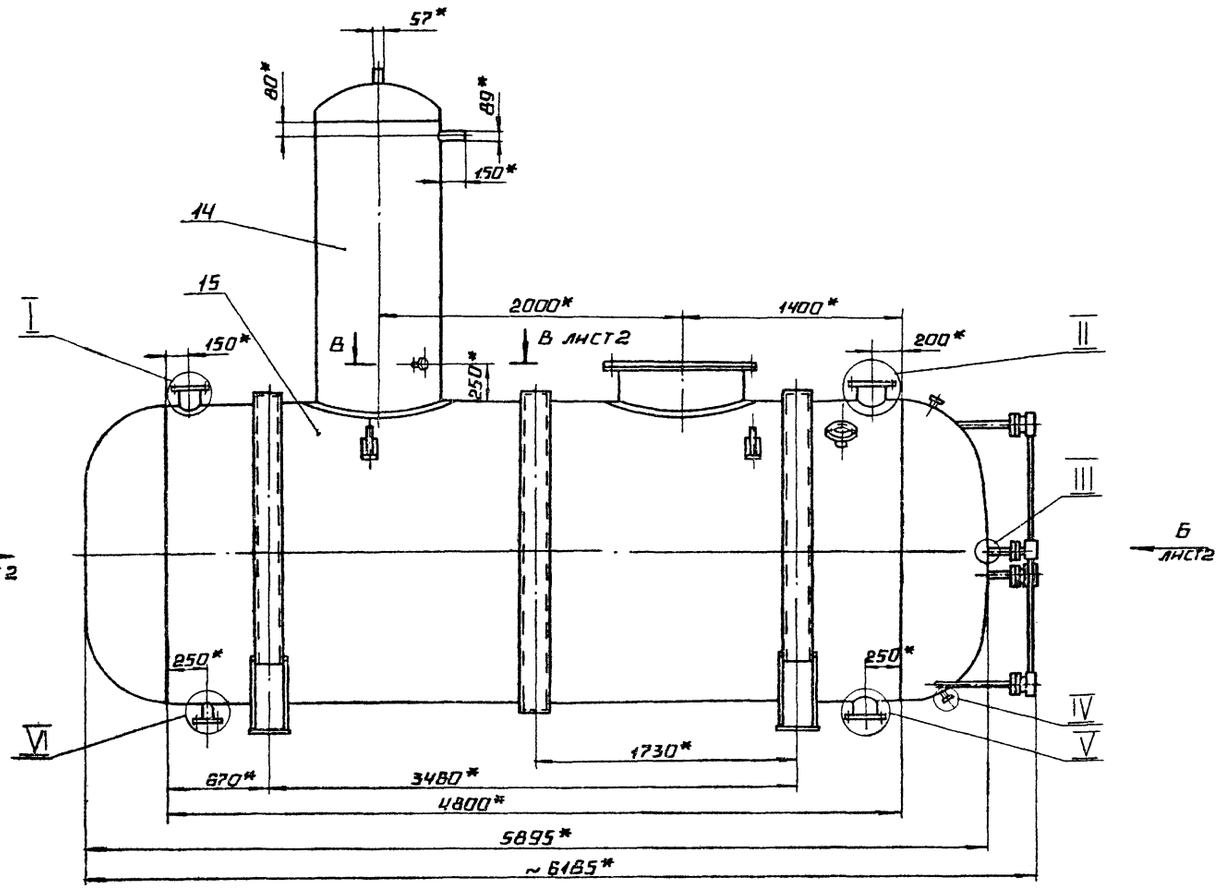

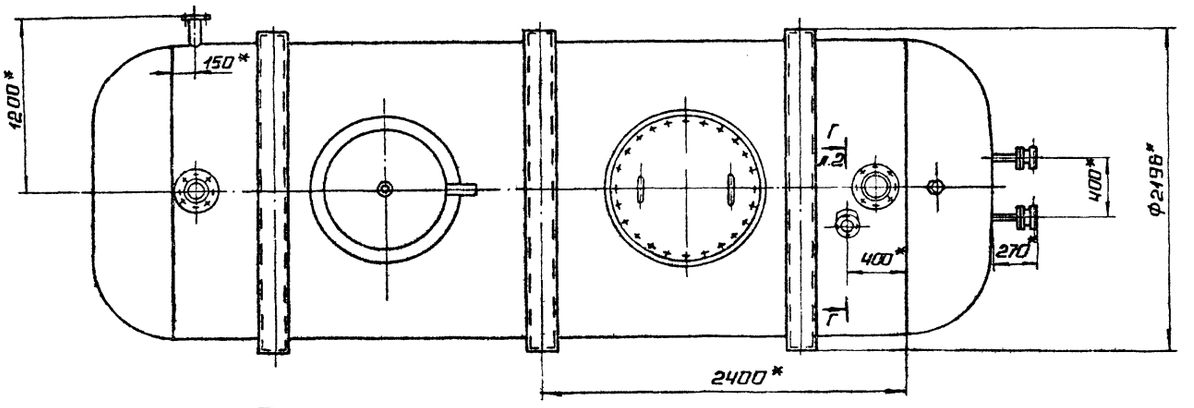

I
М1:5

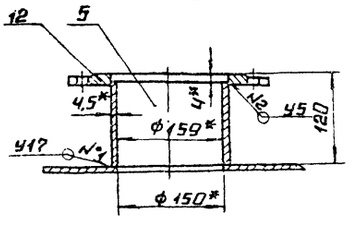

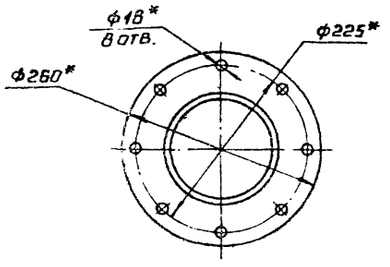

1.* РАЗМЕРЫ ДЛЯ СПРАВОК.

2. $\pm \frac{IT14}{2}$.

3. ОБРАБОТКА ПОВЕРХНОСТЕЙ РЕЗА ДЕТАЛЕЙ Б4 $^{25}\sqrt{}$

4. СВАРНЫЕ ШВЫ №1÷№4 ПО ГОСТ 16037-80; №5, №6 ПО ГОСТ 5264-80; №7 ПО ГОСТ 11534-75.

					БК 9.4.1.02.01.100 СБ			
ИЗМ	ЛИСТ	№ ДОКУМ	ПОДП.	ДАТА	БАК ДЕАЭРАТОРНЫЙ	ЛИТ.	МАССА	МАСШТАБ
РАЗРАБ		ГУСЕВА					3980	1:25
ПРОВ		КУЗЬМИНА				ЛИСТ 1	ЛИСТОВ 2	
Т.КОНТР						ЛАТГИПРОПРОМ		
Н.КОНТР		БРАЦИЛО						
УТВ								

ИНВ № подл. | ПОДПИСЬ И ДАТА | ВЗАМ. ИНВ. | ИНВ № дубл. | ПОДПИСЬ И ДАТА

24051 10 52 КОПИРОВАЛ ФОРМАТ А2

Вид А лист 1

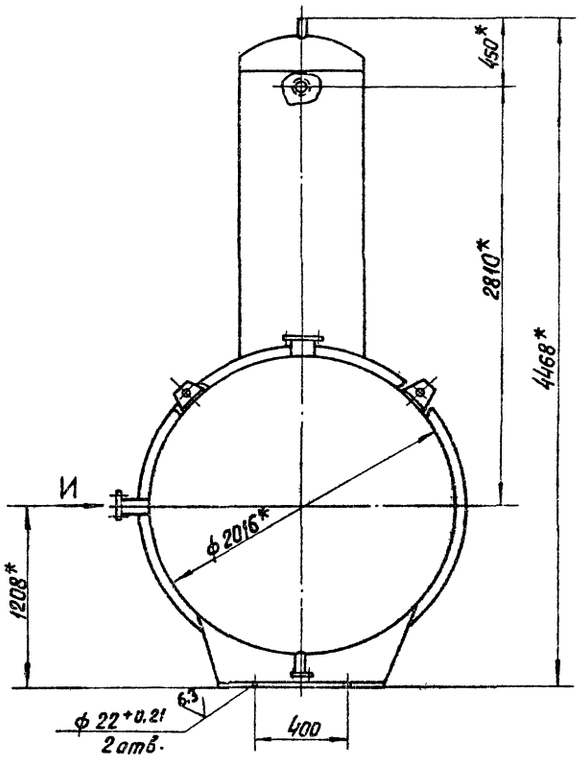

Вид Б лист 1

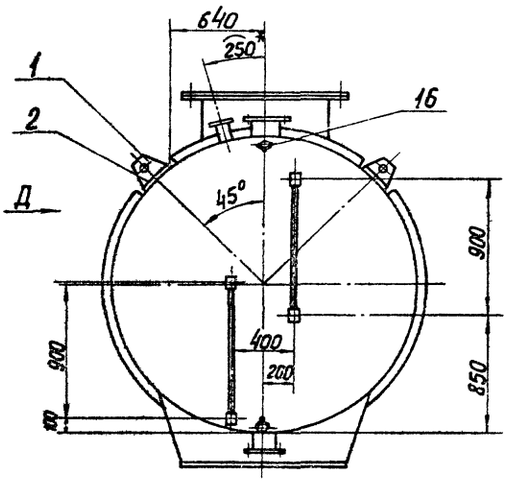

II лист 1
М1:5

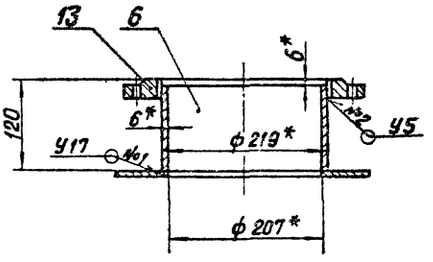

III лист 1
М1:5

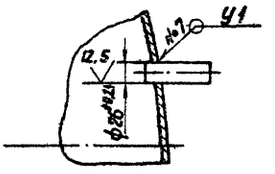

IV лист 1
М1:5

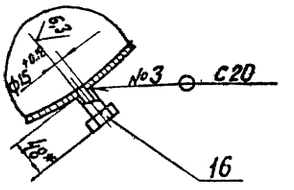

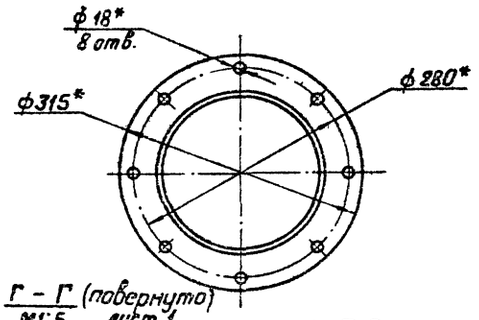

Г - Г (повернуто)
М1:5 лист 1

V лист 1
М1:5

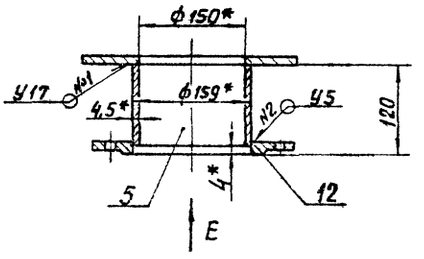

Е

VI лист 1
М1:5

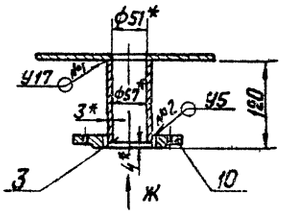

Ж

Вид Ж

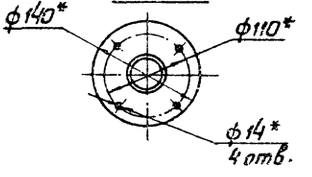

Вид З

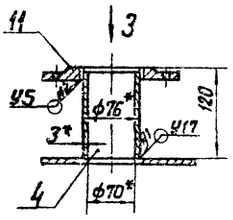

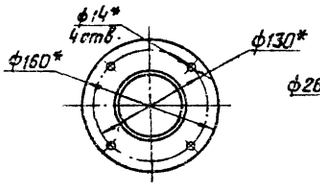

Вид Е

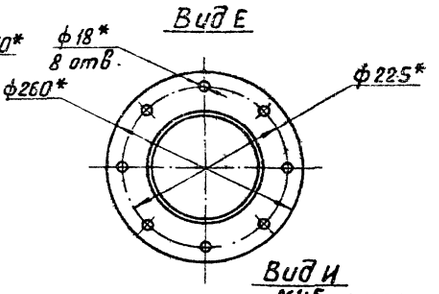

В - В лист 1
М1:5

Вид Д
М1:50

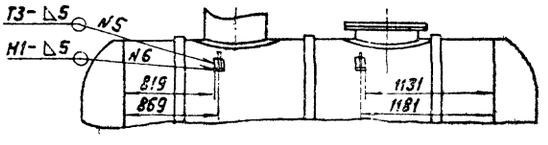

Вид И
М1:5

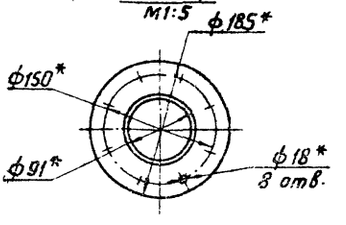

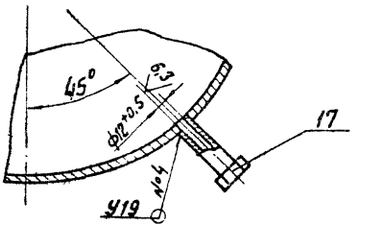

БК9.4.1.02.01.104

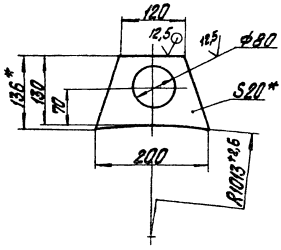

1. *Размеры для справок.
2. H14; h14; $\pm \frac{IT14}{2}$.

БК9.4.1.02.01.101

Петля

Лит. | Масса | Масштаб
2,6 | 1:5

Лист | Листов 1

Лист 20 ГОСТ 19903-74 Вст3кп2 ГОСТ 14637-79

ЛАТГИПРОПРОМ

Разраб. Гусева
Т.контр.
Н.контр. Брацило
Утв.

Копировал | Формат А4

БК9.4.1.02.01.102

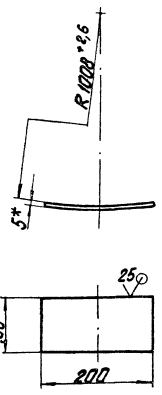

1. *Размеры для справок.
2. h14

Накладка

Лит. | Масса | Масштаб
1,57 | 1:5

Лист | Листов 1

Лист 5 ГОСТ 19903-74 Вст3кп2 ГОСТ 14637-79

ЛАТГИПРОПРОМ

Разраб. Гусева
Т.контр.
Н.контр. Брацило
Утв.

Копировал | Формат А4

Формат	Зона	Поз.	Обозначение	Наименование	Кол.	Примечание
				Стандартные изделия		
				Фланцы ГОСТ 12820-80		
		10		1-50-2,5 Ст 20	1	
		11		1-65-6 Ст 20	1	
		12		1-150-2,5 Ст 20	2	
		13		1-200-6 Ст 20	1	
		14		Колонка деэрационная ДА-50 ТО-419-02 ГОСТ 16850-77	1	
				Прочие изделия		
		15		Бак деэраторный 15м³ Т185-04.00.000	1	
		16		Установка штуцера М20х1,5-50 3К4-445-90	2	
		17		Установка штуцера М27х2-100 3К4-447-90	1	

БК9.4.1.02.01.100

Лист 2

Копировал | Формат А4

Формат	Зона	Поз.	Обозначение	Наименование	Кол.	Примечание
				Документация		
А3			БК9.4.1.02.01.200 СБ	Сборочный чертеж		
				Детали		
Б4		1	БК9.4.1.02.01.201	Раскос		
				Уголок 70-70-5-Б-ГОСТ 8509-86 / Вст3сп3-Т-ГОСТ 535-79		
				L = 670 - 2,0	2	3,6 кг
Б4		2	БК9.4.1.02.01.202	Связь		
				Уголок 140-90-8-Б-ГОСТ 8510-86 / Вст3сп3-Т-ГОСТ 535-79		
				L = 205 - 1,15	1	2,9 кг
Б4		3	БК9.4.1.02.01.203	Связь		
				Уголок 140-90-8-Б-ГОСТ 8510-86 / Вст3сп3-Т-ГОСТ 535-79		
				L = 345 - 1,15	1	4,9 кг
Б4		4	БК9.4.1.02.01.204	Косынка		
				Лист 5 ГОСТ 19903-74 / Вст3кп2 ГОСТ 14637-79	2	0,76 кг

БК9.4.1.02.01.200

Опора

Лит. | Масса | Масштаб

Лист | Листов

ЛАТГИПРОПРОМ

Разраб. Гусева
Т.контр.
Н.контр. Брацило
Утв.

Копировал 24051 79 54 | Формат А4

Серия 5.903-15 Выпуск 9-4 ч.1

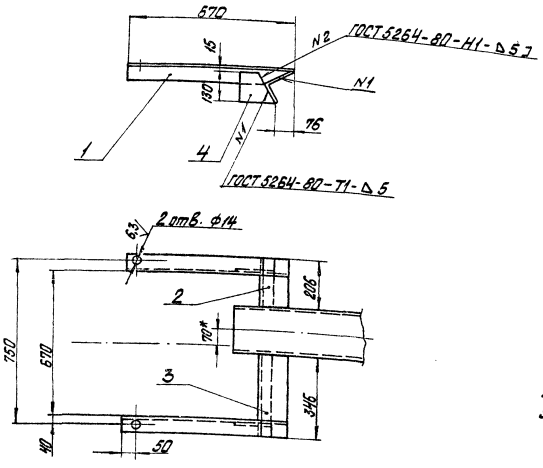

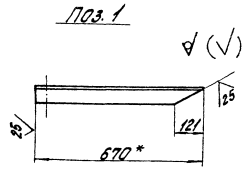

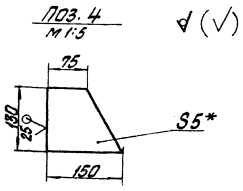

1. * Размеры для справок.
2. Н4; h14; $\pm \frac{JT14}{2}$;
3. Обработка поверхностей реза деталей БЧ 25.

				БК9.4.1.02.01.200 СБ				
Изм.	Лист	№ докум.	Подпись	Дата	Опора	Лит.	Масса	Масштаб
Разраб.		Филимонова					18,0	1:10
Пров.		Брацило				Лист	Листов 1	
Т.контр.						ЛАТГИПРОПРОМ		
Н.контр.		Брацило						
Утв.								

Копировал Зем Формат А3

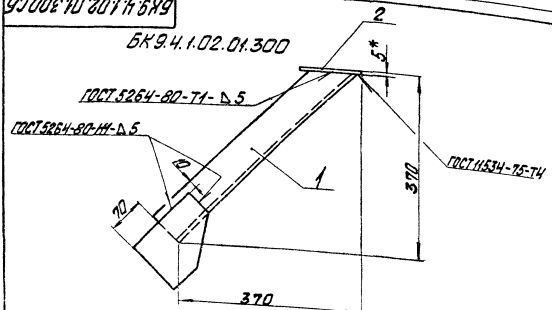

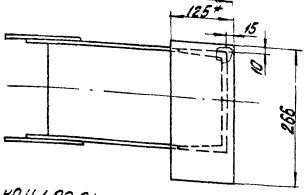

БК9.4.1.02.01.300-01-зеркальное отражение
Остальное-см БК9.4.1.02.01.300

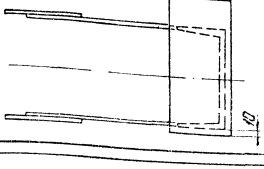

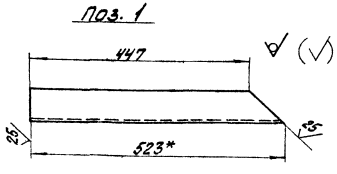

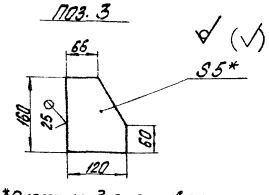

1. * Размеры для справок.
2. h14; $\pm \frac{JT14}{2}$.
3. Обработка поверхностей реза деталей БЧ 25.

				БК9.4.1.02.01.300 СБ				
Изм.	Лист	№ докум.	Подпись	Дата	Опора	Лит.	Масса	Масштаб
Разраб.		Филимонова					12,6	1:5
Пров.		Брацило				Лист	Листов	
Т.контр.						ЛАТГИПРОПРОМ		
Н.контр.		Брацило						
Утв.								

Копировал Зем 24051-79 55 Формат А3

Выпуск 3-4.1
Серия 3.903-15

Формат	Зона	Поз.	Обозначение	Наименование	Кол.	Примечание
				Документация		
А3			БК9.4.1.02.01.300СБ	Сборочный чертеж.		
				Детали		
Б4		1	БК9.4.1.02.01.301	Раскос		
				Швеллер 20 ГОСТ 8240-72 / Вст3сп3-Т-ГОСТ 535-79		
				L = 523-1,76	1	9,6 кг
Б4		2	БК9.4.1.02.01.302	Накладка		
				Лист 5 ГОСТ 19903-74 / Вст3кп2 ГОСТ 14637-79	1	1,3 кг
Б4		3	БК9.4.1.02.01.303	Косынка		
				Лист 5 ГОСТ 19903-74 / Вст3кп2 ГОСТ 14637-79	2	0,75 кг
				БК9.4.1.02.01.300-01 см. спецификацию исполнения.		

Инв. № подл. | Подпись и дата | Взам. инв. № | Инв. № дубл. | Подпись и дата

Изм.	Лист	№ докум.	Подпись	Дата
Разраб.		Филимонова		
Пров.		Брацила		
Н. контр.		Брацила		
Утв.				

БК9.4.1.02.01.300

Опора

Лит.	Лист	Листов
		1

ЛАТГИПРОПРОМ

Копировал Дудкова

Формат А4

Формат	Зона	Поз.	Обозначение	Наименование	Кол.	Примечание
				Документация		
А3			БК9.4.1.02.01.400СБ	Сборочный чертеж		
				Детали		
Б4		1	БК9.4.1.02.01.401	Раскос		
				Швеллер 20 ГОСТ 8240-72 / Вст3сп3-Т-ГОСТ 535-79		
				L = 445-1,55	1	8,2 кг
Б4		2	БК9.4.1.02.01.402	Накладка		
				Лист 5 ГОСТ 19903-74 / Вст3кп2 ГОСТ 14637-79	1	1,79 кг
Б4		3	БК9.4.1.02.01.403	Косынка		
				Лист 5 ГОСТ 19903-74 / Вст3кп2 ГОСТ 14637-79	2	0,75 кг

Инв. № подл. | Подпись и дата | Взам. инв. № | Инв. № дубл. | Подпись и дата

Изм.	Лист	№ докум.	Подпись	Дата
Разраб.		Филимонова		
Пров.		Брацила		
Н. контр.		Брацила		
Утв.				

БК9.4.1.02.01.400

Опора

Лит.	Лист	Листов
		1

ЛАТГИПРОПРОМ

Копировал Дудкова

Формат А4

БК9.4.1.02.01.400СБ

Поз. 1

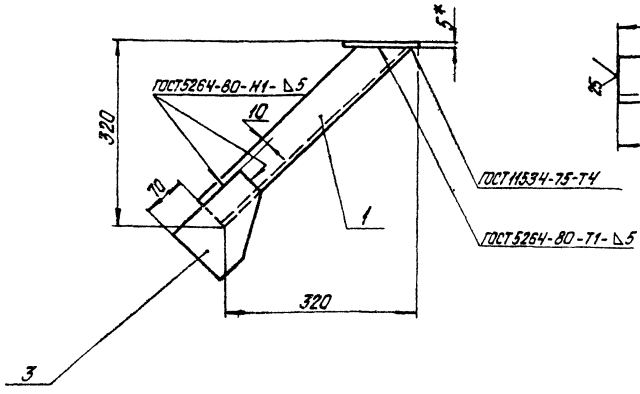

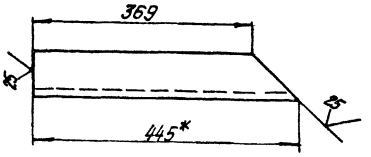

Поз. 3

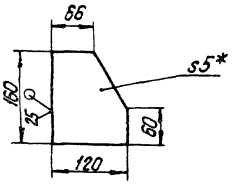

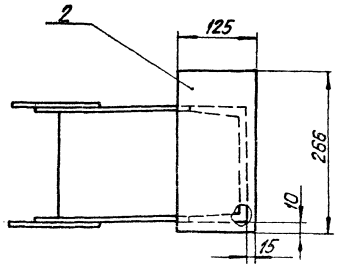

1.* Размеры для справок.

2. h14; $\pm \frac{IT14}{2}$.

3. Обработка поверхностей реза деталей Б4 $\sqrt{}^{25}$.

Инв. № подл. | Подпись и дата | Взам. инв. № | Инв. № дубл. | Подпись и дата

Изм.	Лист	№ докум.	Подпись	Дата
Разраб.		Филимонова		
Пров.		Брацила		
Т. контр.				
Н. контр.		Брацила		
Утв.				

БК9.4.1.02.01.400СБ

Опора

Лит.	Масса	Масштаб
	11,7	1:5
Лист	Листов 1	

ЛАТГИПРОПРОМ

24051-79 5.6 Копировал

Формат А3

БК9.4.1.02.01.500СБ

Выпуск 9-4 ч.1

Серия 5.903-15

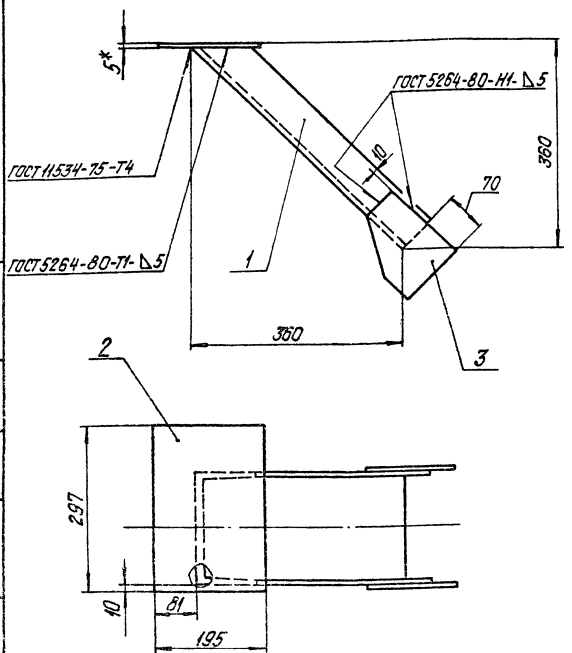

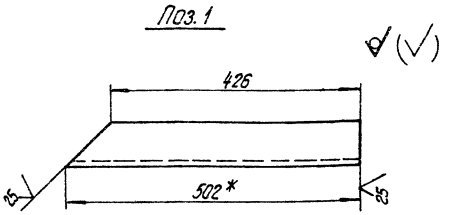

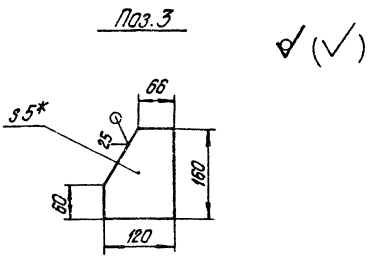

1.* Размеры для справок.
2. h 14; ± IT14/2.
3. Обработка поверхностей реза деталей Б4 25√.

Изм.	Лист	№ докум.	Подпись	Дата	БК 9.4.1.02.01.500СБ			
Разраб.		Филимонова			Опора	Лит.	Масса	Масштаб
Пров.		Брацило					12,4	1:5
Т.контр.						Лист	Листов 1	
Н.контр.		Брацило				ЛАТГИПРОПРОМ		
Утв.								

Инв. № подл. | Подпись и дата | Взам. инв. № | Инв. № дубл. | Подпись и дата

копировал Дубкова — формат А3

Формат	Зона	Поз.	Обозначение	Наименование	Кол.	Примечание
				Документация		
А3			БК9.4.1.02.01.500СБ	Сборочный чертеж		
				Детали		
Б4		1	БК9.4.1.02.01.501	Раскос		
				Швеллер 20-ГОСТ 8240-72 / ВСт3сп3-I-ГОСТ 535-79		
				L=502-0,875	1	9,38кг
Б4		2	БК9.4.1.02.01.502	Накладка		
				Лист 5 ГОСТ 19903-74 / ВСт3кп2 ГОСТ 14637-79	1	1,34кг
Б4		3	БК9.4.1.02.01.503	Косынка		
				Лист 5 ГОСТ 19903-74 / ВСт3кп2 ГОСТ 14637-79	2	0,75кг

Изм.	Лист	№ докум.	Подпись	Дата	БК 9.4.1.02.01.500			
Разраб.		Филимонова			Опора	Лит.	Лист	Листов
Пров.		Брацило						1
Н.контр.		Брацило				ЛАТГИПРОПРОМ		
Утв.								

Инв. № подл. | Подпись и дата | Взам. инв. № | Инв. № дубл. | Подпись и дата

копировал Дубкова — формат А4

Формат	Зона	Поз.	Обозначение	Наименование	Кол.	Примечание
				Документация		
			БК 9.4.1.02.01.600СБ	Сборочный чертеж		
				Детали		
Б4		1	БК9.4.1.02.01.601.	Стойка		
				Швеллер 10-ГОСТ 8240-72 / ВСт3сп3-I-ГОСТ 535-79		
				L=468-1,55	1	4,0кг
Б4		2	БК 9.4.1.02.01.602	Уголок		
				Уголок 70х70х5-Б-ГОСТ 8509-86 / ВСт3сп3-I-ГОСТ 535-79		
				L=517-1,75	1	2,8кг
Б4		3	БК 9.4.1.02.01.603	Накладка		
				Лист 5 ГОСТ 19903-74 / ВСт3кп2 ГОСТ 14637-79		
				200-1,15×250-1,15	1	2,0кг
Б4		4	БК 9.4.1.02.01.604	Косынка		
				Лист 5 ГОСТ 19903-74 / ВСт3кп2 ГОСТ 14637-79	1	0,4кг

Изм.	Лист	№ докум.	Подпись	Дата	БК 9.4.1.02.01.600			
Разраб.		Филимонова			Опора	Лит.	Лист	Листов
Пров.		Брацило						1
Н.контр.		Брацило				ЛАТГИПРОПРОМ		
Утв.								

Инв. № подл. | Подпись и дата | Взам. инв. № | Инв. № дубл. | Подпись и дата

копировал Дубкова — формат А4

БК9.4.1.02.01.600СБ

Серия 5.903-15 Выпуск 8-4 ч.1

Инв.№ подл. | Подп. и дата | Взам.инв.№ | Инв.№ дубл. | Подп. и дата

Поз. 4
М1:2

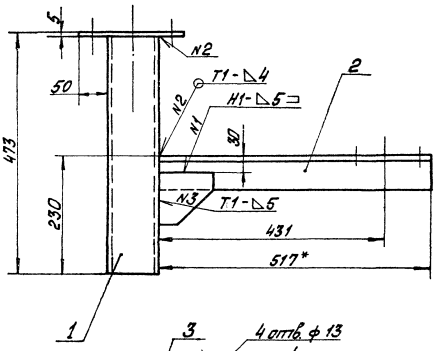

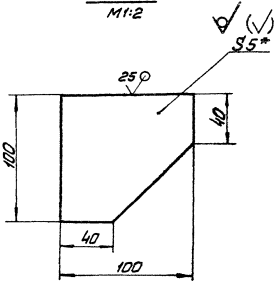

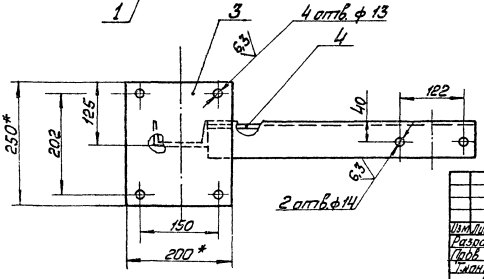

1. *Размеры для справок.
2. H14; h14; $\pm \frac{IT14}{2}$
3. Обработка поверхностей реза деталей Б4 $\sqrt{25}$
4. Сварные швы по ГОСТ 5264-80.

							БК9.4.1.02.01.600СБ		
Изм.	Лист	№ докум.	Подп.	Дата				Лит.	Масса	Масштаб
Разраб.		Филимонов			Опора				10,6	1:5
Пров.		Брацило						Лист	Листов 1	
Т.контр.										
Н.контр.		Брацило					ЛАТГИПРОПРОМ			
Утв.										

Копировал Иванс Формат А3

БК9.4.1.02.01.700СБ

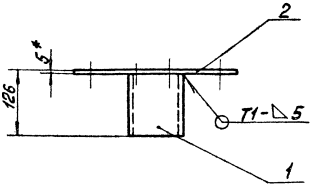

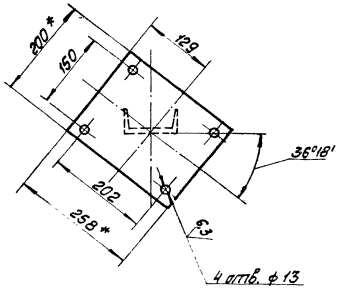

1. *Размеры для справок.
2. H14; $\pm \frac{IT14}{2}$
3. Обработка поверхностей реза деталей Б4 $\sqrt{25}$
4. Сварные швы по ГОСТ 5264-80.

							БК9.4.1.02.01.000СБ		
Изм.	Лист	№ докум.	Подп.	Дата				Лит.	Масса	Масштаб
Разраб.		Филимонов			Опора				3,5	1:5
Пров.		Брацило						Лист	Листов 1	
Т.контр.										
Н.контр.		Брацило					ЛАТГИПРОПРОМ			
Утв.										

 Копировал Иванс Формат А3

Инв.№ подл. | Подп. и дата | Взам.инв.№ | Инв.№ дубл. | Подп. и дата

Выпуск 9-4.1
Серия 5.903-15

Формат	Зона	Поз.	Обозначение	Наименование	Кол.	Примечание
				Документация		
А3			БК9.4.1.02.01.700 СБ	Сборочный чертеж		
				Детали		
Б4		1	БК9.4.1.0201.701	Стойка		
				Швеллер 10-ГОСТ8240-72 / Ст3сп3-1-ГОСТ535-79		
				L=121-0.7	1	1.0 кг
Б4		2	БК9.4.1.02.01.702	Накладка		
				Лист 5 ГОСТ19903-74 / Ст3кп2 ГОСТ14637-79		
				200-1.15 × 258-1.3	1	2.0 кг

Инв.№ подл. | Подпись и дата | Взам.инв.№ | Инв.№ дубл. | Подпись и дата

Изм.	Лист	№ докум.	Подп.	Дата	БК9.4.1.02.01.700		
Разраб.		Филимонова			Опора	Лит.	Лист	Листов
Пров.		Брацило						1
Н.контр.		Брацило				ЛАТГИПРОПРОМ	
Утв.							

Копировал Формат А4

Инв.№ подл. | Подпись и дата | Взам.инв.№ | Инв.№ дубл. | Подпись и дата

Изм.	Лист	№ докум.	Подп.	Дата	БК9.4.1.02.01.800		
Разраб.		Филимонова			Опора	Лит.	Лист	Листов
Пров.		Брацило						1
Н.контр.		Брацило				ЛАТГИПРОПРОМ	
Утв.							

Копировал Формат А4

БК9.4.1.02.01.800 СБ

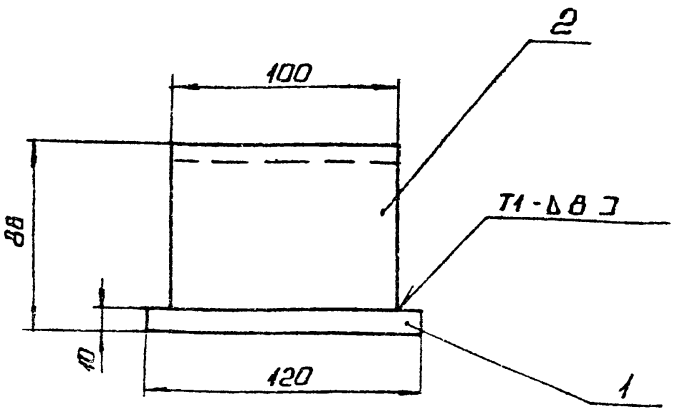

1. Размеры для справок.
2. Обработка поверхностей реза деталей Б4 $\sqrt{25}$.
3. Сварные швы по ГОСТ 5264-80.

Инв.№ подл. | Подпись и дата | Взам.инв.№ | Инв.№ дубл. | Подпись и дата

Изм.	Лист	№ докум.	Подп.	Дата	БК9.4.1.02.01.800 СБ			
Разраб.		Филимонова			Опора	Лит.	Масса	Масштаб
Пров.		Брацило					3,27	1:2
Т.контр.						Лист	Листов 1	
Н.контр.		Брацило				ЛАТГИПРОПРОМ		
Утв.								

Копировал Формат А4

Формат	Зона	Поз.	Обозначение	Наименование	Кол.	Примечание
				Документация		
А3			БК9.4.1.02.01.900 СБ	Сборочный чертеж		
				Детали		
Б4		1	БК9.4.1.02.01.901	Раскос		
				Швеллер 20 ГОСТ8240-72 / Ст3сп3-1-ГОСТ535-79		
				L=523-1.76	1	9.6 кг
Б4		2	БК9.4.1.02.01.902	Накладка		
				Лист 5 ГОСТ19903-74 / Ст3кп2 ГОСТ14637-79	1	1.8 кг
Б4		3	БК9.4.1.02.01.903	Косынка		
				Лист 5 ГОСТ19903-74 / Ст3кп2 ГОСТ14637-79	2	0,75 кг

Инв.№ подл. | Подпись и дата | Взам.инв.№ | Инв.№ дубл. | Подпись и дата

Изм.	Лист	№ докум.	Подп.	Дата	БК9.4.1.02.01.900		
Разраб.		Филимонова			Опора	Лит.	Лист	Листов
Пров.		Брацило						1
Н.контр.		Брацило				ЛАТГИПРОПРОМ	
Утв.							

Копировал Формат А4

БК9.4.1.02.01.900 СБ

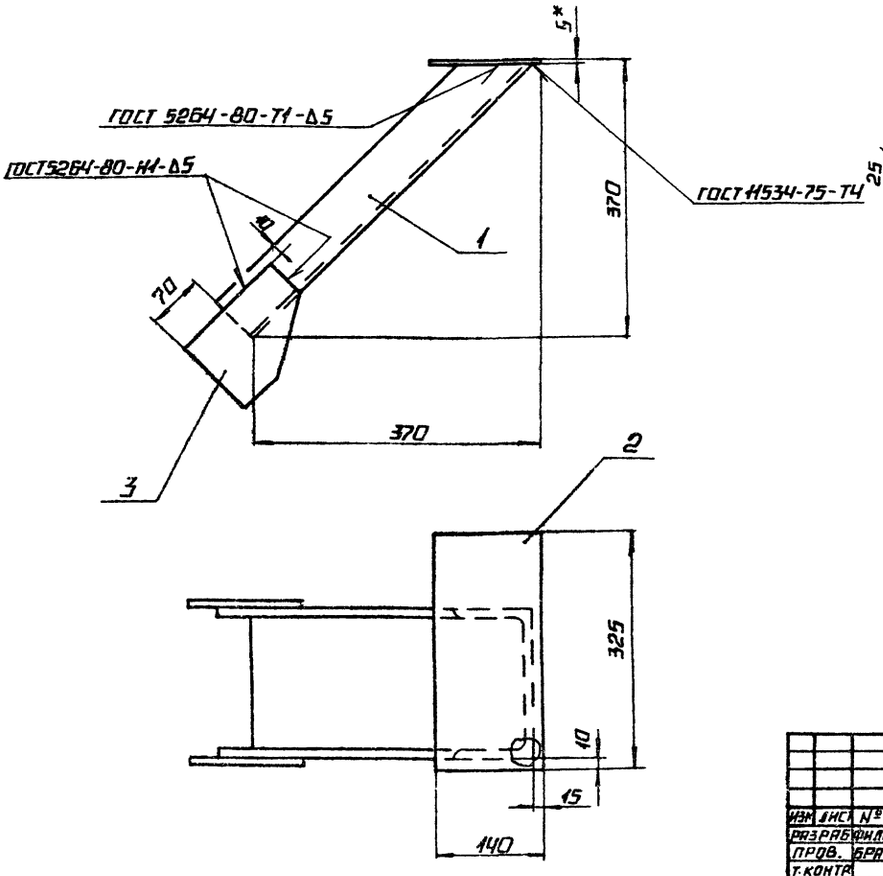

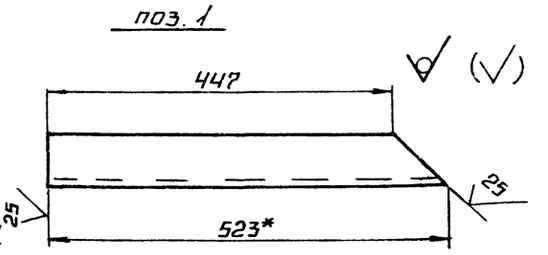

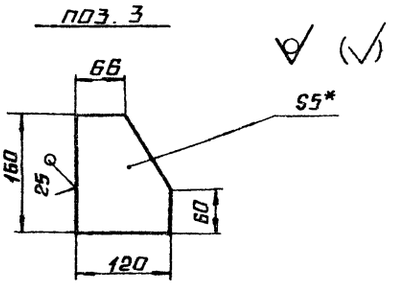

1.* размеры для справок.
2. h14; ± IT14/2.
3. обработка поверхностей реза деталей Б4 25√.

					БК 9.4.1.02.01.900 СБ			
ИЗМ	ЛИСТ	№ ДОКУМ	ПОДП.	ДАТА	ОПОРА	ЛИТ.	МАССА	МАСШТАБ
РАЗРАБ		ФИЛИМОНОВА					14.8	1:5
ПРОВ.		БРАЦИЛО				ЛИСТ	ЛИСТОВ 1	
Т.КОНТР								
Н.КОНТР		БРАЦИЛО				ЛАТГИПРОПРОМ		
УТВ.								

КОПИРОВАЛ ФОРМАТ А3

ФОРМАТ	ЗОНА	ПОЗ.	ОБОЗНАЧЕНИЕ	НАИМЕНОВАНИЕ	КОЛ.	ПРИМЕЧАНИЕ
				ДОКУМЕНТАЦИЯ		
А2			БК9.4.1.02.02.000 СБ	СБОРОЧНЫЙ ЧЕРТЕЖ		
				ДЕТАЛИ		
А4		1	БК9.4.1.02.02.001	ПАТРУБОК	1	
		2	-01	ПАТРУБОК	1	
Б4		3	БК9.4.1.02.02.002	ТРУБА		
				ТРУБА 89×3 ГОСТ 10704-76 / В 20 ГОСТ 10705-80		
				L=2032-4.4	1	12.92 кг
Б4		4	БК9.4.1.02.02.003	ТРУБА		
				ТРУБА 133×3.5 ГОСТ 10704-76 / В 20 ГОСТ 10705-80		
				L=1375-3.1	1	15.37 кг
				СТАНДАРТНЫЕ ИЗДЕЛИЯ		
		5		ПЕРЕХОД К 133×4-89×3,5		
				ГОСТ 17378-83	1	
		6		ФЛАНЕЦ 1-80-10 СТ20		
				ГОСТ 12820-80	1	
		7		ФЛАНЕЦ 1-100(А)-10		
				СТ20 ГОСТ 12820-80	1	
		8		ФЛАНЕЦ 1-100-10		
				СТ 20 ГОСТ 12821-80	1	

					БК9.4.1.02.02.000			
ИЗМ	ЛИСТ	№ ДОКУМ	ПОДП.	ДАТА	ТРУБОПРОВОД	ЛИТ.	ЛИСТ	ЛИСТОВ 1
РАЗРАБ		МАКАСЬ						
ПРОВ.		КУЗЬМИНА				ЛАТГИПРОПРОМ		
Н.КОНТР		БРАЦИЛО						
УТВ								

КОПИРОВАЛ ФОРМАТ А4

БК9.4.1.02.02.001

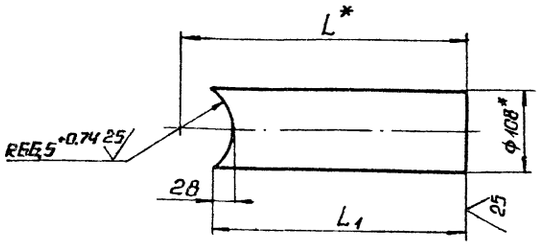

ОБОЗНАЧЕНИЕ	L_1, мм	L, мм	МАССА, кг
БК9.4.1.02. 001	91	129	0,55
-01	208	246	1,61

1.* размеры для справок.
2. h14; ± IT14/2.

					БК9.4.1.02.02.001			
ИЗМ	ЛИСТ	№ ДОКУМ	ПОДП.	ДАТА	ПАТРУБОК	ЛИТ.	МАССА	МАСШТАБ
РАЗРАБ		МАКАСЬ					СМ. ТАБЛ.	—
ПРОВ.						ЛИСТ	ЛИСТОВ 1	
Т.КОНТР								
Н.КОНТР		БРАЦИЛО			ТРУБА 108×3.5 ГОСТ 10704-76 / В 20 ГОСТ 10705-80	ЛАТГИПРОПРОМ		
УТВ								

24051-79 20 КОПИРОВАЛ ФОРМАТ А4

ВЫПУСК 9-4 ч.1
СЕРИЯ 5.903-15
ИНВ.№ ПОДЛ. ПОДПИСЬ И ДАТА ВЗАМ. ИНВ.№ ИНВ.№ ДУБЛ. ПОДПИСЬ И ДАТА

БК9.4.1.02.02.000 СБ

Серия 5.903-15 Выпуск 9-4 ч. 1

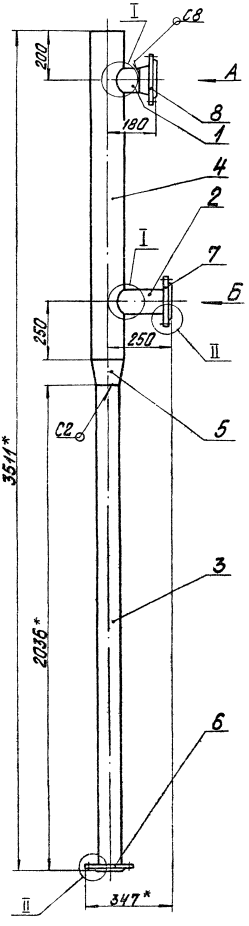

II
м1:5 повернуто

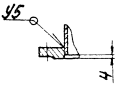

Вид А
м1:5

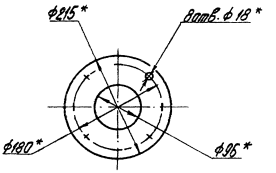

Вид Б
м1:5

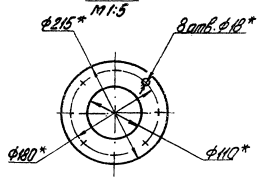

Вид В
м1:5

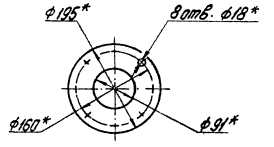

I

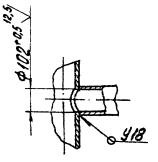

1.* Размеры для справок.
2. $\pm \frac{IT14}{2}$.
3. Обработка поверхности реза деталей БЧ $\overset{25}{\surd}$.
4. Сварные швы по ГОСТ 16037-80.

					БК9.4.1.02.02.000 СБ			
Изм.	Лист	№ докум.	Подпись	Дата	Трубопровод	Лит.	Масса	Масштаб
Разраб.		Макасов					43,8	1:10
Пров.		Ландсман				Лист	Листов	
Н. контр.						ЛАТГИПРОПРОМ		
Утв.		Брацило						

24051-79 Б1 Копировал Зо... Формат А2

Инв. № подл. | Подпись и дата | Взам. инв. № | Инв. № дубл. | Подпись и дата

Выпуск 9-4 ч.1

Серия 5.903-15

Формат	Зона	Поз.	Обозначение	Наименование	Кол.	Примечание
				Документация		
А3			БК9.4.1.02.03.000 СБ	Сборочный чертеж		
				Детали		
А4		1	БК9.4.1.02.03.001	Патрубок	1	
Б4		2	БК9.4.1.02.03.002	Труба		
				Труба 108×3,5 ГОСТ 10704-76 в 20 ГОСТ 10705-80		
				L = 127-1,0	1	1,14 кг
				Стандартные изделия		
		3		Отвод 90° 133×4		
				ГОСТ 17375-83	1	
		4		Переход к 133×5-108×4		
				ГОСТ 17378-83	1	
		5		Переход к 219×6-133×4		
				ГОСТ 17378-83	1	
		6		Фланец 1-32-16 Ст20		
				ГОСТ 12820-80	1	
		7		Фланец 1-100(А)-10		
				Ст20 ГОСТ 12820-80	1	
		8		Фланец 1-200-10		
				ГОСТ 12821-80	1	

Изм.	Лист	№ докум.	Подп.	Дата	БК9.4.1.02.03.000		
Разраб.		Макась			Трубопровод	Лит.	Лист 1 / Листов 2
Пров.		Лансмане				ЛАТГИПРОПРОМ	
Н. контр.		Брацило					
Утв.							

Инв. № подл. | Подп. и дата | Взам. инв. № | Инв. № дубл. | Подп. и дата

Копировал | Формат А4

Формат	Зона	Поз.	Обозначение	Наименование	Кол.	Примечание
				Прочие изделия		
		9		Клапан регулирующий		
				6с-9-2; Ду 100; Ру 10		поставка
				ТУ 108.728-80	1	с ДА-50
		10		Установка 2 штуцера		
				М20×1,5-100		
				ЗК4-46-76	1	

Изм.	Лист	№ докум.	Подп.	Дата	БК9.4.1.02.03.000	Лист 2

Инв. № подл. | Подп. и дата | Взам. инв. № | Инв. № дубл. | Подп. и дата

Копировал | Формат А4

БК9.4.1.02.03.000 СБ

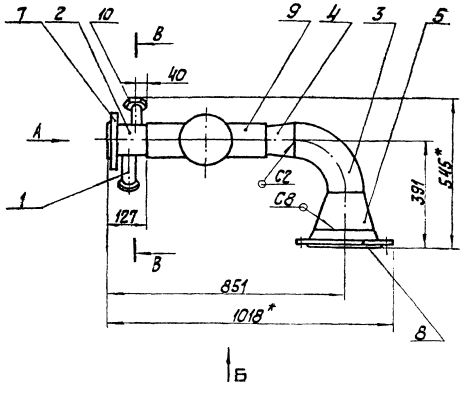

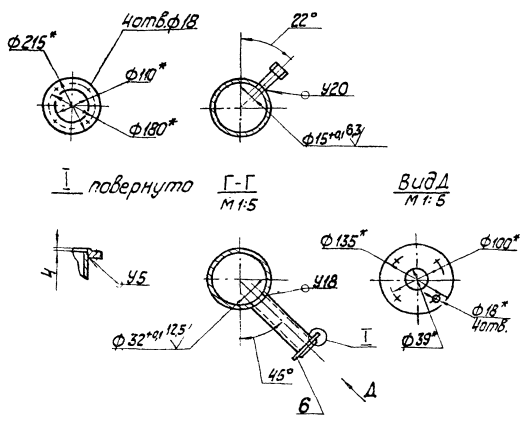

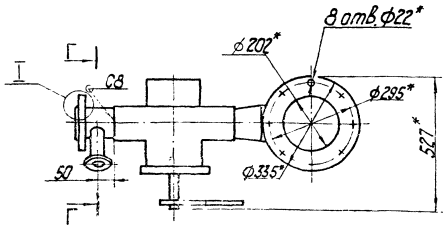

1. * Размеры для справок.
2. $\pm\frac{IT14}{2}$.
3. Обработка поверхностей реза деталей Б4 $\sqrt{25}$.
4. Сварные швы по ГОСТ 16037-80.

Изм.	Лист	№ докум.	Подп.	Дата	БК9.4.1.02.03.000 СБ			
Разраб.		Макась			Трубопровод	Лит.	Масса 118,14	Масштаб 1:10
Пров.		Лансмане				Лист	Листов 1	
Т. контр.						ЛАТГИПРОПРОМ		
Н. контр.		Брацило						
Утв.								

Инв. № подл. | Подп. и дата | Взам. инв. № | Инв. № дубл. | Подп. и дата

24051-79 62 Копировал | Формат А3

Серия 5.903-15 Выпуск 3-4.1

Инв.№ подл. | Подп. и дата | Взам.инв.№ | Инв.№ дубл. | Подп. и дата

6К9.4.1.02.03.001

(✓)

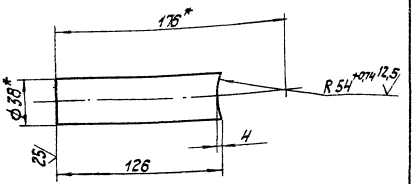

1. * Размеры для справок.
2. $h14; \pm\frac{IT14}{2}$.

Изм.	Лист	№ докум.	Подп.	Дата
Разраб.		Макась		
Пров.				
Т.контр.				
Н.контр.		Брацило		
Утв.				

6К9.4.1.02.03.001

Патрубок

Лит.	Масса	Масштаб
	0,22	1:2
Лист	Листов 1	

Труба 38х2 ГОСТ 10704-76 / В 20 ГОСТ 10705-80

ЛАТГИПРОПРОМ

Копировал | Формат А4

Поз.	Обозначение	Наименование	Кол.	Примечание
		Документация		
ВО	6К9.4.1.02.04.000 СБ	Сборочный чертеж		
		Детали		
№1	1 6К9.4.1.02.04.001	Патрубок	1	
Б4	2 6К9.4.1.02.04.002	Труба 219х6 ГОСТ 10704-76 / Труба В 20 ГОСТ 10705-80	1	12,36 кг
		Стандартные изделия		
	3	Фланец 1-100 (А)-10 / Ст20 ГОСТ 12820-80	1	
	4	Фланец 1-200-6 / Ст20 ГОСТ 12820-80	1	
	5	Фланец 1-200-10 / Ст20 ГОСТ 12820-80	1	

Изм.	Лист	№ докум.	Подп.	Дата
Разраб.		Макась		
Пров.		Максимов		
Н.контр.		Брацило		
Утв.				

6К9.4.1.02.04.000

Трубопровод

Лит.	Масса	Масштаб
		1
Лист 1	Листов 1	

ЛАТГИПРОПРОМ

Копировал | Формат А4

6К9.4.1.02.04.000СБ

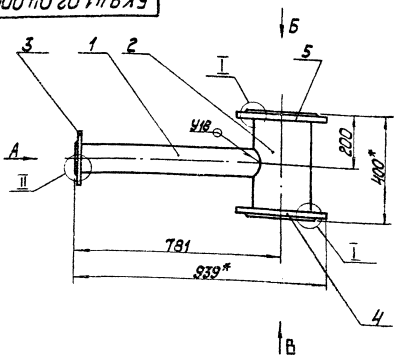

Вид Б

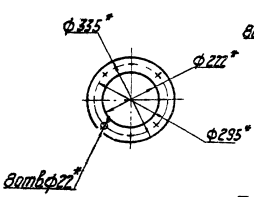

Вид В

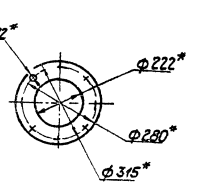

I
М 1:5

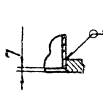

II
М 1:5 повернуто

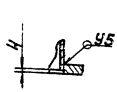

Вид А

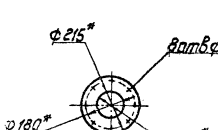

Поз. 2

(✓)

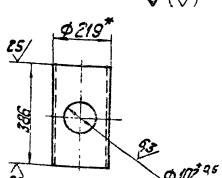

1. * Размеры для справок.
2. $h14; \pm\frac{IT14}{2}$.
3. Обработка поверхностей реза деталей $Б4^{35}$.
4. Сварные швы по ГОСТ 16037-80.

Изм.	Лист	№ докум.	Подп.	Дата
Разраб.		Макась		
Пров.		Максимов		
Т.контр.				
Н.контр.		Брацило		
Утв.				

6К9.4.1.02.04.000СБ

Трубопровод

Лит.	Масса	Масштаб
	40,45	1:10
Лист 1	Листов 1	

ЛАТГИПРОПРОМ

24051-15 63 Копировал | Формат А3

Серия 5.903-15 Выпуск 9-44.1

БК9.4.1.02.04.001

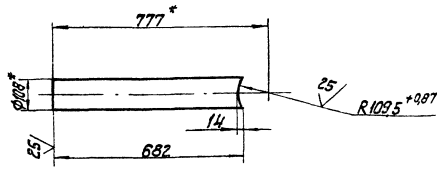

1.* Размеры для справок.
2. h 14 : $\pm\frac{IT14}{2}$.

Изм.	Лист	№ докум.	Подп.	Дата		Лит.	Масса	Масштаб
Разраб.		Макась			патрубок		6,19	1:10
Пров.						Лист	Листов 1	
Т. контр.								
Н. контр.		Брацило			Труба 108×3,5 ГОСТ 10704-76 В 20 ГОСТ 10705-80	ЛАТГИПРОПРОМ		
Утв.								

Копировал Формат А4

Формат	Зона	Поз.	Обозначение	Наименование	Кол.	Примечание
				Документация		
А3			БК9.4.1.02.05.000 СБ	Сборочный чертеж		
				Детали		
А4		1	БК9.4.1.02.05.001	Труба	1	
А4		2	БК9.4.1.02.05.002	Труба	1	
А4		3	БК9.4.1.02.05.003	Труба	1	
				Стандартные изделия		
		4		Болт ГОСТ 7798-70 М 16×60.46	12	
		5		Гайка ГОСТ 5915-70 М 16.5	12	
		6		Вентиль 15кч19п1 Ду 32 Ру 16 ГОСТ 18162-72	2	
		7		Прокладка ГОСТ 15180-86 А-32-16	3	
		8		Фланец 1-32-16 ГОСТ 12820-80	4	

Изм.	Лист	№ докум.	Подп.	Дата		Лит.	Лист	Листов
Разраб.		Пальмтаг			БК9.4.1.02.05.000		1	2
Пров.		Пандсмане			Трубопровод	ЛАТГИПРОПРОМ		
Н. контр.		Брацило						
Утв.								

Копировал Формат А4

Формат	Зона	Поз.	Обозначение	Наименование	Кол.	Примечание
				Прочие изделия		
		9		Конденсатоотводчик 45с 13нж Ду 32 Ру 40 ТУ 26-07-1138-76	1	

Изм.	Лист	№ докум.	Подп.	Дата		Лист
					БК9.4.1.02.05.000	2

Копировал Формат А4

БК9.4.1.02.05.001

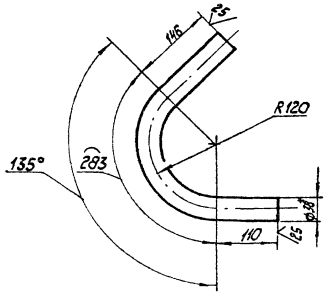

1.* Размеры для справок.
2. $\pm\frac{IT14}{2}$.

Изм.	Лист	№ докум.	Подп.	Дата		Лит.	Масса	Масштаб
Разраб.		Пальмтаг			Труба		0,96	1:5
Пров.						Лист	Листов 1	
Т. контр.								
Н. контр.		Брацило			Труба 38×2 ГОСТ 10704-76 В 20 ГОСТ 10705-80	ЛАТГИПРОПРОМ		
Утв.								

24051-75 64 Копировал Формат А4

БК9.4.1.02.05.000СБ

Серия 5.903-15 Выпуск 3-4.1.1

Вид А
1:5

I
1:5

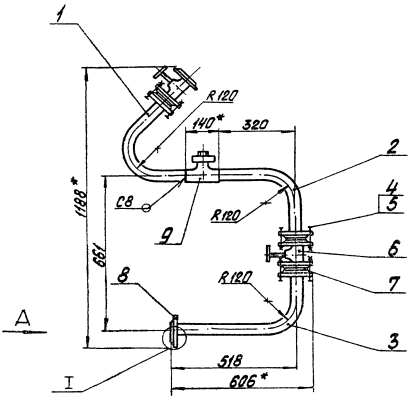

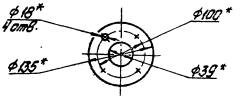

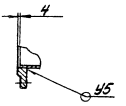

1.* Размеры для справок.
2. $\pm \frac{IT14}{2}$.
3. Обработка поверхностей реза деталей Б4 $\sqrt{}^{25}$.
4. Сварные швы по ГОСТ 16037-80.

Изм.	Лист	№ докум.	Подпись	Дата	БК9.4.1.02.05.000СБ		
Разраб.		Пальметов			Трубопровод	Лит.	Масса	Масштаб
Пров.		Тимофеев					21,2	1:10
Т.контр.						Лист	Листов 1
Н.контр.		Брацило				ЛАТГИПРОПРОМ	
Утв.							

Копировал

Формат А3

БК9.4.1.02.05.002

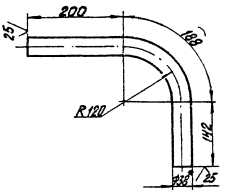

1.* Размеры для справок
2. $\pm \frac{IT14}{2}$.

Изм.	Лист	№ докум.	Подпись	Дата	БК9.4.1.02.05.002		
Разраб.		Пальметов			Труба	Лит.	Масса	Масштаб
Пров.							0,94	1:5
Т.контр.						Лист	Листов 1
Н.контр.		Брацило			Труба 38х2 ГОСТ 10704-76 / В20 ГОСТ 10705-80	ЛАТГИПРОПРОМ	
Утв.							

Копировал

Формат А4

БК9.4.1.02.05.003

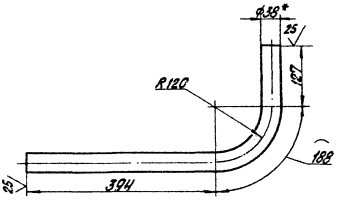

1.* Размеры для справок.
2. $\pm \frac{IT14}{2}$.

Изм.	Лист	№ докум.	Подпись	Дата	БК9.4.1.02.05.003		
Разраб.		Пальметов			Труба	Лит.	Масса	Масштаб
Пров.							1,3	1:5
Т.контр.						Лист	Листов 1
Н.контр.		Брацило			Труба 38х2 ГОСТ 10704-76 / В20 ГОСТ 10705-80	ЛАТГИПРОПРОМ	
Утв.							

24051-73 65 Копировал

Формат А4

Формат	Зона	Поз.	Обозначение	Наименование	Кол.	Приме-чание
				Документация		
А2			БК 9.4.1.02.06.000СБ	Сборочный чертеж		
				Детали		
А4		1	БК 9.4.1.02.06.001	Патрубок	1	
А4		2	БК 9.4.1.02.06.002	Труба	1	
Б4		3	БК 9.4.1.02.06.003	Труба Труба 57×3 ГОСТ 10704-76 / В20 ГОСТ 10705-80		
				L = 40 - 0,62	1	0,16 кг
Б4		4	БК 9.4.1.02.06.004	Труба Труба 57×3 ГОСТ 10704-76 / В20 ГОСТ 10705-80		
				L = 96 - 0,87	1	0,38 кг
Б4		5	БК 9.4.1.02.06.005	Труба Труба 57×3 ГОСТ 10704-76 / В20 ГОСТ 10705-80		
				L = 248 - 1,15	1	0,99 кг
Б4		6	БК 9.4.1.02.06.006	Труба Труба 57×3 ГОСТ 10704-76 / В20 ГОСТ 10705-80		
				L = 250 - 1,15	1	1,0 кг
Б4		7	БК 9.4.1.02.06.007	Труба Труба 57×3 ГОСТ 10704-76 / В20 ГОСТ 10705-80		
				L = 279 - 1,3	1	1,11 кг

Инв. № подл. | Подпись и дата | Взам. инв. № | Инв. № дубл. | Подпись и дата

Изм. Лист № докум. Подп. Дата

Разраб. Макась

Пров. Ландсман

Н. контр. Брацило

Утв.

БК 9.4.1.02.06.000

Трубопровод

Лит. | Лист 1 | Листов 2

Латгипропром

Копировал А2 Формат А4

Формат	Зона	Поз.	Обозначение	Наименование	Кол.	Приме-чание
Б4		8	БК 9.4.1.02.06.008	Труба Труба 57×3 ГОСТ 10704-75 / В20 ГОСТ 10705-80		
				L = 623 - 1,75	1	2,49 кг
Б4		9	БК 9.4.1.02.06.009	Труба Труба 57×3 ГОСТ 10704-76 / В20 ГОСТ 10705-80		
				L = 1318 - 3,1	1	5,27 кг
				Стандартные изделия		
		10		Отвод 90° 57×3 ГОСТ 17375-83	7	
		11		Переход К 76×3,5 - 57×3 ГОСТ 17378-83	1	
		12		Фланец 1-32-16 Ст20 ГОСТ 12820-80	1	
		13		Фланец 1-50-6 Ст20 ГОСТ 12820-80	1	
		14		Фланец 1-65-6 Ст20 ГОСТ 12821-80	1	

Инв. № подл. | Подпись и дата | Взам. инв. № | Инв. № дубл. | Подпись и дата

Изм. Лист № докум. Подп. Дата

БК 9.4.1.02.06.000

Лист 2

Копировал А2 Формат А4

БК 9.4.1.02.06.001

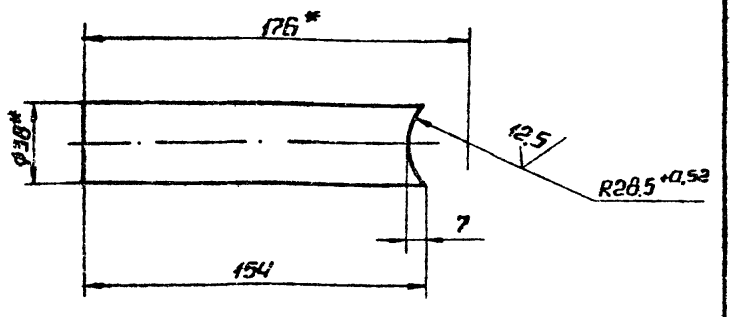

1.* Размеры для справок.

2. h14; ± IT14/2.

Инв. № подл. | Подпись и дата | Взам. инв. № | Инв. № дубл. | Подпись и дата

Изм. Лист № докум. Подп. Дата

Разраб. Макась

Пров.

Т. контр.

Н. контр. Брацило

Утв.

Патрубок

Лит. | Масса 0,27 | Масштаб 1:2

Лист | Листов 1

Труба 38×2 ГОСТ 10704-76 / В20 ГОСТ 10705-80

Латгипропром

Копировал А2 Формат А4

БК 9.4.1.02.06.002

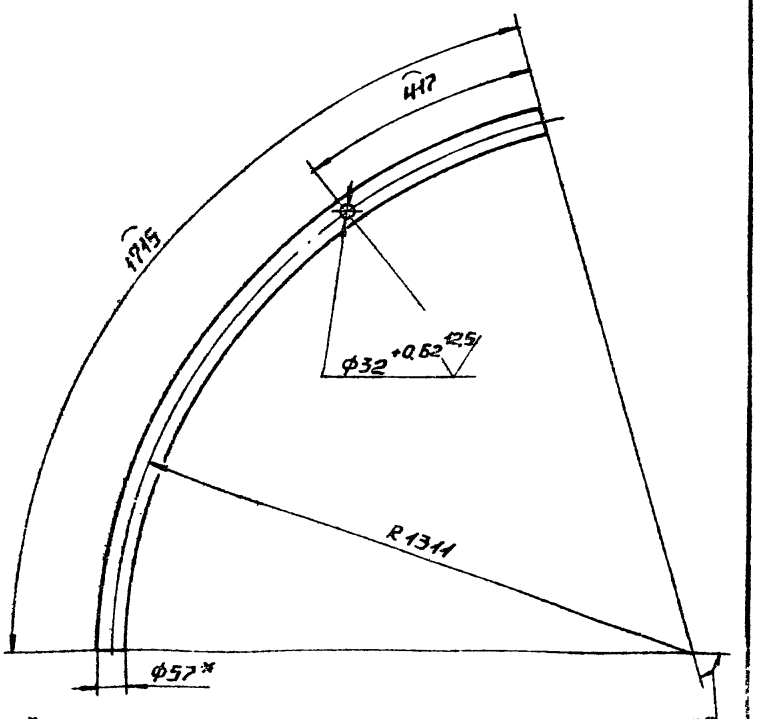

1.* Размеры для справок.

2. h14; ± IT14/2.

Инв. № подл. | Подпись и дата | Взам. инв. № | Инв. № дубл. | Подпись и дата

Изм. Лист № докум. Подп. Дата

Разраб. Макась

Пров.

Т. контр.

Н. контр. Брацило

Утв.

Труба

Лит. | Масса 6,86 | Масштаб 1:10

Лист | Листов 2

Труба 57×3 ГОСТ 10704-76 / В20 ГОСТ 10705-80

Латгипропром

Копировал А2 Формат А4

БК 9.4.1.02.06.000 СБ

Вытуск 9-4 ч.1

Серия 5.903-15

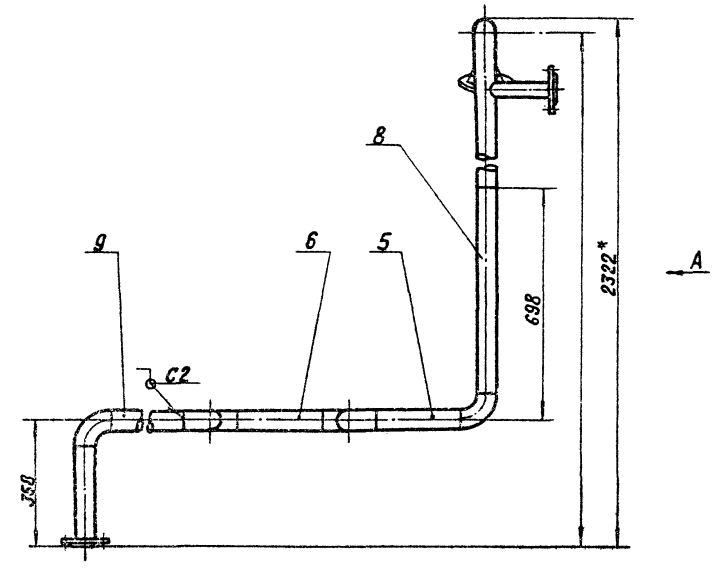

Вид А

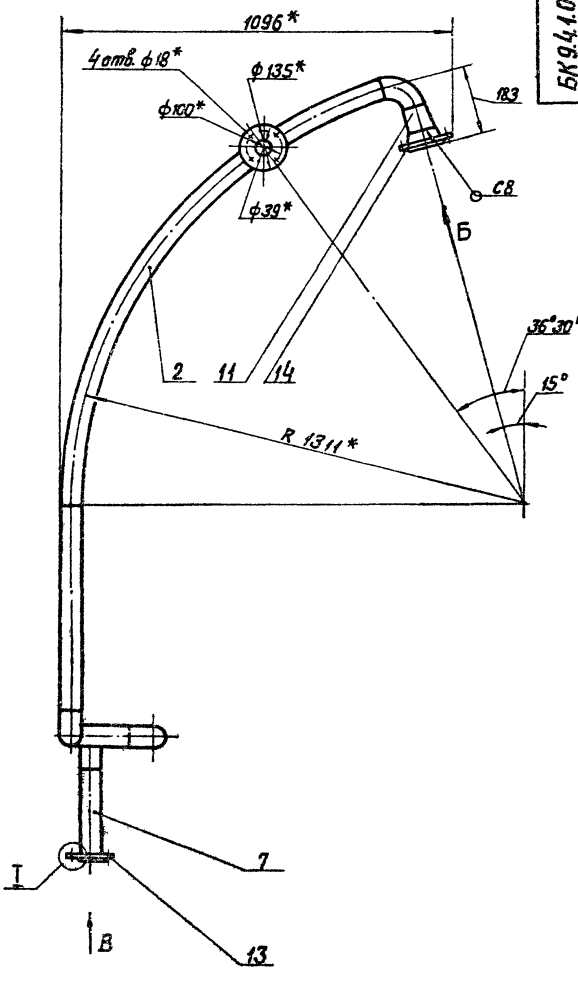

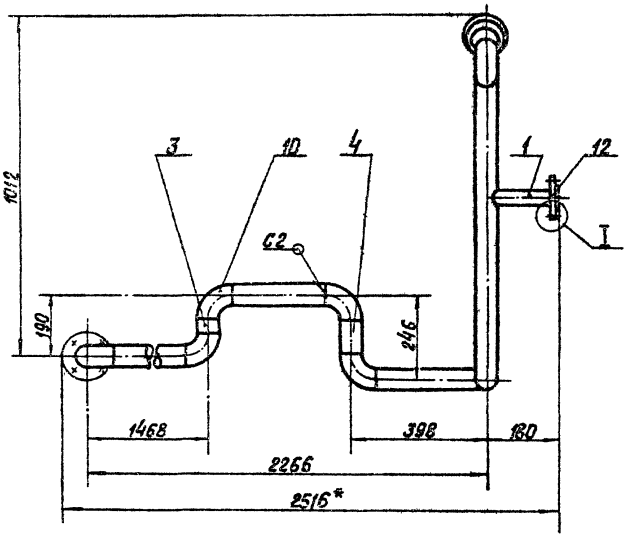

Вид В
М1:5

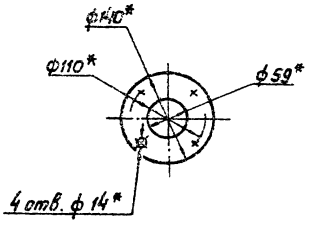

Вид Б
М1:5

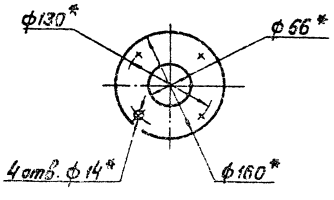

I
М1:5



1. *Размеры для справок.
2. ± $\frac{IT14}{2}$.
3. Обработка поверхностей реза деталей БЧ ^{Е5}√.
4. Сварные швы по гост 16037-80.

				БК 9.4.1.02.06.000 СБ			
Изм.	Лист	№ докум.	Подпись	Дата	Трубопровод	Лит.	Масса	Масштаб
Разраб.		Макась					27,31	1:10
Пров.		Лондсмане				Лист	Листов 1
Т.контр.							
Н.контр.		Брацило				ЛАТГИПРОПРОМ	
Утв.							

Копировал Абу 24051-79 67 Формат А2

Инв. № подл. | Подпись и дата | Взам. инв. № | Инв. № дубл. | Подпись и дата

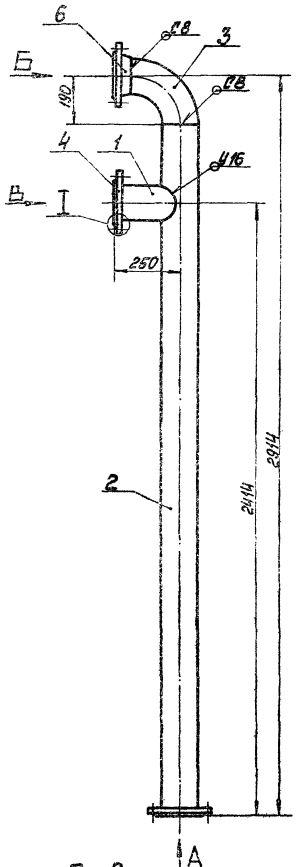

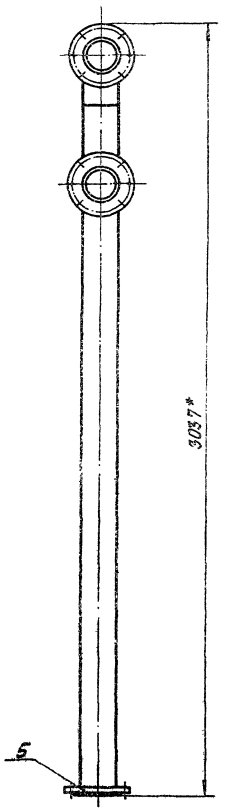

Поз.2

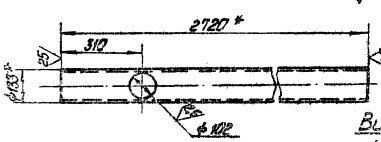

Вид Б
М1:5

Поз.1
М1:5

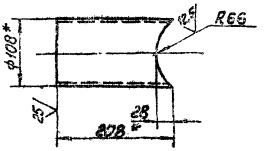

Вид А
М1:5

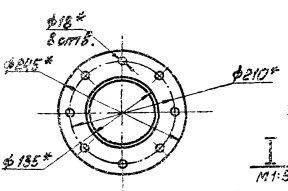

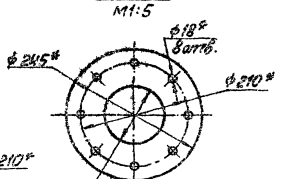

Вид В
М1:5

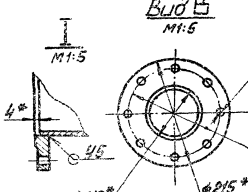

1 * Размеры для справок.
2 ± IT14/2
3 Обработка поверхностей, рез. деталей БК 25
4 Сварные швы по ГОСТ 16037-80.

Изм.	Лист	№ докум.	Подп.	Дата	БК9.4.1.02.07.000СБ
Разраб.		Гусева			Трубопровод
Пров.		Панфилов			
Т.контр.					
Н.контр.		Брацилов			
Утв.					

Лит. | Масса | Масштаб
52,8 | 1:10
Лист | Листов 1
ЛАТГИПРОНЕФТЕМАШ

24051-79 Копировал Формат А2

Позиция	Зона	Поз.	Обозначение	Наименование	Кол.	Примечание
				Документация		
42			БК 9.4.1.02.07.000 СБ	Сборочный чертёж		
				Детали		
64		1	БК 9.4.1.02.07.001	Труба		
				Труба 108х3,5 ГОСТ 10704-76 / В20 ГОСТ 10705-80		
				L = 208 - 1,15	1	2,1 кг
64		2	БК 9.4.1.02.07.002	Труба		
				Труба 133х3,5 ГОСТ 10704-76 / В20 ГОСТ 10705-80		
				L = 2720 - 5,4	1	30,1 кг
				Стандартные изделия		
		3		Отвод 90° 133х4		
				ГОСТ 17375-83	1	
		4		Фланец 1-100(А)-10 Ст 20		
				ГОСТ 12820-80	1	
		5		Фланец 1-125-10 Ст 20		
				ГОСТ 12820-80	1	
		6		Фланец 1-125-10 Ст 20		
				ГОСТ 12821-80	1	

БК 9.4.1.02.07.000

Трубопровод

ЛАТГИПРОПРОМ

Копировал Формат А4

Позиция	Зона	Поз.	Обозначение	Наименование	Кол.	Примечание
				Документация		
45			БК 9.4.1.02.08.000 СБ	Сборочный чертёж		
				Детали		
64		1	БК 9.4.1.02.08.001	Труба		
				Труба 133х3,5 ГОСТ 10704-76 / В20 ГОСТ 10705-80		
				L = 185 - 1,15	1	2,1 кг
				Стандартные изделия		
		2		Переход К 108х4-89х3,5		
				ГОСТ 17378-83	1	
		3		Переход К 133х4-89х3,5		
				ГОСТ 17378-83	1	
		4		Фланец 1-100-10		
				ГОСТ 12821-80	1	
		5		Фланец 1-125(А)-10		
				ГОСТ 12820-80	1	
				Прочие изделия		
		6		Клапан регулирующий		
				Бс-9-1 ТУ 108.728-80	1	поставка с АА-80

БК 9.4.1.02.08.000

Трубопровод

ЛАТГИПРОПРОМ

Копировал Формат А4

БК 9.4.1.02.08.000 СБ

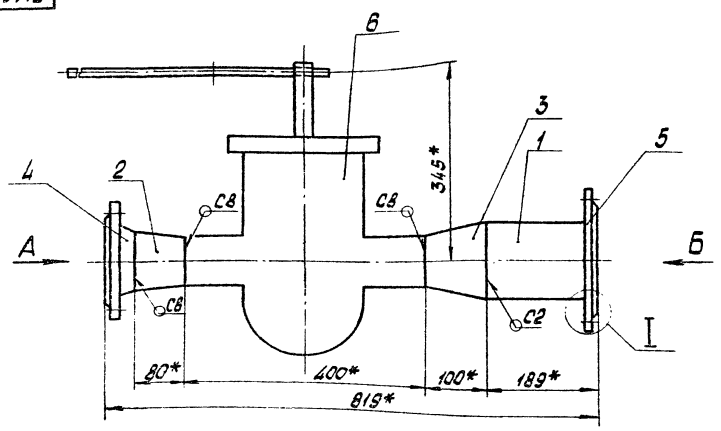

Вид А

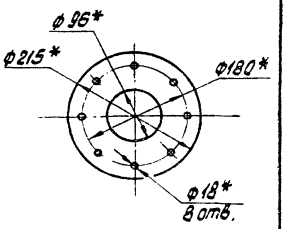

Вид Б

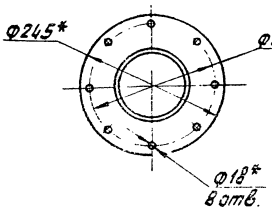

I

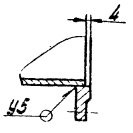

1.* Размеры для справок

2. $\pm \frac{IT14}{2}$

3. Обработка поверхностей реза деталей 64 $\frac{25}{}$

4. Сварные швы по ГОСТ 16037-80.

БК 9.4.1.02.08.000 СБ

Трубопровод

Лит.	Масса	Масштаб
	111,3	1:5

Лист Листов 1

ЛАТГИПРОПРОМ

Выпуск 9-4 ч.1

Серия 5.903-15

Формат	Зона	Поз.	Обозначение	Наименование	Кол.	Примечание
				Документация		
А2			БК9.4.1.02.09.000СБ	Сборочный чертеж		
				Детали		
Б4			БК9.4.1.02.09.001	Труба		
				Труба 57х3 ГОСТ 10704-76 / В20 ГОСТ 10705-80		
				L = 100-0,87	1	0,4кг
Б4		2	БК9.4.1.02.09.002	Труба		
				Труба 89х3 ГОСТ 10704-76 / В20 ГОСТ 10705-80		
				L = 445-1,55	1	3,2кг
А4		3	БК9.4.1.02.09.003	Труба	1	
Б4		4	БК9.4.1.02.09.004	Труба		
				Труба 89х3 ГОСТ 10704-76 / В20 ГОСТ 10705-80		
				L = 1402-3,1	1	10,2кг
				Стандартные изделия		
		5		Переход К108х4-89х3,5		
				ГОСТ 17378-83	2	

Подпись и дата | Инв. № подл. | Взам. инв. № | Инв. № дубл. | Подпись и дата

Изм.	Лист	№ докум.	Подпись	Дата	БК9.4.1.02.09.000	Лит.	Лист	Листов
Разраб.		Гусева			Трубопровод		1	2
Пров.		Лакасмане				ЛАТГИПРОПРОМ		
Н. контр.		Брацило						
Утв.								

копировал Дубкова формат А4

Формат	Зона	Поз.	Обозначение	Наименование	Кол.	Примечание
		6		Отвод 90° 89х3,5		
				ГОСТ 17375-83	1	
				Фланцы ГОСТ 12820-80		
		7		1-50-10	1	
		8		1-80-25	1	
		9		Фланец 1-100-10		
				ГОСТ 12821-80	2	

Подпись и дата | Инв. № подл. | Взам. инв. № | Инв. № дубл. | Подпись и дата

Изм.	Лист	№ докум.	Подпись	Дата	БК9.4.1.02.09.000	Лист
						2

копировал Дубкова формат А4

БК9.4.1.02.09.003

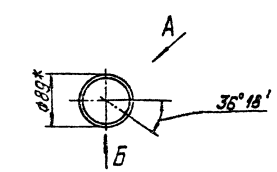

Вид А (повернуто)

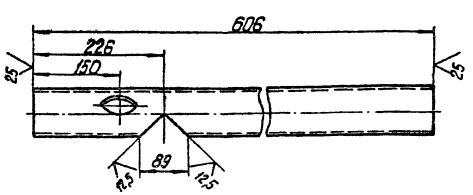

Вид Б

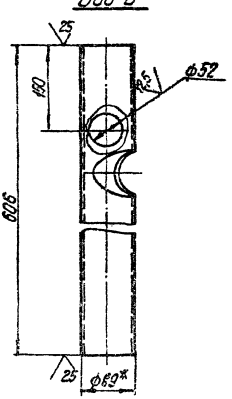

1.* Размеры для справок.
2. H14; h14; $\pm \frac{IT14}{2}$.

Изм.	Лист	№ докум.	Подпись	Дата	БК9.4.1.02.09.003	Лит.	Масса	Масштаб
Разраб.		Гусева			Труба		3,5	1:5
Пров.						Лист	Листов 1	
Т. контр.								
Н. контр.		Брацило			Труба 89х3 ГОСТ 10704-76 / В20 ГОСТ 10705-80	ЛАТГИПРОПРОМ		
Утв.								

Подпись и дата | Инв. № подл. | Взам. инв. № | Инв. № дубл. | Подпись и дата

24051-79 70 копировал Дубкова формат А3

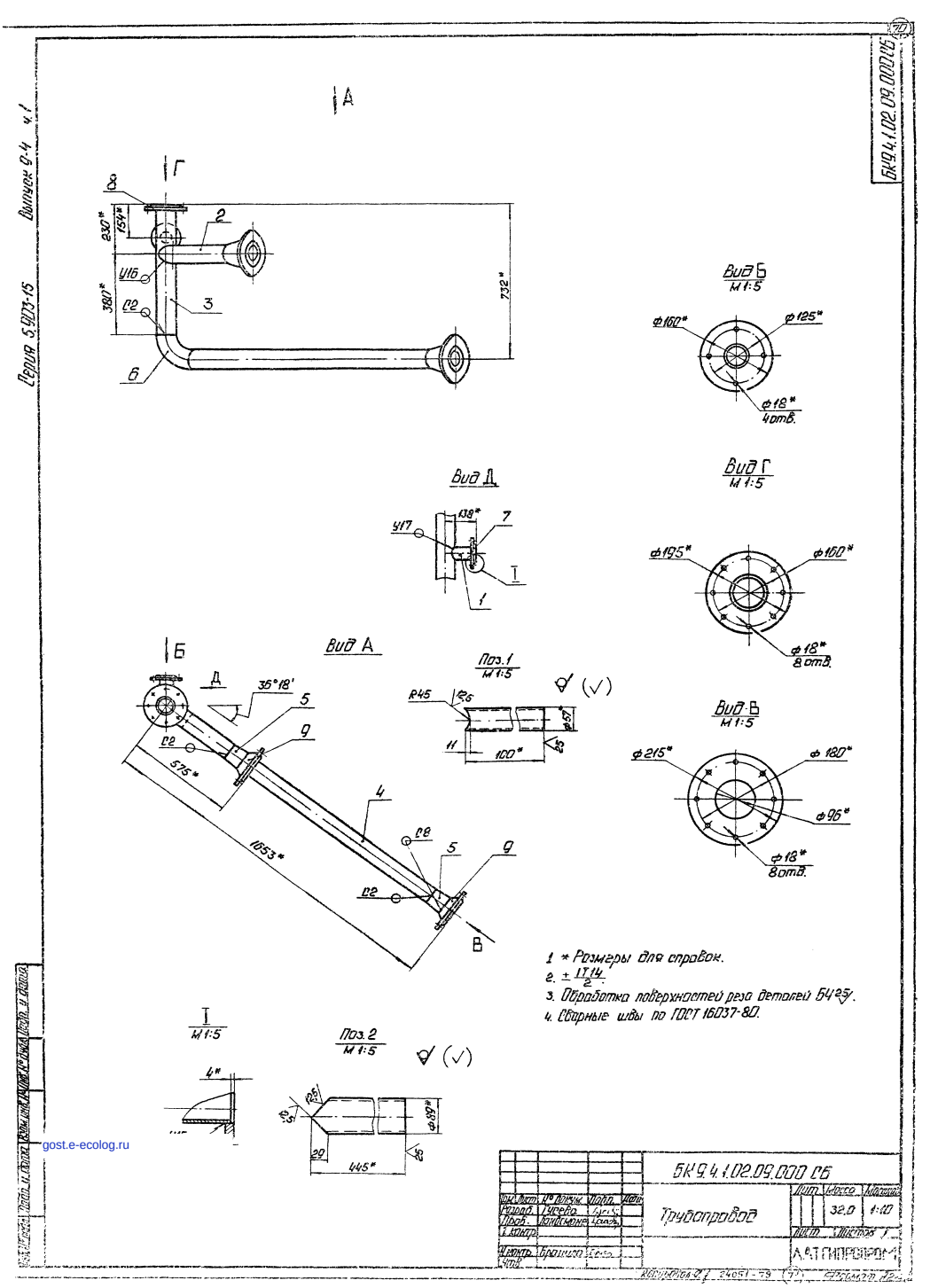

Серия 5.903-15
Выпуск 9-4 ч.1
БК9.4.1.02.09.000СБ
А
Г
8
2
230*
154*
У16
380*
С2
3
732*
6
Вид Б
М 1:5
ф160*
ф125*
ф18*
4отв.
Вид Д
У17
138*
7
I
1
Вид Г
М 1:5
ф195*
ф160*
ф18*
8отв.
Б
Вид А
Д
35°18'
5
9
С2
575*
4
С8
5
9
С2
1653*
В
Поз.1
М 1:5
R45
12,5
ф57
11
100*
25
Вид В
М 1:5
ф215*
ф180*
ф96*
ф18*
8отв.
I
М 1:5
4*
Поз.2
М 1:5
12,5
12,5
ф89*
29
445*
25
1 * Размеры для справок.
2. ± IT14/2.
3. Обработка поверхностей реза деталей БЧ25/.
4. Сварные швы по ГОСТ 16037-80.
Изм. Лист № докум. Подп. Дата
Разраб. Гусева
Пров. Пантелеймонов
Т.контр.
Н.контр. Бранкова
Утв.
БК9.4.1.02.09.000 СБ
Трубопровод
Лит. Масса Масштаб
32,0 1:10
Лист Листов 1
А.А.Г. ГИПРОПРОМ
Копировал 24051-79
gost.e-ecolog.ru