Типовая документация на конструкции,
изделия и узлы зданий и сооружений

Серия 5.903-15

Блоки тепломеханического оборудования для котельных с водогрейными котлами

Выпуск 9-3

Часть 1. (стр 1-68)

Блок деаэрационно-подпиточный БДАП-25-8

Рабочие чертежи

gost.e-ecolog.ru

Типовая документация на конструкции,
изделия и узлы зданий и сооружений

Серия 5.903-15

Блоки тепломеханического оборудования для котельных с водогрейными котлами

Выпуск 9-3

часть 1 (стр 1-69)

Блок деаэрационно-подпиточный БДАП-25-8

Рабочие чертежи

Разработаны
проектным институтом
„ЛАТГИПРОПРОМ"
Гл.инж. института В.Архипов
Гл.инж. проекта Я.Нидбальский

Утверждены и введены
в действие МЖКХ СССР
протоколом от 14.02.90 г.

24059-27

Содержание альбома

Обозначение	Наименование	№ стр.
	Часть 1	
Блок деаэрационно-подпиточный БДАП-25-8		
БК9.3.1.00.00.000 ГЗ	Блок БДАП-25-8. Схема принципиальная	4
БК9.3.1.00.00.000 СБ	Блок БДАП-25-8	5-7
БК9.3.1.00.00.000	Блок БДАП-25-8	8
БК9.3.1.01.00.000	Блок нижний	
БК9.3.1.01.00.000 СБ	Блок нижний	9, 10
БК9.3.1.01.00.000	Блок нижний	11
БК9.3.1.01.01.000	Рама	
БК9.3.1.01.01.000	Рама	12
БК9.3.1.01.01.000 СБ	Рама	13, 14
БК9.1.1.01.01.001	Петля	15
БК9.1.1.01.01.002	Штырь	
БК9.3.1.01.01.601	Полка	
БК9.3.1.01.01.100	Лестница	
БК9.3.1.01.01.100 СБ	Лестница	16
БК9.3.1.01.01.101	Стойка	17
БК9.1.1.01.01.104	Ступень	
БК9.1.1.01.01.200 СБ	Секция перил	
БК9.3.1.01.01.202	Полоса оградительная	18
БК9.3.1.01.01.201	Стойка	
БК9.3.1.01.01.200	Секция перил	
БК9.3.1.01.02.000	Трубопровод	
БК9.3.1.01.02.000 СБ	Трубопровод	19
БК9.3.1.01.03.000	Трубопровод	
БК9.3.1.01.02.001	Труба	
БК9.3.1.01.03.000	Трубопровод	20
БК9.3.1.01.03.001	Труба	
БК9.3.1.01.03.000 СБ	Трубопровод	
БК9.3.1.01.03.002	Труба	21
БК9.3.1.01.04.000	Трубопровод	
БК9.3.1.01.04.000 СБ	Трубопровод	
БК9.3.1.01.05.000	Трубопровод	22
БК9.3.1.01.05.000 СБ	Трубопровод	
БК9.3.1.01.05.001	Труба	23
БК9.3.1.01.06.000	Трубопровод	
БК9.3.1.01.06.000 СБ	Трубопровод	
БК9.3.1.01.06.001	Труба	24
БК9.3.1.01.07.000	Трубопровод	
БК9.3.1.01.07.000 СБ	Трубопровод	
БК9.3.1.01.08.000	Трубопровод	25
БК9.3.1.01.09.000	Трубопровод	
БК9.3.1.01.08.000 СБ	Трубопровод	
БК9.3.1.01.09.000	Трубопровод	26
БК9.3.1.01.10.000	Трубопровод	
БК9.3.1.01.09.000 СБ	Трубопровод	
БК9.3.1.01.11.000	Трубопровод	27
БК9.3.1.01.10.000 СБ	Трубопровод	
БК9.3.1.01.11.000 СБ	Трубопровод	
БК9.3.1.01.11.000	Трубопровод	28
БК9.3.1.01.12.000	Трубопровод	
БК9.3.1.01.12.000 СБ	Трубопровод	
БК9.3.1.01.12.000	Трубопровод	29
БК9.3.1.01.12.001	Труба	
БК9.3.1.01.12.002	Труба	
БК9.3.1.01.13.000	Трубопровод	30
БК9.3.1.01.13.000 СБ	Трубопровод	
БК9.3.1.01.14.000	Трубопровод	
БК9.3.1.01.14.000 СБ	Трубопровод	
БК9.3.1.01.15.000	Трубопровод	31
БК9.3.1.01.15.000	Трубопровод	
БК9.3.1.01.16.000	Трубопровод	
БК9.3.1.01.15.000 СБ	Трубопровод	
БК9.3.1.01.16.000 СБ	Трубопровод	32
БК9.3.1.01.17.000	Трубопровод	
БК9.3.1.01.17.000 СБ	Трубопровод	

Обозначение	Наименование	№ стр.
БК9.3.1.01.18.000	Трубопровод	33
БК9.3.1.01.18.000 СБ	Трубопровод	
БК9.3.1.01.19.000	Трубопровод	34
БК9.3.1.01.19.000 СБ	Трубопровод	
БК9.1.1.05.00.000	Трубопровод дренажный	
БК9.1.1.01.02.001	Патрубок	
БК9.1.1.05.00.000 СБ	Трубопровод дренажный	35
БК9.1.1.05.00.001	Патрубок	
БК9.1.1.05.00.002	Труба	
БК9.1.1.05.00.003	Труба	36
БК9.3.1.02.00.000	Блок верхний	
БК9.3.1.02.00.000 СБ	Блок верхний	37, 38
БК9.3.1.02.00.000	Блок верхний	39
БК9.3.1.02.01.000	Бак деаэраторный	40
БК9.3.1.02.01.000	Бак деаэраторный	
БК9.3.1.02.01.001	Планка	
БК9.3.1.02.01.002	Косынка	
БК9.3.1.02.01.000 СБ	Бак деаэраторный	41, 42
БК9.3.1.02.01.003	Связь	43
БК9.3.1.02.01.004	Настил	
БК9.3.1.02.01.005	Связь	
БК9.3.1.02.01.100	Бак деаэраторный	44, 45
БК9.3.1.02.01.100 СБ	Бак деаэраторный	
БК9.3.1.02.01.100	Бак деаэраторный	46
БК9.3.1.02.01.101	Петля	
БК9.3.1.02.01.200	Лестница	
БК9.1.1.01.01.104	Ступень	
БК9.3.1.02.01.200 СБ	Лестница	
БК9.3.1.02.01.201	Стойка	47
БК9.3.1.02.01.202	Поручень	
БК9.3.1.02.01.203	Тетива	
БК9.3.1.02.01.204	Леер	48
БК9.3.1.02.01.300	Секция перил	
БК9.3.1.02.01.301	Стойка	
БК9.3.1.02.01.300 СБ	Секция перил	49
БК9.3.1.02.01.302	Поручень	
БК9.3.1.02.01.303	Леер	
БК9.3.1.02.01.400	Секция перил	50
БК9.3.1.02.01.400 СБ	Секция перил	
БК9.3.1.02.01.500	Секция перил	
БК9.3.1.02.01.500 СБ	Секция перил	51
БК9.3.1.02.01.501	Полоса оградительная	
БК9.3.1.02.02.000	Трубопровод	52
БК9.3.1.02.02.000 СБ	Трубопровод	
БК9.3.1.02.03.000	Трубопровод	
БК9.3.1.02.03.000 СБ	Трубопровод	
БК9.3.1.02.04.000	Трубопровод	
БК9.3.1.02.04.000 СБ	Трубопровод	53
БК9.3.1.02.05.000	Колено	
БК9.3.1.02.05.000 СБ	Колено	
БК9.3.1.02.06.000	Патрубок	54
БК9.3.1.02.06.000 СБ	Патрубок	
БК9.3.1.02.07.000	Трубопровод	
БК9.3.1.02.07.000 СБ	Трубопровод	55
БК9.3.1.02.07.001	Труба	
БК9.3.1.02.07.002	Труба	
БК9.3.1.02.08.000	Тройник	56
БК9.3.1.02.08.000 СБ	Тройник	
БК9.3.1.02.09.000	Трубопровод	57
БК9.3.1.02.09.000	Трубопровод	
БК9.3.1.02.09.000 СБ	Трубопровод	
БК9.3.1.02.09.001	Труба	
БК9.3.1.02.09.002	Труба	58
БК9.3.1.02.10.000	Трубопровод	
БК9.3.1.02.10.000 СБ	Трубопровод	
БК9.3.1.02.10.001	Труба	59
БК9.3.1.02.10.002	Патрубок	
БК9.3.1.02.11.000	Трубопровод	

Содержание альбома

Продолжение

Обозначение	Наименование	№ стр.
БК9.3.1.02.11.000 СБ	Трубопровод	60
БК9.3.1.02.12.000	Трубопровод	
БК9.3.1.02.12.000 СБ	Трубопровод	
БК9.3.1.02.13.000	Трубопровод	61
БК9.3.1.02.13.000 СБ	Трубопровод	
БК9.3.1.02.14.000	Трубопровод	
БК9.3.1.02.14.000	Трубопровод	62
БК9.3.1.02.14.000 СБ	Трубопровод	
БК9.3.1.02.14.001	Труба	
БК9.3.1.02.14.002	Труба	63
БК9.3.1.02.15.000	Тройник	
БК9.3.1.02.15.000 СБ	Тройник	
БК9.3.1.02.15.000	Трубопровод	64
БК9.3.1.02.15.000 СБ	Трубопровод	
БК9.3.1.02.15.001	Патрубок	
БК9.2.1.02.16.000	Трубопровод	
БК9.2.1.02.15.002	Патрубок	65
БК9.2.1.02.16.000 СБ	Трубопровод	
БК9.3.1.02.17.000	Трубопровод	
БК9.2.1.02.17.000 СБ	Трубопровод	66
БК9.3.1.03.00.000	Гидрозатвор	
БК9.3.1.03.00.000 СБ	Гидрозатвор	67
БК9.3.1.03.01.000	Трубопровод	68
БК9.3.1.03.01.000 СБ	Трубопровод	
БК9.3.1.03.02.000 СБ	Трубопровод	
БК9.3.1.03.02.000	Трубопровод	69
БК9.3.1.04.00.000	Трубопровод	
БК9.3.1.04.00.000 СБ	Трубопровод	
	Часть 2	
	Установка приборов контроля и автоматизации блока БДАП-25-8	
БК9.3.2.00.00.000	Блок БДАП-25-8. Установка приборов контроля и автоматизации	70
БК9.3.2.00.00.000	Блок БДАП-25-8. Установка приборов контроля и автоматизации	71
БК9.1.2.00.00.001	Штуцер	
БК9.1.2.00.00.002	Штуцер	
БК9.3.2.00.00.000 СБ	Блок БДАП-25-8. Установка приборов контроля и автоматизации	72 ÷ 74
БК9.3.2.00.00.000 СО	Блок БДАП-25-8. Схема автоматизации.	75, 76
БК9.3.2.00.00.000 Э3	Блок БДАП-25-8. Схема электрическая принципиальная регулятора	77
БК9.3.2.00.00.000Э3.1	Блок БДАП-25-8. Схема электрическая принципиальная регулятора	
БК9.3.2.00.00.000 Э4	Блок БДАП-25-8. Схема соединений	78
БК9.1.2.00.00.006	Труба	79
БК9.3.2.01.00.000	Штатив	
БК9.3.2.01.00.000 СБ	Штатив	
БК9.3.2.02.00.000	Штатив	
БК9.3.2.02.00.000 СБ	Штатив	80
БК9.1.2.02.00.000	Рычаг	
БК9.1.2.02.00.000 СБ	Рычаг	
БК9.1.2.03.00.000	Штатив	
БК9.1.2.03.00.000 СБ	Штатив	81
БК9.1.2.04.00.000	Трубопровод	
БК9.1.2.04.00.000 СБ	Трубопровод	
БК9.1.2.04.00.001	Труба	
БК9.1.2.05.00.000	Трубопровод	82
БК9.1.2.05.00.000 СБ	Трубопровод	
БК9.1.2.08.00.000	Трубопровод	
БК9.1.2.08.00.000 СБ	Трубопровод	

Обозначение	Наименование	№ стр.
	Установка электрооборудования блока БДАП-25-8	
БК9.3.3.00.00.000	Блок БДАП-25-8 Установка электрооборудования	83
БК9.3.3.00.00.000 СБ	Блок БДАП-25-8. Установка электрооборудования	
БК9.3.3.01.00.000	Кронштейн	84
БК9.3.3.01.00.000 СБ	Кронштейн	
БК9.3.3.00.00.001	Кронштейн	
	Теплоизоляция блока БДАП-25-8	
БК9.3.4.00.00.000 ТИ	Блок БДАП-25-8. Ведомость теплоизоляционных конструкций	85 ÷ 88
БК9.3.4.00.00.000 ВМ	Блок БДАП-25-8. Ведомость теплоизоляционных материалов	89
БК9.3.4.00.00.000 ВО	Блок БДАП-25-8. Ведомость объемов теплоизоляционных работ	

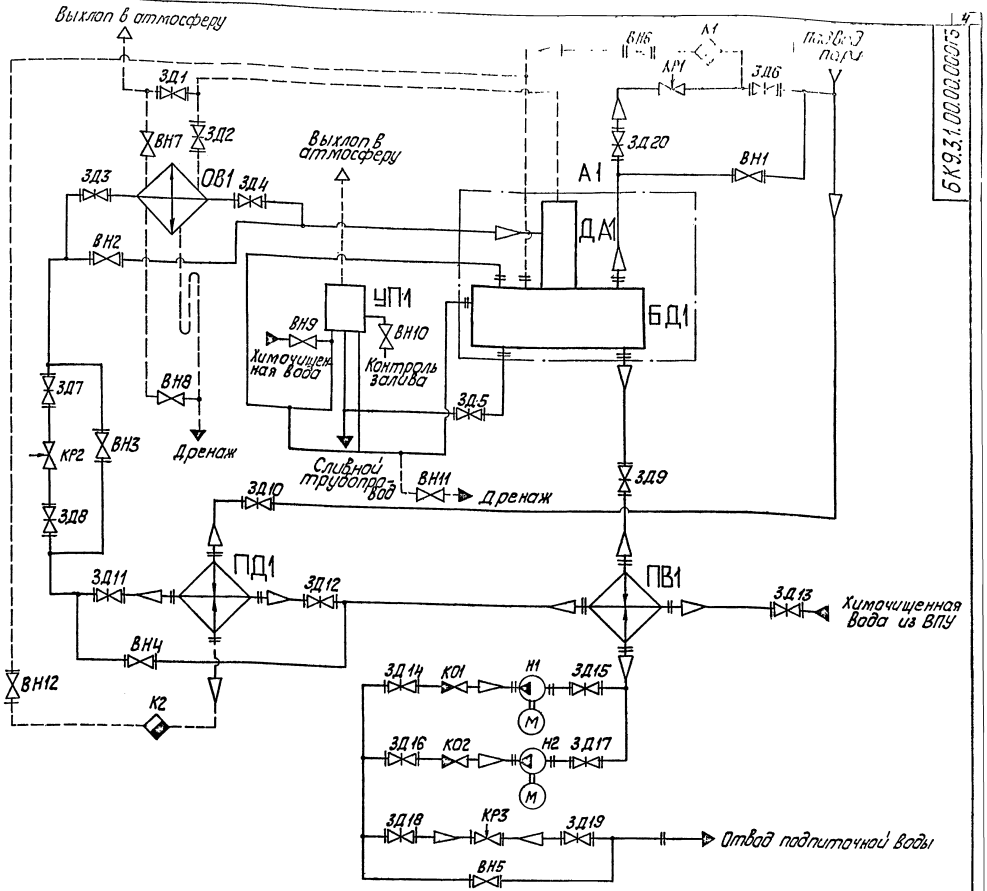

Поз. обозначение	Наименование	Кол.	Примечание
КР1, КР2	Клапан регулирующий 6с-9-1	2	Ду80; поставка с ДА-25
КР3	Клапан регулирующий 25ч940нж		
	ТУ 26-07-296-82	1	Ду 50; Ру 16
ОВ1	Окладитель выпара ОВА-2 ГОСТ 16860-77	1	Поставка с ДА-25
ПВ1	Подогреватель водоводяной		
	10-168×4000-Р-2 ТУ 400-28-429-82Е	1	
ПД1	Подогреватель пароводяной ПП2-6,2-II		
	ОСТ 108.271.105-76	1	
УП1	Устройство предохранительное 5÷25		
	05-3212а ГОСТ 16860-77	1	Поставка с ДА-25
Н1, Н2	Насос К-80-50-200а с эл. двигателем 4АМ132М2	2	Q=80 т/ч; H=50м
А1	Бак деаэраторный		
	БК9.3.1.02.01.000	1	
БД1	Бак деаэраторный 6м³ Т186 02.00.000	1	
ДА1	Колонка деаэрационная ДА-25 ТО-431-02		
	ГОСТ 16860-77	1	

Поз. обозначение	Наименование	Кол.	Примечание
ВН1...ВН5	Вентиль 15ч14бр ГОСТ 18722-73	5	Ду 80; Ру 16
ВН6	Вентиль 15ч9пг ГОСТ 18722-73	1	Ду 25; Ру 16
ВН7, ВН8	Вентиль 15кч18п ГОСТ 18161-72	2	Ду 15; Ру 16
ВН9...ВН11	Вентиль 15кч18п ГОСТ 18161-72	3	Ду 25; поставка с ДА-25
ВН12	Вентиль 15ч9пг ГОСТ 18722-73	1	Ду 40; Ру 16
ЗД1...ЗД5	Задвижка 30ч6бр ГОСТ 8437-75	5	Ду 50; Ру 10
ЗД6...ЗД19	Задвижка 30ч6бр ГОСТ 8437-75	14	Ду 80; Ру 10
ЗД20	Задвижка 30ч6бр ГОСТ 8437-75	1	Ду 100; Ру 10
К1	Конденсатоотводчик 45с13нж ТУ 26-07-1138-76	1	Ду 25; Ру 40
К2	Конденсатоотводчик 45с13нж ТУ 26-07-1138-76	1	Ду 40; Ру 40
КО1, КО2	Клапан обратный 19ч21бр ГОСТ 19827-74	2	Ду 80; Ру 16

					БК9.3.1.00.00.000ГЗ		
Изм.	Кол.	№ докум.	Подп.	Дата	Блок деаэрационно-подпиточный БДАП-25-8 Схема принципиальная	Лит.	Масса	Масштаб
Разраб.	Прокоп.							
Пров.	Мясоедов					Лист	Листов 1	
Н. контр.						ЛАТГИПРОПРОМ		
Н. контр.	Колмец							

Копировал

Формат А2

Выпуск 9-3 ч.1

Серия 5.903-15

БК9.3.1.00.00.000ГЗ

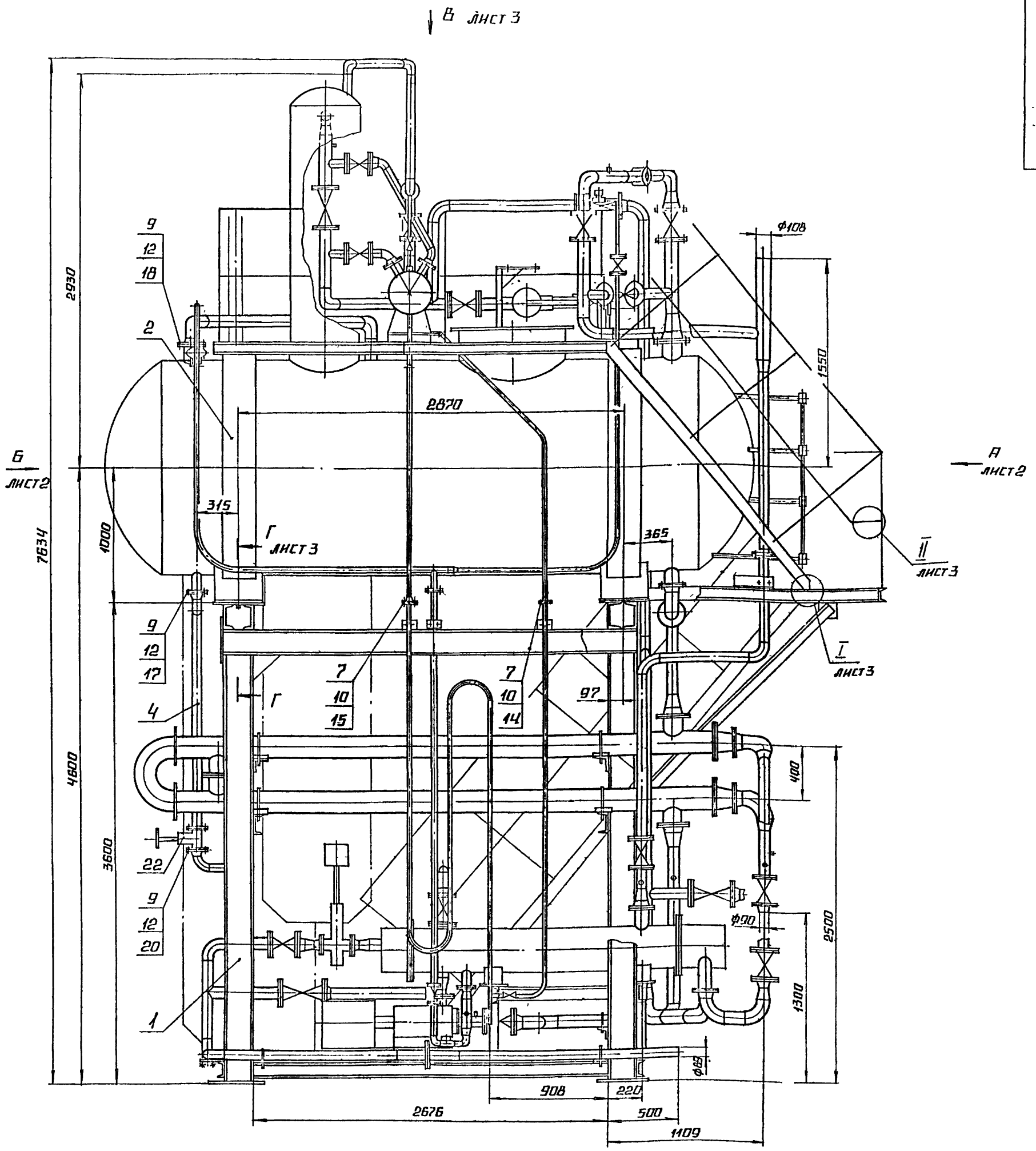

1. РАЗМЕРЫ ДЛЯ СПРАВОК.

2. ПОСЛЕ УСТАНОВКИ БЛОКА ВЕРХНЕГО ПОЗ 2 В ПРОЕКТНОЕ ПОЛОЖЕНИЕ, ПРИВАРИТЬ ЛЕВУЮ ОПОРУ БАКА К ОПОРНОЙ ПЛИТЕ БЛОКА НИЖНЕГО ПОЗ.1. (СМ.Г-Г). ПРАВУЮ ОПОРУ НЕ ПРИВАРИТЬ

3. ПРОИЗВЕСТИ ГИДРОИСПЫТАНИЯ:

- ТРУБОПРОВОДОВ ПАРА ДАВЛЕНИЕМ 0,75 МПа (7,5 кгс/см²)
- ВОДЫ ДАВЛЕНИЕМ 0,3 МПа (3 кгс/см²) В ТЕЧЕНИЕ 10 МИН ТЕЧЬ НЕ ДОПУСКАЕТСЯ.

				БК 9.3 1 00.00 000 СБ			
ИЗМ.	ЛИСТ	№ ДОКУМ.	ПОДП.	ДАТА	БЛОК ДЕАЭРАЦИОННО-ПОДПИТОЧНЫЙ БДАП-25-8	ЛИТ.	МАССА 8300	МАСШТАБ 1:20
РАЗРАБ.		ПОЛОЧЕНКО				ЛИСТ 1	ЛИСТОВ 3	
ПРОВ.		КОЛМЕЦ				ЛАТГИПРОПРОМ		
Т. КОНТР.								
Н. КОНТР.		КОЛМЕЦ						
УТВ.								

КОПИРОВАЛ [illegible] ФОРМАТ А2

ИНВ. № ПОДЛ. | ПОДПИСЬ И ДАТА | ВЗАМ. ИНВ. № | ИНВ. № ДУБЛ. | ПОДПИСЬ И ДАТА

Вид А лист 1

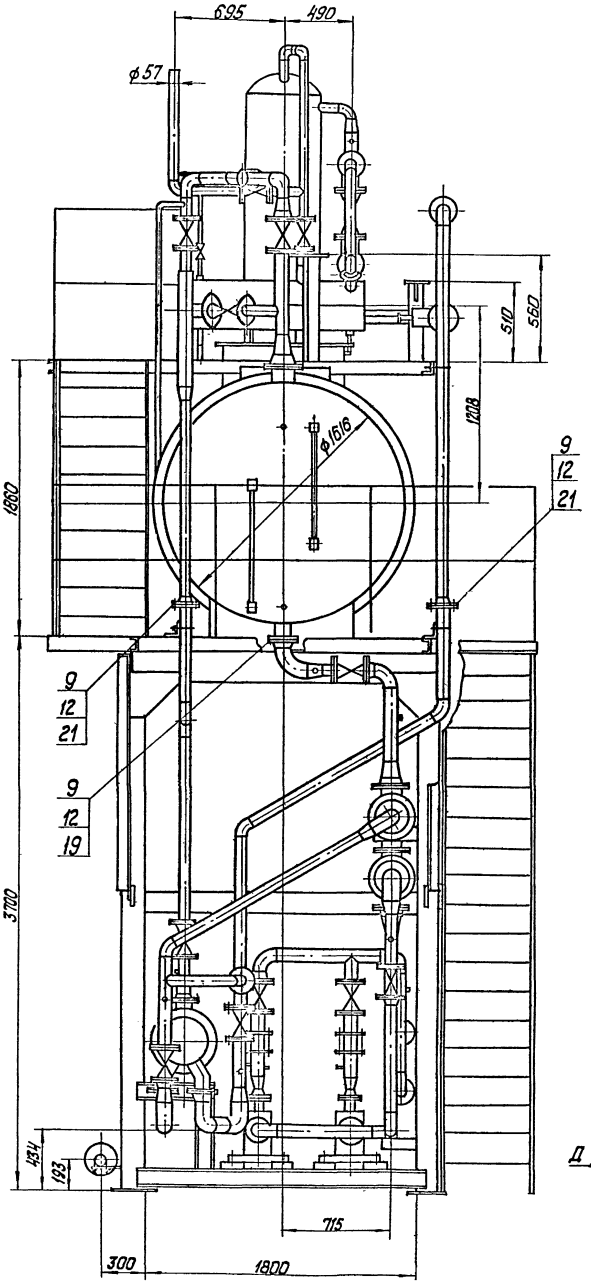

Вид Б лист 1

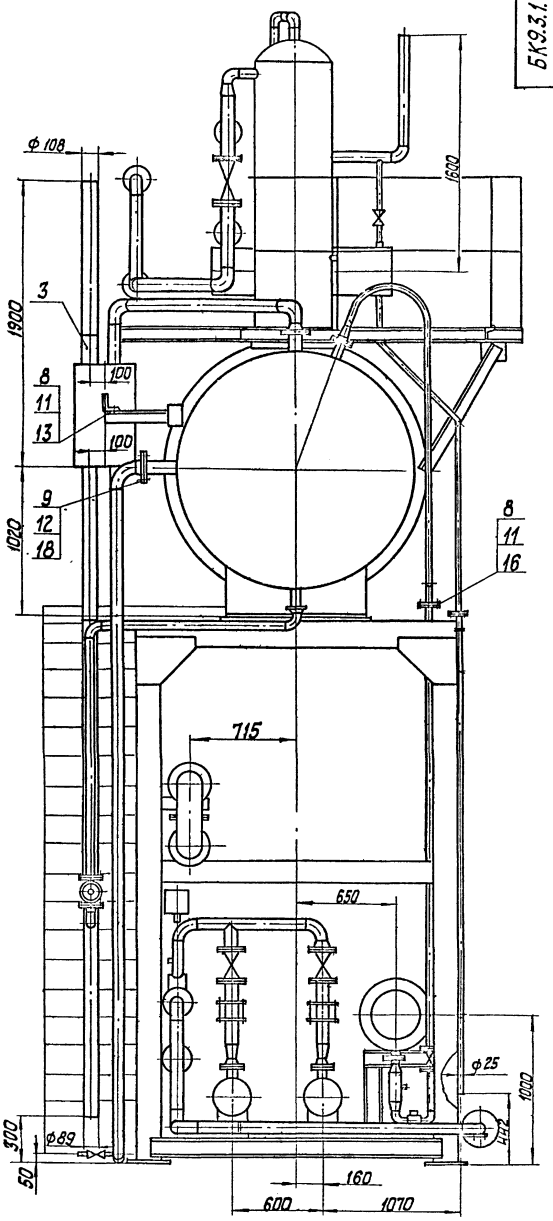

Вид Д
М 1:10

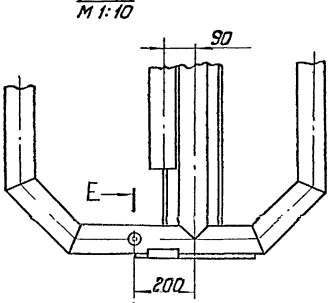

Е-Е
М 1:10

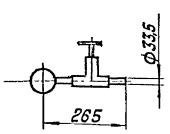

Вид В лист 1

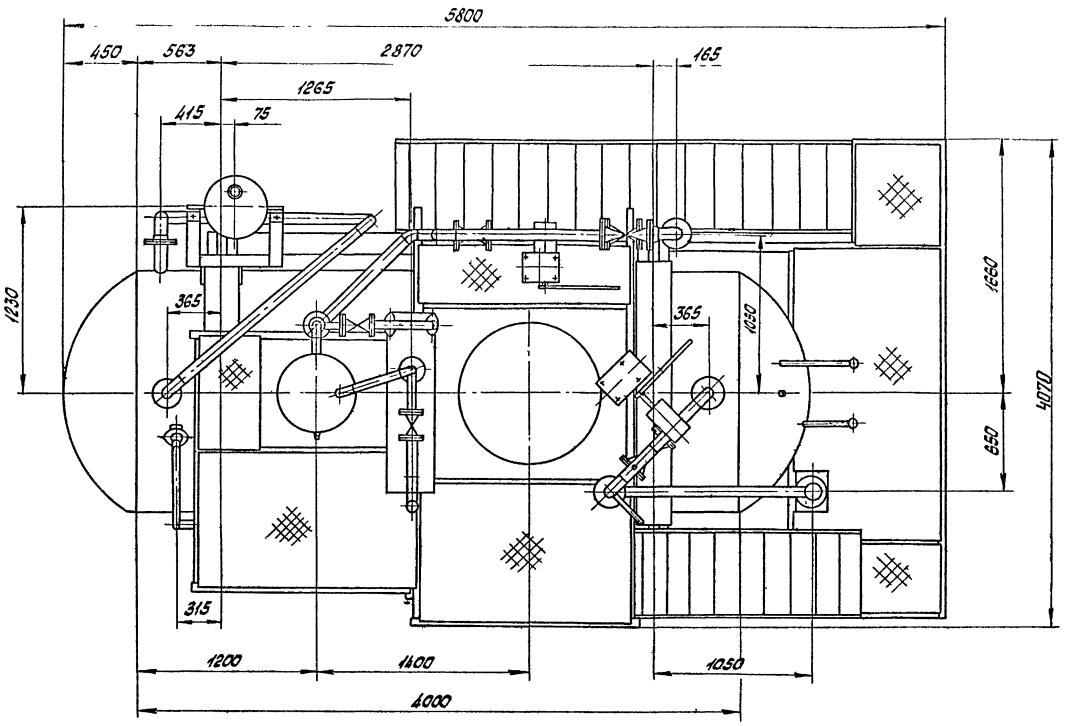

Г-Г лист 1

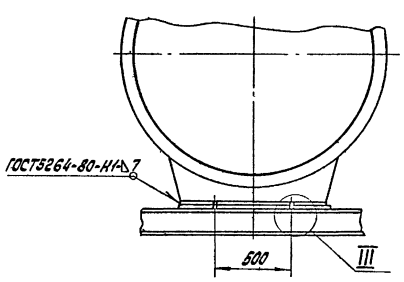

II / М1:2 лист 1

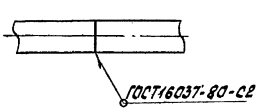

Схема расположения опорных поверхностей блока

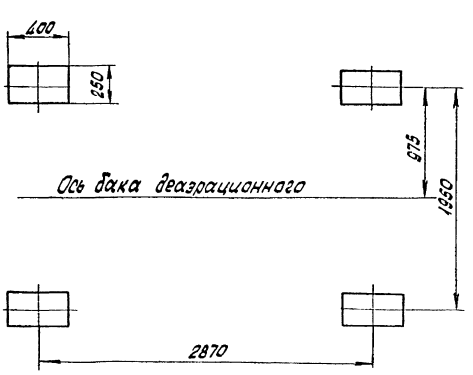

III / М1:1

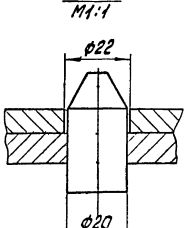

I / М1:5 лист 1

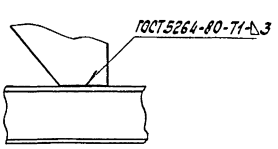

Серия 5.903-15 Выпуск 9-3 ч. 1

Формат	Зона	Поз.	Обозначение	Наименование	Кол.	Примечание
				Документация		
А2			БК9 3.1.00.00.000СБ	Сборочный чертеж		
А3			БК9.3.1.00.00.000ГЗ	Схема принципиальная		
А4			БК9.3.1.00.00.000ДТ	Указания по применению и изготовлению		
				Сборочные единицы		
А4		1	БК9.3.1.01.00.000	Блок нижний	1	
А4		2	БК9.3.1.02.00.000	Блок верхний	1	
А4		3	БК9.3.1.03.00.000	Гидрозатвор	1	
А4		4	БК9.3.1.04.00.000	Трубопровод	1	
				Стандартные изделия		
				Болты ГОСТ 7798-70		
		7		М10×45.46	8	
		8		М12×50.46	6	
		9		М16×60.46	32	
				Гайки ГОСТ 5915-70		
		10		М10.5	8	
		11		М12.5	6	
		12		М16.5	32	

Инв.№ подл. | Подпись и дата | Взам. инв.№ | Инв.№ дубл. | Подпись и дата

Изм.	Лист	№ докум.	Подпись	Дата
Разраб.		Никитченко		
Пров.		Колпец		
Н.контр.		Колпец		
Утв.				

БК9 3.1.00.00.000

Блок деаэрационно-подпиточный БДАП-25-8

Лит.	Лист	Листов
	1	2

ЛАТГИПРОПРОМ

Копировал | Формат А4

Формат	Зона	Поз.	Обозначение	Наименование	Кол.	Примечание
		13		Шайба 12.65Г ГОСТ 6402-70	2	
				Прокладки ГОСТ 15180-70		
		14		А-15-6	1	
		15		А-20-6	1	
		16		А-40-6	1	
		17		А-50-6	1	
		18		А-80-6	2	
		19		А-100-6	1	
		20		А-50-10	2	
		21		А-80-10	2	
		22		Задвижка 30ч6бр; Ру10 Ду 50; ГОСТ 8437-75		

Инв.№ подл. | Подпись и дата | Взам. инв.№ | Инв.№ дубл. | Подпись и дата

Изм.	Лист	№ докум.	Подпись	Дата

БК9.3.1.00.00.000

Лист 2

Копировал | Формат А4

Формат	Зона	Поз.	Обозначение	Наименование	Кол.	Примечание
				Документация		
А2			БК9 3.1.01.00.000СБ	Сборочный чертеж		
				Сборочные единицы		
А4		1	БК9.3.1.01.01.000	Рама	1	
А4		2	БК9.3.1.01.02.000	Трубопровод	1	
А4		3	БК9.3.1.01.03.000	Трубопровод	1	
А4		4	БК9.3.1.01.04.000	Трубопровод	1	
А4		5	БК9.3.1.01.05.000	Трубопровод	1	
А4		6	БК9.3.1.01.06.000	Трубопровод	1	
А4		7	БК9.3.1.01.07.000	Трубопровод	1	
А4		8	БК9.3.1.01.08.000	Трубопровод	1	
А4		9	БК9.3.1.01.09.000	Трубопровод	1	
А4		10	БК9.3.1.01.10.000	Трубопровод	2	
А4		11	БК9.3.1.01.11.000	Трубопровод	2	
А4		12	БК9.3.1.01.12.000	Трубопровод	1	
А4		13	БК9.3.1.01.13.000	Трубопровод	1	
А4		14	БК9.3.1.01.14.000	Трубопровод	1	
А4		15	БК9.3.1.01.15.000	Трубопровод	1	
А4		16	БК9.3.1.01.16.000	Трубопровод	1	
А4		17	БК9.3.1.01.17.000	Трубопровод	1	
А4		18	БК9.3.1.01.18.000	Трубопровод	1	
А4		19	БК9.3.1.01.19.000	Трубопровод	1	
А4		20	БК9.1.1.05.00.000	Трубопровод дренажный	1	

Инв.№ подл. | Подпись и дата | Взам. инв.№ | Инв.№ дубл. | Подпись и дата

Изм.	Лист	№ докум.	Подпись	Дата
Разраб.		Никитченко		
Пров.		Колпец		
Н.контр.		Колпец		
Утв.				

БК 9.3.1.01.00.000

Блок нижний

Лит.	Лист	Листов
	1	3

ЛАТГИПРОПРОМ

Копировал | Формат А4

Формат	Зона	Поз.	Обозначение	Наименование	Кол.	Примечание
				Стандартные изделия		
				Болты ГОСТ 7798-70		
		22		М16×70.46	180	
		23		М20×70.46	8	
				Гайки ГОСТ 5915-70		
		24		М16.5	196	
		25		М20.5	8	
		26		Шпилька М16-6g.×50.58 ГОСТ 22032-76	8	
		27		Шайба 20.02 ГОСТ 11371-78	8	
		28		Шайба 20.65Г ГОСТ 6402-70	8	
		29		Фланец 1-80-10 Ст20 ГОСТ 12821-80	1	
				Прокладки ГОСТ 15180-70		
		30		А-40-16	2	
		31		А-50-16	5	
		32		А-80-16	26	
		33		А-100-16	5	
		34		А-125-16	2	
				Опоры ГОСТ 14911-82		
		35		ОПБ2-21,3	2	
		36		ОПБ2-26,8	3	
		37		ОПБ2-45	2	
		38		ОПБ2-89	6	
		39		ОПБ2-194	4	
		40		Вентиль 15ч 9пг Ру16; Ду40, ГОСТ 18722-73	1	
		41		Вентиль 15ч 14бр Ру16, Ду80, ГОСТ 18722-73	2	

Инв.№ подл. | Подпись и дата | Взам. инв.№ | Инв.№ дубл. | Подпись и дата

Изм.	Лист	№ докум.	Подпись	Дата

БК 9.3.1.01.00.000

Лист 2

Копировал | Формат А4

Выпуск 9-3 ч 1

Серия 5 903-15

БК9 3 1 01 00 000 СБ

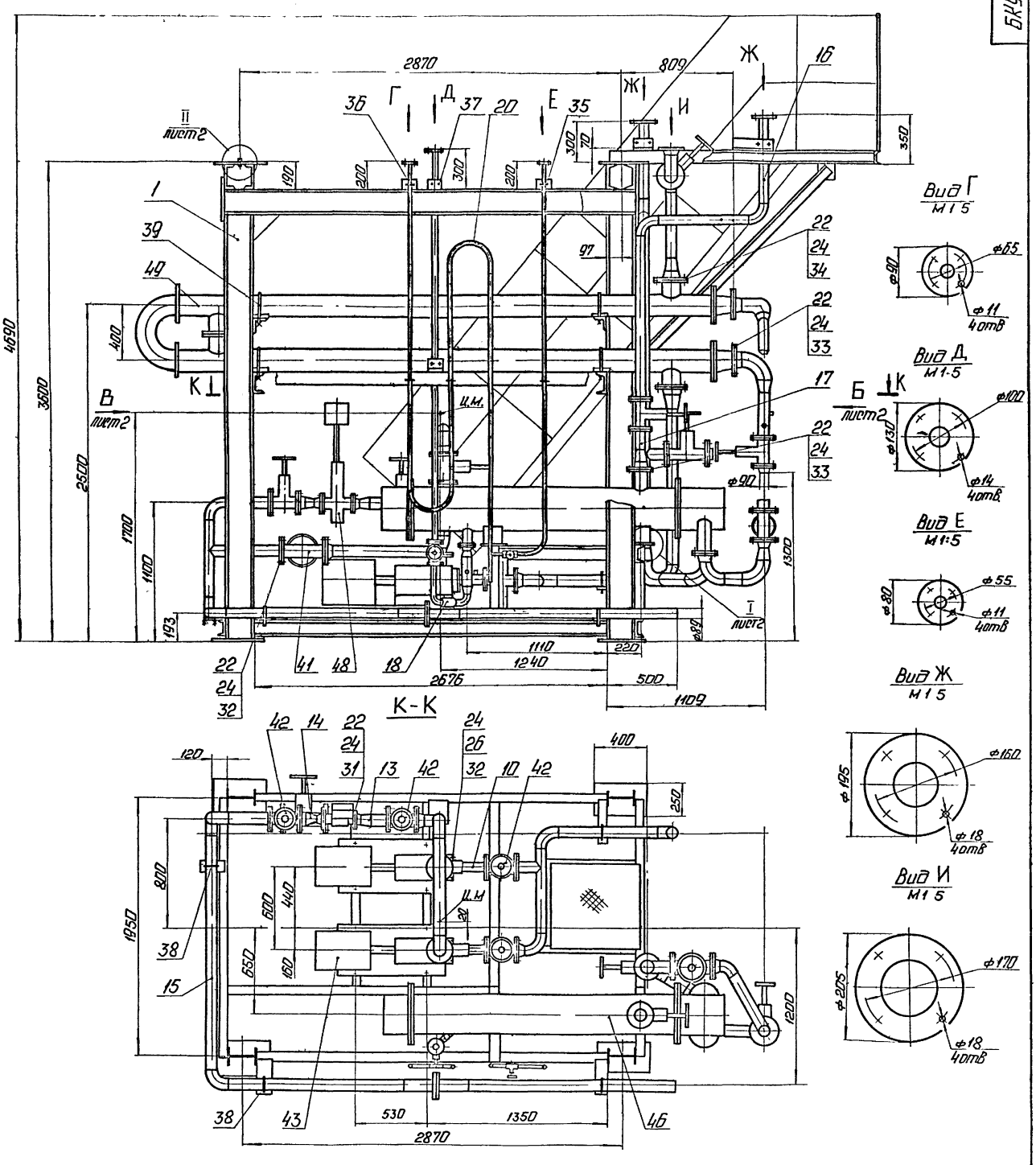

1 Размеры для справок

2 * Сварка ручная дуговая

				БК9 3 1 01 00 000 СБ			
Изм.	Лист	№ докум.	Подп.	Дата	Блок нижний	Лит	Масса 3920	Масштаб 1:20
Разраб.		Никитченко					
Пров.		Колмеи				Лист 1	Листов 2
Т. контр.						ЛАТГИПРОПРОМ	
Н. контр.		Колмеи					
Утв.							

Инв. № подл. | Подп. и дата | Взам. инв. № | Инв. № дубл. | Подп. и дата

Вид А лист 1

Насосы поз 43 не показаны

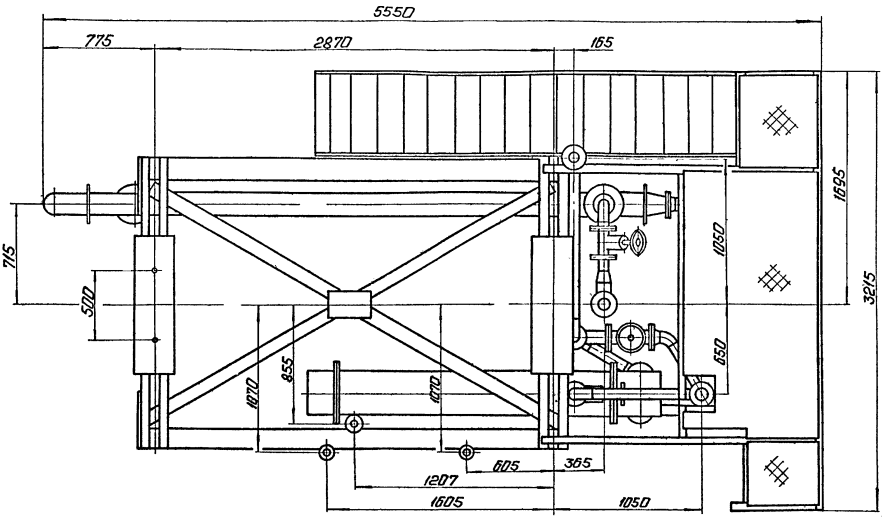

Вид Б лист 1

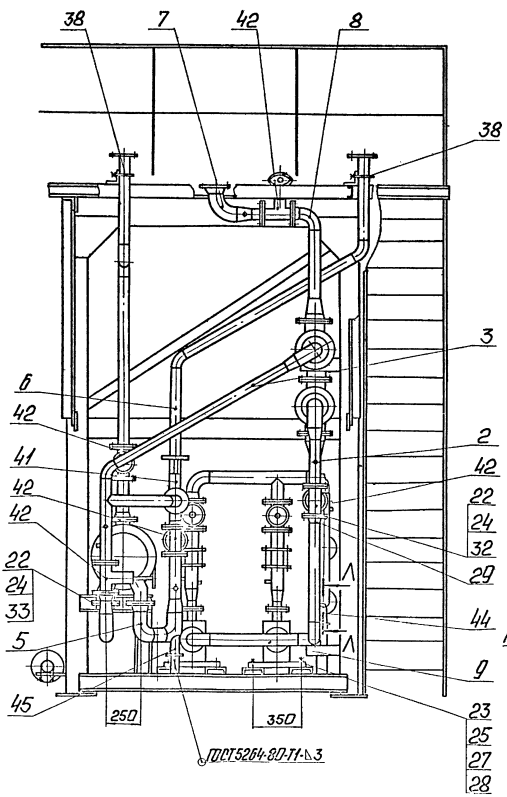

Вид В лист 1

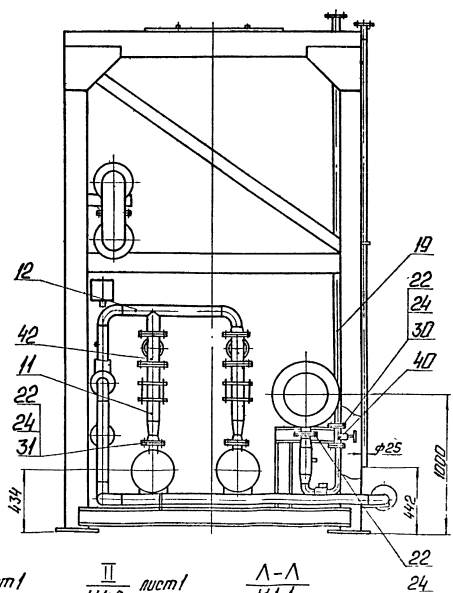

I М1:1 лист 1

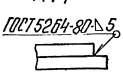

II М1:2 лист 1

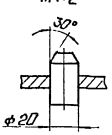

Л-Л М1:1

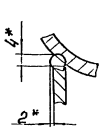

Серия 5.903-15 Выпуск 9-3.4.1

Формат	Зона	Поз.	Обозначение	Наименование	Кол.	Примечание
		42		Задвижка 30ч6бр Ру10; Ду80; ГОСТ 9137-76	11	
		43		Насос К80-50-200а-СД-УХЛ4 с эл.об. 4АМ132М2 N=11кВт; ГОСТ 27003-85	2	
				Опоры ОСТ 34-42-622-84		
		44		89-03	1	
		45		108-04	1	
		46		Подогреватель ПП2-6-2-II ОСТ 108.271.105-76	1	
				Прочие изделия		
		48		Клапан регулирующий 25ч940нж, Ру16; Ду50 ТУ 26-07-296-83	1	
		49		Подогреватель водо-водяной 10-168×4000-Р-2 ТУ 400-28-429-82Е	1	

Инв.№ подл. | Подпись и дата | Взам.инв.№ | Инв.№ дубл. | Подпись и дата

Изм.	Кол.уч.	Лист	№ докум.	Подпись	Дата	БК9.3.1.01.00.000	Лист 3

Копировал Формат А4

Формат	Зона	Поз.	Обозначение	Наименование	Кол.	Примечание
				Документация		
А2			БК9.3.1.01.01.000СБ	Сборочный чертеж		
				Сборочные единицы		
А4		1	БК9.3.1.01.01.100	Лестница	1	
А4		2	БК9.3.1.01.01.200	Секция перил	1	
				Детали		
А4		3	БК9.1.1.01.01.001	Петля	4	
А4		4	БК9.1.1.01.01.002	Штырь	2	
А4		5	БК9.3.1.01.01.001	Полка	1	
		6	-01	Полка	1	
		7	-02	Полка	1	
Б4		8	БК9.3.1.01.01.002	Полка		
				Двутавр 20Ш1-ГОСТ 26020-83 / Вст3пс6-1-ГОСТ 3804-74		
				L=3062±2,7мм	2	93,7кг
Б4		9	БК9.3.1.01.01.003	Стойка		
				Двутавр 20Ш1-ГОСТ 26020-83 / Вст3пс6-1-ГОСТ 3804-74		
				L=3207-2,6мм	4	104,04кг

Инв.№ подл. | Подпись и дата | Взам.инв.№ | Инв.№ дубл. | Подпись и дата

Изм.	Кол.уч.	Лист	№ докум.	Подпись	Дата	БК9.3.1.01.01.000		
Разраб.			Жирохова			Рама	Лит.	Лист 1	Листов 1
Пров.			Никитченко				ЛАТГИПРОПРОМ		
Н.контр.									
Утв.			Колмец						

Копировал Формат А4

Формат	Зона	Поз.	Обозначение	Наименование	Кол.	Примечание
Б4		10	БК9.3.1.01.01.004	Полка		
				Швеллер 18-ГОСТ 8240-72 / Вст3сп3-1-ГОСТ 535-79		
				L=2100±22мм	4	34,23кг
Б4		11	БК9.3.1.01.01.005	Полка		
				Швеллер 10-ГОСТ 8240-72 / Вст3сп3-1-ГОСТ 535-79		
				L=634±1мм	1	5,45кг
Б4		12	БК9.3.1.01.01.006	Полка		
				Швеллер 10-ГОСТ 8240-72 / Вст3сп3-1-ГОСТ 535-79		
				L=939-2,3мм	1	8,07кг
Б4		13	БК9.3.1.01.01.007	Полка		
				Швеллер 10-ГОСТ 8240-72 / Вст3сп3-1-ГОСТ 535-79		
				L=1904-3,7мм	1	16,36кг
Б4		14	БК9.3.1.01.01.008	Полка		
				Швеллер 10-ГОСТ 8240-72 / Вст3сп3-1-ГОСТ 535-79		
				L=1956±1,85мм	2	16,8кг
Б4		15	БК9.3.1.01.01.009	Полка		
				Швеллер 10-ГОСТ 8240-72 / Вст3сп3-1-ГОСТ 535-79		
				L=3215±3,3мм	1	27,62кг
Б4		16	БК9.3.1.01.01.010	Стойка		
				Швеллер 12-ГОСТ 8240-72 / Вст3сп3-1-ГОСТ 535-79		
				L=441-1,55мм	1	4,59кг
Б4		17	БК9.3.1.01.01.011	Стойка		
				Швеллер 12-ГОСТ 8240-72 / Вст3сп3-1-ГОСТ 535-79		
				L=442-1,55мм	1	4,59кг

Инв.№ подл. | Подпись и дата | Взам.инв.№ | Инв.№ дубл. | Подпись и дата

Изм.	Кол.уч.	Лист	№ докум.	Подпись	Дата	БК9.3.1.01.01.000	Лист 2

Копировал Формат А4

Формат	Зона	Поз.	Обозначение	Наименование	Кол.	Примечание
Б4		18	БК9.3.1.01.01.012	Полка		
				Швеллер 12-ГОСТ 8240-72 / Вст3сп3-1-ГОСТ 535-79		
				L=500±0,875мм	1	5,2кг
Б4		19	БК9.3.1.01.01.013	Полка		
				Швеллер 12-ГОСТ 8240-72 / Вст3сп3-1-ГОСТ 535-79		
				L=1419-3,1мм	2	14,76кг
Б4		20	БК9.3.1.01.01.014	Полка		
				Швеллер 12-ГОСТ 8240-72 / Вст3сп3-1-ГОСТ 535-79		
				L=1939-3,7мм	1	20,17кг
Б4		21	БК9.3.1.01.01.015	Полка		
				Швеллер 12-ГОСТ 8240-72 / Вст3сп3-1-ГОСТ 535-79		
				L=1950±1,85мм	2	20,28кг
Б4		22	БК9.3.1.01.01.016	Полка		
				Швеллер 12-ГОСТ 8240-72 / Вст3сп3-1-ГОСТ 535-79		
				L=2676-2,1мм	2	27,83кг
Б4		23	БК9.3.1.01.01.017	Полка		
				Швеллер 16-ГОСТ 8240-72 / Вст3сп3-1-ГОСТ 535-79		
				L=680±1,15мм	4	3,7кг
Б4		24	БК9.3.1.01.01.018	СВ.936		
				Швеллер 16-ГОСТ 8240-72 / Вст3сп3-1-ГОСТ 535-79		
				L=1950±1,85мм	2	27,69кг
Б4		25	БК9.3.1.01.01.019	Полка		
				Уголок 50х50х5-Б-ГОСТ 8509-93 / Вст3сп3-1-ГОСТ 535-79	1	0,3кг

Инв.№ подл. | Подпись и дата | Взам.инв.№ | Инв.№ дубл. | Подпись и дата

Изм.	Кол.уч.	Лист	№ докум.	Подпись	Дата	БК9.3.1.01.01.000	Лист 3

Копировал Формат А4

Поз.	Обозначение	Наименование	Кол.	Примечание
26	БК 9.3.1.01.01.020	Полка		
		Уголок 50х50х5-Б-ГОСТ 8509-86 / Ст3сп3-1-ГОСТ 535-79	1	0,3 кг
27	БК 9.3.1.01.01.021	Полка		
		Уголок 50х50х5-Б-ГОСТ 8509-86 / Ст3сп3-1-ГОСТ 535-79	1	0,41 кг
28	БК 9.3.1.01.01.022	Полка		
		Уголок 70х70х5-Б-ГОСТ 8509-86 / Ст3сп3-1-ГОСТ 535-79	1	0,91 кг
29	БК 9.3.1.01.01.023	Полка		
		Уголок 70х70х5-Б-ГОСТ 8509-86 / Ст3сп3-1-ГОСТ 535-79	1	1,4 кг
30	БК 9.3.1.01.01.024	Полка		
		Уголок 100х100х6,5-Б-ГОСТ 8509-86 / Ст3сп3-1-ГОСТ 535-79	1	1,01 кг
31	БК 9.3.1.01.01.025	Полка		
		Уголок 100х100х6,5-Б-ГОСТ 8509-86 / Ст3сп3-1-ГОСТ 535-79	1	1,11 кг
32	БК 9.3.1.01.01.026	Связь		
		Уголок 100х100х6,5-Б-ГОСТ 8509-86 / Ст3сп3-1-ГОСТ 535-79		
		L = 1650 ± 2 мм	2	16,67 кг
33	БК 9.3.1.01.01.027	Опора		
		Уголок 100х100х6,5-Б-ГОСТ 8509-86 / Ст3сп3-1-ГОСТ 535-79		
		L = 2100 ± 3 мм	2	21,21 кг
34	БК 9.3.1.01.01.028	Полка		
		Уголок 100х100х6,5-Б-ГОСТ 8509-86 / Ст3сп3-1-ГОСТ 535-79		
		L = 2676 - 2,1 мм	1	27,03 кг

Инв.№ подл. | Подпись и дата | Взам.инв.№ | Инв.№ дубл. | Подпись и дата

Изм. Кол.уч. Лист №док. Подпись Дата

БК 9.3.1.01.01.000 Лист 4

Копировал: Формат А4

Поз.	Обозначение	Наименование	Кол.	Примечание
35	БК 9.3.1.01.01.029	Связь		
		Уголок 100х100х6,5-Б-ГОСТ 8509-86 / Ст3сп3-1-ГОСТ 535-79		
		L = 2676 - 2,1 мм	1	27,03 кг
36	БК 9.3.1.01.01.030	Связь		
		Уголок 100х100х6,5-Б-ГОСТ 8509-86 / Ст3сп3-1-ГОСТ 535-79		
		L = 3500 ± 5 мм	1	35,35 кг
37	БК 9.3.1.01.01.031	Полка		
		Уголок 100х100х6,5-Б-ГОСТ 8509-86 / Ст3сп3-1-ГОСТ 535-79	2	4,34 кг
38	БК 9.3.1.01.01.032	Стойка		
		Уголок 100х100х6,5-Б-ГОСТ 8509-86 / Ст3сп3-1-ГОСТ 535-79		
		L = 562 - 1,75 мм	2	5,68 кг
39	БК 9.3.1.01.01.033	Полка		
		Уголок 100х100х6,5-Б-ГОСТ 8509-86 / Ст3сп3-1-ГОСТ 535-79		
		L = 1898 - 1,5 мм	1	19,17 кг
40	БК 9.3.1.01.01.034	Полка		
		Уголок 100х100х6,5-Б-ГОСТ 8509-86 / Ст3сп3-1-ГОСТ 535-79	2	11,26 кг
41	БК 9.3.1.01.01.035	Связь		
		Уголок 100х100х6,5-Б-ГОСТ 8509-86 / Ст3сп3-1-ГОСТ 535-79		
		L = 2200 ± 3 мм	2	22,22 кг
42	БК 9.3.1.01.01.036	Косынка		
		Лист 5 ГОСТ 19903-74 / Ст3кп2 ГОСТ 14637-79	11	1,77 кг
43	БК 9.3.1.01.01.037	Пластина		
		Лист 5 ГОСТ 19903-74 / Ст3кп2 ГОСТ 14637-79	1	4,04 кг

Инв.№ подл. | Подпись и дата | Взам.инв.№ | Инв.№ дубл. | Подпись и дата

Изм. Кол.уч. Лист №док. Подпись Дата

БК 9.3.1.01.01.000 Лист 5

Копировал: Формат А4

Поз.	Обозначение	Наименование	Кол.	Примечание
44	БК 9.3.1.01.01.038	Пластина		
		Лист 5 ГОСТ 19903-74 / Ст3кп2 ГОСТ 14637-79		
		180 ± 1 × 180 ± 1 мм	1	1,12 кг
45	БК 9.3.1.01.01.039	Косынка		
		Лист 5 ГОСТ 19903-74 / Ст3кп2 ГОСТ 14637-79	1	0,57 кг
46	БК 9.3.1.01.01.040	Пластина		
		Лист 5 ГОСТ 19903-74 / Ст3кп2 ГОСТ 14637-79	1	0,79 кг
47	БК 9.3.1.01.01.041	Пластина		
		Лист 5 ГОСТ 19903-74 / Ст3кп2 ГОСТ 14637-79	2	1,26 кг
48	БК 9.3.1.01.01.042	Пластина		
		Лист 8 ГОСТ 19903-74 / Ст3кп2 ГОСТ 14637-79		
		180 ± 1 × 180 ± 1 мм	4	2,03 кг
49	БК 9.3.1.01.01.043	Косынка		
		Лист 8 ГОСТ 19903-74 / Ст3кп2 ГОСТ 14637-79	4	5,66 кг
50	БК 9.3.1.01.01.044	Плита		
		Лист 10 ГОСТ 19903-74 / Ст3кп2 ГОСТ 14637-79	1	27,48 кг
51	БК 9.3.1.01.01.045	Плита		
		Лист 10 ГОСТ 19903-74 / Ст3кп2 ГОСТ 14637-79		
		350 ± 1 × 1000 ± 2 мм	1	27,48 кг
52	БК 9.3.1.01.01.046	Пластина		
		Лист 10 ГОСТ 19903-74 / Ст3кп2 ГОСТ 14637-79		
		260 ± 1 × 400 ± 1 мм	1	8,16 кг

Инв.№ подл. | Подпись и дата | Взам.инв.№ | Инв.№ дубл. | Подпись и дата

Изм. Кол.уч. Лист №док. Подпись Дата

БК 9.3.1.01.01.000 Лист 6

Копировал: Формат А4

Поз.	Обозначение	Наименование	Кол.	Примечание
53	БК 9.3.1.01.01.047	Плита		
		Лист 10 ГОСТ 19903-74 / Ст3кп2 ГОСТ 14637-79	2	5,5 кг
54	БК 9.3.1.01.01.048	Плита		
		Лист 10 ГОСТ 19903-74 / Ст3кп2 ГОСТ 14637-79		
		350 ± 1 × 400 ± 1 мм	4	10,99 кг
55	БК 9.3.1.01.01.049	Настил		
		Лист рифл. К-ПУ-3,0		
		Ст3кп2 ГОСТ 8568-77	1	45,29 кг
56	БК 9.3.1.01.01.050	Настил		
		Лист рифл. К-ПУ-3,0		
		Ст3кп2 ГОСТ 8568-77		
		540 ± 1 × 680 ± 1 мм	1	9,4 кг
57	БК 9.3.1.01.01.051	Настил		
		Лист рифл. К-ПУ-3,0		
		Ст3кп2 ГОСТ 8568-77		
		520 ± 1 × 510 ± 1 мм	1	6,79 кг
58	БК 9.3.1.01.01.052	Настил		
		Лист рифл. К-ПУ-3,0		
		Ст3кп2 ГОСТ 8568-77		
		530 ± 1 × 640 ± 1	1	8,68 кг
59	БК 9.3.1.01.01.053	Опора		
		Труба 5ПК3 ГОСТ 10704-76 / В20 ГОСТ 10705-80		
		Нзад = 280 мм	2	1,12 кг

Инв.№ подл. | Подпись и дата | Взам.инв.№ | Инв.№ дубл. | Подпись и дата

Изм. Кол.уч. Лист №док. Подпись Дата

БК 9.3.1.01.01.000 Лист 7

Копировал: Формат А4

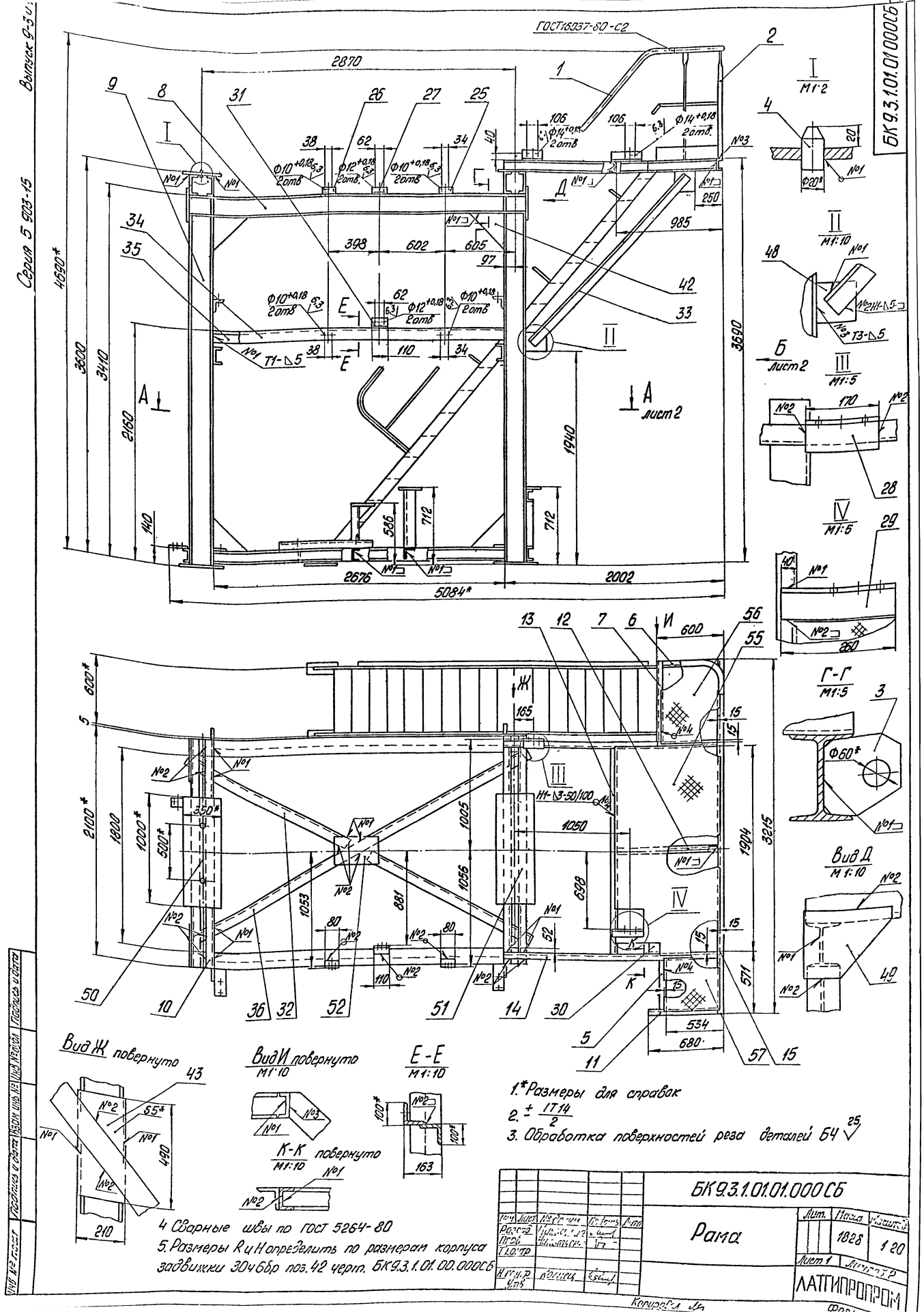

БК 9.3.1.01.01.000СБ
Серия 5 903-15
Выпуск 9-3
ГОСТ16037-80-С2
2870
4690*
3600
3410
2160
140
3690
1940
2676
2002
5084*
Лист 2
Вид Ж повернуто
Вид И повернуто
М1:10
Е-Е
М1:10
К-К повернуто
М1:10
1.*Размеры для справок
2. ± IT14/2
3. Обработка поверхностей реза деталей БЧ 25
4 Сварные швы по ГОСТ 5264-80
5. Размеры R и H определить по размерам корпуса задвижки 30ч6бр поз. 42 черт. БК9.3.1.01.00.000СБ
БК9.3.1.01.01.000СБ
Рама
Лит.
Масса
1828
Масштаб
1:20
Лист 1
Листов 2
ЛАТГИПРОПРОМ
Подпись и дата
Инв. № подл.

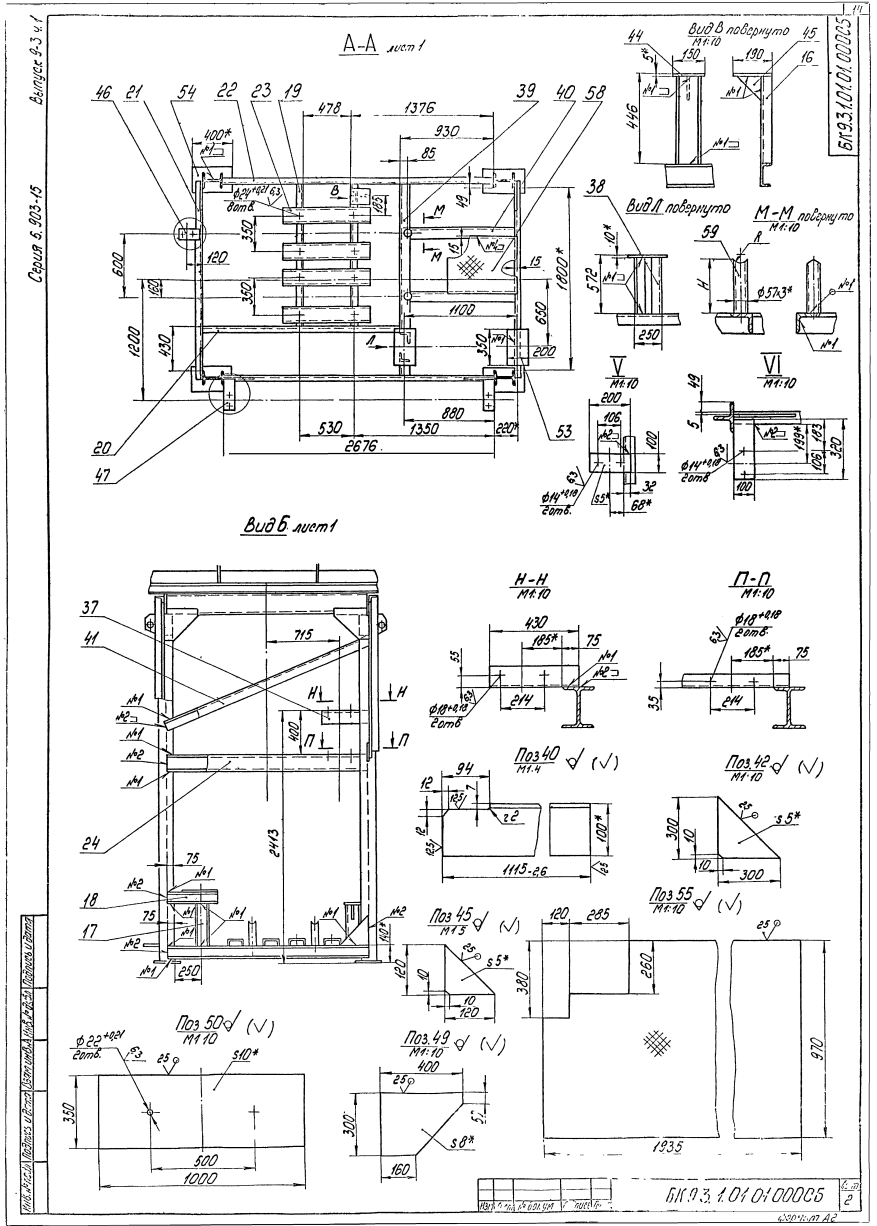

Выпуск 9-3 ч.1
Серия 6.903-15
А-А лист 1
Вид В повернуто
М1:10
Вид Л повернуто
М-М повернуто
М1:10
V
М1:10
VI
М1:10
Вид Б лист 1
Н-Н
М1:10
П-П
М1:10
Поз 40
М1:4
Поз 42
М1:10
Поз 45
М1:5
Поз 55
М1:10
Поз 50
М1:10
Поз 49
М1:10
БК 9.3.1.01.01.000С5
Лист 2
Инв. № подл. | Подпись и дата | Взам. инв. № | Инв. № дубл. | Подпись и дата

Выпуск 9-3 ч.1

Серия 5.903-15

БК9.1.1.01.01.001

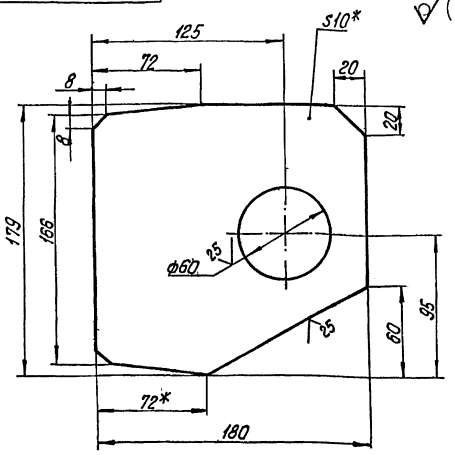

1.* Размер для справок.
2. $\pm\frac{IT14}{2}$.

Изм.	Лист	№ докум.	Подпись	Дата	БК9.1.1.01.01.001			
Разраб.		Байцова			Петля	Лит.	Масса	Масштаб
Пров.		Михайлова					2,1	1:2
Т.контр.						Лист	Листов 1	
Н.контр.		Колмец			Лист 10ГОСТ 19903-74 / ВСт3кп2ГОСТ 14637-79	ЛАТГИПРОПРОМ		
Утв.								

Инв. № подл. | Подпись и дата | Взам. инв. № | Инв. № дубл. | Подпись и дата

копировал Дубкова — формат А4

БК9.1.1.01.01.002

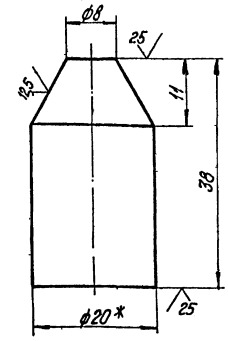

1.* Размер для справок.
2. $\pm\frac{IT14}{2}$.

Изм.	Лист	№ докум.	Подпись	Дата	БК9.1.1.01.01.002			
Разраб.		Байцова			Штырь	Лит.	Масса	Масштаб
Пров.		Михайлова					0,09	2:1
Т.контр.						Лист	Листов 1	
Н.контр.		Колмец			Круг 20-В-ГОСТ 2590-71 / 20-Б-ГОСТ 1050-74	ЛАТГИПРОПРОМ		
Утв.								

Инв. № подл. | Подпись и дата | Взам. инв. № | Инв. № дубл. | Подпись и дата

копировал Дубкова — формат А4

БК9.3.1.01.01.001

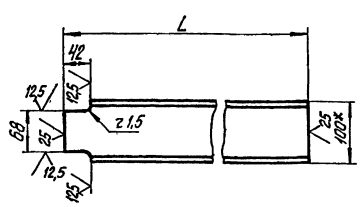

Наименование	L, мм	Масса, кг
БК9.3.1.01.01.001	519	4,46
-01	548	4,71
-02	734	6,31

1.* Размер для справок.
2. $\pm\frac{IT14}{2}$.

Изм.	Лист	№ докум.	Подпись	Дата	БК9.3.1.01.01.001			
Разраб.		Михайлова			Полка	Лит.	Масса	Масштаб
Пров.		Никитина					см. табл.	
Т.контр.						Лист	Листов 1	
Н.контр.		Колмец			Швеллер 10-ГОСТ 8240-72 / ВСт3сп3-I-ГОСТ 535-79	ЛАТГИПРОПРОМ		
Утв.								

Инв. № подл. | Подпись и дата | Взам. инв. № | Инв. № дубл. | Подпись и дата

копировал Дубкова — формат А4

Формат	Зона	Поз.	Обозначение	Наименование	Кол.	Примечание
				Документация		
А2			БК9.3.1.01.01.100СБ	Сборочный чертеж		
				Детали		
А4		1	БК9.1.1.01.01.104	Ступень	19	
А4		2	БК9.3.1.01.01.101	Стойка	3	
Б4		3	БК9.3.1.01.01.102	Поручень		
				Труба 32х2,8 ГОСТ 3262-75	1	15,3 кг
Б4		4	БК9.3.1.01.01.103	Тетива		
				Полоса 8х120-ГОСТ 103-76 / ВСт3кп2 ГОСТ 535-79	2	36,2 кг
Б4		5	БК9.3.1.01.01.104	Леер		
				Труба 15х2,5 ГОСТ 3262-75		
				$L_{заг.}$ = 3775-3,3	1	4,4 кг
Б4		6	БК9.3.1.01.01.105	Плита		
				Лист 10ГОСТ 19903-74 / ВСт3кп2 ГОСТ 14637-79		
				300±1х100±1мм	2	2,36 кг

Изм.	Лист	№ докум.	Подпись	Дата	БК9.3.1.01.01.100			
Разраб.		Байцова			Лестница	Лит.	Лист	Листов 1
Пров.		Михайлова						
Н.контр.		Колмец				ЛАТГИПРОПРОМ		
Утв.								

Инв. № подл. | Подпись и дата | Взам. инв. № | Инв. № дубл. | Подпись и дата

копировал Дубкова — формат А4

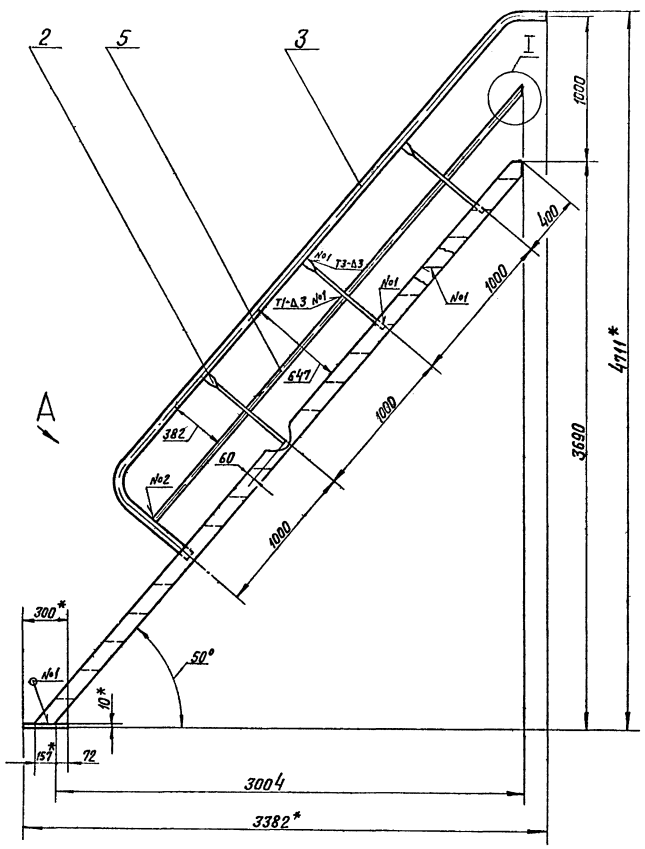

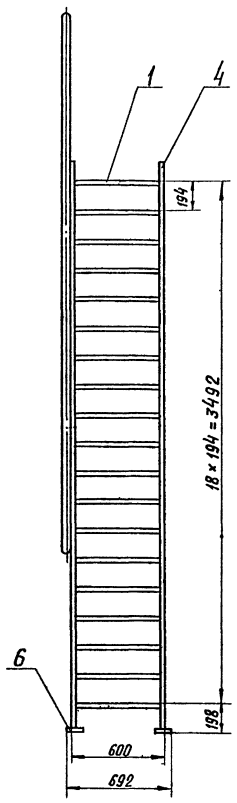

Поз. 3
М1:10

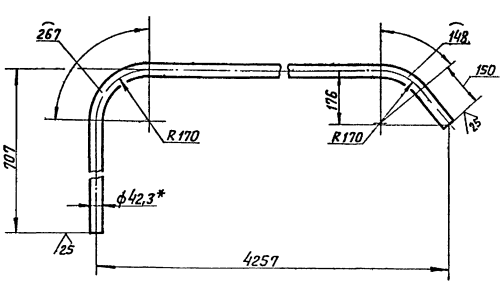

Поз. 4
М1:10

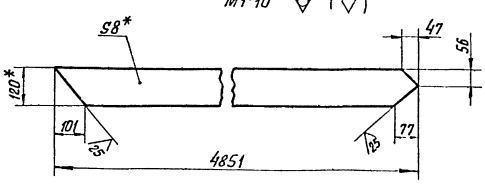

I
М1:2

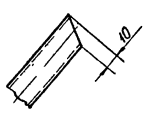

Вид А повернуто
М1:1

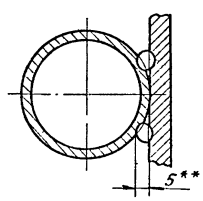

1. *Размеры для справок
2. $\pm \frac{IT14}{2}$.
3. Обработка поверхностей реза деталей Б4 $\overset{25}{\checkmark}$
4. Сварные швы по гост 5264-80
5. **Сварка ручная дуговая

					БК 9 3 1.01.01.100 СБ		
Инженер	Федотов				Лестница	Лит	Масса	Масштаб
Вед.инж.	Бондарев							
Пров.	Ананьева					149	1 20	
Гл.инж.						Лист	Листов 1	
Инженер	Колпин					ЛАТГИПРОПРОМ		
Н.контр.								
Утв.								

Копировал

Формат А2

Инв.№ подл. | Подпись и дата | Взам.инв.№ | Инв.№ дубл. | Подпись и дата

Выпуск 9-3 ч.1

Серия 5.903-15

БК9.3.1.01.01.101

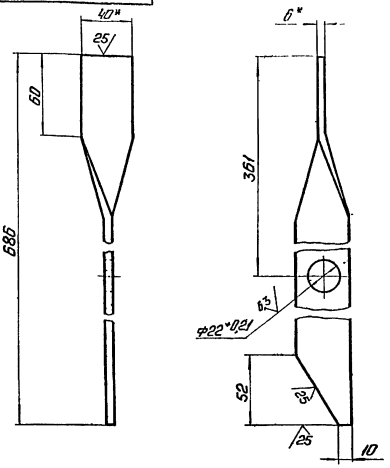

1.* Размеры для справок.
2. ± IT14/2.

Изм.	Лист	№ докум.	Подп.	Дата	БК9.3.1.01.01.101			
Разраб.		Байкова			Стойка	Лит.	Масса	Масштаб
Пров.		Михайлова					1,3	1:2
Т.контр.						Лист	Листов 1	
Н.контр.		Колмеи			Полоса Б×40 ГОСТ 103-76 ВСт3кп2 ГОСТ 535-79	ЛАТГИПРОПРОМ		
Утв.								

Копировал: Ф.Б. Формат А4

БК9.1.1.01.01.104

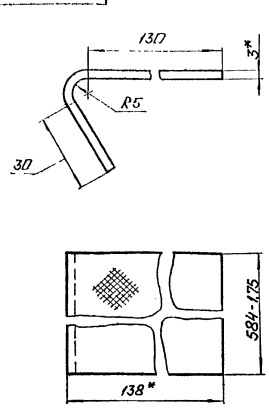

1.* Размеры для справок.
2. ± IT14/2.

Изм.	Лист	№ докум.	Подп.	Дата	БК9.1.1.01.01.104			
Разраб.		Михайлова			Ступень	Лит.	Масса	Масштаб
Пров.		Никитченко					2,54	1:1
Т.контр.						Лист	Листов 1	
Н.контр.		Колмеи			Лист ромб. К-ПУ-30 ВСт3кп2 ГОСТ 8568-77	ЛАТГИПРОПРОМ		
Утв.								

Копировал: Ф.Б. Формат А4

БК9.3.1.01.01.200СБ

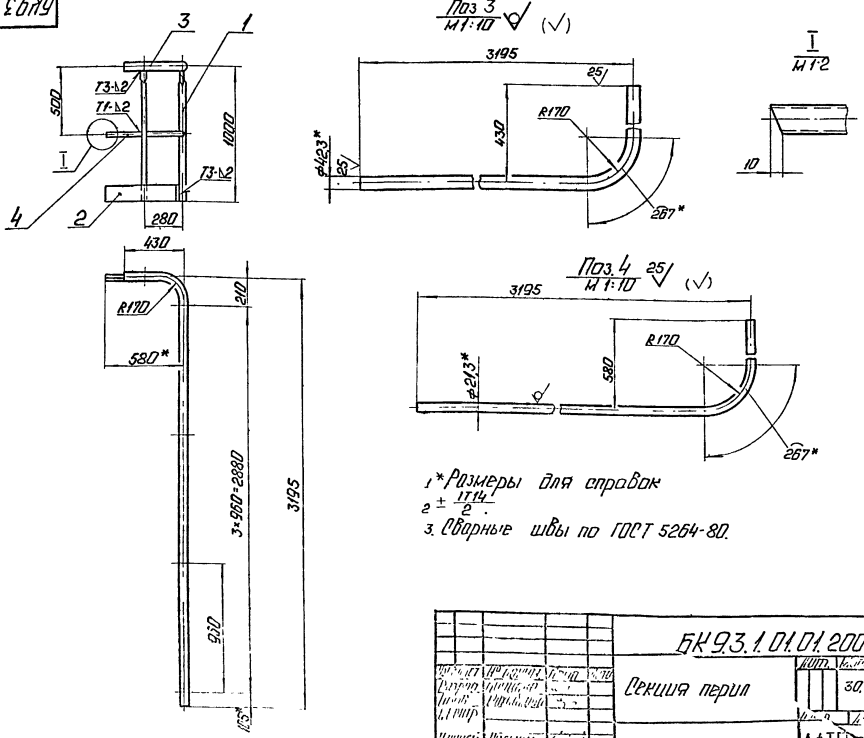

1.* Размеры для справок
2. ± IT14/2.
3. Сварные швы по ГОСТ 5264-80.

Изм.	Лист	№ докум.	Подп.	Дата	БК9.3.1.01.01.200СБ			
Разраб.		Байкова			Секция перил	Лит.	Масса	Масштаб
Пров.		Михайлова					30,3	1:20
Т.контр.						Лист	Листов 1	
Н.контр.		Колмеи				ЛАТГИПРОПРОМ		
Утв.								

Копировал: Ф.Б.

БК9.3.1.01.01.202

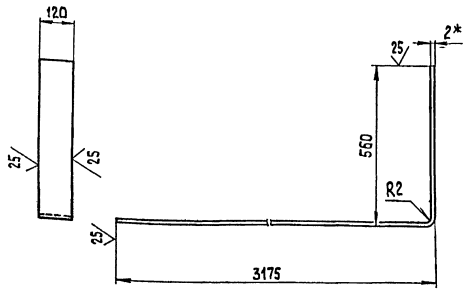

1.* Размер для справок
2. $\pm\frac{IT14}{2}$.

Изм.	Лист	№ докум.	Подп.	Дата	БК 9.3.1.01.01.202			
Разраб.		Бойцова			Полоса ограбительная	Лит.	Масса	Масштаб
Пров.		Михайлова					7,04	1:10
Т.контр.						Лист	Листов 1	
Н.контр.		Колмец			Лист 2 ГОСТ 19903-74 / ВСт3кп4 ГОСТ 16523-70	ЛАТГИПРОПРОМ		
Утв.								

Копировал 3.3 Формат А4

Инв.№ подл. | Подп. и дата | Взам. инв.№ | Инв.№ дубл. | Подп. и дата

БК9.3.1.01.01.201

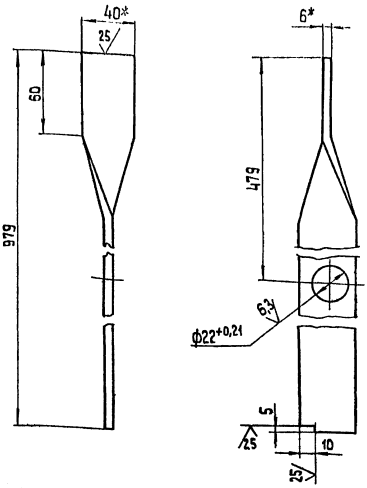

1.* Размеры для справок.
2. $\pm\frac{IT14}{2}$.

Изм.	Лист	№ докум.	Подп.	Дата	БК 9.3.1.01.01.201			
Разраб.		Бойцова			Стойка	Лит.	Масса	Масштаб
Пров.		Михайлова					1,84	1:2
Т.контр.						Лист	Листов 1	
Н.контр.		Колмец			Полоса 6×40-ГОСТ 103-76 / ВСт3кп2 ГОСТ 535-79	ЛАТГИПРОПРОМ		
Утв.								

Копировал 3.3 Формат А4

Инв.№ подл. | Подп. и дата | Взам. инв.№ | Инв.№ дубл. | Подп. и дата

Форм.	Зона	Поз.	Обозначение	Наименование	Кол.	Примечание
				Документация		
А3			БК9.3.1.01.01.200 СБ	Сборочный чертеж		
				Детали		
А4		1	БК9.3.1.01.01.201	Стойка	5	
А4		2	БК9.3.1.01.01.202	Полоса ограбительная	1	
БЧ		3	БК9.3.1.01.01.203	Поручень		
				Труба 32×2,8 ГОСТ 3262-75	1	9,7 кг
БЧ		4	БК9.3.1.01.01.204	Леер		
				Труба 15×2,5 ГОСТ 3262-75	1	4,3 кг

Изм.	Лист	№ докум.	Подп.	Дата	БК 9.3.1 01 01 200			
Разраб.		Бойцова			Секция перил	Лит.	Масса	Масштаб
Пров.		Михайлова						
Т.контр.						Лист	Листов 1	
Н.контр.		Колмец				ЛАТГИПРОПРОМ		
Утв.								

Копировал 3.3 Формат А4

Инв.№ подл. | Подп. и дата | Взам. инв.№ | Инв.№ дубл. | Подп. и дата

Формат	Зона	Поз.	Обозначение	Наименование	Кол	Примечание
				Документация		
А3			БК9.3.1.01.02.000 СБ	Сборочный чертеж		
				Детали		
А4		1	БК9.3.1.01.02.001	Труба	1	
				Стандартные изделия		
		2		Отвод 90° 108×4 ГОСТ 17375-83	1	
		3		Переход 108×4-89×3,5 ГОСТ 17378-83	1	
		4		Фланец 1-80-16 Ст 20 ГОСТ 12820-80	1	
		5		Фланец 1-100-10 Ст 20 ГОСТ 12821-80	1	
				Прочие изделия		
		6		Бобышка ЗК4-1-87 Установка 7	1	
		7		Установка штуцера М 20×1,5-5D ЗК4-45-70	1	

Изм.	Лист	№ докум.	Подп.	Дата	БК 9.3.1.01.02.000			
Разраб.		Бойцова			Трубопровод	Лит.	Масса	Масштаб
Пров.		Михайлова						
Т.контр.						Лист	Листов 1	
Н.контр.		Колмец				ЛАТГИПРОПРОМ		
Утв.								

Копировал 3.3 Формат А4

Инв.№ подл. | Подп. и дата | Взам. инв.№ | Инв.№ дубл. | Подп. и дата

БК9 3 1 01.02 000 СБ

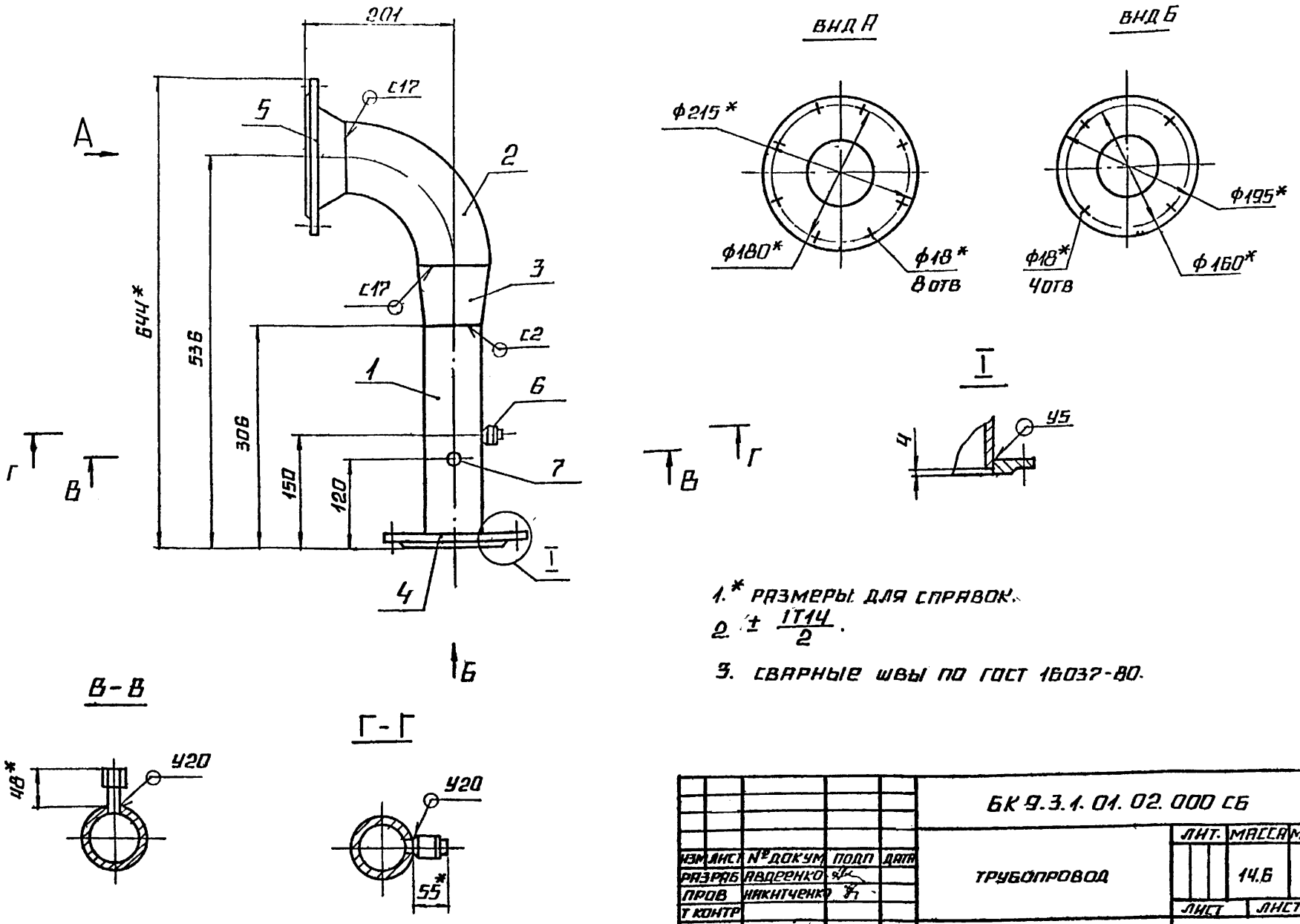

1.* РАЗМЕРЫ ДЛЯ СПРАВОК.

2. $\pm \frac{IT14}{2}$.

3. СВАРНЫЕ ШВЫ ПО ГОСТ 16037-80.

ИЗМ	ЛИСТ	№ ДОКУМ	ПОДП	ДАТА	БК 9.3.1.01.02.000 СБ			
РАЗРАБ		АВДЕЕНКО			ТРУБОПРОВОД	ЛИТ.	МАССА	МАСШТАБ
ПРОВ		НИКИТЧЕНКО					14.6	1:5
Т КОНТР						ЛИСТ	ЛИСТОВ 1	
Н КОНТР		КОЛМЕЦ				ЛАТГИПРОПРОМ		
УТВ.								

КОПИРОВАЛ ФОРМАТ А3

ФОРМАТ	ЗОНА	ПОЗ	ОБОЗНАЧЕНИЕ	НАИМЕНОВАНИЕ	КОЛ	ПРИМЕЧАНИЕ
				ДОКУМЕНТАЦИЯ		
А3			БК9 3 1 01 03.000 СБ	СБОРОЧНЫЙ ЧЕРТЕЖ		
				ДЕТАЛИ		
А4		1	БК 9.3.1 01. 03. 001	ТРУБА	1	
А4		2	БК 9.3 1. 01. 03. 002	ТРУБА	1	
Б4		3	БК9 3 1 01. 03. 003	ТРУБА		
				ТРУБА 89×3 5 ГОСТ 10704-76 / В20 ГОСТ 10705-80	1	9.04 кг
				СТАНДАРТНЫЕ ИЗДЕЛИЯ		
		4		ОТВОД 60° 89×3 5		
				ГОСТ 17375-83	2	
		5		ОТВОД 90° 108×4		
				ГОСТ 17375-83	1	
		6		ПЕРЕХОД 108×4-89×3,5		
				ГОСТ 17378-83	1	
		7		ФЛАНЕЦ 1-80-10		
				СТ 20 ГОСТ 12820-80	1	
		8		ФЛАНЕЦ 1-100-10		
				СТ 20 ГОСТ 12821-80	1	
		9		ФЛАНЕЦ 1-80-16		
				СТ 20 ГОСТ 12821-80	1	

ИЗМ	ЛИСТ	№ ДОКУМ	ПОДП	ДАТА	БК 9.3 1.01 03 000			
РАЗРАБ		АВДЕЕНКО			ТРУБОПРОВОД	ЛИТ	ЛИСТ	ЛИСТОВ
ПРОВ		НИКИТЧЕНКО					1	2
Н КОНТР		КОЛМЕЦ				ЛАТГИПРОПРОМ		
УТВ								

КОПИРОВАЛ ФОРМАТ А4

БК9 3.1.01.02 001

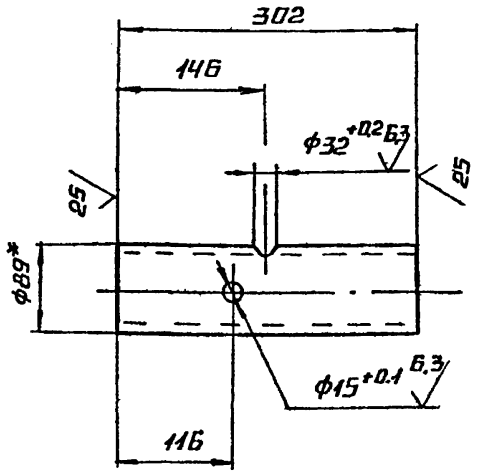

1.* РАЗМЕРЫ ДЛЯ СПРАВОК.

2. $\pm \frac{IT14}{2}$.

ИЗМ	ЛИСТ	№ ДОКУМ	ПОДП	ДАТА	БК 9 3.1. 01. 02 001			
РАЗРАБ		АВДЕЕНКО			ТРУБА	ЛИТ	МАССА	МАСШТАБ
ПРОВ		НИКИТЧЕНКО					1,94	1 5
Т КОНТР						ЛИСТ	ЛИСТОВ 1	
Н КОНТР		КОЛМЕЦ			ТРУБА 89×3 ГОСТ 10704-76 / В20 ГОСТ 10705-80	ЛАТГИПРОПРОМ		
УТВ								

КОПИРОВАЛ ФОРМАТ А4

ВЫПУСК 9-3 4.1

СЕРИЯ 5 903-15

ИНВ № ПОДЛ | ПОДПИСЬ И ДАТА | ВЗАМ ИНВ № | ИНВ № ДУБЛ | ПОДПИСЬ И ДАТА

Выпуск 9-3 ч.1

Серия 5.903-15

Обозначение	Наименование	Кол.	Приме-чание
	Прочие изделия		
10	Бобышка 3К4-1-87		
	Установка 7	1	
11	Установка штуцера		
	М 20×1,5 - 50		
	3К4 -45 -70	1	

Инв.№подл. | Подп. и дата | Взам. инв.№ | Инв.№дубл. | Подп. и дата

Изм. Лист № докум. Подп. Дата

БК9. 3. 1. 01. 03. 000

Лист 2

Копировал 38 Формат А4

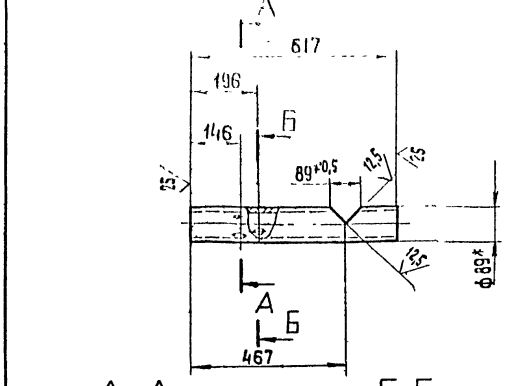

А–А
М 1:5

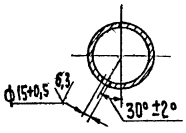

Б–Б
М 1:5

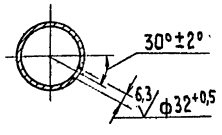

1.* Размеры для справок.

2. $\pm \frac{IT14}{2}$.

Инв.№подл. | Подп. и дата | Взам. инв.№ | Инв.№дубл. | Подп. и дата

Изм. Лист № докум. Подп. Дата

БК9.3.1.01.03.001

Труба

Разраб. Авдеенко
Пров. Никитченко
Т.контр.
Н.контр. Колмец
Утв.

Лит. | Масса | Масштаб
3,92 | 1:10

Лист | Листов 1

Труба 89×3 ГОСТ 10704-76 / В 20 ГОСТ 10705-80

ЛАТГИПРОПРОМ

Копировал 38 Формат А4

БК9.3.1.01.03.000 СБ

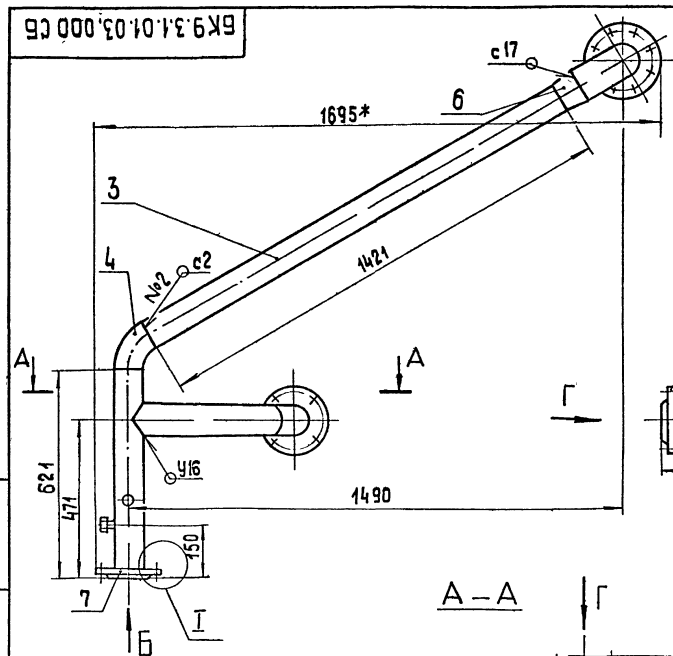

Вид Б

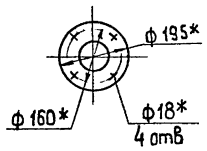

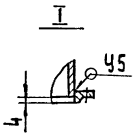

Вид В

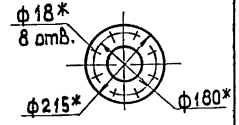

Вид Г

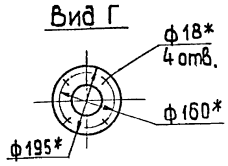

А–А

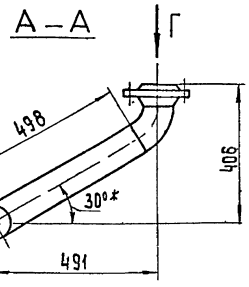

Е–Е
М 1:5

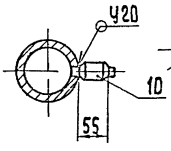

Д–Д
М 1:5

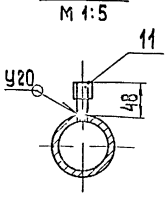

1.* Размеры для справок

2. $\pm \frac{IT14}{2}$.

3. Обработка поверхности реза детали Б4 $\sqrt{25}$.

4. Сварные швы по ГОСТ 16037-80.

Инв.№подл. | Подп. и дата | Взам. инв.№ | Инв.№дубл. | Подп. и дата

Изм. Лист № докум. Подп. Дата

БК9.3.1.01.03.000 СБ

Трубопровод

Разраб.
Пров.
Т.контр.
Н.контр. Колмец
Утв.

Лит | Масса | Масштаб
35 | 1:10

Лист | Листов 1

ЛАТГИПРОПРОМ

Копировал 38 Формат А3

БК9.3.1.01.03.002

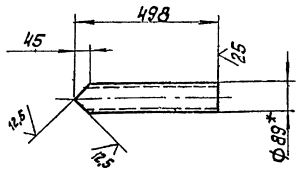

1. * Размеры для справок.
2. $\pm \frac{IT14}{2}$.

Изм.	Лист	№ докум.	Подп.	Дата
Разраб.		Агеенко		
Пров.		Никитченко		
Т. контр.				
Н. контр.		Колпец		
Утв.				

БК9.3.1.01.03.002

Труба

Лит.	Масса	Масштаб
	3,17	1:10

Лист Листов 1

Труба 89х3 ГОСТ 10704-76 / В 20 ГОСТ 10705-80

ЛАТГИПРОПРОМ

Копировал Формат А4

Поз.	Обозначение	Наименование	Кол.	Примечание
		Документация		
А3	БК9.3.1.01.04.000 СБ	Сборочный чертеж		
		Детали		
Б4	1 БК9.3.1.01.04.001	Труба 108х4 ГОСТ 10704-76 / Труба В 20 ГОСТ 10705-80	1	1,32 кг
		Стандартные изделия		
	2	Отвод 90° 108х4 ГОСТ 17375-83	2	
	3	Переход 108х4-89х3,5 ГОСТ 17378-83	1	
	4	Фланец 1-80-10 Ст 20 ГОСТ 12821-80	1	
	5	Фланец 1-100-16 Ст 20 ГОСТ 12821-80	1	

Изм.	Лист	№ докум.	Подп.	Дата
Разраб.		Агеенко		
Пров.		Никитченко		
Т. контр.				
Н. контр.		Колпец		
Утв.				

БК9.3.1.01.04.000

Трубопровод

Лит. Масса Масштаб

Лист Листов 1

ЛАТГИПРОПРОМ

Копировал Формат А4

БК9.3.1.01.04.000СБ

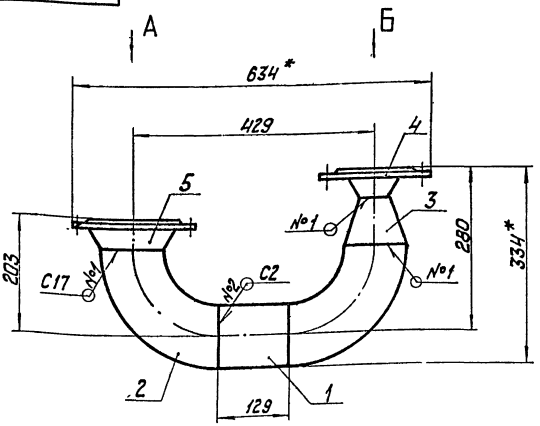

Вид А

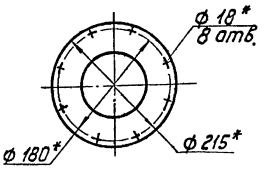

Вид Б

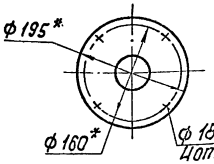

1. * Размеры для справок.
2. $\pm \frac{IT14}{2}$.
3. Обработка поверхностей реза детали Б4 $\sqrt{25}$.
4. Сварные швы по ГОСТ 16037-80.

Изм.	Лист	№ докум.	Подп.	Дата
Разраб.		Агеенко		
Пров.		Никитченко		
Т. контр.				
Н. контр.		Колпец		
Утв.				

БК9.3.1.01.04.000СБ

Трубопровод

Лит. Масса Масштаб

15,9 1:5

Лист Листов 1

ЛАТГИПРОПРОМ

Копировал Формат А3

Инв. № подл. | Подп. и дата | Взам. инв. № | Инв. № дубл. | Подп. и дата

Выпуск 3-3 ч.1
Серия 5.903-15

Формат	Зона	Поз.	Обозначение	Наименование	Кол.	Примечание
				Документация		
А3			БК9.3.1.01.05.000СБ	Сборочный чертеж		
				Детали		
А4		1	БК9.3.1.01.05.001	Труба	1	
Б4		2	БК9.3.1.01.05.002	Труба 108х4 ГОСТ 10704-76 / Труба 820 ГОСТ 10705-80	1	1,87 кг
				Стандартные изделия		
		3		Отвод 90° 108х4 ГОСТ 17375-83	1	
		4		Переход 108х4-89х3,5 ГОСТ 17378-83	1	
		5		Фланец 1-80-10. Ст 20 ГОСТ 12820-80	1	
		6		Фланец 1-100-16 Ст 20 ГОСТ 12821-80	1	

Инв.№ подл. | Подпись и дата | Взам.инв.№ | Инв.№ дубл. | Подпись и дата

Изм.	Лист	№ докум.	Подпись	Дата
Разраб.		Лапченко		
Пров.		Никитченко		
Н.контр.		Колмец		
Утв.				

БК9.3.1.01.05.000

Трубопровод

Лит.	Лист	Листов
	1	2

ЛАТГИПРОПРОМ

Копировал Дудкова — Формат А4

Формат	Зона	Поз.	Обозначение	Наименование	Кол.	Примечание
				Прочие изделия		
		7		Установка штуцера М20х1,5-50 ЗК4-45-10	1	
		8		Бабышка ЗК4-1-87 Установка 7	1	

Инв.№ подл. | Подпись и дата | Взам.инв.№ | Инв.№ дубл. | Подпись и дата

Изм.	Лист	№ докум.	Подпись	Дата

БК9.3.1.01.05.000

Лист 2

Копировал Дудкова — Формат А4

БК9.3.1.01.05.000СБ

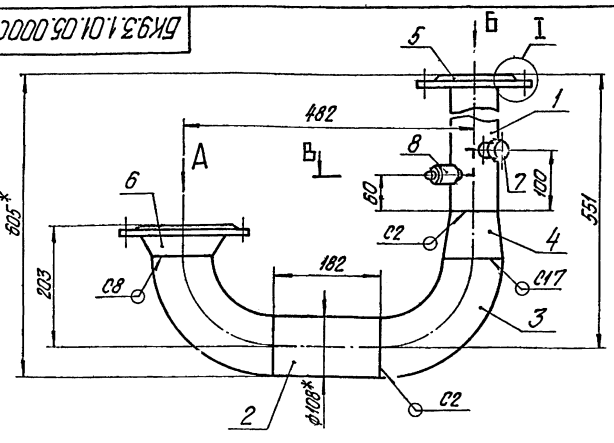

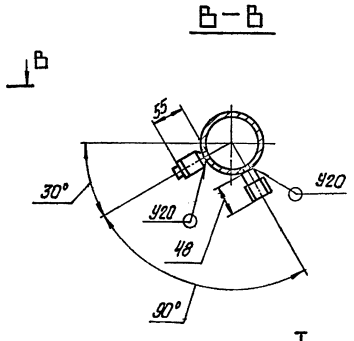

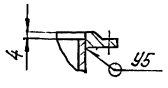

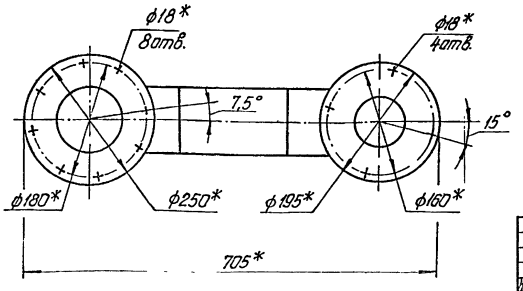

1.* Размеры для справок.
2. $\pm \frac{IT14}{2}$.
3. Обработка поверхностей реза деталей БЧ $\sqrt{25}$.
4. Сварные швы по ГОСТ 16037-80.

Изм.	Лист	№ докум.	Подпись	Дата
Разраб.		Лапченко		
Пров.		Никитченко		
Н.контр.		Колмец		
Утв.				

БК9.3.1.01.05.000СБ

Трубопровод

Лит.	Масса	Масштаб
	15,5	1:5
Лист 1	Листов 1	

ЛАТГИПРОПРОМ

Копировал Дудкова — Формат А3

Инв.№ подл. | Подпись и дата | Взам.инв.№ | Инв.№ дубл. | Подпись и дата

БК9.3.1.04.05.001

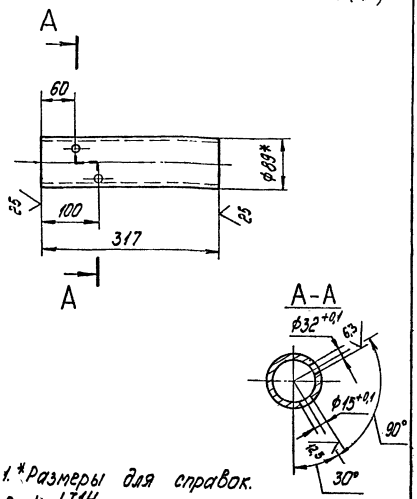

1.*Размеры для справок.
2. $\pm \frac{1714}{2}$.

Изм.	Лист	№ докум.	Подпись	Дата
Разраб.		Авдеенко		
Пров.		Никитченко		
Т.контр.				
Н.контр.		Колмец		
Утв.				

БК9.3.1.01.05.001

Труба

Труба 89х3 ГОСТ 10704-76 / В20 ГОСТ 10705-80

Лит.	Масса	Масштаб
	2,02	1:5
Лист	Листов 1	

ЛАТГИПРОПРОМ

Копировал Формат А4

Поз.	Обозначение	Наименование	Кол.	Примечание
		Документация		
А3	БК9.3.1.01.06.000СБ	Сборочный чертеж		
		Детали		
А4	1 БК9.3.1.01.06.001	Труба	1	
Б4	2 БК9.3.1.01.06.002	Труба 89х3 ГОСТ 10704-76 / Труба В20 ГОСТ 10705-80	1	0,78 кг
Б4	3 БК9.3.1.01.06.003	Труба 89х3 ГОСТ 10704-76 / Труба В20 ГОСТ 10705-80	1	8,9 кг
Б4	4 БК9.3.1.01.06.004	Труба 89х3 ГОСТ 10704-76 / Труба В20 ГОСТ 10705-80 L = 667 ± 1 мм	1	4,24 кг
		Стандартные изделия		
	5	Отвод 60° 89х3,5 ГОСТ 17375-83	2	
	6	Фланец 1-80-10 Ст20 ГОСТ 12820-80	1	
	7	Фланец 1-80-16 Ст20 ГОСТ 12820-80	1	
	8	Фланец 1-80-10 Ст20 ГОСТ 12821-80	1	

Изм.	Лист	№ докум.	Подпись	Дата
Разраб.		Авдеенко		
Пров.		Никитченко		
Н.контр.		Колмец		
Утв.				

БК9.3.1.01.06.000

Трубопровод

Лит.	Лист	Листов
		1

ЛАТГИПРОПРОМ

Копировал Формат А4

БК9.3.1.04.06.000СБ

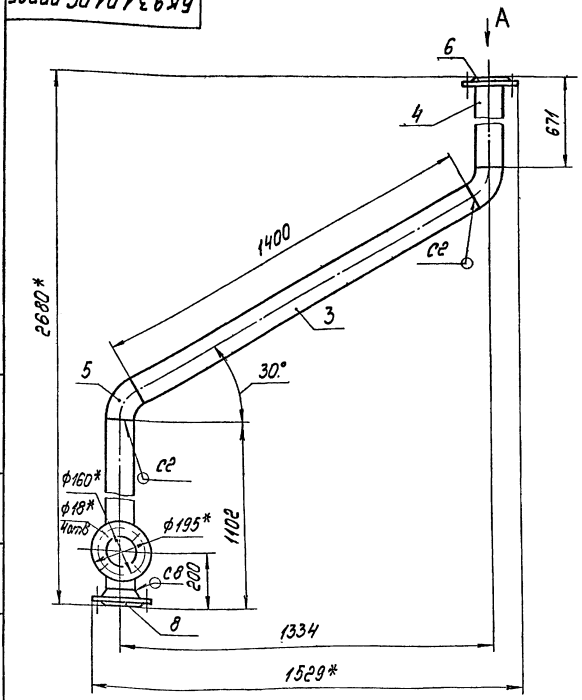

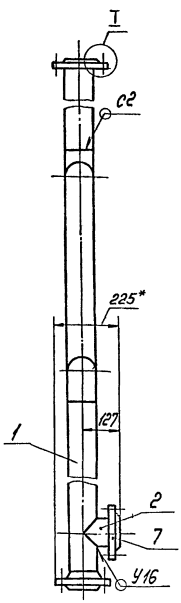

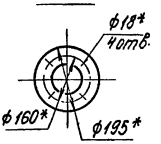

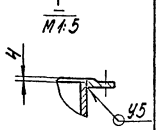

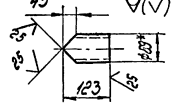

1.*Размеры для справок.
2. $\pm \frac{1714}{2}$.
3. Обработка поверхностей реза деталей Б4 $\sqrt{25}$.

4. Сварные швы по ГОСТ 16037-80.

Изм.	Лист	№ докум.	Подпись	Дата
Разраб.		Авдеенко		
Пров.		Никитченко		
Т.контр.				
Н.контр.		Колмец		
Утв.				

БК9.3.1.01.06.000СБ

Трубопровод

Лит.	Масса	Масштаб
	32,98	1:10
Лист	Листов 1	

ЛАТГИПРОПРОМ

Копировал Формат А3

БК 9.3.1.01.06.001

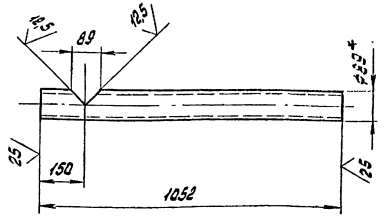

1.* Размеры для справок
2. ± IT14/2.

Изм.	Лист	№ докум.	Подпись	Дата
Разраб.		Гаевенко		
Пров.		Никитченко		
Т. контр.				
Н. контр.		Колпец		
Утв.				

БК 9.3.1.01.06.001

Труба

Лит.	Масса	Масштаб
	669	1:10
Лист	Листов	

Труба 89х3 ГОСТ 10704-76 / В20 ГОСТ 10705-80

ЛАТГИПРОПРОМ

Копировал: Формат А4

Поз.	Обозначение	Наименование	Кол.	Примечание
		Документация		
1	БК 9.3.1.01.07.000 СБ	Сборочный чертеж		
		Детали		
БЧ	1 БК 9.3.1.01.07.001	Труба		
		Труба 89х3 ГОСТ 10704-76 / В20 ГОСТ 10705-80		
		L = 97 ± 0,435 мм	1	0,62 кг
		Стандартные изделия		
	2	Отвод 90° 108х4		
		ГОСТ 17375-83	1	
	3	Переход 108х4-89х3,5		
		ГОСТ 17378-83	1	
	4	Фланец 1-80-10		
		Ст 20 ГОСТ 12820-80	1	
	5	Фланец 1-100-2,5		
		Ст. 20 ГОСТ 12821-80	1	
		Прочие изделия		
	6	Бобышка 3К4-1-87		
		Установка 3	1	

Изм.	Лист	№ докум.	Подпись	Дата
Разраб.		Гаевенко		
Пров.		Никитченко		
Т. контр.				
Н. контр.		Колпец		
Утв.				

БК 9.3.1.01.07.000

Трубопровод

Лит.	Лист	Листов
		1

ЛАТГИПРОПРОМ

Копировал Формат А4

БК 9.3.1.01.07.000СБ

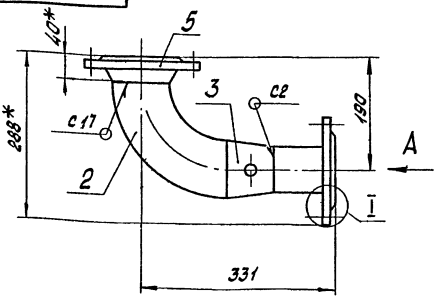

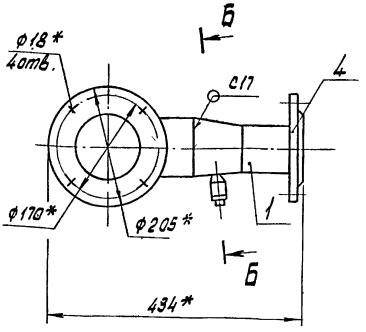

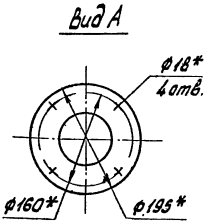

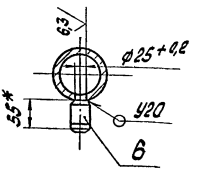

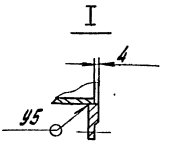

1.*Размеры для справок.
2. ± IT14/2
3. Обработка поверхности реза детали БЧ 25
4. Сварные швы по ГОСТ 16037-80

Изм.	Лист	№ докум.	Подпись	Дата
Разраб.		Гаевенко		
Пров.		Никитченко		
Т. контр.				
Н. контр.		Колпец		
Утв.				

БК 9.3.1.01.07.000 СБ

Трубопровод

Лит.	Масса	Масштаб
	10,6	1:5
Лист	Листов 1	

ЛАТГИПРОПРОМ

Копировал Формат А4

Выпуск 9-3 ч.1

Серия 5.903-15

Формат	Зона	Поз	Обозначение	Наименование	Кол	Примечание
				Документация		
А3			БК9.3 1. 01 08. 000 СБ	Сборочный чертеж		
				Детали		
Бч		1	БК9 3.1.01.08. 001	Труба		
				Труба 89×3 ГОСТ 10704 76 / В 20 ГОСТ 10705-80	1	3,17кг
				Стандартные изделия		
		2		Отвод 90° 89×3,5 ГОСТ 17375-83	1	
		3		Переход 133×4-89×3,5 ГОСТ 17378-83	1	
		4		Фланец 1-80-10 Ст 20 ГОСТ 12821-80	1	
		5		Фланец 1-125-10 Ст 20 ГОСТ 12821-80	1	
				Прочие изделия		
		6		Бобышка ЗКЧ-1-87	1	
				Установка 3	1	

Инв.№ подл. | Подпись и дата | Взам. инв.№ | Инв.№ дубл. | Подпись и дата

Изм.	Лист	№ докум.	Подпись	Дата
Разраб.		Абсеенко		
Пров.		Никитченко		
Н.контр.		Колмец		
Утв.				

БК9 3 1 01 08 000

Трубопровод

Лит	Лист	Листов
	1	

ЛАТГИПРОПРОМ

Копировал

Формат А4

Формат	Зона	Поз	Обозначение	Наименование	Кол	Примечание
				Документация		
А3			БК9.3.1.01.09.000 СБ	Сборочный чертеж		
				Детали		
Бч		1	БК9.3.1.01.09.001	Труба		
				Труба 89×3 ГОСТ 10704 76 / В 20 ГОСТ 10705-80	1	7,53кг
Бч		2	БК9.3.1.01.09.002	Труба		
				Труба 89×3 ГОСТ 10704 76 / В 20 ГОСТ 10705-80	1	4,04кг
Бч		3	БК9.3.1.01.09.003	Патрубок		
				Труба 89×3 ГОСТ 10704-76 / В 20 ГОСТ 10705-80	1	1,06кг
Бч		4	БК9.3.1.01.09.004	Труба		
				Труба 89×3 ГОСТ 10704 76 / В 20 ГОСТ 10705-80	1	5,03кг
				Стандартные изделия		
		5		Отвод 90° 89×3,5 ГОСТ 17375-83	3	
		6		Переход 133×4-89×3,5 ГОСТ 17378-83	1	

Инв.№ подл. | Подпись и дата | Взам. инв.№ | Инв.№ дубл. | Подпись и дата

Изм.	Лист	№ докум.	Подпись	Дата
Разраб.		Абсеенко		
Пров.		Никитченко		
Н.контр.		Колмец		
Утв.				

БК9 3 1 01 09 000

Трубопровод

Лит	Лист	Листов
	1	2

ЛАТГИПРОПРОМ

Копировал

Формат А4

БК9 3 1 01 08 000СБ

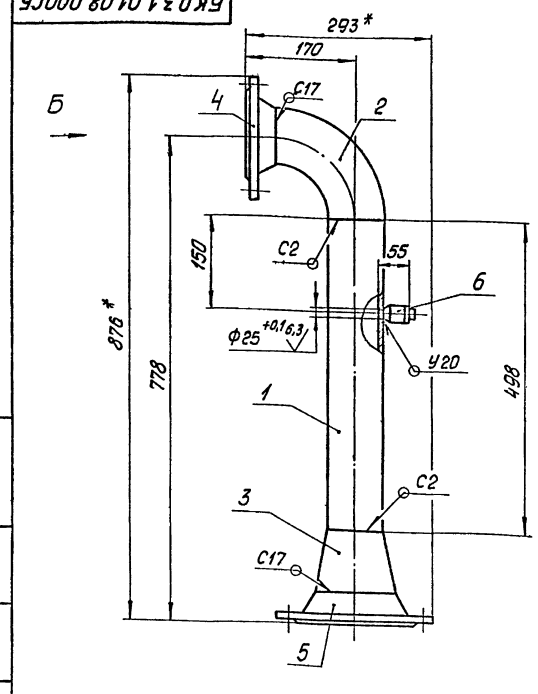

Вид А

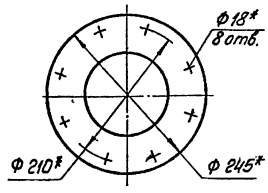

Вид Б

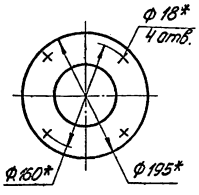

1.* Размеры для справок

2. $\pm \frac{IT14}{2}$

3. Обработка поверхностей реза деталей Бч $\frac{25}{}$

4. Сварные швы по ГОСТ 16037-80

Изм.	Лист	№ докум.	Подпись	Дата
Разраб.		Абсеенко		
Пров.		Никитченко		
Т.контр.				
Н.контр.		Колмец		
Утв.				

БК 9.3.1.01.08.000 СБ

Трубопровод

Лит	Масса	Масштаб
	16,8	1:5
Лист	Листов 1	

ЛАТГИПРОПРОМ

Копировал

Формат А3

Поз.	Обозначение	Наименование	Кол.	Примечание
		Фланец 1-80-10		
7		Ст20 ГОСТ 12820-80	1	
		Фланец 1-80-10		
8		Ст20 ГОСТ 12821-80	1	
		Фланец 1-125-10		
9		Ст20 ГОСТ 12821-80	1	
		Прочие изделия		
10		Бобышка ЗК4-1-87		
		Установка 7	1	

БК9.3.1.01.09.000

Лист 2

Копировал Формат А4

Поз.	Обозначение	Наименование	Кол.	Примечание
		Документация		
А4	БК9.3.1.01.10.000 СБ	Сборочный чертеж		
		Детали		
Б4	1 БК9.3.1.01.10.001	Труба		
		Труба 89×3 ГОСТ 10704-76 / В20 ГОСТ 10705-80		
		L = 183 ± 0,575 мм	1	1,16 кг
		Стандартные изделия		
	2	Фланец 1-80-10		
		Ст20 ГОСТ 12820-83	2	
		Прочие изделия		
	3	Установка штуцера		
		М20×1,5-50		
		ЗК4-45-70	1	

БК9.3.1.01.10.000

Трубопровод

Лит | Лист | Листов 1

ЛАТГИПРОПРОМ

Копировал Формат А4

БК9.3.1.01.09.000СБ

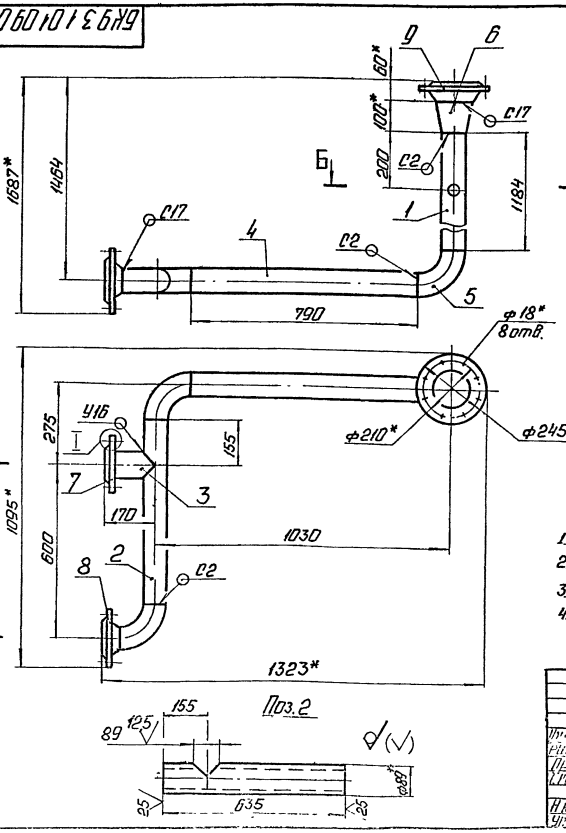

1. * Размеры для справок
2. $\pm \frac{IT14}{2}$.
3. Обработка поверхностей реза деталей Б4 — $\sqrt{}$.
4. Сварные швы по ГОСТ 16037-80.

БК9.3.1.01.09.000СБ

Трубопровод

Лит | Масса | Масштаб
37,5 | 1:10

Лист | Листов 1

ЛАТГИПРОПРОМ

Копировал Формат А3

Выпуск 9-3-1

Серия 5 903-15

Ф-ат	Зона	Поз	Обозначение	Наименование	Кс	Примечание
				Документация		
А3			БК9.3.1.01.11.000 СБ	Сборочный чертеж		
				Детали		
Б4		1	БК9.3.1.01.17.001	Труба		
				Труба 89×3 ГОСТ 10704-76 / В20 ГОСТ 10705-80		
				L = 151 ±0,5 мм	1	0,96 кг
Б4		2	БК9.3.1.01.11.002	Труба		
				Труба 89×3 ГОСТ 10704-76 / В20 ГОСТ 10705-80		
				L = 155 ±0,5 мм	1	0,99 кг
				Стандартные изделия		
		3		Переход 89×3,5-57×3		
				ГОСТ 17378-83	1	
		4		Фланец 1-80-10		
				Ст 20 ГОСТ 12820-80	1	
		5		Фланец 1-50-16		
				Ст 20 ГОСТ 12821-80	1	
		6		Клапан обратный 19ч21бр		
				Ду 80, Ру 16		
				ГОСТ 19827-74	1	

Изм.	Лист	№ докум.	Подп.	Дата
Разраб.		Авдеенко		
Пров.		Никитченко		
Н. контр.		Колмец		
Утв.				

БК9.3.1.01.11.000

Трубопровод

Лит.	Лист	Листов
	1	2

ЛАТГИПРОПРОМ

Копировал [illegible] Формат А4

Инв. № подл. | Подп. и дата | Взам. инв. № | Инв. № дубл. | Подп. и дата

БК9.3.1.01.10.000 СБ

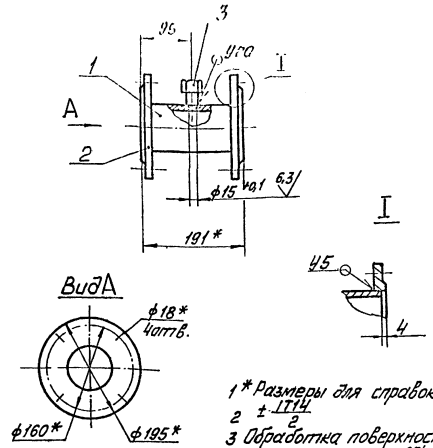

1 * Размеры для справок.
2 ± IT14/2
3 Обработка поверхностей реза деталей Б4 25
4 Сварные швы по ГОСТ 16037-70.

Изм.	Лист	№ докум.	Подп.	Дата
Разраб.		Авдеенко		
Пров.		Никитченко		
Т. контр.				
Н. контр.		Колмец		
Утв.				

БК9.3.1.01.10.000 СБ

Трубопровод

Лит.	Масса	Масштаб
	7,8	1:5

Лист | Листов 1

ЛАТГИПРОПРОМ

Копировал [illegible] Формат А4

Инв. № подл. | Подп. и дата | Взам. инв. № | Инв. № дубл. | Подп. и дата

БК9.3.1.01.11.000 СБ

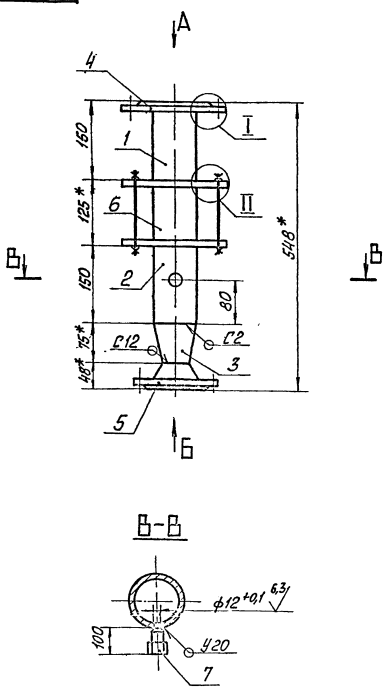

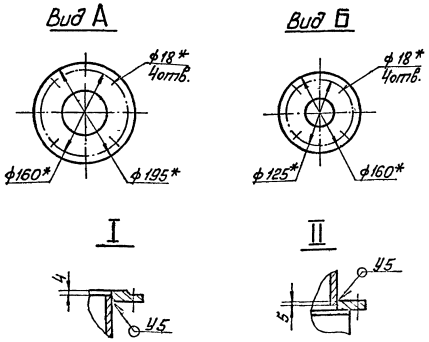

1 * Размеры для справок.
2 ± IT14/2
3 Обработка поверхностей реза деталей Б4 25
4 Сварные швы по ГОСТ 16037-80.

Изм.	Лист	№ докум.	Подп.	Дата
Разраб.		Авдеенко		
Пров.		Никитченко		
Т. контр.				
Н. контр.		Колмец		
Утв.				

БК9.3.1.01.11.000 СБ

Трубопровод

Лит.	Масса	Масштаб
	24,3	1:5

Лист | Листов 1

ЛАТГИПРОПРОМ

Копировал [illegible] Формат А4

Инв. № подл. | Подп. и дата | Взам. инв. № | Инв. № дубл. | Подп. и дата

Выпуск 9 3 4 1

Серия 5 903 15

Формат	Зона	Поз	Обозначение	Наименование	Кол	Примечание
				Прочие изделия		
		7		Установка штуцера		
				М27×2-100		
				ЗК4-47-70	1	

Инв. № подл. | Подп. и дата | Взам. инв. № | Инв. № дубл. | Подп. и дата

Изм	Лист	№ докум	Подп	Дата	БК9 3 1 01 11 000	Лист 2

Копировал Ф.Д. Формат А4

Формат	Зона	Поз	Обозначение	Наименование	Кол	Примечание
				Документация		
А3			БК9 3.1 01.12.000 СБ	Сборочный чертеж		
				Детали		
А4		1	БК9.3.1.01.12.001	Труба	1	
А4		2	БК9.3.1.01.12.002	Труба	1	
Б4		3	БК9.3.1.01.12.003	Труба		
				Труба 89×3 ГОСТ 10704-76 / В20 ГОСТ 10705-80	1	1,06 кг
Б4		4	БК9.3.1.01.12.004	Труба		
				Труба 89×3 ГОСТ 10704-76 / В20 ГОСТ 10705-80	1	0,76 кг
Б4		5	БК9.3.1.01.12.005	Труба		
				Труба 89×3 ГОСТ 10704-76 / В20 ГОСТ 10705-80		
				L = 707 ± 1 мм	1	4,52 кг
				Стандартные изделия		
		6		Отвод 90° 89×35		
				ГОСТ 17375-83	3	
		7		Фланец 1-80-10		
				Ст 20 ГОСТ 12820-80	1	

Инв. № подл. | Подп. и дата | Взам. инв. № | Инв. № дубл. | Подп. и дата

Изм	Лист	№ докум	Подп	Дата	БК9 3 1 01 12 000			
Разраб		Авдеенко			Трубопровод	Лит	Лист 1	Листов 2
Пров		Никитченко				ЛАТГИПРОПРОМ		
Н. контр		Колмец						
Утв								

Копировал Ф.Д. Формат А4

БК9 3.1 01.12.000 СБ

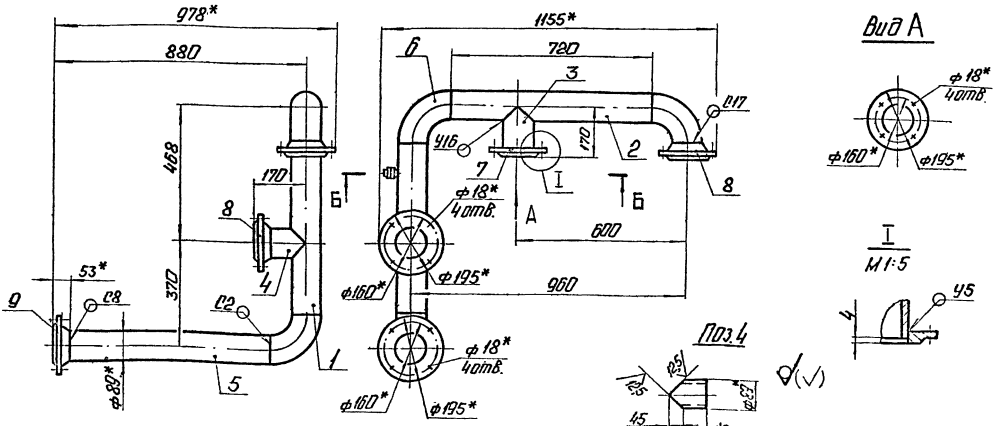

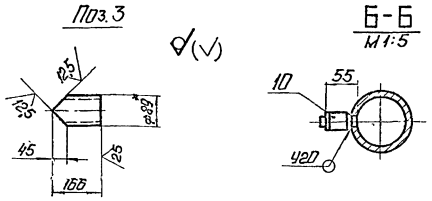

1. * Размеры для справок.
2. ± IT 1[illegible]
3. Обработка поверхностей реза деталей Б4 25/.
4. Сварные швы по ГОСТ 10037-80.

					БК9 3.1.01.12.000 СБ			
Изм	Лист	№ докум	Подп	Дата	Трубопровод	Лит	Масса	Масштаб
Разраб		Авдеенко					33,96	1:10
Пров		Никитченко				Лист	Листов 1	
Т. контр						ЛАТГИПРОПРОМ		
Н. контр								
Утв								

Копировал Ф.Д. Формат А3

Выпуск 9-3 и 1

Серия 5 903-15

Форм.	Зона	Поз.	Обозначение	Наименование	Кол.	Примечание
		8		Фланец 1-80-10		
				Ст20 ГОСТ12821-80	2	
		9		Фланец 1-80-16		
				Ст20 ГОСТ12821-80	1	
				Прочие изделия		
		10		Бобышка ЗК4-1-87		
				Установка 3	1	

Изм. Лист № докум. Подп. Дата

БК9 3 1 01 12 000 Лист 2

Копировал Формат А4

БК9.3.1.01.12.001

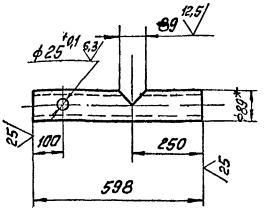

1 * Размеры для справок.
2 $\pm \frac{IT14}{2}$

Изм.	Лист	№ докум.	Подп.	Дата
Разраб.		Авдеенко		
Пров.		Никитченко		
Т. контр.				
Н. контр.		Колмец		
Утв.				

БК9.3.1.01.12.001

Труба

Лит. Масса 3,8 Масштаб 1:10

Лист Листов 1

Труба 89×3 ГОСТ 10704-76 / В20 ГОСТ 10705-80

ЛАТГИПРОПРОМ

Копировал Формат А4

БК9.3.1.01.12.002

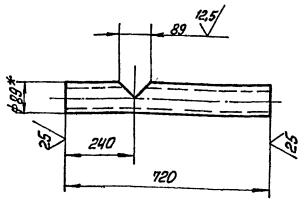

1 * Размеры для справок.
2 $\pm \frac{IT14}{2}$

Изм.	Лист	№ докум.	Подп.	Дата
Разраб.		Авдеенко		
Пров.		Никитченко		
Т. контр.				
Н. контр.		Колмец		
Утв.				

БК9.3.1.01.12.002

Труба

Лит. Масса 4,58 Масштаб 1:10

Лист Листов 1

Труба 89×3 ГОСТ 10704-76 / В20 ГОСТ 10705-80

ЛАТГИПРОПРОМ

Копировал Формат А4

Форм.	Зона	Поз.	Обозначение	Наименование	Кол.	Примечание
				Документация		
А4			БК9.3.1.01.13.000СБ	Сборочный чертеж		
				Детали		
Б4		1	БК9.3.1.01.13.001	Труба		
				Труба 89×3 ГОСТ 10704-76 / В20 ГОСТ 10705-80		
				L = 146 ± 0,5 мм	1	0,93 кг
				Стандартные изделия		
		2		Переход 89×3,5-57×3		
				ГОСТ 17378-83	1	
		3		Фланец 1-80-10		
				Ст20 ГОСТ12820-80	1	
		4		Фланец 1-50-16		
				Ст20 ГОСТ12821-80	1	

Изм.	Лист	№ докум.	Подп.	Дата
Разраб.		Авдеенко		
Пров.		Никитченко		
Т. контр.				
Н. контр.		Колмец		
Утв.				

БК9.3.1.01.13.000

Трубопровод

Лит. Листов 1

ЛАТГИПРОП

Копировал Формат А4

Выпуск 9-3 ч.1
Серия 5.903-15

БК9.3.1.01.13.000СБ

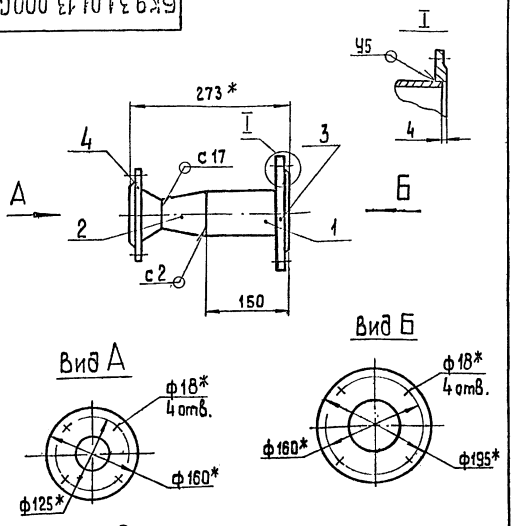

1.* Размеры для справок.
2. $\pm \frac{IT14}{2}$.
3. Обработка поверхностей реза деталей БЧ $\sqrt{25}$.
4. Сварные швы по ГОСТ 16037-80

Изм.	Лист	№ докум.	Подп.	Дата
Разраб.		Авсенко		
Пров.		Никитченко		
Т.контр.				
Н.контр.		Колмец		
Утв.				

БК9.3.1.01.13.000СБ

Трубопровод

Лит.	Масса	Масштаб
	7,3	1:5

Лист | Листов 1

ЛАТГИПРОПРОМ

Копировал | Формат А4

Форм.	Зона	Поз.	Обозначение	Наименование	Кол.	Примечание
				Документация		
А4			БК9.3.1.01.14.000СБ	Сборочный чертеж		
				Стандартные изделия		
		1		Переход 89х3,5-57х3 ГОСТ 17378-83	1	
		2		Фланец 1-80-10 Ст 20 ГОСТ 12821-80	1	
		3		Фланец 1-50 16 Ст 20 ГОСТ 12821-80	1	

БК9.3.1.01.14.000

Трубопровод

Лит. | Лист | Листов 1

ЛАТГИПРОПРОМ

Копировал | Формат А4

БК9 3.1.01.14.000СБ

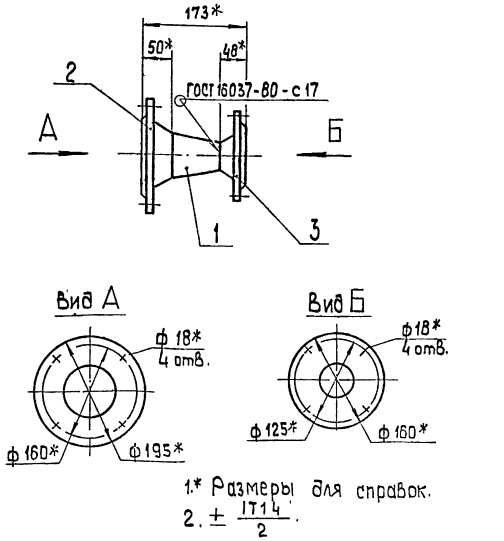

1.* Размеры для справок.
2. $\pm \frac{IT14}{2}$.

Изм.	Лист	№ докум.	Подп.	Дата
Разраб.		Авсенко		
Пров.		Никитченко		
Т.контр.				
Н.контр.		Колмец		
Утв.				

БК9.3.1.01.14.000СБ

Трубопровод

Лит.	Масса	Масштаб
	6,55	1:5

Лист | Листов 1

ЛАТГИПРОПРОМ

Форм.	Зона	Поз.	Обозначение	Наименование	Кол.	Примечание
				Документация		
А3			БК9.3.1.01.15.000СБ	Сборочный чертеж		
				Детали		
БЧ		1	БК9.3.1.01.15.001	Труба		
				Труба 89х3 ГОСТ 10704-76 / В20 ГОСТ 10705-80	1	4,24 кг
БЧ		2	БК9.3.1.01.15.002	Труба		
				Труба 89х3 ГОСТ 10704-76 / В20 ГОСТ 10705-80	1	3,47 кг
БЧ		3	БК9.3.1.01.15.003	Труба		
				Труба 89х3 ГОСТ 10704-76 / В20 ГОСТ 10705-80	1	8,14 кг
БЧ		4	БК9 3 1 01 15.004	Труба		
				Труба 89х3 ГОСТ 10704-76 / В20 ГОСТ 10705-80	1	10,4 кг
БЧ		5	БК9.3 1 01.15.005	Труба		
				Труба 89х3 ГОСТ 10704-76 / В20 ГОСТ 10705-80	1	11,2 кг
БЧ		6	БК9 3.1 01.15.006	Труба		
				Труба 89х3 ГОСТ 10704-76 / В20 ГОСТ 10705-80		
				L = 342 ± 0,7 мм	1	2,18 кг

БК9.3 1.01.15.000

Трубопровод

Лит. | Масса | Масштаб
1 | 2

ЛАТГИПРОПРОМ

Инв.№ подл. | Подп. и дата | Взам. инв.№ | Инв.№ дубл. | Подп. и дата

Серия 5.903-13 Выпуск 9-3 ч. 1

Поз.	Обозначение	Наименование	Кол.	Приме-чание
		Стандартные изделия		
7		Отвод 90° 89х3,5 ГОСТ 17375-83	3	
8		Фланец 1-80-10 Ст20 ГОСТ 12820-80	1	
9		Фланец 1-80-16 Ст20 ГОСТ 12820-80	1	
		Прочие изделия		
10		Соединение фланцевое 80.1.0.150 ОСТ 34 42-756-85	1	

Изм.	Лист	№ докум.	Подпись	Дата
		БК 9.3.1.01.15.000		Лист 2

Копировал Формат А4

Поз.	Обозначение	Наименование	Кол.	Приме-чание
		Документация		
63	БК 9.3.1.01.16.000 СБ	Сборочный чертеж		
		Детали		
64	1 БК 9.3.1.01.16.001	Труба		
		Труба 89х3 ГОСТ 10704-76 / В ГОСТ 10705-80	1	7,5 кг
64	2 БК 9.3.1.01.16.002	Труба		
		Труба 89х3 ГОСТ 10704-76 / В ГОСТ 10705-80		
		L = 676 ± 1 мм	1	4,3 кг
64	3 БК 9.3.1.01.16.003	Труба		
		Труба 89х3 ГОСТ 10704-76 / В ГОСТ 10705-80	1	4,56 кг
		Стандартные изделия		
	4	Отвод 90° 89х3,5 ГОСТ 17375-83	2	
	5	Фланец 1-80-10 Ст20 ГОСТ 12820-80	1	
	6	Фланец 1-80-10 Ст20 ГОСТ 12821-80	1	

Изм.	Лист	№ докум.	Подпись	Дата
Разраб.		Резенко		
Пров.		Никитенко		
Н. контр.		Колмец		
Утв.				

БК 9.3.1.01.16.000

Трубопровод

Лит.	Лист	Листов
	1	

ЛАТГИПРОПРОМ

Копировал Формат А4

БК 9.3.1.01.15.000 СБ

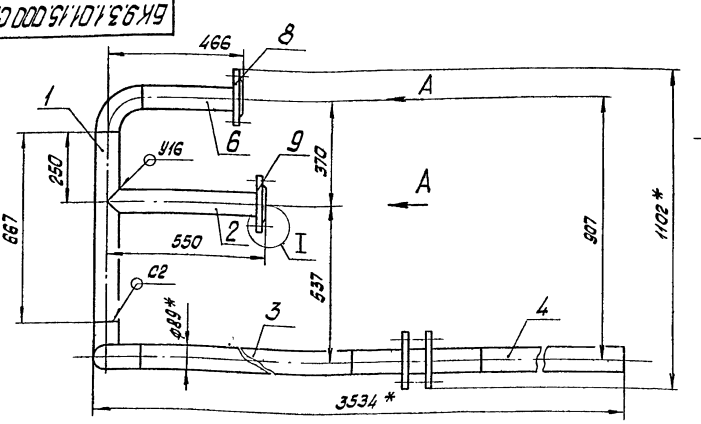

1.* Размеры для справок

2. ± IT14/2

3. Обработка поверхностей реза деталей Бч 25/

4. Сварные швы по ГОСТ 16037-80

Изм.	Лист	№ докум.	Подпись	Дата
Разраб.		Резенко		
Пров.		Никитенко		
Н. контр.		Колмец		
Утв.				

БК 9.3.1.01.15.000 СБ

Трубопровод

Лит.	Масса	Масштаб
	61,6	1:10
Лист	Листов 1	

ЛАТГИПРОПРОМ

Копировал Формат А3

БК9.3.1.01.16.000СБ

Серия 5.903-15 Выпуск 9-3 ч.1

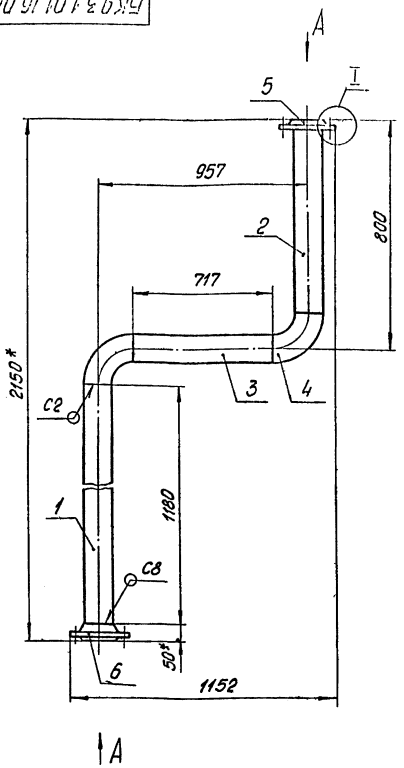

Вид А
М1:5

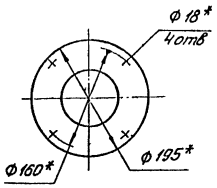

I
М1:5

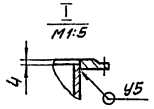

1.* Размеры для справок.
2. ± IT14/2
3. Обработка поверхностей реза деталей Б4 25
4. Сварные швы по ГОСТ 16037-80

Изм.	Лист	№ докум.	Подпись	Дата	БК9.3.1.01.16.000СБ		
Разраб.		Абраменко			Трубопровод	Лит.	Масса	Масштаб
Пров.		Никитченко					26	1:10
Т.контр.						Лист	Листов 1
Н.контр.		Колпец			ЛАТГИПРОПРОМ		
Утв.							

Копировал Формат А3

Формат	Зона	Поз.	Обозначение	Наименование	Кол.	Примечание
				Документация		
А4			БК9.3.1.01.17.000СБ	Сборочный чертеж		
				Детали		
Б4		1	БК9.3.1.01.17.001	Труба		
				Труба 89х3 ГОСТ 10704-76 / В20 ГОСТ 10705-80		
				L = 146 ± 0,5 мм	1	0,93кг
				Стандартные изделия		
		2		Переход 108х4-89х3,5		
				ГОСТ 17378-83	1	
		3		Фланец 1-80-10		
				Ст 20 ГОСТ 12820-80	1	
		4		Фланец 1-100-10		
				Ст 20 ГОСТ 12821-80	1	
				Прочие изделия		
		5		Установка 2 штуцера		
				М20х1,5-100		
				ЗК4-46-75	1	

Изм.	Лист	№ докум.	Подпись	Дата	БК9.3.1.01.17.000		
Разраб.		Абраменко			Трубопровод	Лит.	Масса	Масштаб
Пров.		Никитченко						
Т.контр.						Лист	Листов 1
Н.контр.		Колпец			ЛАТГИПРОПРОМ		
Утв.							

Копировал Формат А4

БК9.3.1.01.17.000СБ

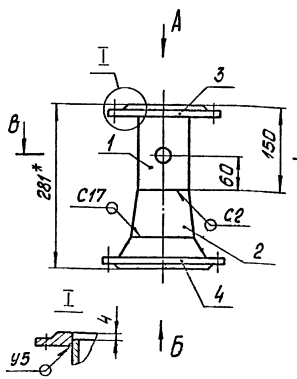

Вид А

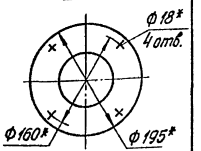

Вид Б

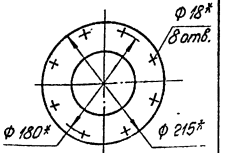

В-В

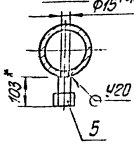

1.* Размеры для справок
2. ± IT14/2
3. Обработка поверхностей реза детали Б4 25
4. Сварные швы по ГОСТ 16037-80

Изм.	Лист	№ докум.	Подпись	Дата	БК9.3.1.01.17.000СБ		
Разраб.					Трубопровод	Лит.	Масса	Масштаб
Пров.		Никитченко					13	1:5
Т.контр.						Лист	Листов 1
Н.контр.		Колпец			ЛАТГИПРОПРОМ		
Утв.							

Копировал Формат А4

Формат	Зона	Поз.	Обозначение	Наименование	Кол.	Примечание
				Документация		
А3			БК9.3.1.01.18.000СБ	Сборочный чертеж		
				Детали		
Б4		1	БК9.3.1.01.18.001	Труба 45х2 ГОСТ 10704-76 / Труба В20 ГОСТ 10705-80		
				L = 237 ± 0,575 мм	1	0,5 кг
				Стандартные изделия		
		2		Отвод 90° 45х2,5 ГОСТ 17375-83	2	
		3		Переход 57х4-4-5х2,5 ГОСТ 17378-83	1	
		4		Фланец 1-40-16 Ст20 ГОСТ 12820-80	1	
		5		Фланец 1-50-10 Ст20 ГОСТ 12821-80	1	

Изм.	Кол.уч.	Лист	№ докум.	Подпись	Дата
Разраб.			Авдеенко		
Пров.			Никитченко		
Н.контр.			Колпец		
Утв.					

БК9.3.1.01.18.000

Трубопровод

Лит. | Лист 1 | Листов 2

ЛАТГИПРОПРОМ

Инв.№ подл. | Подпись и дата | Взам. инв.№ | Инв.№ дубл. | Подпись и дата

Копировал | Формат А4

Формат	Зона	Поз.	Обозначение	Наименование	Кол.	Примечание
				Прочие изделия		
		6		Расширитель ЗК4-3-87 Установка 6	1	
		7		Конденсатоотводчик 45 с 13 НЖ Ду 40, Ру 40 ТУ 26-07-1138-76	1	

БК9.3.1.01.18.000

Лист 2

Копировал | Формат А4

БК9.3.1.01.18.000СБ

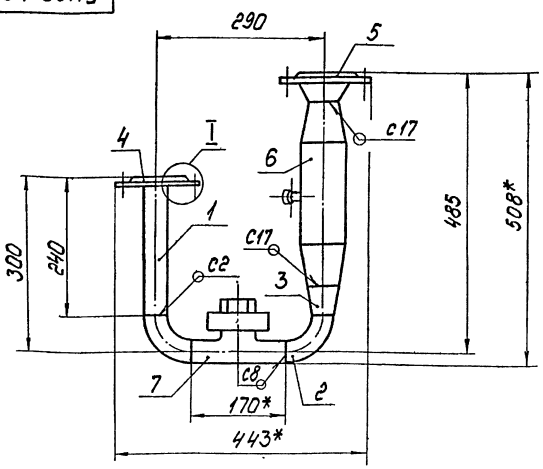

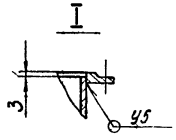

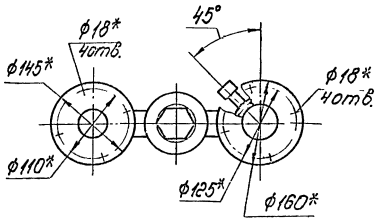

1 *Размеры для справок
2. ± IT14/2
3 Обработка поверхностей реза деталей Б4 ▽35
4 Сварные швы по ГОСТ 16037-80

Изм.	Кол.уч.	Лист	№ докум.	Подпись	Дата
Разраб.			Авдеенко		
Пров.			Никитченко		
Т.контр.					
Н.контр.			Колпец		
Утв.					

БК9.3.1.01.18.000СБ

Трубопровод

Лит. | Масса | Масштаб
11,3 | 1:5

Лист | Листов 1

ЛАТГИПРОПРОМ

Копировал | Формат А3

Инв.№ подл. | Подпись и дата | Взам. инв.№ | Инв.№ дубл. | Подпись и дата

Выпуск 9-3 ч 1

Серия 5 903-15

Формат	Зона	Поз.	Обозначение	Наименование	Кол.	Примечание
				Документация		
А4			БК9.3.1.01.19.000 СБ	Сборочный чертеж		
				Детали		
Б4		1	БК9.3.1.01.19.001	Труба		
				Труба 45×2 ГОСТ 10704-76 / В 20 ГОСТ 10705-80		
				L = 3010 ± 2,7 мм	1	6,38 кг
				Стандартные изделия		
		2		Фланец 1-40-6		
				Ст 20 ГОСТ 12820-80	1	
		3		Фланец 1-40-16		
				Ст 20 ГОСТ 12820-80	1	

Изм.	Лист	№ докум.	Подп.	Дата
Разраб.		Авдеенко		
Пров.		Никитченко		
Н. контр.		Колмец		
Утв.				

БК9.3.1.01.19.000

Трубопровод

Лит. | Лист | Листов 1

ЛАТГИПРОПРОМ

Копировал | Формат А4

Инв. № подл. | Подп. и дата | Взам. инв. № | Инв. № дубл. | Подп. и дата

БК9.3.1.01.19.000 СБ

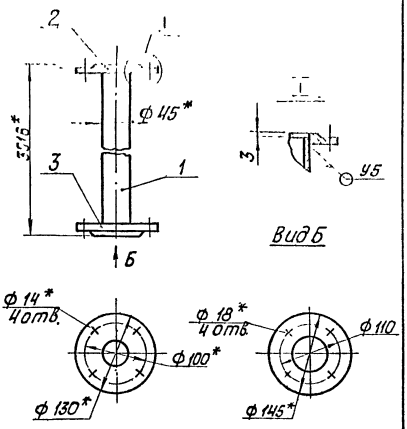

1. * Размеры для справок.
2. $\pm \frac{IT14}{2}$.
3. Обработка поверхностей реза детали Б4 25/.
4. Сварные швы по ГОСТ 16037-80.

Изм.	Лист	№ докум.	Подп.	Дата
Разраб.		Авдеенко		
Пров.		Никитченко		
Н. контр.		Колмец		
Утв.				

БК9.3.1.01.19.000 СБ

Трубопровод

Лит. | Масса 9 | Масштаб 1:5

Лист | Листов 1

ЛАТГИПРОПРОМ

Копировал | Формат А4

Формат	Зона	Поз.	Обозначение	Наименование	Кол.	Примечание
				Документация		
А3			БК9.1.1.05.00.000 СБ	Сборочный чертеж		
				Детали		
А4		1	БК9.1.1.01.02.001	Патрубок	1	
А4		2	БК9.1.1.05.00.001	Патрубок	1	
А4		3	БК9.1.1.05.00.002	Труба	1	
А4		4	БК9.1.1.05.00.003	Труба	1	
				Стандартные изделия		
		6		Фланец 1-15-6		
				Ст 20 ГОСТ 12820-80	1	
		7		Фланец 1-20-6		
				Ст 20 ГОСТ 12820-80	1	
		8		Вентиль 15 кч 18 п		
				Ду 15; Ру 16		
				ГОСТ 18161-72	1	

Изм.	Лист	№ докум.	Подп.	Дата
Разраб.		Авдеенко		
Пров.		Никитченко		
Н. контр.		Колмец		
Утв.				

БК9.1.1.05.00.000

Трубопровод дренажный

Лит. | Лист | Листов 1

ЛАТГИПРОПРОМ

Копировал | Формат А4

БК9.1.1.01.02.001

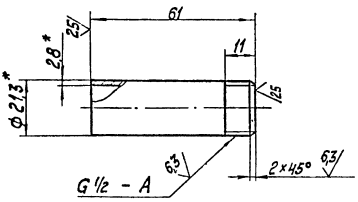

1. * Размеры для справок.
2. $\pm \frac{IT14}{2}$.

Изм.	Лист	№ докум.	Подп.	Дата
Разраб.		Авдеенко		
Пров.		Никитченко		
Н. контр.		Колмец		
Утв.				

БК9.1.1.01.02.001

Патрубок

Лит. | Масса 0,08 | Масштаб 1:1

Лист | Листов 1

Труба 15×2,8 ГОСТ 3262-75

ЛАТГИПРОПРОМ

Копировал | Формат А4

Серия 5.903-15 Выпуск 9-3 ч.1

БК9.1.1.05.00.000СБ

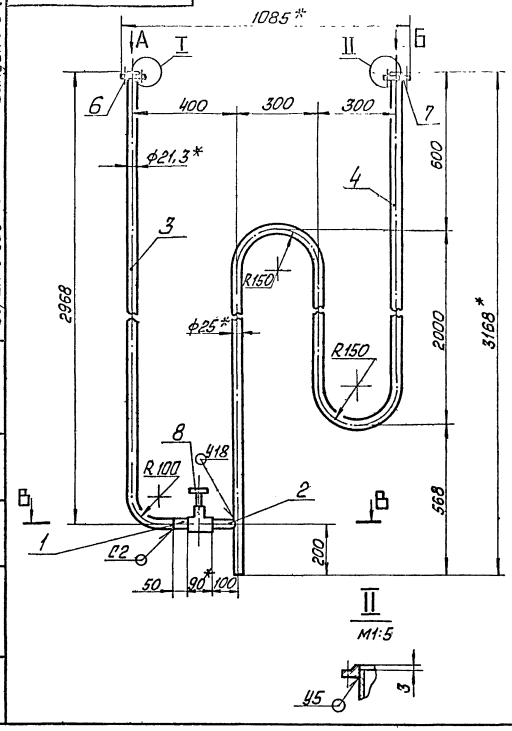

II
М1:5

Вид А
М1:5

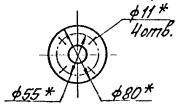

Вид Б
М1:5

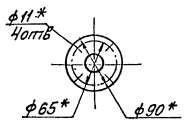

В-В
М1:2

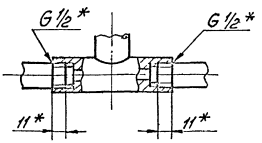

I
М1:5

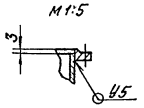

1* Размеры для справок

2 $\pm \frac{IT14}{2}$

3 Сварные швы по ГОСТ 16037-80.

4 Уплотнение резьбы произвести лентой ФУМ ТУ КОЧ-81 (Арт. КИ-101-01-23)

Изм.	Лист	№ докум.	Подп.	Дата	БК9.1.1.05.00.000СБ		
Разраб.		Абраменко			Трубопровод дренажный	Лит.	Масса	Масштаб
Пров.		Никитенко					13	1:10
Т.контр.						Лист	Листов 1	
Н.контр.		Колпец				ЛАТГИПРПРПМ		
Утв.								

Копировал Иванов Формат А3

Инв.№подл. | Подп. и дата | Взам.инв.№ | Инв.№дубл. | Подп. и дата

БК9.1.1.05.00.001

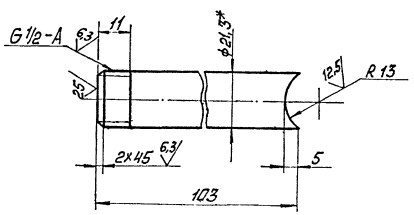

1 * Размеры для справок

2 $\pm \frac{IT14}{2}$

Изм.	Лист	№ докум.	Подп.	Дата	БК9.1.1.05.00.001		
Разраб.					Патрубок	Лит.	Масса	Масштаб
Пров.							0,15	1:1
Т.контр.						Лист	Листов 1	
Н.контр.		Колпец				ЛАТГИПРОПРОМ		
Утв.					Труба 15х2,8 ГОСТ 3262-75			

Копировал Формат А3

БК9.1.1.05.00.002

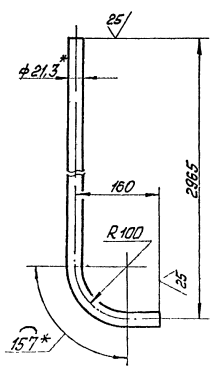

1 * Размеры для справок

2 $\pm \frac{IT14}{2}$

Изм.	Лист	№ докум.	Подп.	Дата	БК9.1.1.05.00.002		
Разраб.					Труба	Лит.	Масса	Масштаб
Пров.							3,95	1:5
Т.контр.						Лист	Листов 1	
Н.контр.		Колпец				ЛАТГИПРОПРОМ		
Утв.					Труба 15х2,8 ГОСТ 3262-75			

Копировал Формат А3

БК9.1.1.05.00.003

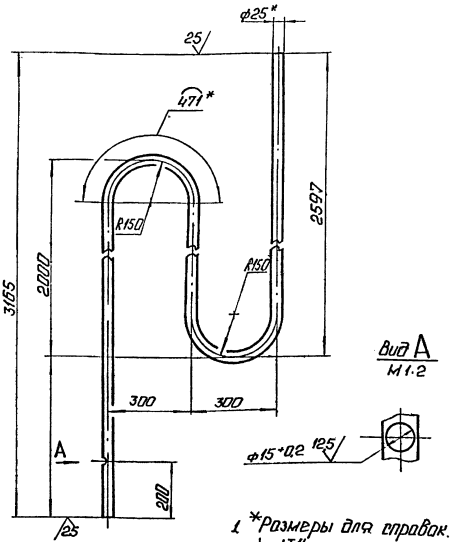

1. *Размеры для справок.
2. $\pm \frac{IT14}{2}$.

Изм.	Лист	№ докум.	Подп.	Дата
Разраб.		Шевченко		
Пров.		Никитенко		
Т.контр.				
Н.контр.		Колыеч		
Утв.				

Труба

Лит.	Масса	Масштаб
	7,35	1:10
Лист	Листов	

Труба 25×2 ГОСТ 10704-76 / В20 ГОСТ 10705-80

ЛАТГИПРОПРОМ

Копировал: Ф.1 Формат А4

Формат	Зона	Поз.	Обозначение	Наименование	Кол.	Примечание
				Документация		
А2			БК9.3.1.02.00.000СБ	Сборочный чертеж		
				Сборочные единицы		
А4		1	БК9.3.1.02.01.000	Блок дегазаторный	1	
А4		2	БК9.3.1.02.02.000	Трубопровод	1	
А4		3	БК9.3.1.02.03.000	Трубопровод	1	
А4		4	БК9.3.1.02.04.000	Трубопровод	1	
А4		5	БК9.3.1.02.05.000	Колено	1	
А4		6	БК9.3.1.02.06.000	Патрубок	1	
А4		7	БК9.3.1.02.07.000	Трубопровод	1	
А4		8	БК9.3.1.02.08.000	Тройник	1	
А4		9	БК9.3.1.02.09.000	Трубопровод	1	
А4		10	БК9.3.1.02.10.000	Трубопровод	1	
А4		11	БК9.3.1.02.11.000	Трубопровод	1	
А4		12	БК9.3.1.02.12.000	Трубопровод	1	
А4		13	БК9.3.1.02.13.000	Трубопровод	1	
А4		14	БК9.3.1.02.14.000	Трубопровод	1	
А4		15	БК9.3.1.02.15.000	Тройник	1	
А4		16	БК9.3.1.02.16.000	Трубопровод	1	
А4		17	БК9.3.1.02.17.000	Трубопровод	1	
А4		18	БК9.2.1.02.15.000	Труба	1	

Изм.	Лист	№ докум.	Подп.	Дата
Разраб.		Бритиков		
Пров.		Никитенко		
Н.контр.		Колыеч		
Утв.				

БК9.3.1.02.00.000

Блок верхний

Лит.	Лист	Листов
	1	4

ЛАТГИПРОПРОМ

Копировал: Ф.1 Формат А4

Формат	Зона	Поз.	Обозначение	Наименование	Кол.	Примечание
				Детали		
Б4		22	БК9.3.1.02.00.001	Кронштейн		
				Уголок 50×50×5-Б-ГОСТ 8509-86 / Вст3сп3-1-ГОСТ 535-79		
				L = 250 ± 0,575 мм	1	0,95 кг
Б4		23	БК9.3.1.02.00.002	Кронштейн		
				Уголок 50×50×5-Б-ГОСТ 8509-86 / Вст3сп3-1-ГОСТ 535-79		
				L = 320 ± 0,7 мм	1	1,2 кг
Б4		24	БК9.3.1.02.00.003	Кронштейн		
				Уголок 50×50×5-Б-ГОСТ 8509-86 / Вст3сп3-1-ГОСТ 535-79		
				L = 300 ± 0,65 мм	1	1,13 кг
Б4		25	БК9.3.1.02.00.004	Кронштейн		
				Уголок 50×50×5-Б-ГОСТ 8509-86 / Вст3сп3-1-ГОСТ 535-79		
				L = 150 ± 0,5 мм	1	0,56 кг
Б4		26	БК9.3.1.02.00.005	Кронштейн		
				Уголок 50×50×5-Б-ГОСТ 8509-86 / Вст3сп3-1-ГОСТ 535-79		
				L = 340 ± 0,7 мм	1	1,28 кг
Б4		27	БК9.3.1.02.00.005	Кронштейн		
				Уголок 50×50×5-Б-ГОСТ 8509-86 / Вст3сп3-1-ГОСТ 535-79		
				L = 400 ± 0,7 мм	1	1,5 кг

БК9.3.1.02.00.000 Лист 2

Копировал: Ф.1 Формат А4

Формат	Зона	Поз.	Обозначение	Наименование	Кол.	Примечание
				Стандартные изделия		
				Болты ГОСТ 7798-70		
		32		М12×50.46	8	
		33		М16×50.46	4	
		34		М16×65.46	40	
		35		М16×70.46	40	
				Гайки ГОСТ 5915-70		
		36		М12.5	8	
		37		М16.5	84	
		38		Шайба 16.02 ГОСТ 10905-78	4	
		39		Шайба 16.65Г ГОСТ 6402-70	4	
				Прокладки		
		40		А-25-16	2	
		41		А-50-25	1	
		42		А-50-10	10	
		43		А-80-16	12	
		44		А-100-10	2	
		45		А-150-6	1	
		46		Вентиль 15ч9п2		
				Ду25 Ру16 ГОСТ 18722-73	1	
		47		Вентиль 15ч14бр		
				Ду80 Ру16 ГОСТ 18722-73	3	
				Заглушки 30ч6бр		
				ГОСТ 8437-75		
		48		Ду50 Ру1[illegible]	4	
		49		Ду80 [illegible] 10	3	
		50		Ду[illegible] Ру10	1	

БК9.3.1.02.00.000 Лист 3

Копировал: Ф.1 Формат А4

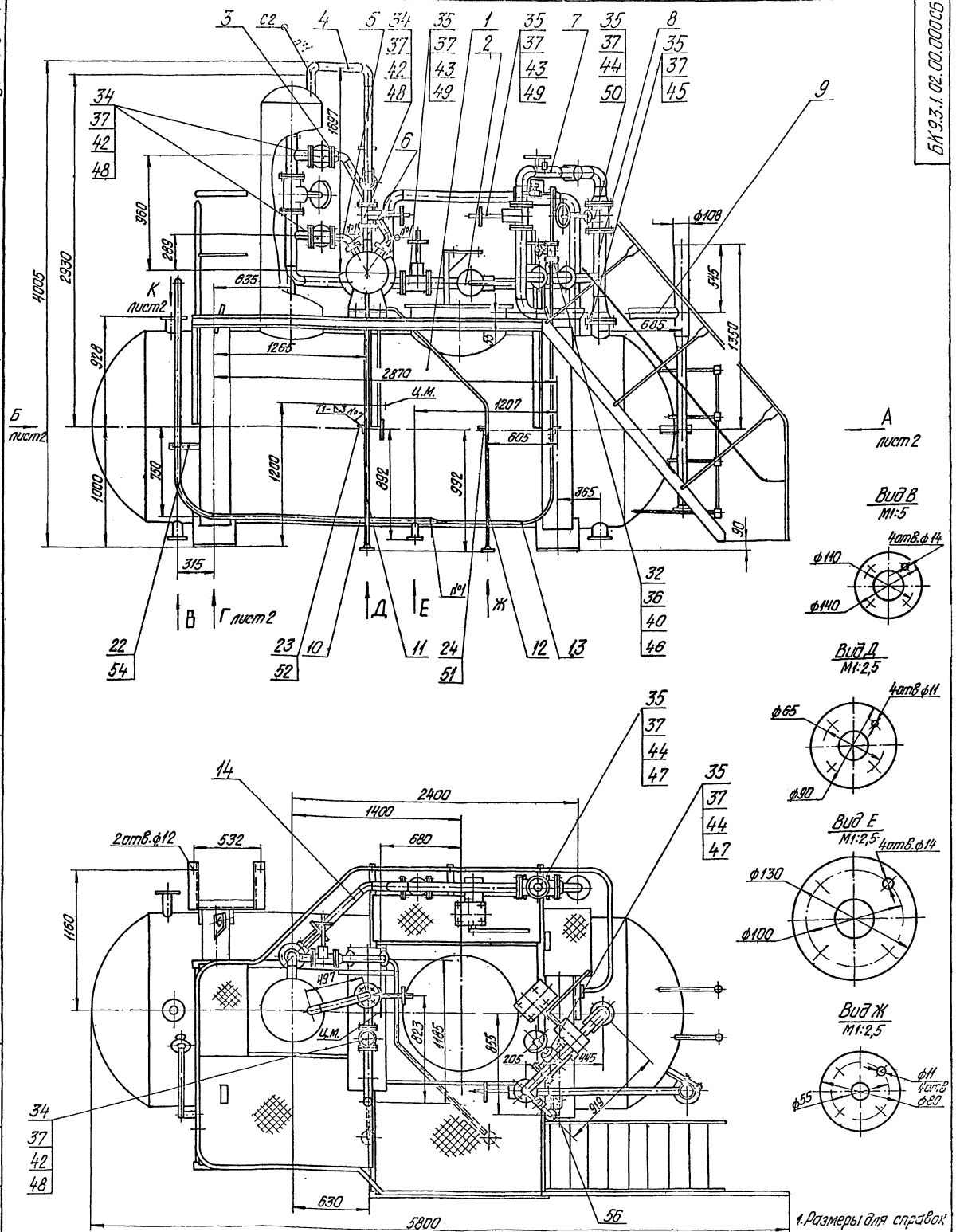

2. Отверстия в кронштейнах поз. 22÷27 под опоры поз. 51÷56 сверлить при монтаже
3.* Сварка ручная дуговая.
4. Кронштейны поз. 22÷28 приварить к оборудованию по месту при монтаже.
5. Сварные швы №1 и №2 по ГОСТ 16037-80, №3 по ГОСТ 5264-80.

Изм.	Лист	№ докум.	Подпись	Дата	БК 9.3.1.02.00.000СБ		
Разраб.		Богданова			Блок верхний	Лит	Масса 4084	Масштаб 1:20
Пров.		Никитченко				Лист 1	Листов 2
Т.контр.						ЛАТГИПРОПРОМ	
Н.контр.		Колмец					
Утв.							

Инв. № подл. | Подпись и дата | Взам. инв. № | Инв. № дубл. | Подпись и дата

Копировал Фурсова Формат А2

Серия 5.903-15 Выпуск 9-3 ч.1

БК 9.3.1.02.00.000 СБ

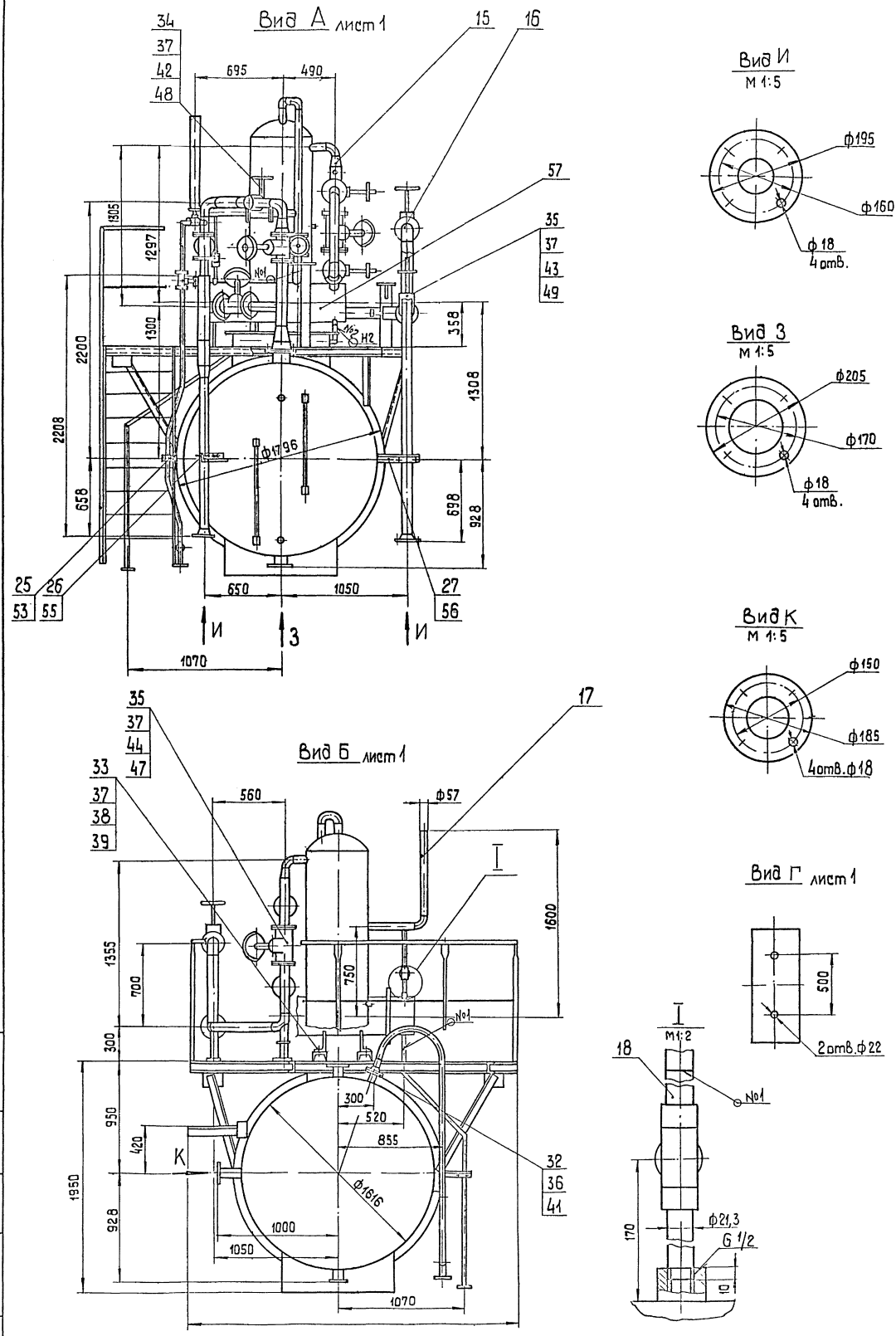

Изм.	Лист	№ докум.	Подп.	Дата	БК 9.3.1.02.00.000 СБ
					Лист 2

Инв. № подл. | Подп. и дата | Взам. инв. № | Инв. № дубл. | Подп. и дата

Копировал | Формат А4

Выпуск 9-5 ч.1

Серия 5.903-15

Формат	Зона	Поз.	Обозначение	Наименование	Кол.	Примечание
				Опоры ГОСТ 14911-82		
		51		ОПБ2-21,3	1	
		52		ОПБ2-26,7	1	
		53		ОПБ2-33,5	1	
		54		ОПБ2-48	1	
		55		ОПБ2-57	1	
		56		ОПБ2-89	2	
		57		Охладитель выпара		
				ОВА-2 ГОСТ 16860-77	1	поставка СДА-25

Инв. № подл. | Подп. и дата | Взам. инв. № | Инв. № дубл. | Подп. и дата

Изм.	Лист	№ докум.	Подп.	Дата

БК9.3.1.02.00.000 Лист 4

Копировал [illegible] формат А4

Формат	Зона	Поз.	Обозначение	Наименование	Кол.	Примечание
				Документация		
А2			БК9.3.1.02.01.000 СБ	Сборочный чертеж		
				Сборочные единицы		
А4		1	БК9.3.1.02.01.100	Бак деаэраторный	1	
А4		2	БК9.3.1.02.01.200	Лестница	1	
А4		3	БК9.3.1.02.01.300	Секция перил	1	
А4		4	БК9.3.1.02.01.400	Секция перил	1	
А4		5	БК9.3.1.02.01.500	Секция перил	1	
				Детали		
А4		6	БК9.3.1.02.01.001	Планка	1	
А4		7	БК9.3.1.02.01.002	Косынка	1	
А4		8	БК9.3.1.02.01.003	Связь	1	
А4		9	БК9.3.1.02.01.004	Настил	1	
А4		10	БК9.3.1.02.01.005	Связь	3	
Б4		11	БК9.3.1.02.01.006	Основание		
				Лист 5 ГОСТ 19903-74 / ВСт3кп2 ГОСТ 14637-79	2	1,76 кг
Б4		12	БК9.3.1.02.01.007	Косынка		
				Лист 8 ГОСТ 19903-74 / ВСт3кп2 ГОСТ 14637-79		
				150±0,5×120±0,5 мм	7	1,13 кг

Инв. № подл. | Подп. и дата | Взам. инв. № | Инв. № дубл. | Подп. и дата

Изм.	Лист	№ докум.	Подп.	Дата
Разраб.		Богданова	[illegible]	
Пров.		Никитченко	[illegible]	
Н. контр.		Колмец	[illegible]	
Утв.				

БК9.3.1.02.01.000

Бак деаэраторный

Лит.	Лист	Листов
	1	5

ЛАТГИПРОПРОМ

Копировал [illegible] формат А4

Формат	Зона	Поз.	Обозначение	Наименование	Кол.	Примечание
Б4		13	БК9.3.1.02.01.008	Косынка		
				Лист 8 ГОСТ 19903-74 / ВСт3кп2 ГОСТ 14637-79		
				120±0,5×90±0,435 мм	5	0,68 кг
Б4		14	БК9.3.1.02.01.009	Балка		
				Швеллер 10-ГОСТ 8240-72 / ВСт3сп3-I-ГОСТ 535-79		
				L = 1455±1,55 мм	2	12,5 кг
Б4		15	БК9.3.1.02.01.010	Основание		
				Швеллер 16-ГОСТ 8240-72 / ВСт3сп3-I-ГОСТ 535-79		
				L = 300±0,65 мм	2	4,26 кг
Б4		16	БК9.3.1.02.01.011	Балка		
				Швеллер 10-ГОСТ 8240-72 / ВСт3сп3-I-ГОСТ 535-79		
				L = 1481±1,55 мм	1	10,1 кг
Б4		17	БК9.3.1.02.01.012	Стойка		
				Швеллер 5-ГОСТ 8240-72 / ВСт3сп3-I-ГОСТ 535-79		
				L = 555±0,875 мм	1	2,7 кг
Б4		18	БК9.3.1.02.01.013	Стойка		
				Швеллер 5-ГОСТ 8240-72 / ВСт3сп3-I-ГОСТ 535-79		
				L = 505±0,875 мм	1	2,44 кг
Б4		19	БК9.3.1.02.01.014	Связь		
				Швеллер 10-ГОСТ 8240-72 / ВСт3сп3-I-ГОСТ 535-79		
				L = 1399±1,55 мм	1	12 кг
Б4		20	БК9.3.1.02.01.015	Балка		
				Швеллер 10-ГОСТ 8240-72 / ВСт3сп3-I-ГОСТ 535-79		
				L = 2710±2,7 мм	2	23,28 кг

Инв. № подл. | Подп. и дата | Взам. инв. № | Инв. № дубл. | Подп. и дата

БК9.3.1.02.01.000 Лист 2

Копировал [illegible] формат А4

Формат	Зона	Поз.	Обозначение	Наименование	Кол.	Примечание
Б4		21	БК9.3.1.02.01.016	Балка		
				Швеллер 10-ГОСТ 8240-72 / ВСт3сп3-I-ГОСТ 535-79		
				L = 1600-3,1 мм	1	13,74 кг
Б4		22	БК9.3.1.02.01.017	Настил		
				Лист ромб. К-ПУ-3,0		
				ВСт3кп2 ГОСТ 8568-77		
				300±0,65×730±1,0 мм	1	5,61 кг
Б4		23	БК9.3.1.02.01.018	Настил		
				Лист ромб. К-ПУ-3,0		
				ВСт3кп2 ГОСТ 8568-77		
				410±0,775×810±1,15 мм	1	8,5 кг
Б4		24	БК9.3.1.02.01.019	Настил		
				Лист ромб. К-ПУ-3,0		
				ВСт3кп2 ГОСТ 8568-77		
				410±0,775×540±0,875 мм	1	5,67 кг
Б4		25	БК9.3.1.02.01.020	Настил		
				Лист ромб. К-ПУ-3,0		
				ВСт3кп2 ГОСТ 8568-77		
				956±1,15×1399±1,55 мм	1	34,24 кг
Б4		26	БК9.3.1.02.01.021	Упор		
				Уголок 70×70×5-Б-ГОСТ 8509-86 / ВСт3сп3-I-ГОСТ 535-79		
				L = 860±1,15 мм	2	4,63 кг
Б4		27	БК9.3.1.02.01.022	Упор		
				Уголок 70×70×5-Б-ГОСТ 8509-86 / ВСт3сп3-I-ГОСТ 535-79		
				L = 780±1,0 мм	1	4,2 кг
Б4		28	БК9.3.1.02.01.023	Упор		
				Уголок 70×70×5-Б-ГОСТ 8509-86 / ВСт3сп3-I-ГОСТ 535-79		
				L = 960±1,15 мм	2	5,16 кг

Инв. № подл. | Подп. и дата | Взам. инв. № | Инв. № дубл. | Подп. и дата

БК9.3.1.02.01.000 Лист 3

Копировал [illegible] формат А4

Выпуск 9-3 ч.1

Серия 5 903-15

Формат	Зона	Поз	Обозначение	Наименование	Кол	Примечание
64		29	БК 9.3.1.02.01.024	Связь		
				Уголок 50х50х5-Б-ГОСТ 8509-86 / ВСт3сп3-I-ГОСТ 535-79		
				L = 472-1,55 мм	1	1,78 кг
64		30	БК 9.3.1.02.01.025	Кронштейн		
				Уголок 50х50х5-Б-ГОСТ 8509-86 / ВСт3сп3-I-ГОСТ 535-79		
				L = 380±0,7 мм	2	1,43 кг
64		31	БК 9.3.1.02.01.026	Связь		
				Уголок 70х70х5-Б-ГОСТ 8509-86 / ВСт3сп3-I-ГОСТ 535-79		
				L = 348-1,4 мм	1	1,87 кг
64		32	БК 9.3.1.02.01.027	Кронштейн		
				Уголок 50х50х5-Б-ГОСТ 8509-86 / ВСт3сп3-I-ГОСТ 535-79		
				L = 210±0,575 мм	1	0,8 кг
64		33	БК 9.3.1.02.01.028	Связь		
				Уголок 50х50х5-Б-ГОСТ 8509-86 / ВСт3сп3-I-ГОСТ 535-79		
				L = 700-2,0 мм	1	1,65 кг
64		34	БК 9.3.1.02.01.029	Косынка		
				Лист 5 ГОСТ 19903-74 / ВСт3кп2 ГОСТ 14637-79		
				150±0,5х250±0,65 мм	2	1,47 кг
64		35	БК 9.3.1.02.01.030	Настил		
				Лист ромб. К-ПУ-3,0		
				ВСт3кп2 ГОСТ 8568-77		
				430±0,775х550±0,875 мм	1	6,05 кг
64		36	БК 9.3.1.02.01.031	Стойка		
				Полоса 6х60-ГОСТ 103-76 / ВСт3кп2 ГОСТ 535-79		
				L = 1180±1,85 мм	1	3,3 кг

Инв. № подл. | Подпись и дата | Взам. инв. № | Инв. № дубл. | Подпись и дата

Изм.	Лист	№ докум.	Подпись	Дата	БК 9.3.1.02.01.000	Лист 4

Копировал [illegible] Формат А4

Формат	Зона	Поз	Обозначение	Наименование	Кол	Примечание
64		37	БК 9.3.1.02.01.032	Балка		
				Швеллер 10-ГОСТ 8240-72 / ВСт3сп3-I-ГОСТ 535-79		
				L = 1100±1,3 мм	1	9,45 кг
64		38	БК 9.3.1.02.01.033	Опора		
				Уголок 50х50х5-Б-ГОСТ 8509-86 / ВСт3сп3-I-ГОСТ 535-79		
				L = 220±0,575 мм	1	0,83 кг
64		39	БК 9.3.1.02.01.034	Опора		
				Уголок 70х70х5-Б-ГОСТ 8509-86 / ВСт3сп3-I-ГОСТ 535-79		
				L = 150±0,5 мм	1	0,81 кг

Инв. № подл. | Подпись и дата | Взам. инв. № | Инв. № дубл. | Подпись и дата

Изм.	Лист	№ докум.	Подпись	Дата	БК 9.3.1.02.01.000	Лист 5

Копировал [illegible] Формат А4

БК 9.3.1.02.01.001

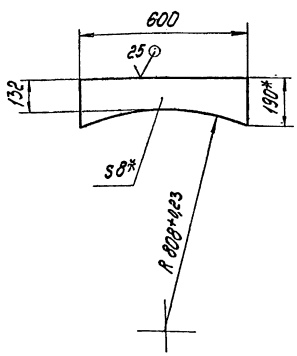

1* Размеры для справок.

2. ± IT14/2.

Изм.	Лист	№ докум.	Подпись	Дата	БК 9.3.1.02.01.001	Лит.	Масса	Масштаб
Разраб.		[illegible]			Планка		7,1	1:10
Пров.		[illegible]				Лист	Листов 1	
Т.контр.								
Н.контр.		Кормец			Лист 8 ГОСТ 19903-74 / ВСт3кп2 ГОСТ 14637-79	ЛАТГИПРОПРОМ		

Копировал [illegible] Формат А4

БК 9.3.1.02.01.002

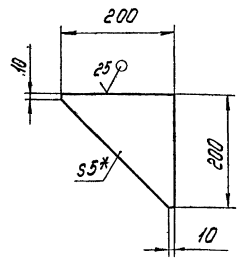

1.* Размер для справок

2. ± IT14/2.

Изм.	Лист	№ докум.	Подпись	Дата	БК 9.3.1.02.01.002	Лит.	Масса	Масштаб
Разраб.		Авдеенко			Косынка		1,57	1:5
Пров.		[illegible]				Лист	Листов 1	
Т.контр.								
Н.контр.		Кормец			Лист 5 ГОСТ 19903-74 / ВСт3кп2 ГОСТ 14637-79	ЛАТГИПРОПРОМ		

Копировал [illegible] Формат А4

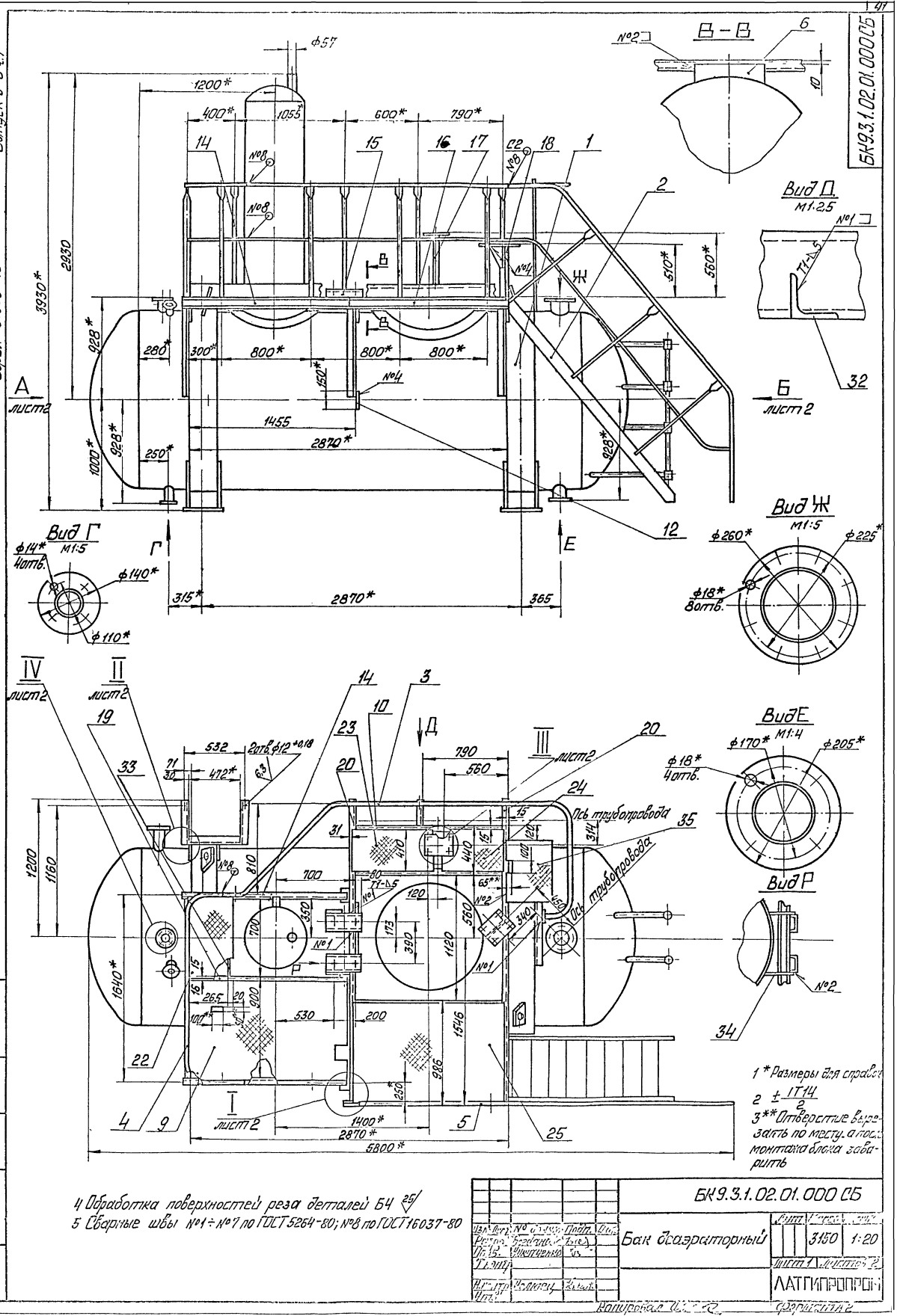
Ф57
1200*
400*
1055
600*
790*
2930
3930*
928*
280
300*
800*
800*
800*
150*
1455
2870*
1000*
250*
510*
560*
А
лист2
Б
лист2
Г
Е
315*
2870*
365
Вид Г
М1:5
ф14*
4отв.
ф140*
ф110*
Вид Ж
М1:5
ф260*
ф225*
ф18*
8отв.
В-В
№2
6
10
Вид Д
М1:2,5
№1
32
IV
лист2
II
лист2
III
лист2
I
лист2
532
2отв.ф12+0,18
71
30
472*
63
790
560
700
410
440
810
1200
1160
1640*
1400*
2870*
5800*
1546
985
530
200
1120
390
173
350
265
20
100*
65**
120
340
450
Ось трубопровода
Ось трубопровода
Вид Е
М1:4
ф170*
ф205*
ф18*
4отв.
Вид Р
№2
34
1 * Размеры для справок
2 ± IT14/2
3** Отверстие вырезать по месту, а после монтажа блока заварить
4 Обработка поверхностей реза деталей Б4 25
5 Сварные швы №1÷№7 по ГОСТ 5264-80; №8 по ГОСТ 16037-80

| | | |

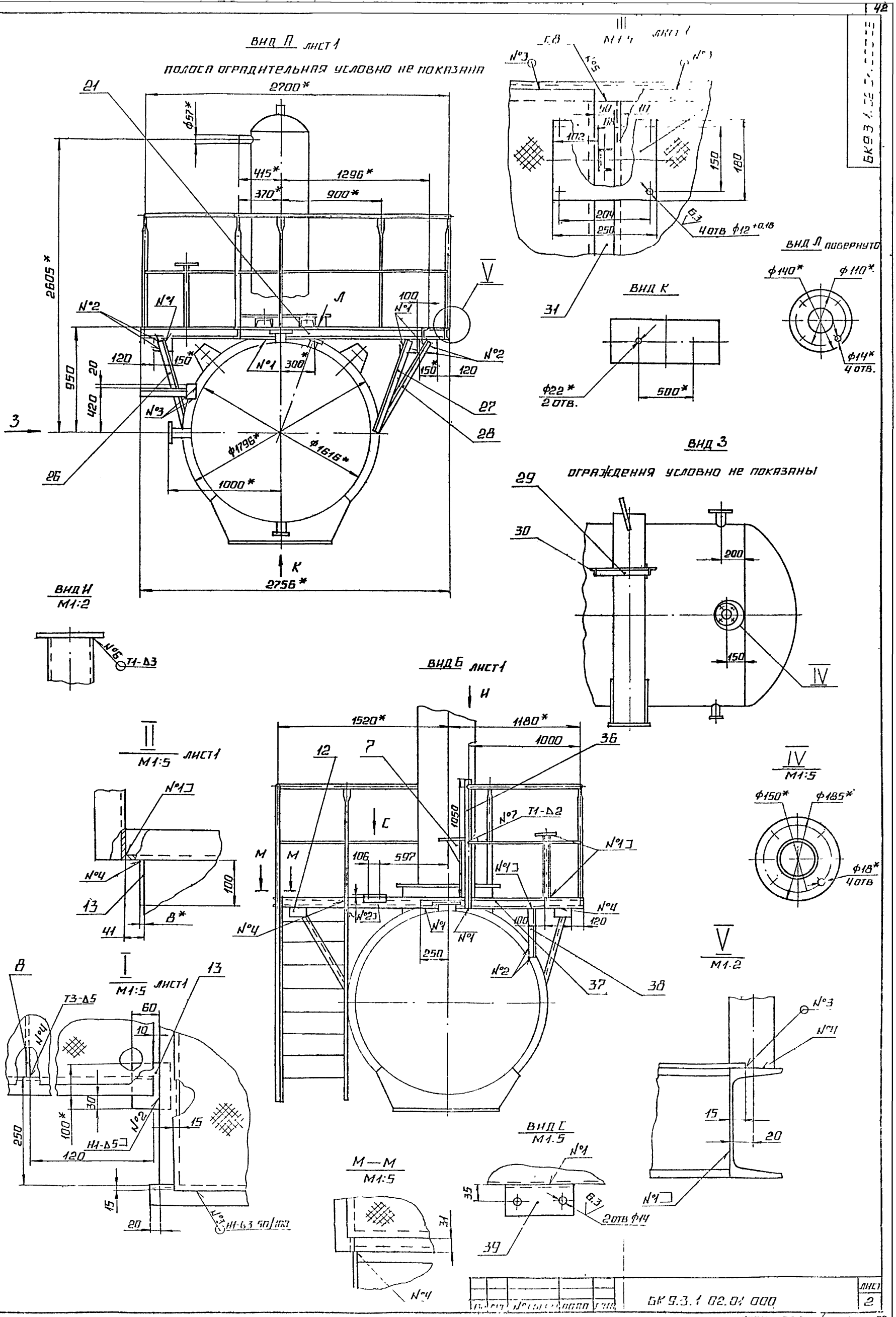

ВЫПУСК 9-3 ч.1
СЕРИЯ 5.903-15
БК 9.3.1.02.01.000

Серия 5 903-15 Выпуск 9-3 ч.1

БК 9.3.1.02.01.003

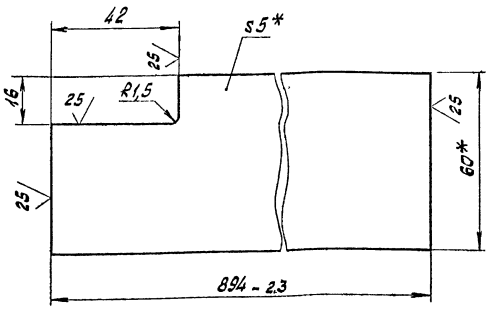

1.* Размеры для справок.

2. ± $\frac{IT14}{2}$.

Изм.	Лист	№ докум.	Подпись	Дата	БК 9.3.1.02.01.003	Лит.	Масса	Масштаб
Разраб.		Авдеенко			Связь		2:1	1:10
Пров.		Никитченко				Лист	Листов 1	
Т.контр.								
Н.контр.		Колмец			Полоса 5х60-ГОСТ 103-76 / ВСт3кп2 ГОСТ 535-79	ЛАТГИПРОПРОМ		
Утв.								

Копировал: Формат А4

БК 9.3.1.02.01.004

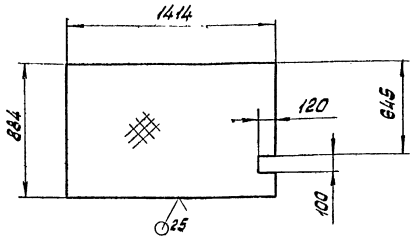

1.* Размер для справок

2 ± $\frac{IT14}{2}$.

Изм.	Лист	№ докум.	Подпись	Дата	БК 9.3.1.02.01.004	Лит.	Масса	Масштаб
Разраб.		Авдеенко			Настил		32	1:20
Пров.		Никитченко				Лист	Листов 1	
Т.контр.								
Н.контр.		Колмец			Лист ромб. К-ПУ-30 / ВСт3кп2 ГОСТ 8568-77	ЛАТГИПРОПРОМ		
Утв.								

Копировал: Формат А4

БК 9.3.1.02.01.005

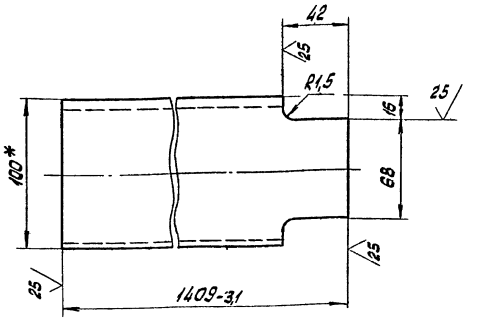

1.* Размер для справок.

2. ± $\frac{IT14}{2}$.

Изм.	Лист	№ докум.	Подпись	Дата	БК 9.3.1.02.01.005	Лит.	Масса	Масштаб
Разраб.		Авдеенко			Связь		12,1	1:2
Пров.		Никитченко				Лист	Листов 1	
Т.контр.								
Н.контр.		Колмец			Шпилька 10 ГОСТ 8240-72 / ВСт3кп2-Т-ГОСТ 535-79	ЛАТГИПРОПРОМ		
Утв.								

Копировал: Формат А4

Формат	Зона	Поз.	Обозначение	Наименование	Кол.	Примечание
				Документация		
А2			БК 9.3.1.02.01.100 СБ	Сборочный чертеж		
				Детали		
А4		1	БК 9.3.1.02.01.101	Петля	4	
БЧ		2	БК 9.3.1.02.01.102	Патрубок		
				Труба 159х4,5 ГОСТ 10704-76 / В20 ГОСТ 10705-80		
				L = 115 ± 0,435 мм	1	1,97 кг
БЧ		3	БК 9.3.1.02.01.103	Патрубок		
				Труба 108х4 ГОСТ 10704-76 / В20 ГОСТ 10705-80		
				L = 115 ± 0,435 мм	1	1,18 кг
БЧ		4	БК 9.3.1.02.01.104	Патрубок		
				Труба 89х3,5 ГОСТ 10704-76 / В20 ГОСТ 10705-80		
				L = 187 ± 0,575 мм	1	1,38 кг
БЧ		5	БК 9.3.1.02.01.105	Патрубок		
				Труба 89х3,5 ГОСТ 10704-76 / В20 ГОСТ 10705-80		
				L = 115 ± 0,435	1	0,85 кг
БЧ		6	БК 9.3.1.02.01.106	Патрубок		
				Труба 57х3 ГОСТ 10704-76 / В20 ГОСТ 10704-80		
				L = 116 ± 0,435 мм	2	0,46 кг

Изм.	Лист	№ докум.	Подпись	Дата	БК 9.3.1.02.01.100	Лит.	Лист	Листов
Разраб.		Авдеенко			Бак декораторный		1	2
Пров.		Никитченко				ЛАТГИПРОПРОМ		
Т.контр.								
Н.контр.		Колмец						

Копировал: Формат А4

БК 9.3.1.02.01.100СБ

Выпуск 9-3 ч.1

Серия 5.903-15

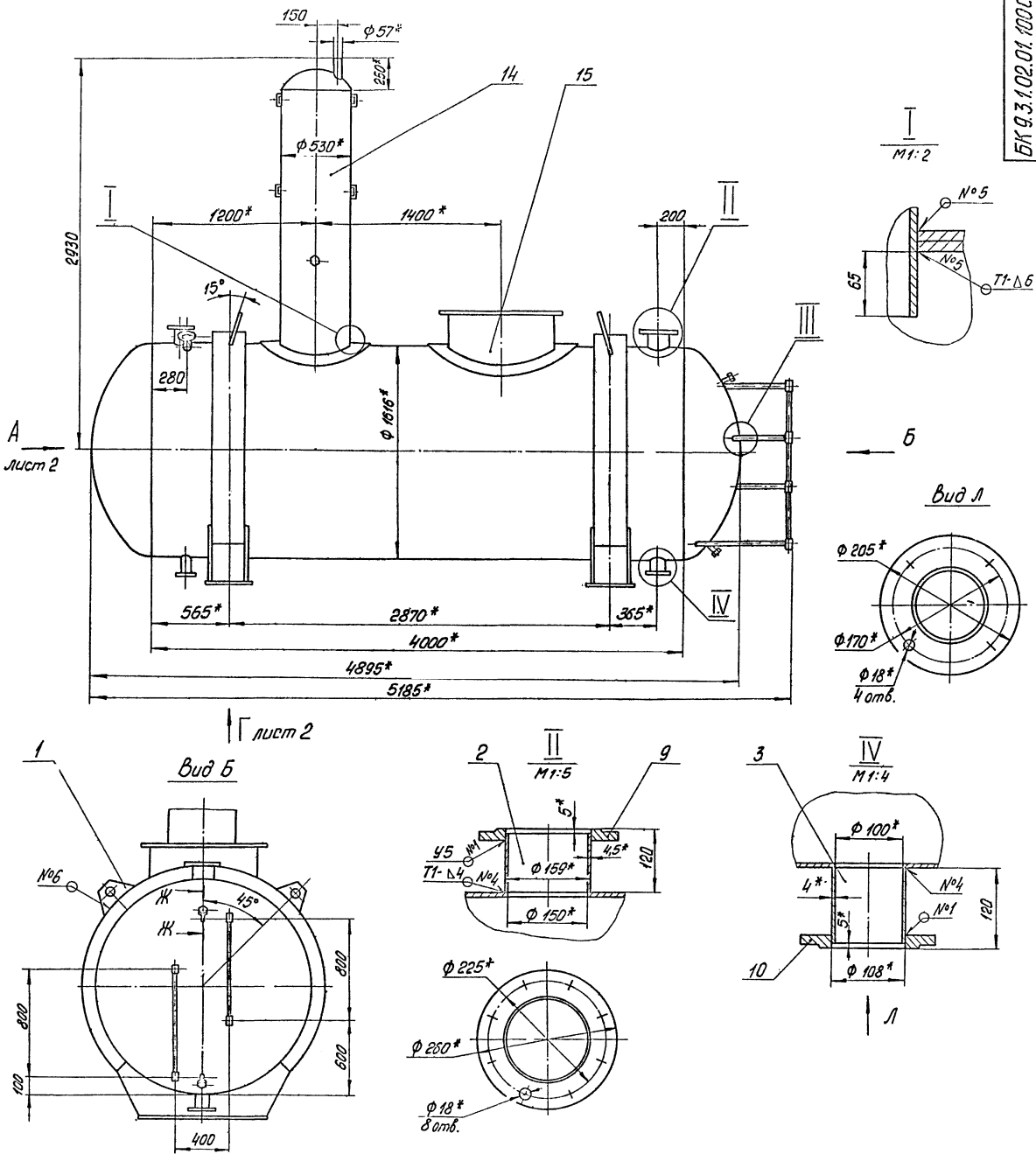

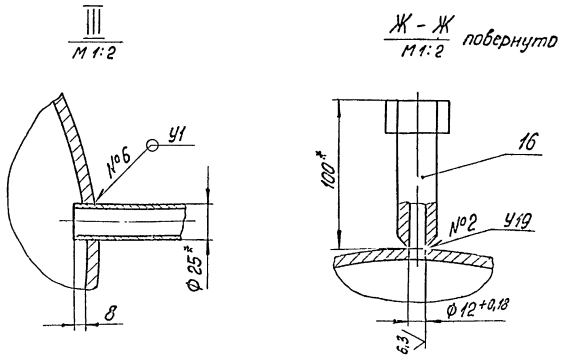

1.* Размеры для справок

2. $\pm \frac{IT14}{2}$

3. Обработка поверхностей реза деталей БЧ $\overset{25}{\vee}$

4. Сварные швы №1 и №2 по ГОСТ 16037-80; №3÷№5 по ГОСТ 5264-80, №6 по ГОСТ 11534-75

				БК 9.3.1.02.01.100 СБ			
Изм.	Лист	№ докум.	Подп.	Дата	Бак деаэраторный	Лит	Масса	Масштаб
Разраб.							2630	1:20
Пров.						Лист 1	Листов 2	
Т.контр.						ЛАТГИПРОПРОМ		
Н.контр.								
Утв.								

Инв. № подл. | Подпись и дата | Взам. инв. № | Инв. № дубл. | Подпись и дата

Вид А лист 1

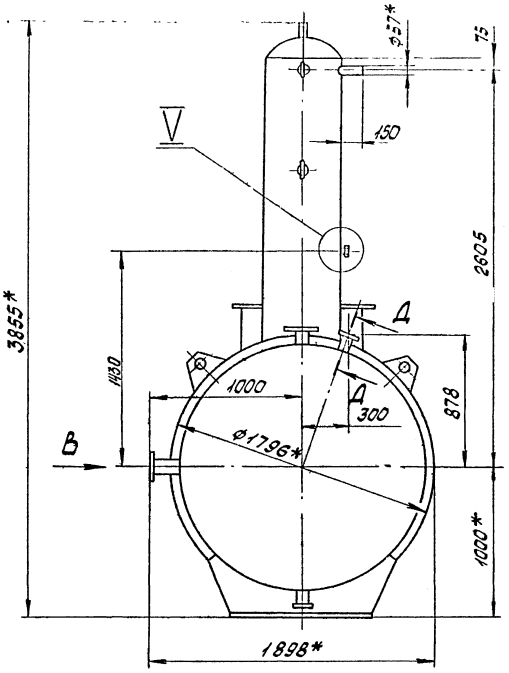

V
М1:2

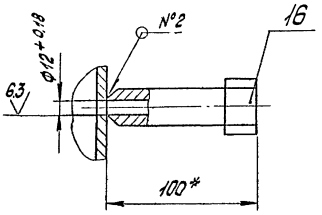

Вид В

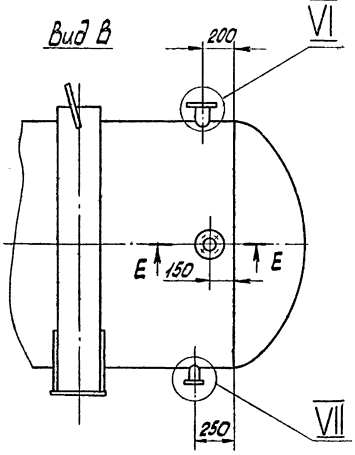

Д - Д
М1:2,5 повернуто

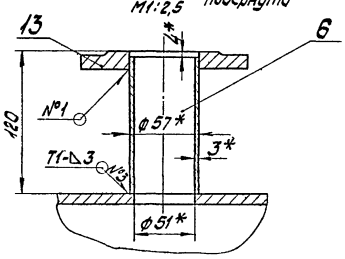

VI
М1:4

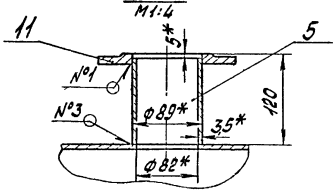

VI
М1:2,5

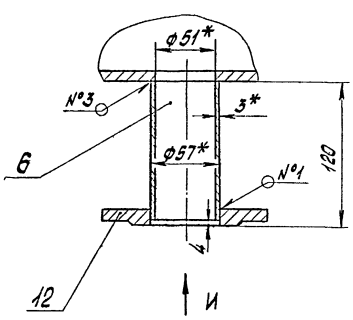

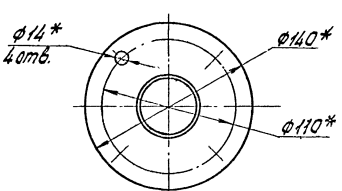

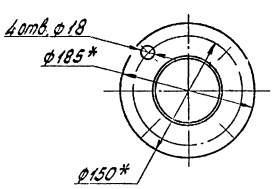

Вид И

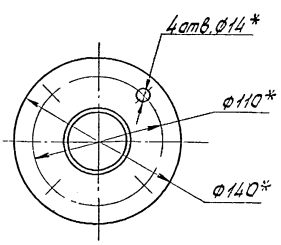

Вид Г лист 1.

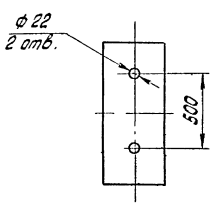

Е - Е
М1:4

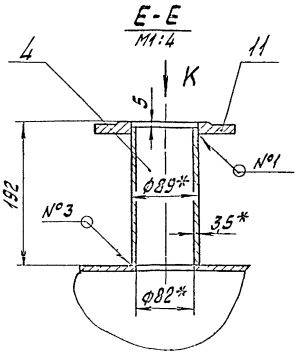

Вид К

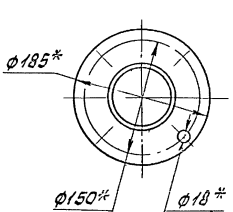

Выпуск 9-3.4.1
Серия 5.903-15

Формат	Зона	Поз.	Обозначение	Наименование	Кол.	Примечание
				Стандартные изделия		
				Фланцы ГОСТ 12820-80		
		9		1-150-6 Ст 20	1	
		10		1-100-6 Ст 20	1	
		11		1-80-6 Ст 20	2	
		12		1-50-6 Ст 20	1	
		13		1-50-2,5 Ст 20	1	
		14		Колонка деаэраторная ДА-25 ТО-431-02 ГОСТ 16860-77	1	
				Прочие изделия		
		15		Бак деаэраторный 8м³ Т186-02.00.000	1	Институт «Теплоэнергомонтажпроект» филиал
		16		Установка штуцера М27×2-100 ЗК4-47-70	3	

Инв. № подл. | Подпись и дата | Взам. инв. № | Инв. № дубл. | Подпись и дата

Изм.	Лист	№ докум.	Подпись	Дата	БК 9.3.1.02.01.100	Лист 2

Копировал Формат А4

БК 9.3.1.02.01.101

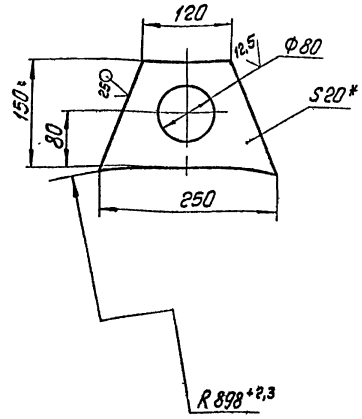

1.* Размер для справок
2. ± IT14/2

Изм.	Лист	№ докум.	Подпись	Дата	БК 9.3.1.02.01.101			
Разраб.		Байцаева			Петля	Лит.	Масса	Масштаб
Пров.		Богданова					3,57	1:5
Т.контр.						Лист	Листов 1	
Н.контр.		Колпец			Лист 20 ГОСТ 19903-74 Вст3кп2 ГОСТ 14637-79	ЛАТГИПРОПРОМ		
Утв.								

Копировал Формат А4

Формат	Зона	Поз.	Обозначение	Наименование	Кол.	Примечание
				Документация		
А3			БК9.3.1.02.01.200	Сборочный чертеж		
				Детали		
А4		1	БК9.1.1.01.01.104	Ступень	9	
А4		2	БК9.3.1.02.01.201	Стойка	3	
А4		3	БК9.3.1.02.01.202	Поручень	1	
А4		4	БК9.3.1.02.01.203	Тетива	2	
А4		5	БК9.3.1.02.01.204	Леер	1	

Инв. № подл. | Подпись и дата | Взам. инв. № | Инв. № дубл. | Подпись и дата

Изм.	Лист	№ докум.	Подпись	Дата	БК9.3.1.02.01.200	Лист 1
Разраб.		Байцаева			Лестница	Лит.	Лист	Листов 1
Пров.		Богданова				ЛАТГИПРОПРОМ		
Т.контр.								
Н.контр.		Колпец						
Утв.								

Копировал Формат А4

БК9.1.1.01.01.104

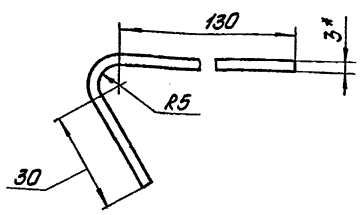

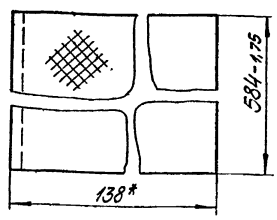

1.* Размеры для справок
2. ± IT14/2

Изм.	Лист	№ докум.	Подпись	Дата	БК9.1.1.01.01.104			
Разраб.		Михайлова			Ступень	Лит.	Масса	Масштаб
Пров.		Никитенко					2,54	1:1
Т.контр.						Лист	Листов 1	
Н.контр.		Колпец			Лист ромб К-ПУ-3.0 Вст3кп2 ГОСТ 8568-77	ЛАТГИПРОПРОМ		
Утв.								

Копировал Формат А4

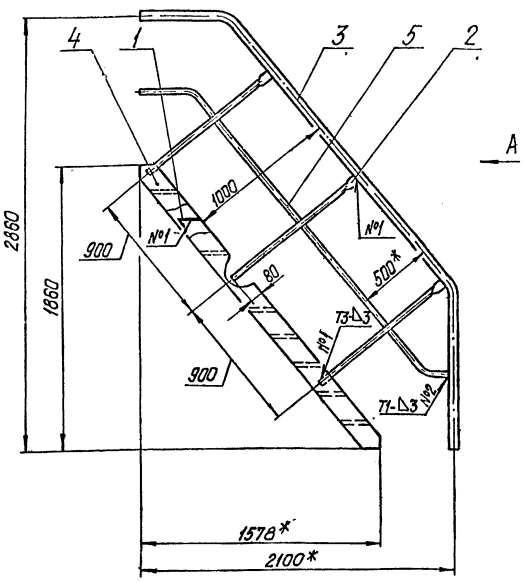

Вид А

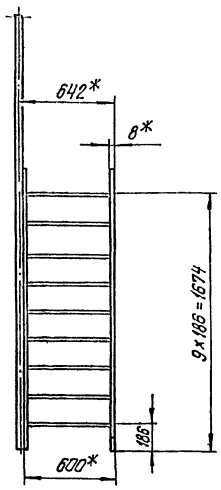

1.* Размеры для справок

2. $\pm \frac{IT14}{2}$.
3. Сварные швы по ГОСТ 5264-80.

Изм.	Лист	№ докум.	Подпись	Дата	БК9.3.1.02.01.200		
Разраб.		Абаренко			Лестница	Лит.	Масса 80,2	Масштаб 1:20
Пров.		Никитченко				Лист	Листов 1	
Т.контр.						ЛАТГИПРОПРОМ		
Н.контр.		Колмец						
Утв.								

Копировал Дубкова Формат А3

БК9.3.1.02.01.201

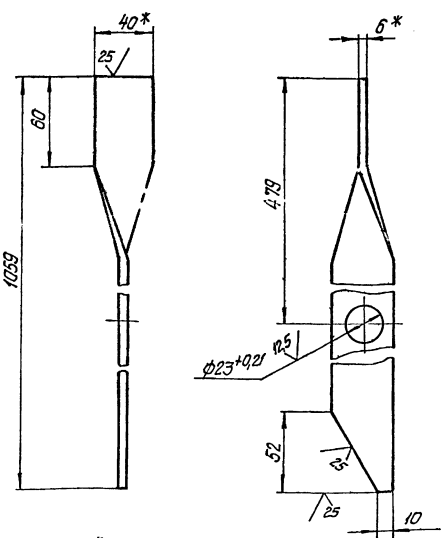

1.* Размеры для справок.
2. $\pm \frac{IT14}{2}$.

Изм.	Лист	№ докум.	Подпись	Дата	БК9.3.1.02.01.201		
Разраб.		Абаренко			Стойка	Лит.	Масса 2	Масштаб 1:2
Пров.		Никитченко				Лист	Листов 1	
Т.контр.						ЛАТГИПРОПРОМ		
Н.контр.		Колмец			Полоса 6-40-ГОСТ 103-76 / Вст3сп2 ГОСТ 535-79			
Утв.								

Копировал Дубкова Формат А4

БК9.3.1.02.01.202

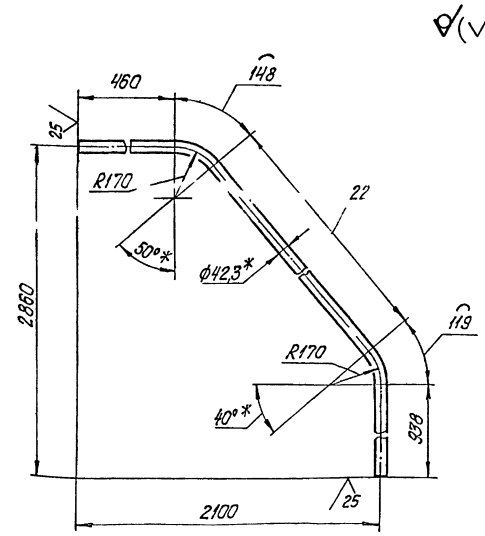

1.* Размеры для справок.
2. $\pm \frac{IT14}{2}$.

Изм.	Лист	№ докум.	Подпись	Дата	БК9.3.1.02.01.202		
Разраб.		Абаренко			Поручень	Лит.	Масса 10,8	Масштаб 1:10
Пров.		Никитченко				Лист	Листов 1	
Т.контр.						ЛАТГИПРОПРОМ		
Н.контр.		Колмец			Труба 32×2,8 ГОСТ 3262-75			
Утв.								

Копировал Дубкова Формат А4

ВЫПУСК 9-3 41

СЕРИЯ 5 503-15

БК 9.3.1.02.01.203

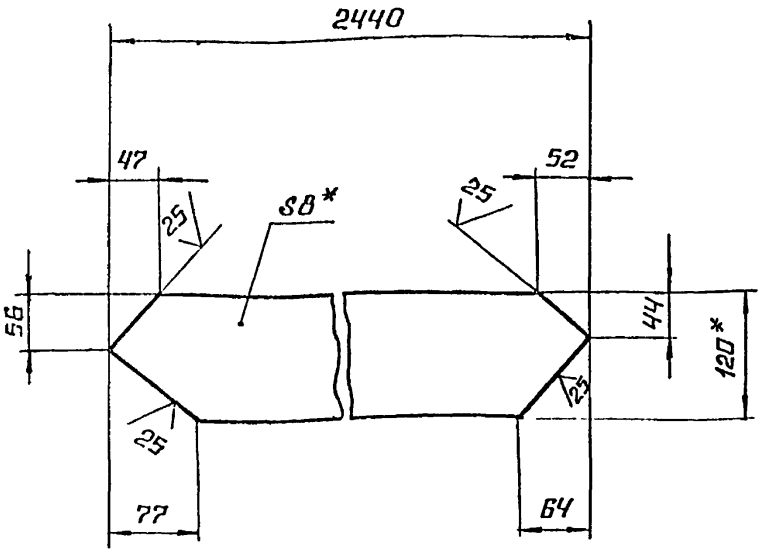

1.* РАЗМЕРЫ ДЛЯ СПРАВОК.

2. $\pm \frac{IT14}{2}$.

ИЗМ.	ЛИСТ	№ ДОКУМ.	ПОДП.	ДАТА	БК9.3.1.02.01.203		
РАЗРАБ	АВДЕЕНКО				ТЕТИВА	ЛИТ.	МАССА 18,4	МАСШТАБ 1:5
ПРОВ	НИКИТЧЕНКО					ЛИСТ	ЛИСТОВ 1
Т.КОНТР							
Н.КОНТР	КОЛМЕЦ				ПОЛОСА 8×120-ГОСТ 103-76 / В СТ3 КП2 ГОСТ 535-79	ЛАТГИПРОПРОМ	
УТВ							

КОПИРОВАЛ ФОРМАТ А4

ИНВ № ПОДЛ. | ПОДПИСЬ И ДАТА | ВЗАМ. ИНВ № | ИНВ № ДУБЛ. | ПОДПИСЬ И ДАТА

БК 9.3.1.02.01.204

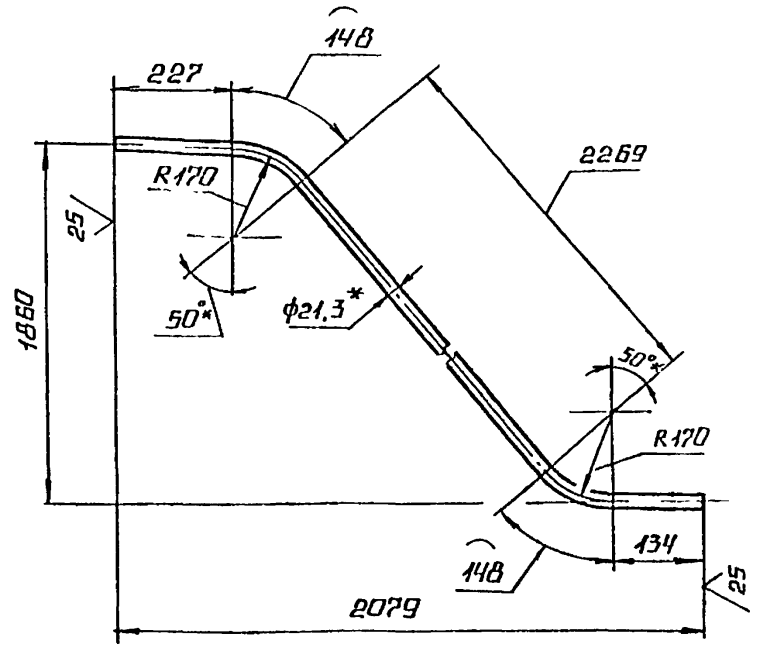

1* РАЗМЕРЫ ДЛЯ СПРАВОК.

2. $\pm \frac{IT14}{2}$.

ИЗМ.	ЛИСТ	№ ДОКУМ.	ПОДП.	ДАТА	БК 9.3.1.02.01.204		
РАЗРАБ	АВДЕЕНКО				ЛЕЕР	ЛИТ.	МАССА 3,75	МАСШТАБ 1:10
ПРОВ	НИКИТЧЕНКО					ЛИСТ	ЛИСТОВ 1
Т.КОНТР							
Н.КОНТР	КОЛМЕЦ				ТРУБА 15×2,5 ГОСТ 3262-75	ЛАТГИПРОПРОМ	
УТВ							

КОПИРОВАЛ ФОРМАТ А4

ФОРМАТ	ЗОНА	ПОЗ	ОБОЗНАЧЕНИЕ	НАИМЕНОВАНИЕ	КОЛ.	ПРИМЕЧАНИЕ
				ДОКУМЕНТАЦИЯ		
А3			БК9 3 1 02 01.300 СБ	СБОРОЧНЫЙ ЧЕРТЕЖ		
				ДЕТАЛИ		
А4		1	БК9 3.1 02.01.301	СТОЙКА	4	
А4		2	БК9.3.1.02 01 302	ПОРУЧЕНЬ	1	
А4		3	БК9 3 1.02.01.303	ЛЕЕР	1	

ИЗМ.	ЛИСТ	№ ДОКУМ.	ПОДП.	ДАТА	БК 9.3.1.02 01 300		
РАЗРАБ	АВДЕЕНКО				СЕКЦИЯ ПЕРИЛ	ЛИТ.	ЛИСТ	ЛИСТОВ 1
ПРОВ	НИКИТЧЕНКО						
Н.КОНТР	КОЛМЕЦ					ЛАТГИПРОПРОМ	
УТВ							

КОПИРОВАЛ ФОРМАТ А4

БК 9.3.1.02.01.301

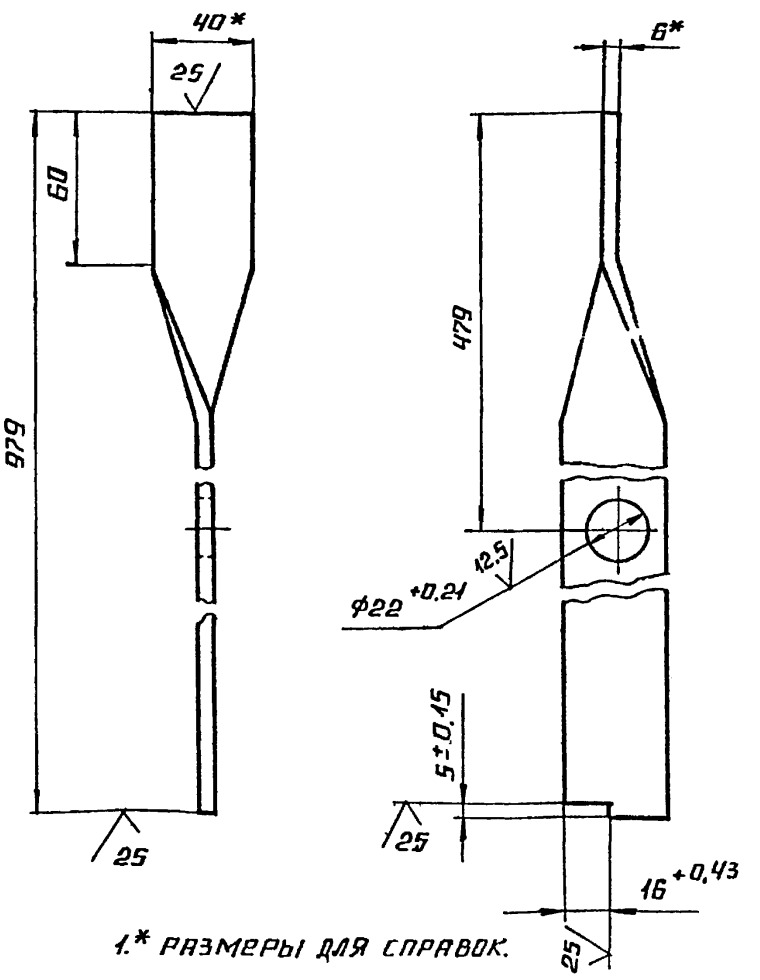

1.* РАЗМЕРЫ ДЛЯ СПРАВОК.

2. $\pm \frac{IT14}{2}$.

ИЗМ.	ЛИСТ	№ ДОКУМ.	ПОДП.	ДАТА	БК 9.3.1.02.01.301		
РАЗРАБ	АВДЕЕНКО				СТОЙКА	ЛИТ.	МАССА 1,84	МАСШТАБ 1:2
ПРОВ	НИКИТЧЕНКО					ЛИСТ	ЛИСТОВ 1
Т.КОНТР							
Н.КОНТР	КОЛМЕЦ				ПОЛОСА 6×40-ГОСТ 103-76 / В СТ3 КП2 ГОСТ 535-79	ЛАТГИПРОПРОМ	
УТВ							

КОПИРОВАЛ ФОРМАТ А4

Выпуск 9-3 ч.1

Серия 5.903-15

БК9.3.1.02.01.300СБ

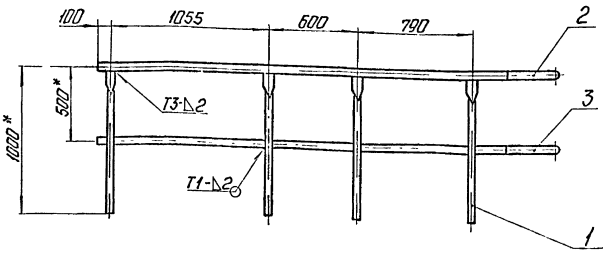

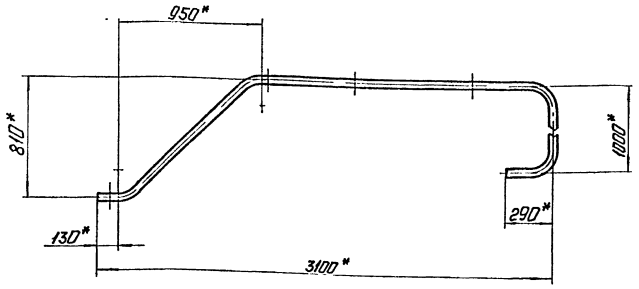

1. *Размеры для справок.
2. $\pm\frac{IT14}{2}$.
3. Сварные швы по ГОСТ 5264-80.

Изм.	Лист	№ докум.	Подп.	Дата	БК9.3.1.02.01.300СБ		
Разраб.		Авдеенко			Секция перил	Лит.	Масса 25,7	Масштаб 1:20
Пров.		Никитченко				Лист	Листов 1
Т.контр.						ЛАТГИПРОПРОМ	
Н.контр.		Колчец					
Утв.							

Копировал: Ф.Л. Формат А3

БК9.3.1.02.01.302

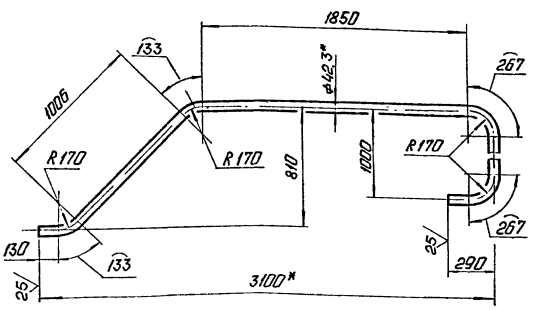

1. *Размеры для справок.
2. $\pm\frac{IT14}{2}$.

					БК9.3.1.02.01.302		
					Поручень	Лит.	Масса 12,5	Масштаб 1:20
						Лист	Листов 1
					Труба 32×2,8 ГОСТ 3262-75	ЛАТГИПРОПРОМ	

БК9.3.1.02.01.303

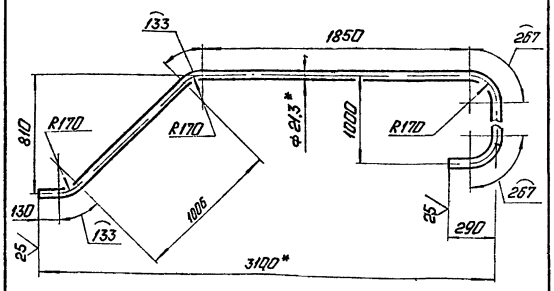

1. *Размеры для справок.
2. $\pm\frac{IT14}{2}$.

					БК9.3.1.02.01.303		
					Леер	Лит.	Масса 5,8	Масштаб 1:20
						Лист	Листов 1
					Труба 15×2,5 ГОСТ 3262-75	ЛАТГИПРОПРОМ	

Формат	Зона	Поз.	Обозначение	Наименование	Кол.	Примечание
				Документация		
А3			БК9.3.1.02.01.400СБ	Сборочный чертеж		
				Детали		
А4		1	БК9.3.1.02.01.301	Стойка	3	
Б1		2	БК9.3.1.02.01.401	Поручень		
				Труба 32х2,8 ГОСТ 3262-75		
				$L_{заг.}$ = 2194 - 4,4 мм	1	5,99 кг
Б4		3	БК9.3.1.02.01.402	Леер		
				Труба 15х2,5 ГОСТ 3262-75		
				$L_{заг.}$ = 2194 - 4,4 мм	1	2,8 кг
Б4		4	БК9.3.1.02.01.403	Полоса ограждительная		
				2 ГОСТ 19903-74		
				Лист В Ст3кп 4 ГОСТ 6523-70		
				$L_{заг.}$ = 2388 - 4,4 мм	1	4,5 кг

Инв. № подл. | Подпись и дата | Взам. инв. № | Инв. № дубл. | Подпись и дата

Изм.	Лист	№ докум.	Подпись	Дата
Разраб.		Авдеенко		
Пров.		Никитченко		
Н. контр.		Колмец		
Утв.				

БК9.3.1.02.01.400

Секция перил

Лит.	Лист	Листов
		1

ЛАТГИПРОПРОМ

Копировал Жуйкова Формат А4

Формат	Зона	Поз.	Обозначение	Наименование	Кол.	Примечание
				Документация		
А3			БК9.3.1.02.01.500СБ	Сборочный чертеж		
				Детали		
А4		1	БК9.3.1.02.01.301	Стойка	3	
А4		2	БК9.3.1.02.01.501	Полоса ограждительная	1	
Б4		3	БК9.3.1.02.01.502	Поручень		
				Труба 32х2,8 ГОСТ 3262-75	1	3,68 кг
Б4		4	БК9.3.1.02.01.503	Поручень		
				Труба 32х2,8 ГОСТ 3262-75	1	2,48 кг
Б4		5	БК9.3.1.02.01.504	Поручень		
				Труба 32х2,8 ГОСТ 3262-75	1	0,73 кг
Б4		6	БК9.3.1.02.01.505	Леер		
				Труба 15х2,5 ГОСТ 3262-75	1	1,72 кг
Б4		7	БК9.3.1.02.01.506	Леер		
				Труба 15х2,5 ГОСТ 3262-75	1	1,16 кг
Б4		8	БК9.3.1.02.01.507	Леер		
				Труба 15х2,5 ГОСТ 3262-75	1	0,33 кг

Инв. № подл. | Подпись и дата | Взам. инв. № | Инв. № дубл. | Подпись и дата

Изм.	Лист	№ докум.	Подпись	Дата
Разраб.		Авдеенко		
Пров.		Никитченко		
Н. контр.		Колмец		
Утв.				

БК9.3.1.02.01.500

Секция перил

Лит.	Лист	Листов
		1

ЛАТГИПРОПРОМ

Копировал Жуйкова Формат А4

БК9.3.1.02.01.400СБ

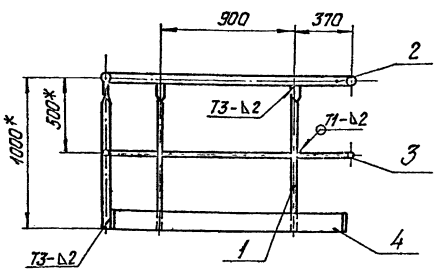

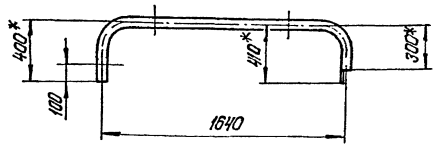

Поз. 2

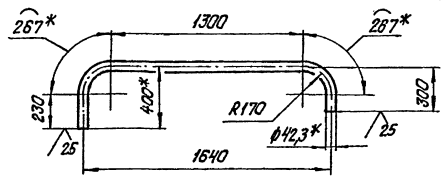

Поз. 3

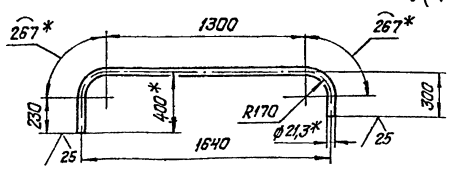

1.* Размер для справок.
2. $\pm \frac{1714}{2}$.
3. Сварные швы по ГОСТ 5264-80.

Поз. 4

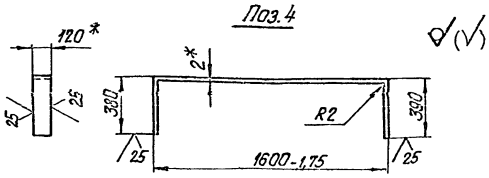

Инв. № подл. | Подпись и дата | Взам. инв. № | Инв. № дубл. | Подпись и дата

Изм.	Лист	№ докум.	Подпись	Дата
Разраб.		Авдеенко		
Пров.		Никитченко		
Гл. инж.				
Н. контр.		Колмец		
Утв.				

БК9.3.1.02.01.400СБ

Секция перил

Лит.	Масса	Масштаб
	18,8	1:20

Лит.	Лист	Листов
		1

ЛАТГИПРОПРОМ

Копировал Жуйкова Формат А2

БК9.3.1.02.01500СБ

Выпуск 9-3 ч.1

Серия 5.903-15

Инв.№подл. | Подп. и дата | Взам.инв.№ | Инв.№дубл. | Подп. и дата

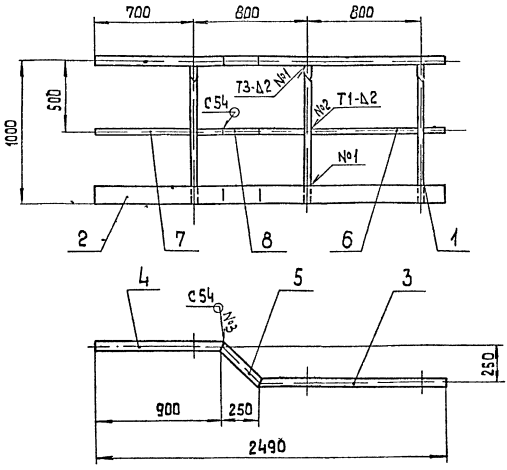

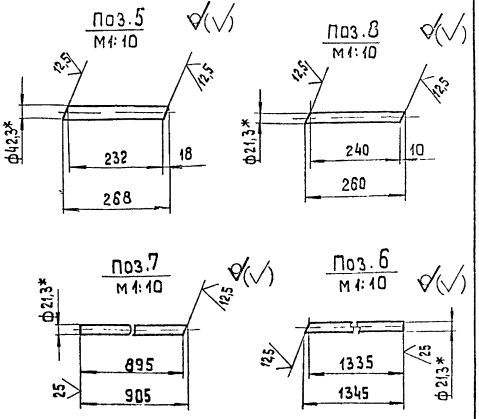

1.* Размеры для справок.

2. $\pm \frac{IT14}{2}$.

3. Сварные швы №1,2 по ГОСТ 5264-80, №3 по ГОСТ 16037-80

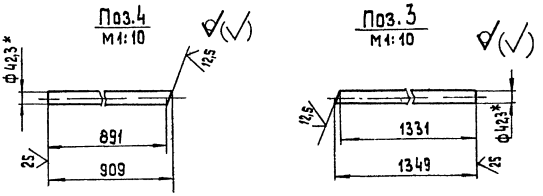

Изм.	Лист	№ докум.	Подп.	Дата	БК9.3.1.02.01.500 СБ			
Разраб.		Абраменко			Секция перил	Лит.	Масса	Масштаб
Пров.		Никитченко					20,5	1:20
Т.контр.						Лист	Листов 1	
Н.контр.		Колмец			ЛАТГИПРОПРОМ			
Утв.								

Копировал 33 Формат А3

Формат	Зона	Поз.	Обозначение	Наименование	Кол	Примечание
				Документация		
А4			БК9.3.1.02.02.000 СБ	Сборочный чертеж		
				Детали		
Б4		1	БК9.3.1.02.02.001	Труба		
				Труба 89×3 ГОСТ 10704-76 / В20 ГОСТ 10705-80		
				L = 245-1,15 мм	2	1,56 кг
				Стандартные изделия		
		2		Фланец 1-80-10		
				Ст 20 ГОСТ 12820-80	2	
				Прочие изделия		
		3		Клапан 5с-9-1 Ду80 Ру100		
				ТУ 108.728-80	1	

Инв.№подл. | Подп. и дата | Взам.инв.№ | Инв.№дубл. | Подп. и дата

Изм.	Лист	№ докум.	Подп.	Дата	БК 9.3.1.02 02. 000			
Разраб.		Абраменко			Трубопровод	Лит.	Лист	Листов 1
Пров.		Никитченко						
Т.контр.								
Н.контр.		Колмец			ЛАТГИПРОПРОМ			
Утв.								

Копировал 33 Формат А4

БК9.3.1.02.01.501

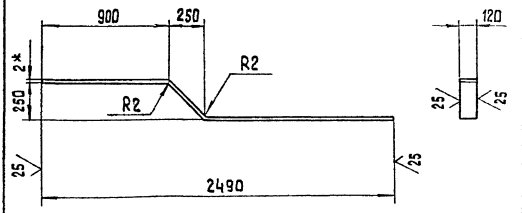

1.* Размеры для справок.

2. $\pm \frac{IT14}{2}$.

Инв.№подл. | Подп. и дата | Взам.инв.№ | Инв.№дубл. | Подп. и дата

Изм.	Лист	№ докум.	Подп.	Дата	БК9.3.1.02.01.501			
Разраб.		Абраменко			Полоса ограничительная	Лит.	Масса	Масштаб
Пров.		Никитченко					4,9	1:20
Т.контр.						Лист	Листов 1	
Н.контр.		Колмец			Лист 2 ГОСТ 19903-74	ЛАТГИПРОПРОМ		
Утв.								

Копировал 33 Формат А4

Серия 5.903-15 Выпуск 9-3 ч 1

БК9.3.1.02.02.000 СБ

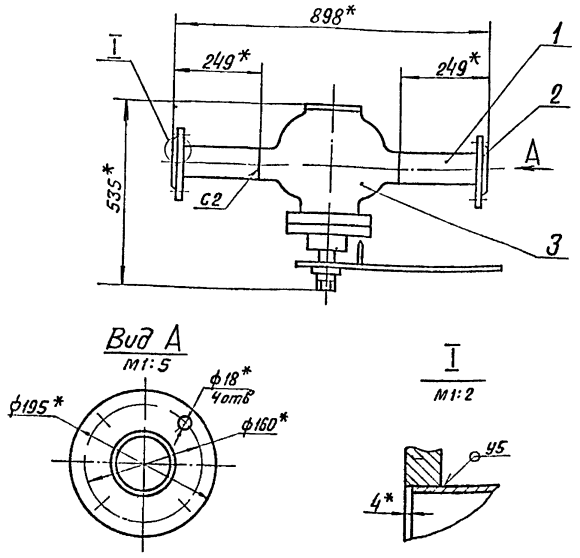

1* Размеры для справок.
2. ± IT14/2
3. Обработка поверхностей реза деталей БЧ 25/.
4. Сварные швы по ГОСТ 16037-80

Изм.	Лист	№ докум.	Подп.	Дата	БК 9.3.1.02.02.000-СБ	Лит	Масса	Масштаб
Разраб.		Бойцова			Трубопровод		107,5	1:10
Пров.		Богданова				Лист	Листов 1	
Т.контр.								
Н.контр.		Колмец				ЛАТГИПРОПРОМ		
Утв.								

Копировал Вбур Формат А4

Формат	Зона	Поз.	Обозначение	Наименование	Кол.	Примечание
				Документация		
А4			БК9.3.1.02.03.000 СБ	Сборочный чертеж		
				Детали		
БЧ		1	БК9.3.1.02.03.001	Труба		
				Труба 57×3 ГОСТ 10704-76 / В20 ГОСТ 10705-80	1	2,6 кг
				Стандартные изделия		
		2		Отвод 60° 57×3		
				ГОСТ 17375-83	2	
		3		Фланец 1-50-10		
				Ст 20 ГОСТ 12821-80	1	

Изм.	Лист	№ докум.	Подп.	Дата	БК 9.3.1.02.03.000	Лит.	Лист	Листов
Разраб.		Бойцова			Трубопровод			1
Пров.		Богданова				ЛАТГИПРОПРОМ		
Н.контр.		Колмец						
Утв.								

Копировал Вбур Формат А4

БК9.3.1.02.03.000 СБ

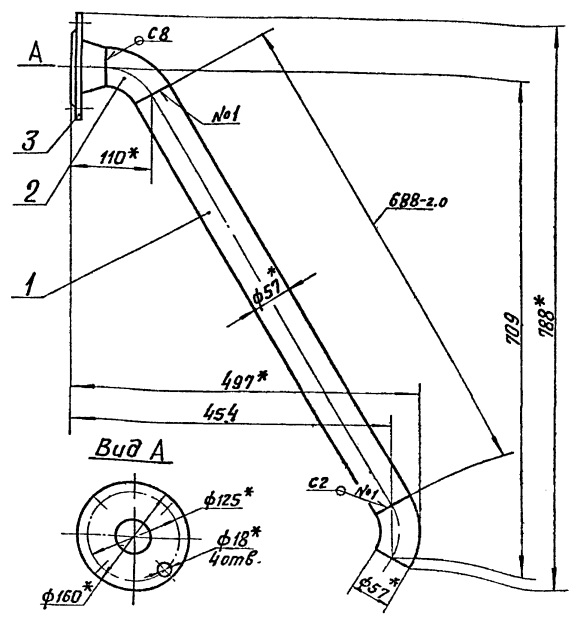

1* Размеры для справок.
2. ± IT14/2
3. Обработка поверхностей реза деталей БЧ 25/.
4. Сварные швы по ГОСТ 16037-80.

Изм.	Лист	№ докум.	Подп.	Дата	БК 9.3.1.02.03.000 СБ	Лит	Масса	Масштаб
Разраб.		Бойцова			Трубопровод		5,7	1:5
Пров.		Богданова				Лист	Листов 1	
Т.контр.								
Н.контр.		Колмец				ЛАТГИПРОПРОМ		
Утв.								

Формат	Зона	Поз.	Обозначение	Наименование	Кол.	Примечание
				Документация		
А3			БК9.3.1.02.04.000 СБ	Сборочный чертеж		
				Детали		
БЧ		1	БК9.3.1.02.04.001	Труба		
				Труба 57×3 ГОСТ 10704-76 / В20 ГОСТ 10705-80	1	4,1 кг
БЧ		2	БК9.3.1.02.04.002	Патрубок		
				Труба 57×3 ГОСТ 10704-76 / В20 ГОСТ 10705-80	1	0,52 кг
БЧ		3	БК9.3.1.02.04.003	Труба		
				Труба 57×3 ГОСТ 10704-76 / В20 ГОСТ 10705-80		
				L = 347-1,4 мм	1	1,39 кг
				Стандартные изделия		
		4		Отвод 90° 57×3		
				ГОСТ 17375-83	2	
		5		Фланец 1-50-10		
				Ст 20 ГОСТ 12820-80	2	

Изм.	Лист	№ докум.	Подп.	Дата	БК 9.3.1.02.04.000	Лит	Лист	Листов
Разраб.		Бойцова			Трубопровод			1
Пров.		Богданова				ЛАТГИПРОПРОМ		
Н.контр.		Колмец						
Утв.								

Копировал Вбур Формат А4

Выпуск 9-3 ч.1

Серия 5.903-15

БК9.3.1.02.04.000СБ

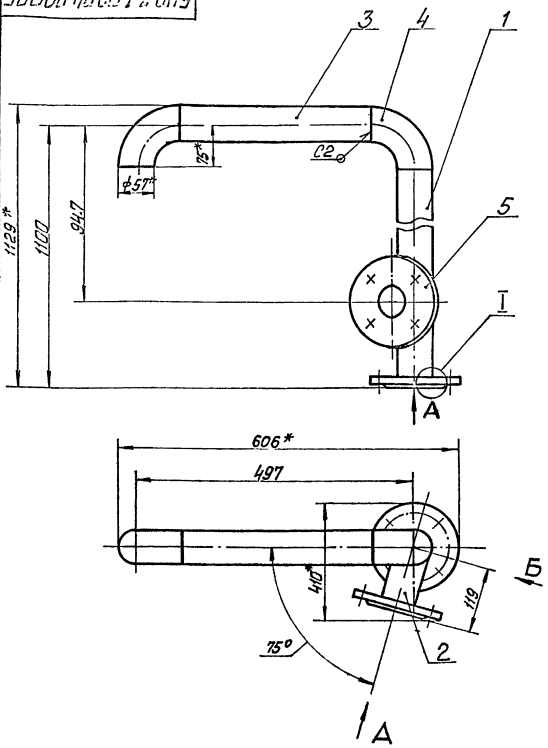

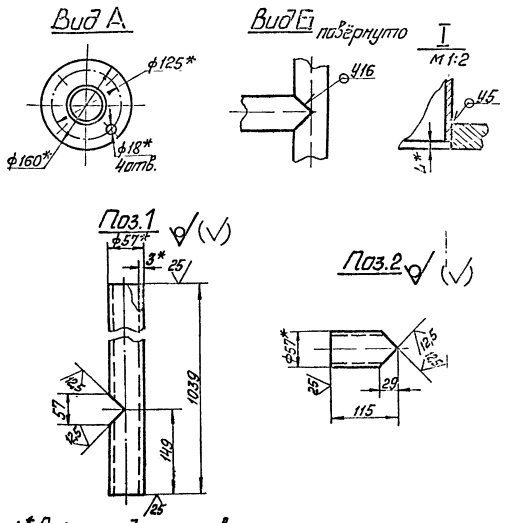

1 * Размеры для справок.
2 $\pm \frac{IT14}{2}$
3 Обработка поверхности реза деталей Б4 25
4 Сварные швы по ГОСТ 16037-80.

Изм.	Лист	№ докум.	Подп.	Дата	БК9.3.1.02.04.000 СБ			
Разраб.		Бойцова			Трубопровод	Лит.	Масса	Масштаб
Пров.		Богданова					11,1	1:5
Т.контр.						Лист	Листов 1	
Н.контр.		Колмец				ЛАТГИПРОПРОМ		
Утв.								

Копировал [illegible] Формат А3

Формат	Зона	Поз.	Обозначение	Наименование	Кол.	Примечание
				Документация		
А4			БК9.3.1.02.05.000 СБ	Сборочный чертёж		
				Детали		
Б4		1	БК9.3.1.02.05.001	Патрубок		
				Труба 57×3 ГОСТ 10704-76 / В20 ГОСТ 10705-80		
				L = 116-0,87 мм	1	0,46кг
				Стандартные изделия		
		2		Отвод 60° 57×3		
				ГОСТ 17375-80	1	
		3		Фланец 1-50-10		
				Ст 20 ГОСТ 12820-80	1	

БК9.3.1.02.05.000

Изм.	Лист	№ докум.	Подп.	Дата	Колено	Лит.	Лист	Листов
Разраб.		Бойцова						1
Пров.		Богданова				ЛАТГИПРОПРОМ		
Н.контр.		Колмец						
Утв.								

Копировал [illegible] Формат А4

БК9.3.1.02.05.000СБ

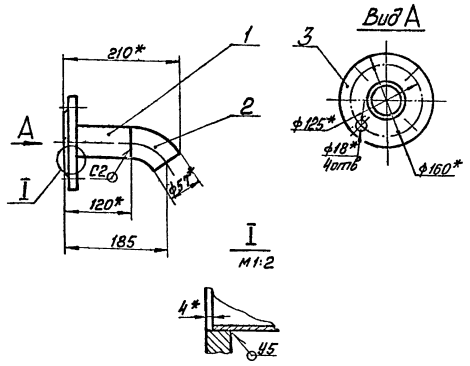

1 * Размеры для справок:
2 $\pm \frac{IT14}{2}$

Изм.	Лист	№ докум.	Подп.	Дата	БК9.3.1.02.05.000 СБ			
Разраб.		Бойцова			Колено	Лит.	Масса	Масштаб
Пров.		Богданова					2,8	1:5
Т.контр.						Лист	Листов 1	
Н.контр.		Колмец				ЛАТГИПРОПРОМ		
Утв.								

Копировал [illegible] Формат А4

Выпуск 9-54

Серия 5.903-15

Формат	Зона	Поз.	Обозначение	Наименование	Кол.	Примечание
				Документация		
А4			БК9.3.1.02.06.000 СБ	Сборочный чертёж		
				Детали		
Б4		1	БК9.3.1.02.06.001	Патрубок		
				Труба 57×3 ГОСТ 10704-76 / В20 ГОСТ 10705-80		
				L = 141 ± 0,5 мм	1	0,56 кг
				Стандартные изделия		
		2		Фланец 1-50-10		
				Ст 20 ГОСТ 12820-80	1	

Изм.	Лист	№ докум.	Подп.	Дата
Разраб.	Байцова			
Пров.	Богданова			
Н. контр.	Колмец			
Утв.				

БК9.3.1.02.06.000

Патрубок

Лит.	Лист	Листов
		1

ЛАТГИПРОПРОМ

Копировал [illegible] Формат А4

БК9.3.1.02.06.000 СБ

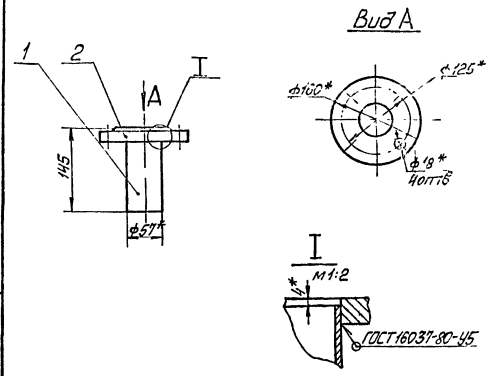

1* Размеры для справок.

2 $\pm \frac{IT14}{2}$

3 Обработка поверхностей реза деталей Б4 25

Изм.	Лист	№ докум.	Подп.	Дата
Разраб.	Бойцова			
Пров.	Богданова			
Т. контр.				
Н. контр.	Колмец			
Утв.				

БК9.3.1.02.06.000 СБ

Патрубок

Лит.	Масса	Масштаб
	2,62	1:5

Лист 1 Листов 1

ЛАТГИПРОПРОМ

Копировал [illegible] Формат А4

Форм.	Зона	Поз.	Обозначение	Наименование	Кол.	Примечание
				Документация		
А3			БК9.3.1.02.07.000 СБ	Сборочный чертёж		
				Детали		
А4		1	БК9.3.1.02.07.001	Труба	1	
А4		2	БК9.3.1.02.07.002	Труба	1	
Б4		3	БК9.3.1.02.07.003	Патрубок		
				Труба 32×2 ГОСТ 10704-76 / В20 ГОСТ 10705-80	1	0,08 кг
Б4		4	БК9.3.1.02.07.004	Патрубок		
				Труба 32×2 ГОСТ 10704-76 / В20 ГОСТ 10705-80	1	0,1 кг
Б4		5	БК9.3.1.02.07.005	Труба		
				Труба 32×2 ГОСТ 10704-76 / В20 ГОСТ 10705-80	1	0,62 кг
				Стандартные изделия		
		6		Отвод 90° 89×3,5		
				ГОСТ 17375-83	2	
		7		Переход К 108×4-89×3,5		
				ГОСТ 17378-83	1	
				Фланец 1-80-10		
		8		Ст 20 ГОСТ 12820-80	1	

Изм.	Лист	№ докум.	Подп.	Дата
Разраб.	[illegible]			
Пров.	[illegible]			
Н. контр.	Колмец			
Утв.				

БК9.3.1.02.07.000

Трубопровод

Лит.	Лист	Листов
	1	2

ЛАТГИПРОПРОМ

Копировал [illegible] Формат А4

Форм.	Зона	Поз.	Обозначение	Наименование	Кол.	Примечание
		9		Фланец 1-25-16 Ст20		
				ГОСТ 12820-80	1	
		10		Фланец 1-100-10 Ст20		
				ГОСТ 12821-80	1	
				Прочие изделия		
		11		Клапан 6с-9-1 Ду 80 Ру 100		
				ТУ 108.728-80	1	
		12		Конденсатоотводчик 45с 13нж		
				Ду 25 Ру 40 ТУ 26-07-1138-76	1	
		13		Установка 2 ипуцера М20×1,5-100		
				ЗК4-46-76	1	

Изм.	Лист	№ докум.	Подп.	Дата

БК9.3.1.02.07.000

Лист 2

Копировал [illegible] Формат А4

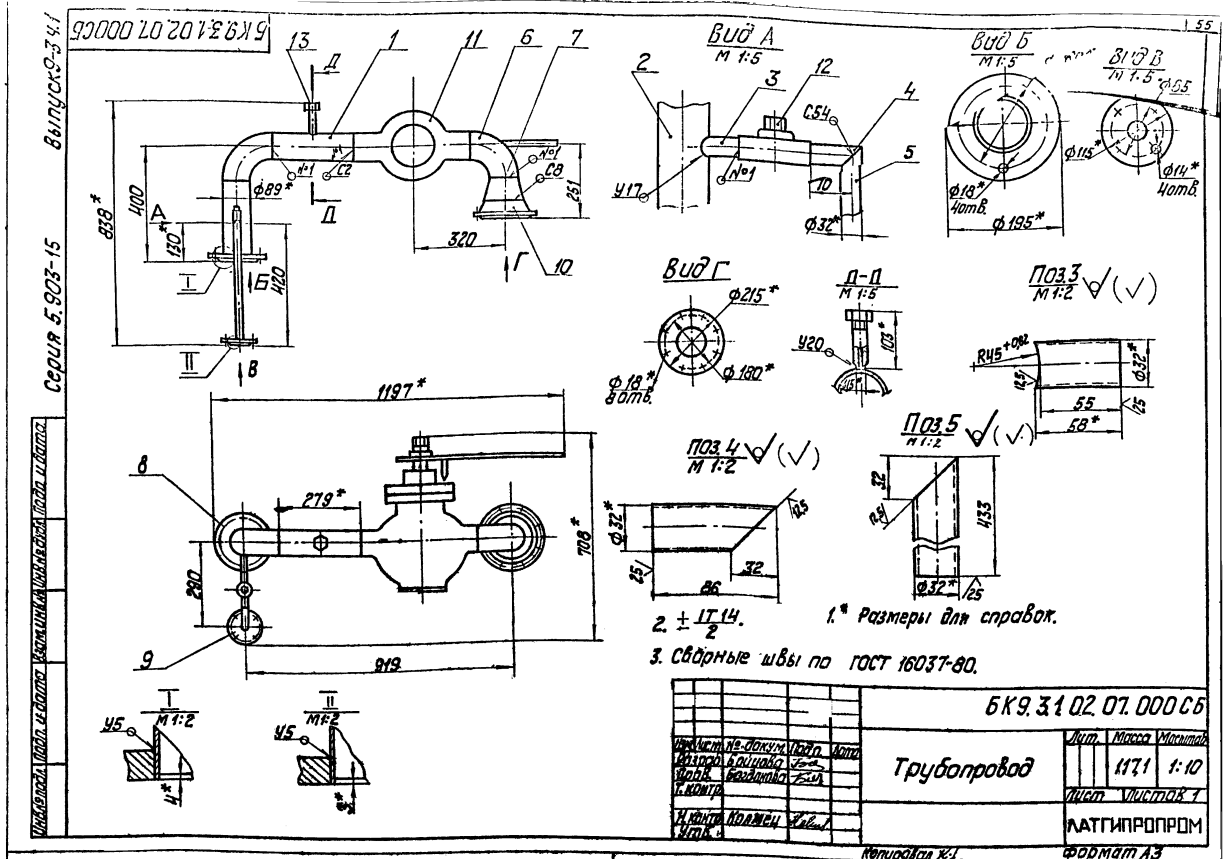

Вид А
М 1:5
Вид Б
М 1:5
Вид В
М 1:5
Вид Г
Д-Д
М 1:5
Поз.3
М 1:2
Поз.4
М 1:2
Поз.5
М 1:2
1.* Размеры для справок.
2. ± IT14/2.
3. Сварные швы по ГОСТ 16037-80.
БК9.3.1.02.07.000СБ
Трубопровод
Лит. Масса Масштаб
117,1 1:10
Лист Листов 1
ЛАТГИПРОПРОМ
Копировал
Формат А3
Серия 5.903-15
Выпуск 9-3.4.1

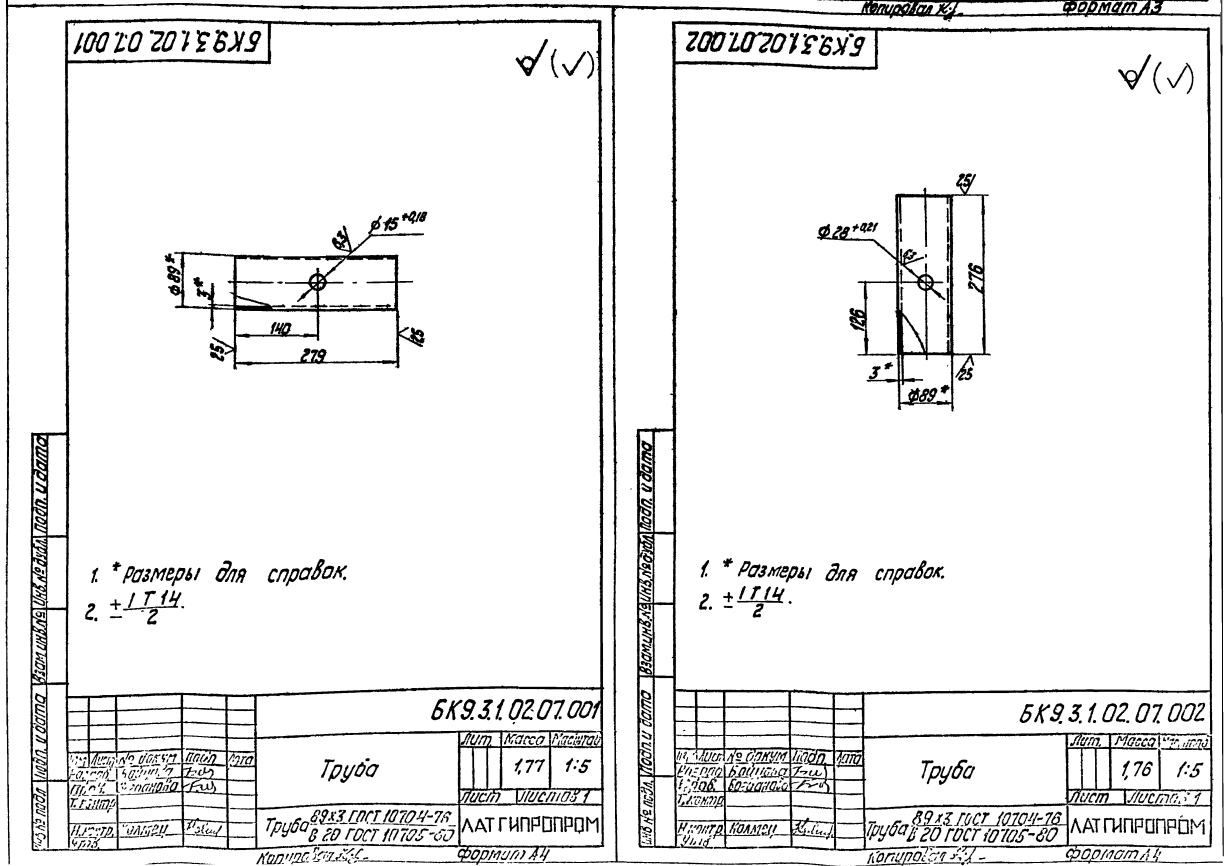

БК9.3.1.02.07.001
1. * Размеры для справок.
2. ± IT14/2.
БК9.3.1.02.07.001
Труба
Лит. Масса Масштаб
1,77 1:5
Лист Листов 1
Труба 89х3 ГОСТ 10704-76 В 20 ГОСТ 10705-80
ЛАТГИПРОПРОМ
Копировал
Формат А4
БК9.3.1.02.07.002
1. * Размеры для справок.
2. ± IT14/2.
БК9.3.1.02.07.002
Труба
Лит. Масса Масштаб
1,76 1:5
Лист Листов 1
Труба 89х3 ГОСТ 10704-76 В 20 ГОСТ 10705-80
ЛАТГИПРОПРОМ
Копировал
Формат А4

БК 9.3.1.02.08.000 СБ

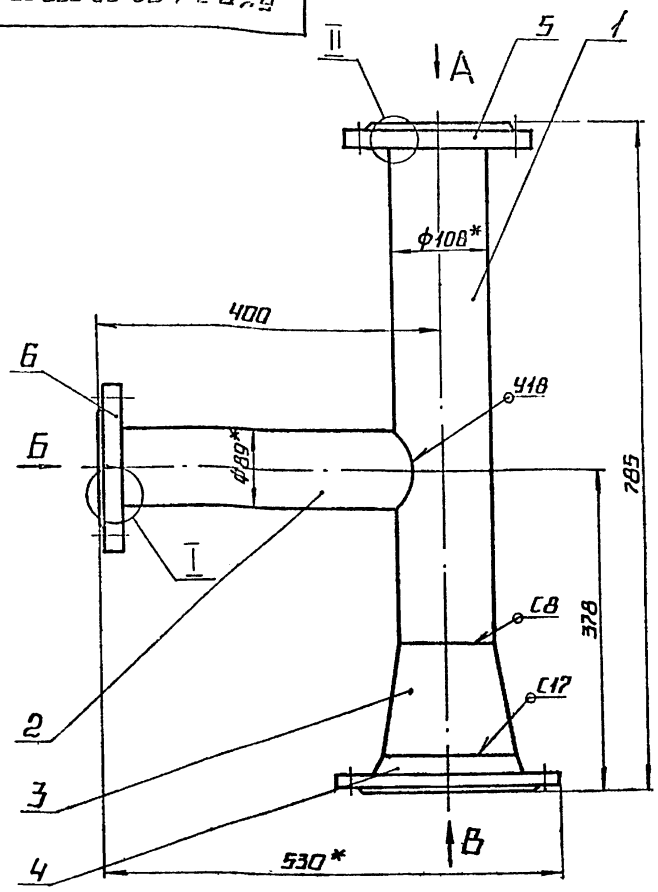

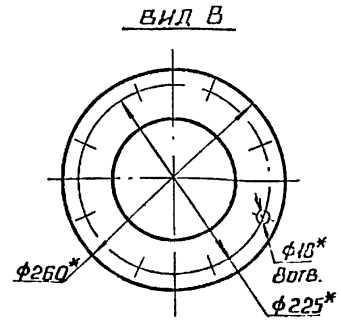

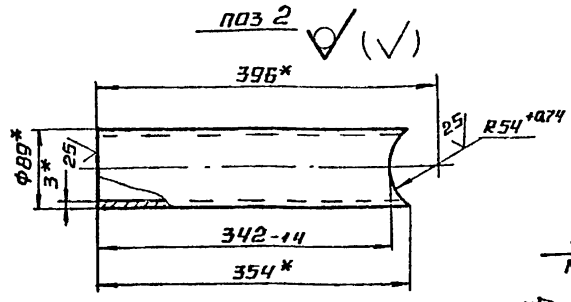

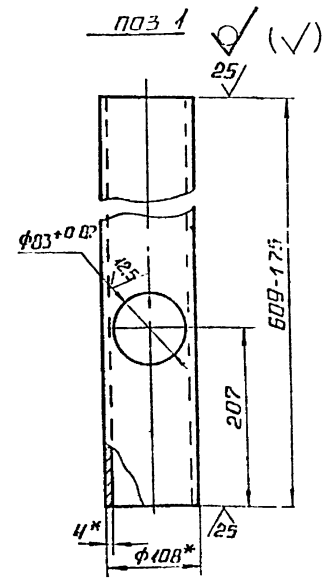

1.* РАЗМЕРЫ ДЛЯ СПРАВОК.

2. $\pm\frac{IT14}{2}$.

3. СВАРНЫЕ ШВЫ ПО ГОСТ 16037-80

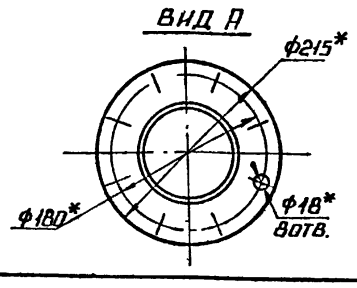

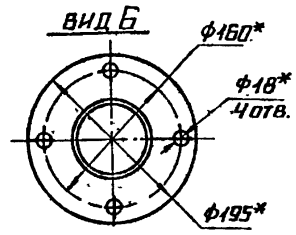

					БК 9.3.1 02.08.000 СБ			
ИЗМ	ЛИСТ	№ ДОКУМ	ПОДП	ДАТА	ТРОЙНИК	ЛИТ.	МАССА	МАСШТАБ
РАЗРАБ		БОЙЦОВА					22,6	1:5
ПРОВ		БОГДАНОВА				ЛИСТ	ЛИСТОВ 1	
Т.КОНТР								
Н КОНТР		КОЛМЕЦ				ЛАТГИПРОПРОМ		
УТВ								

КОПИРОВАЛ ФОРМАТ А3

ФОРМАТ	ЗОНА	ПОЗ.	ОБОЗНАЧЕНИЕ	НАИМЕНОВАНИЕ	КОЛ	ПРИМЕЧАНИЕ
				ДОКУМЕНТАЦИЯ		
А3			БК 9.3.1.02 08.000 СБ	СБОРОЧНЫЙ ЧЕРТЕЖ		
				ДЕТАЛИ		
Б4		1	БК 9.3.1.02.08.001	ТРУБА		
				ТРУБА 108×4 ГОСТ 10704-76 / В20 ГОСТ 10705-80	1	6,0 кг
Б4		2	БК 9.3.1.02.08.002	ТРУБА		
				ТРУБА 89×3 ГОСТ 10704-76 / В20 ГОСТ 10705-80	1	2,25 кг
				СТАНДАРТНЫЕ ИЗДЕЛИЯ		
		3		ПЕРЕХОД К 159×4,5-108×4		
				ГОСТ 17378-80	1	
		4		ФЛАНЕЦ 1-150-6		
				СТ 20 ГОСТ 12821-80	1	
				ФЛАНЦЫ ГОСТ 12820-80		
		5		1-100-10 СТ 20	1	
		6		1-80-16 СТ 20	1	

					БК 9.3.1 02 08.000			
ИЗМ	ЛИСТ	№ ДОКУМ	ПОДП	ДАТА	ТРОЙНИК	ЛИТ	ЛИСТ	ЛИСТОВ 1
РАЗРАБ		БОЙЦОВА						
ПРОВ		БОГДАНОВА				ЛАТГИПРОПРОМ		
Н КОНТР		КОЛМЕЦ						
УТВ								

КОПИРОВАЛ ФОРМАТ А4

ФОРМАТ	ЗОНА	ПОЗ.	ОБОЗНАЧЕНИЕ	НАИМЕНОВАНИЕ	КОЛ	ПРИМЕЧАНИЕ
				ДОКУМЕНТАЦИЯ		
А3			БК 9.3.1.02 09.000 СБ	СБОРОЧНЫЙ ЧЕРТЕЖ		
				ДЕТАЛИ		
А4		1	БК 9.3.1.02 09.001	ТРУБА	1	
А4		2	БК 9 3.1.02.09.002	ТРУБА	1	
Б4		3	БК 9 3.1.02.09.003	ПАТРУБОК		
				ТРУБА 89×3 ГОСТ 10704-76 / В20 ГОСТ 10705-80	1	1,4 кг
Б4		4	БК 9.3.1.02.09 004	ТРУБА		
				ТРУБА 89×3 ГОСТ 10704-76 / В20 ГОСТ 10705-80	1	2,8 кг
Б4		5	БК 9.3.1.02.09.005	ТРУБА		
				ТРУБА 89×3 ГОСТ 10704-76 / В20 ГОСТ 10705-80		
				L = 1364 ± 1,55 мм	1	8,68 кг
				СТАНДАРТНЫЕ ИЗДЕЛИЯ		
		6		ОТВОД 90° 89×3,5		
				ГОСТ 17375-83	1	
		7		ПЕРЕХОД К 108×4-89×3,5		
				ГОСТ 17378-83	1	

					БК 9.3.1.02.09 000			
ИЗМ	ЛИСТ	№ ДОКУМ	ПОДП	ДАТА	ТРУБОПРОВОД	ЛИТ.	ЛИСТ 1	ЛИСТОВ 2
РАЗРАБ		БОЙЦОВА						
ПРОВ		БОГДАНОВА				ЛАТГИПРОПРОМ		
Н КОНТР		КОЛМЕЦ						
УТВ								

КОПИРОВАЛ ФОРМАТ А4

ИНВ № ПОДЛ. ПОДПИСЬ И ДАТА ВЗАМ. ИНВ № ИНВ № ДУБЛ. ПОДПИСЬ И ДАТА

ВЫПУСК 9-3 4.1

СЕРИЯ 5 903-15

БК9.3.1.02.09.000СБ

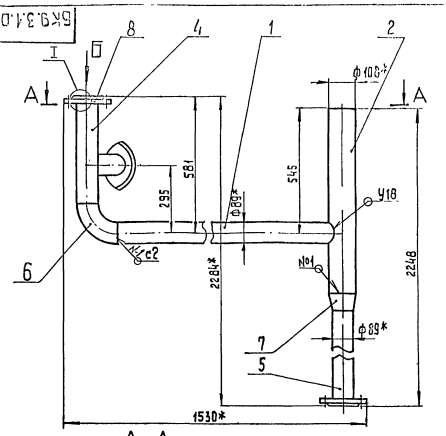

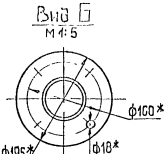

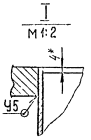

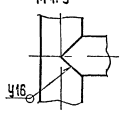

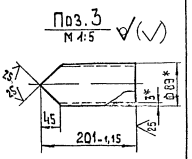

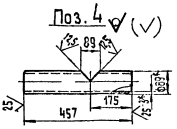

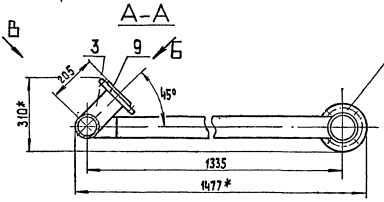

1.* Размеры для справок.
2. ± IT14/2
3. Обработка поверхностей реза деталей Б4 25
4. Сварные швы по ГОСТ 16037-80

Изм.	Лист	№ докум.	Подп.	Дата	БК9.3.1.02.09.000СБ			
Разраб.		Бойцов			Трубопровод	Стадия	Масса	Масштаб
Пров.		Богомолов					40,7	1:10
Т.контр.						Лист	Листов 1	
Н.контр.		Колмец				АТГИПРОПРОМ		
Утв.								

Инв.№ подл. | Подп. и дата | Взам.инв.№ | Инв.№ дубл. | Подп. и дата

Формат	Зона	Поз.	Обозначение	Наименование		Примечание
				фланцы ГОСТ 12820-80		
		8		1-80-10 Ст 20	2	
		9		1-80-16 Ст 20	1	

БК 9.3.1.02.09.000 Лист 2

Копировал Формат А4

БК9.3.1.02.09.001

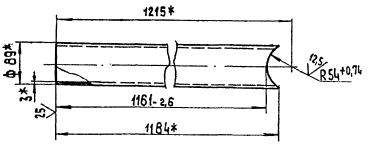

1.*Размеры для справок.
2. ± IT14/2.

Изм.	Лист	№ докум.	Подп.	Дата	БК9.3.1.02.09.001			
Разраб.		Бойцов			Труба	Стадия	Масса	Масштаб
Пров.		Богомолов					7,45	1:5
Т.контр.						Лист	Листов 1	
Н.контр.						АТГИПРОПРОМ		
Утв.								

Труба 63×3 ГОСТ 10704-76 / 20 ГОСТ 1050-88

Копировал Формат А4

Инв.№ подл. | Подп. и дата | Взам.инв.№ | Инв.№ дубл. | Подп. и дата

БК9.3.1.02.09.002

√ (√)

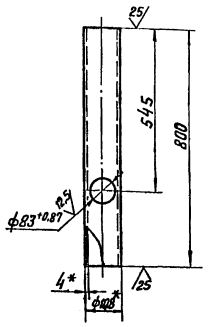

1.* Размеры для справок.
2. ± IT14/2.

Изм.	Лист	№ докум.	Подп.	Дата
Разраб.		Бевцева		
Пров.		Богданова		
Т.контр.				
Н.контр.		Колмец		
Утв.				

БК 9.3.1.02.09.002

Труба

Лит.	Масса	Масштаб
	7.92	1:10

Лист Листов 1

Труба 108×4 гост 10704-76 / В20 гост 10705-80

ЛАТГИПРОПРОМ

Копировал БВ Формат А4

Поз.	Обозн.	Поз.	Обозначение	Наименование	Кол.	Приме-чание
				Документация		
А3			БК9.3.1.02.10.000 СБ	Сборочный чертеж		
				Детали		
А3		1	БК9.3.1.02.10.001	Труба	1	
А4		2	БК9.3.1.02.10.002	Патрубок	1	
				Стандартные изделия		
				Переходы гост 17378-83		
		3		К45×2,5-32×2	1	
		4		К57×4-45×2,5	1	
		5		Фланец 1-50-2,5 Ст.20 гост 12820-80	1	
		6		Фланец 1-40-6 Ст.20 гост 12821-80	1	

Изм.	Лист	№ докум.	Подп.	Дата
Разраб.		Бобцова		
Пров.		Богданова		
Н.контр.		Колмец		
Утв.				

БК 9.3.1.02.10.000

Трубопровод

Лит.	Лист	Листов
		1

ЛАТГИПРОПРОМ

Копировал [illegible] Формат А4

БК9.3.1.02.10.000 СБ

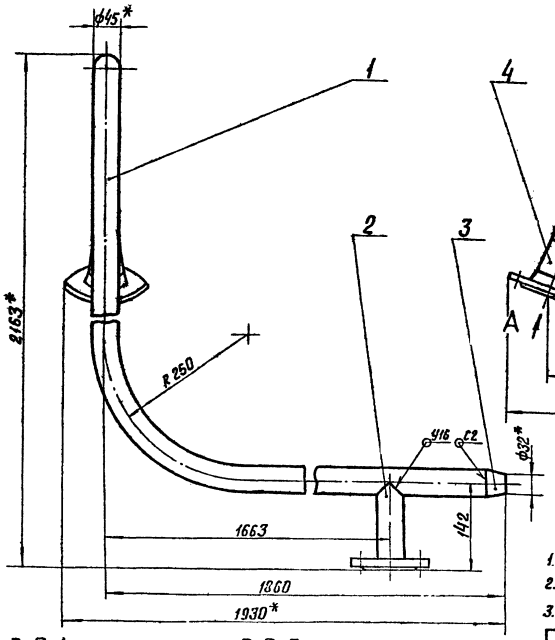

1.* Размеры для справок
2. ± IT14/2.
3. Сварные швы по гост 16037-80

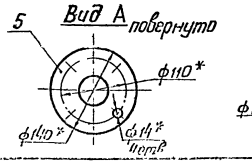

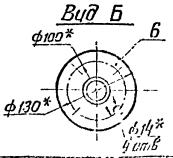

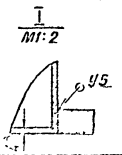

Изм.	Лист	№ докум.	Подп.	Дата
Разраб.		Бобцова		
Пров.		Богданова		
Т.контр.				
Н.контр.		Колмец		
Утв.				

БК 9.3.1.02.10.000 СБ

Трубопровод

Лит.	Масса	Масштаб
	14,5	1:5

Лист Листов 1

ЛАТГИПРОПРОМ

Копировал Формат А3

Инв.№ подл. | Подпись и дата | Взам. инв.№ | Инв.№ дубл. | Подпись и дата

Выпуск 9-5 4.1

Серия 5.903-15

БК 9.3.1.02.10.001

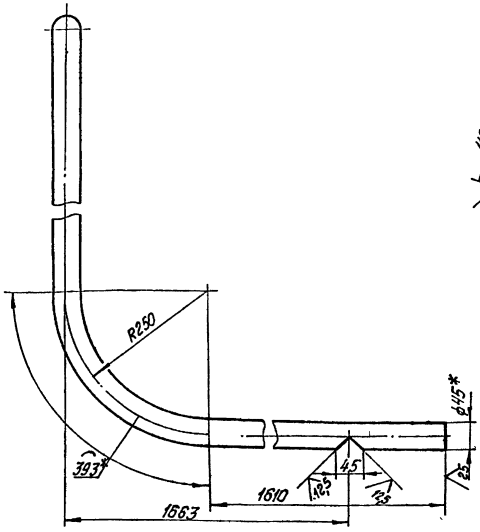

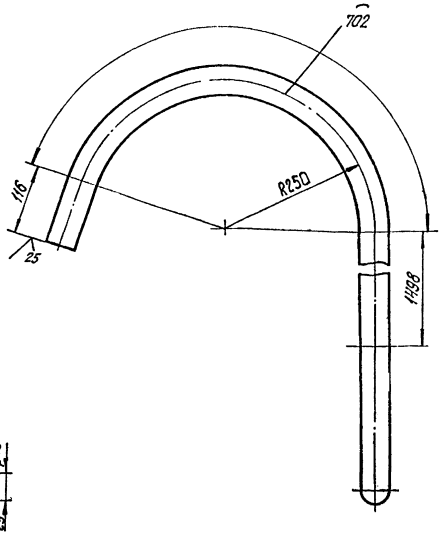

1.* Размер для справок.
2. $\pm\frac{IT14}{2}$.

					БК 9.3.1.02.10.001			
Изм.	Лист	№ докум.	Подпись	Дата	Труба	Лит.	Масса	Масштаб
Разраб.		Бойцова					11,3	1:5
Пров.		Богданова				Лист	Листов 1	
Т.контр.								
Н.контр.		Колмец			Труба 45х2,5 ГОСТ 10704-76 / В20 ГОСТ 10705-80	ЛАТГИПРОПРОМ		
Утв.								

Копировал Дубкова Формат А3

БК 9.3.1.02.10.002

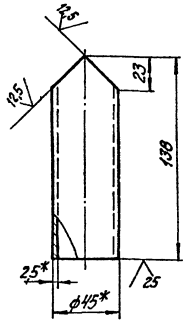

1.* Размеры для справок.
2. $\pm\frac{IT14}{2}$.

					БК 9.3.1.02.10.002			
Изм.	Лист	№ докум.	Подпись	Дата	Патрубок	Лит.	Масса	Масштаб
Разраб.		Бойцова					0,4	1:2
Пров.		Богданова				Лист	Листов 1	
Т.контр.								
Н.контр.		Колмец			Труба 45х2,5 ГОСТ 10704-76 / В20 ГОСТ 10705-80	ЛАТГИПРОПРОМ		
Утв.								

Копировал Дубкова Формат А4

		Обозначение	Наименование		Примечание
			Документация		
А4		БК 9.3.1.02.11.000СБ	Сборочный чертеж		
			Детали		
Б4	1	БК 9.3.1.02.11.001	Труба		
			Труба 25х2 ГОСТ 10704-76 / В20 ГОСТ 10705-80		
			$L_{разв.}$=2215±2,2 мм	1	2,5кг
			Стандартные изделия		
	2		Фланец 1-20-6 Ст20 ГОСТ 12821-80	1	

					БК 9.3.1.02.11.000			
Изм.	Лист	№ докум.	Подпись	Дата	Трубопровод	Лит.	Лист	Листов
Разраб.		Богданова						1
Пров.		Богданова				ЛАТГИПРОПРОМ		
Н.контр.		Колмец						

Копировал Дубкова Формат А4

Серия 5.903-15 Выпуск 9-3 ч.1

БК9.3.1.02.11.000СБ

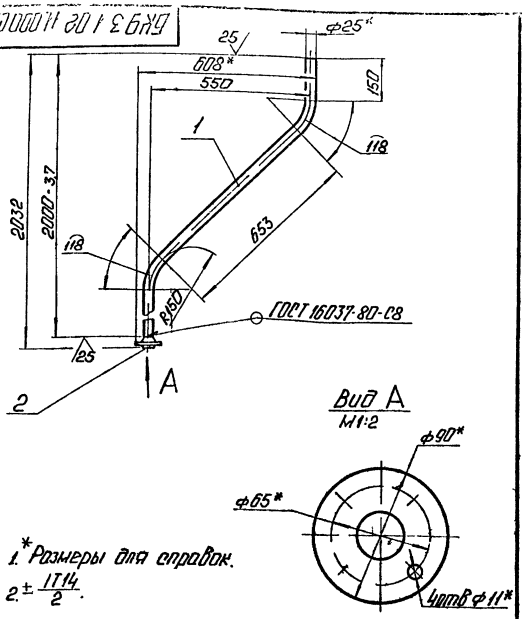

1.* Размеры для справок.

2. $\pm \frac{IT14}{2}$.

Изм.	Лист	№ докум.	Подп.	Дата
Разраб.		Богданова		
Пров.		Никитченко		
Т.контр.				
Н.контр.		Колмец		
Утв.				

БК9.3.1.02.11.000СБ

Трубопровод

Лит.	Масса	Масштаб
	3,37	1:10

Лист | Листов 1

ЛАТГИПРОПРОМ

Копировал: Ф1 Формат А4

Позиция	Зона	Поз.	Обозначение	Наименование	Кол.	Примечание
				Документация		
А3			БК9.3.1.02.12.000СБ	Трубопровод		
				Детали		
Б4		1	БК9.3.1.02.12.001	Труба		
				Труба 18×2 ГОСТ 10704-76 / В20 ГОСТ 10705-80		
				$l_{разв.}$ = 3070 мм	1	2,43кг
				Стандартные изделия		
		2		Фланец 1-15-6 Ст20 ГОСТ 12820-80	1	

Изм.	Лист	№ докум.	Подп.	Дата
Разраб.		Богданова		
Пров.		Никитченко		
Т.контр.				
Н.контр.		Колмец		
Утв.				

БК9.3.1.02.12.000

Трубопровод

Лит. | Лист | Листов 1

ЛАТГИПРОПРОМ

Копировал: Ф1 Формат А4

БК9.3.1.02.12.000СБ

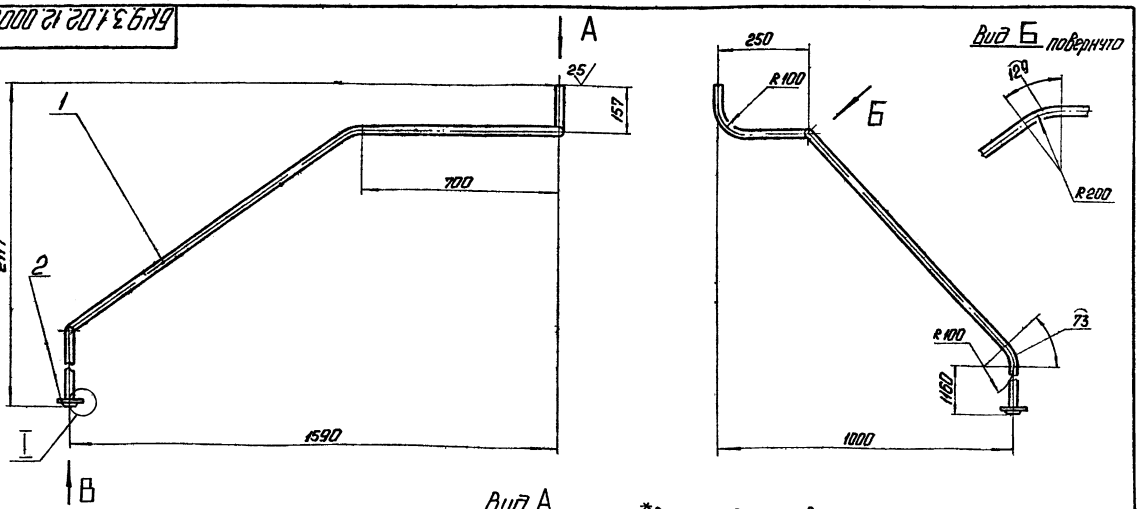

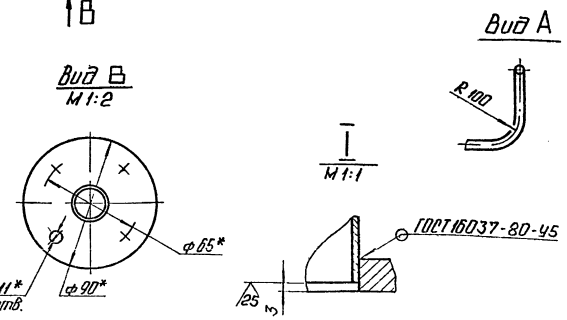

1.* Размеры для справок.

2. $\pm \frac{IT14}{2}$.

Изм.	Лист	№ докум.	Подп.	Дата
Разраб.		Богданова		
Пров.		Никитченко		
Т.контр.				
Н.контр.		Колмец		
Утв.				

БК9.3.1.02.12.000СБ

Трубопровод

Лит.	Масса	Масштаб
	2,76	1:10

Лист | Листов 1

ЛАТГИПРОПРОМ

Копировал: Ф1 Формат А4

Серия 5.903-15 Выпуск 9-3.1

Формат	Зона	Поз.	Обозначение	Наименование	Кол.	Приме-чание
				Документация		
А3			БК9.3.1.02.13.000 СБ	Сборочный чертеж		
				Детали		
Б4		1	БК9.3.1.02.13.001	Труба 32х2 ГОСТ 10704-76 / Труба В20 ГОСТ 10705-80	1	4,5 кг
				Стандартные изделия		
		2		Фланец 1-25-16 Ст20 ГОСТ 12820-80	1	

Инв.№ подл. | Подп. и дата | Взам. инв.№ | Инв.№ дубл. | Подп. и дата

Изм.	Кол.уч.	Лист	№ докум.	Подп.	Дата
Разраб.					
Пров.					
Н.контр.					
Утв.					

БК9.3.1.02.13.000

Трубопровод

Лит. | Лист | Листов

ЛАТГИПРОПРОМ

Копировал | Формат А4

Формат	Зона	Поз.	Обозначение	Наименование	Кол.	Приме-чание
				Документация		
А3			БК9.3.1.02.14.000 СБ	Сборочный чертеж		
				Детали		
А4		1	БК9.3.1.02.14.001	Труба	1	
А4		2	БК9.3.1.02.14.002	Труба	1	
Б4		3	БК9.3.1.02.14.003	Патрубок 57х3 ГОСТ 10704-76 / Труба В20 ГОСТ 10705-80	1	0,4 кг
Б4		4	БК9.3.1.02.14.004	Патрубок 89х3 ГОСТ 10704-76 / Труба В20 ГОСТ 10705-80	1	1,73 кг
Б4		5	БК9.3.1.02.14.005	Труба 89х3 ГОСТ 10704-76 / Труба В20 ГОСТ 10705-80 L = 622-1,75 мм	1	3,96 кг
Б4		6	БК9.3.1.02.14.006	Труба 89х3 ГОСТ 10704-76 / Труба В20 ГОСТ 10705-80 L = 1049-2,6 мм	1	6,67 кг
				Стандартные изделия		
		7		Опора 89 03 ОСТ34-42-672-84	1	

Инв.№ подл. | Подп. и дата | Взам. инв.№ | Инв.№ дубл. | Подп. и дата

Изм.	Кол.уч.	Лист	№ докум.	Подп.	Дата
Разраб.					
Пров.					
Н.контр.					
Утв.					

БК9.3.1.02.14.000

Трубопровод

Лит. | Лист 1 | Листов 2

ЛАТГИПРОПРОМ

Копировал | Формат А4

БК9.3.1.02.13.000 СБ

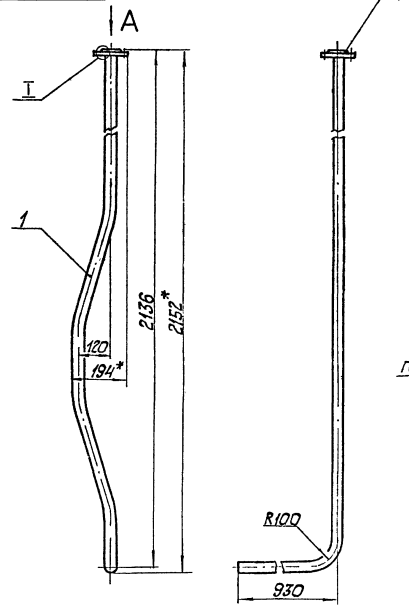

1. * Размеры для справок.
2. $\pm \frac{IT14}{2}$.

Изм.	Кол.уч.	Лист	№ докум.	Подп.	Дата
Разраб.					
Пров.					
Н.контр.					
Утв.					

БК9.3.1.02.13.000 СБ

Трубопровод

Лит. | Масса | Масштаб

5,7 | 1:10

ЛАТГИПРОПРОМ

Копировал | Формат А3

Инв.№ подл. | Подп. и дата | Взам. инв.№ | Инв.№ дубл. | Подп. и дата

Поз.	Обозначение	Наименование	Кол.	Примечание
		Отводы ГОСТ 17375-83		
8		45° 89×3,5	1	
9		90° 89×3,5	2	
		Фланцы ГОСТ 12820-80		
10		1-50-10 Ст20	1	
11		1-80-10 Ст20	1	
12		1-80-16 Ст20	2	

Серия 5.903-15

Инв. № подл. | Подпись и дата | Взам. инв. № | Инв. № дубл. | Подпись и дата

Изм. | Лист | № докум. | Подп. | Дата

БК 9.3.1.02.14.000

Лист 2

Копировал | Формат А4

БК 9.3.1.02.14.001

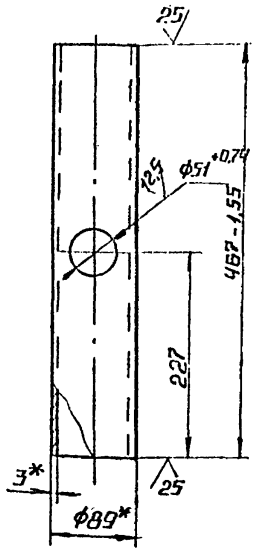

1.* Размеры для справок.

2. ± IT14/2.

Изм.	Лист	№ докум.	Подп.	Дата	БК 9.3.1.02.14.001		
Разраб.		Бондина			Труба	Сталь	Масса	Масштаб
Пров.		Богданова					29	1:5
Т.контр.						Лист	Листов 1	
Н.контр.		Колмец			89×3 ГОСТ 10704-76 / Труба В20 ГОСТ 10705-80	ЛАТГИПРОПРОМ		
Утв.								

Копировал | Формат А4

БК 9.3.1.02.14.000 СБ

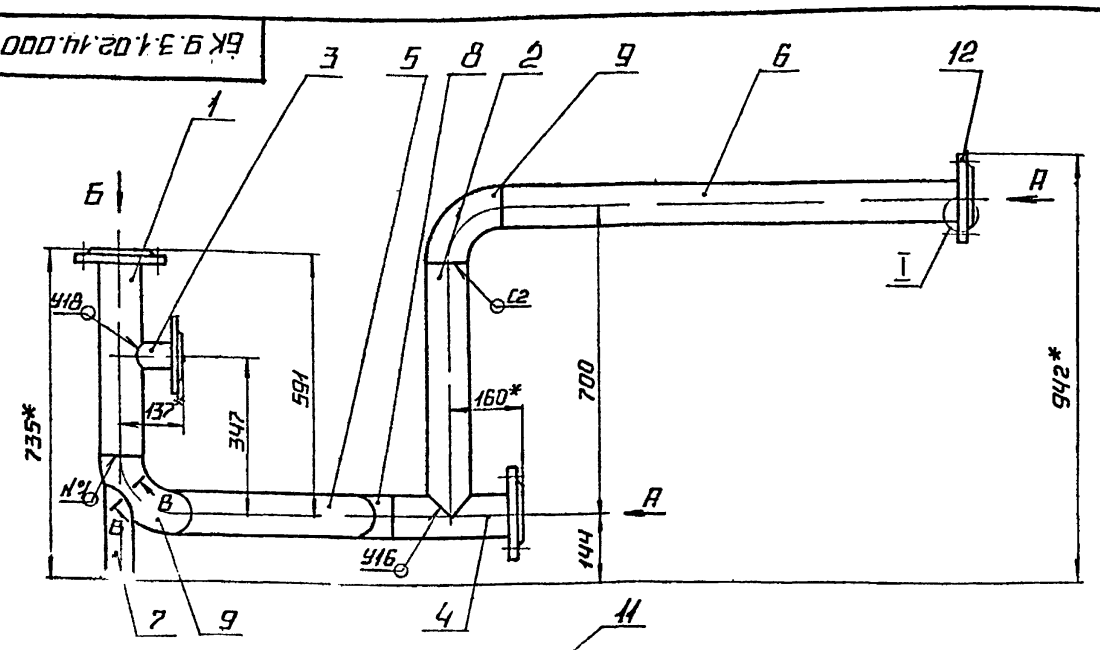

Вид А М1:5

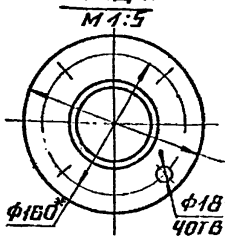

Вид Б М1:5

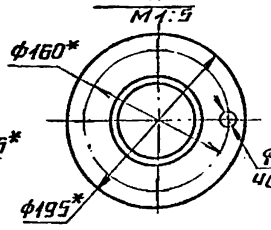

В–В М1:1 повернуто

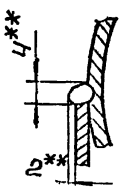

поз.3 М1:5

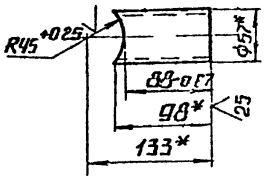

I М1:2

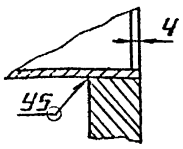

поз.4 М1:5

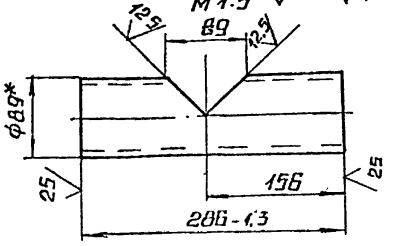

Вид В М1:5

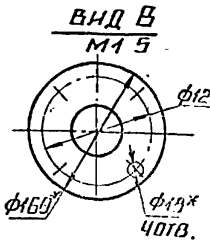

1* Размеры для справок.

2. ± IT14/2.

3. Обработка поверхностей реза деталей Бк 25.

4. Сварные швы по ГОСТ 16037-80

5.** Сварка ручная дуговая

Изм.	Лист	№ докум.	Подп.	Дата	БК 9.3.1.02.14.000 СБ		
Разраб.		Бондина			Трубопровод	Лит.	Масса	Масштаб
Пров.		Богданова					364	1:10
Т.контр.						Лист	Листов 1	
Н.контр.		Колмец				ЛАТГИПРОПРОМ		
Утв.								

Копировал | Формат А4

Выпуск 9-5 ч.1

Серия 5.903-15

БК9.3.1.02.14.002

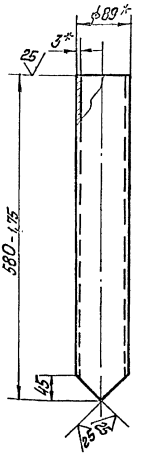

1* Размеры для справок.

2 ± IT14/2

Изм.	Лист	№ докум.	Подп.	Дата
Разраб.		Бойцова		
Пров.		Богданова		
Т.контр.				
Н.контр.		Колмец		
Утв.				

БК9.3.1.02.14.002

Труба

Стадия	Масса	Масштаб
	3,5	1:5

Лист | Листов 1

Труба 89×3 ГОСТ 10704-76 / В20 ГОСТ 10705-80

ЛАТГИПРОПРОМ

Копировал | Формат А4

Изм.	Лист	№ докум.	Подп.	Дата
Разраб.		Бойцова		
Пров.		Богданова		
Н.контр.		Колмец		
Утв.				

БК9.3.1.02.15.000

Тройник

Лит.	Лист	Листов
		1

ЛАТГИПРОПРОМ

Копировал | Формат А4

Изм.	Лист	№ докум.	Подп.	Дата
Разраб.		Бойцова		
Пров.		Богданова		
Н.контр.		Колмец		
Утв.				

БК9.3.1.02.15.000СБ

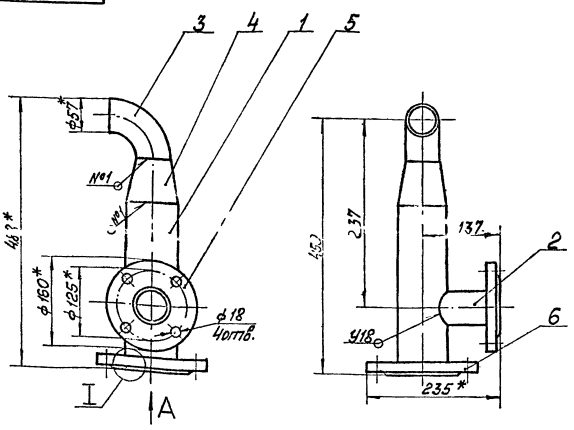

Поз. 1

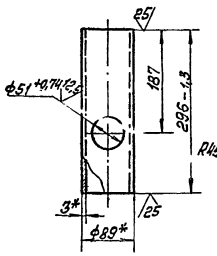

Поз. 2

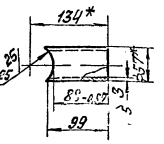

Вид А

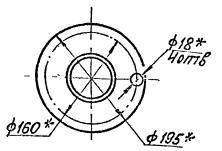

I
М1:2

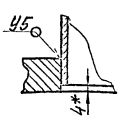

1* Размеры для справок

2 ± IT14/2

3 Сварные швы по ГОСТ 16037-80

Изм.	Лист	№ докум.	Подп.	Дата
Разраб.		Бойцова		
Пров.		Богданова		
Т.контр.				
Н.контр.		Колмец		
Утв.				

БК9.3.1.02.15.000 СБ

Тройник

Лит.	Масса	Масштаб
	9,1	1:5

Лист | Листов 1

ЛАТГИПРОПРОМ

Копировал | Формат А3

Изм.	Лист	№ докум.	Подп.	Дата
Разраб.		Бойцова		
Пров.		Богданова		
Т.контр.				
Н.контр.		Колмец		
Утв.				

Инв. № подл. | Подп. и дата | Взам. инв. № | Инв. № дубл. | Подп. и дата

Инв. № подл. | Подп. и дата | Взам. инв. № | Инв. № дубл. | Подп. и дата

Выпуск 9-3 ч.1

Серия 5.903-15.

Формат	Зона	Поз.	Обозначение	Наименование	Кол.	Примечание
				Документация		
А4			БК9.2.1.02.15.000 СБ	Сборочный чертеж		
				Детали		
А4		1	БК9.2.1.02.15.001	Патрубок	1	
А4		2	БК9.2.1.02.15.002	Патрубок	1	
				Стандартные изделия		
		3		Вентиль 15кч18п Ду15Ру16 ГОСТ 18161-72	1	

Изм.	Лист	№ докум.	Подп.	Дата	БК 9.2.1.02.15.000			
Разраб.		Бойцова			Трубопровод	Лит.	Лист	Листов 1
Пров.		Богданова				ЛАТГИПРОПРОМ		
Н.контр.		Колмец						
Утв.								

Инв. № подл. | Подп. и дата | Взам. инв. № | Инв. № дубл. | Подп. и дата

Копировал 3-8 формат А4

Формат	Зона	Поз.	Обозначение	Наименование	Кол.	Примечание
				Документация		
А3			БК9.3.1.02.16.000 СБ	Сборочный чертеж		
				Детали		
БЧ		1	БК9.3.1.02.16.001	Труба		
				Труба 89×3 ГОСТ 10704-76 / В20 ГОСТ 10705-80	1	15,9 кг
БЧ		2	БК9.3.1.02.16.002	Патрубок		
				Труба 89×3 ГОСТ 10704-76 / В20 ГОСТ 10705-80	1	1,45 кг
				Стандартные изделия		
		3		Отвод 90° 89×3,5	1	
		4		Фланец 1-80-10 Ст 20 ГОСТ 12820-80	1	
				Фланцы ГОСТ 12821-80		
		5		1-80-10 Ст 20	1	
		6		1-80-16 Ст 20	1	

Изм.	Лист	№ докум.	Подп.	Дата	БК 9.3.1.02.16.000			
Разраб.		Бойцова			Трубопровод	Лит.	Лист	Листов 1
Пров.		Богданова				ЛАТГИПРОПРОМ		
Н.контр.		Колмец						
Утв.								

Инв. № подл. | Подп. и дата | Взам. инв. № | Инв. № дубл. | Подп. и дата

Копировал 3-8 формат А4

БК9.2.1.02.15.001

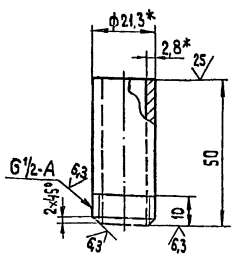

1.* Размеры для справок
$2 \pm \frac{IT14}{2}$.

Изм.	Лист	№ докум.	Подп.	Дата	БК 9.2.1.02.15.001			
Разраб.		Бойцова			Патрубок	Лит.	Масса 0,06	Масштаб 1:1
Пров.		Богданова				Лист	Листов 1	
Н.контр.		Колмец			Труба 15×2,8 ГОСТ 3262-75	ЛАТГИПРОПРОМ		
Утв.								

Инв. № подл. | Подп. и дата | Взам. инв. № | Инв. № дубл. | Подп. и дата

Копировал 3-8 формат А4

БК 9.2.1.02.15.000 СБ

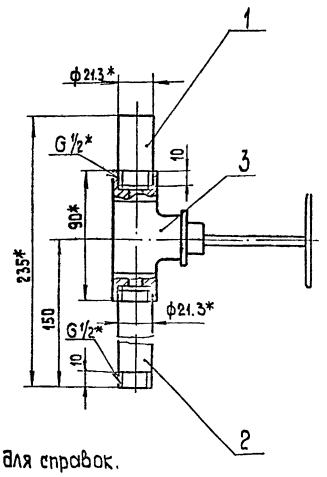

1.* Размеры для справок.
$2 \pm \frac{IT14}{2}$.
3 Уплотнение резьбы произвести лентой ФУМ ТУК04-81 (Арт. КИ 101-01-23).

Изм.	Лист	№ докум.	Подп.	Дата	БК 9.2.1.02.15.000 СБ			
Разраб.		Бойцова			Трубопровод	Лит.	Масса 0,91	Масштаб 1:2
Пров.		Богданова				Лист	Листов 1	
Н.контр.		Колмец				ЛАТГИПРОПРОМ		
Утв.								

Инв. № подл. | Подп. и дата | Взам. инв. № | Инв. № дубл. | Подп. и дата

Копировал 3-8 формат А4

Выпуск 9-3 ч 1

Серия 5 903-15

Сорт.	Зона	Поз.	Обозначение	Наименование	Кол.	Примечание
				Документация		
03			БК 9 3 1 02 17 000 СБ	Сборочный чертеж		
				Детали		
Б4		1	БК 9 3 1 02 17 001	Труба		
				Труба 57×3 ГОСТ 10704-76 / В20 ГОСТ 10705-80	1	1,76 кг
Б4		2	БК 9.3 1 02 17 002	Труба		
				Труба 15×2,8 ГОСТ 3262-75	1	0,39 кг
Б4		3	БК 9 3 1 02 17 003	Труба		
				Труба 57×3 ГОСТ 10704-76 / В20 ГОСТ 10705-80		
				L = 775-2,0 мм	1	3,1 кг
				Стандартные изделия		
		4		Отвод 90° 57×3		
				ГОСТ 17375-83	1	
		5		Фланец 1-50-10		
				Ст 20 ГОСТ 12820-80	1	

Изм.	Лист	№ докум.	Подп.	Дата
Разраб.		Бойцова		
Пров.		Богданова		
Н. контр.		Колмец		
Утв.				

БК 9.3.1.02.17.000

Трубопровод

Лит.	Лист	Листов
		1

ЛАТГИПРОПРОМ

Копировал ВБ

Формат А4

Инв. № подл. | Подпись и дата | Взам. инв. № | Инв. № дубл. | Подпись и дата

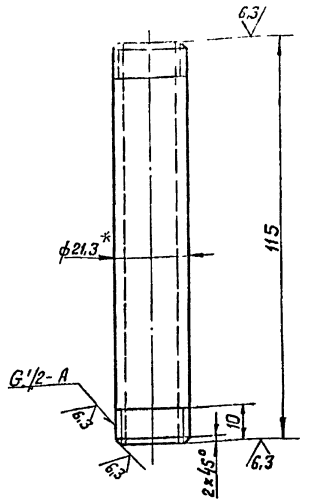

1* Размер для справок.

2. $\pm \frac{IT14}{2}$

Изм.	Лист	№ докум.	Подп.	Дата
Разраб.		Бойцова		
Пров.		Богданова		
Т. контр.				
Н. контр.		Колмец		
Утв.				

БК 9.2.1.02.15.002

Патрубок

Лит.	Масса	Масштаб
	0,15	1:1

Лист | Листов 1

Труба 15×2,8 ГОСТ 3262-75

ЛАТГИПРОПРОМ

Копировал ВБ

Формат А4

Инв. № подл. | Подпись и дата | Взам. инв. № | Инв. № дубл. | Подпись и дата

БК 9.3.1.02.16.000 СБ

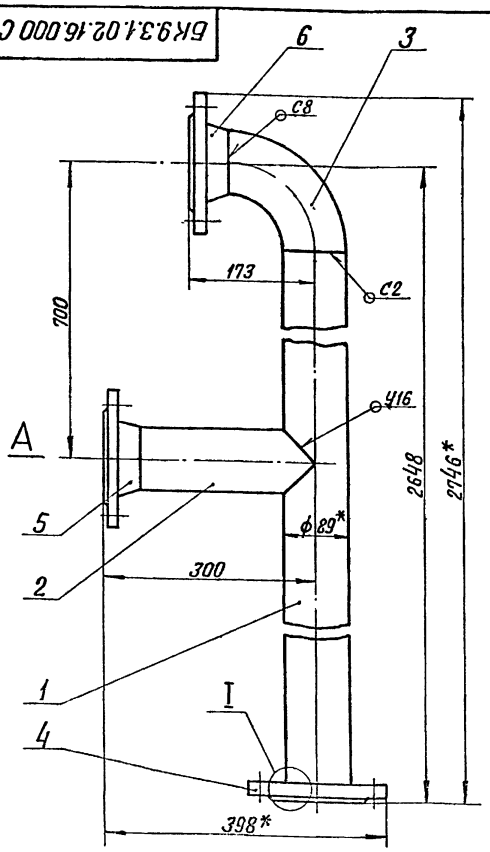

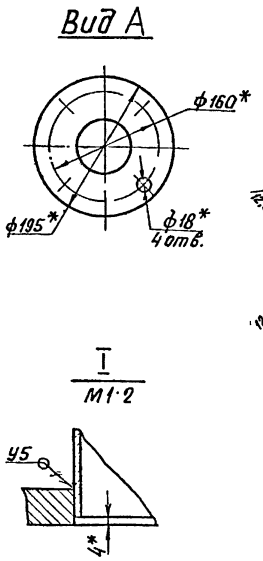

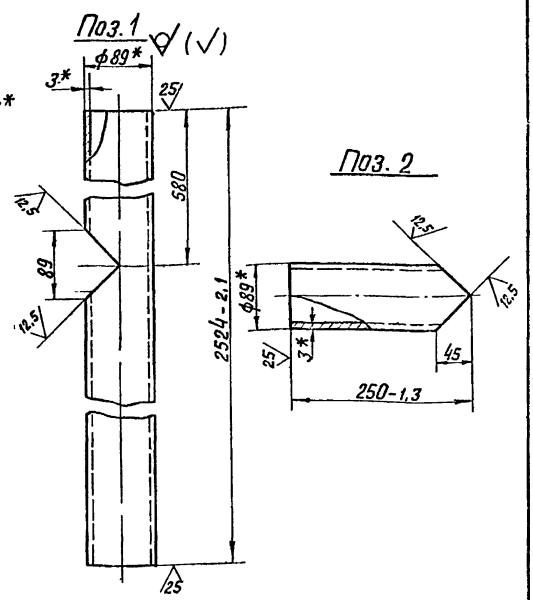

1.* Размеры для справок.

2. $\pm \frac{IT14}{2}$.

3. Сварные швы по ГОСТ 16037-80.

Изм.	Лист	№ докум.	Подп.	Дата
Разраб.		Бойцова		
Пров.		Богданова		
Т. контр.				
Н. контр.		Колмец		
Утв.				

БК 9.3.1.02.16.000 СБ

Трубопровод

Лит.	Масса	Масштаб
	29,8	1:5

Лист | Листов 1

ЛАТГИПРОПРОМ

Копировал ВБ

Формат А4

Инв. № подл. | Подпись и дата | Взам. инв. № | Инв. № дубл. | Подпись и дата

Выпуск 9-3 ч 1

Серия 5.903-15

БК9.3.1.02.17.000СБ

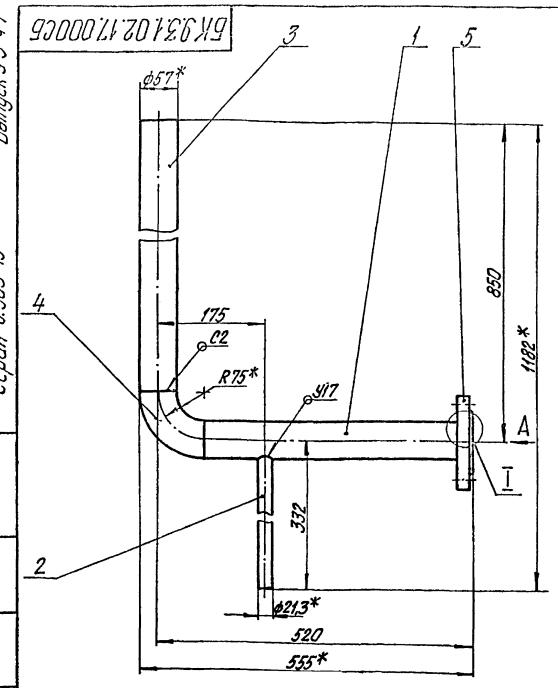

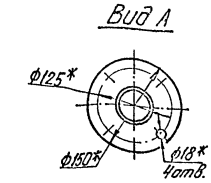

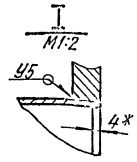

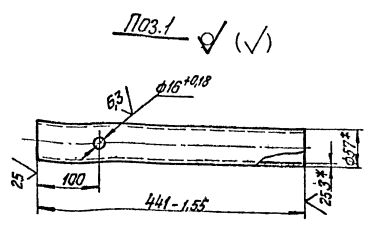

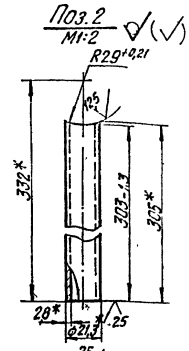

1. *Размеры для справок.
2. $\pm \frac{IT14}{2}$.
3. Обработка поверхностей реза деталей БЧ√.
4. Сварные швы по ГОСТ 16037-80.
5. ** Сварка ручная дуговая.

Изм.	Лист	№ докум.	Подпись	Дата	БК9.3.1.02.17.000СБ			
Разраб.		Байцова			Трубопровод	Лит.	Масса 7,8	Масштаб 1:5
Пров.		Богданова						
Т.контр.						Лист	Листов 1	
Н.контр.		Колмец				ЛАТГИПРОПРОМ		
Утв.								

Инв.№ подл. | Подпись и дата | Взам.инв.№ | Инв.№ дубл. | Подпись и дата

Копировал Дубкова Формат А3

Формат	Зона	Поз.	Обозначение	Наименование	Кол.	Примечание
				Документация		
А2			БК9.3.1.03.00.000СБ	Сборочный чертеж		
				Сборочные единицы		
А4		1	БК9.3.1.03.01.000	Трубопровод	1	
А3		2	БК9.3.1.03.02.000	Трубопровод	1	
				Детали		
Б4		4	БК9.3.1.03.00.001	Труба		
				Труба 108х2,5 ГОСТ 10704-76 / В20 ГОСТ 10705-80	1	6,5кг
Б4		5	БК9.3.1.03.00.002	Патрубок		
				Труба 25х3,2 ГОСТ 3262-75	4	0,15кг
Б4		6	БК9.3.1.03.00.003	Патрубок		
				Труба 25х3,2 ГОСТ 3262-75	2	0,23
Б4		7	БК9.3.1.03.00.004	Опора		
				Уголок 100х100х6,5-Б-ГОСТ 8509-86 / ВСт3сп3-I-ГОСТ 535-79		
				L=100±2мм	2	0,81кг

Изм.	Лист	№ докум.	Подпись	Дата	БК9.3.1.03.00.000			
Разраб.		Байцова			Гидрозатвор	Лит.	Лист 1	Листов 2
Пров.		Богданова				ЛАТГИПРОПРОМ		
Н.контр.		Колмец						

Инв.№ подл. | Подпись и дата | Взам.инв.№ | Инв.№ дубл. | Подпись и дата

Копировал Дубкова Формат А4

Формат	Зона	Поз.	Обозначение	Наименование	Кол.	Примечание
				Стандартные изделия		
		8		Вентиль 15кч18п Ду25 Ру16		
				ГОСТ 18161-72	3	поставка с ДА-25
		9		Отвод 90° 89х3,5		
				ГОСТ 17375-83	1	
		10		Опора ОПБ1-89		
				ГОСТ 14911-82	1	
		11		Фланец 1-80-2,5		
				Ст20 ГОСТ 12821-80	1	
		12		Устройство предохранительное ДА-5÷25		
				ОБ-3201а СБ; ГОСТ 16860-77	1	

Изм.	Лист	№ докум.	Подпись	Дата	БК9.3.1.03.00.000			Лист 2

Инв.№ подл. | Подпись и дата | Взам.инв.№ | Инв.№ дубл. | Подпись и дата

Копировал Дубкова Формат А4

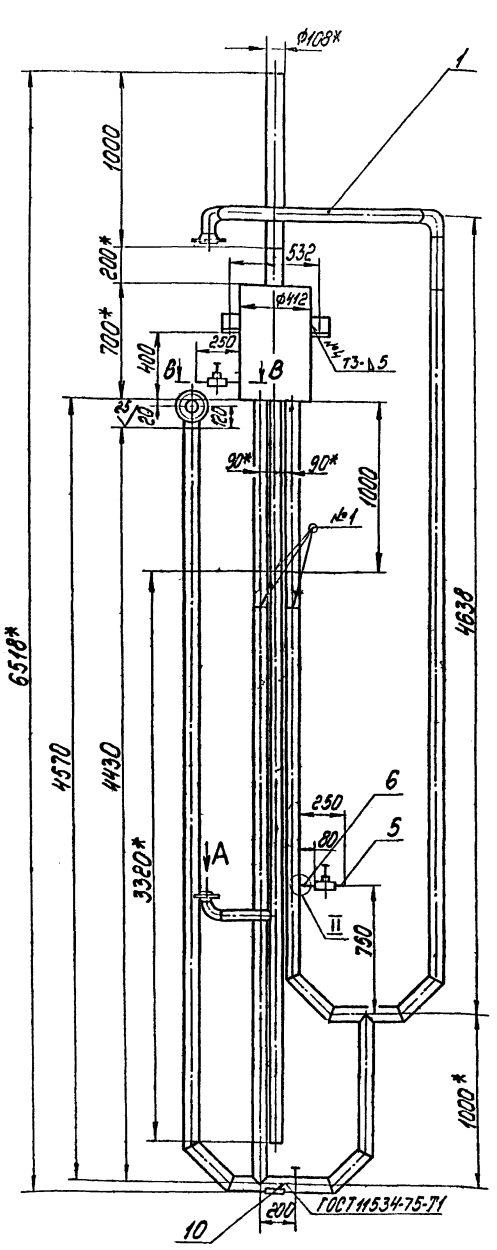

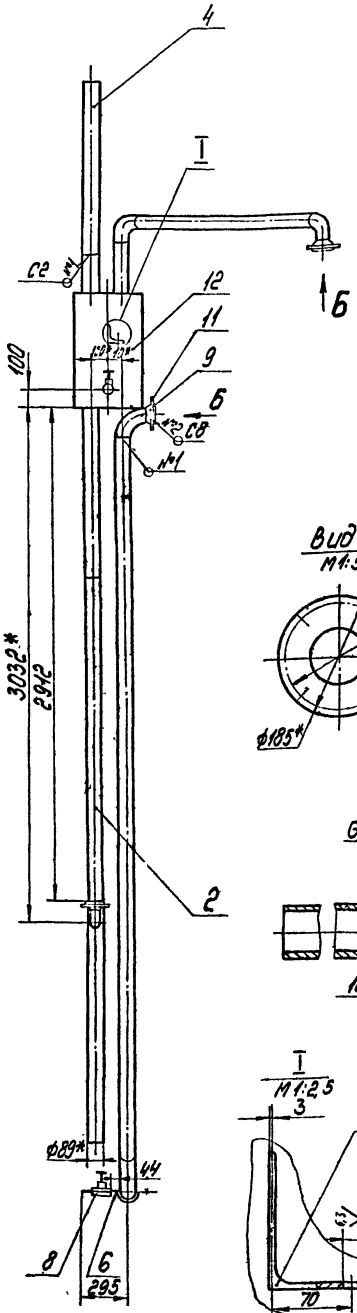

Вид А
М1:5

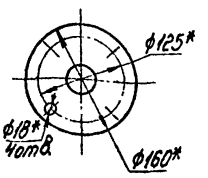

Вид Б
М1:5

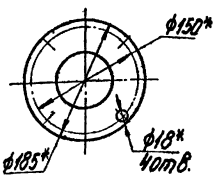

II
М1:5

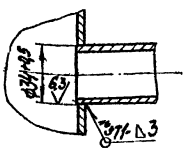

В-В
М1:2

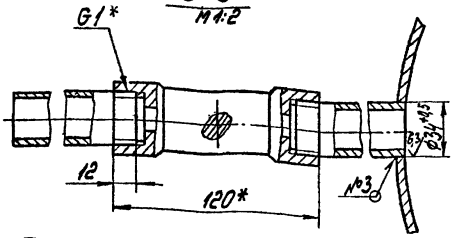

I
М1:2,5

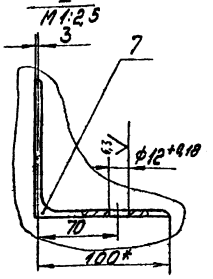

Поз.5 ✓(√)
М1:2

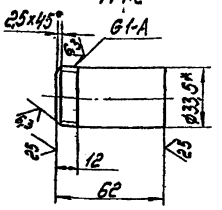

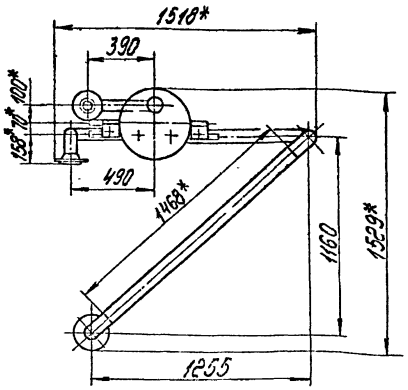

Поз.6 ✓(√)
М1:2

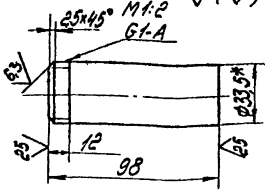

1. *Размеры для справок.
2. ± IT14/2.
3. Обработка поверхностей реза деталей Б4 ✓25

4. Сварные швы №1,2 по ГОСТ 16037-80, №3,4 по ГОСТ 5264-80.
5. Уплотнение резьбы произвести лентой ФУМ ТУ К04-81 (Арт. К1К1-01-23).
6. Уменьшить длину нижней части устройства предохранительного поз.12 посредством вырезания из труб, выходящих из бачка, пусков длиной L=330мм

Изм.	Кол.уч.	№ докум.	Подп.	Дата	
Разраб.		Гусейн			
Пров.		Шульгина			
Т.контр.					
Н.контр.		Коваль			

БК 93.1.03.00.000СБ

Гидрозатвор

Лит.	Масса	Масштаб
	256	1:20

Лист | Листов 1

ЛАТГИПРОПРОМ

Инв.№ подл. | Подпись и дата | Взам.инв.№ | Инв.№ дубл. | Подпись и дата

Выпуск 9-34'1

Серия 5.903-15

Изм.	Лист	Поз.	Обозначение	Наименование	Кол.	Примечание
				Документация		
А2			БК9.3.1.03.01.000СБ	Сборочный чертеж		
				Детали		
БЧ		1	БК9.3.1.03.01.001	Труба		
				Труба 89×3 ГОСТ 10704-76 / В20 ГОСТ 10705-80		
				L=1468±1,55 мм	1	9,34 кг
БЧ		2	БК9.3.1.03.01.002	Труба		
				Труба 89×3 ГОСТ 10704-76 / В20 ГОСТ 10705-80	1	2,02 кг
				Стандартные изделия		
		3		Отвод 90°.89×35		
				ГОСТ 17375-83	2	
		4		Фланец 1-80-25		
				Ст20 ГОСТ 12821-80	1	

Изм.	Лист	№ докум.	Подп.	Дата
Разраб.		Бойцова		
Пров.		Никитченко		
Н.контр.		Колмец		
Утв.				

БК9.3.1.03.01.000

Трубопровод

Лит.	Лист	Листов
		1

ЛАТГИПРОПРОМ

Копировал: Ф.Д. Формат А4

БК9.3.1.03.01.000СБ

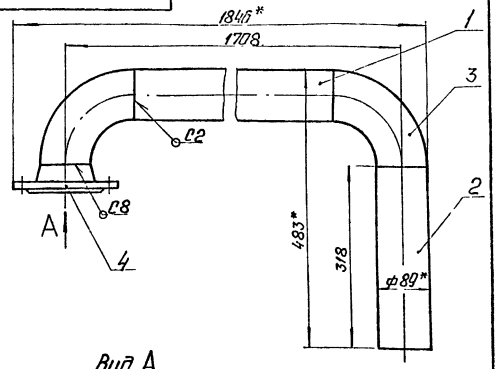

Вид А

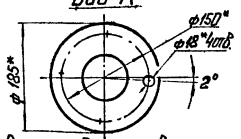

1.* Размеры для справок.
2. ± IT14/2.
3. Обработка поверхностей реза деталей БЧ 25/.
4. Сварные швы по ГОСТ 16037-80.

Изм.	Лист	№ докум.	Подп.	Дата
Разраб.		Бойцова		
Пров.		Никитченко		
Т.контр.				
Н.контр.		Колмец		
Утв.				

БК9.3.1.03.01.000 СБ

Трубопровод

Лит.	Масса	Масштаб
	16,6	1:5

Лист Листов 1

ЛАТГИПРОПРОМ

Копировал: Ф.Д. Формат А4

БК9.3.1.03.02.000СБ

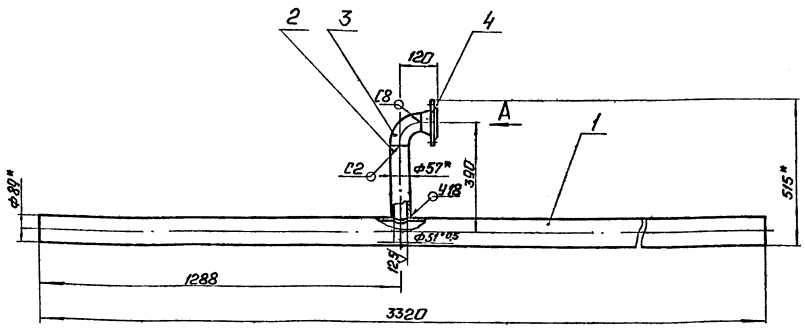

Вид А
М 1:2,5

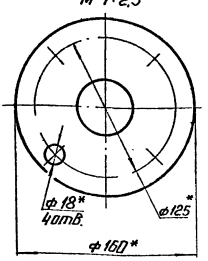

Поз. 2
М1:5

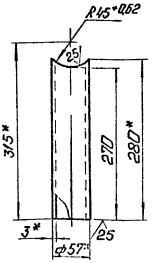

1.* Размеры для справок.
2. ± IT14/2.
3. Обработка поверхностей реза деталей БЧ 25/.
4. Сварные швы по ГОСТ 16037-80

Изм.	Лист	№ докум.	Подп.	Дата
Разраб.		Бойцова		
Пров.		Никитченко		
Т.контр.				
Н.контр.		Колмец		
Утв.				

БК9.3.1.03.02.000 СБ

Трубопровод

Лит.	Масса	Масштаб
	25	1:10

ЛАТГИПРОПРОМ

Поз.	Обозначение	Наименование	Кол.	Примечание
		Документация		
	БК 9.3.1.03.02.000 СБ	Сборочный чертеж		
		Детали		
БЧ	1 БК 9.3.1.03.02 001	Труба		
		Труба 89×3 ГОСТ 10704-76 / В20 ГОСТ 10705-80	1	21,1 кг
БЧ	2 БК 9.3.1.03.02. 002	Патрубок		
		Труба 57×3 ГОСТ 10704-76 / В20 ГОСТ 10705-80	1	11 кг
		Стандартные изделия		
	3	Отвод 90° 57×3		
		ГОСТ 17375-83	1	
	4	Фланец 1-50-10		
		Ст 20 ГОСТ 12821-80	1	

Изм.	Лист	№ докум.	Подп.	Дата
Разраб.		Бонцова		
Пров.		Никитченко		
Н. контр.		Колмец		
Утв.				

БК 9.3.1.03.02.000

Трубопровод

Лит.	Лист	Листов
		1

ЛАТГИПРОПРОМ

Копировал А4 Формат А4

Поз.	Обозначение	Наименование	Кол.	Примечание
		Документация		
ПЗ	БК 9.3.1.04.00.000	Сборочный чертеж		
		Детали		
БЧ	1 БК 9.3.1.04.00.001	Труба		
		Труба 57×3 ГОСТ 10704-76 / В20 ГОСТ 10705-80	1	4,72 кг
БЧ	2 БК 9.3.1.04.00.002	Труба		
		Труба 57×3 ГОСТ 10704-76 / В20 ГОСТ 10705-80		
		L = 1588±155 мм	1	6,35 кг
		Стандартные изделия		
	3	Отвод 90° 57×3		
		ГОСТ 17375-83	2	
	4	Фланец 1-50-25		
		Ст 20 ГОСТ 12820-80	1	
	5	Фланец 1-50-10		
		Ст 20 ГОСТ 12821-80	1	

Изм.	Лист	№ докум.	Подп.	Дата
Разраб.		Бонцова		
Пров.		Никитченко		
Н. контр.		Колмец		
Утв.				

БК 9.3.1.04.00.000

Трубопровод

Лит.	Лист	Листов
		1

ЛАТГИПРОПРОМ

Копировал А4 Формат А4

БК 9.3.1.04.00.000СБ

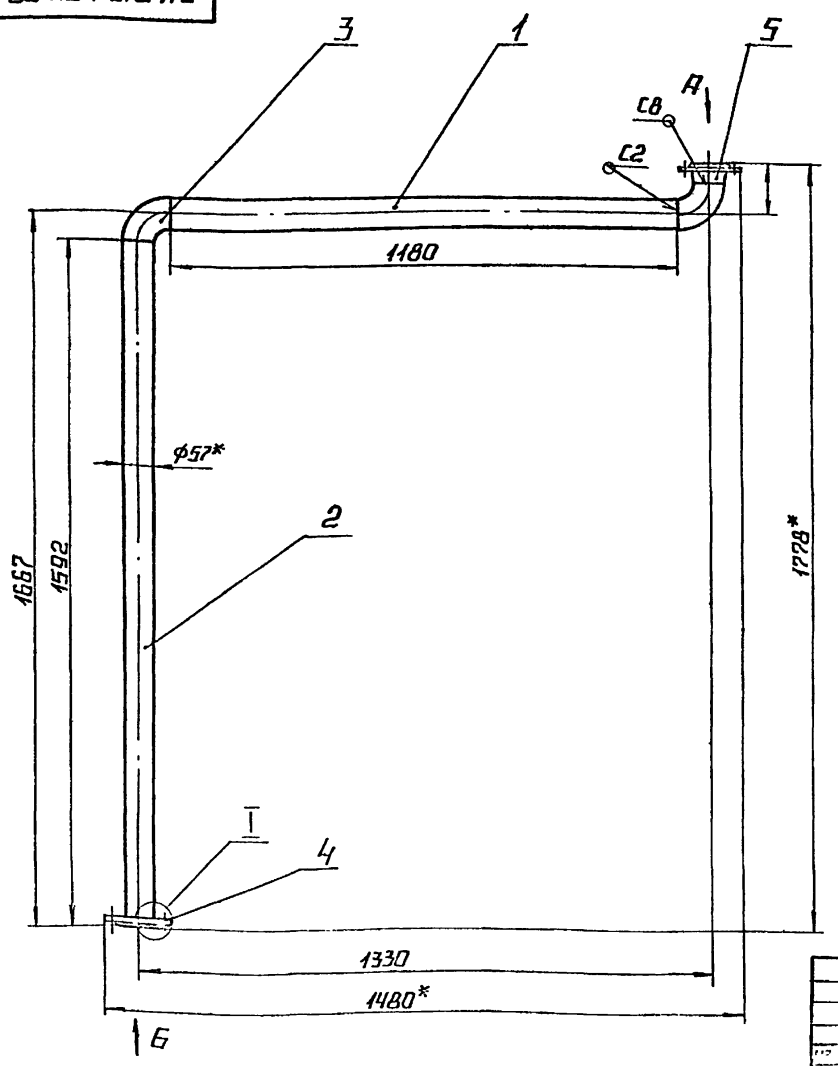

Вид А
М1:5

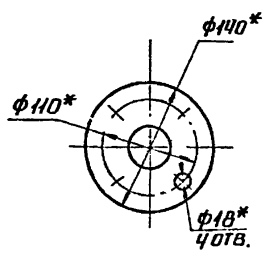

Вид Б
М1:5

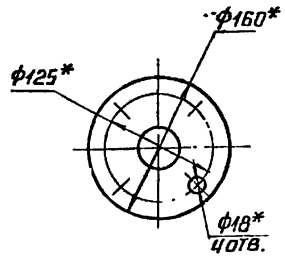

I
М1:2

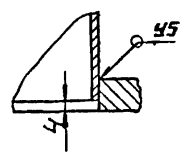

1.* Размеры для справок.
2. ± IT14/2.
3. Обработка поверхностей реза деталей БЧ Rz 80.
4. Сварные швы по ГОСТ 16037-80.

Изм.	Лист	№ докум.	Подп.	Дата	
Разраб.		Бонцова			
Пров.		Никитченко			
Т. контр.					
Н. контр.		Колмец			
Утв.					

БК 9.3.1.04.00.000 СБ

Трубопровод

Лит.	Масса	Масштаб
	15,4	1:10
Лист	Листов 1	

ЛАТГИПРОПРОМ

Инв. № подл. | Подпись и дата | Взам. инв. № | Инв. № дубл. | Подпись и дата
Инв. № подл. | Подпись и дата | Взам. инв. № | Инв. № дубл. | Подпись и дата
gost.e-ecolog.ru