Типовая документация на конструкции,
изделия и узлы зданий и сооружений

Серия 5.903-15

Блоки тепломеханического оборудования для котельных с водогрейными котлами

Выпуск 9-2

часть 1 (стр. 2-69)

Блок деаэрационно-подпиточный БДАП-15-4

Рабочие чертежи

24051-75

gost.e-ecolog.ru

Типовая документация на конструкции,
изделия и узлы зданий и сооружений

Серия 5.903-15

Блоки тепломеханического оборудования для котельных с водогрейными котлами

Выпуск 9-2

часть 1 (стр 2-69)

Блок деаэрационно-подпиточный БДАП-15-4

Рабочие чертежи

Разработаны
проектным институтом
„Латгипропром"
Гл.инж.института В. Архипов
Гл.инж.проекта Я. Нидбальский

Утверждены и введены
в действие ГИКС СССР
протоколом от 14.02.90г.

Содержание альбома

Обозначение	Наименование	№ стр.
Блок деаэрационно-подпиточный БДАП-15-4		
Часть 1		
БК9.2.1.00.00.000ГЗ	Блок БДАП-15-4. Схема принципиальная.	4
БК9.2.1.00.00.000СБ	Блок БДАП-15-4.	5,6
БК9.2.1.00 00 000	Блок БДАП-15-4	7
БК9.2.1.01.00.000	Блок нижний	
БК9.2.1.01 00 000СБ	Блок нижний	8,9
БК9.2.1.01.00.000	Блок нижний	10
БК9.2.1.01.01.001	Рама	
БК9.2.1.01.01 000	Рама	11
БК9.1.1.01.01 001	Петля	
БК9.2.1.01.01.000СБ	Рама	12,13
БК9.1.1.01.01.002	Штырь	14
БК9.2.1.01.01.001	Кронштейн	
БК9.2.1.01.01.002	Полка	
БК9.2.1.01.01.003	Полка	
БК9.2.1.01.01.100СБ	Лестница	15
БК9.2.1.01.01.100	Лестница	16
БК9.1.1.01 01 104	Ступень	
БК9.2.1.01.01.101	Стойка	
БК9.2.1.01.01.200	Секция перил	
БК9.2.1.01.01.200СБ	Секция перил	17
БК9.2.1.01.01.201	Стойка	
БК9.2.1.01.01.202	Полоса оградительная	
БК9.2.1.01.01.203	Поручень	18
БК9.2.1.01 02 000	Трубопровод	
БК9.2.1.01 02.000СБ	Трубопровод	
БК9.2.1.01.03.000	Трубопровод	19
БК9.2.1.01.03.000СБ	Трубопровод	
БК9.2.1.01.04.000	Трубопровод	20
БК9.2.1.01.05.000	Трубопровод	
БК9.2.1.01.04.000 СБ	Трубопровод	
БК9.2.1.01.05.000СБ	Трубопровод	21
БК9.2.1.01.05.000	Трубопровод	22
БК9.2.1.01.06.000	Трубопровод	
БК9.2.1.01.06.000 СБ	Трубопровод	
БК9.2.1.01.07.000	Трубопровод	23
БК9.2.1.01.08.000	Трубопровод	
БК9.2.1.01.07.000 СБ	Трубопровод	
БК9.2.1.01.08.000	Трубопровод	24
БК9.2.1.01.08.001	Труба	
БК9.2.1.01.08.000СБ	Трубопровод	
БК9.2.1.01.09.000	Трубопровод	25
БК9.2.1.01.09.000 СБ	Трубопровод	
БК9.2.1.01.10.000	Трубопровод	
БК9.2.1.01.10.000СБ	Трубопровод	26
БК9.2.1.01.10.000	Трубопровод	
БК9.2.1.01.11.000	Трубопровод	
БК9.2.1.01.11.000 СБ	Трубопровод	27
БК9.2.1.01.11.001	Труба	
БК9.2.1.01.12.000	Трубопровод	28
БК9.2.1.01.12.000 СБ	Трубопровод	
БК9.2.1.01.13.000	Трубопровод	
БК9.2.1.01.13.000СБ	Трубопровод	29
БК9.2.1.01.13.000	Трубопровод	30
БК9.2.1.01.14.000	Трубопровод	
БК9.2.1.01.14.000СБ	Трубопровод	
БК9.2.1.01.14.001	Труба	
БК9.2.1.01.15.000	Трубопровод	31
БК9.2.1.01.15.000 СБ	Трубопровод	
БК9.2.1.01.16.000	Трубопровод	
БК9.2.1.01.16.000СБ	Трубопровод	32
БК9.2.1.01.17.000	Трубопровод	
БК9.2.1.01 17.000 СБ	Трубопровод	
БК9.2.1.02.00.000СБ	Блок верхний	33
БК9.2.1.02.00.000СБ	Блок верхний	34
БК9.2.1.02.00.000	Блок верхний	
БК9.2.1.02.00.000	Блок верхний	35
БК9.2.1.02.01.000	Бак деаэраторный	36
БК9.2.1.02.01.000	Бак деаэраторный	
БК9.2.1.02.01.001	Труба	
БК9.2.1.02.01.002	Труба	
БК9.2.1.02.01.007	Полка	
БК9.2.1.02.01.000	Бак деаэраторный	37,38
БК9.2.1.02.01.003	Полка	39
БК9.2.1.02.01.004	Кронштейн	
БК9.2.1.02.01.005	Кронштейн	
БК9.2.1.02.01.006	Полка	
БК9.2.1.02.01.008	Полка	40
БК9.2.1.02.01.009	Стойка	
БК9.2.1.02.01.010	Кронштейн	
БК9.2.1.02.01.011	Ушко	
БК9.2.1.02.01.012	Ребро	41
БК9.2.1.02.01.013	Оградительная полоса	
БК9.2.1.02.01.014	Настил	
БК9.2.1.02.01.015	Ребро	
БК9.2.1.02.01.016	Ребро	42
БК9.2.1.02.01.017	Оградительная полоса	
БК9.2.1.02.01.100	Бак деаэраторный	43
БК9.2.1.02.01.100СБ	Бак деаэраторный	
БК9.2.1.02.01.101	Накладка	44
БК9.2.1.02.01.102	Петля	
БК9.2.1.02.01.200	Лестница	
БК9.2.1.02.01.201	Ступенька	
БК9.2.1.02.01.200СБ	Лестница	45
БК9.2.1.02.01.300	Секция перил	
БК9.2.1.02.01.302	Труба	
БК9.2.1.02.01.300 СБ	Секция перил	46
БК9.2.1.02.01.301	Труба	
БК9.2.1.02.01.303	Стойка	
БК9.2.1.02.02.000	Трубопровод	47
БК9.2.1.02.02.000СБ	Трубопровод	
БК9.2.1.02.02.001	Труба	
БК9.2.1.02.02.002	Труба	
БК9.2.1.02.03.000	Трубопровод	48
БК9.2.1.02.03.000СБ	Трубопровод	
БК9.2.1.02.03.001	Труба	49
БК9.2.1.02.03.002	Труба	
БК9.2.1.02.03.003	Патрубок	
БК9.2.1.02.04.000СБ	Трубопровод	50
БК9.2.1.02.04.000	Трубопровод	
БК9.2.1.02.05.000	Тройник	
БК9.2.1.02.05.000СБ	Тройник	51
БК9.2.1.02.06.000	Трубопровод	
БК9.2.1.02.06.001	Труба	
БК9.2.1.02.06.000СБ	Трубопровод	52
БК9.2.1.02.07.000	Патрубок	
БК9.2.1.02.07.000СБ	Патрубок	
БК9.2.1.02.08.000СБ	Трубопровод	53
БК9.2.1.02.08.000	Трубопровод	
БК9.2.1.02.08.001	Труба	
БК9.2.1.02.09.000	Отвод	
БК9.2.1.02.09.000СБ	Отвод	54
БК9.2.1.02.09.001	Патрубок	
БК9.2.1.02.09.002	Патрубок	
БК9.2.1.02.10.000	Трубопровод	
БК9.2.1.02 10.000СБ	Трубопровод	55
БК9.2.1.02.10 001	Патрубок	
БК9.2.1.02.10.002	Патрубок	
БК9.2.1.02.10.001	Патрубок	56
БК9.2.1.02.10.004	Труба	
БК9.2.1.02.10.005	Труба	
БК9.2.1.02.11.000	Трубопровод	

Содержание альбома

Продолжение

Обозначение	Наименование	№ стр.
БК9.2.1.02.11.000СБ	Трубопровод	57
БК9.2.1.02.12.000	Трубопровод	
БК9.2.1.02.11.001	Отвод	
БК9.2.1.02.12.000СБ	Трубопровод	58
БК9.2.1.02.13.000	Переход	
БК9.2.1.02.13.000СБ	Переход	
БК9.2.1.02.14.000	Трубопровод	59
БК9.2.1.02.14.000СБ	Трубопровод	
БК9.2.1.02.15.000	Трубопровод	
БК9.2.1.02.15.000СБ	Трубопровод	60
БК9.2.1.02.15.001	Патрубок	
БК9.2.1.02.15.002	Патрубок	
БК9.2.1.02.16.000	Переход	
БК9.2.1.02.16.000СБ	Переход	61
БК9.2.1.02.17.000	Колено	
БК9.2.1.02.17.000СБ	Колено	
БК9.2.1.02.18.000	Трубопровод	
БК9.2.1.02.18.001	Труба	62
БК9.2.1.02.18.000СБ	Трубопровод	
БК9.2.1.02.19.000	Трубопровод	
БК9.2.1.02.19.000СБ	Трубопровод	63
БК9.2.1.02.19.001	Труба	
БК9.2.1.02.19.002	Патрубок	
БК9.2.1.02.20.000	Трубопровод	64
БК9.2.1.02.20.000СБ	Трубопровод	
БК9.2.1.02.20.001	Труба	
БК9.2.1.02.20.002	Труба	65
БК9.2.1.02.21.000	Труба	
БК9.2.1.02.21.000СБ	Труба	
БК9.2.1.03.00.000	Гидрозатвор	66
БК9.2.1.03.00.001	Накладка	
БК9.2.1.03.00.000СБ	Гидрозатвор	67
БК9.2.1.03.00.002	Патрубок	68
БК9.2.1.03.01.000	Колено	
БК9.2.1.03.01.000СБ	Колено	
БК9.2.1.03.01.001	Патрубок	
БК9.2.1.03.01.002	Патрубок	69
БК9.2.1.04.00.000	Трубопровод	
БК9.2.1.04.00.000СБ	Трубопровод	
Установка приборов контроля и автоматики блока БДАП-15-4		
	Часть 2	
БК9.2.2.00.00.000	Блок БДАП-15-4. Установка приборов контроля и автоматики.	69
БК9.2.2.00.00.000	Блок БДАП-15-4. Установка приборов контроля и автоматики.	70
БК9.2.2.00.00.000СБ	Блок БДАП-15-4. Установка приборов контроля и автоматики.	71,72
БК9.2.2.00.00.000	Блок БДАП-15-4. Установка приборов контроля и автоматики.	
БК9.2.2.00.00.001	Основание	73
БК9.2.2.00.00.000Э3	Блок БДАП-15-4. Схема электрическая принципиальная регулятора.	
БК9.2.2.00.00.000С0	Блок БДАП-15-4. Схема автоматизации.	74,75
БК9.2.2.00.00.000Э4	Блок БДАП-15-4. Схема соединений	76
БК9.2.2.00.00.002	Основание	77
БК9.2.2.01.00.000	Стойка	
БК9.2.2.01.00.000СБ	Стойка	
БК9.2.2.02.00.000	Стойка	78
БК9.2.2.02.00.000СБ	Стойка	
БК9.2.2.03.00.000	Стойка	
БК9.2.2.03.00.000СБ	Стойка	79
БК9.2.2.04.00.000	Трубопровод	
БК9.2.2.04.00.000СБ	Трубопровод	
БК9.2.2.04.00.001	Патрубок	

Обозначение	Наименование	№ стр.
Установка электрооборудования блока БДАП-15-4		
БК9.2.3.00.00.000	Блок БДАП-15-4. Установка электрооборудования.	80
БК9.2.3.00.00.000СБ	Блок БДАП-15-4. Установка электрооборудования	
БК9.2.3.00.00.001	Кронштейн	81
БК9.2.3.00.00.002	Кронштейн	
Теплоизоляция блока БДАП-15-4		
БК9.2.4.00.00.000ТИ	Блок БДАП-15-4 Ведомость теплоизоляционных конструкций.	81
БК9.2.4.00.00.000ТИ	Блок БДАП-15-4. Ведомость теплоизоляционных конструкций.	82÷85
БК9.2.4.00.00.000ВМ	Блок БДАП-15-4. Ведомость теплоизоляционных материалов	86
БК9.2.4.00.00.000ВО	Блок БДАП-15-4. Ведомость объемов теплоизоляционных материалов.	

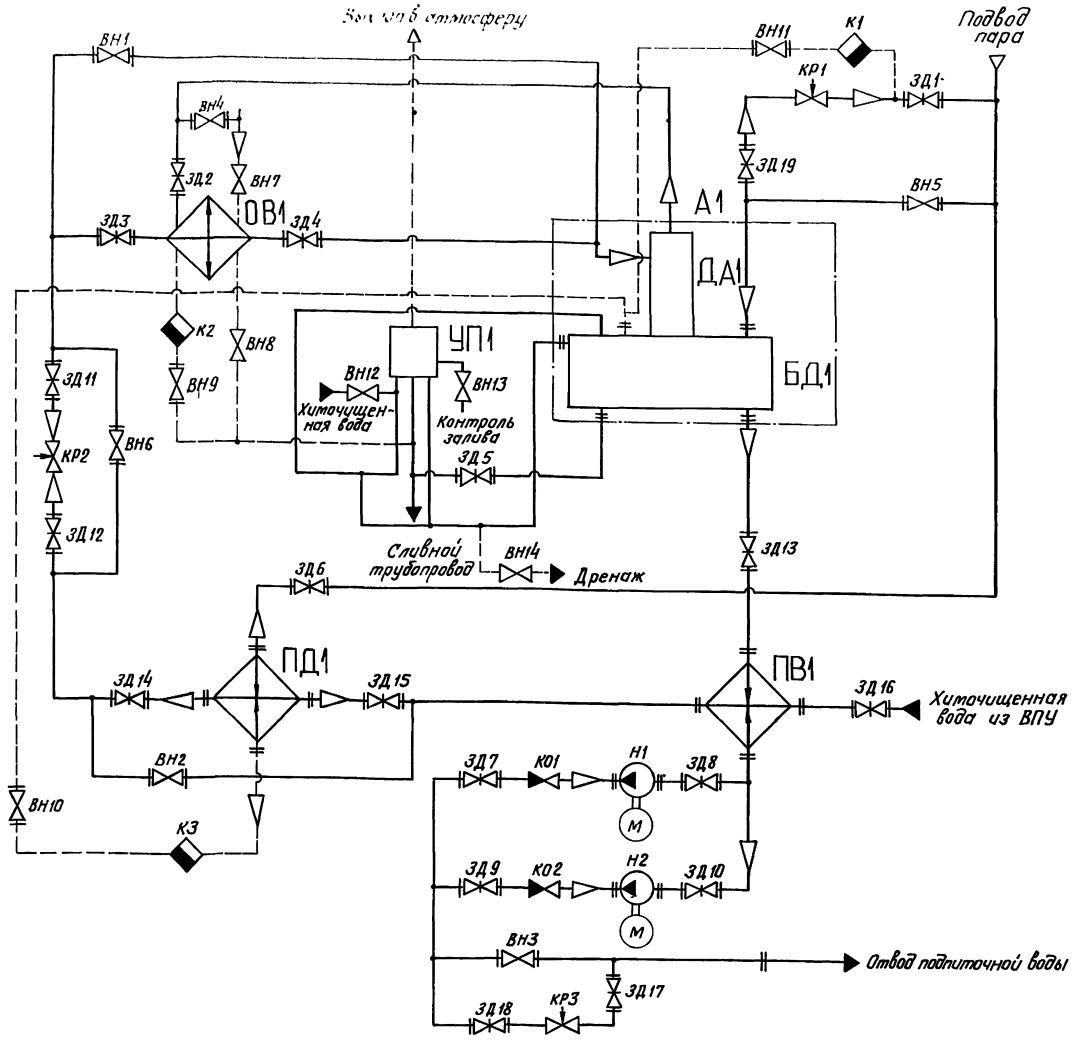

Поз. обозначение	Наименование	Кол.	Примечание
КР1	Клапан регулирующий 6с-9-1	1	Ду80; Поставка с ДА-15
КР2	Клапан регулирующий 9с-3-3	1	Ду50; Поставка с ДА-15
КР3	Клапан регулирующий 6с-9-1 ТУ108.728-80	1	Ду80; Ру100
ОВ1	Охладитель выпара ОВА-2 ГОСТ 16860-77	1	Поставка с ДА-15
ПВ1	Подогреватель водо-водяной		
	8-114×4000-Р-2 ТУ400-28-429-82Е	1	
ПД1	Подогреватель ПП2-6-2-II		
	ОСТ 108.271.105-76	1	
УП1	Устройство предохранительное ДА-5÷25 063201а	1	Поставка с ДА-15
Н1, Н2	Насос К-20/30 с электродвигателем 4А100S2	2	Q=20т/ч; H=30м
А1	Бак деаэраторный		
	БК9.2.1.02.01.000	1	
БД1	Бак деаэраторный 4м³ Т186.02.00.000	1	
ДА1	Колонка деаэрационная ДА-15 ТО-431-01		
	ГОСТ 16860-77	1	

Поз. обозначение	Наименование	Кол.	Примечание
ВН1...ВН3	Вентиль 15ч14бр ГОСТ 18722-73	3	Ду80; Ру16
ВН4...ВН6	Вентиль 15ч9п2 ГОСТ 18722-73	3	Ду50; Ру16
ВН7	Вентиль 15ч8бр ГОСТ 18722-73	1	Ду15; Ру16
ВН8	Вентиль 15кч18п ГОСТ 18161-72	1	Ду15; Ру16
ВН9...ВН11	Вентиль 15ч9п2 ГОСТ 18722-73	3	Ду25; Ру16
ВН12...ВН14	Вентиль 15кч18п2 ГОСТ 18161-72	3	Ду25; Поставка с ДА-15
ЗД1...ЗД10	Задвижка 30ч6бр ГОСТ 8437-75	10	Ду50; Ру10
ЗД11...ЗД18	Задвижка 30ч6бр ГОСТ 8437-75	8	Ду80; Ру10
ЗД19	Задвижка 30ч6бр ГОСТ 8437-75	1	Ду100; Ру10
К1. К3	Конденсатоотводчик 45с13нж ТУ26-07-1138-76	3	Ду25; Ру40
КО1. КО2	Клапан обратный 19ч21бр ГОСТ 19827-74	2	Ду50; Ру16

Изм.	Лист	№ докум.	Подпись	Дата
Разраб.		Михайлова		
Пров.		Никитченко		
Т.контр.				
Н.контр.		Колмец		
Утв.				

БК9.2.1.00.00.000 ГЗ

Блок деаэрационно-подпиточный БДАП-15-4. Схема принципиальная

Лит.	Масса	Масштаб

Лист | Листов 1

ЛАТГИПРОПРОМ

Инв. № подл. | Подпись и дата | Взам. инв. № | Инв. № дубл. | Подпись и дата

Копировал В.Чуг

Формат А2

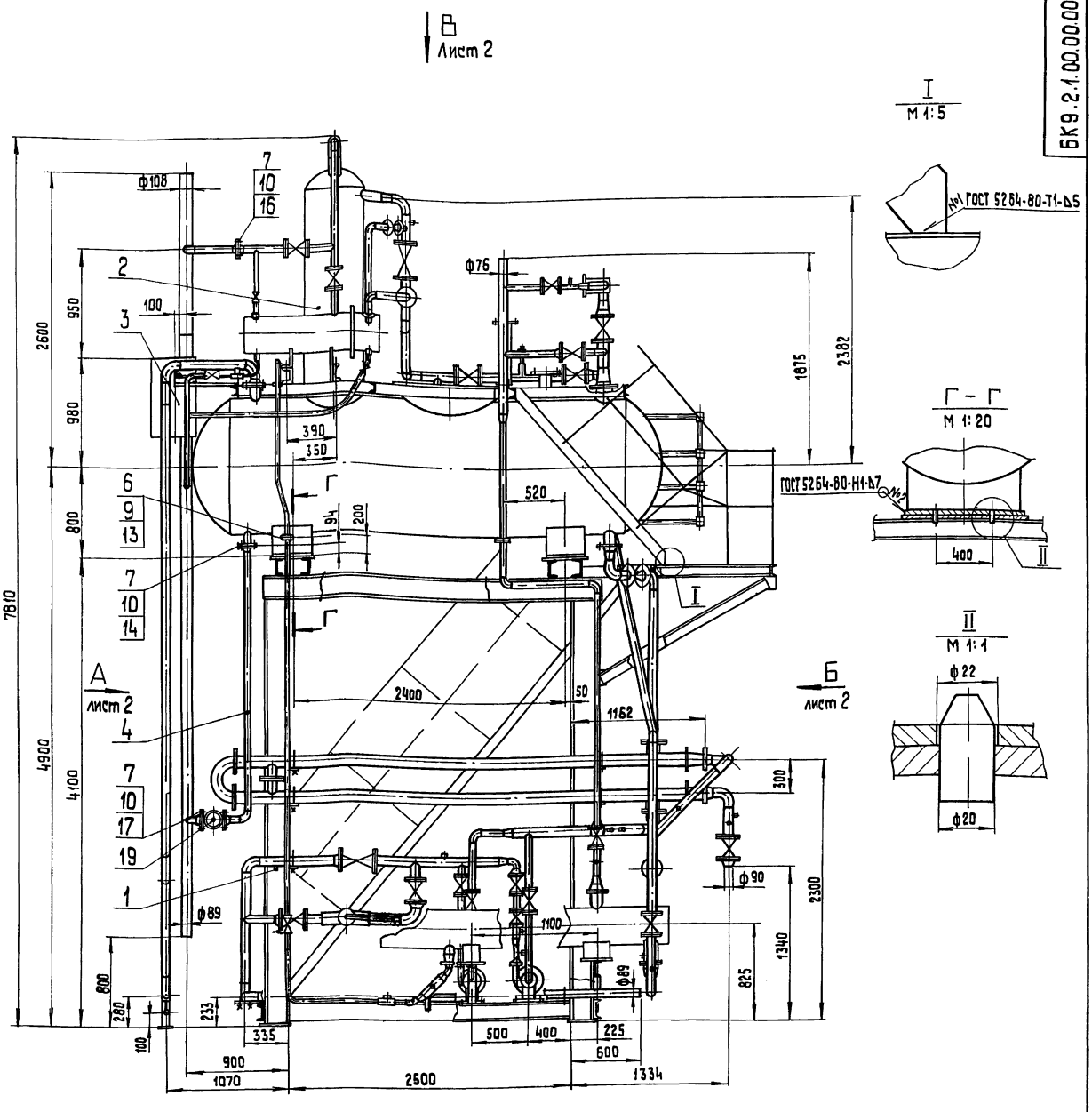

Схема расположения опорных поверхностей блока.

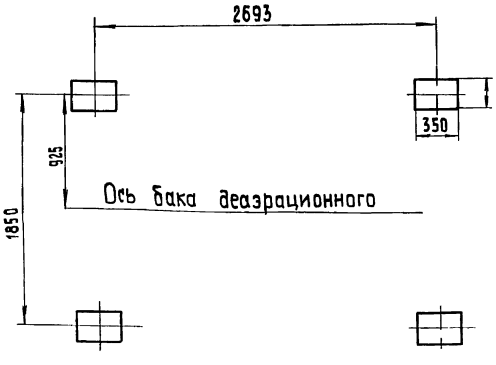

1. Размеры для справок.
2. После установки блока верхнего поз.2 в проектное положение, приварить левую опору (неподвижную) бака к опорной поверхности блока нижнего поз.1 (см Г-Г).
3. Произвести гидроиспытания блока:
   - трубопроводов пара давлением 0,75 МПа (7,5 кгс/см²)
   - воды давлением 0,3 МПа (3 кгс/см²) в течение 10 мин. Течь не допускается.

Изм.	Лист	№ докум.	Подп.	Дата	БК 9.2.1.00.00 000 СБ		
Разраб.		Никитченко			Блок деаэрационно-подпиточный БДАП-15-4	Лит.	Масса 6500 / Масштаб 1:25
Пров.		Колмец				Лист 1	Листов 2
Т.контр.						ЛАТГИПРОПРОМ	
Н.контр.		Колмец					
Утв.							

Копировал
Формат А2

Инв.№ подл. | Подп. и дата | Взам. инв.№ | Инв.№ дубл. | Подп. и дата

БК9 2 1.00 00 000СБ

ВЫПУСК 9-2 4 1

СЕРИЯ 5 903-15

ВИД А ЛИСТ 1

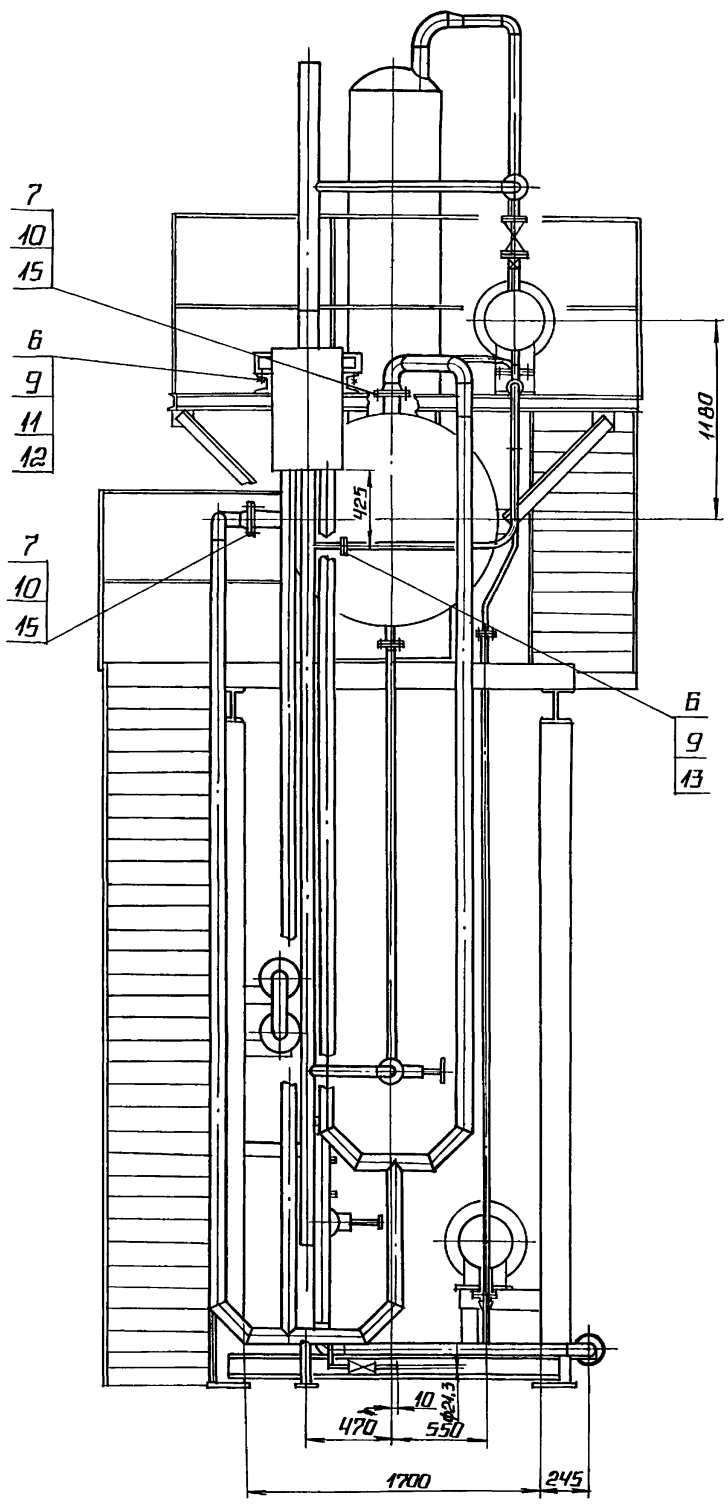

ВИД Б ЛИСТ 1

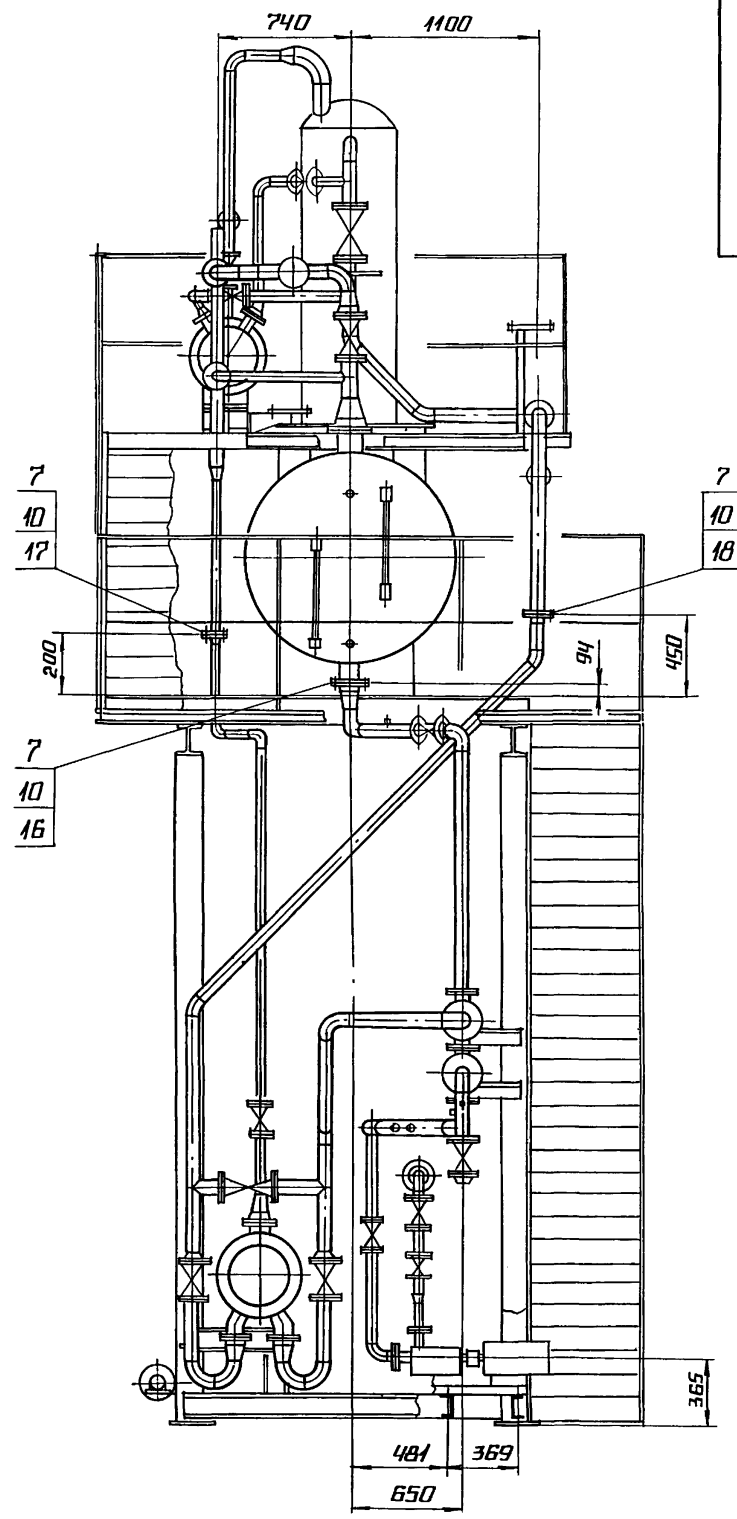

ВИД В ЛИСТ 1

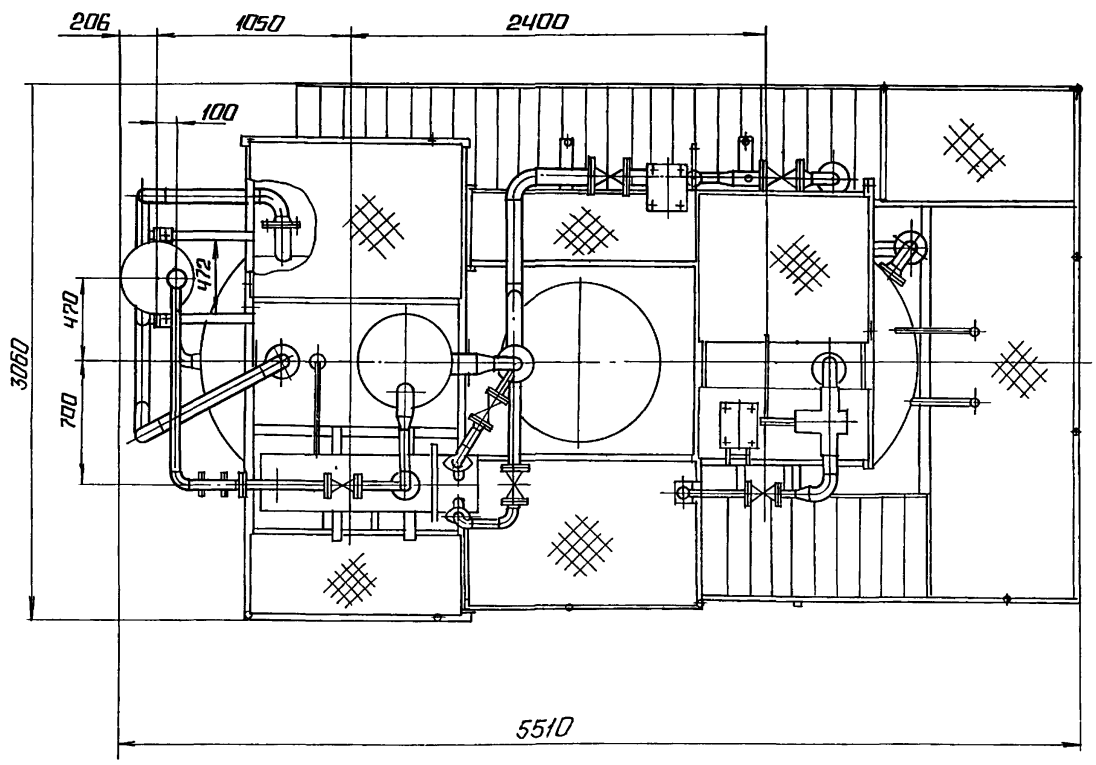

ИНВ № ПОДЛ	ПОДПИСЬ И ДАТА	ВЗАМ ИНВ №	ИНВ. № ДУБЛ	ПОДПИСЬ И ДАТА

ИЗМ	ЛИСТ	№ ДОКУМ	ПОДП	ДАТА	БК 9 2.1 00. 00 000 СБ	ЛИСТ 2

Выпуск 9-2 ч.1
Серия 5.903-15

Формат	Зона	Поз.	Обозначение	Наименование	Кол.	Примечание
				Документация		
А2			БК9.2.1.00.00.000СБ	Сборочный чертеж		
А2			БК9.2.1.00.00.000Г3	Схема принципиальная		
А4			БК9.0.0.00.00.000 ДТ	Указания по применению и изготовлению		Выпуск 9-0
				Сборочные единицы		
А4		1	БК9.2.1.01.00.000	Блок нижний	1	
А4		2	БК9.2.1.02.00.000	Блок верхний	1	
А4		3	БК9.2.1.03.00.000	Гидрозатвор	1	
А4		4	БК9.2.1.04.00.000	Трубопровод	1	
				Стандартные изделия		
				Болты ГОСТ 7798-70		
		6		М10×55.46	10	
		7		М16×65.46	40	
				Гайки ГОСТ 5915-70		
		9		М10.5	10	
		10		М16.5	40	
		11		Шайба 10.02 ГОСТ 10906-78	2	
		12		Шайба 10.65Г ГОСТ 6402-70	2	

Инв.№ подл. | Подп. и дата | Взам. инв.№ | Инв.№ дубл. | Подп. и дата

Изм.	Лист	№ докум.	Подп.	Дата	БК9.2.1.00.00.000		
Разраб.		Критченко			Блок деаэрационно-подпиточный БДАП-15-4	Лит.	Лист 1	Листов 2
Пров.		Колмец				ЛАТГИПРОПРОМ	
Н.контр.		Колмец					
Утв.							

Копировал: Сч Формат А4

Формат	Зона	Поз.	Обозначение	Наименование	Кол.	Примечание
				Прокладки ГОСТ 15180-70		
		13		А-25-6	2	
		14		А-50-6	1	
		15		А-80-6	2	
		16		А-100-6	1	
		17		А-50-10	4	
		18		А-80-10	1	
		19		30ч6бр Ру10		
				Задвижка Ду50 ГОСТ 8437-75	1	

Инв.№ подл. | Подп. и дата | Взам. инв.№ | Инв.№ дубл. | Подп. и дата

Изм.	Лист	№ докум.	Подп.	Дата	БК9.2.1.00.00.000	Лист 2

Копировал: Сч Формат А4

Формат	Зона	Поз.	Обозначение	Наименование	Кол.	Примечание
				Документация		
А2			БК9.2.1.01.00.000СБ	Сборочный чертеж		
				Сборочные единицы		
А4		1	БК9.2.1.01.01.000	Рама	1	
А4		2	БК9.2.1.01.02.000	Трубопровод	1	
А4		3	БК9.2.1.01.03.000	Трубопровод	1	
А4		4	БК9.2.1.01.04.000	Трубопровод	2	
А4		5	БК9.2.1.01.05.000	Трубопровод	1	
А4		6	БК9.2.1.01.06.000	Трубопровод	1	
А4		7	БК9.2.1.01.07.000	Трубопровод	1	
А4		8	БК9.2.1.01.08.000	Трубопровод	1	
А4		9	БК9.2.1.01.09.000	Трубопровод	2	
А4		10	БК9.2.1.01.10.000	Трубопровод	2	
А4		11	БК9.2.1.01.11.000	Трубопровод	1	
А4		12	БК9.2.1.01.12.000	Трубопровод	1	
А4		13	БК9.2.1.01.13.000	Трубопровод	1	
А4		14	БК9.2.1.01.14.000	Трубопровод	1	
А4		15	БК9.2.1.01.15.000	Трубопровод	1	
А4		16	БК9.2.1.01.16.000	Трубопровод	1	
А4		17	БК9.2.1.01.17.000	Трубопровод	1	

Инв.№ подл. | Подп. и дата | Взам. инв.№ | Инв.№ дубл. | Подп. и дата

Изм.	Лист	№ докум.	Подп.	Дата	БК9.2.1.01.00.000		
Разраб.		Критченко			Блок нижний	Лит.	Лист 1	Листов 3
Пров.		Колмец				ЛАТГИПРОПРОМ	
Н.контр.		Колмец					
Утв.							

Формат	Зона	Поз.	Обозначение	Наименование	Кол.	Примечание
				Стандартные изделия		
				Болты ГОСТ 7798-70		
		20		М12×50.46	24	
		21		М12×90.46	8	
		22		М16×70.46	150	
				Гайки ГОСТ 5915-70		
		23		М12.5	32	
		24		М16.5	150	
		25		Шайба 12.02 ГОСТ 10906-78	8	
		26		Шайба 12.65Г ГОСТ 6402-70	8	
		27		Фланец 1-80-10 Ст 20 ГОСТ 12821-80	1	
				Прокладки ГОСТ 15180-70		
		28		А-40-6	2	
		29		А-50-6	2	
		30		А-25-10	2	
		31		А-50-10	11	
		32		А-80-10	20	
		33		А-100-10	3	
				Опоры ГОСТ 14911-82		
		34		ОПБ2-32	1	
		35		ОПБ2-57	1	
		36		ОПБ2-89	6	
		37		ОПБ2-114	4	
		38		Вентиль 15ч19п2; Ру16 Ду25; ГОСТ 18722-73	1	
		39		Вентиль 15ч14бр. Ру16 Ду80; ГОСТ 18722-73	2	

Инв.№ подл. | Подп. и дата | Взам. инв.№ | Инв.№ дубл. | Подп. и дата

Изм.	Лист	№ докум.	Подп.	Дата	БК9.2.1.01.00.000	Лист 2

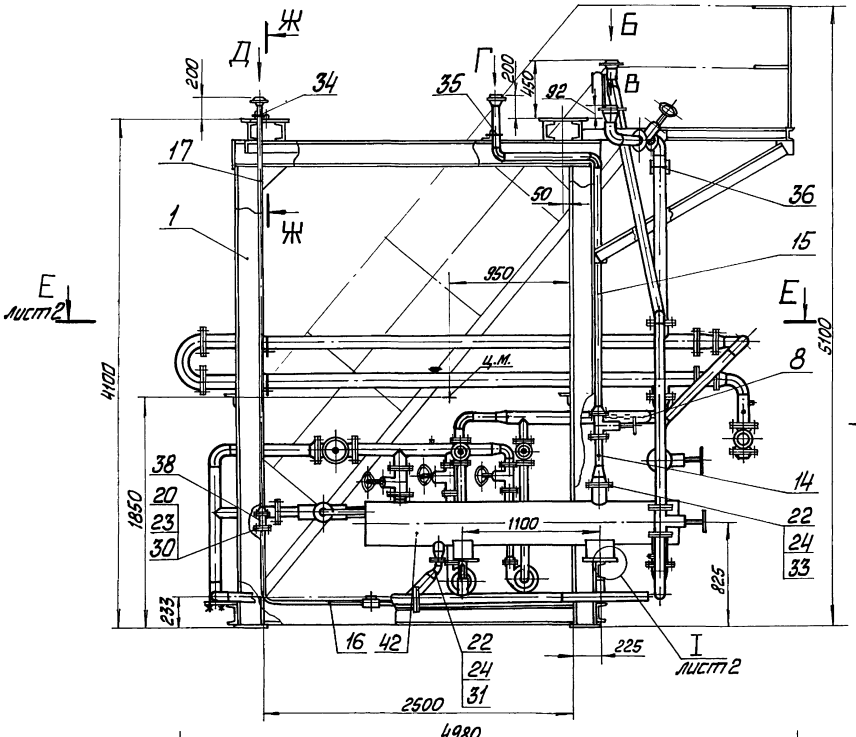

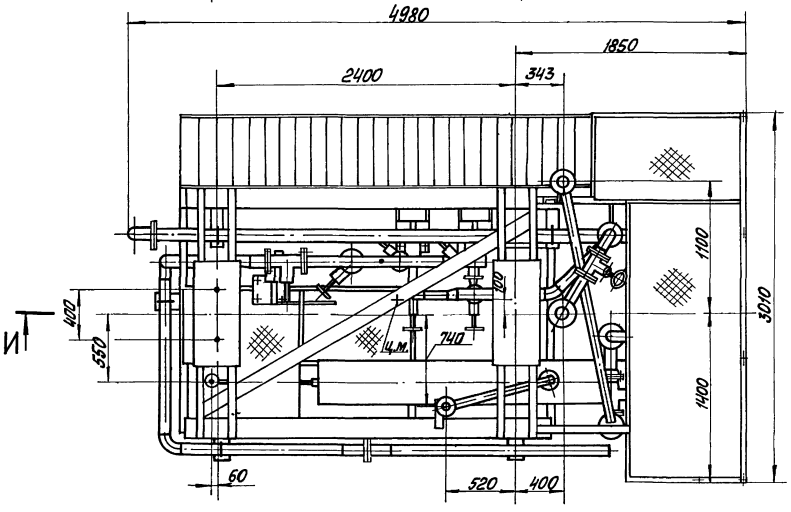

Вид Б
м1:5

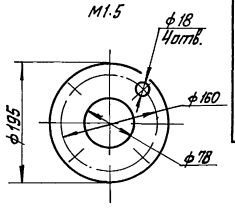

Вид В
м1:5

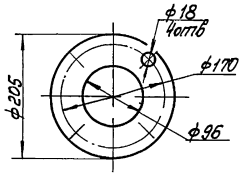

Вид Г
м1:5

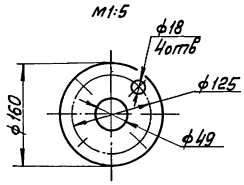

Вид Д
м1:4

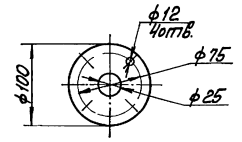

Ж – Ж
м1:2

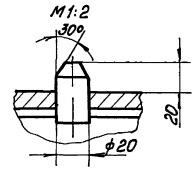

Размеры для справок.

					БК9.2.1.01.00.000СБ		
Нач.	Лист	№ докум.	Подп.	Дата		Лит	Масса	Масштаб
Разраб.		Никитченко			Блок нижний		3390	1:25
Пров.		Колпец				Лист 1	Листов 2	
Т.контр.						ЛАТГИПРОПРОМ		
Н.контр.		Колпец						
ГИП								

Инв.№подл. | Подп. и дата | Взам.инв.№ | Инв.№дубл. | Подп. и дата

И-И лист 1

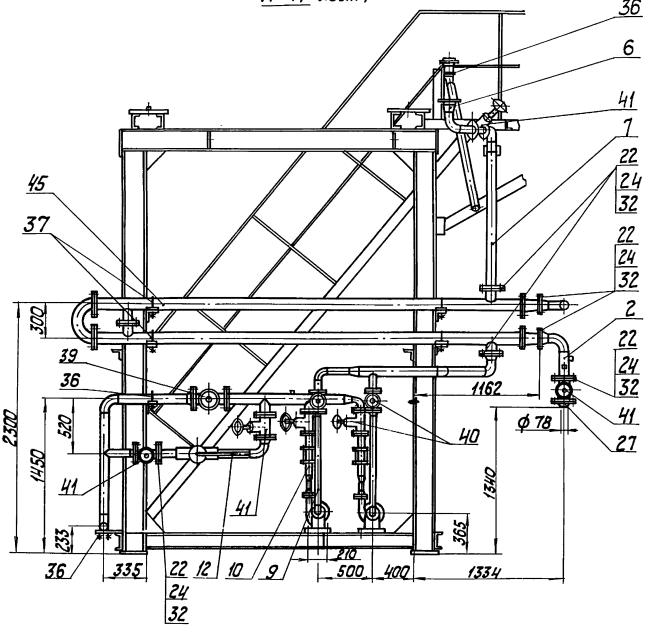

Виды лист 1

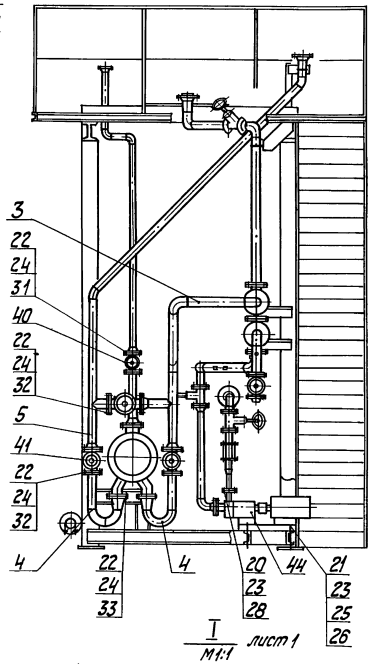

I
М1:1
лист 1

Е-Е лист 1

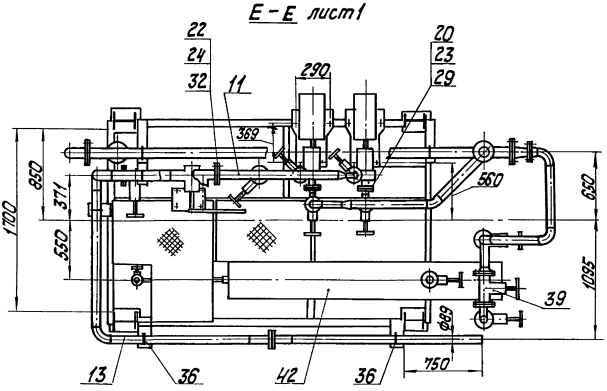

Схема расположения опорных поверхностей.

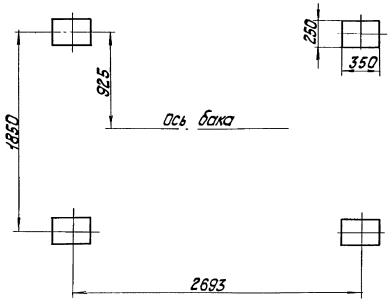

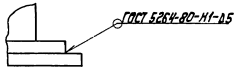

Выпуск 9-2.4.1

Серия 5.903-15

Форм.	Зона	Поз	Обозначение	Наименование	Кол.	Приме-чание
				Задвижки 30ч6бр ГОСТ 8437-75		
		40		Ру 10; Ду 50	5	
		41		Ру 10, Ду 80	6	
		42		Подогреватель ПП2-6-2-II		
				ОСТ 108.271.105-76	1	
				Прочие изделия		
		44		Насос К-20/30; Q=20 т/ч;		
				Нпод=30м в ст. с электро-		
				двигателем 4А 100S4;		
				N=4 квт, n=3000 об/мин		
				ТУ 26-06-976-77	2	
		45		Подогреватель водо-водя		
				ной 8-114×4000-Р-2		
				ТУ 400-28-429-82Е	1	

Инв. № подл. | Подпись и дата | Взам. инв. № | Инв. № дубл. | Подпись и дата

Изм.	Лист	№ докум.	Подп.	Дата	БК 9.2.1.01 00 000	Лист 3

Копировал Формат А4

Форм	Зона	Поз	Обозначение	Наименование	Кол.	Приме-чание
				Документация		
А2			БК 9.2.1.01 01.000 СБ	Сборочный чертеж		
				Сборочные единицы		
А4		1	БК 9.2.1.01 01.100	Лестница	1	
А4		2	БК 9.2.1.01 01.200	Секция перил	1	
				Детали		
А4		3	БК 9.1.1.01 01.001	Петля	4	
А4		4	БК 9.1.1.01 01.002	Штырь	2	
А4		5	БК 9.2.1.01.01.001	Кронштейн	1	
А4		6	БК 9.2.1.01 01.002	Полка	1	
		7	-01	Полка	1	
		8	-02	Полка	1	
А4		9	БК 9.2.1.01.01.003	Полка	1	
Б4		10	БК 9.2.1.01.01.004	Полка		
				Двутавр 20Ш1-ГОСТ 26020-83 / Ст3пс6-1-ГОСТ 380-71		
				L=2886±2,7 мм	2	88,3 кг
Б4		11	БК 9.2.1.01.01.005	Стойка		
				Двутавр 20Ш1-ГОСТ 26020-83 / Ст3пс6-1-ГОСТ 380-71		
				L=3727-2,6 мм	4	114,1 кг

Инв. № подл. | Подпись и дата | Взам. инв. № | Инв. № дубл. | Подпись и дата

Изм.	Лист	№ докум.	Подп.	Дата	БК 9.2.1.01.01.000		
Разраб.		Михайлова			Рама	Лит	Лист 1 / Листов 6
Пров.		Никитченко				Латгипропром	
Н. контр.		Колмец					
ГИП							

Копировал Формат А4

Форм.	Зона	Поз	Обозначение	Наименование	Кол.	Приме-чание
Б4		12	БК 9.2.1.01 01.006	Кронштейн		
				Уголок 50×50×5-6-ГОСТ 8509-86 / Ст3сп3-1-ГОСТ 535-79	1	0,38 кг
Б4		13	БК 9.2.1.01 01.007	Кронштейн		
				Уголок 70×70×6-6-ГОСТ 8509-86 / Ст3сп3-1-ГОСТ 535-79	1	1,6 кг
Б4		14	БК 9.2.1.01.01.008	Связь		
				Уголок 100×100×6,5-6-ГОСТ 8509-86 / Ст3сп3-1-ГОСТ 535-79		
				L=1720±2 мм	2	17,37 кг
Б4		15	БК 9.2.1.01.01.009	Связь		
				Уголок 100×100×6,5-6-ГОСТ 8509-86 / Ст3сп3-1-ГОСТ 535-79		
				L=2500-4,4 мм	2	25,25 кг
Б4		16	БК 9.2.1.01.01.010	Связь		
				Уголок 100×100×6,5-6-ГОСТ 8509-86 / Ст3сп3-1-ГОСТ 535-79		
				L=2830±3 мм	2	28,58 кг
Б4		17	БК 9.2.1.01.01.011	Связь		
				Уголок 100×100×6,5-6-ГОСТ 8509-86 / Ст3сп3-1-ГОСТ 535-79		
				L=3140±3 мм	1	31,71 кг
Б4		18	БК 9.2.1.01.01.012	Стойка		
				Уголок 100×100×6,5-ГОСТ 8509-86 / Ст3сп3-1-ГОСТ 535-79		
				L=347-1,4 мм	2	3,5 кг
Б4		19	БК 9.2.1.01.01.013	Полка		
				Уголок 100×100×6,5-6-ГОСТ 8509-86 / Ст3сп3-1-ГОСТ 535-79		
				L=410±1 мм	4	4,14 кг

Инв. № подл. | Подпись и дата | Взам. инв. № | Инв. № дубл. | Подпись и дата

Изм.	Лист	№ докум.	Подп.	Дата	БК 9.2.1.01.01.000	Лист 2

Форм	Зона	Поз	Обозначение	Наименование	Кол.	Приме-чание
Б4		20	БК 9.2.1.01.01.014	Полка		
				Уголок 100×100×6,5-6-ГОСТ 8509-86 / Ст3сп3-1-ГОСТ 535-79		
				L=675±1 мм	1	6,82 кг
Б4		21	БК 9.2.1.01.01.015	Полка		
				Уголок 100×100×6,5-6-ГОСТ 8509-86 / Ст3сп3-1-ГОСТ 535-79		
				L=1073-2,6 мм	2	10,84 кг
Б4		22	БК 9.2.1.01.01.016	Связь		
				Уголок 100×100×6,5-6-ГОСТ 8509-86 / Ст3сп3-1-ГОСТ 535-79		
				L=1850±3 мм	2	20,2 кг
Б4		23	БК 9.2.1.01.01.017	Связь		
				Уголок 100×100×6,5-6-ГОСТ 8509-86 / Ст3сп3-1-ГОСТ 535-79		
				L=2550±3 мм	2	25,76 кг
Б4		24	БК 9.2.1.01.01.018	Стойка		
				Швеллер 10-ГОСТ 8240-72 / Ст3сп3-1-ГОСТ 535-79		
				L=450±1 мм	1	3,87 кг
Б4		25	БК 9.2.1.01.01.019	Полка		
				Швеллер 10-ГОСТ 8240-72 / Ст3сп3-1-ГОСТ 535-79		
				L=908-2,3 мм	2	7,8 кг
Б4		26	БК 9.2.1.01.01.020	Полка		
				Швеллер 10-ГОСТ 8240-72 / Ст3сп3-1-ГОСТ 535-79		
				L=1654-3,7 мм	2	14,21 кг
Б4		27	БК 9.2.1.01.01.021	Полка		
				Швеллер 10-ГОСТ 8240-72 / Ст3сп3-1-ГОСТ 535-79		
				L=1804-3,7 мм	1	15,5 кг

Инв. № подл. | Подпись и дата | Взам. инв. № | Инв. № дубл. | Подпись и дата

Изм.	Лист	№ докум.	Подп.	Дата	БК 9.2.1.01.01.000	Лист 3

Формат	Зона	Поз.	Обозначение	Наименование	Кол.	Примечание
	Б4	28	БК9.2.1.01.01.022	Полка		
				Швеллер 10-ГОСТ8240-72 / Вст3сп3-1-ГОСТ535-79		
				L=3065+5 мм	1	26,33кг
	Б4	29	БК9.2.1.01.01.023	Стойка		
				Швеллер 10-ГОСТ8240-72 / Вст3сп3-1-ГОСТ535-79		
				L=245-1,15 мм	1	2,1кг
	Б4	30	БК9.2.1.01.01.024	Полка		
				Швеллер 16-ГОСТ8240-72 / Вст3сп3-1-ГОСТ535-79		
				L=2000±2мм	4	28,4кг
	Б4	31	БК9.2.1.01.01.025	Стойка		
				Швеллер 16-ГОСТ8240-72 / Вст3сп3-1-ГОСТ535-79		
				L=187-1,15 мм	1	2,73кг
	Б4	32	БК9.2.1.01.01.026	Полка		
				Швеллер 16-ГОСТ8240-72 / Вст3сп3-1-ГОСТ535-19		
				L=550±1мм	1	7,81кг
	Б4	33	БК9.2.1.01.01.027	Полка		
				Швеллер 16-ГОСТ8240-72 / Вст3сп3-1-ГОСТ535-79		
				L=1400-3,1 мм	1	19,88кг
	Б4	34	БК9.2.1.01.01.028	Полка		
				Швеллер 16-ГОСТ8240-72 / Вст3сп3-1-ГОСТ535-79		
				L=1850±2мм	2	26,27кг
	Б4	35	БК9.2.1.01.01.029	Полка		
				Швеллер 16-ГОСТ8240-72 / Вст3сп3-1-ГОСТ535-79		
				L=2500-4,4 мм	2	35,5кг

Инв.№подл. | Подп. и дата | Взам.инв.№ | Инв.№дубл. | Подп. и дата

Изм. Лист № докум. Подп. Дата — БК9.2.1.01.01.000 — Лист 4

Копировал Формат А4

Формат	Зона	Поз.	Обозначение	Наименование	Кол.	Примечание
Б4		36	БК9.2.1.01.01.030	Кронштейн		
				Лист 5 ГОСТ 19903-74 / Вст3кп2 ГОСТ 14637-79	1	1,53кг
Б4		37	БК9.2.1.01.01.031	Пластина		
				Лист 8 ГОСТ 19903-74 / Вст3кп2 ГОСТ 14637-79		
				160±0,5×250±1мм	4	2,5кг
Б4		38	БК9.2.1.01.01.032	Пластина		
				Лист 5 ГОСТ 19903-74 / Вст3кп2 ГОСТ 14637-79	1	0,79кг
Б4		39	БК9.2.1.01.01.033	Пластина		
				Лист 8 ГОСТ 19903-74 / Вст3кп2 ГОСТ 14637-79		
				170±1×170±1мм	6	1,81кг
Б4		40	БК9.2.1.01.01.034	Пластина		
				Лист 5 ГОСТ 19903-74 / Вст3кп2 ГОСТ 14637-79	1	4,04кг
Б4		41	БК9.2.1.01.01.035	Пластина		
				Лист 5 ГОСТ 19903-74 / Вст3кп2 ГОСТ 14637-79	1	0,82кг
Б4		42	БК9.2.1.01.01.036	Пластина		
				Лист 5 ГОСТ 19903-74 / Вст3кп2 ГОСТ 14637-79	2	1,06кг
Б4		43	БК9.2.1.01.01.037	Пластина		
				Лист 5 ГОСТ 19903-74 / Вст3кп2 ГОСТ 14637-79	1	2,53кг
Б4		44	БК9.2.1.01.01.038	Косынка		
				Лист 5 ГОСТ 19903-74 / Вст3кп2 ГОСТ 14637-79	12	0,79кг
Б4		45	БК9.2.1.01.01.039	Пластина		
				Лист 10 ГОСТ 19903-74 / Вст3кп2 ГОСТ 14637-79	1	21,98кг

Инв.№подл. | Подп. и дата | Взам.инв.№ | Инв.№дубл. | Подп. и дата

Изм. Лист № докум. Подп. Дата — БК9.2.1.01.01.000 — Лист 5

Копировал Формат А4

Формат	Зона	Поз.	Обозначение	Наименование	Кол.	Примечание
Б4		46	БК9.2.1.01.01.040	Пластина		
				Лист 10 ГОСТ 19903-74 / Вст3кп2 ГОСТ 14637-79		
				350±1×800±1мм	1	21,98кг
Б4		47	БК9.2.1.01.01.041	Плита		
				Лист 10 ГОСТ 19903-74 / Вст3кп2 ГОСТ 14637-79		
				350±1×250±1мм	4	6,87кг
Б4		48	БК9.2.1.01.01.042	Пластина		
				Лист 10 ГОСТ 19903-74 / Вст3кп2 ГОСТ 14637-79	2	5,5кг
Б4		49	БК9.2.1.01.01.043	Настил		
				Лист ромб. Н-ПУ-3,0 / Вст3кп2 ГОСТ 8568-77		
				680±1×1190±1,5мм	1	20,71кг
Б4		50	БК9.2.1.01.01.044	Настил		
				Лист ромб. Н-ПУ-3,0 / Вст3кп2 ГОСТ 8568-77		
				940±1,5×2285±2,2мм	1	57,53кг
Б4		51	БК9.2.1.01.01.045	Настил		
				Лист. ромб. Н-ПУ-3,0 / Вст3кп2 ГОСТ 8568-77	1	24,33кг
Б4		52	БК9.2.1.01.01.046	Настил		
				Лист ромб. Н-ПУ-3,0 / Вст3кп2 ГОСТ 8568-77		
				710±1×560±1мм	1	10,18кг

Инв.№подл. | Подп. и дата | Взам.инв.№ | Инв.№дубл. | Подп. и дата

Изм. Лист № докум. Подп. Дата — БК9.2.1.01.01.000 — Лист 6

БК9.1.1.01.01.001

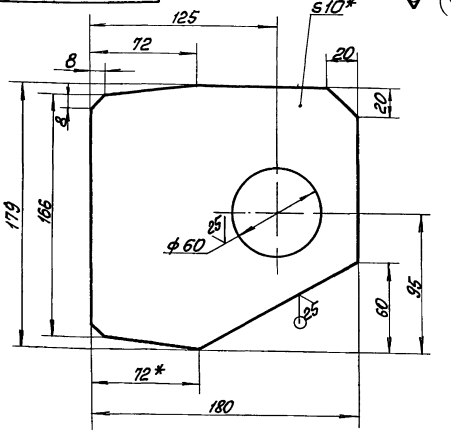

1 * Размер для справок.

2 ±IT14/2

Изм.	Лист	№ докум.	Подп.	Дата	БК9.1.1.01.01.001	
Разраб.		Бойцова			Петля	Лит. / Масса / Масштаб: 2,1 / 1:2
Пров.		Михайлова				Лист / Листов 1
Т.контр.						
Н.контр.		Коллиец			Лист 10 ГОСТ 19903-74 / Вст3кп2 ГОСТ 14637-79	ЛАТГИПРОПРОМ
Утв.						

Инв.№подл. | Подп. и дата | Взам.инв.№ | Инв.№дубл. | Подп. и дата

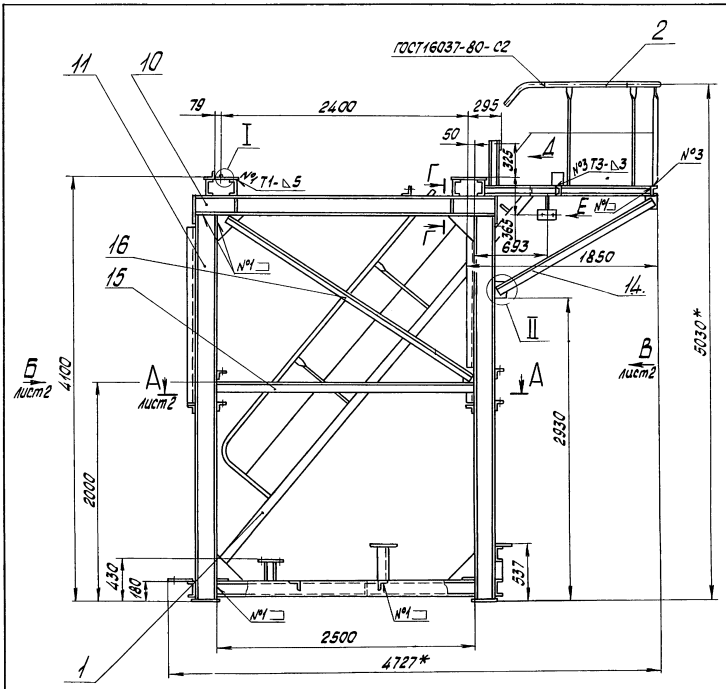

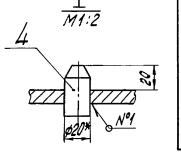

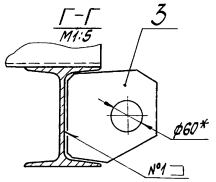

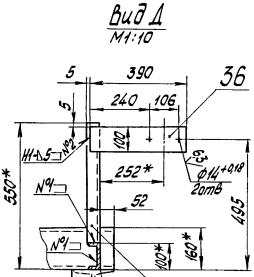

Некоторые детали нижней части рамы условно не показаны

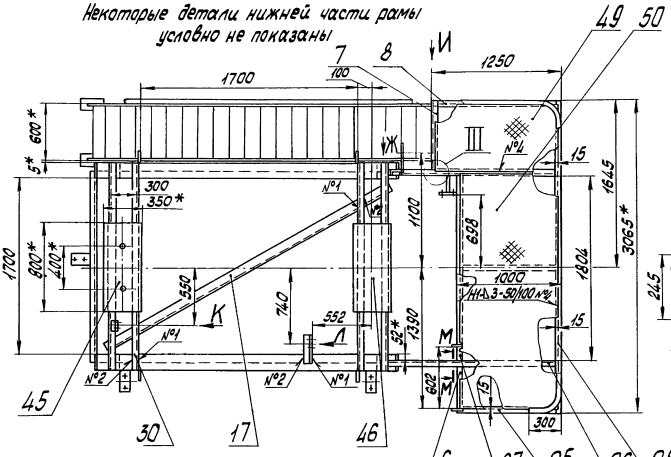

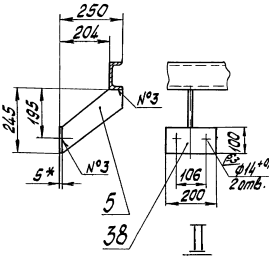

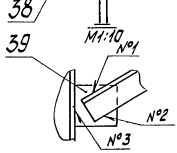

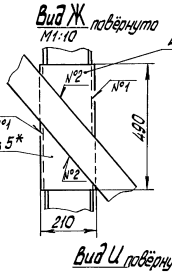

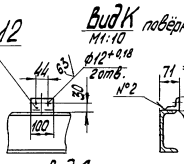



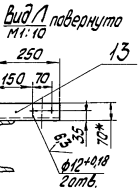

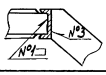

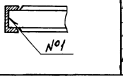

1.*Размеры для справок

2. ± IT14/2.

3. Обработка поверхностей реза деталей БЧ 25

4. Сварные швы по ГОСТ 5264-80.

						БК 9.2.1.01.01.000 СБ	
Изм.	Лист	№ докум.	Подпись	Дата			
Разраб.		Мидалиева			Рама	Лит.	Масса	Масштаб
Пров.		Никитченко					1786	1:25
Т.контр.						Лист 1	Листов 2	
Н.контр.		Колмец				ЛАТГИПРОПРОМ		
Утв.								

Инв.№ подл. | Подпись и дата | Взам.инв.№ | Инв.№ дубл. | Подпись и дата

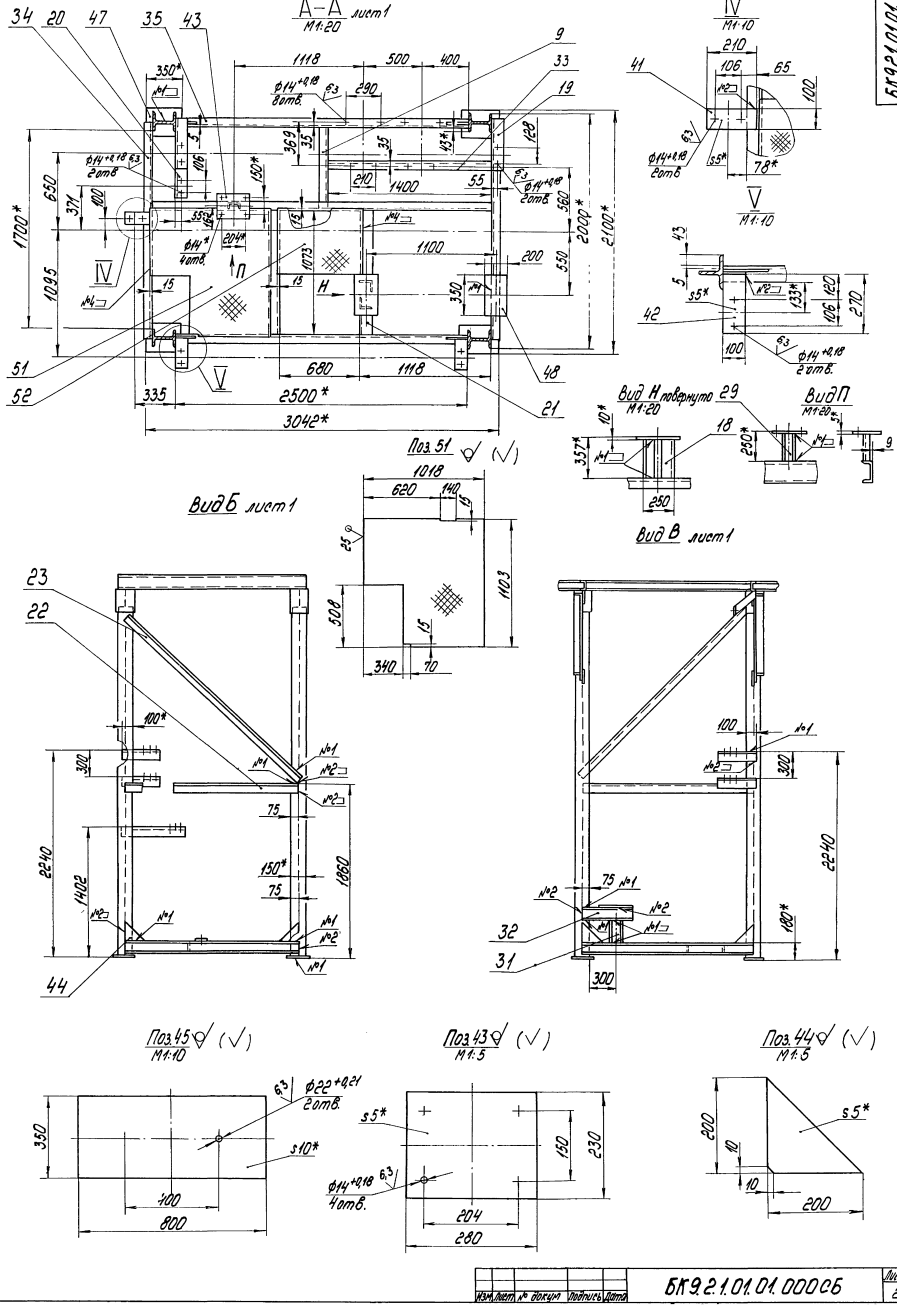

Изм.	Кол.уч.	Лист	№ докум.	Подпись	Дата	БК9.2.1.01.01.000СБ	Лист 2

Инв.№подл. | Подпись и дата | Взам.инв.№ | Инв.№дубл. | Подпись и дата

БК9.1.1.01.01.002

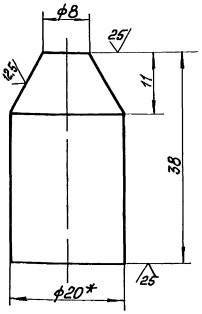

1 * Размер для справок

2 $\pm \frac{IT14}{2}$

Изм. Лист.	№ докум.	Подп.	Дата		
Разраб.	Брицова			Штырь	Лит. / Масса / Масштаб: 0,09 / 2:1
Пров.	Михайлова				Листов 1
Т. контр.					
Н. контр.	Коллиец			Круг 20-В-ГОСТ 2590-71 / 20-Б-ГОСТ 1050-74	ЛАТГИПРОПРОМ
Утв.					

Копировал Иванс Формат А4

БК9.2.1.01.01.003

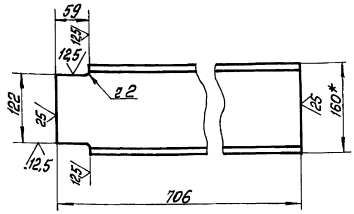

1 * Размер для справок

2 $\pm \frac{IT14}{2}$

Изм. Лист.	№ докум.	Подп.	Дата		
Разраб.	Михайлова			Полка	Лит. / Масса / Масштаб: 10,03 / 1:5
Пров.	Никитченко				Листов 1
Т. контр.					
Н. контр.	Коллиец			Швеллер 16-ГОСТ 8240-72 / Вст3сп3-1-ГОСТ 535-79	ЛАТГИПРОПРОМ
Утв.					

Копировал Иванс Формат А4

БК9.2.1.01.01.001

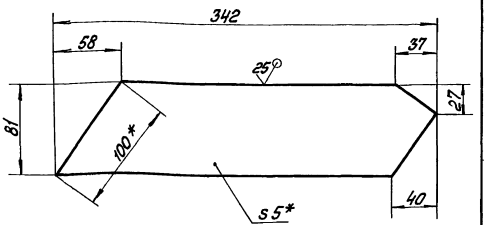

1 *Размеры для справок.

2 $\pm \frac{IT14}{2}$

Изм. Лист.	№ докум.	Подп.	Дата		
Разраб.	Михайлова			Кронштейн	Лит. / Масса / Масштаб: 0,94 / 1:2,5
Пров.	Никитченко				Листов 1
Т. контр.					
Н. контр.	Коллиец			Лист 5-ГОСТ 19903-74 / Вст3кп2-ГОСТ 14637-79	ЛАТГИПРОПРОМ
Утв.					

БК9.2.1.01.01.002

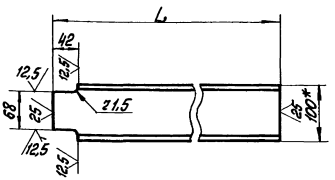

Наименование	L, мм	Масса, кг
БК9.2.1.01.01.002	512	5,12
-01	737	7,66
-02	1198	12,46

1 * Размер для справок.

2 $\pm \frac{IT14}{2}$

Изм. Лист.	№ докум.	Подп.	Дата		
Разраб.	Михайлова			Полка	Лит. / Масса / Масштаб: см. табл. / —
Пров.	Никитченко				Листов 1
Т. контр.					
Н. контр.	Коллиец			Швеллер 10-ГОСТ 8240-72 / Вст3сп3-1-ГОСТ 535-79	ЛАТГИПРОПРОМ
Утв.					

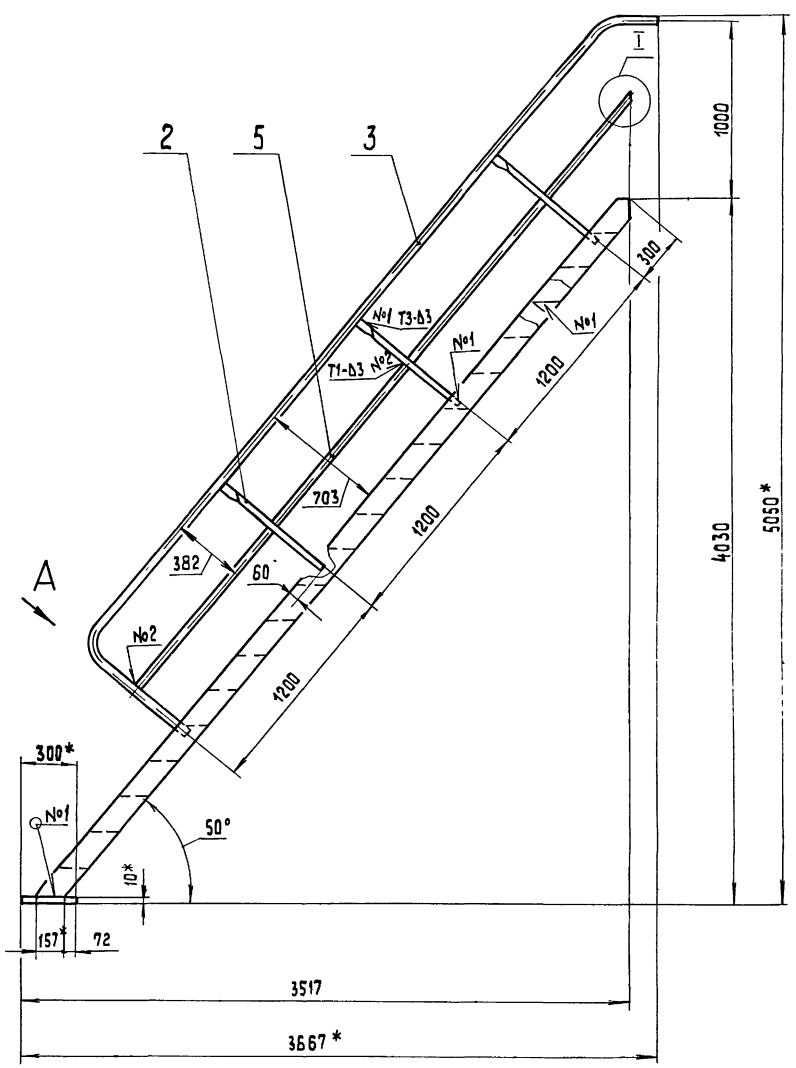

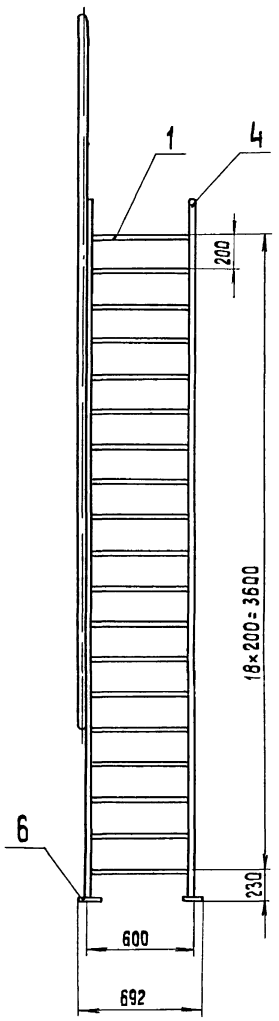

Поз 3
м 1:10

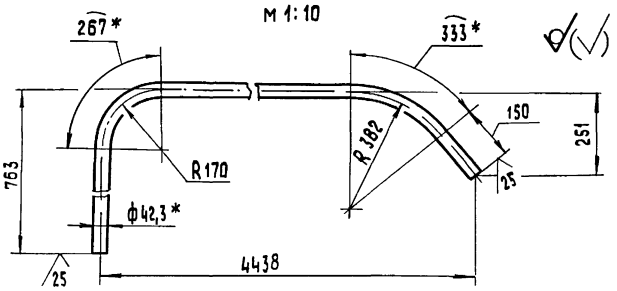

I
м 1:2

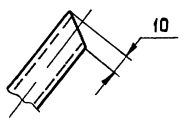

Вид А повернуто
м 1:2

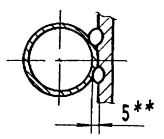

Поз. 4
м 1:10

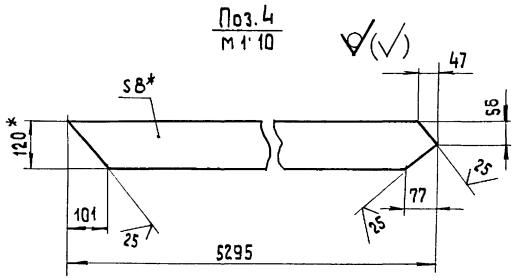

1* Размеры для справок.
2. $\pm \frac{IT14}{2}$.
3. Обработка поверхностей реза деталей БЧ $\sqrt{25}$.
4. Сварные швы по ГОСТ 5264-80
5. ** Сварка ручная дуговая.

					БК 9.2.1.01.01.100 СБ		
Изм.	Лист	№ докум.	Подп.	Дата	Лестница	Лит	Масса	Масштаб
Разраб.		Авдеенко					157	1:20
Пров.		Никитченко				Лист	Листов 1	
Т.контр.						ЛАТГИПРОПРОМ		
Н.контр.		Колмец						
Утв.								

Копировал

Формат А2

Инв. № подл. | Подп. и дата | Взам. инв. № | Инв. № дубл. | Подп. и дата

Серия 5.903-15 Выпуск 9-2 ч. 1

Формат	Зона	Поз.	Обозначение	Наименование	Кол.	Примечание
				Документация		
А3			БК9.2.1.01.01.100 СБ	Сборочный чертеж		
				Детали		
А4		1	БК9.1.1.01.01.104	Ступень	19	
А4		2	БК9.2.1.01.01.101	Стойка	3	
Б4		3	БК9.2.1.01.01.102	Поручень		
				Труба 32×2,8 ГОСТ 3262-75		
				L заг. = 5221 − 9,8 мм	1	14,25 кг
Б4		4	БК9.2.1.01.01.103	Тетива		
				Полоса $\frac{8\times120\text{ ГОСТ }103\text{-}76}{\text{Вст3кп2 ГОСТ }535\text{-}79}$	2	38,9 кг
Б4		5	БК9.2.1.01.01.104	Леер		
				Труба 15×2,5 ГОСТ 3262-75		
				L заг. = 4048 − 8 мм	1	5,18 кг
Б4		6	БК9.2.1.01.01.105	Плита		
				Лист $\frac{10\text{ ГОСТ }19903\text{-}74}{\text{Вст3кп2 ГОСТ }14637\text{-}79}$		
				300 ± 1 × 100 ± 1 мм	2	2,96 кг

Инв.№ подл. | Подпись и дата | Взам. инв.№ | Инв.№ дубл. | Подпись и дата

Изм.	Лист	№ докум.	Подп.	Дата	БК9.2.1.01.01.100			
Разраб.		Авдеенко			Лестница	Лит	Лист	Листов 1
Пров.		Никитченко						
Т.контр.						ЛАТГИПРОПРОМ		
Н.контр.		Колмец						
Утв.								

Копировал БВГ Формат А4

БК9.1.1.01.01.104

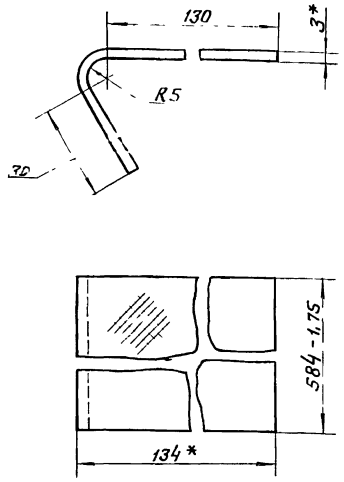

1. * Размеры для справок
2. ± IT14/2.

Изм.	Лист	№ докум.	Подп.	Дата	БК9.1.1.01.01.104			
Разраб.		Михайлова			Ступень	Лит.	Масса	Масштаб
Пров.		Никитченко					2,54	1:1
Т.контр.						Лист	Листов 1	
Н.контр.		Колмец			Лист ромб. к-ПУ-3.0 Вст3кп2 ГОСТ 8568-77	ЛАТГИПРОПРОМ		
Утв.								

Копировал БВГ Формат А4

БК9.2.1.01.01.101

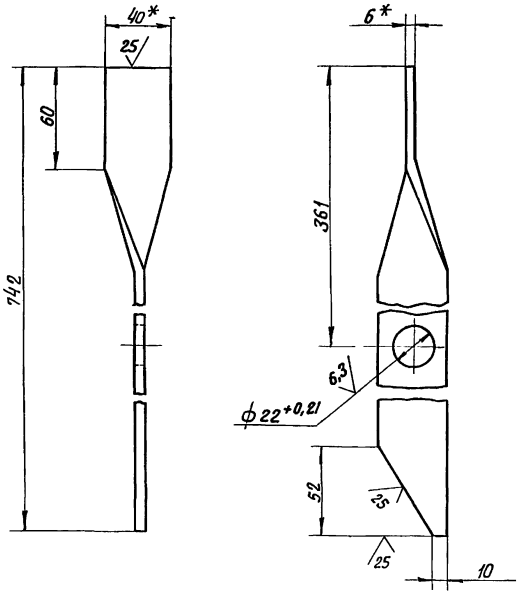

1. * Размеры для справок.
2. ± IT14/2.

Изм.	Лист	№ докум.	Подп.	Дата	БК9.2.1.01.01.101			
Разраб.		Авдеенко			Стойка	Лит	Масса	Масштаб
Пров.		Никитченко					1,4	1:2
Т.контр.						Лист	Листов 1	
Н.контр.		Колмец			Полоса $\frac{6\times40\text{ ГОСТ }103\text{-}76}{\text{Вст3кп2 ГОСТ }535\text{-}79}$	ЛАТГИПРОПРОМ		
Утв.								

Копировал БВГ Формат А4

Формат	Зона	Поз.	Обозначение	Наименование	Кол.	Примечание
				Документация		
А3			БК9.2.1.01.01.200 СБ	Сборочный чертеж		
				Детали		
А4		1	БК9.2.1.01.01.201	Стойка	7	
А4		2	БК9.2.1.01.01.202	Полоса оградительная	1	
А4		3	БК9.2.1.01.01.203	Поручень	1	
Б4		4	БК9.2.1.01.01.204	Леер		
				Труба 15×2,5; ГОСТ 3262-75	1	6,5 кг

Изм.	Лист	№ докум.	Подп.	Дата	БК9.2.1.01.01.200			
Разраб.		Авдеенко			Секция перил	Лит.	Лист	Листов 1
Пров.		Никитченко						
Т.контр.						ЛАТГИПРОПРОМ		
Н.контр.		Колмец						
Утв.								

Выпуск 9-2 ч. 1

Серия 5.903-15

БК9.2.1.01.01.200СБ

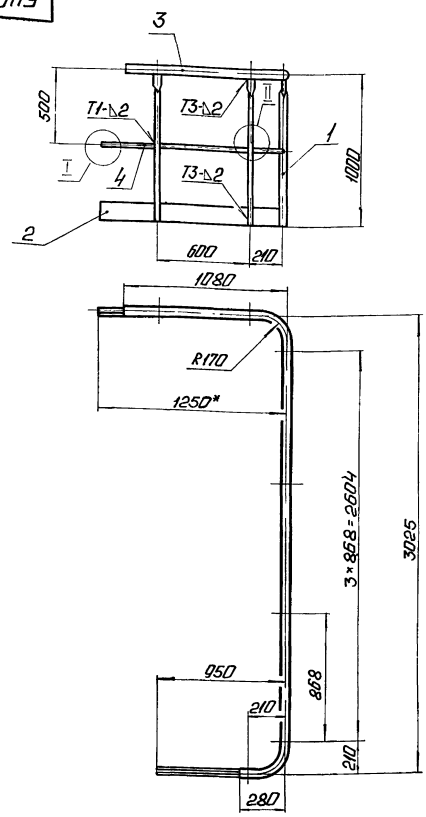

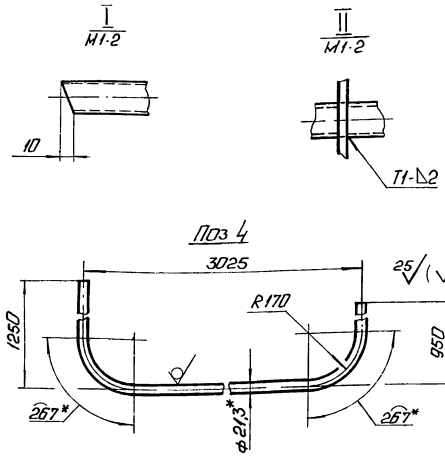

1. * Размеры для справок.
2. $\pm \frac{IT14}{2}$.
3. Сварные швы по ГОСТ 5264-80

Изм.	Лист	№ докум.	Подп.	Дата	БК9.2.1.01.01.200СБ	Лит.	Масса	Масштаб
Разраб.		Авдеенко			Секция перил		40,97	1:20
Пров.		Никитченко				Лист	Листов 1	
Т.контр.								
Н.контр.		Колмеи				ЛАТГИПРОПРОМ		
Утв.								

Копировал: [illegible]

Формат А3

Инв. № подл. | Подп. и дата | Взам. инв. № | Инв. № дубл. | Подп. и дата

БК9.2.1.01.01.201

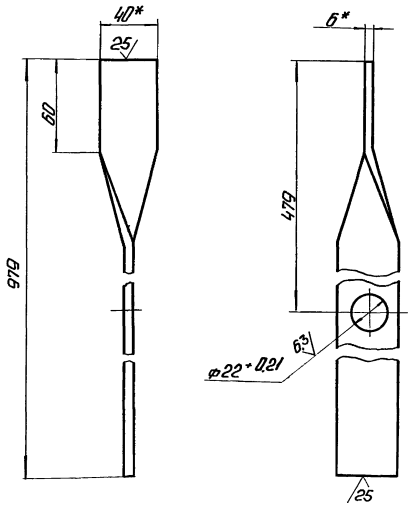

1. * Размеры для справок.
2. $\pm \frac{IT14}{2}$.

Изм.	Лист	№ докум.	Подп.	Дата	БК9.2.1.01.01.201	Лит.	Масса	Масштаб
Разраб.		Авдеенко			Стойка		1,84	1:2
Пров.		Никитченко				Лист	Листов 1	
Т.контр.								
Н.контр.		Колмеи			Полоса 6×40-ГОСТ 103-76 ВСт3кп2 ГОСТ 535-79	ЛАТГИПРОПРОМ		
Утв.								

Инв. № подл. | Подп. и дата | Взам. инв. № | Инв. № дубл. | Подп. и дата

БК9.2.1.01.01.202

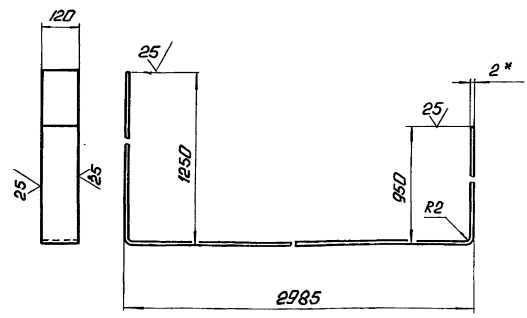

1. * Размер для справок.
2. $\pm \frac{IT14}{2}$.

Изм.	Лист	№ докум.	Подп.	Дата	БК9.2.1.01.01.202	Лит.	Масса	Масштаб
Разраб.		Авдеенко			Полоса оградительная		9,77	1:10
Пров.		Никитченко				Лист	Листов 1	
Т.контр.								
Н.контр.		Колмеи			Лист 2 ГОСТ 19903-74 ВСт3кп4 ГОСТ 16523-70	ЛАТГИПРОПРОМ		
Утв.								

Инв. № подл. | Подп. и дата | Взам. инв. № | Инв. № дубл. | Подп. и дата

Выпуск 9-2 ч 1

Серия 5.903-15

БК 9 2 1.01.01.203

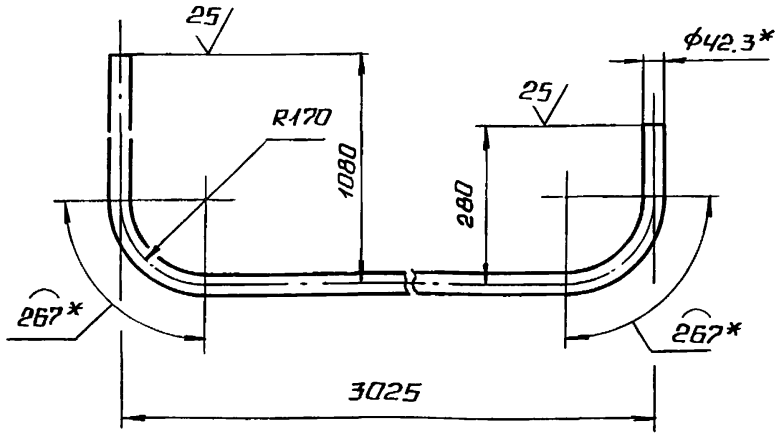

1.* РАЗМЕРЫ ДЛЯ СПРАВОК

2. $\pm \frac{IT14}{2}$;

ИЗМ	ЛИСТ	№ ДОКУМ.	ПОДП.	ДАТА
РАЗРАБ.	ЯВДЕЕНКО			
ПРОВ.	НИКИТЧЕНКО			
Т.КОНТР.				
Н.КОНТР	КОЛМЕЦ			
УТВ.				

БК 9. 2 1. 01. 01. 203

ПОРУЧЕНЬ

ЛИТ	МАССА	МАСШТАБ
	11,6	1:10
ЛИСТ	ЛИСТОВ 1	

ТРУБА 32×2,8 ГОСТ 3262-75

ЛАТГИПРОПРОМ

КОПИРОВАЛ ФОРМАТ А4

ФОРМАТ	ЗОНА	ПОЗ	ОБОЗНАЧЕНИЕ	НАИМЕНОВАНИЕ	КОЛ	ПРИМЕЧАНИЕ
				ДОКУМЕНТАЦИЯ		
А3			БК 9 2 1. 01. 02. 000 СБ	СБОРОЧНЫЙ ЧЕРТЕЖ		
				ДЕТАЛИ		
Б4		1	БК 9.2.1 01 02.001	ТРУБА		
				ТРУБА 89×3 ГОСТ 10704-76 / В20 ГОСТ 10705-80	1	1,73 кг
				СТАНДАРТНЫЕ ИЗДЕЛИЯ		
		2		ОТВОД 90° 89×3,5		
				ГОСТ 17375-83	1	
		3		ФЛАНЕЦ 1-80-10 СТ 20		
				ГОСТ 12820-80	1	
		4		ФЛАНЕЦ 1-80-10 СТ 20		
				ГОСТ 12821-80	1	
				ПРОЧИЕ ИЗДЕЛИЯ		
		5		БОБЫШКА ЗКЧ-1-87		
				УСТАНОВКА 7	1	
		6		УСТАНОВКА ШТУЦЕРА		
				М20×1,5-50 ЗКЧ-45-70	1	

ИЗМ	ЛИСТ	№ ДОКУМ	ПОДП	ДАТА
РАЗРАБ	МИХАЙЛОВА			
ПРОВ	НИКИТЧЕНКО			
Н.КОНТР	КОЛМЕЦ			
УТВ				

БК 9.2.1. 01. 02. 000

ТРУБОПРОВОД

ЛИТ	ЛИСТ	ЛИСТОВ
		1

ЛАТГИПРОПРОМ

КОПИРОВАЛ ФОРМАТ А4

БК 9.2.1.04.02.000 СБ

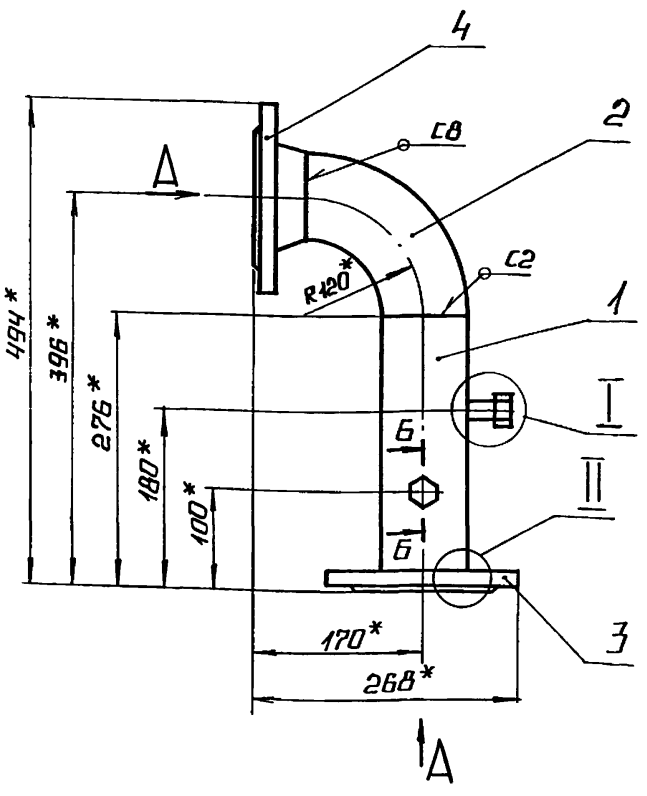

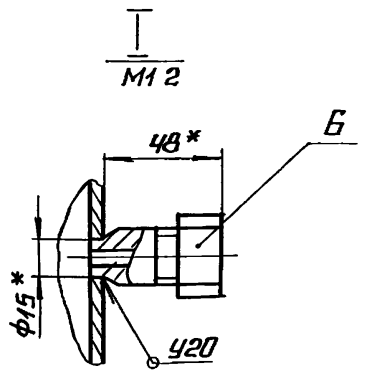

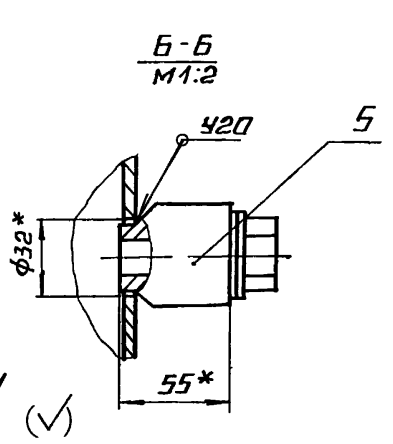

поз. 1

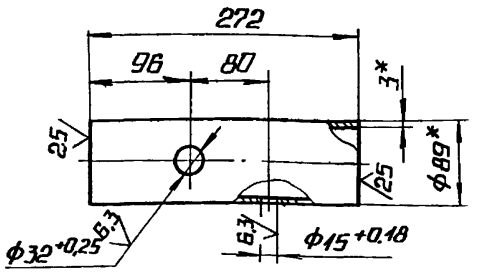

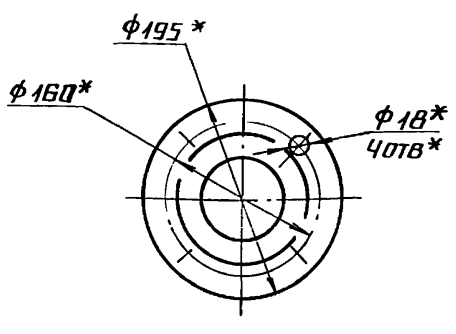

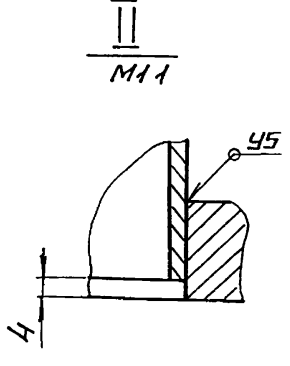

1.* РАЗМЕРЫ ДЛЯ СПРАВОК

2. $\pm \frac{IT14}{2}$.

3. СВАРНЫЕ ШВЫ ПО ГОСТ 16037-80.

ИЗМ	ЛИСТ	№ ДОКУМ	ПОДП	ДАТА
РАЗРАБ	МИХАЙЛОВА			
ПРОВ	НИКИТЧЕНКО			
Т.КОНТР				
Н.КОНТР	КОЛМЕЦ			
УТВ.				

БК 9.2 1.01.02.000 СБ

ТРУБОПРОВОД

ЛИТ	МАССА	МАСШТАБ
	10,77	1:5
ЛИСТ	ЛИСТОВ 1	

ЛАТГИПРОПРОМ

Инв. № подл. | Подпись и дата | Взам. инв. № | Инв. № дубл. | Подпись и дата

Выпуск 9-2 ч.1

Серия 5.903-15

Формат	Зона	Поз.	Обозначение	Наименование	Кол.	Примечание
				Документация		
А3			БК9.2.1.01.03.000СБ	Сборочный чертеж		
				Детали		
БЧ		1	БК9.2.1.01.03.001	Труба		
				Труба 89×3 ГОСТ 10704-76 / В20 ГОСТ 10705-80	1	3,65 кг
БЧ		2	БК9.2.1.01.03.002	Патрубок		
				Труба 89×3 ГОСТ 10704-76 / В20 ГОСТ 10705-80	1	1,21 кг
БЧ		3	БК9.2.1.01.03.003	Труба		
				Труба 89×3 ГОСТ 10704-76 / В20 ГОСТ 10705-80	1	6,76 кг
БЧ		4	БК9.2.1.01.03.004	Труба		
				Труба 89×3 ГОСТ 10704-76 / В20 ГОСТ 10705-80	1	3,78 кг
				Стандартные изделия		
		5		Отвод 45° 89×3,5 ГОСТ 17375-83	1	
		6		Отвод 90° 89×3,5 ГОСТ 17375-83	1	
		7		Фланец 1-80-10 Ст20 ГОСТ 12821-80	2	

Изм.	Лист	№ докум.	Подпись	Дата
Разраб.		Михайлова		
Пров.		Никитченко		
Н.контр.		Колмец		
Утв.				

БК9.2.1.01.03.000

Трубопровод

Лит.	Лист	Листов
	1	2

ЛАТГИПРОПРОМ

Копировал Формат А4

Формат	Зона	Поз.	Обозначение	Наименование	Кол.	Примечание
		8		Фланец 1-80-16 Ст20 ГОСТ 12821-80	1	
				Прочие изделия		
		9		Бобышка 3К4-1-87 Установка 7	1	

Изм.	Лист	№ докум.	Подпись	Дата

БК9.2.1.01.03.000

Лист 2

Копировал Формат А4

БК9.2.1.01.03.000СБ

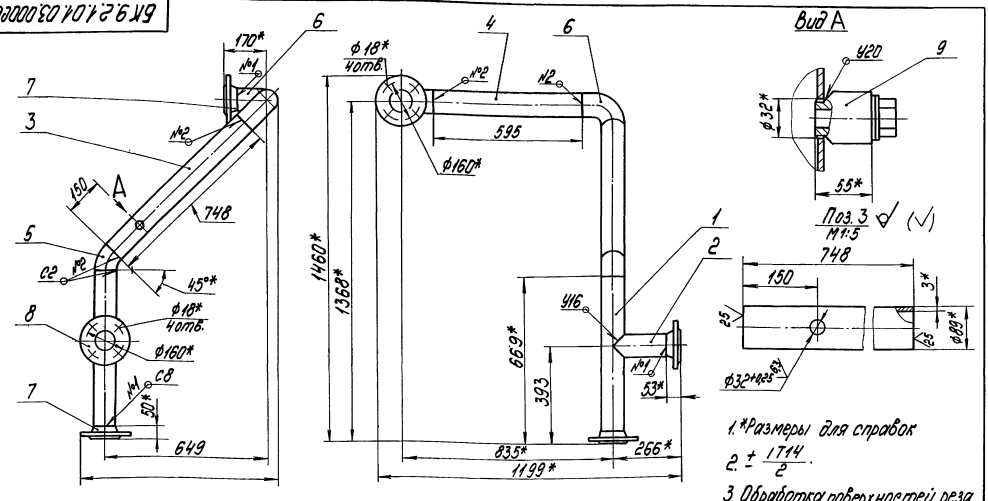

1. *Размеры для справок
2. $\pm \frac{IT14}{2}$
3. Обработка поверхностей реза детали БЧ 25/
4. Сварные швы по ГОСТ 16037-80.

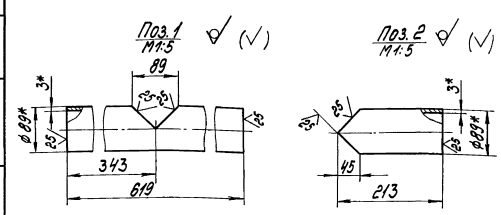

Изм.	Лист	№ докум.	Подпись	Дата
Разраб.		Михайлова		
Пров.		Никитченко		
Т.контр.				
Н.контр.		Колмец		
Утв.				

БК9.2.1.01.03.000СБ

Трубопровод

Лит.	Масса	Масштаб
	29,1	1:10

Лист 1 Листов 1

ЛАТГИПРОПРОМ

Инв. № подл. | Подпись и дата | Взам. инв. № | Инв. № дубл. | Подпись и дата

Выпуск 9-2.4.1
Серия 5.903-15

Формат	Зона	Поз.	Обозначение	Наименование	Кол.	Примечание
				Документация		
А3			БК 9.2.1.01.04.000 СБ	Сборочный чертеж		
				Детали		
Б4		1	БК 9.2.1.01.04.001	Труба		
				Труба 89×3 ГОСТ 10704-76 / В20 ГОСТ 10705-80	1	2,32 кг
				Стандартные изделия		
		2		Отвод 90° 83×3,5		
				ГОСТ 17375-83	2	
		3		Переход К 108×4-89×3,5		
				ГОСТ 17378-83	1	
		4		Фланец 1-80-10 Ст 20		
				ГОСТ 12820-80	1	
		5		Фланец 1-100-16		
				ГОСТ 12821-80	1	
				Прочие изделия		
		6		Бобышка 3К4-1-87		
				Установка 7	1	
		7		Установка штуцера		
				М20×1,5-50 3К4-45-70		

Инв.№ подл. | Подпись и дата | Взам. инв.№ | Инв.№ дубл. | Подпись и дата

Изм.	Лист	№ докум.	Подп.	Дата
Разраб.		Михайлова		
Пров.		Никитченко		
Н. контр.		Колтец		
Утв.				

БК 9.2.1.01.04.000

Трубопровод

Лит	Лист	Листов
	1	

ЛАТГИПРОПРОМ

Копировал ВОУ — Формат А4

Формат	Зона	Поз.	Обозначение	Наименование	Кол.	Примечание
				Документация		
А2			БК 9 2 1.01.05.000 СБ	Сборочный чертеж		
				Детали		
Б4		1	БК 9.2.1.01 05.001	Труба		
				Труба 89×3 ГОСТ 10704-76 / В20 ГОСТ 10705-80	1	7,6 кг
Б4		2	БК 9 2 1 01 05 002	Патрубок		
				Труба 89×3 ГОСТ 10704-76 / В20 ГОСТ 10705-80	1	0,8 кг
Б4		3	БК 9 2 1.01 05.003	Труба		
				Труба 89×3 ГОСТ 10704-76 / В20 ГОСТ 10705-80	1	17,8 кг
Б4		4	БК 9.2.1.01.05.004	Труба		
				Труба 89×3 ГОСТ 10704-76 / В20 ГОСТ 10705-80		
				L = 150 ± 0,5 мм	1	0,95 кг
				Стандартные изделия		
		5		Отвод 45° 89×3,5		
				ГОСТ 17375-83	2	
		6		Фланец 1-80-16		
				Ст 20 ГОСТ 12820-80	1	

Инв.№ подл. | Подпись и дата | Взам. инв.№ | Инв.№ дубл. | Подпись и дата

Изм.	Лист	№ докум.	Подп.	Дата
Разраб.		Боицова		
Пров		Никитченко		
Н. контр.		Колтец		
Утв.				

БК 9.2.1.01.05.000

Трубопровод

Лит	Лист	Листов
	1	2

ЛАТГИПРОПРОМ

Копировал ВОУ — Формат А4

БК 9.2.1.01.04.000 СБ

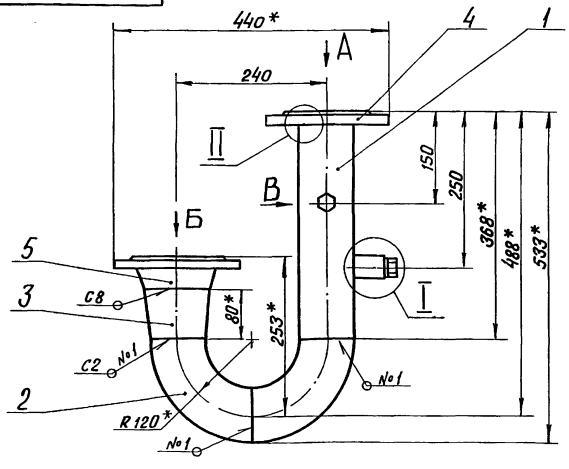

Вид В
М1:2

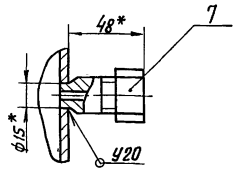

I
М1:2

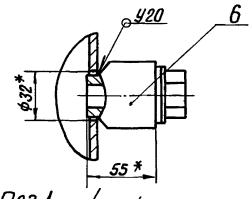

II
М1:1

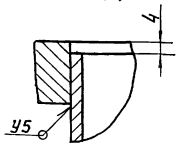

Поз.1 (√)

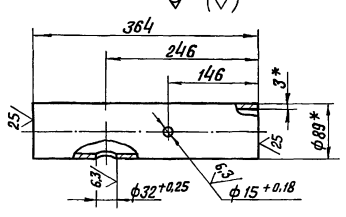

Вид А

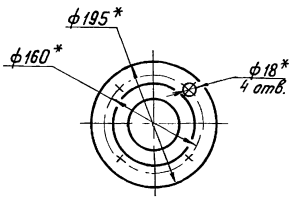

Вид Б

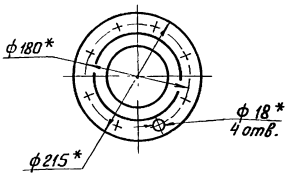

1. * Размеры для справок.
2. $\pm \frac{IT14}{2}$.
3. Сварные швы по ГОСТ 16037-80.

Изм.	Лист	№ докум.	Подпись	Дата
Разраб.		Михайлова		
Пров		Никитченко		
Т. контр.				
Н. контр.		Колтец		
Утв.				

БК 9.2.1.01.04.000 СБ

Трубопровод

Лит	Масса	Масштаб
	13,1	1:5
Лист	Листов 1	

ЛАТГИПРОПРОМ

Инв.№ подл. | Подпись и дата | Взам. инв.№ | Инв.№ дубл. | Подпись и дата

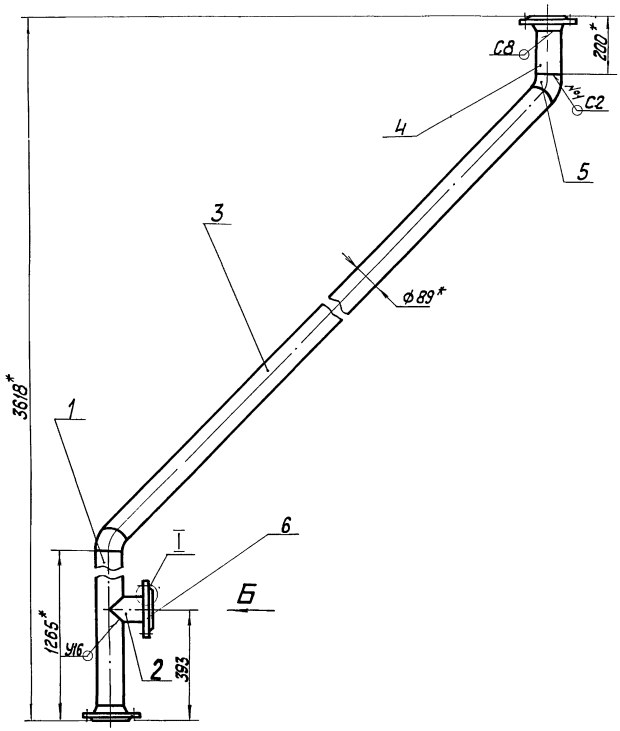

Вид А
М 1:20 повернуто

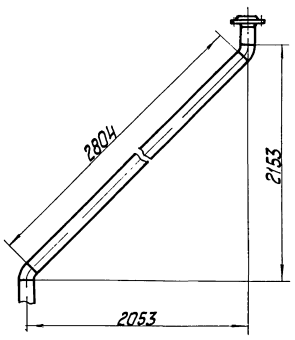

I
М 1:2

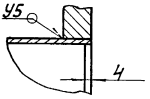

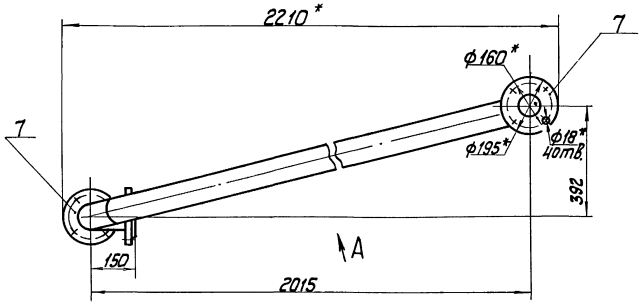

Вид Б
М 1:5

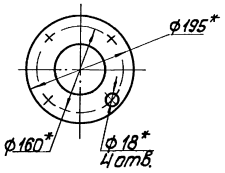

П03.1 √ (√)

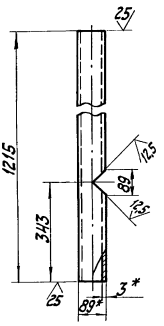

П03.2
М 1:5 √ (√)

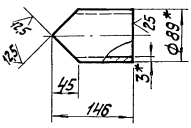

1. * Размеры для справок.
2. ± IT14/2.
3. Обработка поверхностей реза деталей Б4 √25.
4. Сварные швы по ГОСТ 16037-80.

					БК9.2.1.01.05.000 СБ		
Изм.	Лист	№ докум.	Подп.	Дата			
Разраб.		Бойцова			Трубопровод	Лит	Масса	Масштаб
Пров.		Никитченко					39.6	1:10
Т.контр.						Лист	Листов 1	
Н.контр.		Колмец				ЛАТГИПРОПРОМ		
Утв.								

Инв.№ подл. | Подп. и дата | Взам.инв.№ | Инв.№ дубл. | Подп. и дата

Формат	Зона	Поз.	Обозначение	Наименование	Кол.	Примечание
		7		Фланец 1-80-10		
				Ст 20 ГОСТ 12821-80	2	

БК9.2.1.01.05.000

Изм. Лист № докум. Подп. Дата

Лист 2

Копировал Формат А4

Формат	Зона	Поз.	Обозначение	Наименование	Кол.	Примечание
				Документация		
А3			БК9 2.1.01 06 000 СБ	Сборочный чертёж		
				Детали		
Б4		1	БК9 21.01.06 001	Труба		
				Труба 89×3 ГОСТ 10704-76 / В20 ГОСТ 10705-80	1	3.38 кг
				Стандартные изделия		
		2		Отвод 90° 89×3,5 ГОСТ 17375-83	1	
		3		Переход К 108×4-89×3,5 ГОСТ 17378-83	1	
		4		Фланец 1-80-10 Ст 20 ГОСТ 12820-80	1	
		5		Фланец 1-100-2,5 Ст 20 ГОСТ 12821-80	1	
				Прочие изделия		
		6		Бобышка 3К4-1-87		
				Установка 3	1	

БК9.2.1.01.06.000

Изм. Лист № докум. Подп. Дата

Разраб. Брицова

Пров. Никитченко

Н.контр. Коллец

Утв.

Трубопровод

Лит. Лист Листов 1

ЛАТГИПРОПРОМ

Копировал Формат А4

БК9.2.1.01.06.000СБ

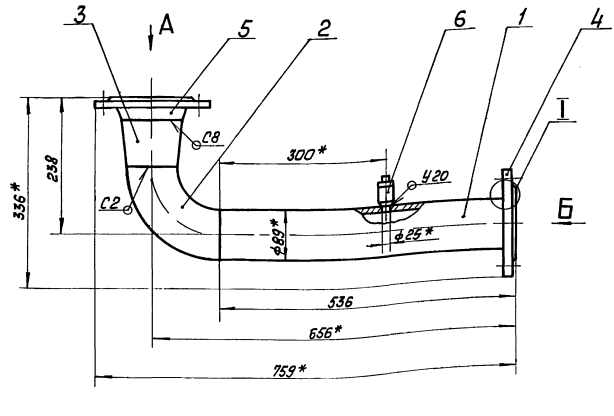

Вид А

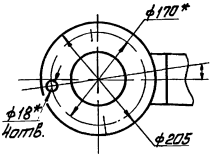

Вид Б

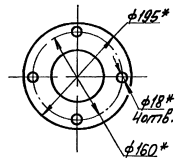

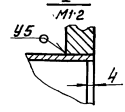

1. * Размеры для справок.
2. ± IT14/2
3. Сварные швы по ГОСТ 16037-80

Поз. 1

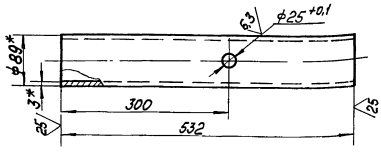

БК9.2.1.01.06.000СБ

Изм. Лист № докум. Подп. Дата

Разраб. Брицова

Пров. Никитченко

Т.контр.

Н.контр. Коллец

Утв.

Трубопровод

Лит. Масса Масштаб

11.98 1:5

Лист Листов 1

ЛАТГИПРОПРОМ

Инв.№ подл. | Подп. и дата | Взам.инв.№ | Инв.№ дубл. | Подп. и дата

Формат	Зона	Поз.	Обозначение	Наименование	Кол.	Примечание
				Документация		
А4			БК9.2.1.01.07.000СБ	Сборочный чертеж		
				Детали		
Б4		1	БК9.2.1.01.07.001	Труба		
				Труба 89х3 ГОСТ 10704-76 / В20 ГОСТ 10705-80		
				L = 1614 ± 1,85 мм	1	10,26 кг
				Стандартные изделия		
		2		Отвод 90° 89х3,5		
				ГОСТ 17375-83	1	
		3		Фланец 1-80-10		
				Ст 20 ГОСТ 12820-80	1	
		4		Фланец 1-80-10		
				Ст 20 ГОСТ 12821-80	1	
				Прочие изделия		
		5		Бобышка 3К4-6-87		
				Установка 3	1	

Инв. № подл. | Подпись и дата | Взам. инв. № | Инв. № дубл. | Подпись и дата

Изм.	Лист	№ докум.	Подпись	Дата
Разраб.		Байцова		
Пров.		Никитченко		
Н. контр.		Калмец		
Утв.				

БК9.2.1.01.07.000

Трубопровод

Лит. | Лист | Листов 1

ЛАТГИПРОПРОМ

Копировал Дудкова — Формат А4

Формат	Зона	Поз.	Обозначение	Наименование	Кол.	Примечание
				Документация		
А3			БК9.2.1.01.08.000СБ	Сборочный чертеж		
				Детали		
А4		1	БК9.2.1.01.08.001	Труба	1	
Б4		2	БК9.2.1.01.08.002	Труба		
				Труба 57х3 ГОСТ 10704-76 / В20 ГОСТ 10705-80		
				L = 96 ± 0,435 мм	1	0,38 кг
Б4		3	БК9.2.1.01.08.003	Труба		
				Труба 57х3 ГОСТ 10704-76 / В20 ГОСТ 10705-80	1	0,8 кг
Б4		4	БК9.2.1.01.08.004	Труба		
				Труба 89х3 ГОСТ 10704-76 / В20 ГОСТ 10705-80	1	4,27 кг
Б4		5	БК9.2.1.01.08.005	Труба		
				Труба 89х3 ГОСТ 10704-76 / В20 ГОСТ 10705-80	1	3,54 кг
				Стандартные изделия		
		6		Отвод 90° 57х3		
				ГОСТ 17375-83	1	
		7		Отвод 45° 89х3,5		
				ГОСТ 17375-83	1	

Инв. № подл. | Подпись и дата | Взам. инв. № | Инв. № дубл. | Подпись и дата

Изм.	Лист	№ докум.	Подпись	Дата
Разраб.		А.Авдеенко		
Пров.		Никитченко		
Н. контр.		Калмец		
Утв.				

БК9.2.1.01.08.000

Трубопровод

Лист 1 | Листов 2

ЛАТГИПРОПРОМ

Копировал Дудкова — Формат А4

БК9.2.1.01.07.000СБ

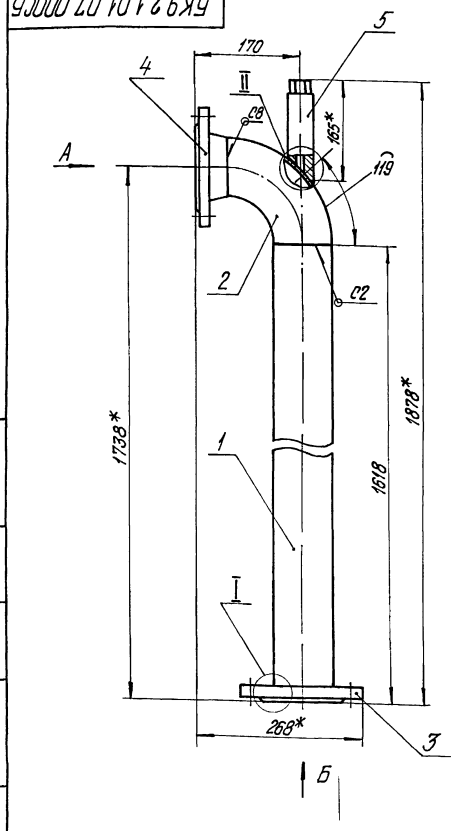

Вид А

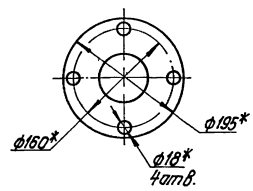

Вид Б

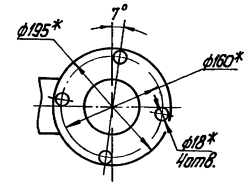

I
М1:2

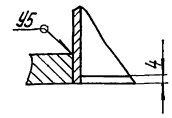

II
М1:2

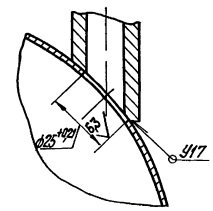

1.* Размеры для справок.
2. ± 17,5/2
3 Обработка поверхностей реза деталей Б4 25.
4. Сварные швы по ГОСТ 16037-80.

Инв. № подл. | Подпись и дата | Взам. инв. № | Инв. № дубл. | Подпись и дата

Изм.	Лист	№ докум.	Подпись	Дата
Разраб.		Байцова		
Пров.		Никитченко		
Т. контр.				
Н. контр.		Калмец		
Утв.				

БК9.2.1.01.07.000СБ

Трубопровод

Лит. | Масса | Масштаб
19,5 | 1:5

Лист | Листов 1

ЛАТГИПРОПРОМ

Копировал Дудкова — Формат А3

Выпуск 3-2.4.1

Серия 5.903-15

Поз.	Обозначение	Наименование	Кол.	Примечание
8		Отвод 90°89×3,5		
		ГОСТ 17375-83	1	
9		Переход 89×3,5-57×3		
		ГОСТ 17378-83	1	
10		Фланец 1-50-10		
		Ст 20 ГОСТ 12820-80	2	
11		Фланец 1-80-10		
		Ст 20 ГОСТ 12821-80	1	
		Прочие изделия		
12		Бобышка ЗКЧ-1-87		
		Установка 7	1	
13		Установка штуцера		
		М 20×1,5-50		
		ЗКЧ-45-70	1	

Изм.	Лист	№ докум.	Подп.	Дата

БК9.2.1.01.08.000 Лист 2

Копировал Формат А4

Инв. № подл. | Подп. и дата | Взам. инв. № | Инв. № дубл. | Подп. и дата

БК9.2.1.01.08.000

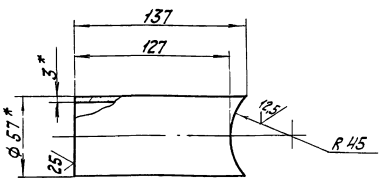

1. * Размеры для справок.
2. $\pm \frac{IT14}{2}$.

Изм.	Лист	№ докум.	Подп.	Дата
Разраб.		Авдеенко		
Пров.		Никитченко		
Т.контр.				
Н.контр.		Колмец		

БК9.2.1.01.08.001

Труба

Лит.	Масса	Масштаб
	0,55	1:2
Лист	Листов 1	

Труба 57×3 ГОСТ 10704-76 / Труба В20 ГОСТ 10705-80

ЛАТГИПРОПРОМ

Копировал Формат А4

Инв. № подл. | Подп. и дата | Взам. инв. № | Инв. № дубл. | Подп. и дата

БК9.2.1.01.08.000СБ

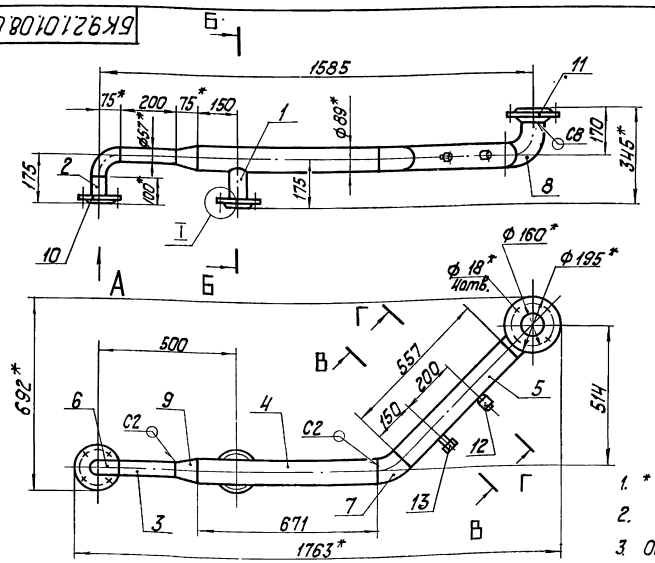

Вид А
М 1:5

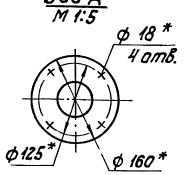

I
М 1:5

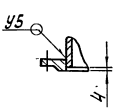

Б-Б

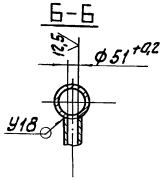

1. * Размеры для справок.
2. $\pm \frac{IT14}{2}$.
3. Обработка поверхностей реза деталей $Б4^{25}$.
4. Сварные швы по ГОСТ 16037-80.

В-В
М 1:5

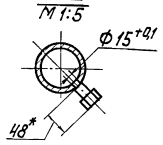

Г-Г
М 1:5

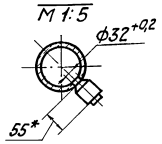

Изм.	Лист	№ докум.	Подп.	Дата
Разраб.		Авдеенко		
Пров.		Никитченко		
Т.контр.				
Н.контр.		Колмец		
Утв.				

БК9.2.1.01.08.000СБ

Трубопровод

Лит.	Масса	Масштаб
	21,3	1:10
Лист	Листов 1	

ЛАТГИПРОПРОМ

Инв. № подл. | Подп. и дата | Взам. инв. № | Инв. № дубл. | Подп. и дата

Формат	Зона	Поз.	Обозначение	Наименование	Кол.	Примечание
				Документация		
А3			БК9.2.1.01.09.000 СБ	Сборочный чертеж		
				Детали		
Б4		1	БК9.2.1.01.09.001	Труба		
				Труба 57×3 ГОСТ 10704-76 / В20 ГОСТ 10705-80		
				L = 875 ± 1,15	1	3,5 кг
				Стандартные изделия		
		2		Отвод 90° 57×3		
				ГОСТ 17375-83	1	
		3		фланец 1-50-10		
				Ст 20 ГОСТ 12820-80	1	
		4		Фланец 1-50-6		
				Ст 20 ГОСТ 12821-80	1	
				Прочие изделия		
		5		Установка штуцера		
				М20×1,5-50		
				ЗК4-45-70	1	

Изм.	Лист	№ докум.	Подп.	Дата
Разраб.		Авдеенко		
Пров.		Никитченко		
Н.контр.		Колмец		
Утв.				

БК9.2.1.01.09.000

Трубопровод

Лит.	Лист	Листов
	1	

ЛАТГИПРОПРОМ

Копировал 38 Формат А4

Инв.№ подл. | Подп. и дата | Взам. инв.№ | Инв.№ дубл. | Подп. и дата

Формат	Зона	Поз.	Обозначение	Наименование	Кол.	Примечание
				Документация		
А3			БК9.2.1.01.10.000 СБ	Сборочный чертеж		
				Детали		
Б4		1	БК9.2.1.01.10.001	Труба		
				Труба 57×3 ГОСТ 10704-76 / В20 ГОСТ 10705-80		
				L = 331 ± 0,7 мм	1	1,32 кг
Б4		2	БК9.2.1.01.10.002	Труба		
				Труба 57×3 ГОСТ 10704-76 / В20 ГОСТ 10705-80		
				L = 105 ± 0,435 мм	1	0,38 кг
				Стандартные изделия		
		3		Переход 57×4-45×2,5		
				ГОСТ 17378-83	1	
		4		фланец 1-50-10		
				Ст 20 ГОСТ 12820-80	1	
		5		фланец 1-40-6		
				Ст 20 ГОСТ 12821-80	1	
		6		Клапан обратный 19ч21бр		
				Ду 50; Ру16		
				ГОСТ 19827-74	1	

Изм.	Лист	№ докум.	Подп.	Дата
Разраб.		Авдеенко		
Пров.		Никитченко		
Н.контр.		Колмец		
Утв.				

БК9.2.1.01.10.000

Трубопровод

Лит.	Лист	Листов
	1	2

ЛАТГИПРОПРОМ

Копировал 38 Формат А4

Инв.№ подл. | Подп. и дата | Взам. инв.№ | Инв.№ дубл. | Подп. и дата

БК9.2.1 01.09.000 СБ

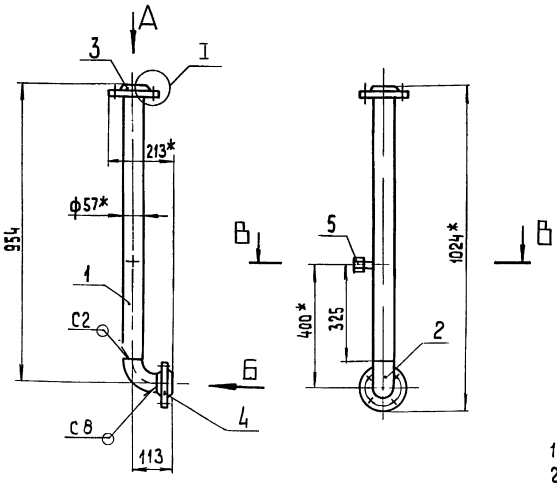

Вид А
М 1:5

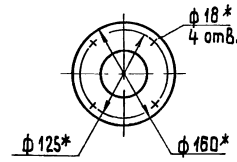

Вид Б
М 1:5

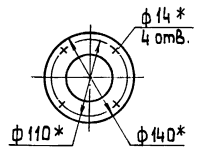

В-В
М 1:5

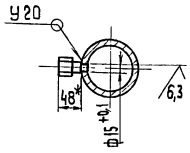

I
М 1:5

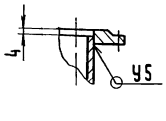

1* Размеры для справок.
2. $\pm \frac{IT14}{2}$.
3. Обработка поверхностей реза деталей Б4 $\sqrt{25}$.
4. Сварные швы по ГОСТ 16037-80

Изм.	Лист	№ докум.	Подп.	Дата
Разраб.		Авдеенко		
Пров.		Никитченко		
Т.контр.				
Н.контр.		Колмец		
Утв.				

БК9.2.1.01.09.000 СБ

Трубопровод

Лит.	Масса	Масштаб
	7,62	1:10
Лист	Листов 1	

ЛАТГИПРОПРОМ

Копировал 38 Формат А3

Инв.№ подл. | Подп. и дата | Взам. инв.№ | Инв.№ дубл. | Подп. и дата

Выпуск 9-2 ч.1
Серия 5.903-15

Формат	Зона	Поз	Обозначение	Наименование	Кол.	Примечание
				Прочие изделия		
		7		Установка штуцера М27×2-100 3К4-47-70	1	

Инв.№ подл. | Подп. и дата | Взам. инв.№ | Инв.№ дубл. | Подп. и дата

Изм.	Кол.уч.	Лист	№док.	Подп.	Дата

БК9.2.1.01.10.000

Лист 2

Копировал Формат А4

Формат	Зона	Поз	Обозначение	Наименование	Кол	Примечание
				Документация		
А3			БК9.2.1.01.11.000СБ	Сборочный чертеж		
				Детали		
А4		1	БК9.2.1.01.11.001	Труба	1	
Б4		2	БК9.2.1.11.002	Труба Труба 89×3 ГОСТ 10704-76 В20 ГОСТ 10705-80	1	0,92 кг
Б4		3	БК9.2.1.11.003	Труба Труба 57×3 ГОСТ 10704-76 В20 ГОСТ 10705-80	1	0,52 кг
				Стандартные изделия		
		4		Отвод 90° 57×3 ГОСТ 17375-83	1	
		5		Переход 89×3,5-57×3 ГОСТ 17378-83	1	
		6		Фланец 1-50-10 Ст20 ГОСТ 12820-80	1	
		7		Фланец 1-80-10 Ст20 ГОСТ 12820-80	1	
		8		Фланец 1-80-16 Ст20 ГОСТ 12820-80	1	

Инв.№ подл. | Подп. и дата | Взам. инв.№ | Инв.№ дубл. | Подп. и дата

Изм.	Кол.уч.	Лист	№док.	Подп.	Дата
Разраб.		Авдеенко			
Пров.		Никитченко			
Н.контр.		Колмец			
Утв.					

БК9.2.1.01.11.000

Трубопровод

Лит.	Масса	Масштаб
	1	2
Лист	Листов	
ЛАТГИПРОПРОМ		

Копировал Формат А4

БК9.2.1.01.10.000СБ

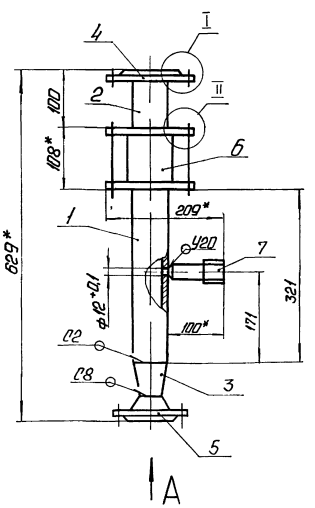

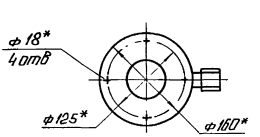

Вид А

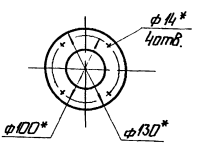

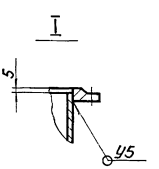

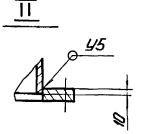

1.* Размеры для справок

2. $\pm \frac{IT14}{2}$.

3 Обработка поверхностей реза деталей Б4 $^{25}/$.

4. Сварные швы по ГОСТ 16037-80.

Инв.№ подл. | Подп. и дата | Взам. инв.№ | Инв.№ дубл. | Подп. и дата

Изм.	Кол.уч.	Лист	№док.	Подп.	Дата
Разраб.		Авдеенко			
Пров.		Никитченко			
Т.контр.					
Н.контр.		Колмец			
Утв.					

БК9.2.1.01.10.000СБ

Трубопровод

Лит.	Масса	Масштаб
	15	1:5
Лист	Листов 1	
ЛАТГИПРОПРОМ		

Выпуск 9-2 ч1
Серия 5.903-15

форм	зона	поз	обозначение	наименование	кол	примечание
		9		Фланец 1-50-10		
				ст 20 ГОСТ 12821-80	1	
				Прочие изделия		
		10		Бобышка ЗКЧ-1-87		
				Установка 3	1	

БК9.2.1 01.11.000

Лист 2

Копировал А2 Формат А4

БК9 2 1 01.11 001

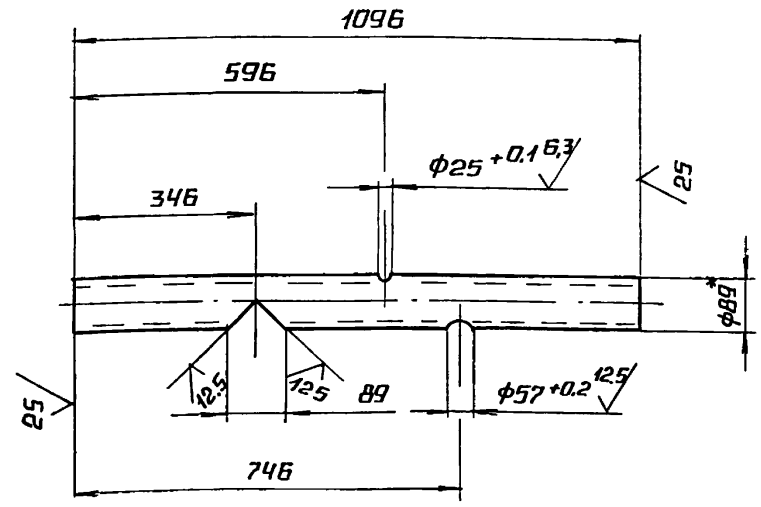

1* Размеры для справок.

2. $\pm \frac{IT14}{2}$

БК 9.2 1. 01. 11 001

Изм.	Лист	№ докум.	Подп.	Дата
Разраб.		Авдеенко		
Пров.		Никитченко		
Т.контр.				
Н.контр.		Колмец		
Утв.				

Труба

Лит.	Масса	Масштаб
	6,97	1 10
Лист	Листов 1	

Труба $\frac{89\times3\ \text{ГОСТ}\ 10704\text{-}76}{\text{В20 ГОСТ}\ 10705\text{-}80}$

ЛАТГИПРОПРОМ

Копировал А4 Формат А4

БК 9.2 1.01.11.000 СБ

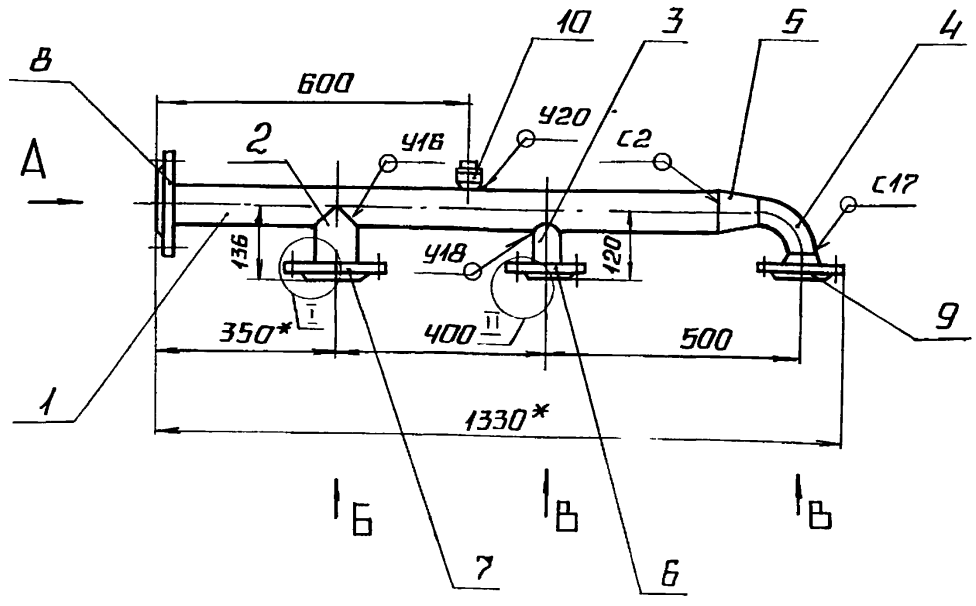

Вид А

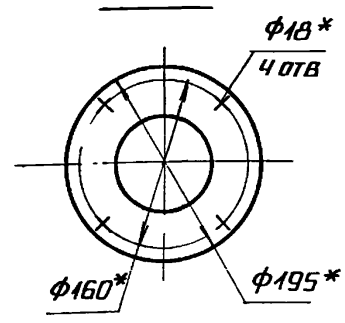

Вид Б

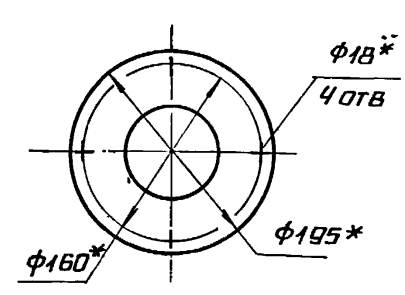

Вид В

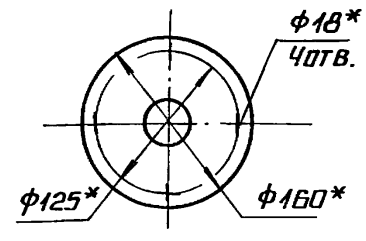

I
М1:5

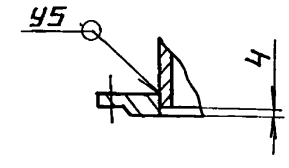

Поз.2

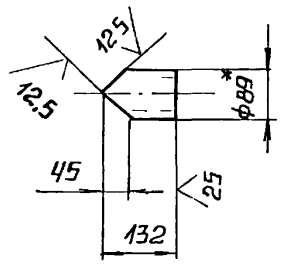

Поз.3
М1 5

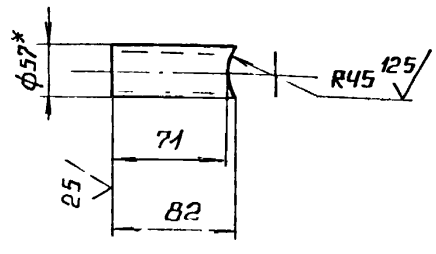

II
М1 5

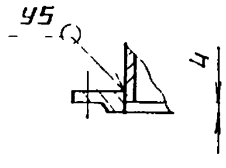

1* Размеры для справок

2. $\pm \frac{IT14}{2}$

3 Обработка поверхностей реза деталей Б4 $\sqrt{25}$.

4 Сварные швы по ГОСТ 16037-80.

БК 9 2 1 01 11. 000 СБ

Изм.	Лист	№ докум.	Подп.	Дата
Разраб.		Авдеенко		
Пров.		Никитченко		
Т.контр.				
Н.контр.		Колмец		
Утв.				

Трубопровод

Лит.	Масса	Масштаб
	21 1	1:10
Лист	Листов 1	

ЛАТГИПРОПРОМ

Серия 5.903-15 Выпуск 9-2 ч.1

Формат	Зона	Поз.	Обозначение	Наименование	Кол.	Примечание
				Документация		
А4			БК 9.2.1.01.12.000 СБ	Сборочный чертеж		
				Детали		
БЧ		1	БК 9.2.1.01.12.001	Труба		
				Труба 89х3 ГОСТ 10704-76 / В20 ГОСТ 10705-80		
				L = 146 ± 0,5 мм	1	0,93 кг
БЧ		2	БК 9.2.1.01.12.002	Труба		
				Труба 89х3 ГОСТ 10704-76 / В20 ГОСТ 10705-80	1	1,9 кг
				Стандартные изделия		
		3		Отвод 90° 89х3,5		
				ГОСТ 17375-83	1	
		4		Фланец 1-80-10		
				Ст20 ГОСТ 12820-80	1	
		5		Фланец 1-80-10		
				Ст20 ГОСТ 12821-80	1	

Изм.	Лист	№ докум.	Подпись	Дата
Разраб.		Бойцова		
Пров.		Никитченко		
Н.контр.		Колмец		
Утв.				

БК 9.2.1.01.12.000

Трубопровод

Лит.	Лист	Листов
	1	2

ЛАТГИПРОПРОМ

Инв. № подл. | Подпись и дата | Взам. инв. № | Инв. № дубл. | Подпись и дата

Копировал: Формат А4

Формат	Зона	Поз.	Обозначение	Наименование	Кол.	Примечание
				Прочие изделия		
		7		Клапан регулирующий 6с-9-1		
				Ду80Ру64ТУ 108.728-80	1	

Изм.	Лист	№ докум.	Подпись	Дата

БК 9.2.1.01.12.000

Лист 2

Копировал: Формат А4

БК 9.2.1.01.12.000 СБ

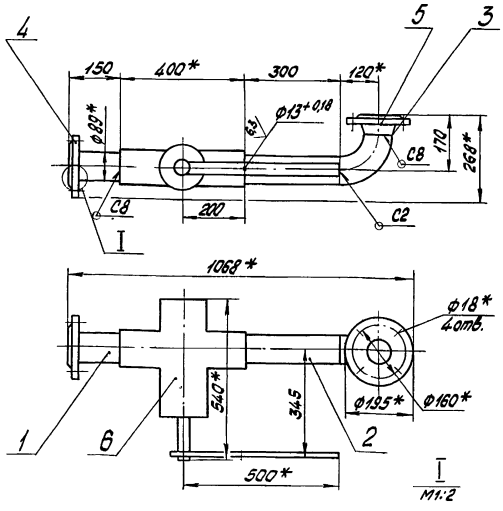

1.* Размеры для справок.
2. ± IT14/2
3. Обработка поверхностей реза деталей БЧ
4. Сварные швы по ГОСТ 16037-80

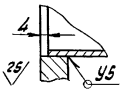

Изм.	Лист	№ докум.	Подпись	Дата
Разраб.		Бойцова		
Пров.		Никитченко		
Т.контр.				
Н.контр.		Колмец		
Утв.				

БК 9.2.1.01.12.000 СБ

Трубопровод

Лит.	Масса	Масштаб
	109,1	1:10

Лист	Листов
	1

ЛАТГИПРОПРОМ

Инв. № подл. | Подпись и дата | Взам. инв. № | Инв. № дубл. | Подпись и дата

Копировал: Формат А4

Формат	Зона	Поз.	Обозначение	Наименование	Кол.	Примечание
				Документация		
А2			БК 9.2.1.01.13.000 СБ	Сборочный чертеж		
				Детали		
БЧ		1	БК 9.2.1.01.13.001	Труба		
				Труба 89х3 ГОСТ 10704-76 / В20 ГОСТ 10705-80	1	6,1 кг
БЧ		2	БК 9.2.1.01.13.002	Патрубок		
				Труба 89х3 ГОСТ 10704-76 / В20 ГОСТ 10705-80	1	1,15 кг
БЧ		3	БК 9.2.1.01.13.003	Труба		
				Труба 89х3 ГОСТ 10704-76 / В20 ГОСТ 10705-80	1	3,85 кг
БЧ		4	БК 9.2.1.01.13.004	Труба		
				Труба 89х3 ГОСТ 10704-76 / В20 ГОСТ 10705-80	1	7,8 кг
БЧ		5	БК 9.2.1.01.13.005	Труба		
				Труба 89х3 ГОСТ 10704-76 / В20 ГОСТ 10705-80	1	7,5 кг
БЧ		6	БК 9.2.1.01.13.006	Труба		
				Труба 89х3 ГОСТ 10704-76 / В20 ГОСТ 10705-80	1	11,6 кг

Изм.	Лист	№ докум.	Подпись	Дата
Разраб.		Бойцова		
Пров.		Никитченко		
Н.контр.		Колмец		
Утв.				

БК 9.2.1.01.13.000

Трубопровод

Лит.	Лист	Листов
	1	2

ЛАТГИПРОПРОМ

Инв. № подл. | Подпись и дата | Взам. инв. № | Инв. № дубл. | Подпись и дата

Копировал: Формат А4

Выпуск 9-2 ч.1

Серия 5.903-15

БК 9.2.1.01.13.000СБ

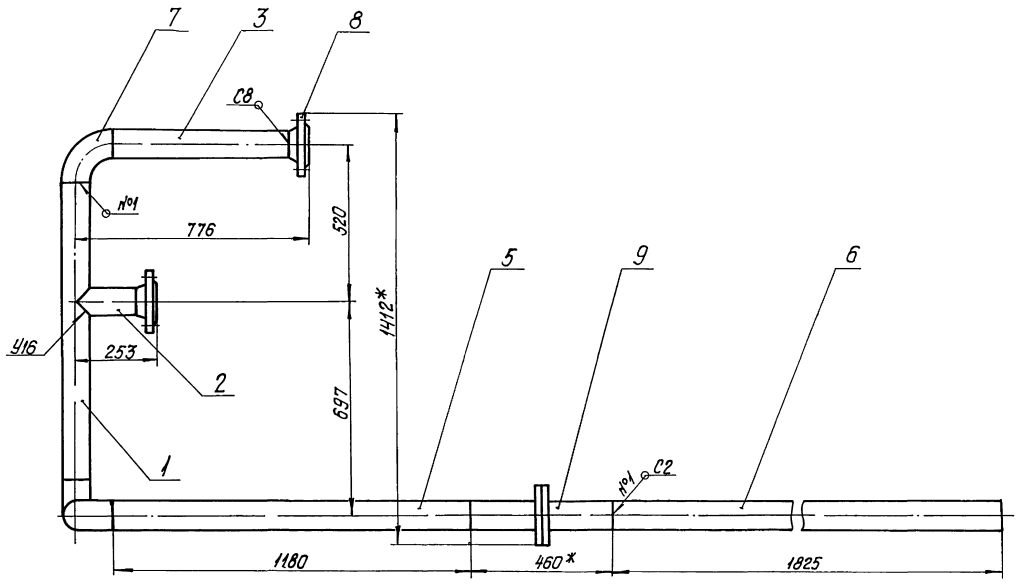

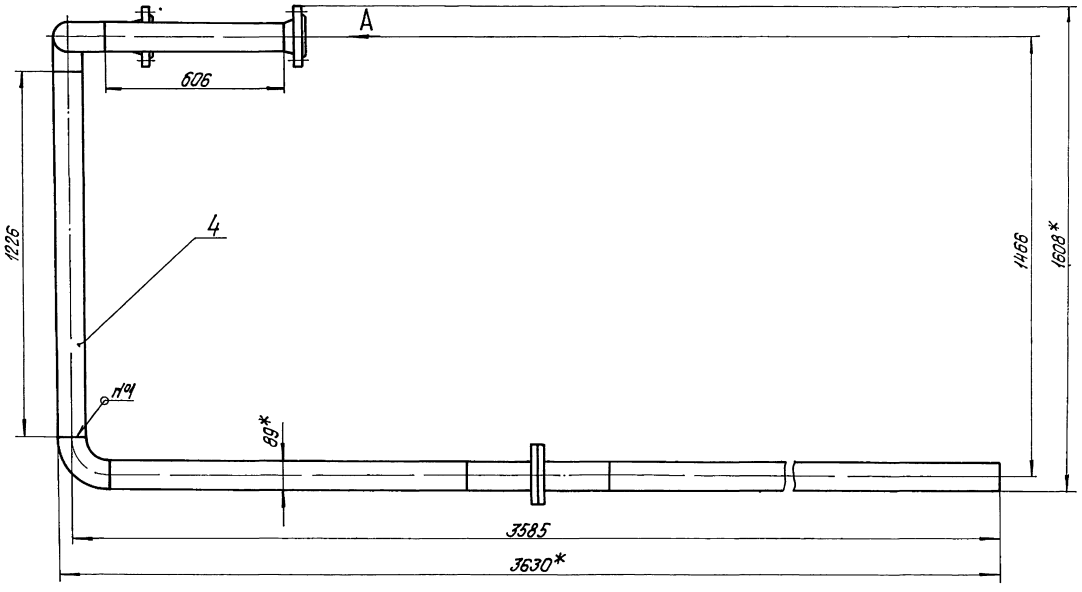

Поз.1 ✓ (√)

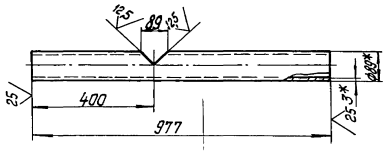

Вид А
М1:5

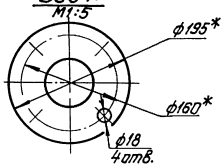

Поз.2
М1:5 ✓ (√)

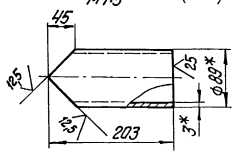

1.* Размеры для справок.
2. $\pm \frac{IT14}{2}$.

3 Обработка поверхностей реза деталей БЧ 25 √.
4 Сварные швы по ГОСТ 16037-80.

Изм.	Лист	№ докум.	Подпись	Дата	БК 9.2.1.01.13.000СБ			
Разраб.		Байцова			Трубопровод	Лит	Масса	Масштаб
Пров.		Никитченко					64,5	1:10
Т.контр.						Лист	Листов 1	
Н.контр.		Колмец				ЛАТГИПРОПРОМ		
Утв.								

Инв.№ подл. | Подпись и дата | Взам.инв.№ | Инв.№ дубл. | Подпись и дата

Копировал Фурбуло

Формат А2

Выпуск 9-2 ч.1
Серия 5.903-15

Формат	Зона	Поз.	Обозначение	Наименование	Кол.	Примечание
				Стандартные изделия		
		7		Отвод 90° 89х3,5 ГОСТ 17375-83	3	
		8		Фланец 1-80-10 Ст20 ГОСТ 12821-80	2	
		9		Соединение фланцевое 80-1,0 15 ОСТ 34-42-756-85	1	

Инв.№ подл. | Подпись и дата | Взам. инв.№ | Инв.№ дубл. | Подпись и дата

Изм. Лист № докум. Подпись Дата

БК 9.2.1.01.13.000

Лист 2

Копировал Формат А4

Формат	Зона	Поз.	Обозначение	Наименование	Кол.	Примечание
				Документация		
А4			БК 9.2.1.01.14.000СБ	Сборочный чертеж		
				Детали		
А4		1	БК 9.2.1.01.14.001	Труба	1	
				Стандартные изделия		
		2		Переход К 108х4-57х3 ГОСТ 17378-83	1	
		3		Фланец 1-50-10 Ст20 ГОСТ 12820-80	1	
		4		Фланец 1-100-10 Ст20 ГОСТ 12820-81	1	

Инв.№ подл. | Подпись и дата | Взам. инв.№ | Инв.№ дубл. | Подпись и дата

Изм. Лист № докум. Подпись Дата

БК 9.2.1.01.14.000

Разраб. Бородова
Пров. Никитченко
Н.контр.
Утв.

Трубопровод

Лит. | Масса | Масштаб

Лист | Листов 1

ЛАТГИПРОПРОМ

Копировал Формат А4

БК 9.2.1.01.14.000СБ

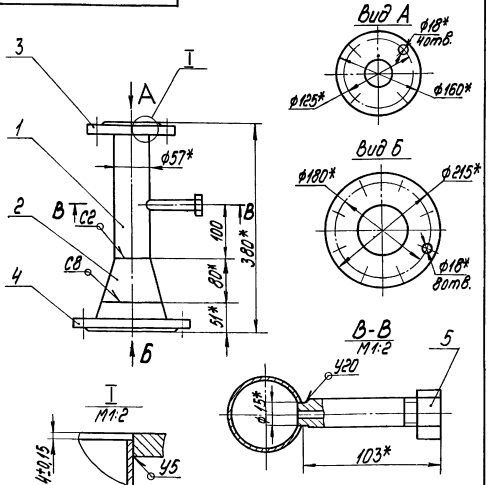

1.*Размеры для справок.
2.Сварные швы по ГОСТ 16037-80.

Изм.	Лист	№ докум.	Подпись	Дата
Разраб.		Бородова		
Пров.		Никитченко		
Т.контр.				
Н.контр.		Колмец		
Утв.				

Трубопровод

Лит.	Масса	Масштаб
	8,64	1:5
Лист	Листов 1	

ЛАТГИПРОПРОМ

БК 9.2.1.01.14.001

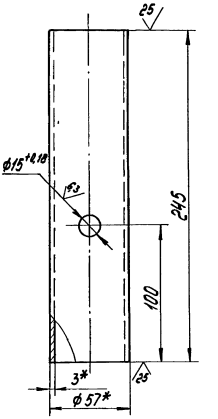

1.*Размеры для справок.

Изм.	Лист	№ докум.	Подпись	Дата
Разраб.		Бородова		
Пров.		Никитченко		
Т.контр.				
Н.контр.		Колмец		
Утв.				

Труба

Лит.	Масса	Масштаб
	0,98	1:2
Лист	Листов 1	

Труба 57х3 ГОСТ 10704-76 / 20 ГОСТ 10705-80

ЛАТГИПРОПРОМ

Выпуск 9-2 ч.1

Серия 5.903-15

Формат	Зона	Поз	Обозначение	Наименование	Кол	Примечание
				Документация		
А4			БК9.2.1.01.15.000СБ	Сборочный чертеж		
				Детали		
Б4		1	БК9.2.1.01.15.001	Труба		
				Труба 57х3 ГОСТ 10704-76 / В20 ГОСТ 10705-80	1	1,52кг
Б4		2	БК9.2.1.01.15.002	Труба		
				Труба 57х3 ГОСТ 10704-76 / В20 ГОСТ 10705-80	1	2,55кг
Б4		3	БК9.2.1.01.15.003	Труба		
				Труба 57х3 ГОСТ 10704-76 / В20 ГОСТ 10705-80	1	7,98кг
				Стандартные изделия		
		4		Отвод 90° 57х3 ГОСТ 17375-83	2	
		5		Фланец 1-50-10 Ст20 ГОСТ 12821-80	2	

Инв. № подл. | Подпись и дата | Взам. инв. № | Инв. № дубл. | Подпись и дата

Изм	Лист	№ докум.	Подпись	Дата
Разраб.		Бойцова		
Пров.		Никитченко		
Н.контр.		Колмец		
Утв.				

БК 9.2.1.01.15.000

Трубопровод

Лит.	Лист	Листов
		1

ЛАТГИПРОПРОМ

Копировал | Формат А4

БК9.2.1.01.15.000СБ

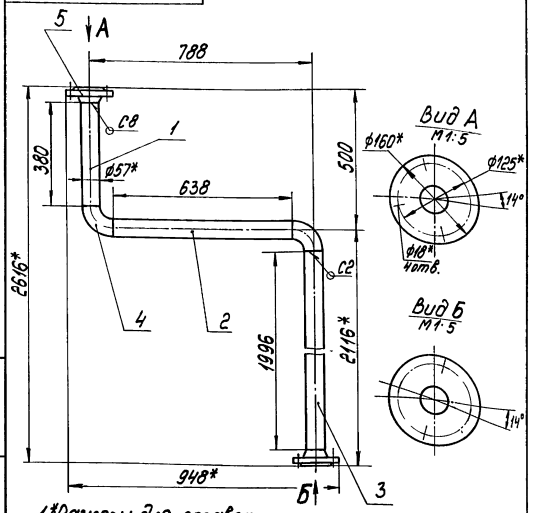

1. *Размеры для справок.
2. $\pm\frac{1714}{2}$.
3. Обработка поверхностей реза деталей Б4 25
4. Сварные швы по ГОСТ 16037-80.

Инв. № подл. | Подпись и дата | Взам. инв. № | Инв. № дубл. | Подпись и дата

Изм	Лист	№ докум	Подпись	Дата
Разраб.		Бойцова		
Пров.		Никитченко		
Т.контр.				
Н.контр.		Колмец		
Утв.				

БК 9.2.1.01.15.000СБ

Трубопровод

Лит.	Масса	Масштаб
	17,6	1:10

Лист | Листов 1

ЛАТГИПРОПРОМ

Копировал | Формат А4

Формат	Зона	Поз	Обозначение	Наименование	Кол	Примечание
				Документация		
А3			БК9.2.1.01.16.000СБ	Сборочный чертеж		
				Детали		
Б4		1	БК9.2.1.01.16.001	Труба		
				Труба 32х2 ГОСТ 10704-76 / В20 ГОСТ 10705-80	1	2,02кг
Б4		2	БК9.2.1.01.16.002	Труба		
				Труба 32х2 ГОСТ 10704-80 / В20 ГОСТ 10705-80	1	0,15кг
Б4		3	БК9.2.1.01.16.003	Труба		
				Труба 57х3 ГОСТ 10704-80 / В20 ГОСТ 10705-80	1	0,19кг
				Стандартные изделия		
		4		Отвод 45° 57х3 ГОСТ 17375-83	2	
		5		Переход К57х3-32х2 ГОСТ 17378-83	1	
		6		Фланец 1-25-16 Ст20 ГОСТ 12820-80	1	
		7		Фланец 1-50-10 Ст20 ГОСТ 12821-80	1	

Инв. № подл. | Подпись и дата | Взам. инв. № | Инв. № дубл. | Подпись и дата

Изм	Лист	№ докум	Подпись	Дата
Разраб.		Бойцова		
Пров.		Никитченко		
Н.контр.		Колмец		
Утв.				

БК 9.2.1.01.16.000

Трубопровод

Лит.	Лист	Листов
	1	2

ЛАТГИПРОПРОМ

Копировал | Формат А4

Формат	Зона	Поз	Обозначение	Наименование	Кол	Примечание
				Прочие изделия		
		8		Конденсатоотводчик 45с13НЖ Ру40 Ду25 ТУ26-07-1138-76	1	
		9		Расширитель 3К4-3-87 Установка 6	1	

Инв. № подл. | Подпись и дата | Взам. инв. № | Инв. № дубл. | Подпись и дата

Изм	Лист	№ докум	Подпись	Дата

БК 9.2.1.01.16.000

Лист 2

Копировал | Формат А4

Выпуск 3-2.4.1
Серия 5.903-15

Формат	Зона	Поз.	Обозначение	Наименование	Кол.	Примечание
				Документация		
А4			БК9.2.1.01.17.000СБ	Сборочный чертёж		
				Детали		
Б4		1	БК9.2.1.01.17.001	Труба 32х2 ГОСТ 10704-76 / Труба В20 ГОСТ 10705-80	1	4,9 кг
				Стандартные изделия		
				Фланцы ГОСТ 12821-80		
		2		Ст20 1-25-6	1	
		3		Ст20 1-25-16	1	

Инв.№подл. | Подп. и дата | Взам.инв.№ | Инв.№дубл. | Подп. и дата

Изм.	Лист	№ докум.	Подп.	Дата
Разраб.		Брицова		
Пров.		Никитченко		
Т.контр.				
Н.контр.		Колпец		
Утв.				

БК9.2.1.01.17.000

Трубопровод

Лит. | Масса | Масштаб
Лист | Листов 1

ЛАТГИПРОПРОМ

Копировал | Формат А4

БК9.2.1.01.17.000 СБ

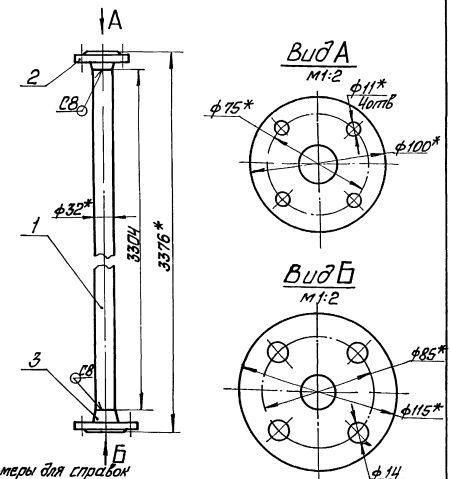

1 *Размеры для справок
2 ±IT14/2
3 Обработка поверхностей реза деталей Б4
4 Сварные швы по ГОСТ 16037-80

Изм.	Лист	№ докум.	Подп.	Дата
Разраб.		Брицова		
Пров.		Никитченко		
Т.контр.				
Н.контр.		Колпец		
Утв.				

БК 9.2.1.01.17.000 СБ

Трубопровод

Лит. | Масса | Масштаб
6,7 | 1:5
Лист | Листов 1

ЛАТГИПРОПРОМ

Копировал | Формат А4

БК9.2.1.01.16.000 СБ

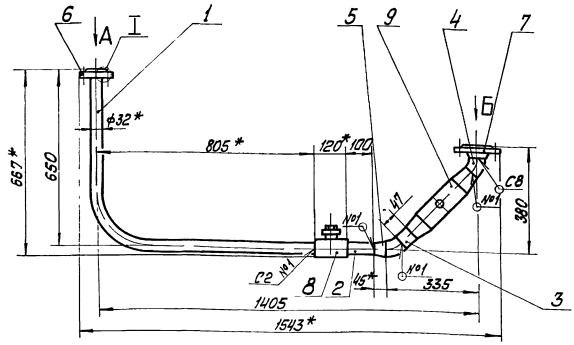

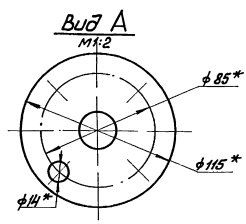

1 *Размеры для справок.
2 ±IT14/2
3 Обработка поверхностей реза деталей Б4.
4 Сварные швы по ГОСТ 16037-80

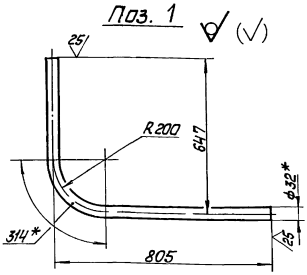

Изм.	Лист	№ докум.	Подп.	Дата
Разраб.		Брицова		
Пров.		Никитченко		
Т.контр.				
Н.контр.		Колпец		
Утв.				

БК9.2.1.01.16.000 СБ

Трубопровод

Лит. | Масса | Масштаб
10,1 | 1:10
Лист | Листов 1

ЛАТГИПРОПРОМ

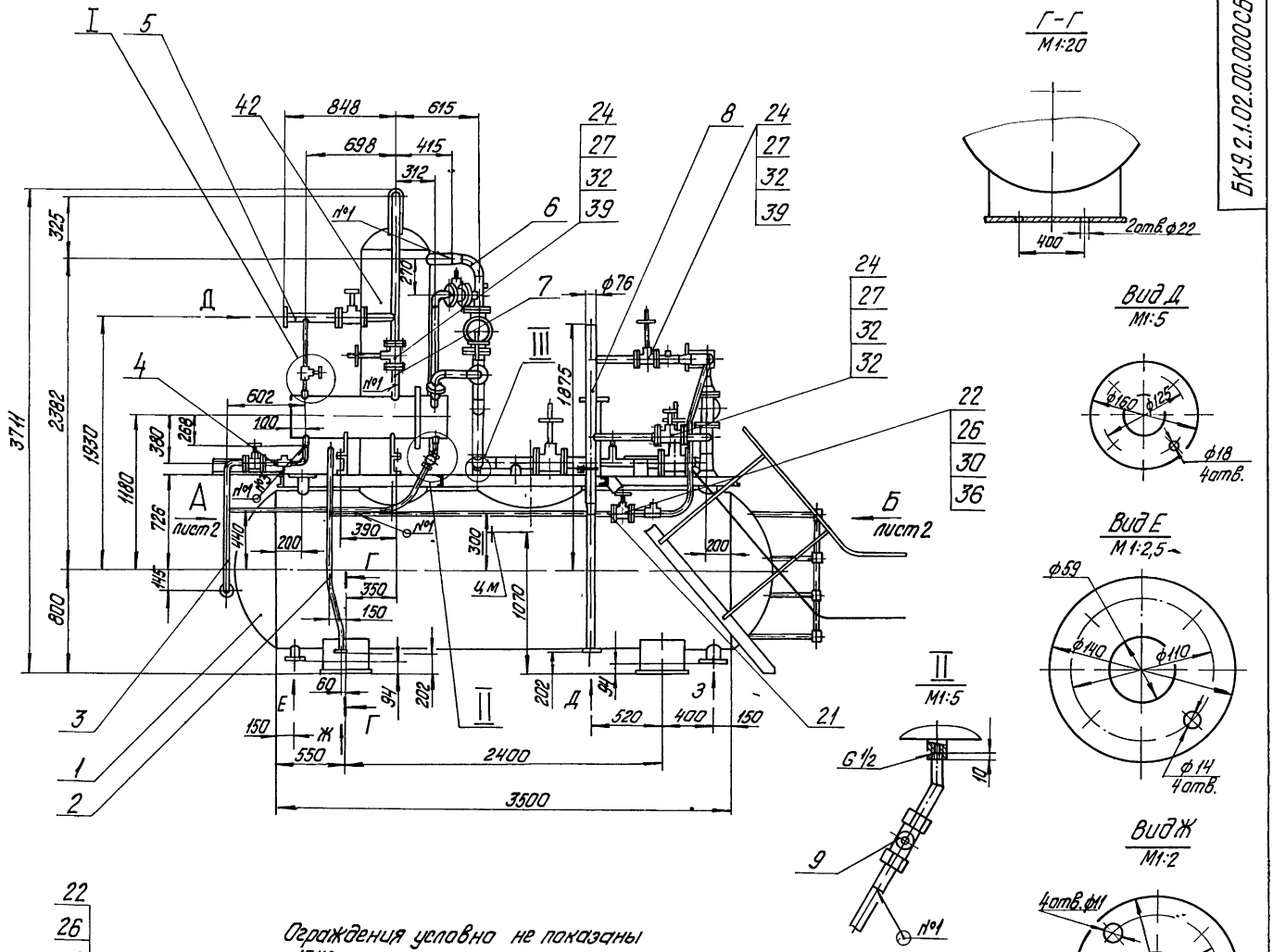

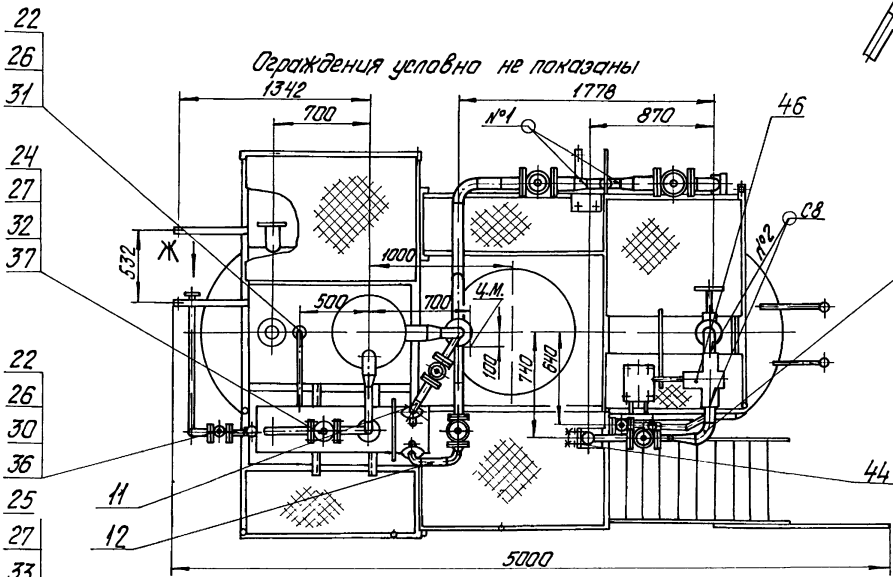

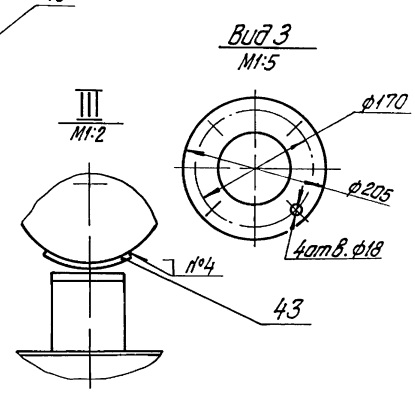

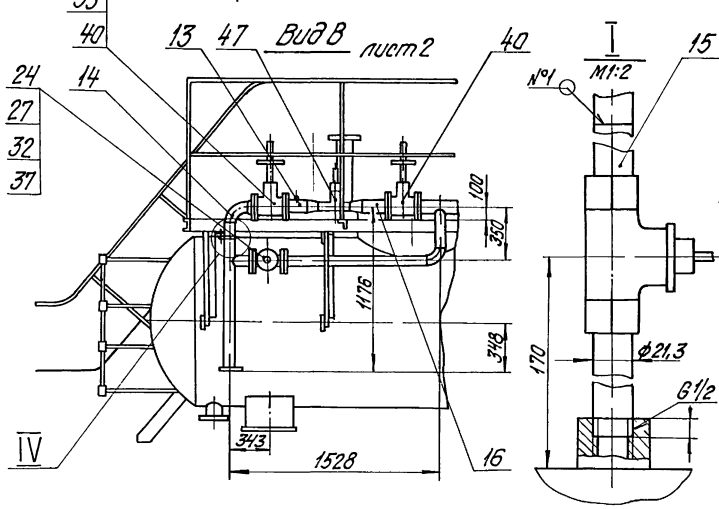

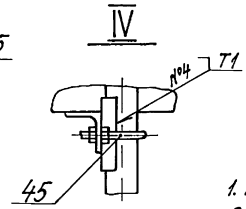

1. Размеры для справок.
2. Сварные швы №1÷№3 по ГОСТ16037-80; №4 по ГОСТ 11534-75

Изм.	Лист	№ докум.	Подпись	Дата	БК9.2.1.02.00.000СБ
Разраб.		Богданова			Блок верхний
Пров.		Никитченко			
Т.контр.					
Н.контр.		Коллиец			
Утв.					

Лит.	Масса	Масштаб
	2768	1:25
Лист 1	Листов 2	

ЛАТГИПРОПРОМ

Копировал Дубков Формат А2

Инв.№ подл. | Подпись и дата | Взам.инв.№ | Инв.№ дубл. | Подпись и дата

Выпуск 3-2 ч.1
Серия 5.903-15

Формат	Зона	Поз.	Обозначение	Наименование	Кол.	Примечание
				Документация		
*)			БК9.2.1.02.00.000СБ	Сборочный чертеж		*) А2; А3
				Сборочные единицы		
А4		1	БК9.2.1.02.01.000	Бак деаэраторный	1	
А4		2	БК9.2.1.02.02.000	Трубопровод	1	
А4		3	БК9.2.1.02.03.000	Трубопровод	1	
А4		4	БК9.2.1.02.04.000	Трубопровод	1	
А4		5	БК9.2.1.02.05.000	Тройник	1	
А4		6	БК9.2.1.02.06.000	Трубопровод	1	
А4		7	БК9.2.1.02.07.000	Патрубок	1	
А4		8	БК9.2.1.02.08.000	Трубопровод	1	
А4		9	БК9.2.1.02.09.000	Отвод	1	
А4		10	БК9.2.1.02.10.000	Трубопровод	1	
А4		11	БК9.2.1.02.11.000	Трубопровод	1	
А4		12	БК9.2.1.02.12.000	Трубопровод	1	
А4		13	БК9.2.1.02.13.000	Переход	1	
А4		14	БК9.2.1.02.14.000	Трубопровод	1	
А4		15	БК9.2.1.02.15.000	Трубопровод	1	
А4		16	БК9.2.1.02.16.000	Переход	1	
А4		17	БК9.2.1.02.17.000	Колено	1	
А4		18	БК9.2.1.02.18.000	Трубопровод	1	
А4		19	БК9.2.1.02.19.000	Трубопровод	1	
А4		20	БК9.2.1.02.20.000	Трубопровод	1	
А4		21	БК9.2.1.02.21.000	Труба	1	

Инв.№ подл. | Подпись и дата | Взам. инв.№ | Инв.№ дубл. | Подпись и дата

Изм.	Лист	№ докум.	Подпись	Дата
Разраб.		Бредихина		
Пров.		Жигаченко		
Н. контр.		Колпец		
Утв.				

БК9.2.1.02.00.000

Блок верхний

Лит.	Лист	Листов
	1	3

ЛАТГИПРОПРОМ

Копировал Дубкова Формат А4

Формат	Зона	Поз.	Обозначение	Наименование	Кол.	Примечание
				Стандартные изделия		
				Болты ГОСТ 7798-70		
		22		М12х50.46	20	
		23		М16х50.46	4	
		24		М16х65.46	48	
		25		М16х70.46	40	
				Гайки ГОСТ 5915-70		
		26		М12.5	20	
		27		М16.5	52	
		28		Шайба 16.02 ГОСТ 10906-78	8	
		29		Шайба 16.65Г ГОСТ 6402-70	4	
				Прокладки ГОСТ 15180-70		
		30		А-25-16	4	
		31		А-32-2,5	1	
		32		А-50-16	14	
		33		А-80-16	6	
		34		А-100-10	2	
		35		А-150-6	1	
				Вентили 15Ч9п2 ГОСТ 18722-73		
		36		Ду 25 Ру16	2	
		37		Ду 50 Ру16	3	
		38		Вентиль 15Ч14Бр Ду 80 Ру16 ГОСТ 18722-73	1	

Инв.№ подл. | Подпись и дата | Взам. инв.№ | Инв.№ дубл. | Подпись и дата

Изм.	Лист	№ докум.	Подпись	Дата

БК9.2.1.02.00.000

Лист 2

Копировал Дубкова Формат А4

БК9.2.1.02.00.000СБ

Вид К
М1:5

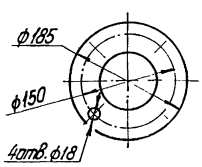

Вид А
лист 1

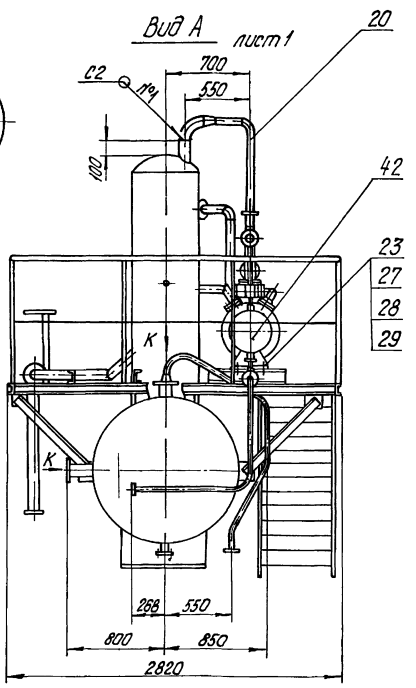

Вид Б
лист 1

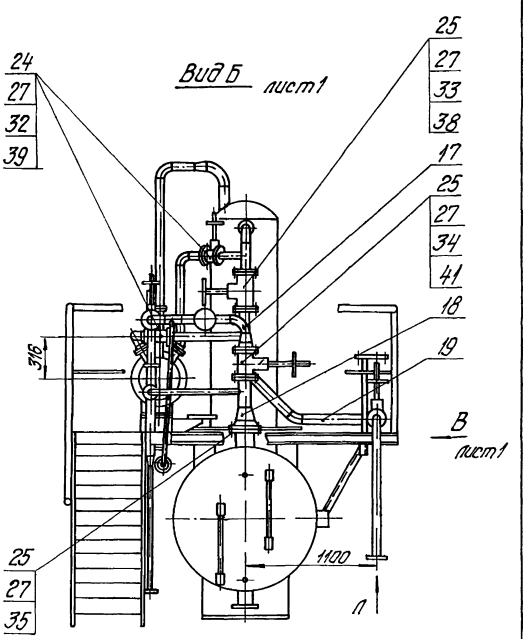

Вид Л
М1:5

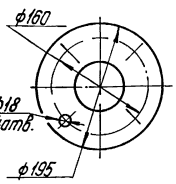

Инв.№ подл. | Подпись и дата | Взам. инв.№ | Инв.№ дубл. | Подпись и дата

Изм.	Лист	№ докум.	Подпись	Дата

БК9.2.1.02.00.000СБ

Лист 2

Формат	Зона	Поз.	Обозначение	Наименование	Кол.	Примечание
				Задвижки 30ч6бр		
				ГОСТ 8437-75		
		39		Ду 50 Ру 10	4	
		40		Ду 80 Ру 10	2	
		41		Ду 100 Ру 10	1	
		42		Охладитель выпара		
				ОВА-2 ГОСТ 16860-77	1	поставка СДА-15
				Опоры ГОСТ 14911-82		
		43		ОПБ1-89	1	
		44		ОПБ2-76	1	
		45		ОПБ2-89	1	
				Прочие изделия		
		46		Клапан 6с-9-1		
				Ду 80 Ру КО ТУ 108.728-80	1	поставка СДА-15
		47		Клапан 9с-3-3-1		
				Ду 50 Ру 64 ТУ 108.728-80	1	поставка СДА-15

Инв. № подл. | Подпись и дата | Взам. инв. № | Инв. № дубл. | Подпись и дата

Изм. Лист № докум. Подпись Дата

БК9.2.1.02.00.000 Лист 3

копировал Дубкова формат А4

Формат	Зона	Поз.	Обозначение	Наименование	Кол.	Примечание
				Документация		
А2			БК9.2.1.02.01.000СБ	Сборочный чертеж		
				Стандартные единицы		
А4		1	БК9.2.1.02.01.100	Бак деаэраторный	1	
А4		2	БК9.2.1.02.01.200	Лестница	1	
А4		3	БК9.2.1.02.01.300	Секция перил	1	
				Детали		
А4		4	БК9.2.1.02.01.001	Труба	1	
		5	-01	Труба	2	
А4		6	БК9.2.1.02.01.002	Труба	1	
		7	-01	Труба	2	
А4		8	БК9.2.1.02.01.003	Полка	1	
А4		9	БК9.2.1.02.01.004	Кронштейн	2	
А4		10	БК9.2.1.02.01.005	Кронштейн	2	
А4		11	БК9.2.1.02.01.006	Полка	1	
А4		12	БК9.2.1.02.01.007	Полка	1	
А4		13	БК9.2.1.02.01.008	Полка	2	
А4		14	БК9.2.1.02.01.009	Стойка	11	
А4		15	БК9.2.1.02.01.010	Кронштейн	2	
А4		16	БК9.2.1.02.01.011	Ушко	7	
А4		17	БК9.2.1.02.01.012	Ребро	3	

Инв. № подл. | Подпись и дата | Взам. инв. № | Инв. № дубл. | Подпись и дата

Изм. Лист № докум. Подпись Дата

БК9.2.1.02.01.000

Разраб. Крауя
Пров. Богданова
Н. контр. Колмец
Утв.

Бак деаэраторный

Лит | Лист 1 | Листов 4

ЛАТГИПРПРПМ

копировал Дубкова формат А4

Формат	Зона	Поз.	Обозначение	Наименование	Кол.	Примечание
А4		18	БК9.2.1.02.01.013	Оградительная полоса	1	
А4		19	БК9.2.1.02.01.014	Настил	1	
А4		20	БК9.2.1.02.01.015	Полка	4	
А4		21	БК9.2.1.02.01.016	Ребро	2	
А4		22	БК9.2.1.02.01.017	Оградительная полоса	2	
Б4		23	БК9.2.1.02.01.018	Настил		
				Лист ромб К-ПУ-4,0		
				ВСт3кп2 ГОСТ 8568-77		
				1180±1,3 х 900±1,15 мм	1	34,4 кг
Б4		24	БК9.2.1.02.01.019	Настил		
				Лист ромб К-ПУ-4,0		
				ВСт3кп2 ГОСТ 8568-77		
				830±1 х 984±1,15 мм	1	26,5 кг
Б4		25	БК9.2.1.02.01.020	Полка		
				Швеллер 10-ГОСТ 8240-72 ВСт3сп3-1-ГОСТ 535-79		
				L=1150-3,1 мм	3	9,88 кг
Б4		26	БК9.2.1.02.01.021	Полка		
				Швеллер 10-ГОСТ 8240-72 ВСт3сп3-1-ГОСТ 535-79		
				L=1292±1,55 мм	2	11,1 кг
Б4		27	БК9.2.1.02.01.022	Полка		
				Швеллер 10-ГОСТ 8240-72 ВСт3сп3-1-ГОСТ 535-79		
				L=2728-2,1 мм	2	23,43 кг
Б4		28	БК9.2.1.02.01.023	Стойка		
				Швеллер 10-ГОСТ 8240-72 ВСт3сп3-1-ГОСТ 535-79		
				L=596-1,75 мм	1	5,12 кг

Инв. № подл. | Подпись и дата | Взам. инв. № | Инв. № дубл. | Подпись и дата

Изм. Лист № докум. Подпись Дата

БК9.2.1.02.01.000 Лист 2

копировал Дубкова формат А4

Формат	Зона	Поз.	Обозначение	Наименование	Кол.	Примечание
Б4		29	БК9.2.1.02.01.024	Полка		
				Швеллер 10-ГОСТ 8240-72 ВСт3сп3-1-ГОСТ 535-79		
				L=2429±2,2 мм	1	20,82 кг
Б4		30	БК9.2.1.02.01.025	Полка		
				Швеллер 10-ГОСТ 8240-72 ВСт3сп3-1-ГОСТ 535-79		
				L=1630±1,85 мм	1	14 кг
Б4		31	БК9.2.1.02.01.026	Полка		
				Швеллер 10-ГОСТ 8240-72 ВСт3сп3-1-ГОСТ 535-79		
				L=954-2,3 мм	4	8,19 кг
Б4		32	БК9.2.1.02.01.027	Связь		
				Уголок 50х50х5-Б-ГОСТ 8509-86 ВСт3сп3-1-ГОСТ 535-79		
				L=650±1 мм	2	2,75 кг
Б4		33	БК9.2.1.02.01.028	Связь		
				Уголок 50х50х5-Б-ГОСТ 8509-86 ВСт3сп3-1-ГОСТ 535-79		
				L=100±0,435 мм	2	0,39 кг
Б4		34	БК9.2.1.02.01.029	Связь		
				Уголок 50х50х5-Б-ГОСТ 8509-86 ВСт3сп3-1-ГОСТ 535-79		
				L=885±1,15 мм	5	3,71 кг
Б4		35	БК9.2.1.02.01.030	Кронштейн		
				Уголок 50х50х5-Б-ГОСТ 8509-86 ВСт3сп3-1-ГОСТ 535-79		
				L=350±0,7 мм	1	1,23 кг
Б4		36	БК9.2.1.02.01.031	Плита		
				Лист 5 ГОСТ 19903-74 ВСт3кп2 ГОСТ 14637-79		
				100±0,435 х 100±0,435 мм	4	0,39 кг

Инв. № подл. | Подпись и дата | Взам. инв. № | Инв. № дубл. | Подпись и дата

Изм. Лист № докум. Подпись Дата

БК9.2.1.02.01.000 Лист 3

копировал Дубкова формат А4

Выпуск 9-2 ч.1
Серия 5.903-15

Позиция	Зона	Поз.	Обозначение	Наименование	Кол.	Примечание
БЧ		37	БК9.2.1.02.01.032	Плита		
				Лист 5 ГОСТ 19903-74 / Вст3кп2 ГОСТ 14637-79		
				150±0,5×120±0,435 мм	1	0,59 кг
БЧ		38	БК 9.2.1.02.01.033	Ребро		
				Уголок 5×50-ГОСТ 103-76 / Вст3кп2 ГОСТ 535-79		
				L = 837-2,3 мм	1	1,64 кг
БЧ		39	БК 9.2.1.02.01.034	Настил		
				Лист рамб К-ПУ-4,0		
				Вст3кп2 ГОСТ 8568-77		
				450±0,775×1180±1,3 мм	1	17 кг
БЧ		40	БК 9.2.1.02.01.035	Настил		
				Лист рамб К-ПУ-4,0		
				Вст3кп2 ГОСТ 8568-77		
				420±0,775×1291±1,55 мм	1	202 кг
БЧ		41	БК 9.2.1.02.01.036	Настил		
				Лист рамб К-ПУ-4,0		
				Вст3кп2 ГОСТ 8568-70		
				984±1,15×425±0,775 мм	1	12,6 кг
БЧ		42	БК 9.2.1.02.01.037	Вкладыш		
				Круг 30-В-ГОСТ 2590-71 / 20-д-ГОСТ 1050-74	3	0,02 кг
БЧ		43	БК 9.2.1.02.01.038	Вкладыш		
				Круг 15-В-ГОСТ 2590-71 / 20-д-ГОСТ 1050-74	3	0,01 кг

Изм. Лист № докум. Подпись Дата — БК 9.2.2.02.01.000 — Лист 4

Копировал — Формат А4

Инв. № подл. | Подпись и дата | Взам. инв. № | Инв. № дубл. | Подпись и дата

БК 9.2.1.02.01.001

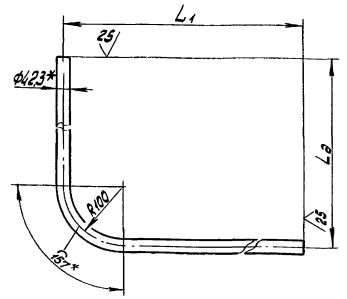

Обозначение	L_1, мм	L_2, мм	Масса, кг
БК 9.2.1.02.01.001	2530±2,2	1000±1,15	9,41
-01	1740±1,85	1750±1,85	8,95

1.* Размер для справок.
2. $\pm \frac{IT14}{2}$.

БК 9.2.1.02.01.001

Изм. Лист № докум. Подпись Дата — Разраб. Крауля — Пров. Богданова — Т. контр. — Н. контр. — Утв.

Труба — Лит. — Масса: см. табл. — Масштаб: —

Лист — Листов 1

Труба 32×2,8 ГОСТ 3262-75 — ЛАТГИПРОПРОМ

Копировал — Формат А4

Инв. № подл. | Подпись и дата | Взам. инв. № | Инв. № дубл. | Подпись и дата

БК 9.2.1.02.01.002

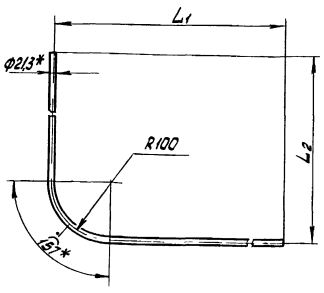

Обозначение	L_1, мм	L_2, мм	Масса, кг
БК 9.2.1.02.01.002	2530±2,2	1000±1,15	4
-01	1740±1,85	1730±1,85	3,8

1.* Размер для справок
2. $\pm \frac{IT14}{2}$.

БК 9.2.1.02.01.002

Изм. Лист № докум. Подпись Дата — Разраб. Крауля — Пров. Богданова — Т. контр. — Н. контр. Колмец — Утв.

Труба — Лит. — Масса: см. табл. — Масштаб: —

Лист — Листов 1

Труба 15×2,5 ГОСТ 3262-75 — ЛАТГИПРОПРОМ

Копировал — Формат А4

Инв. № подл. | Подпись и дата | Взам. инв. № | Инв. № дубл. | Подпись и дата

БК 9.2.1.02.01.007

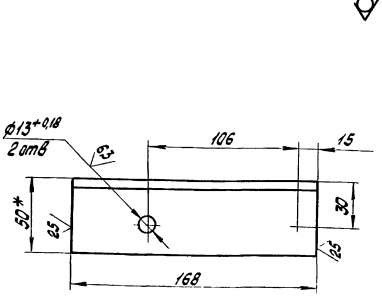

1.* Размер для справок.
2. $\pm \frac{IT14}{2}$

БК 9.2.1.02.01.007

Изм. Лист № докум. Подпись Дата — Разраб. Крауля — Пров. Богданова — Т. контр. — Н. контр. Колмец — Утв.

Полка — Лит. — Масса: 0,81 — Масштаб: 1:2

Лист — Листов 1

Уголок 50×50×5-Б ГОСТ 8509-86 / Вст3сп3-1-ГОСТ 535-79 — ЛАТГИПРОПРОМ

Копировал — Формат А4

Инв. № подл. | Подпись и дата | Взам. инв. № | Инв. № дубл. | Подпись и дата

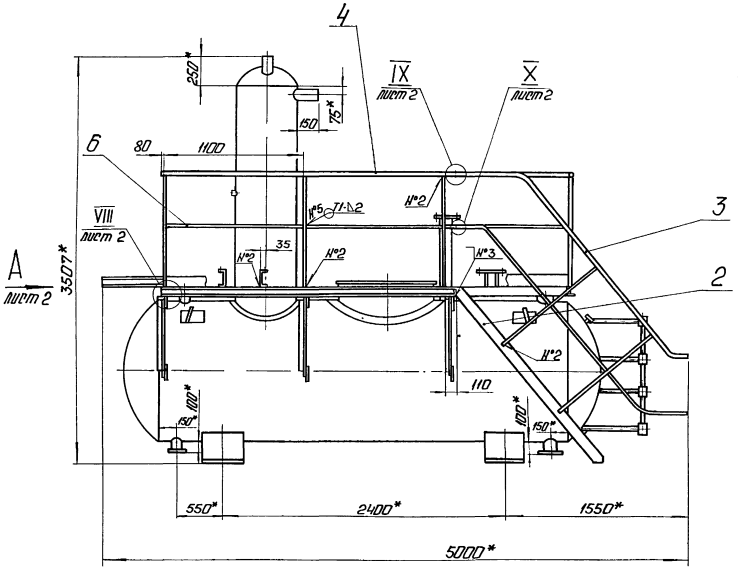

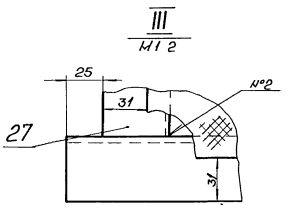

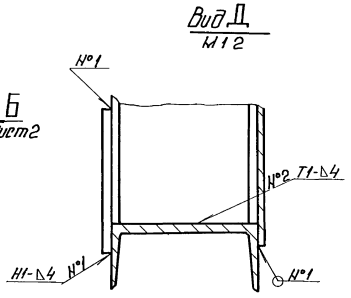

Секции перил условно не показаны

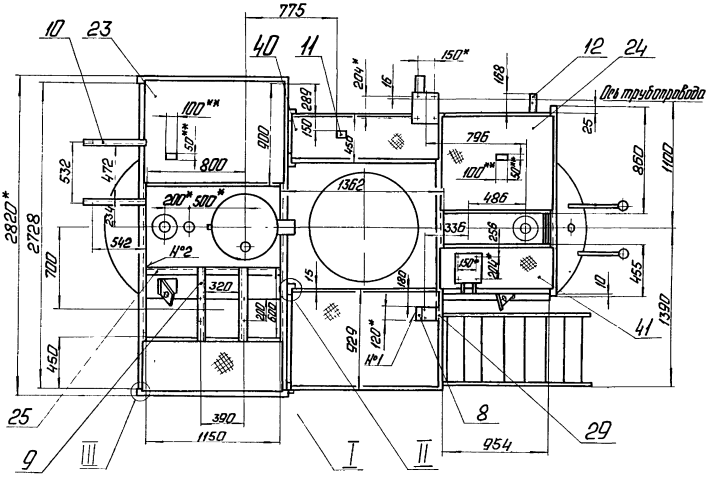

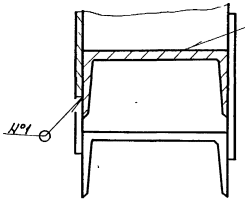

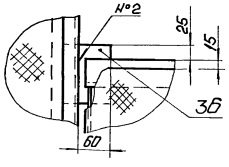

1. * Размеры для справок.
2. $\pm \frac{IT14}{2}$
3. ** Отверстие на деталях поз. 23 и 24 вырезать по месту, а после монтажа блока заварить
4. Обработка поверхностей реза деталей БЧ $\frac{25}{}$.
5. Сварные швы №1, 2, 3 и 4 по ГОСТ 5264-80, №5 и 6 по ГОСТ 16037-80.

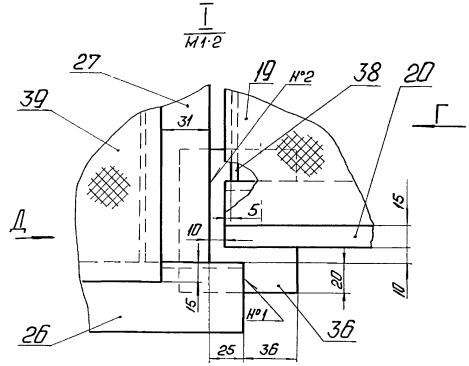

					БК 9.2.1.02.01.000СБ		
Изм.	Лист	№ докум.	Подп.	Дата	Бак деаэраторный	Лит.	Масса	Масштаб
Разраб.		Крачя					2056	1:25
Пров.		Богданова				Лист 1	Листов 2	
Т.контр.						ЛАТГИПРОПРОМ		
Н.контр.		Колмец						
Утв.								

Инв. № подл. | Подп. и дата | Взам. инв. № | Инв. № дубл. | Подп. и дата

Вид А лист1

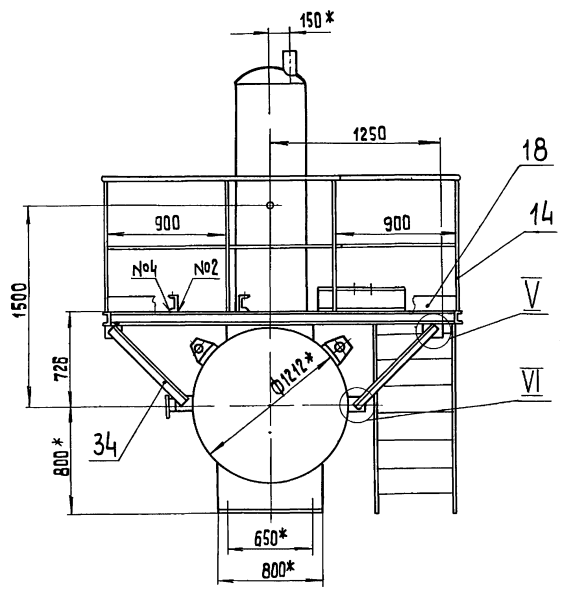

Вид Б лист1
Секции перил условно не показаны

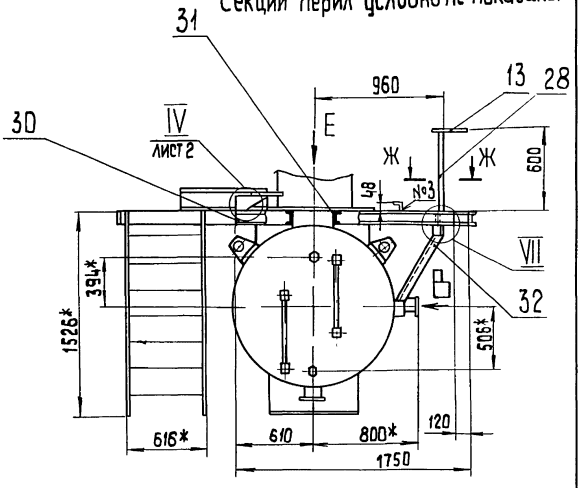

Вид В

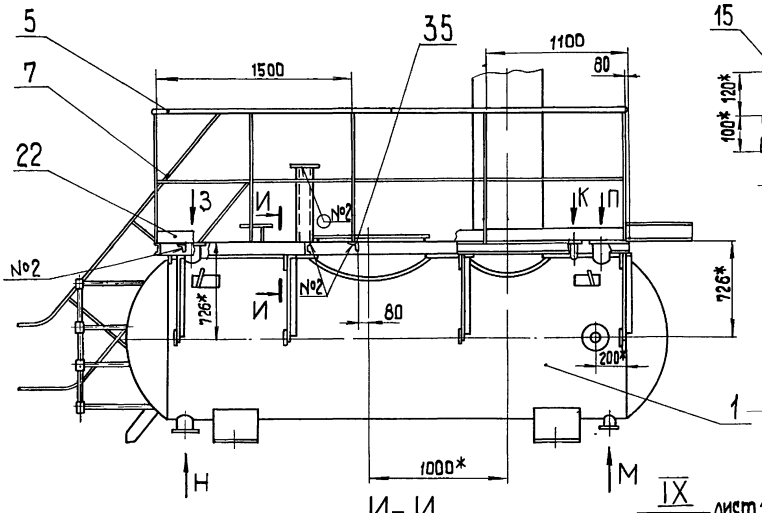

IV
М1:10

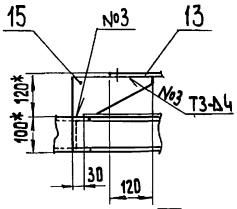

Вид Е
М1:10

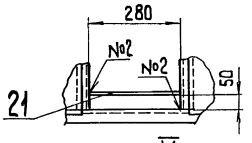

V
М1:10

VI
М1:10

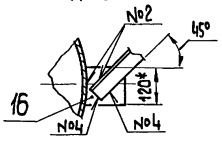

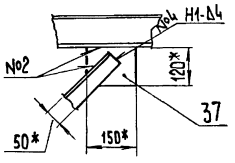

VII
М1:10

Ж–Ж
М1:10

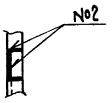

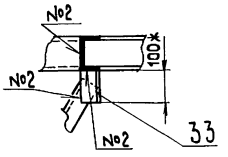

И–И
М1:10

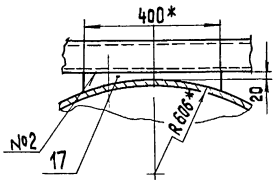

IX
М1:2
лист1

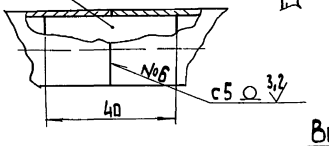

VIII
М1:5
лист1

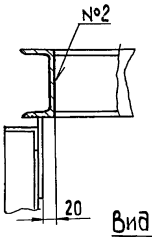

X
М1:1
лист1

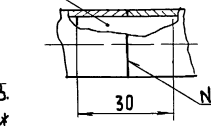

Вид К
М1:5

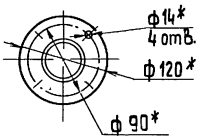

Вид П
М1:5

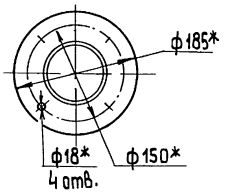

Вид М
М1:5

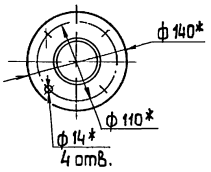

Вид З
М1:5

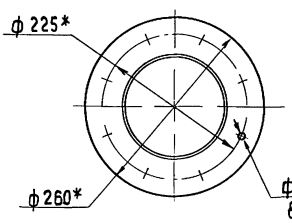

Вид Н
М1:5

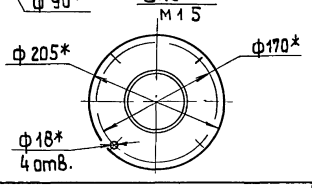

БК9.2.1.02.01.003

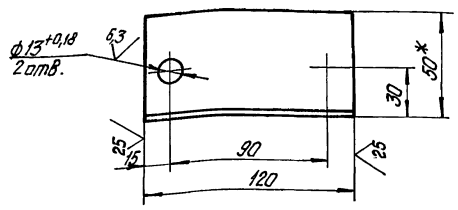

1.* Размер для справок.
2. ± IT14/2

Изм.	Лист	№ докум.	Подпись	Дата
Разраб.		Крауя		
Пров.		Богданова		
Т.контр.				
Н.контр.		Колмец		
Утв.				

БК9.2.1.02.01.003

Полка

Лит.	Масса	Масштаб
	0,45	1:2
Лист	Листов 1	

Уголок 50х50х5-Б-ГОСТ 8509-86 / ВСт3сп3-1-ГОСТ 535-79

ЛАТГИПРОПРОМ

Копировал Дубкова

Формат А4

Выпуск 9-2.4.1

Серия 5.903-15

Инв. № подл. | Подпись и дата | Взам. инв. № | Инв. № дубл. | Подпись и дата

БК9.2.1.02.01.004

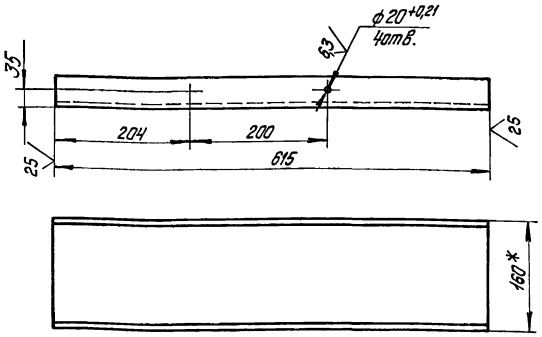

1.* Размер для справок.
2. ± IT14/2.

Изм.	Лист	№ докум.	Подпись	Дата
Разраб.		Крауя		
Пров.		Богданова		
Т.контр.				
Н.контр.		Колмец		
Утв.				

БК9.2.1.02.01.004

Кронштейн

Лит.	Масса	Масштаб
	8,95	1:5
Лист	Листов 1	

Швеллер 16-ГОСТ 8240-72 / ВСт3сп3-1-ГОСТ 535-79

ЛАТГИПРОПРОМ

Копировал Дубкова

Формат А4

Инв. № подл. | Подпись и дата | Взам. инв. № | Инв. № дубл. | Подпись и дата

БК9.2.1.02.01.005

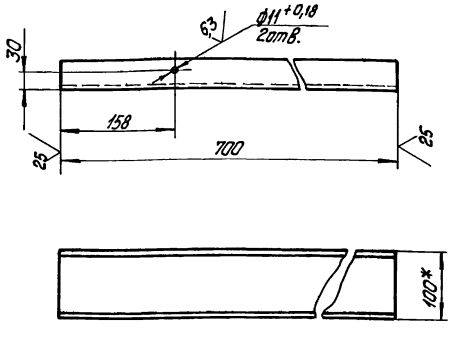

1.* Размер для справок.
2. ± IT14/2.

Изм.	Лист	№ докум.	Подпись	Дата
Разраб.		Крауя		
Пров.		Богданова		
Т.контр.				
Н.контр.		Колмец		
Утв.				

БК9.2.1.02.01.005

Кронштейн

Лит.	Масса	Масштаб
	6,01	1:5
Лист	Листов 1	

Швеллер 10-ГОСТ 8240-72 / ВСт3сп3-1-ГОСТ 535-79

ЛАТГИПРОПРОМ

Копировал Дубкова

Формат А4

Инв. № подл. | Подпись и дата | Взам. инв. № | Инв. № дубл. | Подпись и дата

БК9.2.1.02.01.006

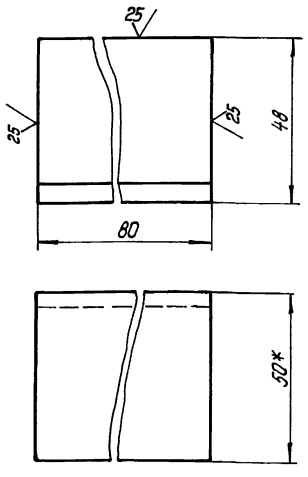

1.* Размер для справок.
2. ± IT14/2.

Изм.	Лист	№ докум.	Подпись	Дата
Разраб.		Крауя		
Пров.		Богданова		
Т.контр.				
Н.контр.		Колмец		
Утв.				

БК9.2.1.02.01.006

Полка

Лит.	Масса	Масштаб
	0,3	1:1
Лист	Листов 1	

Уголок 50х50х5-Б-ГОСТ 8509-86 / ВСт3сп3-1-ГОСТ 535-79

ЛАТГИПРОПРОМ

Копировал Дубкова

Формат А4

Инв. № подл. | Подпись и дата | Взам. инв. № | Инв. № дубл. | Подпись и дата

БК9.2.1.02.01.008

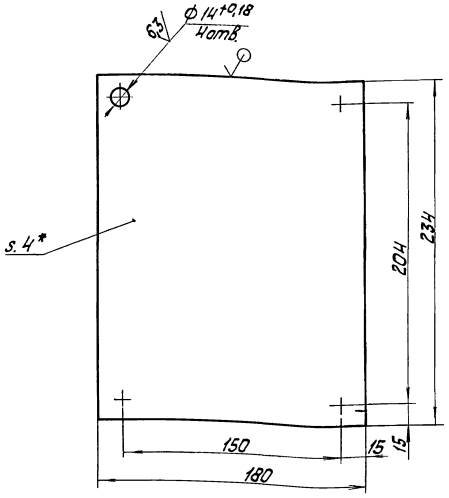

1. * Размер для справок.
2. ± IT14/2.

Изм.	Лист	№ докум.	Подп.	Дата	БК9.2.1.02.01.008			
Разраб.		Крауя			Полка	Лит.	Масса	Масштаб
Пров.		Богданова					1,32	1:2
Т.контр.						Лист	Листов 1	
Н.контр.		Колмец			Лист 4 ГОСТ 19903-74 ВСт3кп2 ГОСТ 14637-79	ЛАТГИПРОПРОМ		
Утв.								

Копировал | Формат А4

БК9.2.1.02.01.009

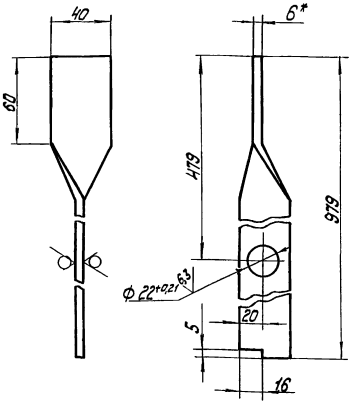

1. * Размер для справок.
2. ± IT14/2.

Изм.	Лист	№ докум.	Подп.	Дата	БК9.2.1.02.01.009			
Разраб.		Крауя			Стойка	Лит.	Масса	Масштаб
Пров.		Богданова					1,88	1:2
Т.контр.						Лист	Листов 1	
Н.контр.		Колмец			полоса 6 ХЧО-ГОСТ 103-76 ВСт3кп2 ГОСТ 535-79	ЛАТГИПРОПРОМ		
Утв.								

Копировал | Формат А4

БК9.2.1.02.01.010

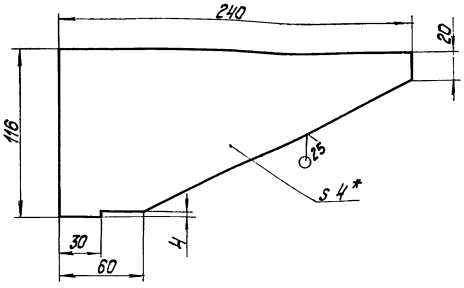

1. * Размер для справок.
2. ± IT14/2.

Изм.	Лист	№ докум.	Подп.	Дата	БК9.2.1.02.01.010			
Разраб.		Крауя			Кронштейн	Лит.	Масса	Масштаб
Пров.		Богданова					0,61	1:2
Т.контр.						Лист	Листов 1	
Н.контр.		Колмец			Лист 4 ГОСТ 19903-74 ВСт3кп2 ГОСТ 14637-79	ЛАТГИПРОПРОМ		
Утв.								

Копировал | Формат А4

БК9.2.1.02.01.011

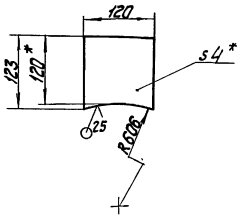

1. * Размер для справок.
2. ± IT14/2.

Изм.	Лист	№ докум.	Подп.	Дата	БК9.2.1.02.01.011			
Разраб.		Крауя			Ушко	Лит.	Масса	Масштаб
Пров.		Богданова					0,34	1:5
Т.контр.						Лист	Листов 1	
Н.контр.		Колмец			Лист 4 ГОСТ 19903-74 ВСт3кп2 ГОСТ 14637-79	ЛАТГИПРОПРОМ		
Утв.								

Копировал | Формат А4

БК9.2.1.02.01.012

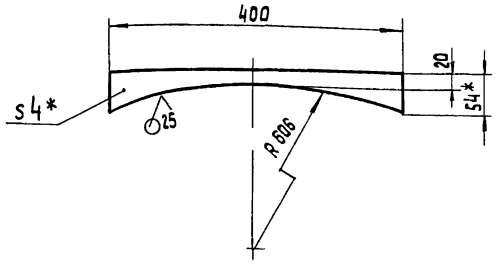

1.* Размер для справок
2. $\pm \frac{IT14}{2}$.

Изм.	Лист	№ докум.	Подп.	Дата
Разраб.		Краця		
Пров.		Богданова		
Т.контр.				
Н.контр.		Колмец		
Утв.				

БК9.2.1.02.01.012

Ребра

Лит.	Масса	Масштаб
	0,46	1:5

Лист | Листов 1

Лист 4 ГОСТ 19903-74 / Вст3кп2 ГОСТ 14637-79

ЛАТГИПРОПРОМ

Копировал | формат А4

Инв.№подл. | Подп. и дата | Взам.инв.№ | Инв.№дубл. | Подп. и дата

БК9.2.1.02.01.013

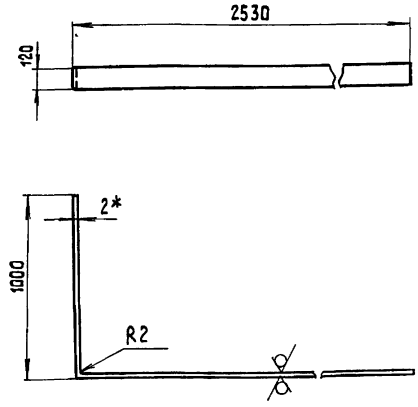

1.* Размер для справок.
2. $\pm \frac{IT14}{2}$.

Изм.	Лист	№ докум.	Подп.	Дата
Разраб.		Краця		
Пров.		Богданова		
Т.контр.				
Н.контр.		Колмец		
Утв.				

БК9.2.1.02.01.013

Оградительная полоса

Лит.	Масса	Масштаб
	6,58	1:20

Лист | Листов 1

Лист 2 ГОСТ 19903-74 / Вст3кп4 ГОСТ 16523-70

ЛАТГИПРОПРОМ

Копировал | формат А4

Инв.№подл. | Подп. и дата | Взам.инв.№ | Инв.№дубл. | Подп. и дата

БК92.1.02.01.014

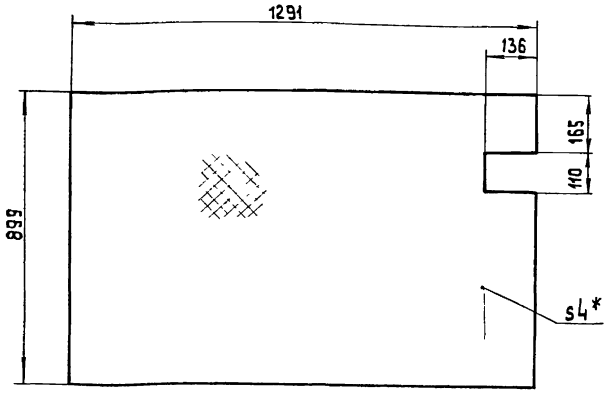

1.* Размер для справок.
2. $\pm \frac{IT14}{2}$.

Изм.	Лист	№ докум.	Подп.	Дата
Разраб.		Краця		
Пров.		Богданова		
Т.контр.				
Н.контр.		Колмец		
Утв.				

БК9.2.1.02.01.014

Настил

Лит.	Масса	Масштаб
	35,87	1:10

Лист | Листов 1

Лист ромб К-ПУ-4,0 Вст3кп2 ГОСТ 8568-77

ЛАТГИПРОПРОМ

Инв.№подл. | Подп. и дата | Взам.инв.№ | Инв.№дубл. | Подп. и дата

БК9.2.1.02.01.015

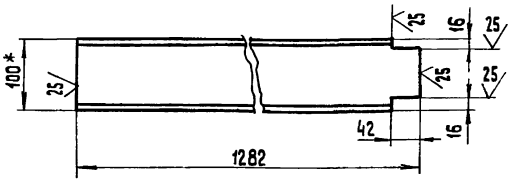

1.* Размер для справок.
2. $\pm \frac{IT14}{2}$.

Изм.	Лист	№ докум.	Подп.	Дата
Разраб.		Краця		
Пров.		Богданова		
Т.контр.				
Н.контр.		Колмец		
Утв.				

БК9.2.1.02.01.015

Полка

Лит.	Масса	Масштаб
	11,1	1:5

Лист | Листов 1

Швеллер 10-ГОСТ 8240-72 / Вст3сп3-I-ГОСТ 535-79

ЛАТГИПРОПРОМ

Инв.№подл. | Подп. и дата | Взам.инв.№ | Инв.№дубл. | Подп. и дата

Выпуск 9.2-4.1
Серия 5.903-15

БК9.2.1.02.01.016

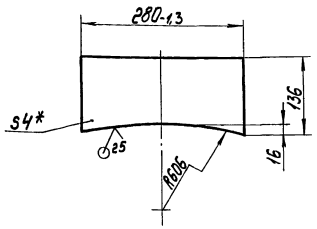

1* Размер для справок.
2. $\frac{1714}{2}$.

Изм.	Лист	№ докум.	Подпись	Дата	БК9.2.1.02.01.016
Разраб.		Краця			Ребро — Лит. 0,23 — Масштаб 1:5
Пров.		Богданова			Лист 4 ГОСТ 19903-74 Вст3кп2 ГОСТ 14637-79 — Лист 1 — Листов 1
Т.контр.					ЛАТГИПРОПРОМ
Н.контр.		Колмец			
Утв.					

Копировал — Формат А4

БК9.2.1.02.01.017

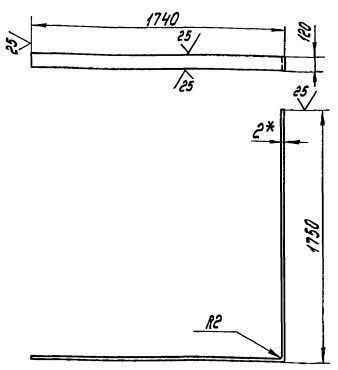

1* Размер для справок.
2. $\frac{1714}{2}$.

Изм.	Лист	№ докум.	Подпись	Дата	БК9.2.1.02.01.017
Разраб.		Краця			Оградительная полоса — Лит. 6,54 — Масштаб 1:20
Пров.		Богданова			Лист 2 ГОСТ 19903-74 Вст3кп2 ГОСТ 16523-70 — Лист 1 — Листов 1
Т.контр.					ЛАТГИПРОПРОМ
Н.контр.		Колмец			
Утв.					

Копировал — Формат А4

Формат	Зона	Поз.	Обозначение	Наименование	Кол.	Примечание
				Документация		
А2			БК9.2.1.02.01.100СБ	Сборочный чертеж		
				Детали		
А4		1	БК9.2.1.02.01.101	Петля	4	
А4		2	БК9.2.1.02.01.102	Накладка	4	
Б4		3	БК9.2.1.02.01.103	Патрубок		
				Труба 159х4,5 ГОСТ 10704-76 / В20 ГОСТ 10705-80		
				L = 115 ± 0,5 мм	1	1,76 кг
Б4		4	БК9.2.1.02.01.104	Патрубок		
				Труба 108х4 ГОСТ 10704-76 / В20 ГОСТ 10705-80		
				L = 95 ± 0,5 мм	1	0,97 кг
Б4		5	БК9.2.1.02.01.105	Патрубок		
				Труба 89х3,5 ГОСТ 10704-76 / В20 ГОСТ 10705-80		
				L = 115 ± 0,5 мм	1	0,85 кг
Б4		6	БК9.2.1.02.01.106	Патрубок		
				Труба 57х3 ГОСТ 10704-76 / В20 ГОСТ 10705-80		
				L = 96 ± 0,5 мм	1	0,38 кг

Изм.	Лист	№ докум.	Подпись	Дата	БК9.2.1.02.01.100
Разраб.		Брегия			Бак деаэраторный — Лит. 1 — Лист 1 — Листов 2
Пров.		Богданова			ЛАТГИПРОПРОМ
Н.контр.		Колмец			
Утв.					

Копировал — Формат А4

Формат	Зона	Поз.	Обозначение	Наименование	Кол.	Примечание
Б4		7	БК9.2.1.02.01.100	Патрубок		
				Труба 377х12 ГОСТ 10704-76 / В20 ГОСТ 10705-80		
				L = 116 ± 0,5 мм	1	0,3 кг
				Стандартные изделия		
				Фланцы ГОСТ 12820-80		
		8		1-150-2,5 Ст20	1	
		9		1-100-2,5 Ст20	1	
		10		1-80-2,5 Ст20	1	
		11		1-50-2,5 Ст20	1	
		12		1-32-2,5 Ст20	1	
		13		Колонка деаэрационная		
				ДА-15 ТО-431-02		
				ГОСТ 16860-77	1	
				Прочие изделия		
		14		Бак деаэраторный		
				4м³ Т1.86.02.00.000	1	цитти ул.Пилуноова
		15		Установка штуцера		
				М27х2-100 ЗК4-47-70	3	

Изм.	Лист	№ докум.	Подпись	Дата	БК9.2.1.02.01.100 — Лист 2

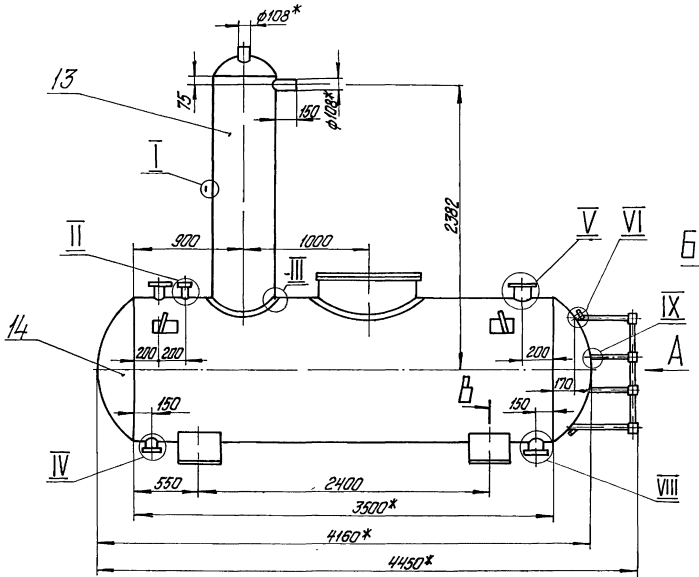

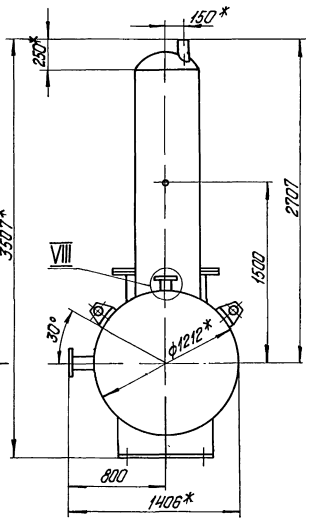

Вид А

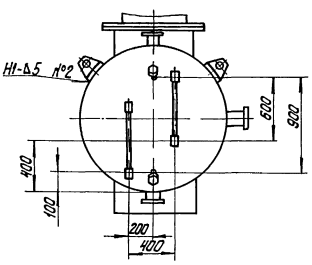

В

Вид Б

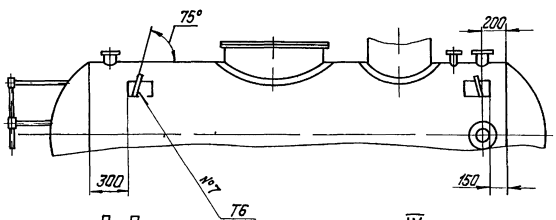

VI
М1:5

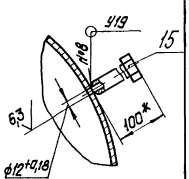

В-В
М1:10

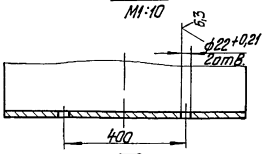

III
М1:10

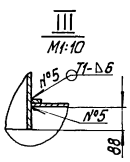

IX
М1:5

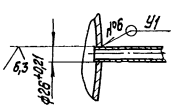

I
М1:5

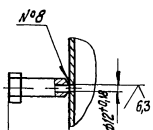

II
М1:5

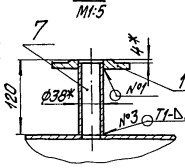

IV
М1:5

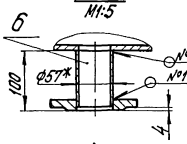

V
М1:5

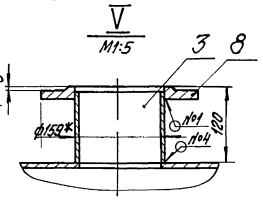

VIII
М1:5

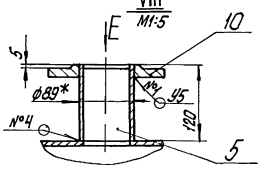

Вид Е
М1:5

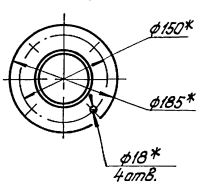

Вид Г
М1:5

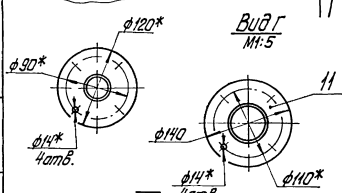

VII
М1:5

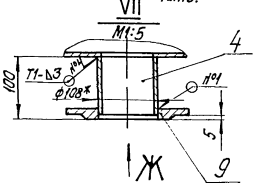

Вид Ж
М1:5

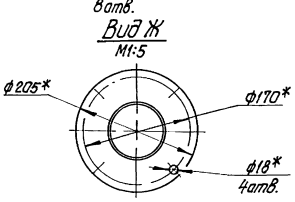

Г

Ж

1.* Размеры для справок.

2. $\pm \frac{IT14}{2}$

3. Обработка поверхностей реза деталей $Бч\frac{25}{}$

4. Сварные швы №1 и 2 по ГОСТ 16037, №3-5 по ГОСТ 5264-80, №6 и 7 по ГОСТ 11534-75, №8 по ГОСТ 16037-80.

Изм.	Лист	№ докум.	Подпись	Дата
Разраб.		Крауя		
Пров.		Богданова		
Т.контр.				
Н.контр.		Колмец		
Утв.				

БК9.2.1.02.01.100СБ

Бак деаэраторный

Лит.	Масса	Масштаб
	1453	1:25
Лист	Листов 1	

ЛАТГИПРОПРОМ

Инв.№ подл. | Подпись и дата | Взам.инв.№ | Инв.№ дубл. | Подпись и дата

БК 9.2.1.02.01.101

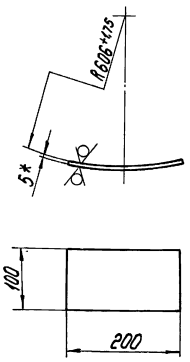

1.* Размер для справок.
2. ± IT14/2.

Изм.	Лист	№ докум.	Подпись	Дата	БК 9.2.1.02.01.101	
Разраб.		Крауя			Накладка	Лит. / Масса: 0,9 / Масштаб: 1:5
Пров.		Богданова				Лист / Листов 1
Т.контр.						
Н.контр.		Колмец			Лист 5 ГОСТ 19904-76 Вст3кп2 ГОСТ 14637-79	ЛАТГИПРОПРОМ
Утв.						

Копировал Формат А4

Инв.№ подл. | Подпись и дата | Взам. инв.№ | Инв.№ дубл. | Подпись и дата

БК 9.2.1.02.01.102

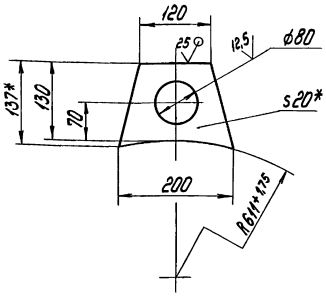

1*Размеры для справок.
2. ± IT14/2.

Изм.	Лист	№ докум.	Подпись	Дата	БК 9.2.1.02.01.102	
Разраб.		Крауя			Петля	Лит. / Масса: 2,6 / Масштаб: 1:5
Пров.		Богданова				Лист / Листов 1
Т.контр.						
Н.контр.		Колмец			Лист 20 ГОСТ 19904-76 Вст3кп2 ГОСТ 14637-79	ЛАТГИПРОПРОМ
Утв.						

Копировал Формат А4

Инв.№ подл. | Подпись и дата | Взам. инв.№ | Инв.№ дубл. | Подпись и дата

Формат	Зона	Поз.	Обозначение	Наименование	Кол.	Примечание
				Документация		
А3			БК 9.2.1.02.01.200СБ	Сборочный чертеж		
				Детали		
А4		1	БК 9.2.1.02.01.201	Ступенька	6	
Б1		2	БК 9.2.1.02.01.202	Тетива		
				Полоса 8х180 ГОСТ 103-76 Вст3кп2 ГОСТ 535-79	2	15,07кг

Изм.	Лист	№ докум.	Подпись	Дата	БК 9.2.1.02.01.200	
Разраб.		Крауя			Лестница	Лит. / Лист / Листов 1
Пров.		Богданова				
Н.контр.		Колмец				ЛАТГИПРОПРОМ
Утв.						

Инв.№ подл. | Подпись и дата | Взам. инв.№ | Инв.№ дубл. | Подпись и дата

БК 9.2.1.02.01.201

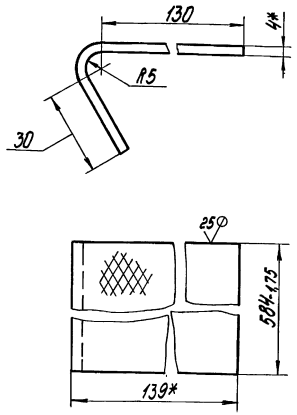

1.*Размеры для справок.
2. ± IT14/2.

Изм.	Лист	№ докум.	Подпись	Дата	БК 9.2.1.02.01.201	
Разраб.		Крауя			Ступенька	Лит. / Масса: 3,58 / Масштаб: 1:1
Пров.		Богданова				Лист / Листов 1
Т.контр.						
Н.контр.		Колмец			Лист ромб. К-ПУ-40 Вст3кп ГОС. 8568-77	ЛАТГИПРОПРОМ
Утв.						

Инв.№ подл. | Подпись и дата | Взам. инв.№ | Инв.№ дубл. | Подпись и дата

БК 9.2.1.02.01.200СБ

Выпуск 9-2 ч.1

Серия 5.903-15

Инв.№ подл. | Подпись и дата | Взам.инв.№ | Инв.№ дубл. | Подпись и дата

Поз. 2 (М1:5)

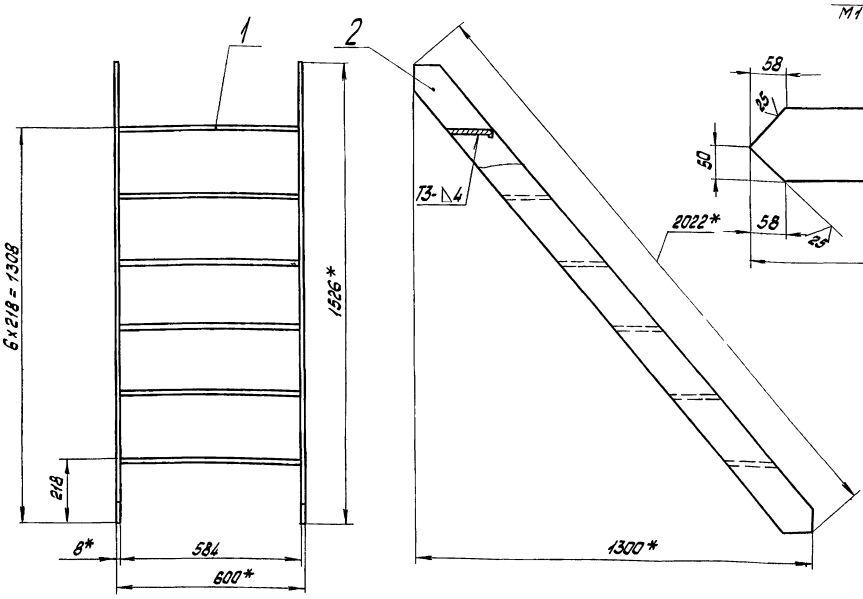

1.*Размеры для справок

2. ± IT14/2

3. Сварные швы по ГОСТ 5264-80.

Изм.	Лист	№ докум.	Подпись	Дата	БК 9.2.1.02.01.200 СБ			
Разраб.		Крауя			Лестница	Лит	Масса	Масштаб
Пров.		Богданова					51.7	1:10
Т.контр.						Лист	Листов 1	
Н.контр.		Колмец				ЛАТГИПРОПРОМ		
Утв.								

Копировал: Формат А3

Формат	Зона	Поз.	Обозначение	Наименование	Кол.	Примечание
				Документация		
А4			БК 9.2.1.02.01.300 СБ	Сборочный чертеж		
				Детали		
А4		1	БК 9.2.1.02.01.301	Труба	1	
А4		2	БК 9.2.1.02.01.302	Труба	1	
А4		3	БК 9.2.1.02.01.303	Стойка	2	

Изм.	Лист	№ докум.	Подпись	Дата	БК 9.2.1.02.01.300			
Разраб.		Крауя			Секция перил	Лит	Лист	Листов 1
Пров.		Богданова				ЛАТГИПРОПРОМ		
Н.контр.		Колмец						
Утв.								

Копировал: Формат А4

БК 9.2.1.02.01.302

(√)

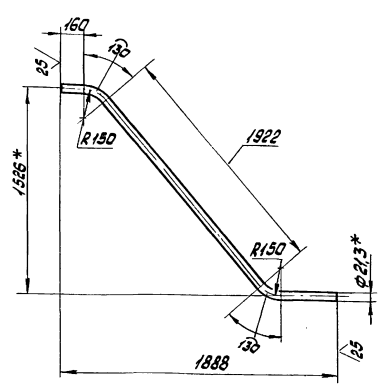

1.*Размеры для справок

2. ± IT14/2

Изм.	Лист	№ докум.	Подпись	Дата	БК 9.2.1.02.01.302			
Разраб.		Крауя			Труба	Лит.	Масса	Масштаб
Пров.		Богданова					2,85	1:20
Т.контр.						Лист	Листов 8.1	
Н.контр.		Колмец			Труба 15х2,5 ГОСТ 3262-75	ЛАТГИПРОПРОМ		
Утв.								

Копировал: Формат А4

Выпуск 9-2.4.1

Серия 5.903-15

БК 9.2.1.02.01.300 СБ

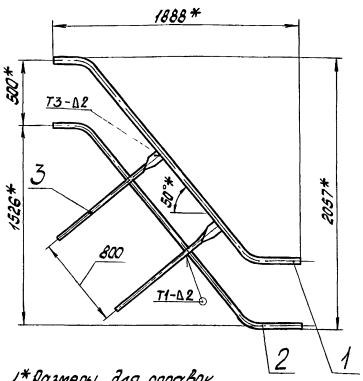

1.* Размеры для справок

$2 \pm \frac{IT14}{2}$

3. Сварные швы по ГОСТ 5264-80

Изм.	Лист	№ докум.	Подпись	Дата
Разраб.		Кочуб		
Пров.		Богданова		
Т. контр.				
Н. контр.		Колмец		
Утв.				

БК 9.2.1.02.01.300 СБ

Секция перил

Лит.	Масса	Масштаб
	13,6	1:20
Лист	Листов 1	

ЛАТГИПРОПРОМ

Копировал

Формат А4

Инв.№ подл. | Подпись и дата | Взам.инв.№ | Инв.№ дубл. | Подпись и дата

БК 9.2.1.02.01.301

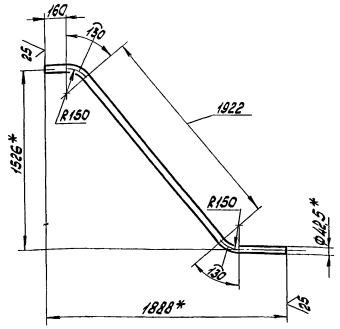

1.* Размеры для справок

$2 \pm \frac{IT14}{2}$

Изм.	Лист	№ докум.	Подпись	Дата
Разраб.		Кочуб		
Пров.		Богданова		
Т. контр.				
Н. контр.		Колмец		
Утв.				

БК 9.2.1.02.01.301

Труба

Лит.	Масса	Масштаб
	6,73	1:20
Лист	Листов 1	

ЛАТГИПРОПРОМ

Труба 32х2,8 ГОСТ 3262-80

Копировал

Формат А4

Инв.№ подл. | Подпись и дата | Взам.инв.№ | Инв.№ дубл. | Подпись и дата

БК 9.2.1.02.01.303

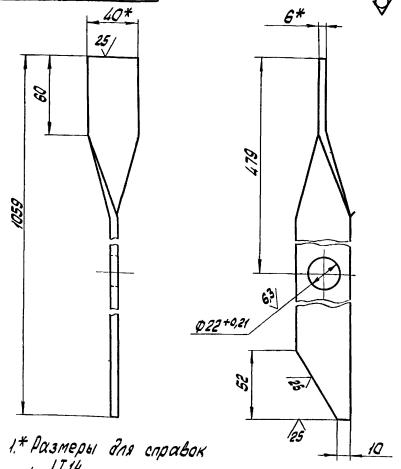

1.* Размеры для справок

$2 \pm \frac{IT14}{2}$

Изм.	Лист	№ докум.	Подпись	Дата
Разраб.		Кочуб		
Пров.		Богданова		
Т. контр.				
Н. контр.		Колмец		
Утв.				

БК 9.2.1.02.01.303

Стойка

Лит.	Масса	Масштаб
	2	1:2
Лист	Листов 1	

ЛАТГИПРОПРОМ

Лонса 6К40 ГОСТ 103-76 Вст3кп2 ГОСТ 535-70

Копировал

Формат А4

Инв.№ подл. | Подпись и дата | Взам.инв.№ | Инв.№ дубл. | Подпись и дата

Формат	Зона	Поз.	Обозначение	Наименование	Кол.	Примечание
				Документация		
А3			БК 9.2.1.02.02.000 СБ	Сборочный чертеж		
				Детали		
А4		1	БК 9.2.1.02.02.001	Труба	1	
А4		2	БК 9.2.1.02.02.002	Патрубок	1	
Б4		3	БК 9.2.1.02.02.003	Патрубок		
				Труба 38х2,5 ГОСТ 10704-76 / В20 ГОСТ 10705-80		
				L = 116 ± 0,435 мм	1	0,25 кг
				Стандартные изделия		
				Фланцы ГОСТ 12821-80		
		4		Ст 20 1-25-6	1	
		5		Ст 20 1-32-6	1	

Изм.	Лист	№ докум.	Подпись	Дата
Разраб.		Кочуб		
Пров.		Богданова		
Н. контр.		Колмец		
Утв.				

БК 9.2.1.02.02.000

Трубопровод

Лит.	Лист	Листов
		1

ЛАТГИПРОПРОМ

Формат А4

Инв.№ подл. | Подпись и дата | Взам.инв.№ | Инв.№ дубл. | Подпись и дата

БК 9.2.1.02.02.000 СБ

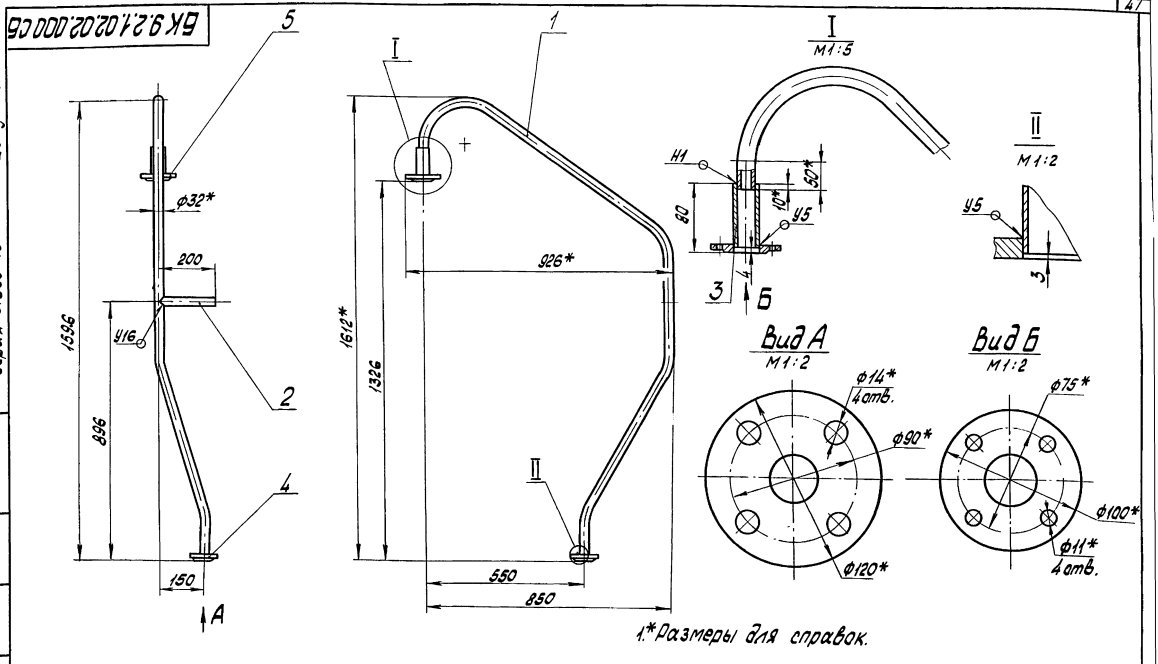

1.*Размеры для справок.

2. $\pm \frac{IT14}{2}$
3. Обработка поверхностей реза деталей БЧ ^{25}
4. Сварные швы по ГОСТ 16037-80

Изм.	Лист	№ докум.	Подпись	Дата	БК 9.2.1.02.02.000 СБ			
Разраб.		Бадьова			Трубопровод	Лит.	Масса	Масштаб
Пров.		Богданова					5,8	1:10
Т.контр.						Лист	Листов 1	
Н.контр.		Колмец				ЛАТГИПРОПРОМ		
Утв.								

Копировал. Формат А3

БК 9.2.1.02.02.001

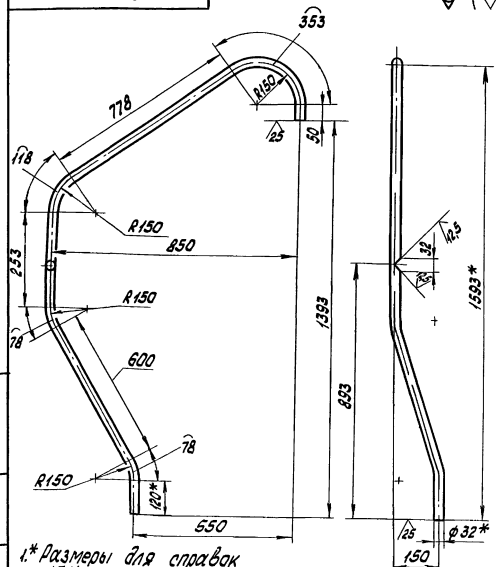

1.*Размеры для справок
2. $\pm \frac{IT14}{2}$.

Изм.	Лист	№ докум.	Подпись	Дата	БК 9.2.1.02.02.001			
Разраб.		Бадьова			Труба	Лит.	Масса	Масштаб
Пров.		Богданова					3,6	1:10
Т.контр.						Лист	Листов 1	
Н.контр.		Колмец			Труба 32х2 ГОСТ 10704-76 / В20 ГОСТ 10705-80	ЛАТГИПРОПРОМ		
Утв.								

Копировал. Формат А4

БК 9.2.1.02.02.002

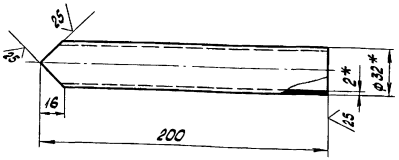

1.*Размеры для справок.
2. $\pm \frac{IT14}{2}$.

Изм.	Лист	№ докум.	Подпись	Дата	БК 9.2.1.02.02.002			
Разраб.		Бадьова			Патрубок	Лит.	Масса	Масштаб
Пров.		Богданова					0,31	1:2
Т.контр.						Лист	Листов 1	
Н.контр.		Колмец			Труба 32х2 ГОСТ 10704-76 / В20 ГОСТ 10705-80	ЛАТГИПРОПРОМ		
Утв.								

Выпуск 3-2 ч.1 Серия 5.903-15 Инв.№подл. | Подпись и дата | Взам.инв.№ | Инв.№дубл. | Подпись и дата

Выпуск 9-2.4.1

Серия 5.903-15

Формат	Зона	Поз.	Обозначение	Наименование	Кол.	Примечание
				Документация		
А3			БК 9.2.1.02.03.000СБ	Сборочный чертеж		
				Детали		
А4		1	БК 9.2.1.02.03.001	Труба	1	
А4		2	БК 9.2.1.02.03.002	Труба	1	
А4		3	БК 9.2.1.02.03.003	Патрубок	1	
				Стандартные изделия		
				Фланцы ГОСТ12820-80		
		4		Ст20 1-25-6	1	
		5		Ст20 1-25-16	1	

Инв.№ подл. | Подпись и дата | Взам. инв.№ | Инв.№ дубл. | Подпись и дата

Изм.	Лист	№ докум.	Подпись	Дата
Разраб.		Бойцова		
Пров.		Богданова		
Н.контр.		Колмец		
Утв.				

БК 9.2.1.02.03.000

Трубопровод

Лит. | Лист | Листов

ЛАТГИПРОПРОМ

Копировал | Формат А4

БК 9.2.1.02.03.001

√ (√)

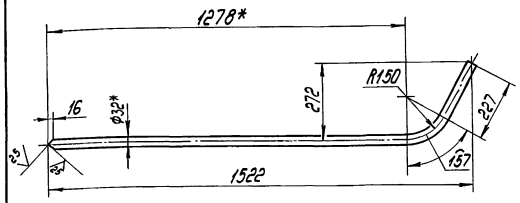

1.*Размеры для справок.
2. ± IT14/2

Изм.	Лист	№ докум.	Подпись	Дата
Разраб.		Бойцова		
Пров.		Богданова		
Т.контр.				
Н.контр.		Колмец		
Утв.				

БК 9.2.1.02.03.001

Труба

Труба 32х2 ГОСТ 10704-76 / В20 ГОСТ 10705-80

Лит.	Масса	Масштаб
	2,44	1:10
Лист	Листов 1	

ЛАТГИПРОПРОМ

Копировал | Формат А4

БК 9.2.1.02.03.000СБ

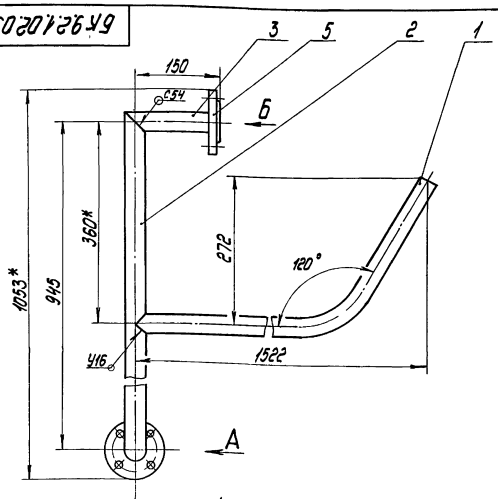

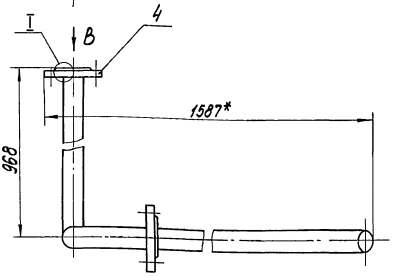

Вид А

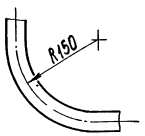

Вид Б
М1:2,5

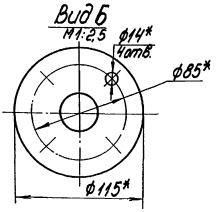

Вид В
М1:2,5

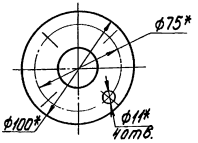

I
М1:2

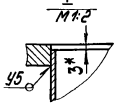

1.*Размеры для справок
2. ± IT14/2.
3. Сварные швы по ГОСТ 16037-80

Изм.	Лист	№ докум.	Подпись	Дата
Разраб.		Бойцова		
Пров.		Богданова		
Т.контр.				
Н.контр.		Колмец		
Утв.				

БК 9.2.1.02.03.000СБ

Трубопровод

Лит.	Масса	Масштаб
	7,2	1:5
Лист	Листов 1	

ЛАТГИПРОПРОМ

Инв.№ подл. | Подпись и дата | Взам. инв.№ | Инв.№ дубл. | Подпись и дата

Выпуск 9-2 ч.1

Серия 5.903-15

БК9.2.1.02.03.002

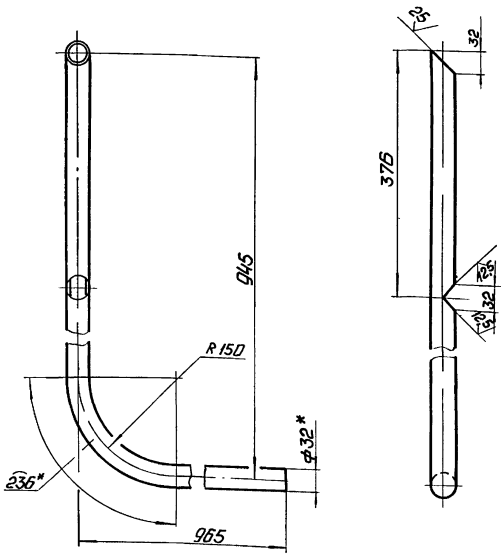

1.* Размеры для справок.
2. $\pm\frac{IT14}{2}$.

Изм.	Лист	№ докум.	Подп.	Дата	БК9.2.1.02.03.002			
Разраб.		Бойцова			Труба	Лит.	Масса	Масштаб
Пров.		Богданова					2,7	1:5
Т.контр.						Лист	Листов 1	
Н.контр.		Колмец			Труба 32×2 ГОСТ 10704-76 / В20 ГОСТ 10705-80	ЛАТГИПРОПРОМ		
Утв.								

Копировал: Формат А4

БК9.2.1.02.03.003

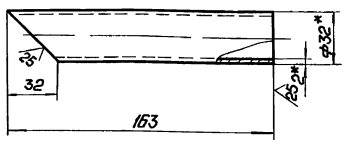

1.* Размеры для справок.
2. $\pm\frac{IT14}{2}$.

Изм.	Лист	№ докум.	Подп.	Дата	БК 9.2.1.02.03.003			
Разраб.		Бойцова			Патрубок	Лит.	Масса	Масштаб
Пров.		Богданова					0,22	1:5
Т.контр.						Лист	Листов 1	
Н.контр.		Колмец			Труба 32×2 ГОСТ 10704-76 / В20 ГОСТ 10705-80	ЛАТГИПРОПРОМ		
Утв.								

Копировал: Формат А4

БК9.2.1.02.04.000СБ

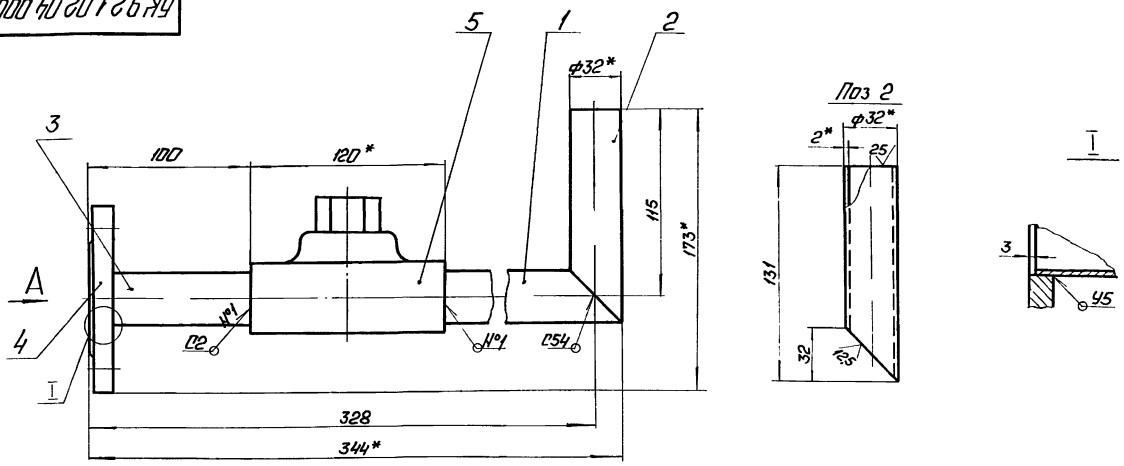

Вид А

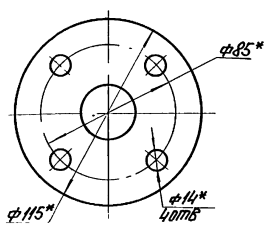

Поз. 1

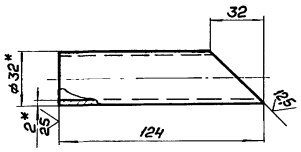

1.* Размеры для справок.
2. $\pm\frac{IT14}{2}$.
3. Обработка поверхностей реза деталей БЧ 25.
4. Сварные швы по ГОСТ 16037-80.

Изм.	Лист	№ докум.	Подп.	Дата	БК9.2.1.02.04.000СБ			
Разраб.		Бойцова			Трубопровод	Лит.	Масса	Масштаб
Пров.		Богданова					3,1	1:2
Т.контр.						Лист	Листов 1	
Н.контр.		Колмец				ЛАТГИПРОПРОМ		
Утв.								

Формат	Зона	Поз.	Обозначение	Наименование	Кол.	Примечание
				Документация		
А3			БК 9.2.1.02.04.000СБ	Сборочный чертеж		
				Детали		
БЧ		1	БК 9.2.1.02.04.001	Патрубок		
				Труба 32х2 ГОСТ 10704-76 / В20 ГОСТ 10705-80	1	0,16 кг
БЧ		2	БК 9.2.1.02.04.002	Патрубок		
				Труба 32х2 ГОСТ 10704-76 / В20 ГОСТ 10705-80	1	0,17 кг
БЧ		3	БК 9.2.1.02.04.003	Патрубок		
				Труба 32х2 ГОСТ 10704-76 / В20 ГОСТ 10705-80		
				L = 97 ± 0,435 мм	1	0,14 кг
				Стандартные изделия		
				Фланец 1-25-10		
				Ст20 ГОСТ 12820-80	1	
				Прочие изделия		
				Конденсатоотводчик 45с13нж Ду25 Ру40 ТУ26-07-1138-76	1	

Инв. № подл. | Подпись и дата | Взам. инв. № | Инв. № дубл. | Подпись и дата

Изм.	Лист	№ докум.	Подпись	Дата
Разраб.		Бойцова		
Пров.		Богданова		
Н. контр.		Колмец		
Утв.				

БК 9.2.1.02.04.000

Трубопровод

Лит. | Лист | Листов 1

ЛАТГИПРОПРОМ

Копировал | Формат А4

Формат	Зона	Поз.	Обозначение	Наименование	Кол.	Примечание
				Документация		
А3			БК 9.2.1.02.05.000СБ	Сборочный чертеж		
				Детали		
БЧ		1	БК 9.2.1.02.05.001	Труба		
				Труба 57х3 ГОСТ 10704-76 / В20 ГОСТ 10705-80	1	1,65 кг
БЧ		2	БК 9.2.1.02.05.002	Труба		
				Труба 15х2,8 ГОСТ 3262-75	1	0,39 кг
				Стандартные изделия		
				Фланцы ГОСТ 12820-80		
		3		Ст20 1-50-10		
		4		Ст20 1-50-16		

Инв. № подл. | Подпись и дата | Взам. инв. № | Инв. № дубл. | Подпись и дата

Изм.	Лист	№ докум.	Подпись	Дата
Разраб.		Бойцова		
Пров.		Богданова		
Н. контр.		Колмец		
Утв.				

БК 9.2.1.02.05.000

Тройник

Лит. | Лист | Листов 1

ЛАТГИПРОПРОМ

Копировал | Формат А4

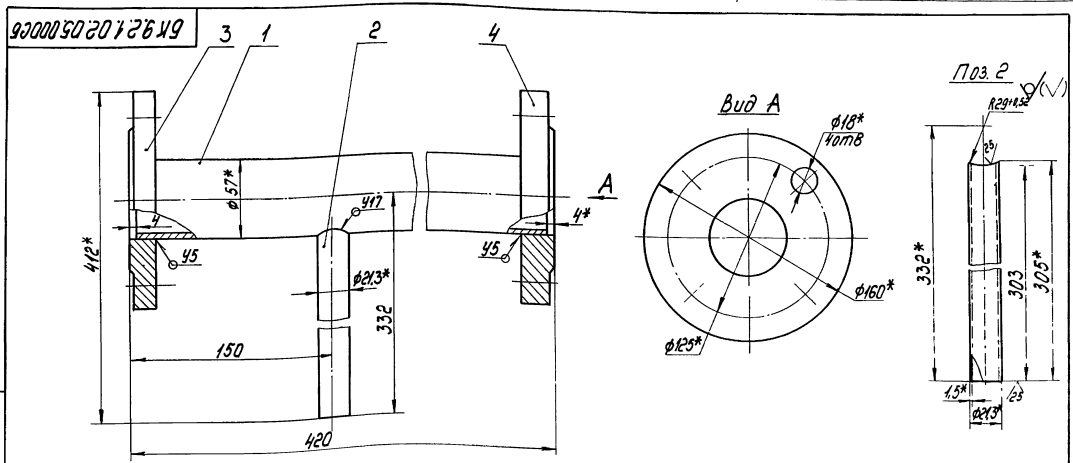

1.* Размеры для справок.
2. ± IT14/2.
3. Сварные швы по ГОСТ 16037-80

БК 9.2.1.02.05.000 СБ

Изм.	Лист	№ докум.	Подпись	Дата
Разраб.		Бойцова		
Пров.		Богданова		
Т. контр.				
Н. контр.		Колмец		
Утв.				

Тройник

Лит.	Масса	Масштаб
	6,7	1:2
Лист	Листов 1	

ЛАТГИПРОПРОМ

Инв. № подл. | Подпись и дата | Взам. инв. № | Инв. № дубл. | Подпись и дата

Выпуск 9-2 ч.1

Серия 5.903-15

Формат	Зона	Поз.	Обозначение	Наименование	Кол.	Примечание
				Документация		
А3			БК 9.2.1.02.06.000 СБ	Сборочный чертеж		
				Детали		
А4		1	БК 9.2.1.02.06.001	Труба	1	
Б4		2	БК 9.2.1.02.06.002	Патрубок		
				Труба 57х3 ГОСТ 10704-76 / В20 ГОСТ 10705-80	1	0,62 кг
				Стандартные изделия		
		3		Отвод 90°89х3,5 ГОСТ 17375-83	1	
		4		Переход К 108х4-89х3,5 ГОСТ 17378-83	1	
				Фланцы ГОСТ 12820-80		
		5		1-50-10 Ст 20	1	
		6		1-80-16 Ст 20	1	
				Прочие изделия		
		7		Бобышка 3К4-1-87		
				Установка 7	1	

Инв.№ подл. | Подпись и дата | Взам.инв.№ | Инв.№ дубл. | Подпись и дата

Изм.	Лист	№ докум.	Подпись	Дата
Разраб.		Бобцова		
Пров.		Богданова		
Н.контр.		Колмец		
Утв.				

БК 9.2.1.02.06.000

Трубопровод

Лит. | Лист | Листов 1

ЛАТГИПРОПРОМ

Копировал: | Формат А4

БК 9.2.1.02.06.001

√(√)

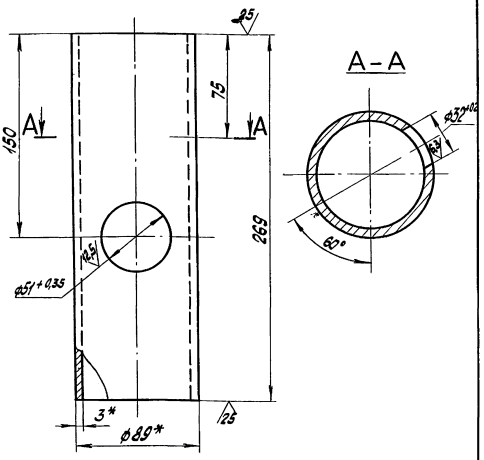

1.* Размеры для справок.
2. ± IT14/2.

Изм.	Лист	№ докум.	Подпись	Дата
Разраб.		Бобцова		
Пров.		Богданова		
Н.контр.				
Утв.		Колмец		

БК 9.2.1.02.06.001

Труба

Лит. | Масса | Масштаб: 1,65 | 1:2

Лист | Листов 1

Труба 89х3 ГОСТ 10704-76 / В20 ГОСТ 10705-80

ЛАТГИПРОПРОМ

Копировал: | Формат А4

БК 9.2.1.02.06.000 СБ

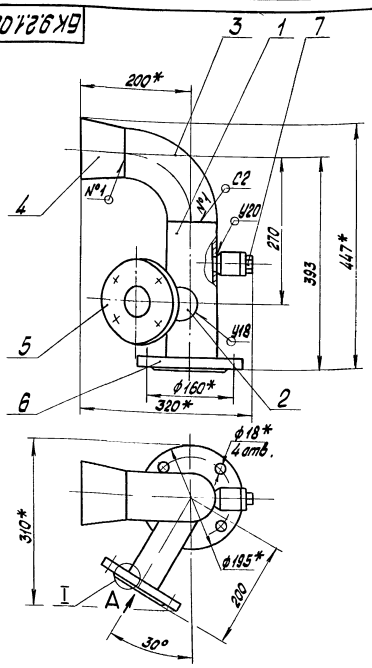

Вид А повёрнуто

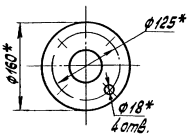

I М1:2 повёрнуто

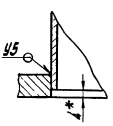

Поз. 2 √(√)

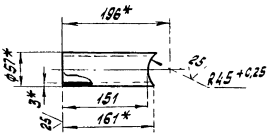

1.* Размеры для справок.
2. ± IT14/2.
3. Сварные швы по ГОСТ 16037-80.

Изм.	Лист	№ докум.	Подпись	Дата
Разраб.		Бобцова		
Пров.		Богданова		
Т.контр.				
Н.контр.		Колмец		
Утв.				

БК 9.2.1.02.06.000 СБ

Трубопровод

Лит. | Масса | Масштаб: 11,0 | 1:5

Лист | Листов 1

ЛАТГИПРОПРОМ

Копировал: | Формат А3

Серия 5.903-15 Выпуск 9-2 ч.1

Формат	Зона	Поз.	Обозначение	Наименование	Кол.	Примечание
				Документация		
А4			БК 9.2.1.02.07.000СБ	Сборочный чертеж		
				Детали		
Б4		1	БК 9.2.1.02.07.001	Труба		
				Труба 57х3 ГОСТ 10704-76 / В20 ГОСТ 10705-80		
				L = 146 ± 0,5 мм	1	0,58кг
				Стандартные изделия		
		2		Фланец 1-50-10 Ст20 ГОСТ 12820-80	1	

Изм.	Лист	№ докум.	Подпись	Дата
Разраб.		Бородина		
Пров.		Богданова		
Н. контр.		Колмец		
Утв.				

БК 9.2.1.02.07.000

Патрубок

Лит. | Лист | Листов 1

ЛАТГИПРОПРОМ

Копировал Формат А4

Инв. № подл. | Подпись и дата | Взам. инв. № | Инв. № дубл. | Подпись и дата

БК 9.2.1.02.07.000СБ

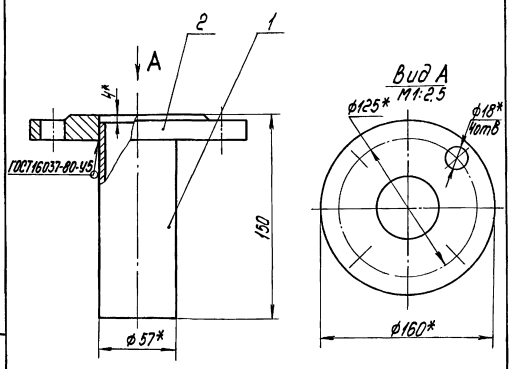

1.* Размеры для справок.
2. ± IT14/2.
3. Обработка поверхностей реза деталей Б4

Изм.	Лист	№ докум.	Подпись	Дата
Разраб.		Бородина		
Пров.		Богданова		
Т. контр.				
Н. контр.		Колмец		
Утв.				

БК 9.2.1.02.07.000СБ

Патрубок

Лит.	Масса	Масштаб
	26	1:2
Лист	Листов 1	

ЛАТГИПРОПРОМ

Копировал Формат А4

Инв. № подл. | Подпись и дата | Взам. инв. № | Инв. № дубл. | Подпись и дата

БК 9.2.1.02.08.000СБ

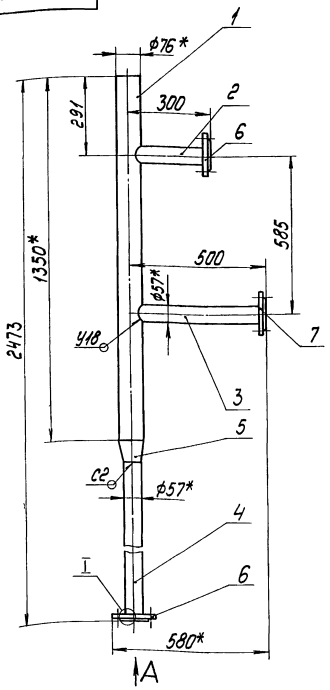

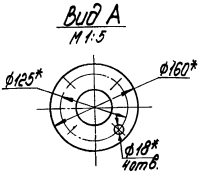

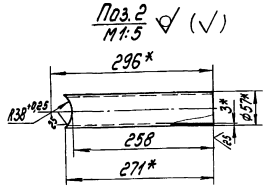

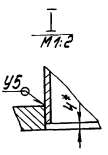

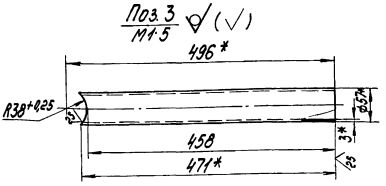

1.* Размеры для справок.
2. ± IT14/2.
3. Обработка поверхностей реза деталей Б4 ∇25
4. Сварные швы по ГОСТ 16037-80

Изм.	Лист	№ докум.	Подпись	Дата
Разраб.		Бородина		
Пров.		Богданова		
Т. контр.				
Н. контр.		Колмец		
Утв.				

БК 9.2.1.02.08.000СБ

Трубопровод

Лит.	Масса	Масштаб
	19,3	1:10
Лист	Листов 1	

ЛАТГИПРОПРОМ

Серия 5.903-15 Выпуск 9-2 ч.1

Формат	Зона	Поз.	Обозначение	Наименование	Кол.	Примечание
				Документация		
А3			БК 9.2.1.02.08.000 СБ	Сборочный чертеж		
				Детали		
А4		1	БК 9.2.1.02.08.001	Труба	1	
БЧ		2	БК 9.2.1.02.08.002	Труба		
				Труба 57х3 ГОСТ 10704-76 / В20 ГОСТ 10705-80	1	1,06 кг
БЧ		3	БК 9.2.1.02.08.003	Труба		
				Труба 57х3 ГОСТ 10704-76 / В20 ГОСТ 10705-80	1	1,86 кг
БЧ		4	БК 9.2.1.02.08.004	Труба		
				Труба 57х3 ГОСТ 10704-76 / В20 ГОСТ 10705-80		
				L = 1049 ± 1,3 мм	1	4,2 кг
				Стандартные изделия		
		5		Переход К76х3,5-57х3 ГОСТ 17378-83	1	
				Фланцы ГОСТ 12820-80		
		6		Ст 20 1-50-10		
		7		Ст 20 1-50-16	1	

Инв.№ подл. | Подпись и дата | Взам.инв.№ | Инв.№ дубл. | Подпись и дата

Изм.	Лист	№ докум.	Подпись	Дата
Разраб.		Брицова		
Пров.		Богданова		
Н.контр.				
Утв.		Колмец		

БК 9.2.1.02.08.000

Трубопровод

Лит.	Лист	Листов
		1

ЛАТГИПРОПРОМ

Копировал: Формат А4

БК 9.2.1.02.08.001

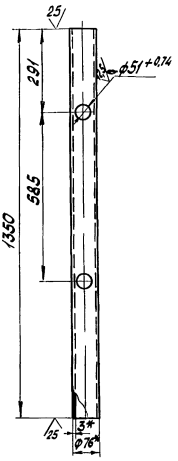

1.*Размеры для справок.

2. $\pm \frac{IT14}{2}$

Изм.	Лист	№ докум.	Подпись	Дата
Разраб.		Брицова		
Пров.		Богданова		
Т.контр.				
Н.контр.		Колмец		
Утв.				

БК 9.2.1.02.08.001

Труба

Лит.	Масса	Масштаб
	7,17	1:10
Лист	Листов 1	

Труба 76х3 ГОСТ 10704-76 / В20 ГОСТ 10705-80

ЛАТГИПРОПРОМ

Копировал: Формат А4

Формат	Зона	Поз.	Обозначение	Наименование	Кол.	Примечание
				Документация		
А4			БК 9.2.1.02.09.000 СБ	Сборочный чертеж		
				Детали		
А4		1	БК 9.2.1.02.09.001	Патрубок	2	
А4		2	БК 9.2.1.02.09.002	Патрубок	1	
				Стандартные изделия		
		3		Вентиль 15кч18П Ду15 Ру16 ГОСТ 18161-72	1	

Инв.№ подл. | Подпись и дата | Взам.инв.№ | Инв.№ дубл. | Подпись и дата

Изм.	Лист	№ докум.	Подпись	Дата
Разраб.		Брицова		
Пров.		Богданова		
Н.контр.		Колмец		
Утв.				

БК 9.2.1.02.09.000

Отвод

Лит.	Лист	Листов

ЛАТГИПРОПРОМ

Копировал: Формат А4

БК 9.2.1.02.09.000 СБ

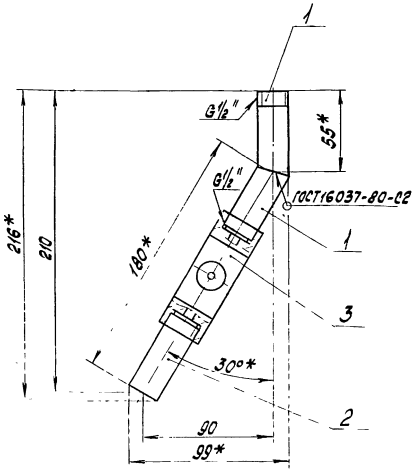

1.*Размеры для справок

2. $\pm \frac{IT14}{2}$

3. Уплотнение резьбы произвести лентой ФУМ ТУК 04-81 (Арт. КИ 101-01-23)

Изм.	Лист	№ докум.	Подпись	Дата
Разраб.		Брицова		
Пров.		Богданова		
Т.контр.				
Н.контр.		Колмец		
Утв.				

БК 9.2.1.02.09.000 СБ

Отвод

Лит.	Масса	Масштаб
	0,9	1:2
Лист	Листов 1	

ЛАТГИПРОПРОМ

БК 9.2.1.02.09.001

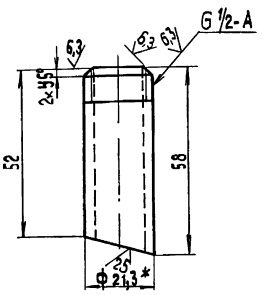

1* Размер для справок. $2 \pm \frac{IT14}{2}$.

Изм.	Лист	№ докум.	Подп.	Дата
Разраб.		Бойцова		
Пров.		Богданова		
Т. контр.				
Н. контр.		Колмец		

БК 9.2.1.02.09.001

Патрубок

Лит	Масса	Масштаб
	0,07	1:1

Лист Листов 1

Труба 15×2,8 ГОСТ 3262-75

ЛАТГИПРОПРОМ

Копировал 33 Формат А4

Инв. № подл. | Подп. и дата | Взам. инв. № | Инв. № дубл. | Подп. и дата

БК 9.2.1.02.09.002

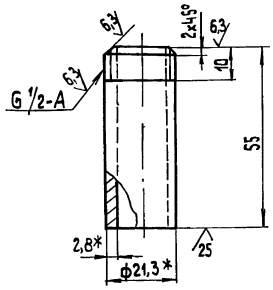

1* Размеры для справок $2 \pm \frac{IT14}{2}$.

Изм.	Лист	№ докум.	Подп.	Дата
Разраб		Бойцова		
Пров.		Богданова		
Т. контр				
Н. контр.		Колмец		
Утв.				

БК 9.2.1.02.09.002

Патрубок

Лит.	Масса	Масштаб
	0,07	1:1

Лист Листов 1

Труба 15×2,8 ГОСТ 3262-

ЛАТГИПРОПРОМ

Копировал 33 Формат А4

Инв. № подл. | Подп. и дата | Взам. инв. № | Инв. № дубл. | Подп. и дата

Форм.	Зона	Поз.	Обозначение	Наименование	Кол.	Примечание
				Документация		
А3			БК 9.2.1.02.10.000 СБ	Сборочный чертеж		
				Детали		
А4		1	БК 9.2.1.02.10.001	Патрубок	1	
А4		2	БК 9.2.1.02.10.002	Патрубок	1	
А4		3	БК 9.2.1.02.10.003	Патрубок	1	
А4		4	БК 9.2.1.02.10.004	Труба	1	
А4		5	БК 9.2.1.02.10.005	Труба	1	
Б4		6	БК 9.2.1.02.10.006	Патрубок	1	
				Труба 32×2 ГОСТ 10704-76 / В20 ГОСТ 10705-80		
				L = 105 ± 0,435 мм	1	0,13 кг
				Стандартные изделия		
		7		Отвод 90° 89×3,5 ГОСТ 17375-83	1	
		8		Переход К 89×3,5-57×3 ГОСТ 17378-83	1	
		9		Фланцы ГОСТ 12820-80 1-50-10 Ст 20	1	
		10		1-25-16 Ст 20	1	

Изм.	Лист	№ докум.	Подп.	Дата
Разраб		Бойцова		
Пров.		Богданова		
Н. контр.		Колмец		
Утв.				

БК 9.2.1.02.10.000

Трубопровод

Лит	Лист	Листов
	1	2

ЛАТГИПРОПРОМ

Копировал 33 Формат А4

Инв. № подл. | Подп. и дата | Взам. инв. № | Инв. № дубл. | Подп. и дата

Форм.	Зона	Поз.	Обозначение	Наименование	Кол.	Примечание
				Прочие изделия		
		11		Конденсатоотводчик 45с13нж Ду 25 Ру 40 ТУ 26-07-1138-76	1	
		12		Установка 2 штуцера М20×1,5-100 ЗК4-46-76	1	

Изм.	Лист	№ докум.	Подп.	Дата

БК 9.2.1.02.10.000

Лист 2

Копировал 33 Формат А4

Инв. № подл. | Подп. и дата | Взам. инв. № | Инв. № дубл. | Подп. и дата

Инв.№ подл. | Подпись и дата | Взам. инв.№ | Инв.№ дубл. | Подпись и дата

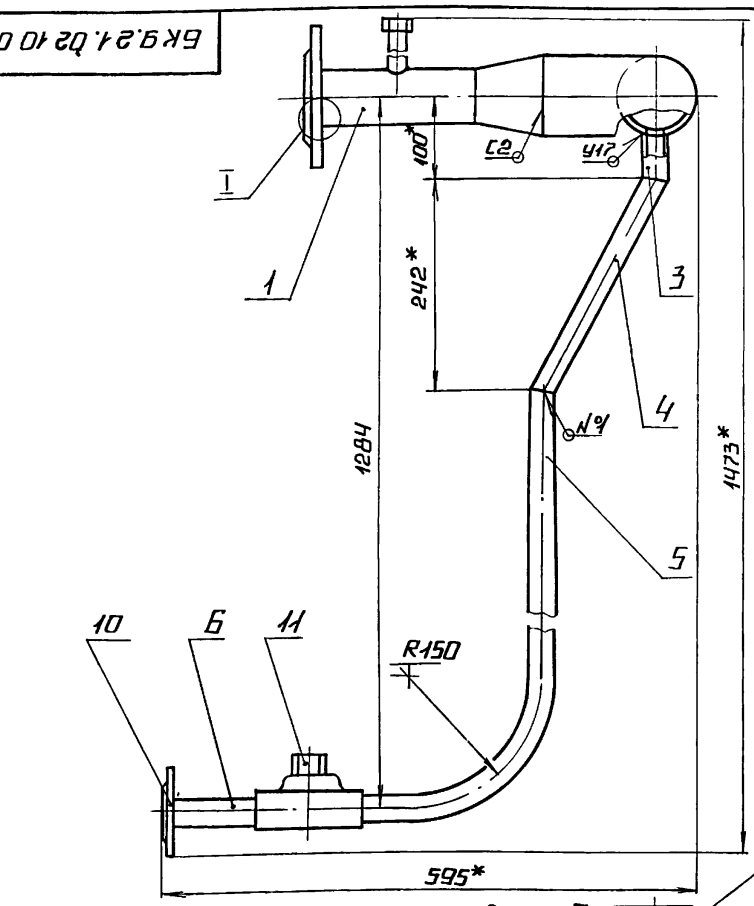

Вид В

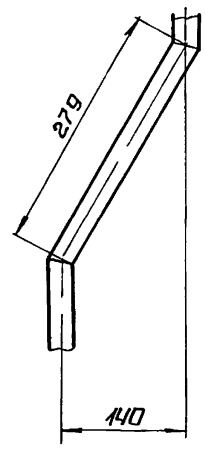

Вид А

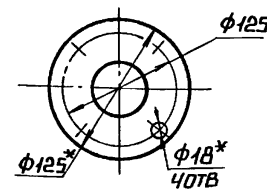

I
М1:2

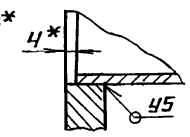

Вид Б
М1.25

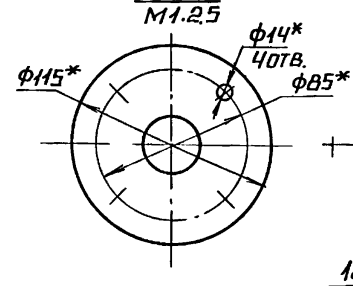

Г – Г
М1.2

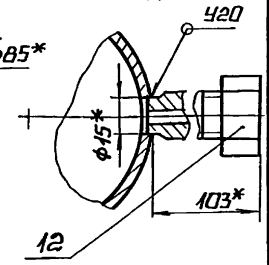

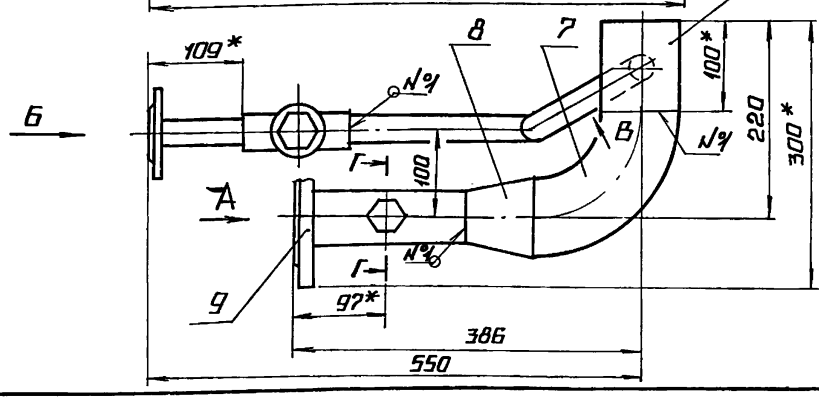

1* Размеры для справок.
2. ± IT14/2.
3. Обработка поверхностей реза деталей Б Ч 25
4. Сварные швы по ГОСТ 16037-80

					БК 9.2.1.02.10.000 СБ	
Изм.	Лист	№ докум.	Подп.	Дата		
Разраб.		Бойцова			Трубопровод	Лит. / Масса / Масштаб: 10,7 / 1:5
Пров.		Богданова				Лист / Листов 1
Т.контр.						
Н.контр.		Колмец				ЛАТГИПРОПРОМ
Утв.						

Копировал А2 Формат А3

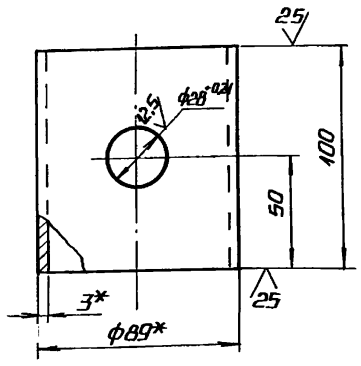

1* Размеры для справок
2 ± IT14/2.

					БК 9.2.1.02.10.002	
Изм.	Лист	№ докум.	Подп.	Дата		
Разраб.		Бонцова			Патрубок	Лит. / Масса / Масштаб: 0,63 / 1:2
Пров.		Богданова				Лист / Листов 1
Т.контр.						
Н.контр.		Колмец			Труба 89×3 ГОСТ 10704-76 / В20 ГОСТ 10705-80	ЛАТГИПРОПРОМ
Утв.						

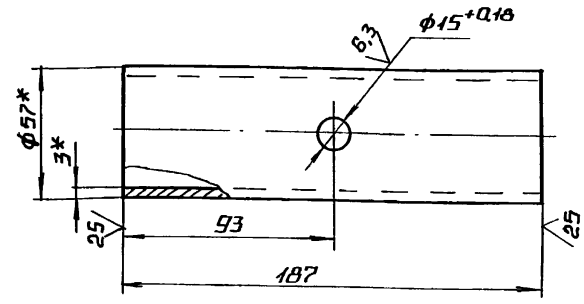

1* Размеры для справок
2 ± IT14/2

					БК 9.2.1.02.10.001	
Изм.	Лист	№ докум.	Подп.	Дата		
Разраб.		Бонцова			Патрубок	Лит. / Масса / Масштаб: 0,75 / 1:2
Пров.		Богданова				Лист / Листов 1
Т.контр.						
Н.контр.		Колмец			Труба 57×3 ГОСТ 10704-76 / В20 ГОСТ 10705-80	ЛАТГИПРОПРОМ
Утв.						

Выпуск 9-2 ч

Серия 5.903-15

БК9.2.1.02.10.003

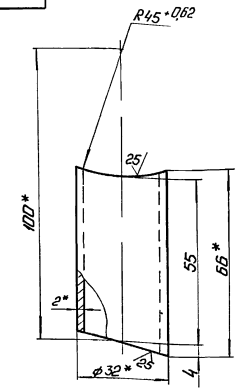

1. * Размеры для справок.
2. $\pm \frac{IT14}{2}$

Изм.	Лист	№ докум.	Подп.	Дата	БК9.2.1.02.10.003			
Разраб.		Бойцова			Патрубок	Лит.	Масса 0,08	Масштаб 1:1
Пров.		Богданова				Лист	Листов 1	
Т.контр.								
Н.контр.		Колмеи			Труба 32×2 ГОСТ 10704-76 / В20 ГОСТ 10705-80	ЛАТГИПРОПРОМ		
Утв.								

Копировал: Формат А4

БК9.2.1.02.10.004

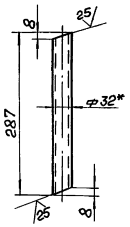

1. * Размер для справок.
2. $\pm \frac{IT14}{2}$.

Изм.	Лист	№ докум.	Подп.	Дата	БК9.2.1.02.10.004			
Разраб.		Бойцова			Труба	Лит.	Масса 0,42	Масштаб 1:5
Пров.		Богданова				Лист	Листов 1	
Т.контр.								
Н.контр.		Колмеи			Труба 32×2 ГОСТ 10704-76 / В20 ГОСТ 10705-80	ЛАТГИПРОПРОМ		
Утв.								

Копировал: Формат А4

БК9.2.1.02.10.005

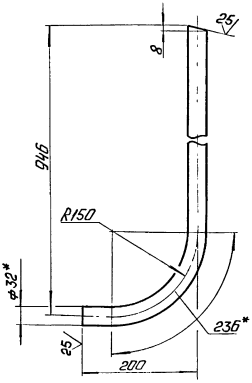

1. * Размеры для справок.
2. $\pm \frac{IT14}{2}$

Изм.	Лист	№ докум.	Подп.	Дата	БК9.2.1.02.10.005			
Разраб.		Бойцова			Труба	Лит.	Масса 1,6	Масштаб 1:5
Пров.		Богданова				Лист	Листов 1	
Т.контр.								
Н.контр.		Колмеи			Труба 32×2 ГОСТ 10704-76 / В20 ГОСТ 10705-80	ЛАТГИПРОПРОМ		
Утв.								

Копировал: Формат А4

Формат	Зона	Поз.	Обозначение	Наименование	Кол.	Примечание
				Документация		
А3			БК9.2.1.02.11.000 СБ	Сборочный чертеж		
				Детали		
А4		1	БК9.2.1.02.11.001	Отвод	1	
Б4		2	БК9.2.1.02.11.002	Труба		
				Труба 57×3 ГОСТ 10704-76 / В20 ГОСТ 10705-80		
				L = 838 ± 1,15 мм	1	3,35 кг
Б4		3	БК9.2.1.02.11.003	Патрубок		
				Труба 57×3 ГОСТ 10704-76 / В20 ГОСТ 10705-80		
				L = 166 ± 0,5 мм	1	0,66 кг
				Стандартные изделия		
		4		Отвод 90° 57×3		
				ГОСТ 17378-83	1	
		5		Фланец 1-50-10		
				Ст 20 ГОСТ 12820-80	1	
		–		Отвод 60° 57×3		
				ГОСТ 17378-83 (заготовка		
				для БК 9.2.1.02.11.001)		

Изм.	Лист	№ докум.	Подп.	Дата	БК 9.2.1.02.11.000			
Разраб.		Бойцова			Трубопровод	Лит.	Лист	Листов 1
Пров.		Богданова				ЛАТГИПРОПРОМ		
Н.контр.		Колмеи						
Утв.								

Копировал: Формат А4

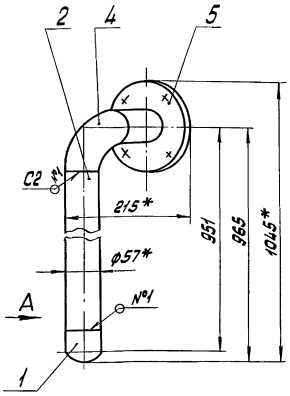

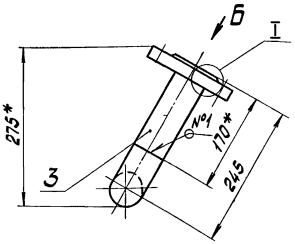

Вид А

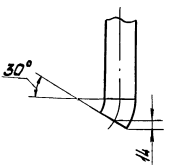

Вид Б повёрнуто

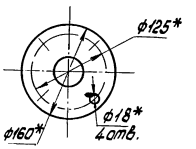

I
М1:2 повёрнуто

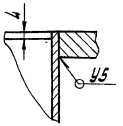

1.* Размеры для справок
2. ± IT14/2
3. Обработка поверхностей реза деталей БЧ 25
4. Сварные швы по ГОСТ 16037-80.

Изм.	Лист	№ докум.	Подпись	Дата	БК 9.2.1.02.11.000 СБ			
Разраб.		Бацунова			Трубопровод	Лит.	Масса	Масштаб
Пров.		Богданова					6,7	1:5
Т.контр.						Лист	Листов 1	
Н.контр.		Колмец				ЛАТГИПРОПРОМ		
Утв.								

Копировал: Лом- Формат А3

Инв.№ подл. | Подпись и дата | Взам. инв.№ | Инв.№ дубл. | Подпись и дата

Формат	Зона	Поз.	Обозначение	Наименование	Кол.	Примечание
				Документация		
А4			БК 9.2.1.02.12.000 СБ	Сборочный чертеж		
				Детали		
БЧ	1		БК 9.2.1.02.12.001	Труба		
				Труба 57х3 ГОСТ 10704-76 / В20 ГОСТ 10705-80	1	0,61 кг
				Стандартные изделия		
		2		Отвод 90° 57х3 ГОСТ 17375-83	2	
		3		Фланец 1-50-10 Ст20 ГОСТ 12821-80	1	

Изм.	Лист	№ докум.	Подпись	Дата	БК 9.2.1.02.12.000			
Разраб.		Бацунова			Трубопровод	Лит.	Лист	Листов 1
Пров.		Богданова				ЛАТГИПРОПРОМ		
Н.контр.		Колмец						
Утв.								

Инв.№ подл. | Подпись и дата | Взам. инв.№ | Инв.№ дубл. | Подпись и дата

БК 9.2.1.02.11.001

✓ (✓)

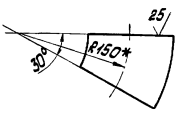

1.* Размеры для справок.
2. ± IT14/2

Изм.	Лист	№ докум.	Подпись	Дата	БК 9.2.1.02.11.001			
Разраб.		Бацунова			Отвод	Лит.	Масса	Масштаб
Пров.		Богданова					0,15	1:2
Т.контр.						Лист	Листов 1	
Н.контр.		Колмец			Заготовка. Отвод 60°57х3 ГОСТ 17378-83	ЛАТГИПРОПРОМ		
Утв.								

Инв.№ подл. | Подпись и дата | Взам. инв.№ | Инв.№ дубл. | Подпись и дата

БК 9.2.1.02.12.000 СБ

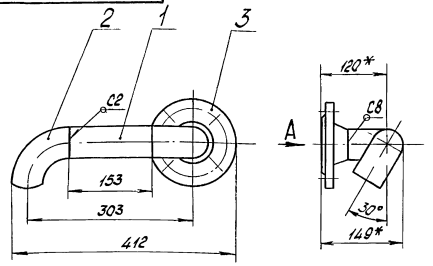

Вид А

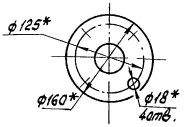

1.* Размеры для справок.
2. ± IT14/2
3. Обработка поверхностей реза деталей БЧ 25
4. Сварные швы по ГОСТ 16037-80

Изм.	Лист	№ докум.	Подпись	Дата	БК 9.2.1.02.12.000 СБ		
Разраб.		Байцова			Трубопровод	Лит.	Масса	Масштаб
Пров.		Богданова					3,9	1:5
Т.контр.						Лист	Листов 1	
Н.контр.		Колмец				ЛАТГИПРОПРОМ		
Утв.								

Копировал: Формат А4

Инв.№ подл. | Подпись и дата | Взам.инв.№ | Инв.№ дубл. | Подпись и дата

Формат	Зона	Поз.	Обозначение	Наименование	Кол.	Примечание
				Документация		
А4			БК 9.2.1.02.13.000 СБ	Сборочный чертеж		
				Детали		
БЧ		1	БК 9.2.1.02.13.001	Труба		
				Труба 89х3 ГОСТ 10704-76 / В20 ГОСТ 10705-80		
				L = 206 ± 0,575 мм	1	1,31 кг
				Стандартные изделия		
		2		Переход К 89х3,5-57х3 ГОСТ 17378-83	1	
		3		Фланец 1-80-10 Ст20 ГОСТ 12820-80	1	

Изм.	Лист	№ докум.	Подпись	Дата	БК 9.2.1.02.13.000
Разраб.		Байцова			Переход
Пров.		Богданова			Лит. / Лист / Листов 1
Н.контр.		Колмец			ЛАТГИПРОПРОМ
Утв.					

Копировал: Формат А4

БК 9.2.1.02.13.000 СБ

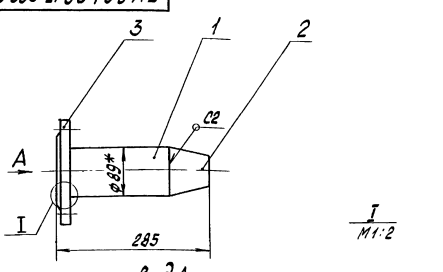

Вид А

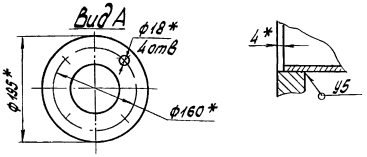

1.* Размеры для справок.
2. ± IT14/2
3. Обработка поверхностей реза деталей БЧ 25
4. Сварные швы по ГОСТ 16037-80.

Изм.	Лист	№ докум.	Подпись	Дата	БК 9.2.1.02.13.000 СБ		
Разраб.		Байцова			Переход	Лит.	Масса	Масштаб
Пров.		Богданова					5,1	1:5
Т.контр.						Лист	Листов 1	
Н.контр.		Колмец				ЛАТГИПРОПРОМ		
Утв.								

Копировал: Формат А4

Инв.№ подл. | Подпись и дата | Взам.инв.№ | Инв.№ дубл. | Подпись и дата

Формат	Зона	Поз.	Обозначение	Наименование	Кол.	Примечание
				Документация		
А3			БК 9.2.1.02.14.000 СБ	Сборочный чертеж		
				Детали		
БЧ		1	БК 9.2.1.02.14.001	Труба		
				Труба 89х3 ГОСТ 10704-76 / В20 ГОСТ 10705-80	1	6,63 кг
БЧ		2	БК 9.2.1.02.14.002	Патрубок		
				Труба 57х3 ГОСТ 10704-76 / В20 ГОСТ 10705-80	1	0,42 кг
				Стандартные изделия		
		3		Отвод 90° 89 х 3,5 ГОСТ 17375-83	1	
		4		Фланцы ГОСТ 12820-80 1-80-10 Ст 20	1	
		5		1-50-16 Ст 20	1	
		6		Фланец 1-80-10 Ст 20 ГОСТ 12821-80	1	

Изм.	Лист	№ докум.	Подпись	Дата	БК 9.2.1.02.14.000
Разраб.		Байцова			Трубопровод
Пров.		Богданова			Лит. / Лист / Листов 1
Н.контр.		Колмец			ЛАТГИПРОПРОМ
Утв.					

Копировал: Формат А4

Выпуск 9-2 ч. 1

Серия 5.903-15

БК 9.2.1.02.14.000СБ

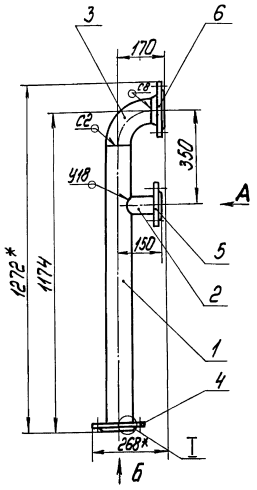

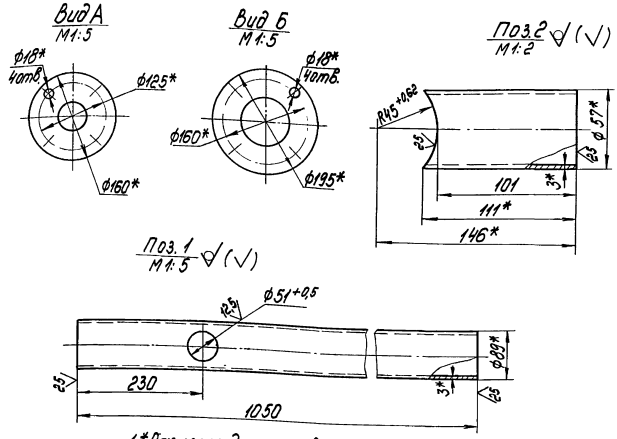

1.*Размеры для справок.
2.± IT14/2.
3.Сварные швы по ГОСТ 16037-80.

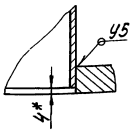

Изм.	Лист	№ докум.	Подпись	Дата	БК 9.2.1.02.14.000СБ			
Разраб.		Бойцова			Трубопровод	Лит.	Масса	Масштаб
Пров.		Богданова					17,9	1:10
Т.контр.						Лист	Листов 1	
Н.контр.		Колмец				ЛАТГИПРОПРОМ		
Утв.								

Копировал Ю-М- Формат А3

БК 9.2.1.02.15.000СБ

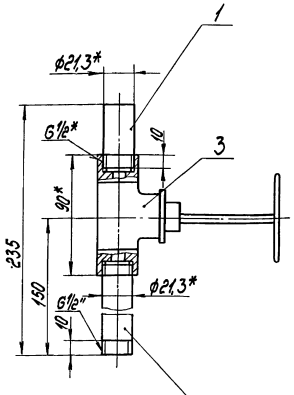

1.*Размеры для справок.
2.± IT14/2.
3.Уплотнение резьбы произвести лентой ФУМ ТУК04-81(Арт. КИ 101-01-23).

Изм.	Лист	№ докум.	Подпись	Дата	БК 9.2.1.02.15.000СБ			
Разраб.		Бойцова			Трубопровод	Лит.	Масса	Масштаб
Пров.		Богданова					0,91	1:2
Т.контр.						Лист	Листов 1	
Н.контр.		Колмец				ЛАТГИПРОПРОМ		
Утв.								

Формат	Зона	Поз.	Обозначение	Наименование		Примечание
				Документация		
А4			БК 9.2.1.02.15.000СБ	Сборочный чертеж		
				Детали		
А4		1	БК 9.2.1.02.15.001	Труба	1	
А4		2	БК 9.2.1.02.15.002	Патрубок	1	
				Стандартные изделия		
				Вентиль 15ч8бр Ду15 Ру16 ГОСТ 18722-73	1	

Изм.	Лист	№ докум.	Подпись	Дата	БК 9.2.1.02.15.000			
Разраб.		Бойцова			Трубопровод	Лит.	Лист	Листов
Пров.		Богданова						1
Н.контр.		Колмец				ЛАТГИПРОПРОМ		
Утв.								

Инв. № подл. | Подпись и дата | Взам. инв. № | Инв. № дубл. | Подпись и дата

Серия 5.903-15 Выпуск 9-2 4.1

БК 9.2.1.02.15.002

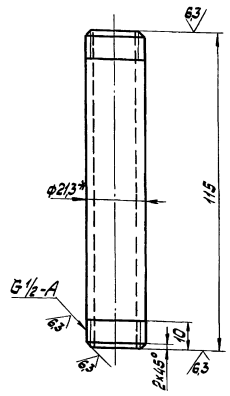

1.* Размер для справок
2. ± IT14/2

Изм.	Лист	№ докум.	Подпись	Дата	БК 9.2.1.02.15.002			
Разраб.		Бойцова			Патрубок	Лит.	Масса 0,15	Масштаб 1:1
Пров.		Богданова				Лист	Листов 1	
Т.контр.								
Н.контр.		Колмец			Труба 15x28 ГОСТ 3262-75	ЛАТГИПРОПРОМ		
Утв.								

Копировал: Формат А4

БК 9.2.1.02.15.001

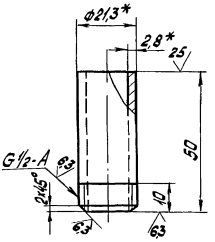

1.* Размеры для справок
2. ± IT14/2.

Изм.	Лист	№ докум.	Подпись	Дата	БК 9.2.1.02.15.001			
Разраб.		Бойцова			Патрубок	Лит.	Масса 0,06	Масштаб 1:1
Пров.		Богданова				Лист	Листов 1	
Т.контр.								
Н.контр.		Колмец			Труба 15x28 ГОСТ 3267-75	ЛАТГИПРОПРОМ		
Утв.								

Копировал: Формат А4

Формат	Зона	Поз.	Обозначение	Наименование	Кол.	Примечание
				Документация		
А4			БК 9.2.1.02.16.000 СБ	Сборочный чертёж		
				Детали		
БЧ		1	БК 9.2.1.02.16.001	Труба		
				Труба 89x3 ГОСТ 10704-76 / В20 ГОСТ 10705-80		
				L = 176 ± 0,5 мм	1	1,12 кг
				Стандартные изделия		
		2		Переход К 89x3,5-57x3		
				ГОСТ 17378-83	1	
		3		Фланец 1-80-10		
				Ст 20 ГОСТ 12820-80	1	

Изм.	Лист	№ докум.	Подпись	Дата	БК 9.2.1.02.16.000			
Разраб.		Бойцова			Переход	Лит.	Лист	Листов 1
Пров.		Богданова						
Т.контр.		Колмец				ЛАТГИПРОПРОМ		
Утв.								

Копировал: Формат А4

БК 9.2.1.02.16.000 СБ

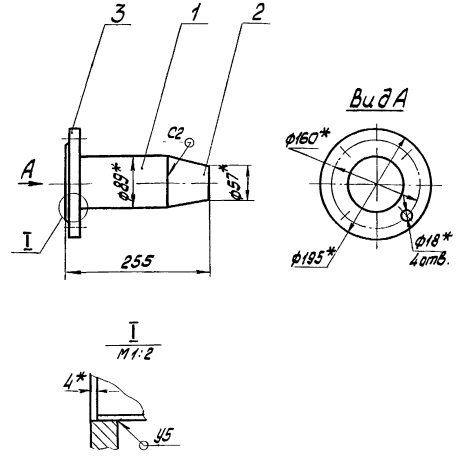

1* Размеры для справок
2 ± —
3. Обработка поверхностей реза деталей БЧ 25
4. Сварные швы по ГОСТ 16037-80

Изм.	Лист	№ докум.	Подпись	Дата	БК 9.2.1.02.16.000 СБ			
Разраб.		Бойцова			Переход	Лит.	Масса 4,9	Масштаб 1:5
Пров.		Богданова				Лист	Листов 1	
Т.контр.								
Н.контр.		Колмец				ЛАТГИПРОПРОМ		
Утв.								

Формат	Зона	Поз.	Обозначение	Наименование	Кол.	Примечание
				Документация		
А4			БК 9.2.1.02.17.000СБ	Сборочный чертеж		
				Стандартные изделия		
		1		Отвод 90° 57×3		
				ГОСТ 17375-83	1	
		2		Переход К 108×4-57×3		
				ГОСТ 17378-83	1	
		3		Фланец 1-100-10		
				Ст20 ГОСТ 12821-80	1	

Изм.	Лист	№ докум.	Подпись	Дата	БК 9.2.1.02.17.000			
Разраб.		Бойцова			Колено	Лит.	Лист	Листов 1
Пров.		Богданова				ЛАТГИПРОПРОМ		
Н.контр.		Колмец						
Утв.								

Копировал Формат А4

БК 9.2.1.02.17.000СБ

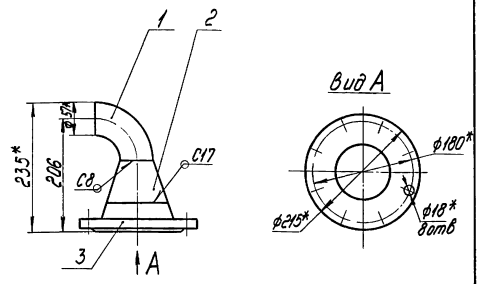

1.*Размеры для справок.
2.Сварные швы по ГОСТ 16037-80.

Изм.	Лист	№ докум.	Подпись	Дата	БК 9.2.1.02.17.000СБ			
Разраб.		Бойцова			Колено	Лит.	Масса	Масштаб
Пров.		Богданова					6,1	1:5
Т.контр.						Лист	Листов 1	
Н.контр.		Колмец				ЛАТГИПРОПРОМ		
Утв.								

Копировал Формат А4

Формат	Зона	Поз.	Обозначение	Наименование	Кол.	Примечание
				Документация		
А3			БК 9.2.1.02.18.000СБ	Сборочный чертеж		
				Детали		
А4		1	БК 9.2.1.02.18.001	Труба	1	
Б4		2	БК 9.2.1.02.18.002	Труба		
				Труба 108×4 ГОСТ 10704-76 / В20 ГОСТ 10705-80	1	2,4 кг
Б4		3	БК 9.2.1.02.18.003	Патрубок		
				Труба 57×3 ГОСТ 10704-76 / В20 ГОСТ 10705-80		
				L = 87±0,435 мм	1	0,35 кг
				Стандартные изделия		
		4		Отвод 90° 57×3		
				ГОСТ 17375-83	1	
		5		Переход К 159×4,5-108×4		
				ГОСТ 17378-83	1	
		6		Фланец 1-150-2,5		
				Ст20 ГОСТ 12821	1	
				Фланцы ГОСТ 12820-80		
		7		1-100-10 Ст20	1	
		8		1-50-16 Ст20	1	

Изм.	Лист	№ докум.	Подпись	Дата	БК 9.2.1.02.18.000			
Разраб.		Бойцова			Трубопровод	Лит.	Лист	Листов 1
Пров.		Богданова				ЛАТГИПРОПРОМ		
Н.контр.		Колмец						
Утв.								

БК 9.2.1.02.18.001

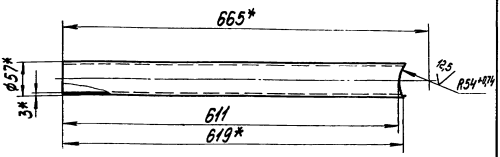

1.*Размеры для справок
2. $\frac{\pm 1714}{2}$.

Изм.	Лист	№ докум.	Подпись	Дата	БК 9.2.1.02.18.001			
Разраб.		Бойцова			Труба	Лит.	Масса	Масштаб
Пров.		Богданова					2,46	1:5
Т.контр.						Лист	Листов 1	
Н.контр.		Колмец			Труба 57×3 ГОСТ 10704-76 / В20 ГОСТ 10705-80	ЛАТГИПРОПРОМ		
Утв.								

Выпуск 9-2 ч.1
Серия 5.903-15
Инв.№ подл. | Подпись и дата | Взам. инв.№ | Инв.№ дубл. | Подпись и дата

БК 9.2.1.02.18.000СБ

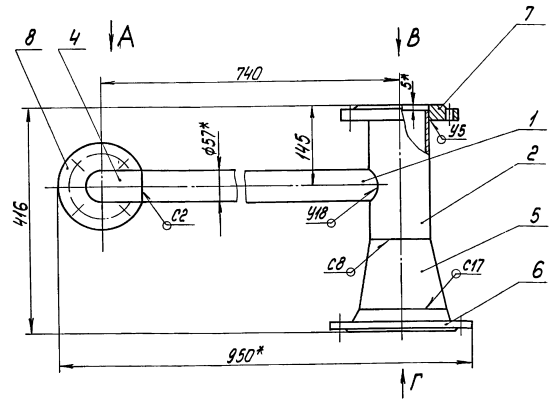

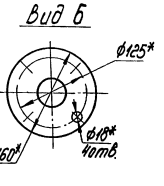

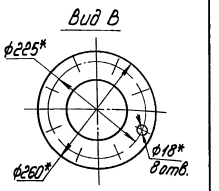

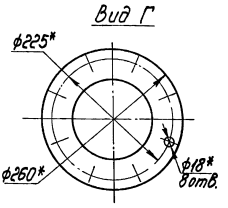

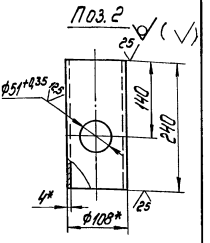

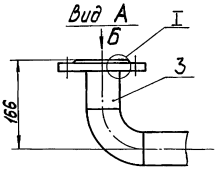

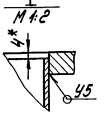

1.*Размеры для справок.
2. $\pm \frac{17,14}{2}$.
3. Обработка поверхностей реза деталей БК $\sqrt{25}$
4. Сварные швы по ГОСТ 16037-80.

						БК 9.2.1.02.18.000СБ		
Изм.	Лист	№ докум.	Подпись	Дата				
Разраб.		Боцюва			Трубопровод	Лит.	Масса	Масштаб
Пров.		Богданова					19,0	1:5
Т.контр.						Лист	Листов 1	
Н.контр.		Колмец				ЛАТГИПРОПРОМ		
Утв.								

Копировал
Формат А3

Формат	Зона	Поз.	Обозначение	Наименование	Кол.	Примечание
				Документация		
А3			БК 9.2.1.02.19.000СБ	Сборочный чертеж		
				Детали		
А4		1	БК 9.2.1.02.19.001	Труба	1	
А4		2	БК 9.2.1.02.19.002	Патрубок	1	
Б4		3	БК 9.2.1.02.19.003	Труба		
				Труба 89×3 ГОСТ 10704-76 / В20 ГОСТ 10705-80		
				L = 436 ± 0,775 мм	1	2,78кг
Б4		4	БК 9.2.1.02.19.004	Труба		
				Труба 89×3 ГОСТ 10704-76 / В20 ГОСТ 10705-80	1	2,52кг
Б4		5	БК 9.2.1.02.19.005	Труба		
				Труба 89×3 ГОСТ 10704-76 / В20 ГОСТ 10705-80		
				L = 580 ± 0,875 мм	1	3,7кг
Б4		6	БК 9.2.1.02.19.006	Труба		
				Труба 57×3 ГОСТ 10704-76 / В20 ГОСТ 10705-80		
				L = 1105 ± 1,3 мм	1	4,42кг

						БК 9.2.1.02.19.000		
Изм.	Лист	№ докум.	Подпись	Дата				
Разраб.		Боцюва			Трубопровод	Лит.	Лист 1	Листов 2
Пров.		Богданова				ЛАТГИПРОПРОМ		
Н.контр.		Колмец						
Утв.								

Формат	Зона	Поз.	Обозначение	Наименование	Кол.	Примечание
				Стандартные изделия		
				Отводы ГОСТ 17378-83		
		7		45° 57×3	2	
		8		90° 57×3	1	
		9		89×3,5	1	
				Фланцы ГОСТ 12820-80		
		10		1-50-16 Ст20	1	
		11		1-80-10 Ст20	1	
		12		1-80-16 Ст20	1	

БК9.2.1.02.19.000СБ

Выпуск 9-2.1

Серия 5.903-15

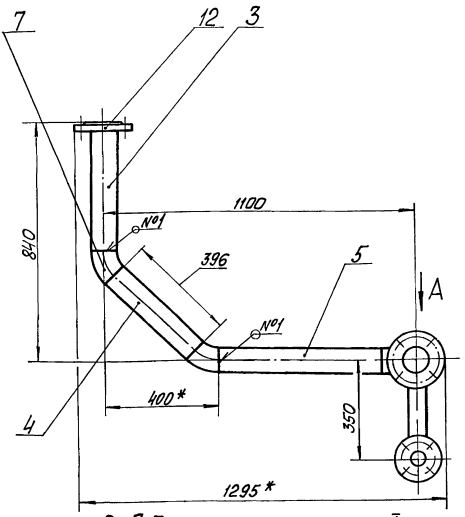

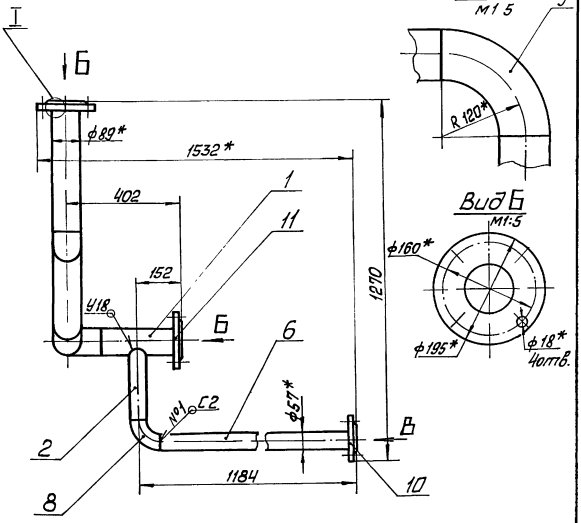

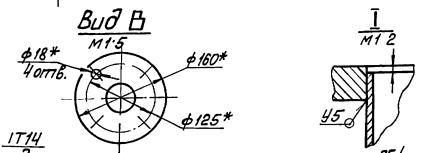

1 * Размеры для справок.

2 $\pm\frac{IT14}{2}$

3 Обработка поверхностей реза деталей БЧ $\sqrt{}^{25}$.

4 Сварные швы по ГОСТ 16037-80.

Изм.	Лист	№ докум.	Подп.	Дата	БК9.2.1.02.19.000СБ			
Разраб.		Бойцова			Трубопровод	Лит.	Масса	Масштаб
Пров.		Богданова					28	1:10
Т.контр.						Лист	Листов 1	
Н.контр.		Колмец				ЛАТГИПРОПРОМ		
Утв.								

Копировал Иванов Формат А3

Инв.№подл. | Подп. и дата | Взам.инв.№ | Инв.№дубл. | Подп. и дата

БК9.2.1.02.19.001

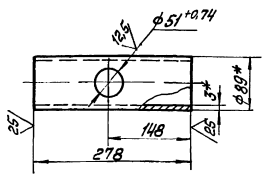

Изм.	Лист	№ докум.	Подп.	Дата	БК9.2.1.02.19.001			
Разраб.		Бойцова			Труба	Лит.	Масса	Масштаб
Пров.		Богданова					1,71	1:5
Т.контр.						Лист	Листов 1	
Н.контр.		Колмец			Труба 89х3 ГОСТ 10704-76 / В20 ГОСТ 10705-80	ЛАТГИПРОПРОМ		
Утв.								

БК9.2.1.02.19.002

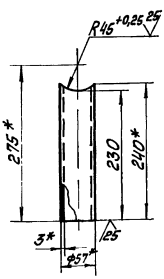

1 * Размеры для справок.

2 $\pm\frac{IT14}{2}$.

Изм.	Лист	№ докум.	Подп.	Дата	БК9.2.1.02.19.002			
Разраб.		Бойцова			Патрубок	Лит.	Масса	Масштаб
Пров.		Богданова					0,94	1:5
Т.контр.						Лист	Листов 1	
Н.контр.		Колмец			Труба 57х3 ГОСТ 10704-76 / В20 ГОСТ 10705-80	ЛАТГИПРОПРОМ		
Утв.								

Инв.№подл. | Подп. и дата | Взам.инв.№ | Инв.№дубл. | Подп. и дата

Выпуск 9-2в.1
Серия 5.903-15

БК9.2.1.02.20.000 СБ

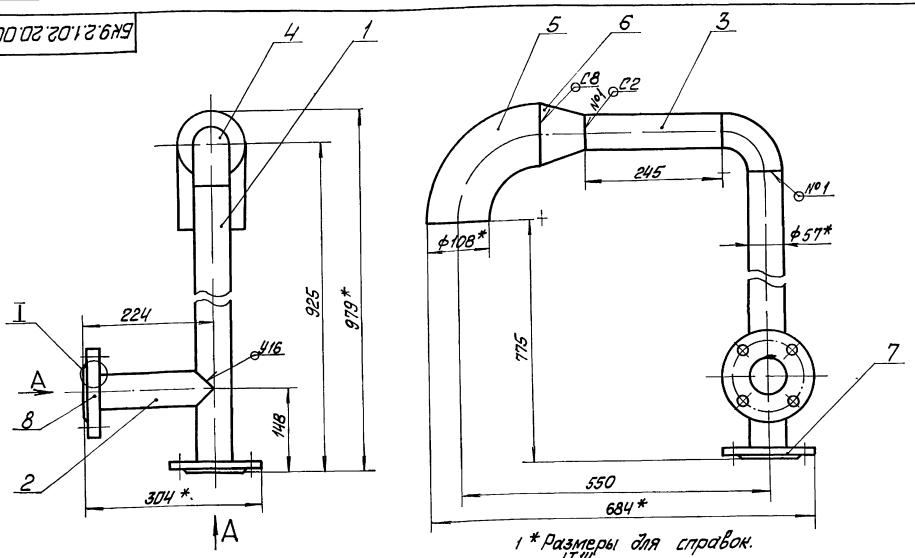

1 * Размеры для справок.
2 $\pm \frac{IT14}{2}$
3 Обработка поверхностей реза деталей Б4 $\sqrt{25}$
4 Сварные швы по ГОСТ 16037-80.

Вид А

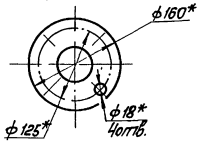

I
м 1:2

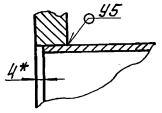

				БК9.2.1.02.20.000 СБ	
Изм. Лист.	№ докум.	Подп.	Дата	Трубопровод	Лит. / Масса / Масштаб
Разраб.	Бойцова				13,7 / 1:5
Пров.	Богданова				Лист / Листов 1
Т.контр.					ЛАТГИПРОПРОМ
Н.контр.	Колмец				
Утв.					

Копировал Формат А3

Формат	Зона	Поз.	Обозначение	Наименование	Кол.	Примечание
				Документация		
А3			БК9.2.1.02.20.000СБ	Сборочный чертёж		
				Детали		
А4	1		БК9.2.1.02.20.001	Труба	1	
А4	2		БК9.2.1.02.20.002	Труба	1	
Б4	3		БК9.2.1.02.20.003	Труба		
				Труба 57х3 ГОСТ 10704-76 / В20 ГОСТ 10705-80	1	0,98кг
				Стандартные изделия		
				Отводы ГОСТ 17375-83		
		4		90° 57х3	1	
		5		90° 108х4	1	
		6		Переход К 108х4-57х3 ГОСТ 17378-83	1	
				Фланцы ГОСТ 12820-80		
		7		1-50-10 Ст20	1	
		8		1-50-16 Ст20	1	

				БК9.2.1.02.20.000	
Изм. Лист.	№ докум.	Подп.	Дата	Трубопровод	Лит. / Лист / Листов 1
Разраб.	Бойцова				
Пров.	Богданова				
Т.контр.					ЛАТГИПРОПРОМ
Н.контр.	Колмец				
Утв.					

БК9.2.1.02.20.001

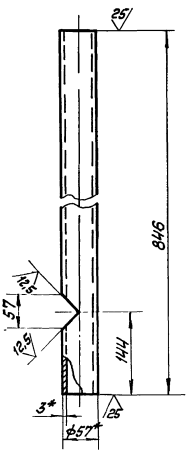

1 * Размеры для справок
2 $\pm \frac{IT14}{2}$.

				БК9.2.1.02.20.001	
Изм. Лист.	№ докум.	Подп.	Дата	Труба	Лит. / Масса / Масштаб
Разраб.	Бойцова				3,33 / 1:5
Пров.	Богданова				Лист / Листов 1
Т.контр.					ЛАТГИПРОПРОМ
Н.контр.	Колмец			Труба 57х3 ГОСТ 10704-76 / В20 ГОСТ 10705-80	
Утв.					

Выпуск 9-2 ч.1
Серия 5.903-15

БК9.2.1.02.20.002

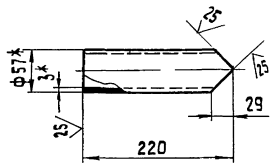

1.* Размеры для справок
2. $\pm \frac{IT14}{2}$.

Изм.	Лист	№ докум.	Подп.	Дата
Разраб.		Бойцова		
Пров.		Богданова		
Т.контр.				
Н.контр.		Колмец		
Утв.				

БК 9.2.1.02.20.002

Труба

Лит.	Масса	Масштаб
	0,82	1:5

Лист | Листов 1

Труба 57×3 ГОСТ 10704-76 / В20 ГОСТ 10705-80

ЛАТГИПРОПРОМ

Копировал | Формат А4

Форм.	Зона	Поз.	Обозначение	Наименование	Кол.	Примечание
				Документация		
А3			БК 9.2.1 02.21.000 СБ	Сборочный чертеж		
				Детали		
Б4		1	БК 9.2.1 02.21.001	Труба		
				Труба 32×2 ГОСТ 10704-76 / В20 ГОСТ 10705-80	1	3,1 кг
				Стандартные изделия		
		2		Фланец 1-25-16 Ст 20 ГОСТ 12820-80	1	

Изм.	Лист	№ докум.	Подп.	Дата
Разраб.		Бойцова		
Пров.		Богданова		
Н.контр.		Колмец		
Утв.				

БК 9.2.1.02.21.000

Труба

Лит.	Лист	Листов
		1

ЛАТГИПРОПРОМ

Копировал | Формат А4

БК9.2.1.02.21.000СБ

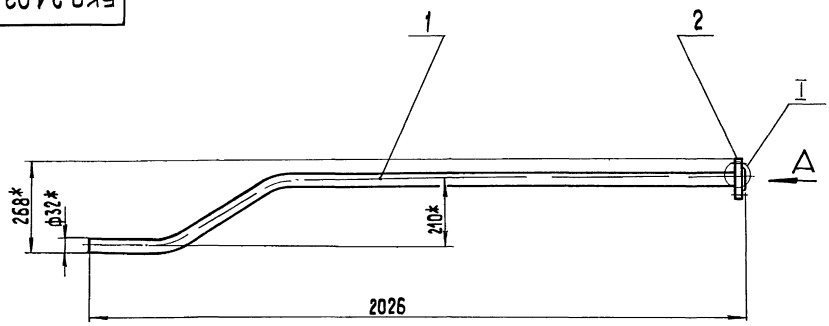

Вид А
м 1:2

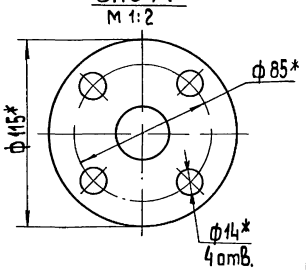

Поз.1

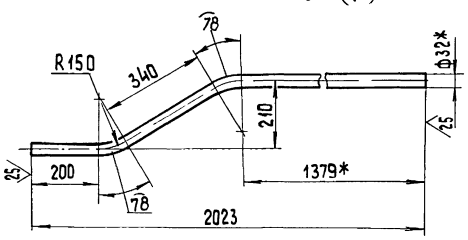

I
м 1:1

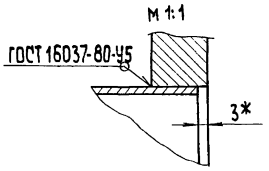

1.* Размеры для справок
2. $\pm \frac{IT14}{2}$.

Изм.	Лист	№ докум.	Подп.	Дата
Разраб.		Бойцова		
Пров.		Богданова		
Т.контр.				
Н.контр.		Колмец		
Утв.				

БК 9.2.1.02.21.000 СБ

Труба

Лит.	Масса	Масштаб
	4,3	1:10

Лист | Листов 1

ЛАТГИПРОПРОМ

Копировал | Формат А3

Выпуск 9-2.4.1

Серия 5.903-15

Форм.	Зона	Поз.	Обозначение	Наименование	Кол.	Примечание
				Документация		
А2			БК9.2.1.03.00.000СБ	Сборочный чертеж		
				Сборочные единицы		
А4		1	БК9.2.1.03.01.000	Колено	1	
				Детали		
А4		3	БК9.2.1.03.00.001	Накладка	1	
А4		4	БК9.2.1.03.00.002	Патрубок	5	
Б4		5	БК9.2.1.03.00.003	Труба		
				Труба 108×4 ГОСТ 10704-76 / В 20 ГОСТ 10705-80	1	14,6кг
Б4		6	БК9.2.1.03.00.004	Опора		
				Труба 57×3 ГОСТ 10704-76 / В 20 ГОСТ 10705-80	1	0,93кг
Б4		7	БК9.2.1.03.00.005	Труба		
				Труба 89×3,5 ГОСТ 10704-76 / В 20 ГОСТ 10705-80	1	24,9кг
Б4		8	БК9.2.1.03.00.006	Патрубок		
				Труба 57×3 ГОСТ 10704-76 / В 20 ГОСТ 10705-80	1	1,42кг

Подп. и дата | Инв. № дубл. | Взам. инв. № | Подп. и дата | Инв. № подл.

Изм.	Лист	№ докум.	Подп.	Дата
Разраб.		Богданова		
Пров.		Никитченко		
Н. контр.		Колмец		
Утв.				

БК9.2.1.03.00.000

Гидрозатвор

Лит.	Лист	Листов
	1	3

ЛАТГИПРОПРОМ

Копировал

Формат А4

Форм.	Зона	Поз.	Обозначение	Наименование	Кол.	Примечание
Б4		9	БК9.2.1.03.00.007	Труба		
				Труба 57×3 ГОСТ 10704-76 / В 20 ГОСТ 10705-80	1	4,77кг
Б4		10	БК9.2.1.03.00.008	Патрубок		
				Труба 89×3,5 ГОСТ 10704-76 / В 20 ГОСТ 10705-80		
				L = 186-1,15 мм	1	1,37кг
Б4		11	БК9.2.1.03.00.009	Патрубок		
				Труба 25×3,2 ГОСТ 3262-75		
				L = 397-1,4 мм	1	0,95кг
Б4		12	БК9.2.1.03.00.010	Труба		
				Труба 89×3,5 ГОСТ 10704-76 / В 20 ГОСТ 10705-80		
				L = 637-2,0 мм	1	4,7кг
Б4		13	БК9.2.1.03.00.011	Труба		
				Труба 89×3,5 ГОСТ 10704-76 / В 20 ГОСТ 10705-80		
				L = 530-1,75 мм	1	3,91кг
Б4		14	БК9.2.1.03.00.012	Плита		
				Лист 5 ГОСТ 19903-74 / В Ст3кп2 ГОСТ 14637-79		
				100±0,435×100±0,435 мм	1	0,39кг
Б4		15	БК9.2.1.03.00.013	Кронштейн		
				Лист 5 ГОСТ 19903-74 / В Ст3кп2 ГОСТ 14637-79	2	0,19кг
Б4		16	БК9.2.1.03.00.014	Опора		
				Уголок 100×100×6,5-6 ГОСТ 8509-86 / В Ст3сп3-I-ГОСТ 535-79	2	0,81кг
Б4		17	БК9.2.1.03.00.015	Труба		
				Труба 57×3 ГОСТ 10704-76 / В 20 ГОСТ 10705-80		
				L = 330±1,5	1	1,32 кг

Подп. и дата | Инв. № дубл. | Взам. инв. № | Подп. и дата | Инв. № подл.

Изм.	Лист	№ докум.	Подп.	Дата

БК9.2.1.03.00.000 Лист 2

Копировал

Формат А4

Форм.	Зона	Поз.	Обозначение	Наименование	Кол.	Примечание
				Стандартные изделия		
		18		Вентиль 15кч18п Ду25Ру16		
				ГОСТ 18161-72	3	поставка с ДА-15
				Фланцы ГОСТ 12821-80		
		19		1-80-2,5 Ст20	2	
		20		1-50-10 Ст20	2	
		21		1-25-6 Ст20	1	
				Отводы ГОСТ 17375-83		
		22		90° 89×3,5	4	
		23		90° 57×3	2	
		24		Устройство предохранительное ДА-5÷25		
				05-3201а ГОСТ 16860-77	1	поставка с ДА-15

Подп. и дата | Инв. № дубл. | Взам. инв. № | Подп. и дата | Инв. № подл.

Изм.	Лист	№ докум.	Подп.	Дата

БК9.2.1.03.00.000 Лист 3

Копировал

Формат А4

БК9.2.1.03.00.001

(V)

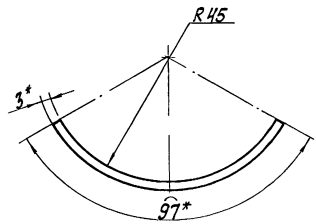

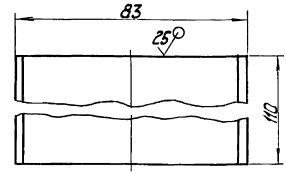

1. * Размер для справок.
2. $\pm \frac{IT14}{2}$.

Подп. и дата | Инв. № дубл. | Взам. инв. № | Подп. и дата | Инв. № подл.

Изм.	Лист	№ докум.	Подп.	Дата
Разраб.		Михайлова		
Пров.		Богданова		
Т. контр.				
Н. контр.		Колмец		
Утв.				

БК9.2.1.03.00.001

Накладка

Лит.	Масса	Масштаб
	0,25	1:1

Лист Листов 1

Лист 3 ГОСТ 19903-75 / В Ст3кп4 ГОСТ 16523-70

ЛАТГИПРОПРОМ

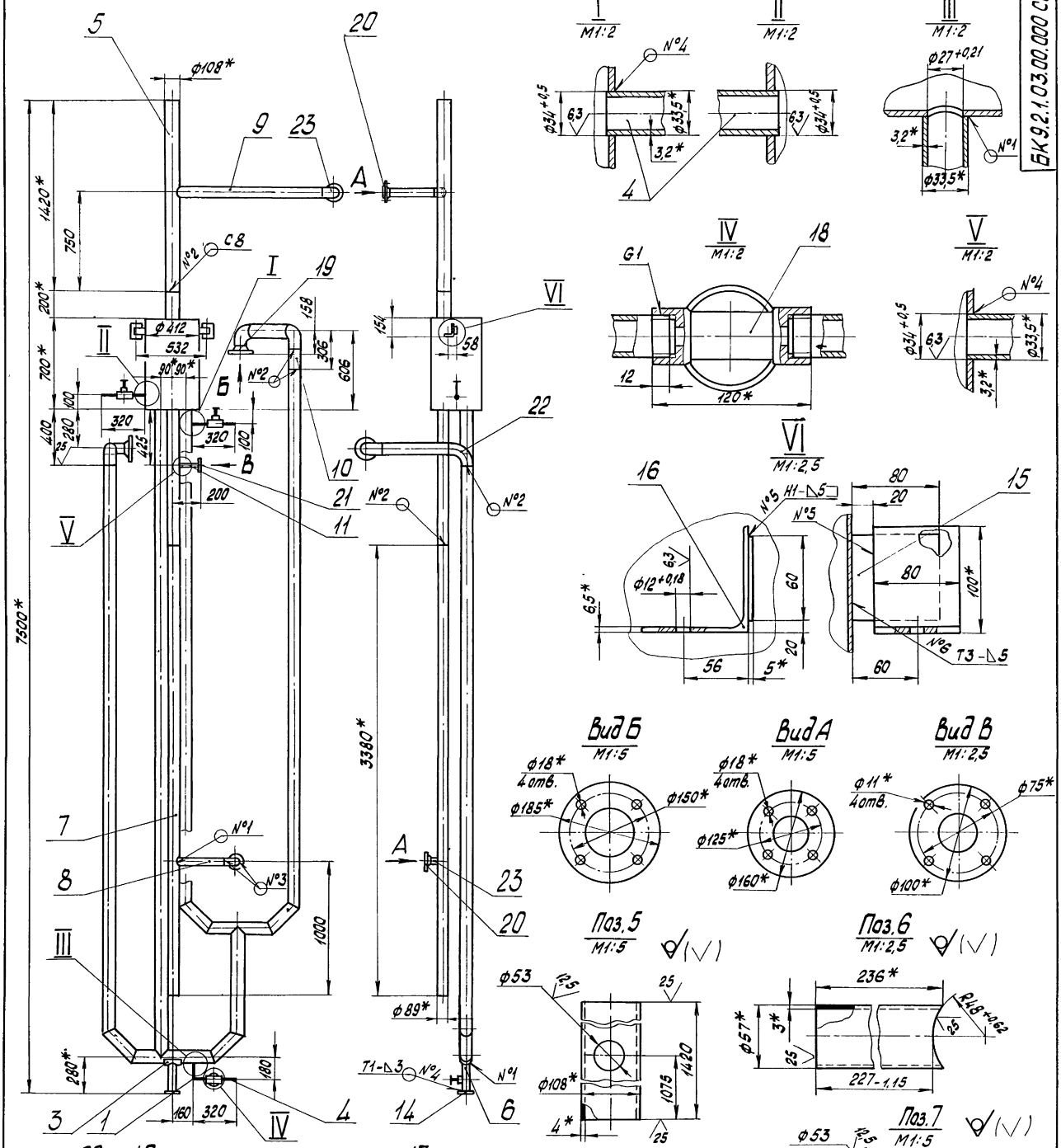

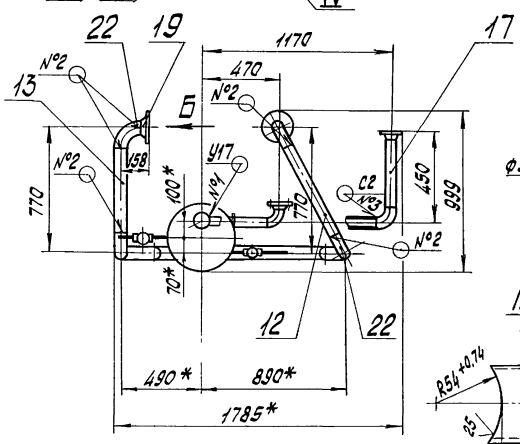

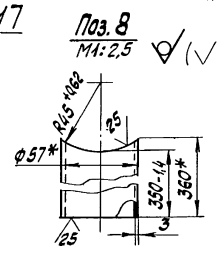

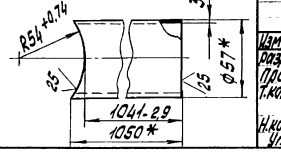

1.*Размеры для справок.
2. ± IT14/2.
3. Обработка поверхностей реза деталей БЧ 25
4. Сварные швы №1÷№3 по гост 16037-80; №4÷№6 по гост 5264-80
5. Уплотнение резьбы произвести лентой фум тук 04-81 (Арт. КИ 101-01-23)

Изм.	Лист	№ докум.	Подпись	Дата
Разраб.		Богданова		
Пров.		Жилинченко		
Т.контр.				
Н.контр.		Колмец		
Утв.				

БК 9.2.1.03.00.000 СБ

Гидрозатвор

Лит.	Масса	Масштаб
	282,5	1:20
Лист	Листов 1	

ЛАТГИПРОПРОМ

Инв.№ подл. | Подпись и дата | Взам.инв.№ | Инв.№ дубл. | Подпись и дата

БК 9.2.1.03.00.000 СБ

Выпуск 9-2 ч 1

Серия 5.903-15

БК9.2.1.03.00.002

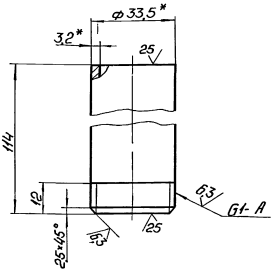

1. * Размеры для справок
2. $\pm \frac{IT14}{2}$.

Изм.	Лист	№ докум.	Подп.	Дата	БК9.2.1.03.00.002	Лит.	Масса	Масштаб
Разраб.		Михайлова			Патрубок		0,27	1:1
Пров.		Богданова				Лист	Листов 1	
Т. контр.					Труба 25×3,2 ГОСТ 3262-75	ЛАТГИПРОПРОМ		
Н. контр.		Колмец						
Утв.								

Инв. № подл. | Подп. и дата | Взам. инв. № | Инв. № дубл. | Подп. и дата

Копировал: Ф.Б. Формат А4

Формат	Зона	Поз	Обозначение	Наименование	Кол	Примечание
				Документация		
А4			БК9.2.1.03.01.000 СБ	Сборочный чертеж		
				Детали		
А4		1	БК9.2.1.03.01.001	Патрубок	1	
А4		2	БК9.2.1.03.01.002	Патрубок	1	

Изм.	Лист	№ докум.	Подп.	Дата	БК9.2.1.03.01.000	Лит.	Лист	Листов
Разраб.		Михайлова			Колено			1
Пров.		Богданова				ЛАТГИПРОПРОМ		
Н. контр.		Колмец						
Утв.								

Инв. № подл. | Подп. и дата | Взам. инв. № | Инв. № дубл. | Подп. и дата

Копировал: Ф.Б. Формат А4

БК9.2.1.03.01.000 СБ

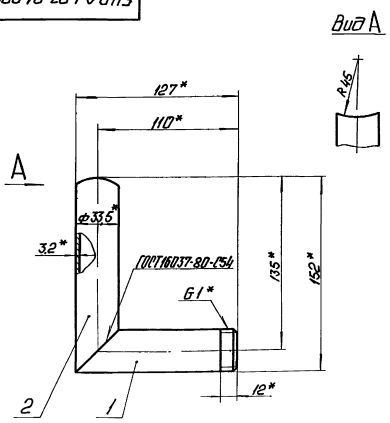

1. * Размеры для справок.
2. $\pm \frac{IT14}{2}$.

Изм.	Лист	№ докум.	Подп.	Дата	БК9.2.1.03.01.000 СБ	Лит.	Масса	Масштаб
Разраб.		Михайлова			Колено		0,6	1:2
Пров.		Богданова				Лист	Листов 1	
Т. контр.						ЛАТГИПРОПРОМ		
Н. контр.		Колмец						
Утв.								

Инв. № подл. | Подп. и дата | Взам. инв. № | Инв. № дубл. | Подп. и дата

БК9.2.1.03.01.001

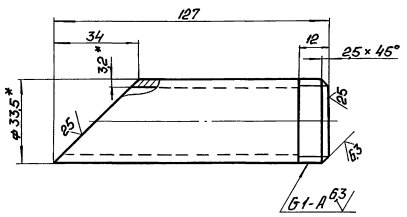

1. * Размеры для справок.
2. $\pm \frac{IT14}{2}$.

Изм.	Лист	№ докум.	Подп.	Дата	БК9.2.1.03.01.001	Лит.	Масса	Масштаб
Разраб.		Михайлова			Патрубок		0,26	1:1
Пров.		Богданова				Лист	Листов 1	
Т. контр.					Труба 25×3,2 ГОСТ 3262-75	ЛАТГИПРОПРОМ		
Н. контр.		Колмец						
Утв.								

Инв. № подл. | Подп. и дата | Взам. инв. № | Инв. № дубл. | Подп. и дата

БК9.2.1.03.01.002

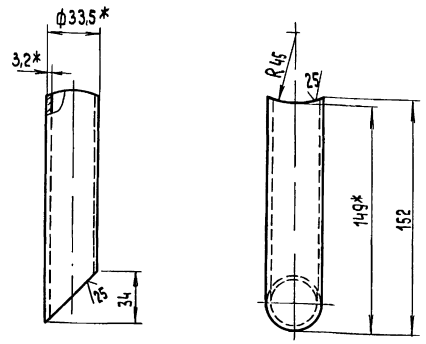

1.* Размеры для справок.

2 $\pm \frac{IT14}{2}$.

Изм.	Лист	№ докум.	Подп.	Дата
Разраб.		Михайлова		
Пров.		Богданова		
Т. контр.				
Н. контр.		Колмец		
Утв.				

БК9.2.1.03.01.002

Патрубок

Лит.	Масса	Масштаб
	0,34	1:2

Лист Листов 1

Труба 25х3,2 ГОСТ 3262-75

ЛАТГИПРОПРОМ

Копировал 36 Формат А4

Инв.№подл. | Подп. и дата | Взам.инв.№ | Инв.№дубл. | Подп. и дата

Форм.	Зона	Поз.	Обозначение	Наименование	Кол.	Примечание
				Документация		
А2			БК9.2.1 04.00.000 СБ	Сборочный чертеж		
				Детали		
БЧ		1	БК9 2.1.04.00.001	Труба		
				Труба 57х3 ГОСТ 10704-76 / В20 ГОСТ 10705-80		
				L = 2313±2 мм	1	9,05кг
БЧ		2	БК9.2.1.04.00.002	Труба		
				Труба 57х3 ГОСТ 10704-76 / В20 ГОСТ 10705-80	1	0,3 кг
				Стандартные изделия		
		3		Отвод 90° 57х3 ГОСТ 17375-83	1	
		4		Фланец 1-50-2,5 Ст 20 ГОСТ 12820-80	1	
		5		Фланец 1-50-10 Ст 20 ГОСТ 12821-80	1	

Изм.	Лист	№ докум.	Подп.	Дата
Разраб.		Бойцова		
Пров.		Богданова		
Н. контр.		Колмец		
Утв.				

БК 9.2.1. 04.00.000

Трубопровод

Лит.	Лист	Листов
		1

ЛАТГИПРОПРОМ

Копировал 36 Формат А4

Инв.№подл. | Подп. и дата | Взам.инв.№ | Инв.№дубл. | Подп. и дата

БК9.2.1.04.00.000 СБ

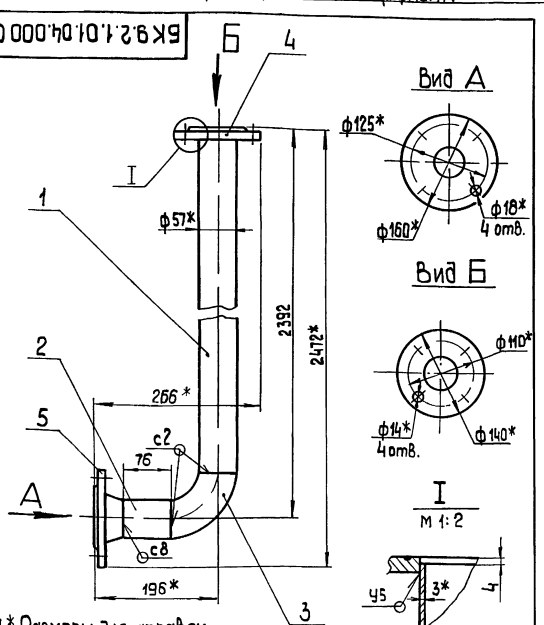

1.* Размеры для справок

2 $\pm \frac{IT14}{2}$.

3. Обработка поверхностей реза деталей БЧ 25

4 Сварные швы по ГОСТ 16037-80.

gost.e-ecolog.ru

Изм.	Лист	№ докум.	Подп.	Дата
Разраб.		Бойцова		
Пров.		Никитченко		
Т. контр.				
Н. контр.		Колмец		
Утв.				

БК 9.2.1.04.00.000 СБ

Трубопровод

Лит.	Масса	Масштаб
	13,2	1:5

Лист Листов 1

ЛАТГИПРОПРОМ

Копировал 36 Формат А4

Инв.№подл. | Подп. и дата | Взам.инв.№ | Инв.№дубл. | Подп. и дата

Форм.	Зона	Поз.	Обозначение	Наименование	Кол	Примечание
				Документация		
А2			БК9. 2. 2. 00. 00. 000СБ	Сборочный чертеж		
А2			БК9. 2. 2. 00. 00. 000 СО	Схема автоматизации		
А3			БК9. 2. 2. 00. 00 000 Э3	Схема электрическая принципиальная регулятора		
А2			БК9.2.2. 00. 00. 000Э4	Схема соединений		
А4			БК9 0. 0. 00 00. 000 ДТ	Указания по применению и изготовлению		Выпуск 9-0
				Сборочные единицы		
А4		1	БК9 2.2 01 00. 000	Стойка	1	
А4		2	БК9. 2. 2 02. 00 000	Стойка	1	
А4		3	БК9 2. 2 03. 00 000	Стойка	1	
А4		4	БК9 2. 2. 04. 00. 000	Трубопровод	3	
				Детали		
А4		5	БК9. 2. 2 00. 00. 001	Основание	1	
А4		6	БК9. 2. 2. 00. 00. 002	Основание	3	
БЧ		7	БК9 2. 2. 00. 00 003	Прокладка Паронит ПОН 2 ГОСТ 481-80	7	0,003 кг

Изм.	Лист	№ докум.	Подп.	Дата
Разраб.		Краца		
Пров.		Никитченко		
Н. контр.		Колмец		
Утв.				

БК9. 2. 2. 00. 00. 000

Блок дефлационно подпиточный БДАП-15-4. Установка приборов контроля и автоматики

Лит.	Лист	Листов
		1

ЛАТГИПРОПРОМ

Копировал 36 Формат А4

Инв.№подл. | Подп. и дата | Взам.инв.№ | Инв.№дубл. | Подп. и дата