Типовая документация на конструкции,
изделия и узлы зданий и сооружений

Серия 5.903-15

Блоки тепломеханического оборудования для котельных с водогрейными котлами

Выпуск 9-1

Часть 1
(стр 2-69)

Блок деаэрационно-подпиточный
БДАП-5-2

Рабочие чертежи

gost.e-ecolog.ru

Типовая документация на конструкции,
изделия и узлы зданий и сооружений

Серия 5.903-15

Блоки тепломеханического оборудования для котельных с водогрейными котлами

Выпуск 9-1

Часть 1
(стр. 2-69)

Блок деаэрационно-подпиточный БДАП-5-2

Рабочие чертежи

Разработаны
проектным институтом
„Латгипропром"
Гл. инж. института В. Архипов
Гл. инж. проекта Я. Нидбальский

Утверждены и введены
в действие ММСС СССР
протоколом от 14.02.90г.

49-1-2.1 27037-73

Выпуск 9-1 ч.1

Серия 5.903-15

Содержание альбома

Обозначение	Наименование	№ стр.
	Часть 1	
Блок деаэрационно-подпиточный БДАП-5-2		
БК9.1.1.00.00.000 ГЗ	Блок БДАП-5-2 Схема принципиальная	4
БК9.1.1.00.00.000 СБ	Блок БДАП-5-2	5, 6
БК9.1.1.00.00.000	Блок БДАП-5-2	7
БК9.1.1.00.00.001	Труба	
БК9.1.1.01.00.000	Блок нижний	
БК9.1.1.01.00.000 СБ	Блок нижний	8, 9
БК9.1.1.01.00.000	Блок нижний	10
БК9.1.1.01.01.000	Рама	
БК9.1.1.01.01.000	Рама	11
БК9.1.1.01.01.000 СБ	Рама	12, 13
БК9.1.1.01.01.000	Рама	14
БК9.1.1.01.01.001	Петля	
БК9.1.1.01.01.002	Штырь	
БК9.1.1.01.01.003	Полка	
БК9.1.1.01.01.004	Полка	15
БК9.1.1.01.01.005	Настил	
БК9.1.1.01.01.006	Кронштейн	
БК9.1.1.01.01.007	Кронштейн	
БК9.1.1.01.01.008	Кронштейн	16
БК9.1.1.01.01.009	Кронштейн	
БК9.1.1.01.01.100 СБ	Лестница	
БК9.1.1.01.01.100	Лестница	17
БК9.1.1.01.01.101	Тетива	
БК9.1.1.01.01.102	Стойка	
БК9.1.1.01.01.103	Поручень	
БК9.1.1.01.01.104	Ступень	18
БК9.1.1.01.01.200	Секция перил	
БК9.1.1.01.01.200 СБ	Секция перил	
БК9.1.1.01.01.201	Стойка	19
БК9.1.1.01.01.202	Полоса оградительная	
БК9.1.1.01.01.203	Поручень	
БК9.1.1.01.01.204	Леер	
БК9.1.1.01.02.000	Трубопровод	20
БК9.1.1.01.02.002	Труба	
БК9.1.1.01.02.000 СБ	Трубопровод	
БК9.1.1.01.02.001	Патрубок	21
БК9.1.1.01.02.003	Труба	
БК9.1.1.01.03.000 СБ	Трубопровод	
БК9.1.1.01.03.000	Трубопровод	22
БК9.1.1.01.04.000	Трубопровод	
БК9.1.1.01.04.001	Труба	
БК9.1.1.01.04.000 СБ	Трубопровод	23
БК9.1.1.01.04.002	Труба	
БК9.1.1.01.05.000	Трубопровод	
БК9.1.1.01.05.000 СБ	Трубопровод	24
БК9.1.1.01.06.000	Трубопровод	
БК9.1.1.01.06.000 СБ	Трубопровод	
БК9.1.1.01.07.000	Трубопровод	25
БК9.1.1.01.07.000 СБ	Трубопровод	
БК9.1.1.01.08.000	Трубопровод	
БК9.1.1.01.08.000 СБ	Трубопровод	26
БК9.1.1.01.09.000	Трубопровод	
БК9.1.1.01.09.000 СБ	Трубопровод	27
БК9.1.1.01.10.000	Трубопровод	
БК9.1.1.01.10.000 СБ	Трубопровод	28
БК9.1.1.01.10.001	Труба	29
БК9.1.1.01.11.000	Трубопровод	
БК9.1.1.01.11.000 СБ	Трубопровод	
БК9.1.1.01.12.000	Трубопровод	
БК9.1.1.01.12.000	Трубопровод	30
БК9.1.1.01.13.000	Трубопровод	
БК9.1.1.01.12.000 СБ	Трубопровод	

Обозначение	Наименование	№ стр
БК9.1.1.01.13.000 СБ	Трубопровод	31
БК9.1.1.01.14.000	Трубопровод	
БК9.1.1.01.14.000 СБ	Трубопровод	
БК9.1.1.01.14.001	Труба	
БК9.1.1.01.15.000	Трубопровод	32
БК9.1.1.01.15.000 СБ	Трубопровод	
БК9.1.1.01.16.000	Трубопровод	
БК9.1.1.01.16.000 СБ	Трубопровод	33
БК6.4.1.00.001	Патрубок	
БК9.1.1.01.16.001	Труба	
БК9.1.1.01.16.002	Труба	34
БК9.1.1.01.16.003	Труба	
БК9.1.1.01.16.004	Патрубок	
БК9.1.1.01.17.000	Трубопровод	
БК9.1.1.01.17.000 СБ	Трубопровод	35
БК9.1.1.01.18.000	Трубопровод	
БК9.1.1.01.19.000	Трубопровод	
БК9.1.1.01.18.000 СБ	Трубопровод	36
БК9.1.1.01.19.000 СБ	Трубопровод	
БК9.1.1.02.00.000	Блок верхний	
БК9.1.1.02.00.000 СБ	Блок верхний	37
БК9.1.1.02.00.000 СБ	Блок верхний	38
БК9.1.1.02.00.000	Блок верхний	
БК9.1.1.02.01.000	Бак деаэраторный	39
БК9.1.1.02.01.001	Петля	
БК9.1.1.02.01.002	Накладка	
БК9.1.1.02.01.000 СБ	Бак деаэраторный	40
БК9.1.1.02.02.000	Помост	41
БК9.1.1.02.02.000 СБ	Помост	42
БК9.1.1.02.02.000 СБ	Помост	43
БК9.1.1.02.02.009	Накладка	
БК9.1.1.02.02.010	Пластина	
БК9.1.1.02.02.001	Стойка	44
БК9.1.1.02.02.002	Леер	
БК9.1.1.02.02.003	Связь	
БК9.1.1.02.02.004	Стойка	
БК9.1.1.02.02.005	Поручень	45
БК9.1.1.02.02.006	Стойка	
БК9.1.1.02.02.007	Поручень	
БК9.1.1.02.02.008	Настил	
БК9.1.1.02.02.100	Лестница	46
БК9.1.1.02.02.100 СБ	Лестница	
БК9.1.1.02.03.000	Трубопровод	
БК9.1.1.02.03.000 СБ	Трубопровод	47
БК9.1.1.02.03.001	Труба	
БК9.1.1.02.04.000	Трубопровод	
БК9.1.1.02.04.000 СБ	Трубопровод	48
БК9.1.1.02.04.001	Труба	
БК9.1.1.02.05.000	Трубопровод	
БК9.1.1.02.05.000 СБ	Трубопровод	49
БК9.1.1.02.06.000	Трубопровод	
БК9.1.1.02.06.000 СБ	Трубопровод	
БК9.1.1.02.07.000	Трубопровод	50
БК9.1.1.02.07.000 СБ	Трубопровод	
БК9.1.1.02.08.000	Трубопровод	
БК9.1.1.02.08.000 СБ	Трубопровод	51
БК9.1.1.02.08.001	Труба	52
БК9.1.1.02.09.000	Трубопровод	
БК9.1.1.02.09.000 СБ	Трубопровод	
БК9.1.1.02.10.000	Трубопровод	
БК9.1.1.02.10.000 СБ	Трубопровод	53
БК9.1.1.02.10.001	Труба	
БК9.1.1.02.11.000	Трубопровод	
БК9.1.1.02.11.000 СБ	Трубопровод	54
БК9.1.1.02.12.000	Трубопровод	

Содержание альбома

Продолжение

Обозначение	Наименование	№ стр.
БК9.1.1.02.12.000СБ	Трубопровод	55
БК9.1.1.02.12.001	Труба	
БК9.1.1.02.13.000	Трубопровод	
БК9.1.1.02.13.000СБ	Трубопровод	56
БК9.1.1.02.13.000	Трубопровод	57
БК9.1.1.02.13.001	Труба	
БК9.1.1.02.13.002	Труба	
БК9.1.1.02.14.000	Трубопровод	
БК9.1.1.02.14.000СБ	Трубопровод	58
БК9.1.1.02.14.001	Труба	
БК9.1.1.02.14.002	Патрубок	
БК9.1.1.02.14.003	Патрубок	59
БК9.1.1.02.15.000	Трубопровод	
БК9.1.1.02.15.000СБ	Трубопровод	
БК9.1.1.02.16.000	Трубопровод	60
БК9.1.1.02.16.000СБ	Трубопровод	
БК9.1.1.02.17.000	Трубопровод	
БК9.1.1.02.17.000СБ	Трубопровод	61
БК9.1.1.02.18.000	Трубопровод	
БК9.1.1.02.18.000СБ	Трубопровод	
БК9.1.1.02.19.000	Ограждение	
БК9.1.1.02.19.000СБ	Ограждение	62
БК9.1.1.02.19.001	Стойка	
БК9.1.1.02.19.002	Поручень	
БК9.1.1.02.19.003	Леер	
БК9.1.1.03.00.000	Гидрозатвор	63
БК9.1.1.03.00.001	Патрубок	
БК9.1.1.03.01.000	Трубопровод	
БК9.1.1.03.00.000СБ	Гидрозатвор	64
БК9.1.1.03.01.000СБ	Трубопровод	65
БК9.1.1.03.01.001	Труба	
БК9.1.1.03.02.000СБ	Трубопровод	
БК9.1.1.03.02.000	Трубопровод	66
БК9.1.1.03.03.000	Колено	
БК9.1.1.03.03.000СБ	Колено	
БК9.1.1.03.03.001	Патрубок	
БК9.1.1.04.00.000СБ	Трубопровод	67
БК9.1.1.04.00.000	Трубопровод	
БК9.1.1.05.00.000	Трубопровод дренажный	
БК9.1.1.05.00.000СБ	Трубопровод дренажный	68
БК9.1.1.05.00.001	Патрубок	
БК9.1.1.05.00.002	Труба	
БК9.1.1.05.00.003	Труба	69
БК9.1.1.06.00.000	Опора	
БК9.1.1.06.00.000СБ	Опора	
	Часть 2	
Установка приборов контроля и автоматизации блока БДАП-5-2		
БК9.1.2.00.00.000	Блок БДАП-5-2. Установка приборов контроля и автоматизации	70
БК9.1.2.00.00.000	Блок БДАП-5-2. Установка приборов контроля и автоматизации	71
БК9.1.2.00.00.001	Штуцер	
БК9.1.2.00.00.002	Штуцер	
БК9.1.2.00.00.000СБ	Блок БДАП-5-2. Установка приборов контроля и автоматики	72,73
БК9.1.2.00.00.000СБ	Блок БДАП-5-2. Схема автоматизации	74,75
БК9.1.2.00.00.000Э4	Блок БДАП-5-2. Схема соединений	76
БК9.1.2.00.00.000Э3	Блок БДАП-5-2. Схема электрическая принципиальная регулятора	77
БК9.1.2.00.00.000Э3.1	Блок БДАП-5-2. Схема электрическая принципиальная регулятора	
БК9.1.2.00.00.003	Труба	78
БК9.1.2.00.00.004	Труба	
БК9.1.2.00.00.005	Труба	
БК9.1.2.00.00.007	Труба	
БК9.1.2.00.00.006	Труба	79
БК9.1.2.00.00.008	Труба	
БК9.1.2.00.00.009	Труба	
БК9.1.2.01.00.000	Штатив	80
БК9.1.2.01.00.000СБ	Штатив	
БК9.1.2.02.00.000	Рычаг	
БК9.1.2.02.00.000СБ	Рычаг	
БК9.1.2.03.00.000	Штатив	
БК9.1.2.03.00.000СБ	Штатив	81
БК9.1.2.04.00.000	Трубопровод	
БК9.1.2.04.00.000СБ	Трубопровод	
БК9.1.2.04.00.001	Труба	
БК9.1.2.05.00.000	Трубопровод	82
БК9.1.2.05.00.000СБ	Трубопровод	
БК9.1.2.06.00.000СБ	Трубопровод	
БК9.1.2.06.00.000	Трубопровод	83
БК9.1.2.07.00.000	Трубопровод	
БК9.1.2.07.00.000СБ	Трубопровод	
БК9.1.2.08.00.000	Трубопровод	84
БК9.1.2.08.00.000СБ	Трубопровод	
Установка электрооборудования блока БДАП-5-2		
БК9.1.3.00.00.000	Блок БДАП-5-2. Установка электрооборудования	84
БК9.1.3.00.00.000СБ	Блок БДАП-5-2. Установка электрооборудования	85
Теплоизоляция блока БДАП-5-2		
БК9.1.4.00.00.000ТИ	Блок БДАП-5-2. Ведомость теплоизоляционных конструкций	85
БК9.1.4.00.00.000ТИ	Блок БДАП-5-2. Ведомость теплоизоляционных конструкций	86÷90
БК9.1.4.00.00.000ВМ	Блок БДАП-5-2. Ведомость теплоизоляционных материалов	91
БК9.1.4.00.00.000ВО	Блок БДАП-5-2. Ведомость объемов теплоизоляционных работ	

Выпуск 9-141

Серия 5.903-15

БК9.1.1.00.00.000ГЗ

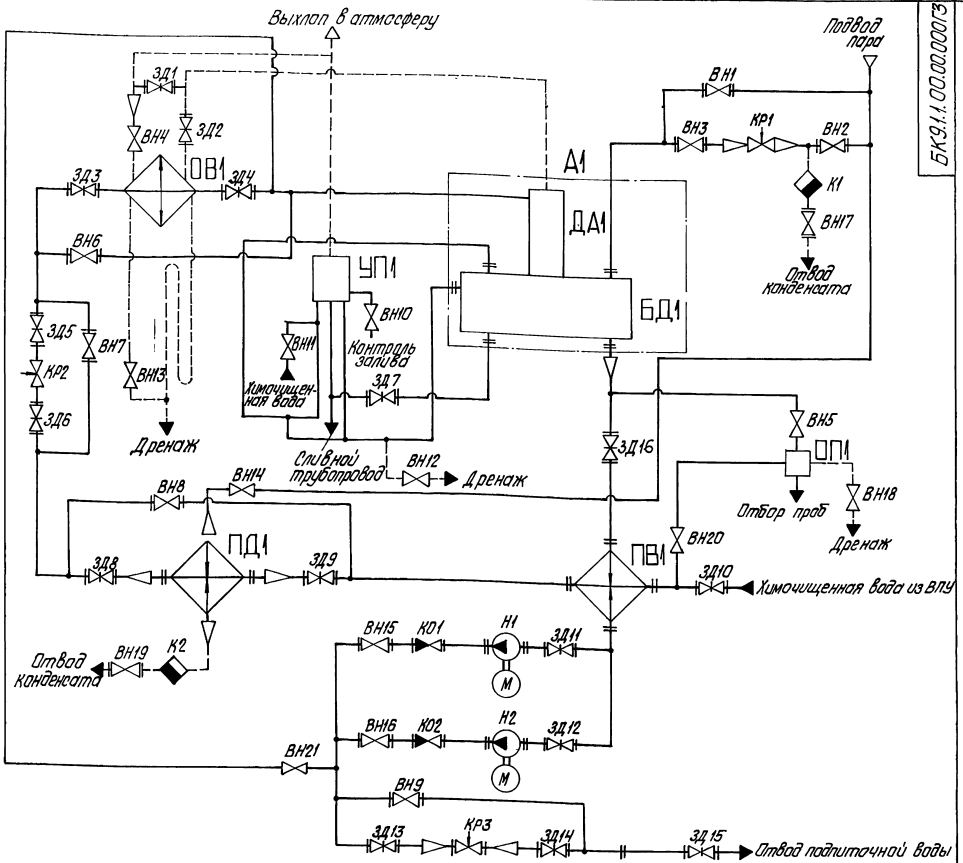

Поз. обозначение	Наименование	Кол.	Примечание
КР1, КР2	Клапан регулирующий 9с-3-3	2	Поставка с ДА-5
КР3	Клапан регулирующий 25ч939нж		
	ТУ26-07-296-82	1	Ду40; Ру16
ОВ1	Охладитель выпара ОВА-2 ГОСТ16860-77	1	$F=2м^2$
ОП1	Холодильник 2-х точечный Д133.33.0		
	ОСТ108.030.04-80	1	
ПВ1	Подогреватель водо-водяной		
	3-76х2000-р-4 ТУ400-28-429-82Е	1	$F=2,6м^3$
ПД1	Подогреватель Q=25т/ч ТУ108-358-75	1	$Q=25^{т}/ч$
УП1	Устройство предохранительное ДА5÷25 ОБ3201а		
	ГОСТ 168600-77	1	
Н1, Н2	Насос К-20/30 с электродвигателем 4А100S2	2	$Q=20^{т}/ч$; $H=30м$
А1	Бак деаэраторный		
	БК9.1.1.02.01.000	1	
БД1	Бак деаэраторный $2м^3$ Т186.01.00.000	1	
ДА1	Колонка деаэрационная ДА-5 ТО-431-02		
	ГОСТ16860-77	1	

Поз. обозначение	Наименование	Кол.	Примечание
ВН1, ВН2	Вентиль 15ч9п2 ГОСТ18722-73	2	Ду32; Ру16
ВН3	Вентиль 15ч14бр ГОСТ18722-73	1	Ду65; Ру16
ВН4, ВН5	Вентиль 15ч8бр ГОСТ18722-73	2	Ду15; Ру16
ВН6...ВН9	Вентиль 15ч9пг ГОСТ18722-73	4	Ду50; Ру16
ВН10...ВН12	Вентиль 15кч18пг ГОСТ18161-72	3	Поставка с ДА-5
ВН13	Вентиль 15кч18п ГОСТ18161-72	1	Ду15; Ру16
ВН14...ВН16	Вентиль 15ч9пг ГОСТ18722-73	3	Ду40; Ру16
ВН17...ВН19	Вентиль 15ч9пг ГОСТ18722-73	3	Ду25; Ру16
ВН20	Вентиль 15ч8рг ГОСТ18722-73	1	Ду15; Ру16
ВН21	Вентиль 15ч8рг ГОСТ18722-73	1	Ду20; Ру16
ЗД1...ЗД16	Задвижка 30ч6бр ГОСТ8437-75	16	Ду50; Ру10
К1, К2	Конденсатоотводчик 45с13нж ТУ26-07-1138-76	2	Ду25; Ру40
КО1, КО2	Клапан обратный 16ч3п ГОСТ19500-74	2	Ду40; Ру16

Изм.	Лист	№ докум.	Подпись	Дата
Разраб.		Михайлова		
Пров.		Никитченко		
Т. контр.				
Н. контр.		Колмец		
Утв.				

БК9.1.1.00.00.000ГЗ

Блок деаэрационный подпиточный БДАП-5-2

Схема принципиальная

Лит.	Масса	Масштаб

Лист | Листов 1

ЛАТГИПРОПРОМ

Инв. № подл. | Подпись и дата | Взам. инв. № | Инв. № дубл. | Подпись и дата

Копировал Жубкова

Формат А2

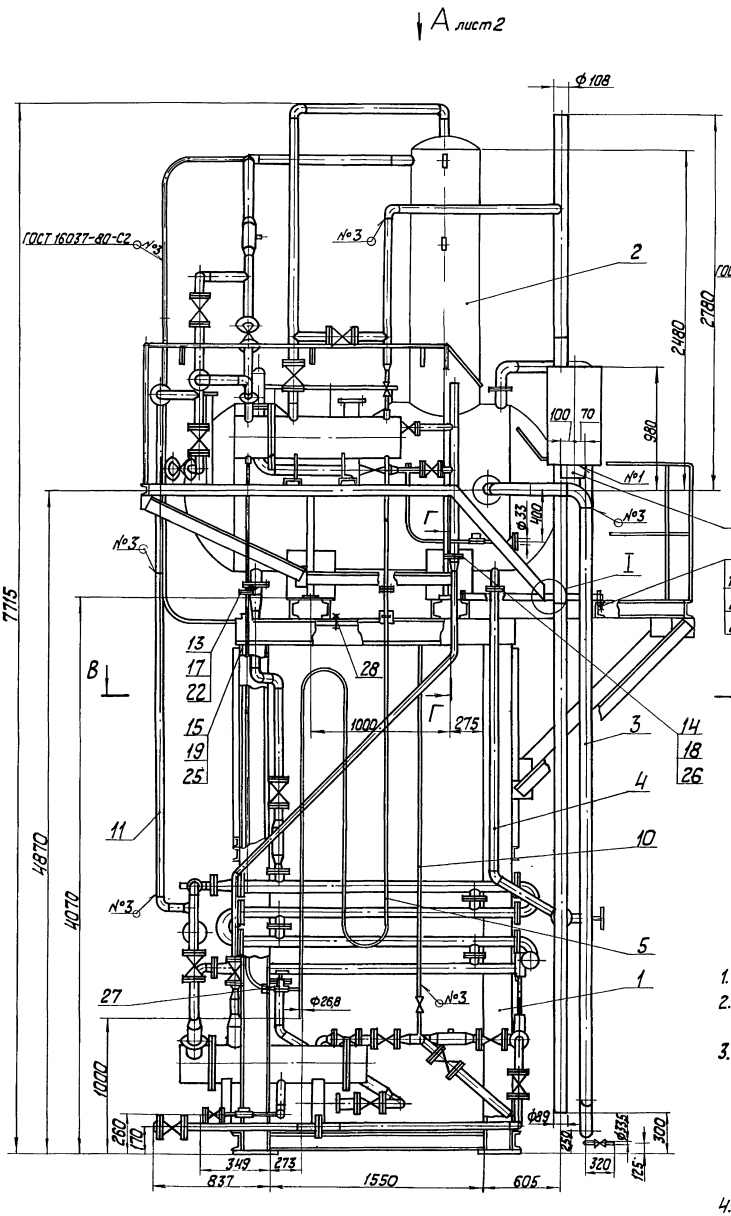

1. Размеры для справок.
2. Обработка поверхностей реза деталей $Б\frac{Ч}{25}$.
3. После установки блока верхнего поз. 2 в проектное положение, приварить правую опору блока к опорной плите блока нижнего поз. 1 (см. разрез Г-Г). Левую опору не приваривать.
4. Произвести гидроиспытания трубопроводов пара давлением 0,75 МПа (7,5 кгс/см²) трубопроводов воды давлением 0,3 МПа (3 кгс/см²) в течение 10 мин. Течь не допускается.

Схема расположения опорных поверхностей блока

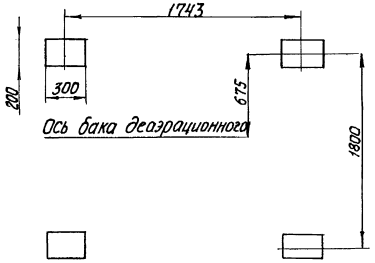

					БК9.1.1.00.00.000 СБ		
Изм.	Лист	№ докум.	Подп.	Дата	Блок деаэрационно-подпиточный БДАП-5-2	Лит.	Масса / Масштаб
Разраб.		Никитченко					4900 / 1:20
Пров.		Колмец				Лист 1	Листов 2
Т.контр.						ЛАТГИПРОПРОМ	
Н.контр.		Колмец					
Утв.							

Копировал

Формат А2

Вид А лист1

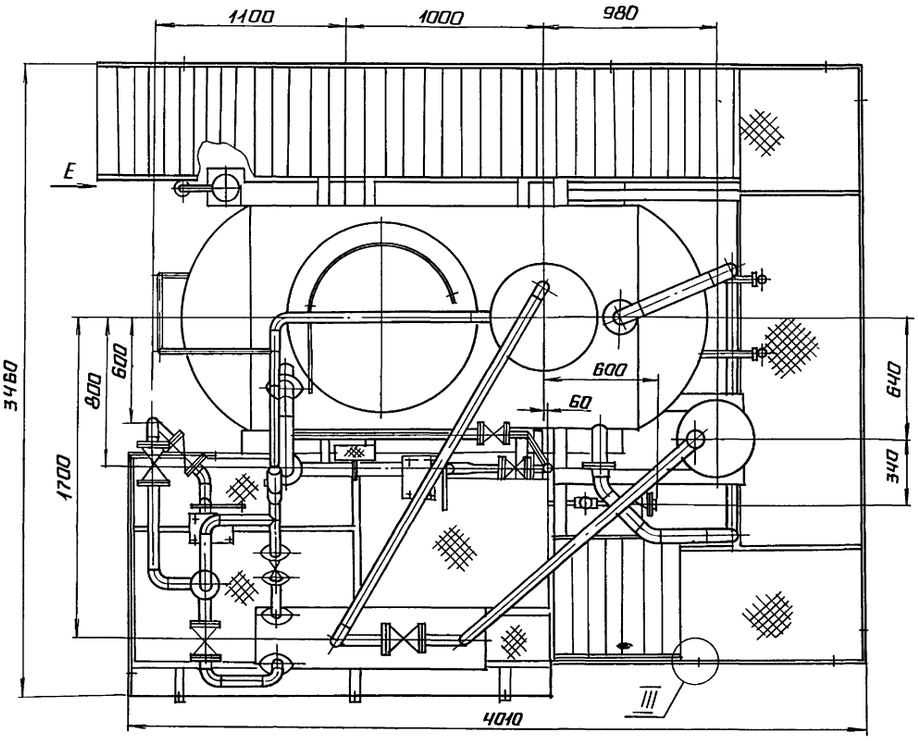

Вид Д
М1:40

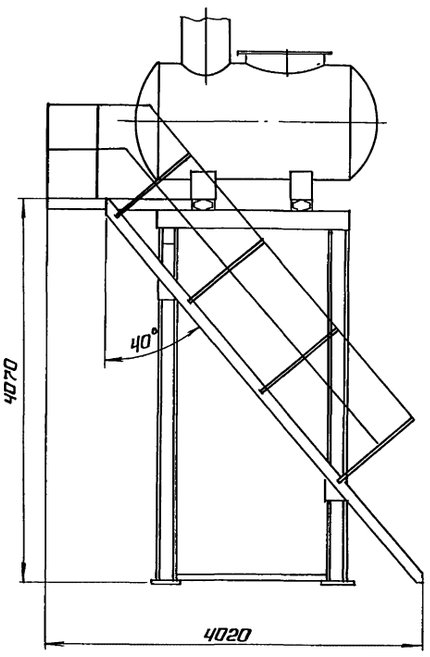

Вид Б лист1

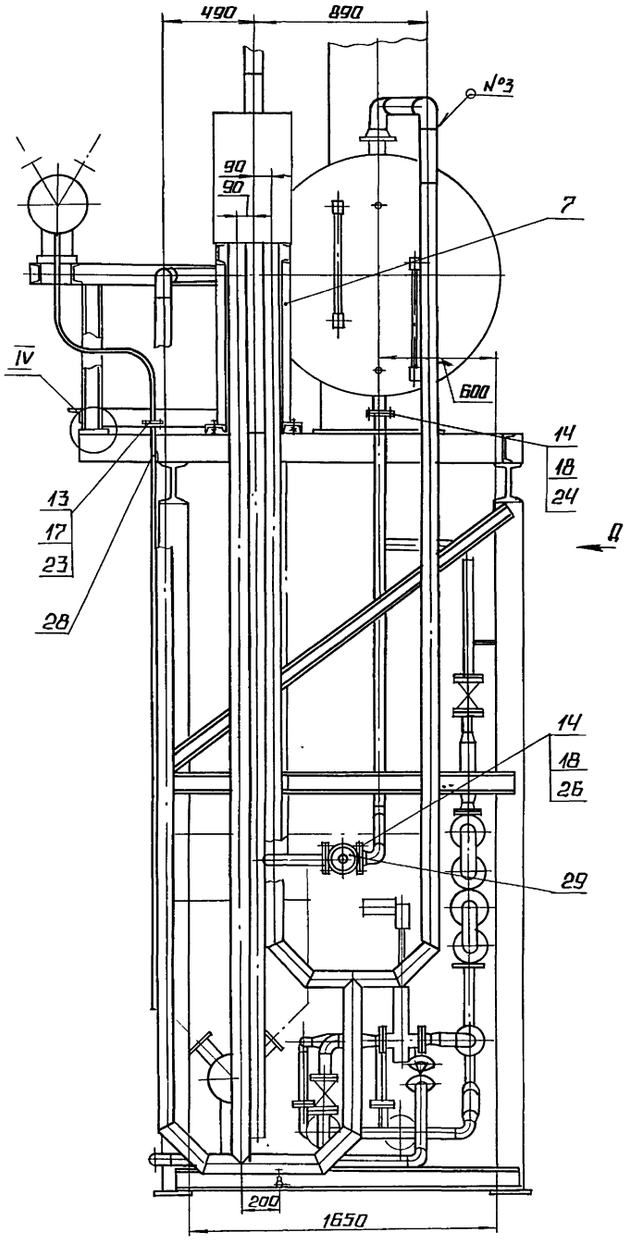

В-В лист1

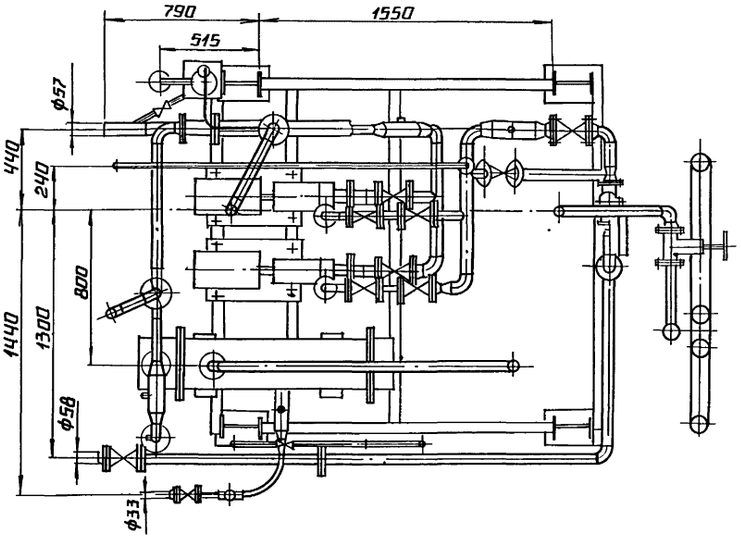

Вид Е повернуто

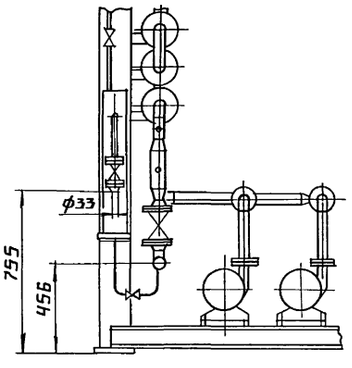

III
М1:1

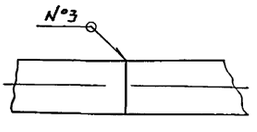

IV
М1.5

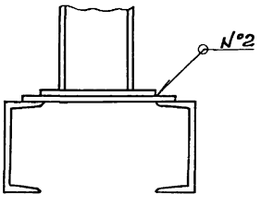

Инв.№ подл.	Подпись и дата	Взам. инв.№	Инв.№ дубл.	Подпись и дата

Изм.	Лист	№ докум.	Подп.	Дата	БК 9.1 1.00 00 000 СБ	Лист 2

Копировал Формат А2

Выпуск 9-1-1.1

Серия 5.903-15

Формат	Зона	Поз.	Обозначение	Наименование	Кол.	Примечание
				Документация		
А2			БК9.1.1.00.00.000СБ	Сборочный чертеж		
А2			БК9.1.1.00.00.000ГЗ	Схема принципиальная		
А4			БК9.0.0.00.00.000ДТ	Указания по применению и изготовлению		Выпуск 9-0
				Сборочные единицы		
А4		1	БК9.1.1.01.00.000	Блок нижний	1	
А4		2	БК9.1.1.02.00.000	Блок верхний	1	
А4		3	БК9.1.1.1.03.00.000	Гидрозатвор	1	
А4		4	БК9.1.1.04.00.000	Трубопровод	1	
А4		5	БК9.1.1.05.00.000	Трубопровод дренажный	1	
А4		6	БК9.1.1.06.00.000	Опора	1	
		7	-01	Опора	1	
				Детали		
А4		10	БК9.1.1.00.00.001	Труба	1	
Б4		11	БК9.1.1.00.00.002	Труба		
				Труба 57×3 ГОСТ 10704-76 / В 20 ГОСТ 10705-80		
				L = 2470-4 мм	1	9,9 кг

Инв.№ подл. | Подпись и дата | Взам. инв.№ | Инв.№ дубл. | Подпись и дата

Изм.	Лист	№ докум.	Подпись	Дата	БК9.1.1.00.00.000			
Разраб		Никитченко			Блок деаэрационно-подпиточный БДАП-5-2	Лит.	Лист 1	Листов 2
Пров		Колмец				ЛАТГИПРОПРОМ		
Н.контр		Колмец						
Утв.								

Копировал | Формат А4

Формат	Зона	Поз.	Обозначение	Наименование	Кол.	Примечание
				Стандартные изделия		
				Болты ГОСТ 7798-70		
		13		М10×40.46	8	
		14		М12×50.46	12	
		15		М16×50.46	4	
		16		М16×90.46	4	
				Гайки ГОСТ 5915-70		
		17		М10 5	8	
		18		М12 5	12	
		19		М16 5	8	
		20		Шайба 16.02 ГОСТ 10906-78	4	
		21		Шайба 16.65Г ГОСТ 6402-70	4	
				Прокладки ГОСТ 15180-70		
		22		А-15-6	1	
		23		А-20-6	1	
		24		А-50-6	1	
		25		А-80-6	1	
		26		А-50-10	3	
				Опоры ГОСТ 14911-82		
		27		ОПБ2-21.3	2	
		28		ОПБ2-26.8	2	
		29		Задвижка 30ч6бр Ру10 Ду 50 ГОСТ 8437-75	1	

Инв.№ подл. | Подпись и дата | Взам. инв.№ | Инв.№ дубл. | Подпись и дата

Изм.	Лист	№ докум.	Подпись	Дата	БК9.1.1.00.00.000	Лист 2

Копировал | Формат А4

БК9.1.1.00.00.001

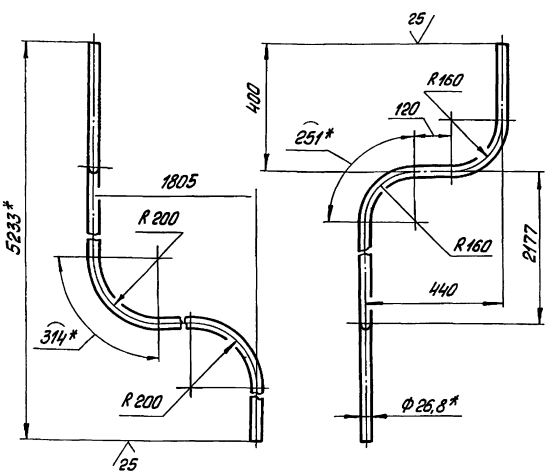

1* Размеры для справок

$2 \pm \frac{IT14}{2}$

Изм.	Лист	№ докум.	Подпись	Дата	БК9.1.1.00.00.001			
Разраб		Авдеенко			Труба	Лит.	Масса 11,9	Масштаб 1:10
Пров		Никитченко						
Т.контр						Лист	Листов 1	
Н.контр		Колмец			Труба 20×2,8 ГОСТ 3262-76	ЛАТГИПРОПРОМ		
Утв.								

Копировал | Формат А4

Формат	Зона	Поз.	Обозначение	Наименование	Кол.	Примечание
				Документация		
А2			БК9.1.1.01.00.000СБ	Сборочный чертеж		
				Сборочные единицы		
А4		1	БК9.1.1.01.01.000	Рама	1	
А4		2	БК9.1.1.01.02.000	Трубопровод	1	
А4		3	БК9.1.1.01.03.000	Трубопровод	1	
А4		4	БК9.1.1.01.04.000	Трубопровод	1	
А4		5	БК9.1.1.01.05.000	Трубопровод	2	
А4		6	БК9.1.1.01.06.000	Трубопровод	1	
А4		7	БК9.1.1.01.07.000	Трубопровод	1	
А4		8	БК9.1.1.01.08.000	Трубопровод	1	
А4		9	БК9.1.1.01.09.000	Трубопровод	1	
А4		10	БК9.1.1.01.10.000	Трубопровод	1	
А4		11	БК9.1.1.01.11.000	Трубопровод	1	
А4		12	БК9.1.1.01.12.000	Трубопровод	1	
А4		13	БК9.1.1.01.13.000	Трубопровод	2	
А4		14	БК9.1.1.01.14.000	Трубопровод	2	
А4		15	БК9.11.01.15.000	Трубопровод	2	
А4		16	БК9.1.1.01.16.000	Трубопровод	1	
А4		17	БК9.1.1.01.17.000	Трубопровод	2	
А4		18	БК9.1.1.01.18.000	Трубопровод	1	
А4		19	БК9.1.1.01.19.000	Трубопровод	1	

Инв.№ подл. | Подпись и дата | Взам. инв.№ | Инв.№ дубл. | Подпись и дата

Изм.	Лист	№ докум.	Подпись	Дата	БК9.1.1.01.00.000			
Разраб		Никитченко			Блок нижний	Лит.	Лист 1	Листов 3
Пров.		Колмец				ЛАТГИПРОПРОМ		
Н.контр		Колмец						
Утв.								

Копировал | Формат А4

Насосы поз. 52 и подогреватель поз. 53 не показаны

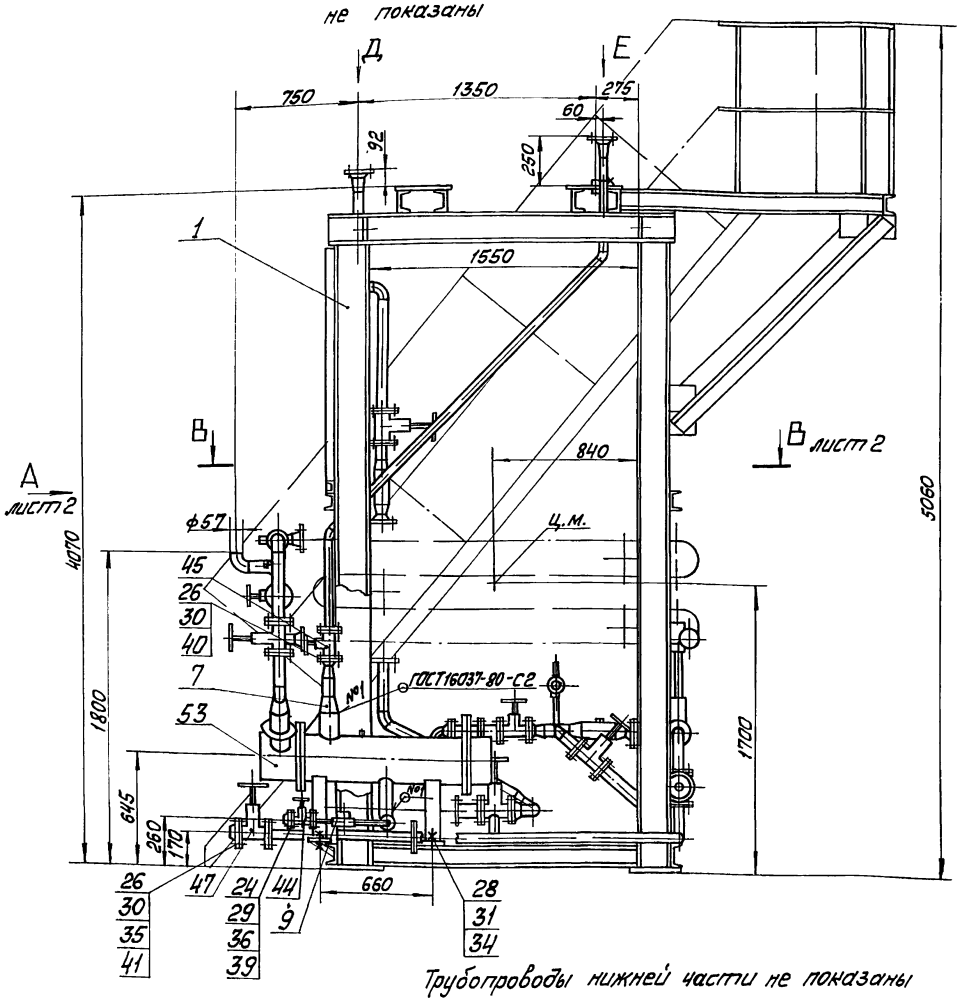

Вид Д
М1:5

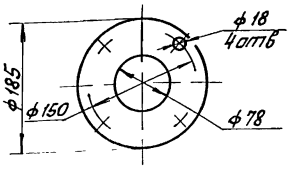

Вид Е
М1:5

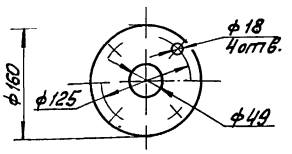

Трубопроводы нижней части не показаны

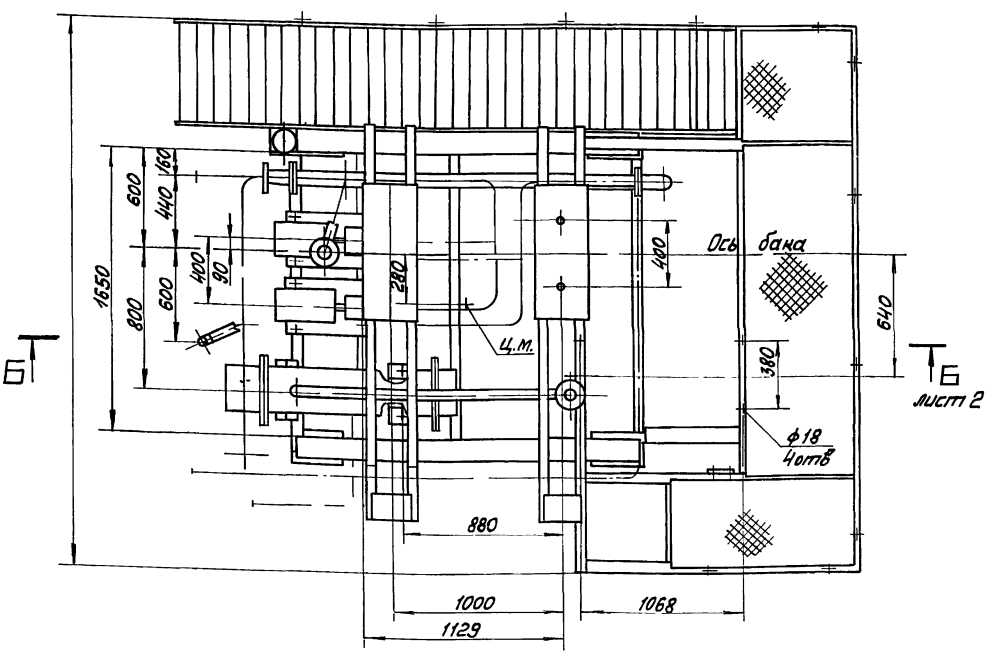

Размеры для справок.

					БК9.1.1.01.00.000СБ		
Изм.	Лист	№ докум.	Подп.	Дата	Блок нижний	Лит	Масса	Масштаб
Разраб.		Никитченко					2495	1:20
Пров.		Колпец				Лист 1	Листов 2	
Т.контр.						ЛАТГИПРОПРОМ		
Н.контр.		Колпец						
Утв.								

Инв.№ подл. | Подп. и дата | Взам. инв.№ | Инв.№ дубл. | Подп. и дата

Вид А лист 1

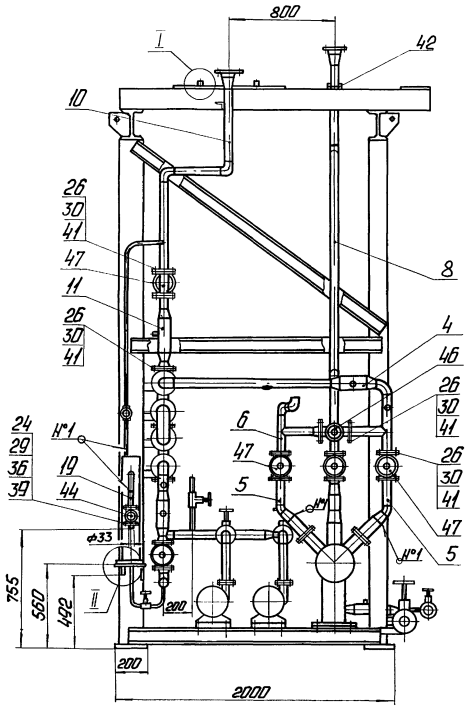

Б-Б лист 1

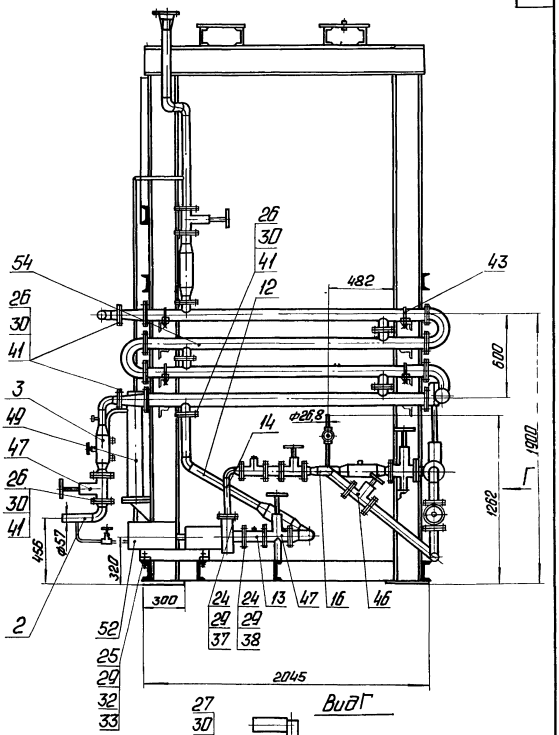

В-В лист 1

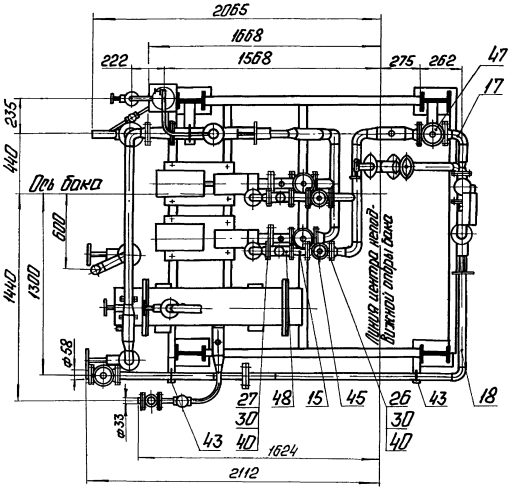

Вид Г

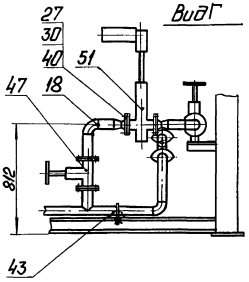

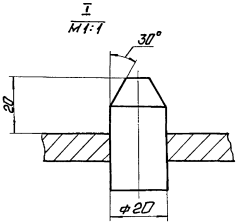

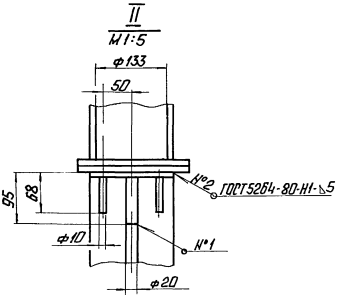

Формат	Зона	Поз.	Обозначение	Наименование	Кол.	Примечание
				Стандартные изделия		
				Болты ГОСТ 7798-70		
		24		М12×50 46	32	
		25		М12×90 46	8	
		26		М16×60. 46	164	
		27		М16×70. 46	24	
		28		М20×50 46	4	
				Гайки ГОСТ 5915-70		
		29		М12 5	40	
		30		М16.5	188	
		31		М20 5	4	
		32		Шайба 12.02 ГОСТ 10906-78	8	
		33		Шайба 12.65 ГОСТ 6402-70	8	
		34		Шайба 20.02 ГОСТ 11371-78	4	
				Фланцы ст20 ГОСТ 12821-80		
		35		1-50-10	1	
		36		1-32-16	2	
				Прокладки ГОСТ 15180-70		
		37		А-40-6	2	
		38		А-50-6	2	
		39		А-25-16	4	
		40		А-40-16	2	
		41		А-50-16	26	
				Опоры ГОСТ 14911-82		
		42		ОПБ2-45	1	
		43		ОПБ2-57	7	
				Вентиль 15ч9нж. Ду 15 ГОСТ 18722-73		
		44		Ду 25	2	
		45		Ду 40	3	
		46		Ду 50	2	

Инв. № подл. | Подпись и дата | Взам. инв. № | Инв. № дубл. | Подпись и дата

Изм. Лист № докум. Подпись Дата

БК 9.1.1.01.00.000 Лист 2

Копировал Формат А4

Формат	Зона	Поз.	Обозначение	Наименование	Кол	Примечание
		47		Задвижка 30ч 6бр. Ру 10		
				Ду 50; ГОСТ 8437-75	9	
		48		Клапан обратный 16ч3п		
				Ру16; Ду 40; ГОСТ 19500-74	2	
		49		Холодильник 2-х точечный		
				Д 133. 33.0		
				ОСТ 108.030 04-80	1	
				Прочие изделия		
		51		Клапан регулирующий		
				25ч 939 нж; Ру 16; Д 40		
				ТУ 26-07-296-82	1	
		52		Насос К-20/30; Q = 20 т/ч		
				Н-30 м в.ст с электродвигателем		
				4А 100 S2, N=4 кВт, n=3000 об/мин	2	
		53		Подогреватель Q=25 т/ч		
				ТУ 108-358-75	1	
		54		Подогреватель водо-водя-		
				ной 3-76×2000-Р-4		
				ТУ 400-28-429-82 Е	1	

Инв. № подл. | Подпись и дата | Взам. инв. № | Инв. № дубл. | Подпись и дата

Изм. Лист № докум. Подпись Дата

БК 9.1.1.01.00.000 Лист 3

Копировал Формат А4

Формат	Зона	Поз.	Обозначение	Наименование		Примечание
				Документация		
*)			БК9.1.1 01.01.000 СБ	Сборочный чертеж		*) А2, А2
				Сборочные единицы		
А4		1	БК9.1.1.01.01.100	Лестница	1	
А4		2	БК9.1.1.01.01.200	Секция перил	1	
				Детали		
А4		3	БК9.1.1 01.01.001	Петля	4	
А4		4	БК9.1.1 01.01.002	Штырь	2	
А4		5	БК9.1.1.01.01.003	Полка	1	
А4		6	БК9.1.1.01.01.004	Полка	1	
А4		7	БК9.1.1.01.01.005	Настил	1	
А4		8	БК9.1.1.01.01.006	Кронштейн	1	
А4		9	БК9.1.1.01.01.007	Кронштейн	1	
А4		10	БК9.1.1.01.01.008	Кронштейн	1	
А4		11	БК9.1.1.01.01.009	Кронштейн	1	
Б4		12	БК9.1.1.01.01.010	Полка		
				Двутавр 20Ш1-ГОСТ 26020-83 Вст3пс6-1-ГОСТ 380-71		
				L = 1936 ± 1,85 мм	2	59,24 кг

Инв. № подл. | Подпись и дата | Взам. инв. № | Инв. № дубл. | Подпись и дата

Изм. Лист № докум. Подпись Дата

Разраб. Михайлова

Пров. Никипчено

Н. контр. Колнец

Утв.

БК 9.1.1.01 01.000

Рама

Лит. | Лист 1 | Листов 7

ЛАТГИПРОПРОМ

Формат	Зона	Поз.	Обозначение	Наименование	Кол	Примечание
Б4		13	БК9.1.1.01.01.011	Стойка		
				Двутавр 20Ш1-ГОСТ 26020-83 Вст3пс6-1-ГОСТ 380-71		
				L = 3737 ± 3,0 мм	4	114,66 кг
Б4		14	БК9.1.1.01.01.012	Полка		
				Швеллер 12-ГОСТ 8240-72 Ст3сп3-1-ГОСТ 535-79		
				L = 563 -1,75 мм	1	5,86 кг
Б4		15	БК9.1.1.01.01.013	Полка		
				Швеллер 12-ГОСТ 8240-72 Вст3сп3-1-ГОСТ 535-79		
				L = 709 ± 1 мм	1	7,38 кг
Б4		16	БК9.1.1.01.01.014	Полка		
				Швеллер 12-ГОСТ 8240-72 Вст3сп3-1-ГОСТ 535-79		
				L = 1618 -3,7 мм	2	16,83 кг
Б4		17	БК9.1.1.01.01.015	Полка		
				Швеллер 12-ГОСТ 8240-72 Вст3сп3-1-ГОСТ 535-79		
				L = 2325 ± 2,2 мм	3	24,18 кг
Б4		18	БК9.1.1.01.01.016	Полка		
				Швеллер 12-ГОСТ 8240-72 Вст3сп3-1-ГОСТ 535-79		
				L = 2600 ± 2,7 мм	1	27,04 кг
Б4		19	БК9.1.1.01.01.017	Полка		
				Швеллер 12 ГОСТ 8240-72 Вст3сп3-1-ГОСТ 535-79		
				L = 3260 ± 3 мм	1	33,9 кг
Б4		20	БК9.1.1.01.01.018	Полка		
				Швеллер 12-ГОСТ 8240-72 Вст3сп3-1-ГОСТ 535-79		
				L = 862 -2,3 мм	1	8,42 кг

Инв. № подл. | Подпись и дата | Взам. инв. № | Инв. № дубл. | Подпись и дата

Изм. Лист № докум. Подпись Дата

БК 9.1.1.01.01.100 Лист 2

Выпуск 9-1 ч 1

Серия 5903-15

Формат	Зона	Поз	Обозначение	Наименование	Кол	Примечание
64		21	БК9.1.1.01.01.019	Полка		
				Швеллер 12-ГОСТ8240-72 / ВСт3сп3-I-ГОСТ535-79		
				L = 1423-3.1 мм	1	14,76 кг
64		22	БК9.1.1.01.01.020	Полка		
				Швеллер 12-ГОСТ8240-72 / ВСт3сп3-I-ГОСТ535-79		
				L = 1550-3.1 мм	2	16,12 кг
64		23	БК9.1.1.01.01.021	Полка		
				Швеллер 12-ГОСТ8240-72 / ВСт3сп3-I-ГОСТ535-79		
				L = 1748-3.7 мм	1	18,18 кг
64		24	БК9.1.1.01.01.022	Полка		
				Швеллер 12-ГОСТ8240-72 / ВСт3сп3-I-ГОСТ535-79		
				L = 1800 ± 1,85 мм	2	18,72 кг
64		25	БК9.1.1.01.01.023	Полка		
				Уголок 50×50×5-Б-ГОСТ8509-86 / ВСт3сп3-I-ГОСТ535-79	1	0,38 кг
64		26	БК9.1.1.01.01.024	Полка		
				Уголок 70×70×6-Б-ГОСТ8509-86 / ВСт3сп3-I-ГОСТ535-79		
				L = 400 ± 0,775 мм	1	2,56 кг
64		27	БК9.1.1.01.01.025	Упор		
				Уголок 70×70×6-Б-ГОСТ8509-86 / ВСт3сп3-I-ГОСТ535-79		
				L = 1720 ± 1,85 мм	2	10,99 кг
64		28	БК9.1.1.01.01.026	Полка		
				Уголок 70×70×6-Б-ГОСТ8509-86 / ВСт3сп3-I-ГОСТ535-79		
				L = 200 ± 0,575 мм	2	1,28 кг

Изм. | Лист | № докум. | Подп. | Дата — БК9.1.1.01.01.000 — Лист 3

Копировал: Ф.Б. — Формат А4

Формат	Зона	Поз	Обозначение	Наименование	Кол	Примечание
64		29	БК9.1.1.01.01.027	Полка		
				Уголок 70×70×6-Б-ГОСТ8509-86 / ВСт3сп3-I-ГОСТ535-79		
				L = 220 ± 0,575 мм	8	1,41 кг
64		30	БК9.1.1.01.01.028	Полка		
				Уголок 70×70×6-Б-ГОСТ8509-86 / ВСт3сп3-I-ГОСТ535-79		
				L = 270 ± 0,575 мм	1	1,73 кг
64		31	БК9.1.1.01.01.029	Кронштейн		
				Уголок 70×70×6-Б-ГОСТ8509-86 / ВСт3сп3-I-ГОСТ535-79		
				L = 510 ± 0,875 мм	1	3,26 кг
64		32	БК9.1.1.01.01.030	Связь		
				Уголок 70×70×6-Б-ГОСТ8509-86 / ВСт3сп3-I-ГОСТ535-79		
				L = 1550-3.1 мм	2	9,9 кг
64		33	БК9.1.1.01.01.031	Связь		
				Уголок 70×70×6-Б-ГОСТ8509-86 / ВСт3сп3-I-ГОСТ535-79		
				L = 1800 ± 1,85 мм	2	11,5 кг
64		34	БК9.1.1.01.01.032	Связь		
				Уголок 70×70×6-Б-ГОСТ8509-86 / ВСт3сп3-I-ГОСТ535-79		
				L = 2300 ± 2,2 мм	2	14,67 кг
64		35	БК9.1.1.01.01.033	Настил		
				Лист ромб. К-ПУ-3,0		
				ВСт3кп2 ГОСТ8568-77		
				595 ± 0,875 × 690 ± 1,0 мм	1	10,48 кг
64		36	БК9.1.1.01.01.034	Настил		
				Лист ромб. К-ПУ-3,0		
				ВСт3кп2 ГОСТ8568-77		
				590 ± 0,875 × 1020 ± 1,3 мм	1	15,48 кг

Изм. | Лист | № докум. | Подп. | Дата — БК9.1.1.01.01.000 — Лист 4

Копировал: Ф.Б. — Формат А4

Формат	Зона	Поз	Обозначение	Наименование	Кол	Примечание
64		37	БК9.1.1.01.01.035	Планка		
				Лист 5ГОСТ19903-74 / ВСт3кп2ГОСТ14637-79	1	0,27 кг
64		38	БК9.1.1.01.01.036	Планка		
				Лист 5ГОСТ19903-74 / ВСт3кп2ГОСТ14637-79	2	0,14 кг
64		39	БК9.1.1.01.01.037	Планка		
				Лист 5ГОСТ19903-74 / ВСт3кп2ГОСТ14637-79	2	0,14 кг
64		40	БК9.1.1.01.01.038	Пластина		
				Лист 5ГОСТ19903-74 / ВСт3кп2ГОСТ14637-79		
				150 ± 1 × 150 ± 1 мм	4	0,88 кг
64		41	БК9.1.1.01.01.039	Полка		
				Лист 5ГОСТ19903-74 / ВСт3кп2ГОСТ14637-79		
				180 ± 1 × 140 ± 1	1	0,99 кг
64		42	БК9.1.1.01.01.040	Косынка		
				Лист 5ГОСТ19903-74 / ВСт3кп2ГОСТ14637-79	2	0,13 кг
64		43	БК9.1.1.01.01.041	Планка		
				Лист 5ГОСТ19903-74 / ВСт3кп2ГОСТ14637-79	2	4,04 кг
64		44	БК9.1.1.01.01.042	Пластина		
				Лист 5ГОСТ19903-74 / ВСт3кп2ГОСТ14637-79	2	1,77 кг
64		45	БК9.1.1.01.01.043	Косынка		
				Лист 5ГОСТ19903-74 / ВСт3кп2ГОСТ14637-79	8	1,23 кг
64		46	БК9.1.1.01.01.044	Планка		
				Лист 5ГОСТ19903-74 / ВСт3кп2ГОСТ14637-79	2	5,77 кг

Изм. | Лист | № докум. | Подп. | Дата — БК9.1.1.01.01.000 — Лист 5

Формат	Зона	Поз	Обозначение	Наименование	Кол	Примечание
64		47	БК9.1.1.01.01.045	Планка		
				Лист 5ГОСТ19903-74 / ВСт3кп2ГОСТ14637-79	4	0,28 кг
64		48	БК9.1.1.01.01.046	Косынка		
				Лист 5ГОСТ19903-74 / ВСт3кп2ГОСТ14637-79	3	0,16 кг
64		49	БК9.1.1.01.01.047	Планка		
				Лист 5ГОСТ19903-74 / ВСт3кп2ГОСТ14637-79	1	0,2 кг
64		50	БК9.1.1.01.01.048	Планка		
				Лист 5ГОСТ19903-74 / ВСт3кп2ГОСТ14637-79		
				160 ± 1 × 295 ± 1 мм	4	0,24 кг
64		51	БК9.1.1.01.01.049	Плита		
				Лист 10ГОСТ19903-74 / ВСт3кп2ГОСТ14637-79		
				300 ± 1 × 800 ± 1 мм	1	18,84 кг
64		52	БК9.1.1.01.01.050	Плита		
				Лист 10ГОСТ19903-74 / ВСт3кп2ГОСТ14637-79	1	18,84 кг
64		53	БК9.1.1.01.01.0	Плита		
				Лист 10ГОСТ19903-74 / ВСт3кп2ГОСТ14637-79		
				200 ± 1 × 300 ± 1 мм	4	4,71 кг
64		54	БК9.1.1.01.01.052	Полка		
				Лист 10ГОСТ19903-74 / ВСт3кп2ГОСТ14637-79	1	2,36 кг
64		55	БК9.1.1.01.01.053	Полка		
				Лист 10ГОСТ19903-74 / ВСт3кп2ГОСТ14637-79		
				120 ± 1 × 300 ± 1 мм	2	2,83 кг

Изм. | Лист | № докум. | Подп. | Дата — БК9.1.1.01.01.000 — Лист 6

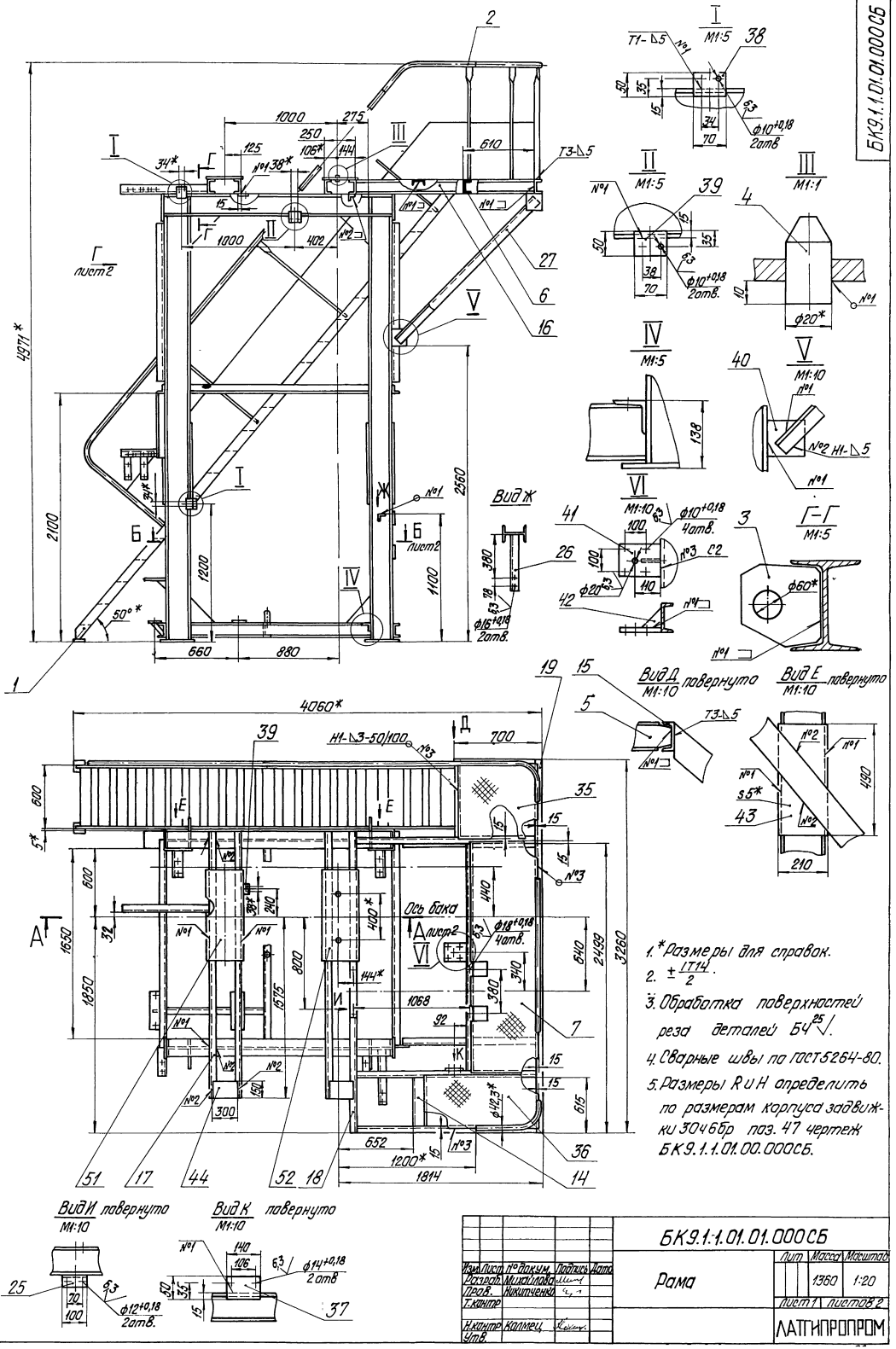

Изм.	Лист	№ докум.	Подпись	Дата	БК9.1.1.01.01.000СБ
Разраб.		Михайлова			Рама
Пров.		Никитченко			
Т.контр.					
Н.контр.		Коллиец			
Утв.					

Лит	Масса	Масштаб
	1360	1:20
Лист 1	Листов 2	

ЛАТГИПРОПРОМ

Инв.№ подл. | Подпись и дата | Взам.инв.№ | Инв.№ дубл. | Подпись и дата

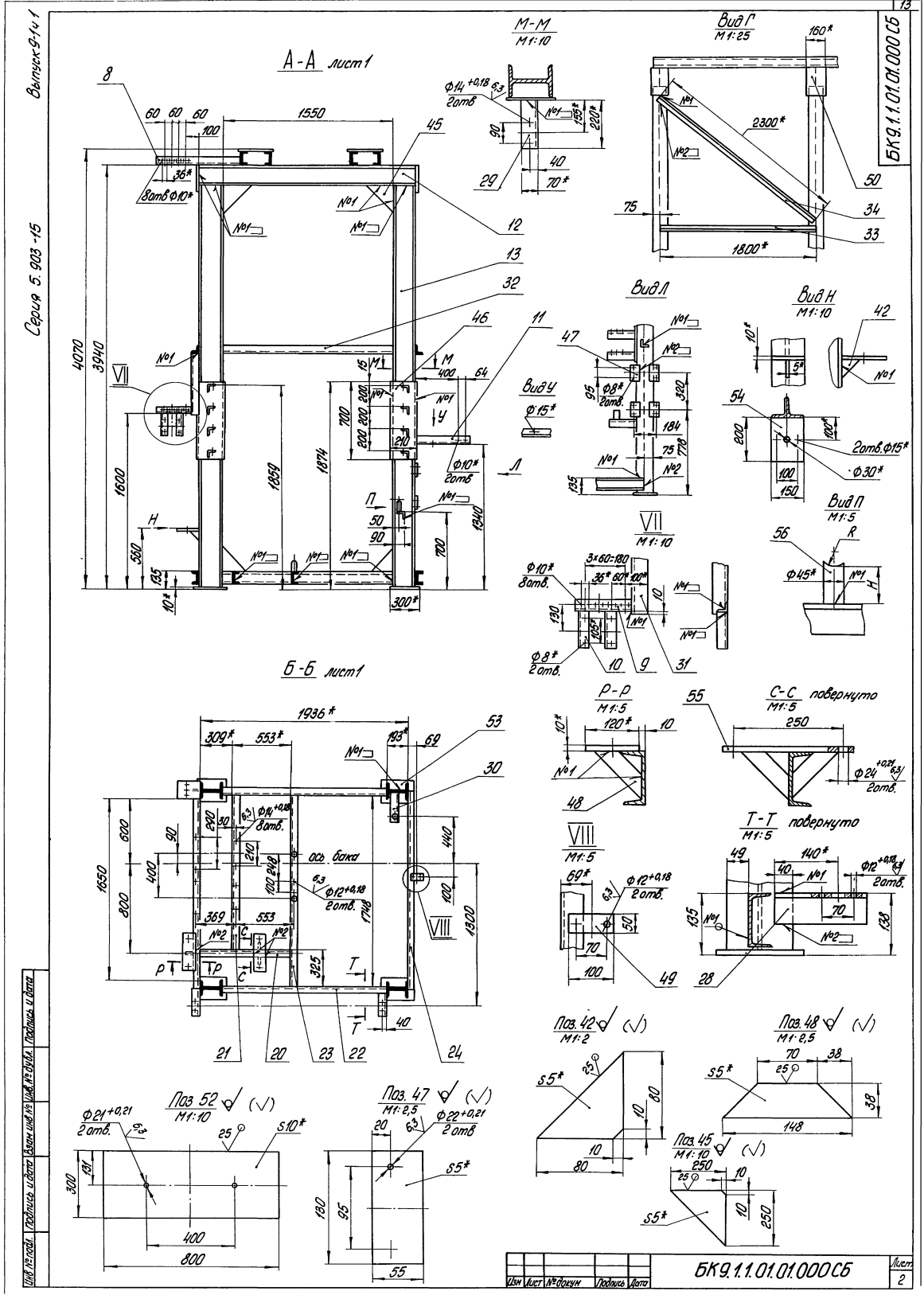

Выпуск 9-1 ч 1
Серия 5.903-15
БК9.1.1.01.01.000СБ
А-А лист1
М-М
М1:10
Вид Г
М1:25
Вид Л
Вид Н
М1:10
Вид У
Вид П
М1:5
VII
М1:10
Б-Б лист1
Р-Р
М1:5
С-С повернуто
М1:5
VIII
М1:5
Т-Т повернуто
М1:5
Поз. 42
М1:2
Поз. 48
М1:2,5
Поз. 52
М1:10
Поз. 47
М1:2,5
Поз. 45
М1:10
Ось бака
Изм
Лист
№ докум
Подпись
Дата
БК9.1.1.01.01.000СБ
Лист
2

Выпуск 9-1-1

Серия 5.903-15

Формат	Зона	Поз.	Обозначение	Наименование	Кол.	Примечание
Б4		56	БК9.1.1.01.01.054	Стойка		
				Труба 45×2,8 ГОСТ 10704-76 / В 20 ГОСТ 10705-80		
				Изг = 100 мм	3	0,29 кг

Изм. Лист № докум. Подпись Дата

БК9.1.1.01.01.000

Лист 7

Копировал Формат А4

Инв. № подл. | Подпись и дата | Взам. инв. № | Инв. № дубл. | Подпись и дата

БК9.1.1.01.01.001

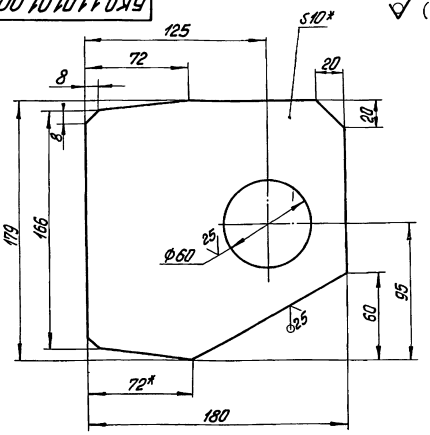

1.* Размер для справок

2. ± IT14/2

БК9.1.1.01.01.001

Изм.	Лист	№ докум.	Подпись	Дата
Разраб.		Бойцова		
Пров.		Михайлова		
Т.контр.				
Н.контр.		Колнец		
Утв.				

Петля

Лит.	Масса	Масштаб
	2,1	1:2
Лист	Листов 1	

Лист 10 ГОСТ 19903-74 / В Ст3кп2 ГОСТ 14637-79

ЛАТГИПРОПРОМ

Копировал Формат А4

Инв. № подл. | Подпись и дата | Взам. инв. № | Инв. № дубл. | Подпись и дата

БК9.1.1.01.01.002

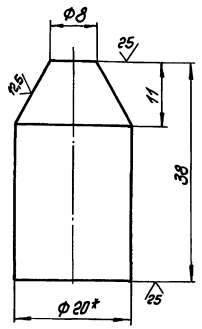

1.* Размер для справок

2. ± IT14/2

БК9.1.1.01.01.002

Изм.	Лист	№ докум.	Подпись	Дата
Разраб.		Бойцова		
Пров.		Михайлова		
Т.контр.				
Н.контр.		Колнец		
Утв.				

Штырь

Лит.	Масса	Масштаб
	0,09	2:1
Лист	Листов 1	

Круг 20-В ГОСТ 2590-71 / 20-Б ГОСТ 1050-74

ЛАТГИПРОПРОМ

Инв. № подл. | Подпись и дата | Взам. инв. № | Инв. № дубл. | Подпись и дата

БК9.1.1.01.01.003

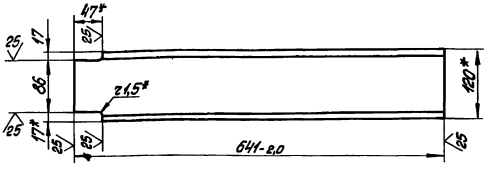

1.* Размеры для справок

2. ± IT14/2

БК9.1.1.01.01.003

Изм.	Лист	№ докум.	Подпись	Дата
Разраб.		Бойцова		
Пров.		Михайлова		
Т.контр.				
Н.контр.		Колнец		
Утв.				

Полка

Лит.	Масса	Масштаб
	6,6	1:5
Лист	Листов 1	

Швеллер 12 ГОСТ 8240-72 / В Ст3сп3-1 ГОСТ 535-79

ЛАТГИПРОПРОМ

Серия 5.903-15 Выпуск 9-1-1

БК 9.1.1.01.01.004

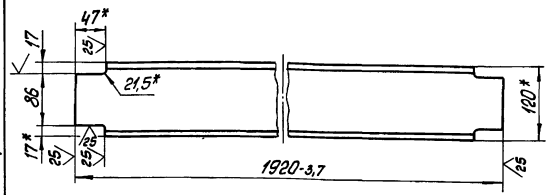

1.* Размеры для справок

2. $\pm \frac{IT14}{2}$

Изм.	Лист	№ докум.	Подпись	Дата	БК 9.1.1.01.01.004			
Разраб.		Бойцова			Полка	Лит.	Масса	Масштаб
Пров.		Михайлова					19,9	1:5
Т.контр.						Лист	Листов 1	
Н.контр.		Колмец			Швеллер 12-ГОСТ 8240-72 Вст3сп3-Т-ГОСТ 535-79	ЛАТГИПРОПРОМ		
Утв.								

Копировал Формат А4

Инв.№ подл. | Подпись и дата | Взам. инв.№ | Инв.№ дубл. | Подпись и дата

БК 9.1.1.01.01.005

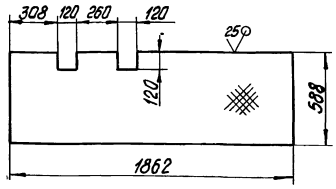

Неуказанные предельные отклонения размеров $\pm \frac{IT14}{2}$

Изм.	Лист	№ докум.	Подпись	Дата	БК 9.1.1.01.01.005			
Разраб.		Бойцова			Настил	Лит.	Масса	Масштаб
Пров.		Михайлова					20,5	1:20
Т.контр.						Лист	Листов 1	
Н.контр.		Колмец			Лист ромб К-ПУ-3,0 Вст3кп2 ГОСТ 8568-77	ЛАТГИПРОПРОМ		
Утв.								

Копировал Формат А4

Инв.№ подл. | Подпись и дата | Взам. инв.№ | Инв.№ дубл. | Подпись и дата

БК 9.1.1.01.01.007

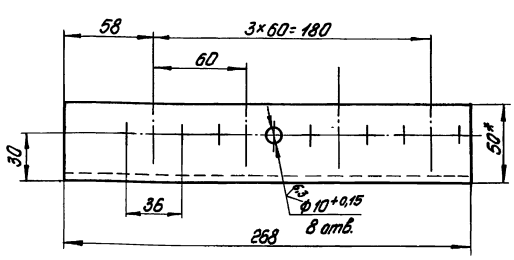

1.* Размер для справок

2 $\pm \frac{IT14}{2}$

Изм.	Лист	№ докум.	Подпись	Дата	БК 9.1.1.01.01.007			
Разраб.		Бойцова			Кронштейн	Лит.	Масса	Масштаб
Пров.		Михайлова					1,0	1:2
Т.контр.						Лист	Листов 1	
Н.контр.		Колмец			Уголок 50×50×5-Б-ГОСТ 8509-86 Вст3сп3-Т-ГОСТ 535-79	ЛАТГИПРОПРОМ		
Утв.								

Инв.№ подл. | Подпись и дата | Взам. инв.№ | Инв.№ дубл. | Подпись и дата

БК 9.1.1.01.01.006

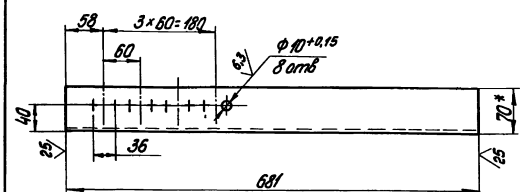

1.* Размер для справок

2.$\pm \frac{IT14}{2}$

Изм.	Лист	№ докум.	Подпись	Дата	БК 9.1.1.01.01.006			
Разраб.		Бойцова			Кронштейн	Лит.	Масса	Масштаб
Пров.		Михайлова					4,35	1:5
Т.контр.						Лист	Листов 1	
Н.контр.		Колмец			Уголок 70×70×6-Б-ГОСТ 8509-86 Вст3сп3-Т-ГОСТ 535-79	ЛАТГИПРОПРОМ		
Утв.								

Инв.№ подл. | Подпись и дата | Взам. инв.№ | Инв.№ дубл. | Подпись и дата

Серия 5.903-15 Выпуск 9.1.1

Инв.№ подл. | Подп. и дата | Взам. инв.№ | Инв.№ дубл. | Подп. и дата

БК9.1.1.01.01.008

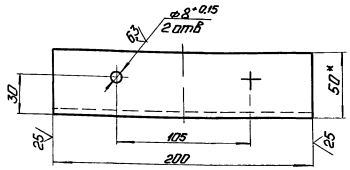

1. * Размер для справок.
2. ± IT14/2.

Изм. Лист.	№ докум.	Подп.	Дата		
Разраб.	Бойкова			Кронштейн	Лит. / Масса / Масштаб: 0,75 / 1:2
Пров.	Михайлова				Лист / Листов 1
Т.контр.					
Н.контр.	Кольцец			Уголок 50×50×5-Б-1ГОСТ 8509-86 / Вст3пс13-Г-ПГОСТ 535-79	ЛАТГИПРОПРОМ
Утв.					

Копировал: Ф.4 Формат А4

Инв.№ подл. | Подп. и дата | Взам. инв.№ | Инв.№ дубл. | Подп. и дата

БК9.1.1.01.01.009

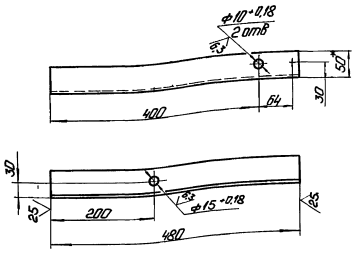

1. * Размер для справок.
2. ± IT14/2.

Изм. Лист.	№ докум.	Подп.	Дата		
Разраб.	Бойкова			Кронштейн	Лит. / Масса / Масштаб: 1,8 / 1:5
Пров.	Михайлова				Лист / Листов 1
Т.контр.					
Н.контр.	Кольцец			Уголок 50×50×5-Б-1ГОСТ 8509-86 / Вст3пс13-Г-ПГОСТ 535-79	ЛАТГИПРОПРОМ
Утв.					

Копировал: Ф.4 Формат А4

БК9.1.1.01.01.100 СБ

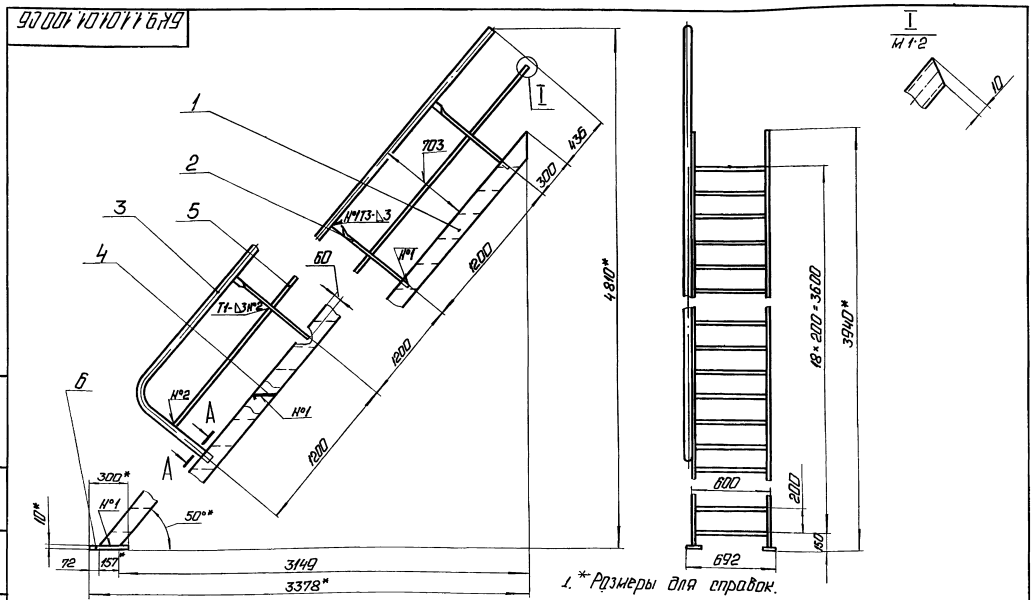
1
2
3
5
4
6
I
703
435
300
1200
№13-3
№1
60
Т1-3№2
№2
А
А
1200
1200
4840*
300*
№1
50°*
10*
72
157*
3149
3378*
I
М1:2
10
1800
1800
1800

Выпуск 9-14.1

Серия 5.903-15

Формат	Зона	Поз.	Обозначение	Наименование	Кол.	Примечание
				Документация		
А3			БК9.1.1.01.01.100 СБ	Сборочный чертёж		
				Детали		
А4		1	БК9.1.1.01.01.101	Тетива	2	
А4		2	БК9.1.1.01.01.102	Стойка	3	
А4		3	БК9.1.1.01.01.103	Поручень	1	
А4		4	БК9.1.1.01.01.104	Ступень	19	
Б4		5	БК9.1.1.01.01.105	Лер		
				Труба 15×2,8 ГОСТ 3262-75		
				L заг. = 3972 мм	1	4,54 кг
Б4		6	БК9.1.1.01.01.106	Плита		
				Лист 10 ГОСТ 19903-74		
				Вст3кп2 ГОСТ 14637-79		
				300±1×100±1 мм	2	2,36 кг

Инв.№ подл. | Подп. и дата | Взам. инв.№ | Инв.№ дубл. | Подп. и дата

Изм.	Лист	№ докум.	Подп.	Дата
Разраб.		Михайлова		
Пров.		Мишутченко		
Т.контр.				
Н.контр.		Колпец		
Утв.				

БК9.1.1.01.01.100

Лестница

Лит.	Масса	Масштаб
Лист	Листов	Листов
	1	

ЛАТГИПРОПРОМ

Копировал Иванов Формат А4

БК9.1.1.01.01.101

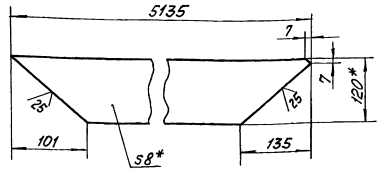

* Размеры для справок.

Изм.	Лист	№ докум.	Подп.	Дата
Разраб.		Михайлова		
Пров.		Мишутченко		
Т.контр.				
Н.контр.		Колпец		
Утв.				

БК9.1.1.01.01.101

Тетива

Лит.	Масса	Масштаб
	38	1:5
Лист	Листов	1

Полоса 8×120 ГОСТ 103-76 / Вст3кп2 ГОСТ 535-79

ЛАТГИПРОПРОМ

Копировал Иванов Формат А4

БК9.1.1.01.01.102

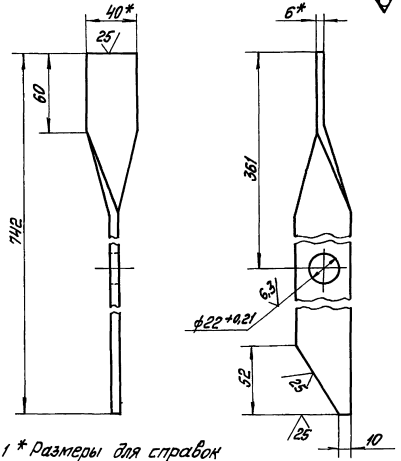

1 * Размеры для справок

2 $\pm \frac{IT14}{2}$.

Изм.	Лист	№ докум.	Подп.	Дата
Разраб.		Михайлова		
Пров.		Мишутченко		
Т.контр.				
Н.контр.		Колпец		
Утв.				

БК9.1.1.01.01.102

Стойка

Лит.	Масса	Масштаб
	1,4	1:2
Лист	Листов	1

Полоса 6×40 ГОСТ 103-76 / Вст3кп2 ГОСТ 535-79

ЛАТГИПРОПРОМ

БК9.1.1.01.01.103

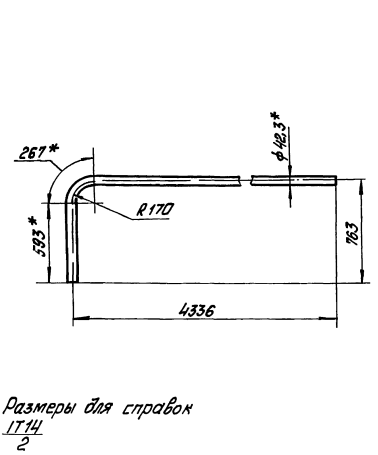

1 * Размеры для справок

2 $\pm \frac{IT14}{2}$

Изм.	Лист	№ докум.	Подп.	Дата
Разраб.		Михайлова		
Пров.		Мишутченко		
Т.контр.				
Н.контр.		Колпец		
Утв.				

БК9.1.1.01.01.103

Поручень

Лит.	Масса	Масштаб
	13,72	1:20
Лист	Листов	1

Труба 32×2,8 ГОСТ 3262-75

ЛАТГИПРОПРОМ

БК 9.1.1.01.01.104

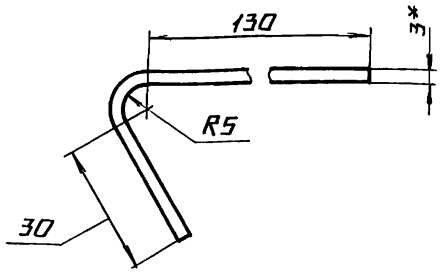

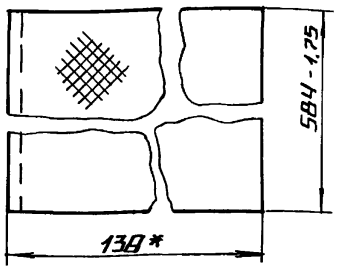

1.* Размеры для справок.

2. $\pm \frac{IT14}{2}$.

Изм.	Лист	№ докум.	Подп.	Дата	БК 9.1.1.01.01.104			
Разраб.		Михайлова			Ступень	Лит.	Масса	Масштаб
Пров.		Никитченко					2,54	1:1
Т.контр.						Лист	Листов 1	
Н.контр.		Колмец			Лист РОМБ. К-ПУ-3,0 Вст3кп2 ГОСТ 8568-77	ЛАТГИПРОПРОМ		
ГИП								

Копировал Формат А4

18

Форм.	Зона	Поз.	Обозначение	Наименование	Кол.	Приме-чание
				Документация		
А3			БК 9.1.1.01.01.200СБ	Сборочный чертеж		
				Детали		
А4		1	БК 9.1.1 01.01.201	Стойка	6	
А4		2	БК 9.1.1 01 01.202	Полоса оградительная	1	
А4		3	БК 9.1.1.01.01.203	Поручень	1	
А4		4	БК 9.1.1.01.01.204	Леер	1	

Изм.	Лист	№ докум.	Подп.	Дата	БК 9.1.1.01.01.200			
Разраб.		Бойцова			Секция перил	Лит.	Лист	Листов 1
Пров.		Михайлова				ЛАТГИПРОПРОМ		
Н.контр.		Колмец						
УГВ								

Копировал Формат А4

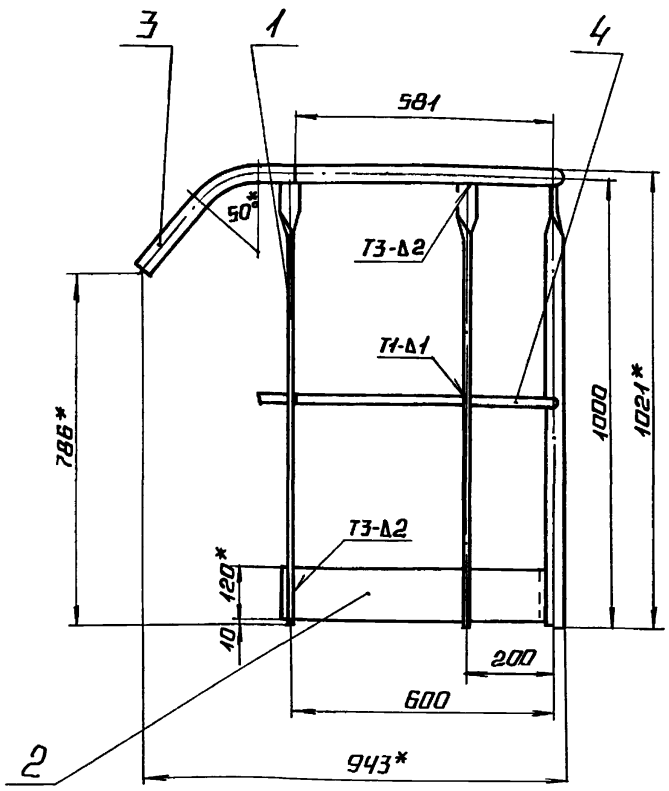

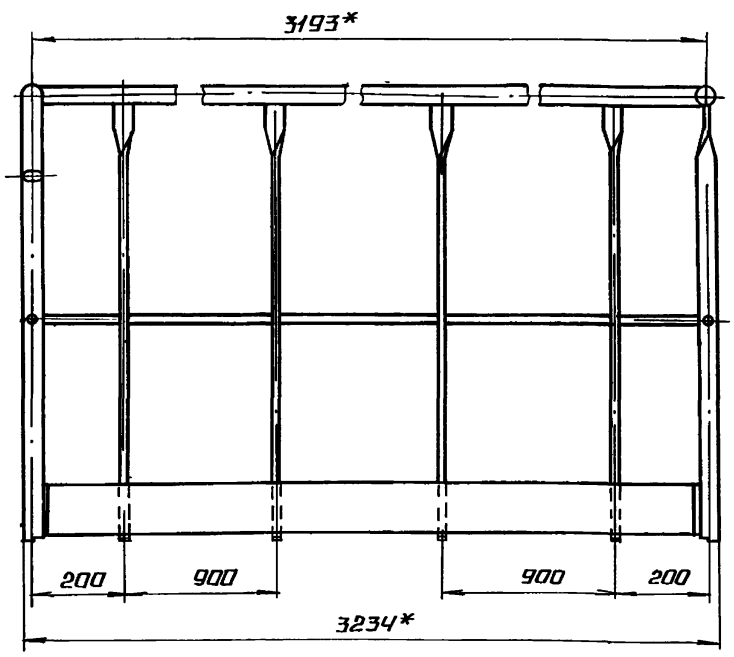

1* Размерь для справок

2. $\pm \frac{IT14}{2}$.

3. Сварные швы по ГОСТ 5264-80

Изм.	Лист	№ докум.	Подп.	Дата	БК 9.1.1.01 01 200 СБ			
Разраб.		Бойцова			Секция перил	Лит.	Масса	Масштаб
Пров.		Михайлова					36.9	1:10
Т.контр.						Лист	Листов 2	
Н.контр.		Колмец				ЛАТГИПРОПРОМ		
Утв.								

Серия 5.903-15 Выпуск 9-1-4.1

БК 9.1.1.01.01. 201

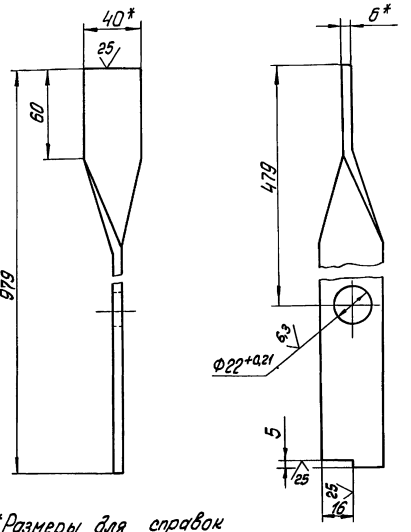

1* Размеры для справок

2. $\pm \frac{IT14}{2}$

Изм. Лист.	№ докум.	Подпись	Дата	БК 9.1.1.01.01. 201			
Разраб.	Баймова			Стойка	Лит.	Масса	Масштаб
Пров.	Михайлова					1,84	1:2
Т.контр.					Лист	Листов 1	
Н.контр.	Колмец			Полоса 6×40 ГОСТ 103-76 / Ст 3 кп 2 ГОСТ 535-79	ЛАТГИПРОПРОМ		
Утв.							

Копировал Формат А4

Инв.№ подл. | Подпись и дата | Взам. инв.№ | Инв.№ дубл. | Подпись и дата

БК 9.1.1.01.01. 202

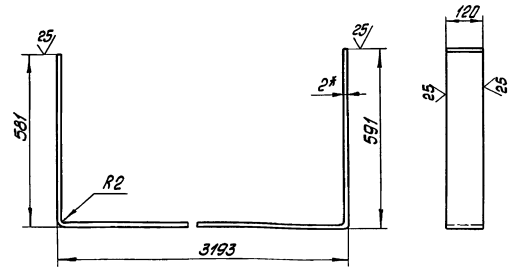

1* Размер для справок

2. $\pm \frac{IT14}{2}$

Изм. Лист.	№ докум.	Подпись	Дата	БК 9.1.1.01.01. 202			
Разраб.	Баймова			Полоса ограждительная	Лит.	Масса	Масштаб
Пров.	Михайлова					8,2	1:10
Т.контр.					Лист	Листов 1	
Н.контр.	Колмец			Лист 2 ГОСТ 19903-74 / Ст 3 кп 4 ГОСТ 16523-70	ЛАТГИПРОПРОМ		
Утв.							

Копировал Формат А4

Инв.№ подл. | Подпись и дата | Взам. инв.№ | Инв.№ дубл. | Подпись и дата

БК 9.1.1.01.01. 204

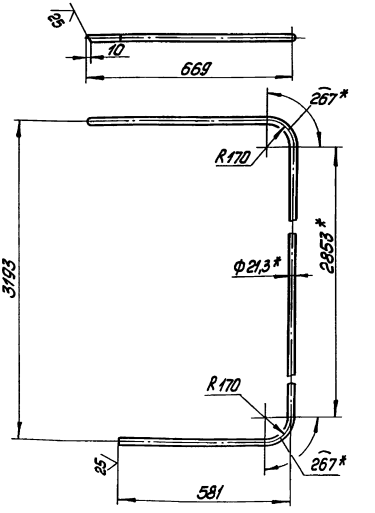

1.* Размеры для справок

2. $\pm \frac{IT14}{2}$

Изм. Лист.	№ докум.	Подпись	Дата	БК 9.1.1.01.01. 204			
Разраб.	Баймова			Леер	Лит.	Масса	Масштаб
Пров.	Михайлова					4,98	1:10
Т.контр.					Лист	Листов	
Н.контр.	Колмец			Труба 15×2,5 ГОСТ 3262-75	ЛАТГИПРОПРОМ		
Утв.							

Инв.№ подл. | Подпись и дата | Взам. инв.№ | Инв.№ дубл. | Подпись и дата

БК 9.1.1.01.01. 203

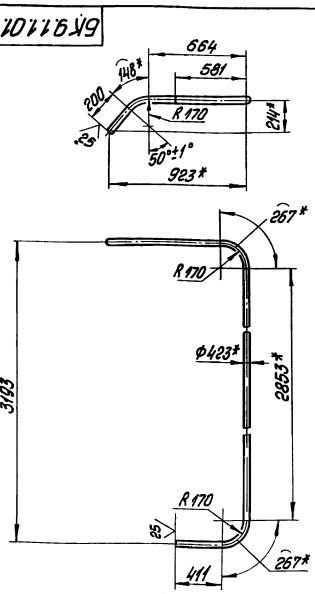

1.* Размеры для справок

2. $\pm \frac{IT14}{2}$

Изм. Лист.	№ докум.	Подпись	Дата	БК 9.1.1.01.01. 203			
Разраб.	Баймова			Поручень	Лит.	Масса	Масштаб
Пров.	Михайлова					12,67	1:20
Т.контр.					Лист	Листов 1	
Н.контр.	Колмец			Труба 32×2,8 ГОСТ 3262-75	ЛАТГИПРОПРОМ		
Утв.							

Инв.№ подл. | Подпись и дата | Взам. инв.№ | Инв.№ дубл. | Подпись и дата

Выпуск 9-1 ч.1
Серия 5.903-15

Формат	Зона	Поз.	Обозначение	Наименование	Кол	Примечание
				Документация		
А3			БК9.1.1.01.02.000СБ	Сборочный чертеж		
				Детали		
А4		1	БК9.1.1.01.02.001	Патрубок	1	
А4		2	БК9.1.1.01.02.002	Труба	1	
А4		3	БК9.1.1.01.02.003	Труба	1	
Б4		4	БК9.1.1.01.02.004	Труба		
				Труба 57×3 ГОСТ 10704-76 / В20 ГОСТ 10705-80	1	0,8 кг
				Стандартные изделия		
		5		Отвод 90° 57×3 ГОСТ 17375-83	1	
		6		Фланец 1-50-10 Ст20 ГОСТ 12821-80	1	
		7		Вентиль 154 8р2 Ду 15, Ру 16 ГОСТ 18722-73	1	

Инв.№ подл. | Подпись и дата | Взам. инв.№ | Инв.№ дубл. | Подпись и дата

Изм. Лист.	№ докум.	Подпись	Дата	БК9.1.1.01.02.000
Разраб.	Авдеенко			Трубопровод
Пров.	Никитченко			Лит. / Лист / Листов 1
Н.контр.	Калнец			ЛАТГИПРОПРОМ
Утв.				

Копировал | Формат А4

БК9.1.1.01.02.002

√(√)

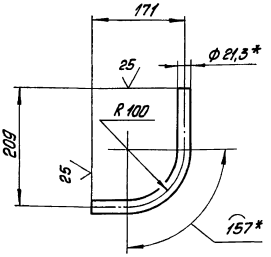

1.* Размеры для справок
2. ± IT14/2

Изм. Лист.	№ докум.	Подпись	Дата	БК9.1.1.01.02.002
Разраб.	Авдеенко			Труба
Пров.	Никитченко			Лит. / Масса 0,43 / Масштаб 1:5
Т.контр.				Лист / Листов 1
Н.контр.	Калнец			Труба 15×2,8 ГОСТ 3262-75
Утв.				ЛАТГИПРОПРОМ

Копировал | Формат А4

Инв.№ подл. | Подпись и дата | Взам. инв.№ | Инв.№ дубл. | Подпись и дата

БК9.1.1.01.02.000СБ

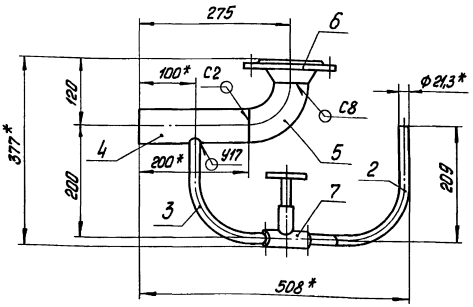

Поз. 4

√(√)

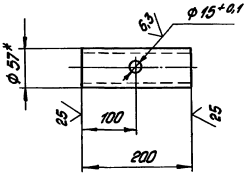

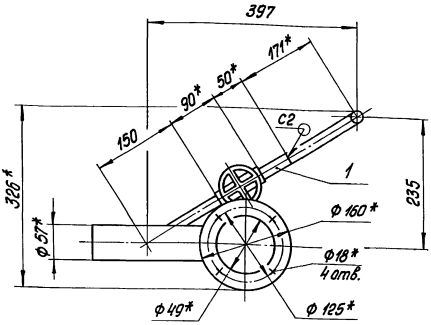

1.* Размеры для справок
2. ± IT14/2
3. Обработка поверхностей реза деталей Б4 √25
4. Сварные швы по ГОСТ 16037-80
5. Уплотнение резьбы произвести лентой ФУМ ТУ К04-81 (Арт. КИ-101-01-23)

Изм. Лист.	№ докум.	Подпись	Дата	БК9.1.1.01.02.000СБ
Разраб.	Авдеенко			Трубопровод
Пров.	Никитченко			Лит. / Масса 5,18 / Масштаб 1:5
Т.контр.				Лист / Листов 1
Н.контр.	Калнец			ЛАТГИПРОПРОМ
Утв.				

Инв.№ подл. | Подпись и дата | Взам. инв.№ | Инв.№ дубл. | Подпись и дата

Выпуск 9-14.1

Серия 5.903-15

Инв. № подл. | Подп. и дата | Взам. инв. № | Инв. № дубл. | Подп. и дата

БК9.1.1.01.02.003

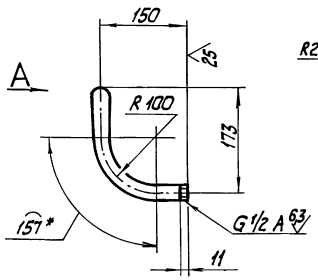

Вид А
М 1:2

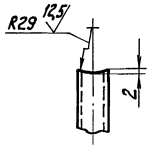

1. * Размеры для справок.
2. $\pm \frac{IT14}{2}$.

Изм.	Лист	№ докум.	Подп.	Дата	БК9.1.1.01.02.003			
Разраб.		Авдеенко			Труба	Лит.	Масса 0,36	Масшт. 1:10
Пров.		Никитченко				Лист	Листов 1	
Т. контр.								
Н. контр.		Колмец			Труба 15×2,8 ГОСТ 3262-75	ЛАТГИПРОПРОМ		
Утв.								

Копировал | формат А4

БК9.1.1.01.02.001

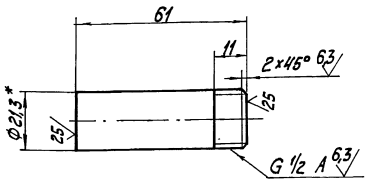

1. * Размер для справок.
2. $\pm \frac{IT14}{2}$.

Изм.	Лист	№ докум.	Подп.	Дата	БК9.1.1.01.02.001			
Разраб.		Авдеенко			Патрубок	Лит.	Масса 0,08	Масштаб 1:1
Пров.		Никитченко				Лист	Листов 1	
Т. контр.								
Н. контр.		Колмец			Труба 15×2,8 ГОСТ 3262-75	ЛАТГИПРОПРОМ		
Утв.								

Копировал | формат А4

БК9.1.1.01.03.000СБ

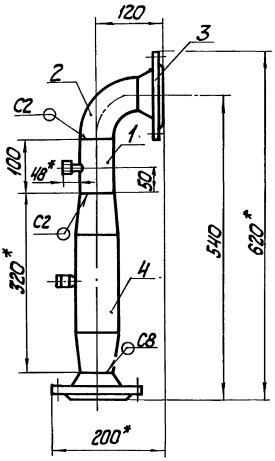

Вид А

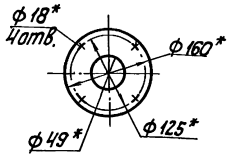

1. * Размеры для справок.
2. $\pm \frac{IT14}{2}$.
3. Обработка поверхностей реза деталей БЧ 25.
4. Сварные швы по ГОСТ 16037-80.

Б-Б
М 1:2

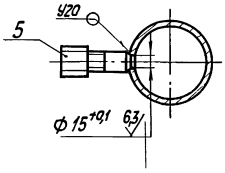

Изм.	Лист	№ докум.	Подп.	Дата	БК9.1.1.01.03.000 СБ			
Разраб.		Авдеенко			Трубопровод	Лит.	Масса 7,42	Масштаб М1:5
Пров.		Никитченко				Лист	Листов 1	
Т. контр.								
Н. контр.		Колмец				ЛАТГИПРОПРОМ		
Утв.								

Выпуск 9-1-4.1
Серия 5.903-15

Формат	Зона	Поз.	Обозначение	Наименование	Кол.	Примечание
				Документация		
А3			БК9.1.1.01.03.000 СБ	Сборочный чертеж		
				Детали		
Б4		1	БК9.1.1.01.03.001	Труба		
				Труба 57х3 ГОСТ 10704-76 / В20 ГОСТ 10705-80	1	0,4 кг
				Стандартные изделия		
		2		Отвод 90° 57х3 ГОСТ 17375-83	1	
		3		Фланец 1-50-10 Ст20 ГОСТ 12821-80	2	
				Прочие изделия		
		4		Расширитель ЗК4-3-87		
				Установка 6	1	
		5		Установка штуцера М20х1,5-50 ЗК4-45-70	1	

Инв.№ подл. | Подпись и дата | Взам. инв.№ | Инв.№ дубл. | Подпись и дата

Изм.	Лист	№ докум.	Подпись	Дата
Разраб.		Авдеенко		
Пров.		Никитченко		
Н.контр.		Колпец		
Утв.				

БК9.1.1.01.03.000

Трубопровод

Лит.	Лист	Листов
		1

ЛАТГИПРОПРОМ

Копировал

Формат А4

Формат	Зона	Поз.	Обозначение	Наименование	Кол.	Примечание
				Документация		
А3			БК9.1.1.01.04.000 СБ	Сборочный чертеж		
				Детали		
А4		1	БК9.1.1.01.04.001	Труба	1	
А4		2	БК9.1.1.01.04.002	Труба	1	
Б4		3	БК9.1.1.01.04.003	Труба 57х3 ГОСТ 10704-76 / В20 ГОСТ 10705-80	1	4,62 кг
				Стандартные изделия		
		4		Отвод 90° 57х3 ГОСТ 17375-83	2	
		5		Фланец 1-50-10 Ст20 ГОСТ 12820-80	1	
		6		Фланец 1-50-16 Ст20 ГОСТ 12820-80	1	
		7		Фланец 1-50-10 Ст20 ГОСТ 12821-80	1	

Инв.№ подл. | Подпись и дата | Взам. инв.№ | Инв.№ дубл. | Подпись и дата

Изм.	Лист	№ докум.	Подпись	Дата
Разраб.		Авдеенко		
Пров.		Никитченко		
Н.контр.		Колпец		
Утв.				

БК9.1.1.01.04.000

Трубопровод

Лит.	Лист	Листов
	1	2

ЛАТГИПРОПРОМ

Копировал

Формат А4

Формат	Зона	Поз.	Обозначение	Наименование	Кол.	Примечание
				Прочие изделия		
		8		Расширитель ЗК4-3-87		
				Установка 6	1	
		9		Установка штуцера М20х1,5-50 ЗК4-45-70	1	

Инв.№ подл. | Подпись и дата | Взам. инв.№ | Инв.№ дубл. | Подпись и дата

Изм.	Лист	№ докум.	Подпись	Дата

БК9.1.1.01.04.000

Лист 2

БК9.1.1.01.04.001

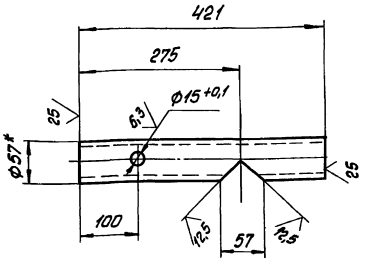

1.* Размер для справок

2. ± IT14/2

Изм.	Лист	№ докум.	Подпись	Дата
Разраб.		Авдеенко		
Пров.		Никитченко		
Т.контр.				
Н.контр.		Колпец		
Утв.				

БК9.1.1.01.04.001

Труба

Лит.	Масса	Масштаб
	1,68	1:5
Лист	Листов 1	

Труба 57х3 ГОСТ 10704-76 / В20 ГОСТ 10705-80

ЛАТГИПРОПРОМ

БК9.1.1.01.04.000СБ

Вид А
М1:5

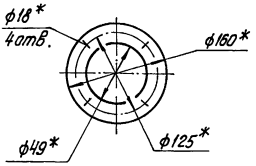

Вид Б
М1:5

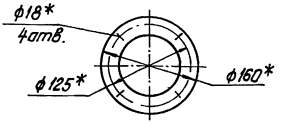

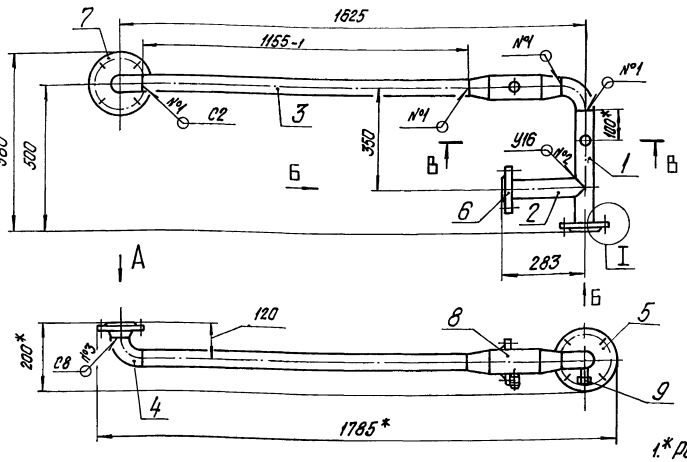

1.* Размеры для справок.

2. $\pm \frac{IT14}{2}$.

3. Обработка поверхностей реза деталей. Б4 $\sqrt{}^{25}$.

4. Сварные швы по ГОСТ 16037-80.

В-В
М1:5

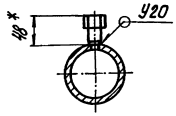

I
М1:5

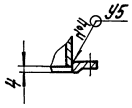

						БК9.1.1.01.04.000 СБ		
Изм.	Лист	№ докум.	Подпись	Дата	Трубопровод	Лит.	Масса	Масштаб
Разраб.		Авдеенко					17,3	1:10
Пров.		Никитченко				Лист	Листов 1	
Т.контр.						ЛАТГИПРОПРОМ		
Н.контр.		Колмец						
Утв.								

Копировал

Формат А3

Инв.№подл. | Подпись и дата | Взам.инв.№ | Инв.№дубл. | Подпись и дата

Серия 5.903-15 Выпуск 3-1.4.1

БК9.1.1.01.04.002

√(√)

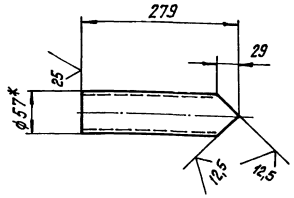

1.* Размер для справок.

2. $\pm \frac{IT14}{2}$.

						БК9.1.1.01.04.002		
Изм.	Лист	№ докум.	Подпись	Дата	Труба	Лит.	Масса	Масштаб
Разраб.		Авдеенко					1,1	1:5
Пров.		Никитченко				Лист	Листов 1	
Т.контр.						ЛАТГИПРОПРОМ		
Н.контр.		Колмец			Труба 57х3 ГОСТ 10704-76 / В20 ГОСТ 10705-80			
Утв.								

Инв.№подл. | Подпись и дата | Взам.инв.№ | Инв.№дубл. | Подпись и дата

Формат	Зона	Поз.	Обозначение	Наименование	Кол.	Примечание
				Документация		
А4			БК9.1.1.01.05.000СБ	Сборочный чертеж		
				Детали		
Б4		1	БК9.1.1.01.05.001	Труба 57х3 ГОСТ 10704-76 / Труба В20 ГОСТ 10705-80		
				L=151±0,5мм	1	0,6 кг
				Стандартные изделия		
		2		Отвод 45°-57х3 ГОСТ 17375-83	1	
		3		Переход 89х3,5-57х3 ГОСТ 17378-83	1	
		4		Фланец 1-50-10 Ст20 ГОСТ 12820-80	1	

						БК9.1.1.01.05.000		
Изм.	Лист	№ докум.	Подпись	Дата	Трубопровод	Лит.	Лист	Листов 1
Разраб.		Авдеенко				ЛАТГИПРОПРОМ		
Пров.		Никитченко						
Н.контр.		Колмец						
Утв.								

Копировал Жукова

Формат А4

Выпуск 9-1 ч 1

Серия 5.903-15

БК9.1.1.01.05.000 СБ

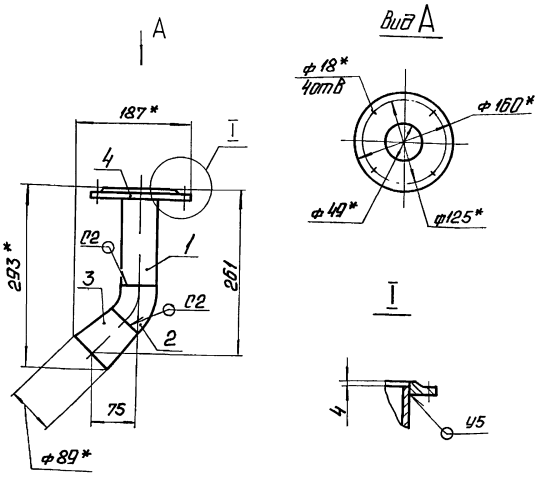

1* Размеры для справок

2. $\pm \frac{IT14}{2}$.

3. Обработка поверхностей реза деталей Б4 $^{25}\sqrt{}$.

4. Сварные швы по ГОСТ 16037-80.

Изм.	Лист	№ докум.	Подп.	Дата	БК9.1.1.01.05.000 СБ			
Разраб.		Авдеенко			Трубопровод	Лит.	Масса 3,56	Масштаб 1:5
Пров.		Никитченко				Лист	Листов 1	
Т.контр.								
Н.контр.		Колмеи				ЛАТГИПРОПРОМ		
Утв.								

Копировал: Ф.Д. Формат А4

Формат	Зона	Поз	Обозначение	Наименование	Кол.	Примечание
				Документация		
А3			БК9.1.1.01.06.000 СБ	Сборочный чертеж		
				Детали		
Б4		1	БК9.1.1.01.06.001	Труба		
				Труба 57×3 ГОСТ 10704-76 / В20 ГОСТ 10705-80	1	0,94кг
Б4		2	БК9.1.1.01.06.002	Труба		
				Труба 57×3 ГОСТ 10704-76 / В20 ГОСТ 10705-80	1	0,98кг
Б4		3	БК9.1.1.01.06.003	Труба		
				Труба 57×3 ГОСТ 10704-76 / В20 ГОСТ 10705-80		
				L = 211 ± 0,7 мм	1	1,04кг
				Стандартные изделия		
		4		Отвод 90° 57×3		
				ГОСТ 17375-83	2	
		5		Фланец 1-50-10		
				Ст20 ГОСТ 12820-80	1	
				Фланец 1-50-16		
		6		Ст20 ГОСТ 12821-80	1	

Изм.	Лист	№ докум.	Подп.	Дата	БК9.1.1.01.06.000			
Разраб.		Авдеенко			Трубопровод	Лит.	Лист	Листов 1
Пров.		Никитченко				ЛАТГИПРОПРОМ		
Н.контр.		Колмеи						
Утв.								

Копировал: Ф.Д. Формат А4

БК9.1.1.01.06.000 СБ

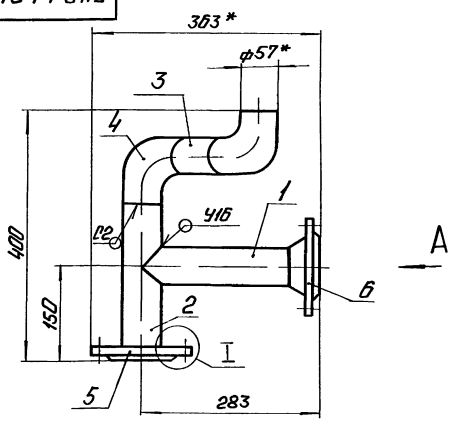

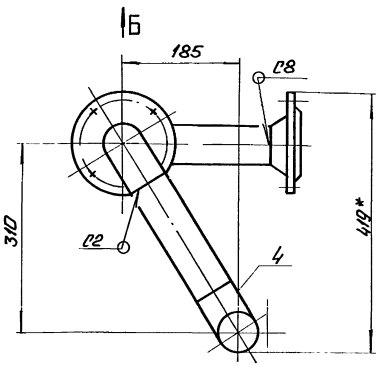

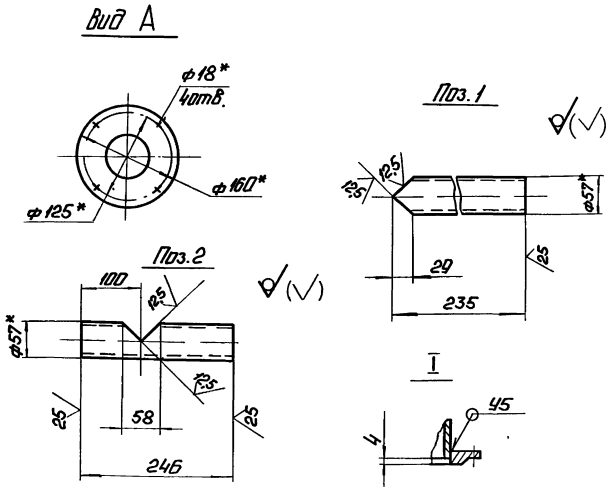

1.* Размеры для справок.

2. $\pm \frac{IT14}{2}$.

3. Обработка поверхностей реза деталей Б4 $^{25}\sqrt{}$.

4. Сварные швы по ГОСТ 16037-80.

Изм.	Лист	№ докум.	Подп.	Дата	БК9.1.1.01.06.000 СБ			
Разраб.		Авдеенко			Трубопровод	Лит.	Масса 8,2	Масштаб 1:5
Пров.		Никитченко				Лист	Листов 1	
Т.контр.								
Н.контр.		Колмеи				ЛАТГИПРОПРОМ		
Утв.								

Инв. № подл. | Подп. и дата | Взам. инв. № | Инв. № дубл. | Подп. и дата

Выпуск 9-1-1

Серия 5.903-15

Формат	Зона	Поз.	Обозначение	Наименование	Кол.	Примечание
				Документация		
А4			БК9.1.1.01.07.000СБ	Сборочный чертёж		
				Детали		
Б4		1	БК9.1.1.01.07.001	Труба		
				Труба 57×3/ГОСТ 10704-76 / В20 ГОСТ 10705-80	1	0,4 кг
				Стандартные изделия		
				Переход 57×4-45×2,5		
				ГОСТ 17378-83	1	
				Переход 108×4-57×3		
				ГОСТ 17378-83	1	
				Фланец 1-40-16		
				Ст20 ГОСТ 12821-80	1	

Инв.№ подл. | Подп. и дата | Взам.инв.№ | Инв.№ дубл. | Подп. и дата

Изм.	Лист	№ докум.	Подп.	Дата
Разраб.		Авраменко		
Пров.		Никитченко		
Н.контр.		Колпец		
Утв.				

БК9.1.1.01.07.000

Трубопровод

Лит.	Масса	Масштаб
Лист	Листов 1	

ЛАТГИПРОПРОМ

Копировал | Формат А4

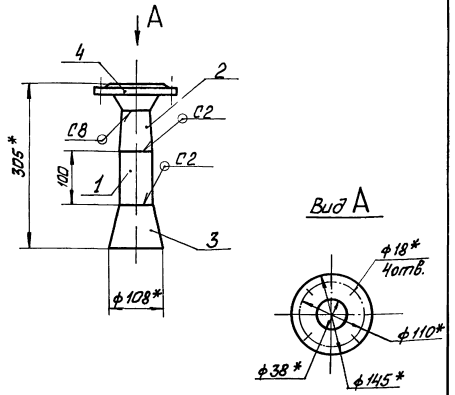

1 * Размеры для справок.

2 ± IT14/2

БК9.1.1.01.07.000СБ

Трубопровод

Лит.	Масса	Масштаб
	3,35	1:5
Лист	Листов 1	

ЛАТГИПРОПРОМ

Копировал | Формат А4

Формат	Зона	Поз.	Обозначение	Наименование	Кол.	Примечание
				Документация		
А3			БК9.1.1.01.08.000СБ	Сборочный чертёж		
				Детали		
Б4		1	БК9.1.1.01.08.001	Труба		
				Труба 45×2,5/ГОСТ 10704-76 / В20 ГОСТ 10705-80		
				L = 2155 ± 2,2 мм	1	5,65 кг
Б4		2	БК9.1.1.01.08.002	Труба		
				Труба 45×2,5/ГОСТ 10704-76 / В20 ГОСТ 10705-80		
				L = 715 ± 1 мм	1	1,9 кг
Б4		3	БК9.1.1.01.08.003	Труба		
				Труба 45×2,5/ГОСТ 10704-76 / В20 ГОСТ 10705-80		
				L = 497 ± 0,775 мм	1	1,3 кг
				Стандартные изделия		
		4		Отвод 45° 45×2,5		
				ГОСТ 17375-83	2	
		5		Переход 57×4-45×2,5		
				ГОСТ 17378-83	1	

Инв.№ подл. | Подп. и дата | Взам.инв.№ | Инв.№ дубл. | Подп. и дата

Изм.	Лист	№ докум.	Подп.	Дата
Разраб.		Авраменко		
Пров.		Никитченко		
Н.контр.		Колпец		
Утв.				

БК9.1.1.01.08.000

Трубопровод

Лит.	Масса	Масштаб
Лист 1	Листов 2	

ЛАТГИПРОПРОМ

Формат	Зона	Поз.	Обозначение	Наименование	Кол.	Примечание
		6		Фланец 1-40-16		
				Ст20 ГОСТ 12820-80	1	
		7		Фланец 1-50-10		
				Ст20 ГОСТ 12821-80	1	

Инв.№ подл. | Подп. и дата | Взам.инв.№ | Инв.№ дубл. | Подп. и дата

Изм.	Лист	№ докум.	Подп.	Дата

БК9.1.1.01.08.000

Лист 2

Формат А4

БК 9.1.1 01 08 000СБ

Выпуск 9-1.4.1

Серия 5.903-15

Инв.№ подл. | Подпись и дата | Взам. инв.№ | Инв.№ дубл. | Подпись и дата

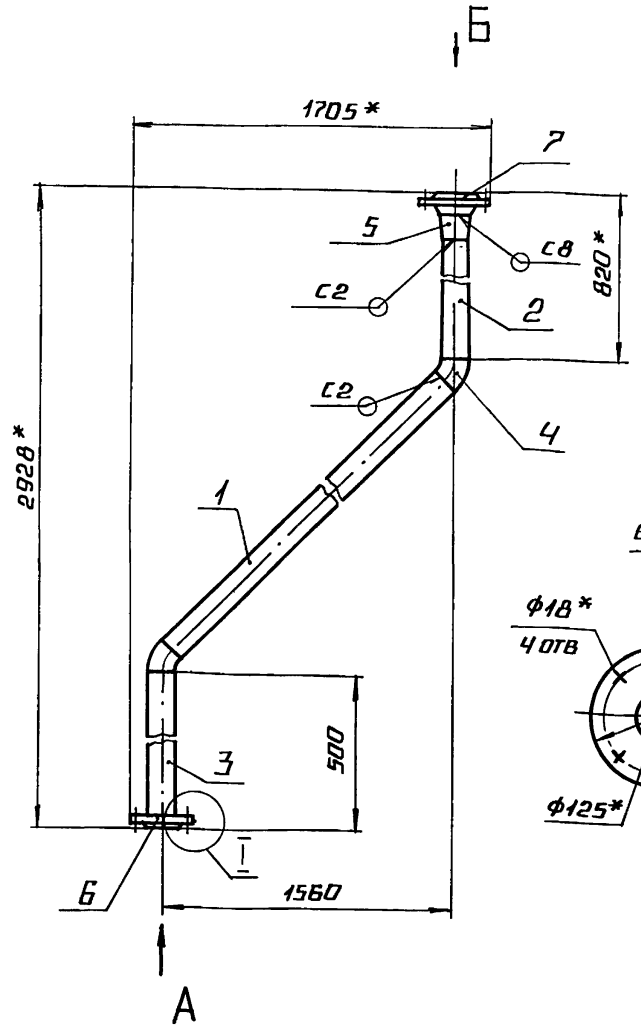

вид Б
М1:5

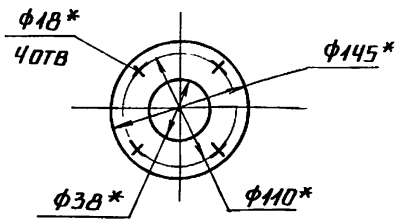

I
М1 5

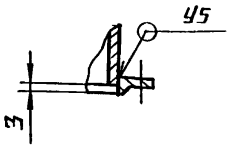

вид А
М1:5

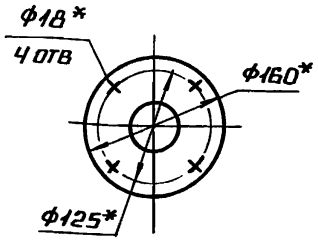

1.* Размеры для справок.

2. $\pm \frac{IT14}{2}$.

3. Обработка поверхностей реза деталей Б4 $\sqrt{25}$.

4. Сварные швы по ГОСТ 16037-80.

					БК 9.1.1.01.08.000 СБ		
Изм.	Лист	№ докум.	Подп.	Дата			
Разраб.		А.В.Деренко			Трубопровод	Лит.	Масса: 13,7
Пров.		Никитченко					Масштаб: 1:10
Т.контр.						Лист	Листов 1
Н.контр.		Колмец				ЛАТГИПРОПРОМ	
Утв.							

Копировал | Формат А3

Форм.	Зона	Поз.	Обозначение	Наименование	Кол.	Примечание
				Документация		
А3			БК9 1.1 01 09 000 СБ	Сборочный чертеж		
				Детали		
Б4		1	БК9.1.1 01 09 001	Труба		
				Труба 32×2 ГОСТ 10704-76 / В20 ГОСТ 10705-80	1	0,5 кг
Б4		2	БК9 1.1.01.09.002	Труба		
				Труба 32×2 ГОСТ 10704-76 / В20 ГОСТ 10705-80		
				L = 97 ± 0,435 мм	1	0,14 кг
				Стандартные изделия		
		3		Отвод 90° 57×3		
				ГОСТ 17375-83	1	
		4		Переход 57×4-32×2		
				ГОСТ 17378-83	1	
		5		Фланец 1-25-16		
				Ст 20 ГОСТ 12820-80	1	
				Прочие изделия		
		6		Расширитель ЗКЧ-3-87		
				Установка 6	1	

Инв.№ подл. | Подпись и дата | Взам. инв.№ | Инв.№ дубл. | Подпись и дата

					БК9 1.1.01 09 000		
Изм.	Лист	№ докум.	Подп.	Дата			
Разраб.		А.В.Деренко			Трубопровод	Лит.	Масса:
Пров.		Никитченко					Масштаб:
Н.контр.		Колмец				Лист 1	Листов 2
Утв.						ЛАТГИПРОПРОМ	

Форм.	Зона	Поз.	Обозначение	Наименование	Кол.	Примечание
		7		Конденсатоотводчик 45с13нж ру 40 Ду 25 ТУ 26-07-1138-76	1	

Инв.№ подл. | Подпись и дата | Взам. инв.№ | Инв.№ дубл. | Подпись и дата

					БК9 1.1.01.09.000	Лист 2
Изм.	Лист	№ докум.	Подп.	Дата		

Выпуск 9-14.1

Серия 5.903.15

БК9.1.1.01.09.000СБ

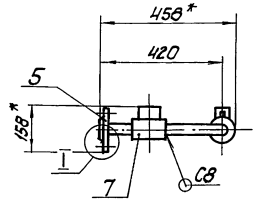

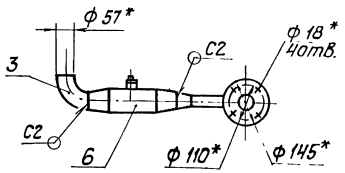

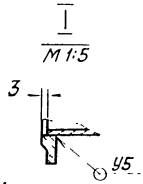

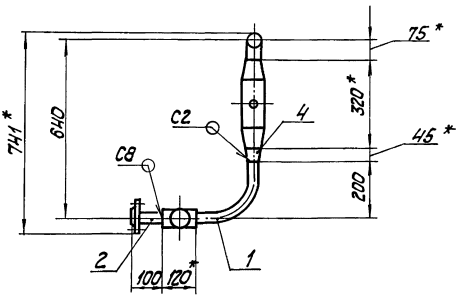

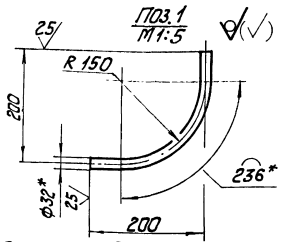

1. * Размеры для справок.
2. $\pm \frac{IT14}{2}$.
3. Обработка поверхностей реза деталей Б4 $\frac{25}{}$.
4. Сварные швы по ГОСТ 16037-80.

							БК9.1.1.01.09.000 СБ		
Изм.	Лист	№ докум.	Подп.	Дата	Трубопровод	Лит.	Масса	Масштаб	
Разраб.		Авдеенко					5,98	1:10	
Пров.		Никитченко				Лист	Листов 1		
Т.контр.						ЛАТГИПРОПРОМ			
Н.контр.		Колмец							
Утв.									

Копировал

Формат А3

Инв.№ подл. | Подп. и дата | Взам. инв.№ | Инв.№ дубл. | Подп. и дата

Формат	Зона	Поз.	Обозначение	Наименование	Кол.	Примечание
				Документация		
А2			БК9.1.1.01.10.000 СБ	Сборочный чертеж		
				Детали		
А4		1	БК9.1.1.01.02.001	Патрубок	2	
А4		2	БК9.1.1.01.10.001	Труба	1	
Б4		3	БК9.1.1.01.10.002	Труба		
				Труба 57х3 ГОСТ 10704-76 / В20 ГОСТ 10705-80	1	12 кг
Б4		4	БК9.1.1.01.10.003	Труба		
				Труба 57х3 ГОСТ 10704-76 / В20 ГОСТ 10705-80		
				L = 753 ± 1 мм	1	3,01кг
Б4		5	БК9.1.1.01.10.004	Труба		
				Труба 57х3 ГОСТ 10704-76 / В20 ГОСТ 10705-80	1	1,27кг
Б4		6	БК9.1.1.01.10.005	Патрубок		
				Труба 8х2,2 ГОСТ 13262-77	1	0,1 кг
				Стандартные изделия		
				Отвод 90° 57х3 ГОСТ 17375-83	2	

							БК9.1.1.01.10.000		
Изм.	Лист	№ докум.	Подп.	Дата	Трубопровод	Лит.	Лист	Листов	
Разраб.		Авдеенко					1	2	
Пров.		Никитченко				ЛАТГИПРОПРОМ			
Н.контр.		Колмец							
Утв.									

Инв.№ подл. | Подп. и дата | Взам. инв.№ | Инв.№ дубл. | Подп. и дата

Формат	Зона	Поз.	Обозначение	Наименование	Кол.	Примечание
		8		Переход 89х3,5-57х3 ГОСТ 17378-83	1	
		9		Фланец 1-50-10 Ст20 ГОСТ 12820-80	1	
		10		Фланец 1-80-2,5 Ст20 ГОСТ 12821-80	1	
		11		Вентиль 15ч8бр Ду 15 Ру 16 ГОСТ 18722-73	1	
				Прочие изделия		
		12		Бобышка ЗК4-1-87		
				Установка 3	1	

							БК9.1.1.01.10.000		Лист 2
Изм.	Лист	№ докум.	Подп.	Дата					

Инв.№ подл. | Подп. и дата | Взам. инв.№ | Инв.№ дубл. | Подп. и дата

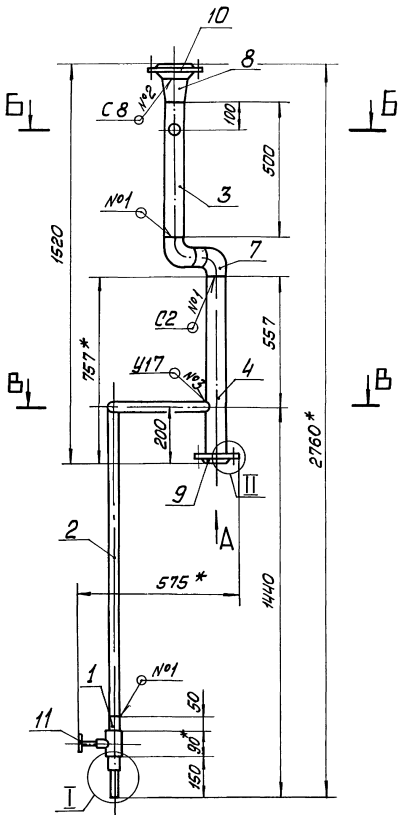

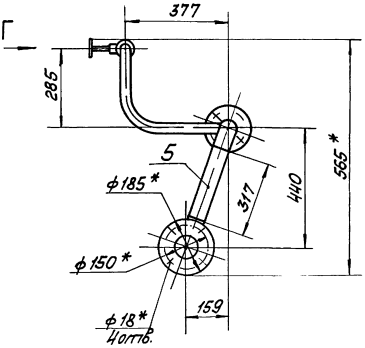

Вид А
М1:5

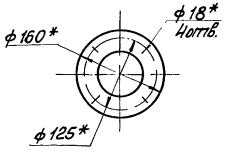

Б-Б
М1:5

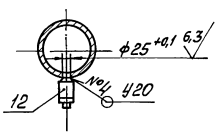

В-В
М1:5

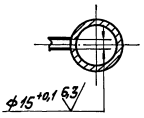

I
М1:2

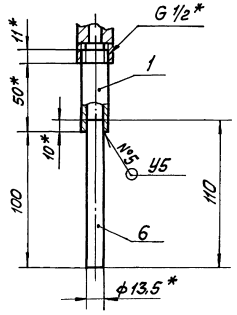

Вид Г

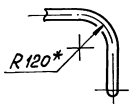

II
М1:5

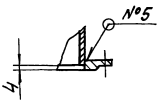

1 * Размеры для справок.

2 $\pm \frac{IT14}{2}$.

3. Обработка поверхностей реза деталей БЧ 25

4 Сварные швы по ГОСТ 16037-80.

5. Уплотнение резьбы произвести лентой ФУМ ТУК 04-81 (Арт. КИ-101-01-23)

							БК9.1.1.01.10.000 СБ		
Изм.	Лист	№ докум.	Подп.	Дата					
Разраб.		Авдеенко			Трубопровод		Лит.	Масса	Масштаб
Пров.		Никитченко						15	1:10
Т.контр.							Лист	Листов 1	
Н.контр.		Коллец					ЛАТГИПРОПРОМ		
ГИП									

Инв.№подл. | Подп. и дата | Взам.инв.№ | Инв.№дубл. | Подп. и дата

ВЫПУСК 9-1 ч 1

СЕРИЯ 5 903-15

БК9.1.1.01.10.001

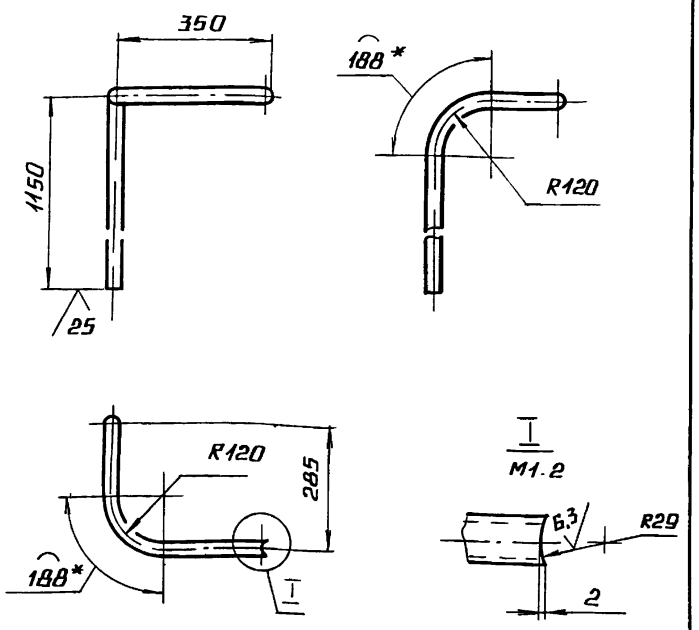

1.* РАЗМЕРЫ ДЛЯ СПРАВОК.

2. $\pm \frac{IT14}{2}$.

ИЗМ	ЛИСТ	№ ДОКУМ.	ПОДП	ДАТА	БК 9.1.1.01.10.001			
РАЗРАБ.	АВДЕЕНКО				ТРУБА	ЛИТ.	МАССА 2,2	МАСШТАБ 1:10
ПРОВ.	НИКИТЧЕНКО					ЛИСТ	ЛИСТОВ 1	
Т.КОНТР.								
Н.КОНТР.	КОЛМЕЦ				ТРУБА 15×2,8 ГОСТ 3262-75	ЛАТГИПРОПРОМ		
УТВ								

КОПИРОВАЛ ФОРМАТ А4

ФОРМ	ЗОНА	ПОЗ	ОБОЗНАЧЕНИЕ	НАИМЕНОВАНИЕ	КОЛ	ПРИМЕЧАНИЕ
				ДОКУМЕНТАЦИЯ		
А4			БК9.1.1.01.11.000 СБ	СБОРОЧНЫЙ ЧЕРТЕЖ		
				ДЕТАЛИ		
Б4		1	БК9.1.1.01.11.001	ТРУБА		
				ТРУБА 57×3 ГОСТ 10704-76 / В20 ГОСТ 10705-80		
				L = 96 ± 0,435 мм	1	038 кг
				СТАНДАРТНЫЕ ИЗДЕЛИЯ		
		2		ФЛАНЕЦ 1-50-10		
				СТ 20 ГОСТ 12820-80	1	
		3		ФЛАНЕЦ 1-50-10		
				СТ 20 ГОСТ 12821-80	1	
				ПРОЧИЕ ИЗДЕЛИЯ		
		4		РАСШИРИТЕЛЬ ЗКЧ-3-87		
				УСТАНОВКА Б	1	

ИЗМ	ЛИСТ	№ ДОКУМ.	ПОДП.	ДАТА	БК 9.1.1.01.11.000			
РАЗРАБ.	АВДЕЕНКО				ТРУБОПРОВОД	ЛИТ.	ЛИСТ	ЛИСТОВ 1
ПРОВ.	НИКИТЧЕНКО					ЛАТГИПРОПРОМ		
Н.КОНТР.	КОЛМЕЦ							
УТВ.								

КОПИРОВАЛ ФОРМАТ А4

БК9.1.1.01.11.000СБ

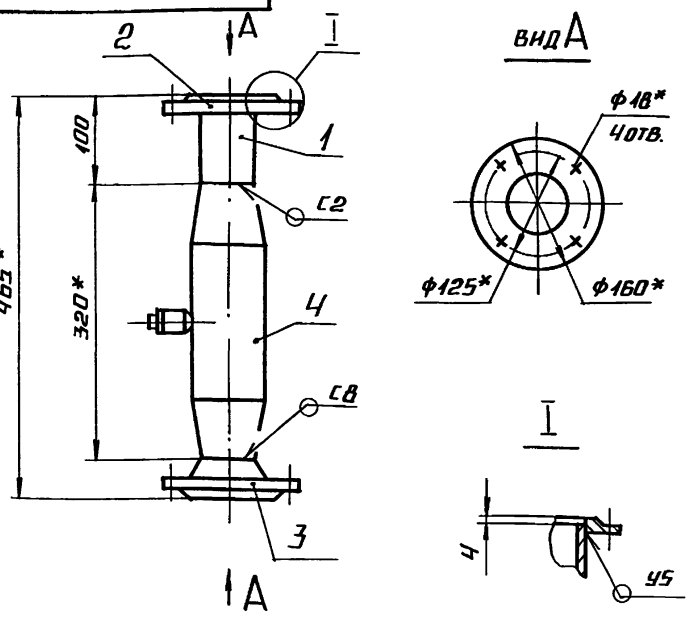

1.* РАЗМЕРЫ ДЛЯ СПРАВОК.

2. $\pm \frac{IT14}{2}$

3. ОБРАБОТКА ПОВЕРХНОСТЕЙ РЕЗА ДЕТАЛЕЙ Б4 25/.

4 СВАРНЫЕ ШВЫ ПО ГОСТ 16037-80

ИЗМ	ЛИСТ	№ ДОКУМ.	ПОДП	ДАТА	БК 9.1.1.01.11.000 СБ			
РАЗРАБ.	АВДЕЕНКО				ТРУБОПРОВОД	ЛИТ	МАССА 6,47	МАСШТАБ 1:5
ПРОВ	НИКИТЧЕНКО					ЛИСТ	ЛИСТОВ 1	
Т.КОНТР								
Н.КОНТР	КОЛМЕЦ					ЛАТГИПРОПРОМ		
УТВ								

ФОРМ	ЗОНА	ПОЗ	ОБОЗНАЧЕНИЕ	НАИМЕНОВАНИЕ	КОЛ	ПРИМЕЧАНИЕ
				ДОКУМЕНТАЦИЯ		
А3			БК9.1.1.01.12.000 СБ	СБОРОЧНЫЙ ЧЕРТЕЖ		
				ДЕТАЛИ		
Б4		1	БК9.1.1.01.12.001	ТРУБА		
				ТРУБА 57×3 ГОСТ 10704-76 / В20 ГОСТ 10705-80	1	2,4 кг
Б4		2	БК9.1.1.01.12.002	ТРУБА		
				ТРУБА 57×3 ГОСТ 10704-76 / В20 ГОСТ 10705-80	1	0,3 кг
Б4		3	БК9.1.1.01.12.003	ТРУБА		
				ТРУБА 57×3 ГОСТ 10704-76 / В20 ГОСТ 10705-80	1	2,06 кг
Б4		4	БК9.1.1.01.12.004	ТРУБА		
				ТРУБА 57×3 ГОСТ 10704-76 / В20 ГОСТ 10705-80		
				L = 354 ± 0,7 мм	1	1,42 кг
				СТАНДАРТНЫЕ ИЗДЕЛИЯ		
		5		ОТВОД 60° 57×3		
				ГОСТ 17375-83	1	
		6		ОТВОД 90° 57×3		
				ГОСТ 17375-83	2	

ИЗМ	ЛИСТ	№ ДОКУМ.	ПОДП.	ДАТА	БК 9.1.1.01.12.000			
РАЗРАБ.	АВДЕЕНКО				ТРУБОПРОВОД	ЛИТ.	ЛИСТ 1	ЛИСТОВ 2
ПРОВ	НИКИТЧЕНКО					ЛАТГИПРОПРОМ		
Н.КОНТР.	КОЛМЕЦ							
УТВ								

Выпуск 3-1.1

Серия 5.903-15

Формат	Зона	Поз.	Обозначение	Наименование	Кол.	Примечание
		7		Фланец 1-50-10		
				Ст 20 ГОСТ 12820-80	1	
		8		Фланец 1-50-10		
				Ст 20 ГОСТ 12821-80	2	
				Прочие изделия		
		9		Расширитель 3КЧ-3-87		
				Установка 6	1	

Инв.№ подл. | Подп. и дата | Взам.инв.№ | Инв.№ дубл. | Подп. и дата

Изм.	Лист	№ докум.	Подп.	Дата

БК9.1.1.01.12.000 — Лист 2

Копировал — Формат А4

Формат	Зона	Поз.	Обозначение	Наименование	Кол.	Примечание
				Документация		
А4			БК9.1.1.01.13.000СБ	Сборочный чертеж		
				Детали		
Б4		1	БК9.1.1.01.13.001	Труба		
				Труба 57х3 ГОСТ 10704-76 / В 20 ГОСТ 10705-80		
				L = 1142 ± 0,5 мм	1	0,51кг
				Стандартные изделия		
		2		Фланец 1-50-6		
				Ст 20 ГОСТ 12820-80	1	
		3		Фланец 1-50-10		
				Ст 20 ГОСТ 12820-80	1	
				Прочие изделия		
		4		Установка штуцера М20х1,5-50 3КЧ-45-70	1	

Инв.№ подл. | Подп. и дата | Взам.инв.№ | Инв.№ дубл. | Подп. и дата

Изм.	Лист	№ докум.	Подп.	Дата
Разраб.		Абреенко		
Пров.		Никитенко		
Н.контр.		Колмец		
Утв.				

БК9.1.1.01.13.000

Трубопровод

Лит. | Лист 1 | Листов 1

ЛАТГИПРОПРОМ

Копировал — Формат А4

БК9.1.1.01.12.000СБ

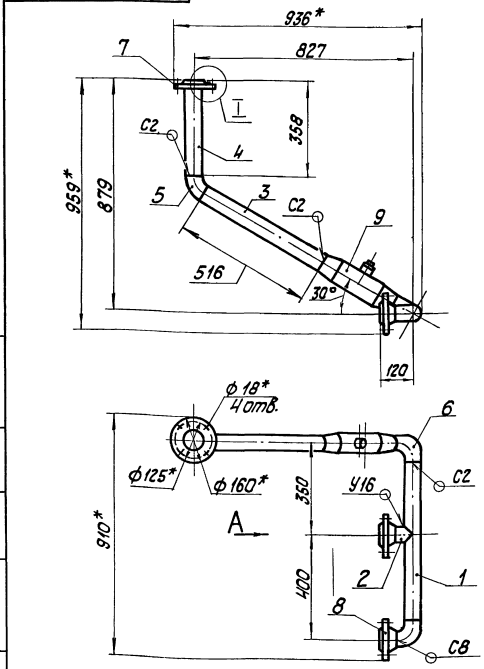

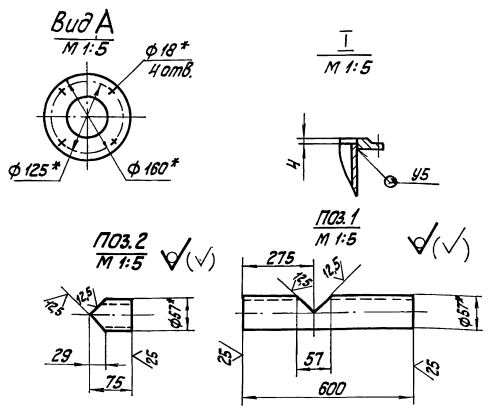

1. * Размеры для справок.
2. $\pm \frac{IT14}{2}$.
3. Обработка поверхностей реза деталей Б4 $\frac{Rz80}{}$.
4. Сварные швы по ГОСТ 16037-80.

Изм.	Лист	№ докум.	Подп.	Дата
Разраб.		Абреенко		
Пров.		Никитенко		
Т.контр.				
Н.контр.		Колмец		
Утв.				

БК9.1.1.01.12.000 СБ

Трубопровод

Лит.	Масса	Масштаб
	15,9	1:10
Лист 1	Листов 1	

ЛАТГИПРОПРОМ

Инв.№ подл. | Подп. и дата | Взам.инв.№ | Инв.№ дубл. | Подп. и дата

БК9.1.1.01.13.000 ВБ

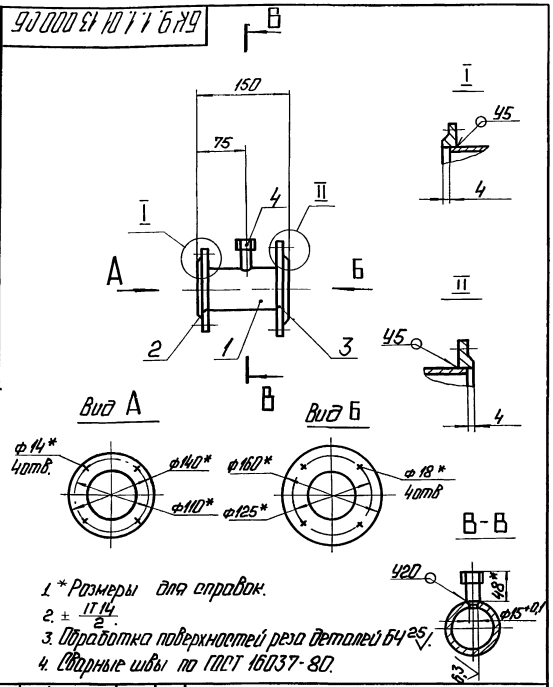

1.* Размеры для справок.
2. ± IT14/2.
3. Обработка поверхностей реза деталей Бк 25.
4. Сварные швы по ГОСТ 16037-80.

Изм.	Лист	№ докум.	Подп.	Дата
Разраб.		Авдеенко		
Пров.		Никитченко		
Т.контр.				
Н.контр.		Колмец		
Утв.				

БК9.1.1.01.13.000 СБ

Трубопровод

Лит.	Масса	Масштаб
	39	1:5
Лист	Листов 1	

ЛАТГИПРОПРОМ

Копировал: Ф.4 Формат А4

Позиция	Кол	Обозначение	Наименование	Кол	Примечание
			Документация		
А4		БК9.1.1.01.14.000 СБ	Сборочный чертеж		
			Детали		
А4	1	БК9.1.1.01.14.001	Труба		
			Стандартные изделия		
	2		Отвод 90° 45×2,5 ГОСТ 17375-83	1	
	3		Фланец 1-40-6 Ст20 ГОСТ 12820-80	1	
	4		Фланец 1-40-16 Ст20 ГОСТ 12821-80	1	
			Прочие изделия		
	5		Установка штуцера М27×2-100 3К4-47-70	1	

БК9.1.1.01.14.000

Трубопровод

Лит.	Лист	Листов
		1

ЛАТГИПРОПРОМ

Копировал: Ф.4 Формат А4

БК9.1.1.01.14.000 ВБ

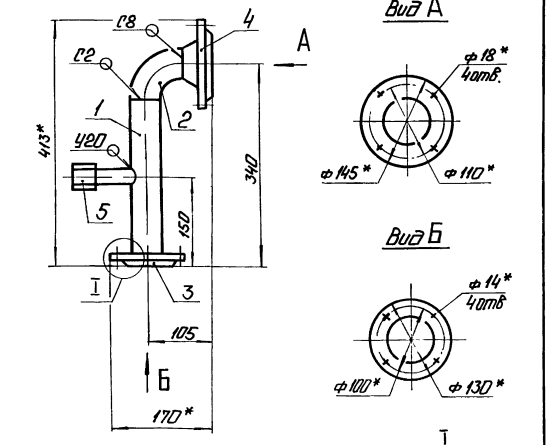

1.* Размеры для справок.
2. ± IT14/2.
3. Сварные швы по ГОСТ 16037-80

Изм.	Лист	№ докум.	Подп.	Дата
Разраб.		Авдеенко		
Пров.		Никитченко		
Т.контр.				
Н.контр.		Колмец		
Утв.				

БК9.1.1.01.14.000 СБ

Трубопровод

Лит.	Масса	Масштаб
	4,65	1:5
Лист	Листов 1	

ЛАТГИПРОПРОМ

БК9.1.1.01.14.001

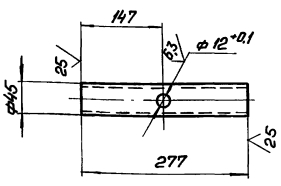

1.* Размер для справок
2. ± IT14/2

Изм.	Лист	№ докум.	Подп.	Дата
Разраб.		Авдеенко		
Пров.		Никитченко		
Т.контр.				
Н.контр.		Колмец		
Утв.				

БК9.1.1.01.14.001

Труба

Лит.	Масса	Масштаб
	0,73	1:5
Лист	Листов 1	

Труба 45×2,5 ГОСТ 10704-76 / В20 ГОСТ 10705-80

ЛАТГИПРОПРОМ

Выпуск 9-1 ч.1

Серия 5.903-15

Формат	Зона	Поз.	Обозначение	Наименование	Кол.	Примечание
				Документация		
А4			БК9.1.1.01.15.000СБ	Сборочный чертеж		
				Детали		
Б4		1	БК9.1.1.01.15.001	Труба		
				Труба 45х2,5 ГОСТ 10704-76 / В20 ГОСТ 10705-80		
				L = 94 ± 0,435 мм	1	0,25 кг
				Стандартные изделия		
		2		Фланец 1-40-16		
				Ст20 ГОСТ 12820-80	2	

Инв.№ подл. | Подпись и дата | Взам.инв.№ | Инв.№ дубл. | Подпись и дата

Изм.	Лист	№ докум.	Подпись	Дата
Разраб.		Авдеенко		
Пров.		Никитченко		
Н.контр.		Колпец		
Утв.				

БК9.1.1.01.15.000

Трубопровод

Лит. | Лист | Листов 1

ЛАТГИПРОПРОМ

Копировал Дубкова Формат А4

БК9.1.1.01.15.000СБ

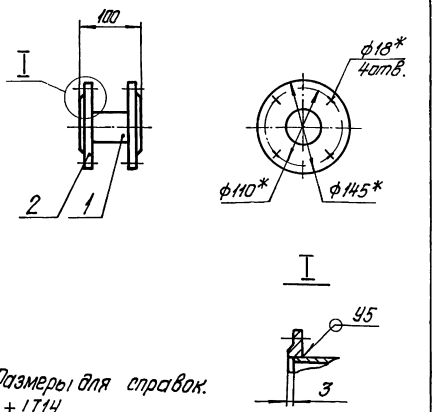

1.* Размеры для справок.

2. ±IT14/2

3. Обработка поверхностей реза деталей Б4 25.

4. Сварные швы по ГОСТ 16037-80.

Изм.	Лист	№ докум.	Подпись	Дата
Разраб.		Авдеенко		
Пров.		Никитченко		
Т.контр.				
Н.контр.		Колпец		
Утв.				

Трубопровод

Лит. | Масса | Масштаб: 4,17 | 1:5

Лист | Листов 1

ЛАТГИПРОПРОМ

Копировал Дубкова Формат А4

Формат	Зона	Поз.	Обозначение	Наименование	Кол.	Примечание
				Документация		
А3			БК9.1.1.01.16.000СБ	Сборочный чертеж		
				Детали		
А4		1	БК6.4.1.00.001	Патрубок	1	
А4		2	БК9.1.1.01.16.001	Труба	1	
А4		3	БК9.1.1.01.16.002	Труба	1	
А4		4	БК9.1.1.01.16.003	Труба	1	
А4		5	БК9.1.1.01.16.004	Патрубок	1	
				Стандартные изделия		
		6		Отвод 90° 57х3 ГОСТ 17375-83	2	
		7		Переход 57х4-45х2,5 ГОСТ 17378-83	1	
		8		Фланец 1-40-16 Ст20 ГОСТ 12820-80	1	
		9		Фланец 1-50-16 Ст20 ГОСТ 12820-80	1	
		10		Фланец 1-40-16 Ст20 ГОСТ 12821-80	1	
		11		Фланец 1-50-10 Ст20 ГОСТ 12821-80	1	

Инв.№ подл. | Подпись и дата | Взам.инв.№ | Инв.№ дубл. | Подпись и дата

Изм.	Лист	№ докум.	Подпись	Дата
Разраб.		Авдеенко		
Пров.		Никитченко		
Н.контр.		Колпец		
Утв.				

БК9.1.1.01.16.000

Трубопровод

Лит. | Лист 1 | Листов 2

ЛАТГИПРОПРОМ

Копировал Дубкова Формат А4

Формат	Зона	Поз.	Обозначение	Наименование	Кол.	Примечание
		12		Вентиль 15ч8р2 Ду 20 Ру 16 ГОСТ 18722-73	1	
				Прочие изделия		
		13		Расширитель ЗК4-3-87 Установка 6	1	

Инв.№ подл. | Подпись и дата | Взам.инв.№ | Инв.№ дубл. | Подпись и дата

Изм.	Лист	№ докум.	Подпись	Дата

БК9.1.1.01.16.000

Лист 2

Копировал Дубкова Формат А4

Выпуск 944.1
Серия 5.903-15

Инв.№ подл. | Подпись и дата | Взам.инв.№ | Инв.№ дубл. | Подпись и дата

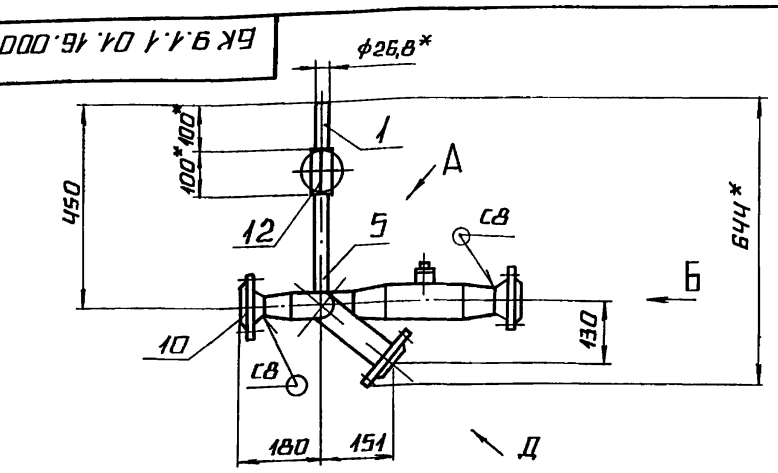

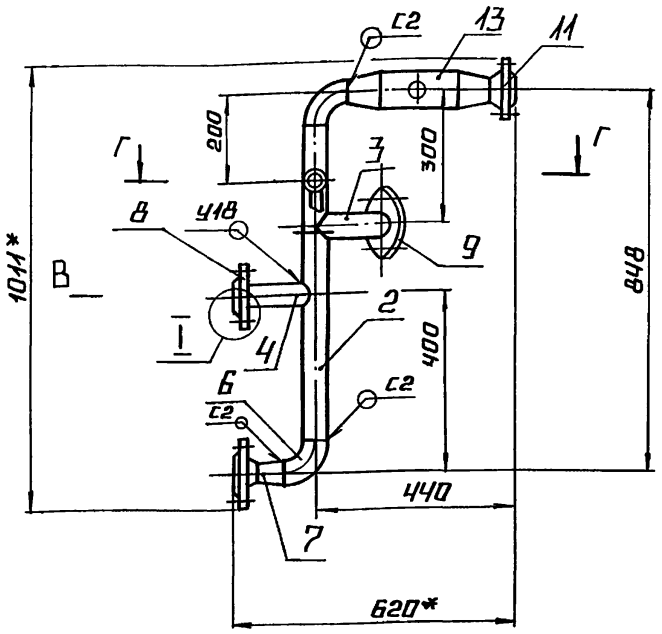

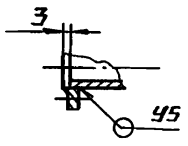

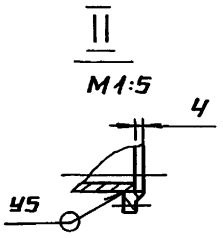

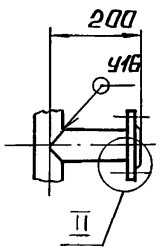

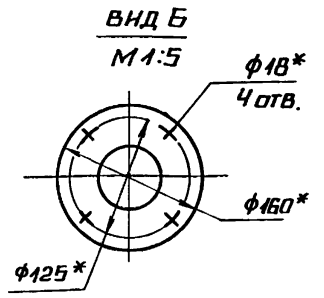

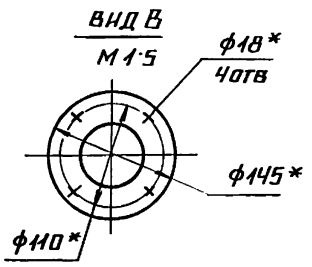

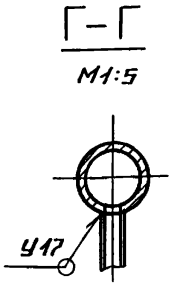

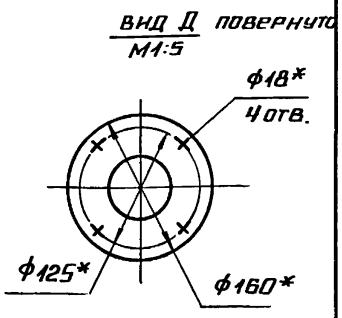

1.* Размеры для справок.
2. ± IT14/2.
3. Обработка поверхностей реза деталей Бч 25/.
4. Сварные швы по ГОСТ 16037-80.
5. Уплотнение резьбы произвести лентой ФУМ ТУ К04-81 (арт. КИ-101-01-23).

				БК 9.1.1.01.16.000 СБ		
Изм.	Лист	№ докум.	Подп.	Дата		
Разраб.	Авдеенко			Трубопровод	Лит.	Масса: 17,2 / Масштаб: 1:10
Пров.	Никитченко				Лист	Листов 1
Т.контр.					ЛАТГИПРОПРОМ	
Н.контр.	Колмец					
Утв.						

Копировал | Формат А3

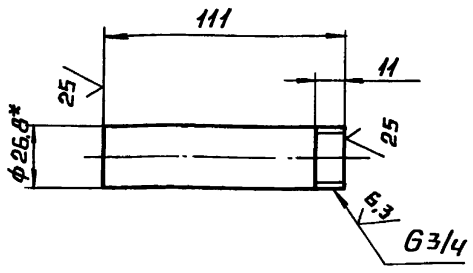

1.* Размер для справок
2. ± IT14/2.

				БК 6.4.1.00.001		
Изм.	Лист	№ докум.	Подп.	Дата		
Разраб.	Авдеенко			Патрубок	Лит.	Масса: 0,18 / Масштаб: 1:2
Пров.	Никитченко				Лист	Листов 1
Т.контр.					ЛАТГИПРОПРОМ	
Н.контр.	Колмец			Труба 20×2,8 ГОСТ 3262-75		
Утв.						

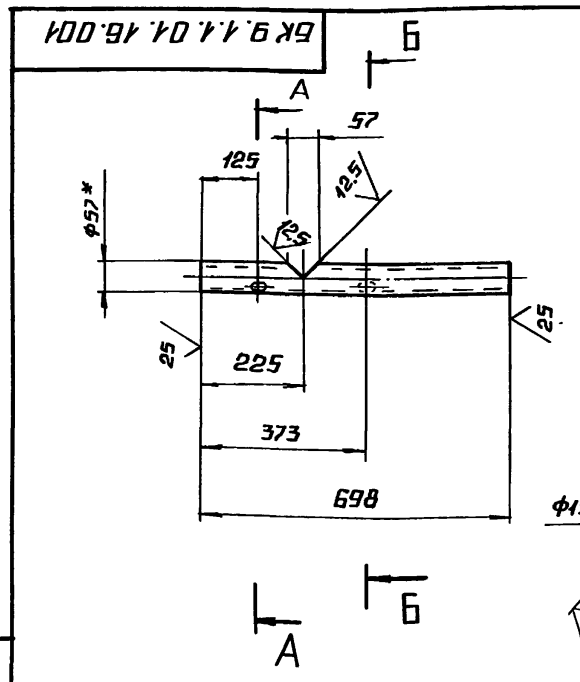

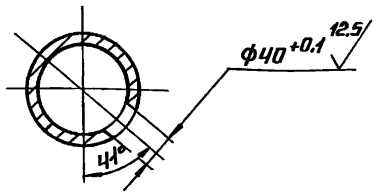

1.* Размер для справок.
2. ± IT14/2.

				БК 9.1.1.01.16.001		
Изм.	Лист	№ докум.	Подп.	Дата		
Разраб.	Авдеенко			Труба	Лит.	Масса: 2,78 / Масштаб: 1:10
Пров.	Никитченко				Лист	Листов 1
Т.контр.					ЛАТГИПРОПРОМ	
Н.контр.	Колмец			Труба 57×3 ГОСТ 10704-76 / В20 ГОСТ 10705-80		
Утв.						

Копировал | Формат А4

БК9.1.1.01.16.002

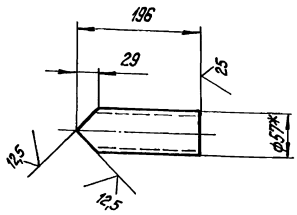

1.* Размер для справок.

2. $\pm \frac{IT14}{2}$.

Изм. Лист.	№ докум.	Подпись	Дата	БК9.1.1.01.16.002			
Разраб.	Авдеенко			Труба	Лит.	Масса	Масштаб
Пров.	Никитченко					0,78	1:5
Т.контр.					Лист	Листов 1	
Н.контр.	Колмец			Труба 57х3 ГОСТ 10704-76 / В20 ГОСТ 10705-80	ЛАТГИПРОПРОМ		
Утв.							

Копировал Дубкова Формат А4

БК9.1.1.01.16.003

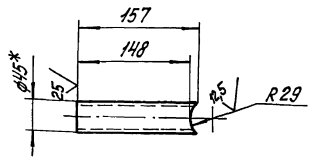

1.* Размер для справок.

2. $\pm \frac{IT14}{2}$.

Изм. Лист.	№ докум.	Подпись	Дата	БК9.1.1.01.16.003			
Разраб.	Авдеенко			Труба	Лит.	Масса	Масштаб
Пров.	Никитченко					0,49	1:5
Т.контр.					Лист	Листов 1	
Н.контр.	Колмец			Труба 45х2,5 ГОСТ 10704-76 / В20 ГОСТ 10705-80	ЛАТГИПРОПРОМ		
Утв.							

Копировал Дубкова Формат А4

БК9.1.1.01.16.004

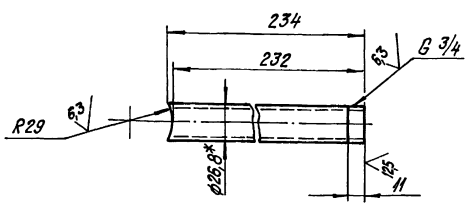

1.* Размер для справок.

2. $\pm \frac{IT14}{2}$

Изм. Лист.	№ докум.	Подпись	Дата	БК9.1.1.01.16.004			
Разраб.	Авдеенко			Патрубок	Лит.	Масса	Масштаб
Пров.	Никитченко					0,37	1:2
Т.контр.					Лист	Листов 1	
Н.контр.	Колмец			Труба 20х2,8 ГОСТ 3262-75	ЛАТГИПРОПРОМ		
Утв.							

Копировал Дубкова Формат А4

Формат	Зона	Поз.	Обозначение	Наименование	Кол.	Примечание
				Документация		
А4			БК9.1.1.01.17.000СБ	Сборочный чертеж		
				Детали		
Б4		1	БК9.1.1.01.17.001	Труба 57х3 ГОСТ 10704-76 / В20 ГОСТ 10705-80		
				Стандартные изделия		
		2		Отвод 90° 57х3 ГОСТ 17375-83	1	
		3		Переход 57х4-45х2,5 ГОСТ 17378-83	1	
		4		Фланец 1-50-10 Ст20 ГОСТ 12821-80	1	
		5		Фланец 1-40-16 Ст20 ГОСТ 12821-80	1	

Изм. Лист.	№ докум.	Подпись	Дата	БК9.1.1.01.17.000			
Разраб.	Авдеенко			Трубопровод	Лит.	Лист	Листов
Пров.	Никитченко					1	1
Н.контр.	Колмец				ЛАТГИПРОПРОМ		
Утв.							

Копировал Дубкова Формат А4

Выпуск 9-1 ч.1

Серия 5.903-15

БК9.1.1.01.17.000СБ

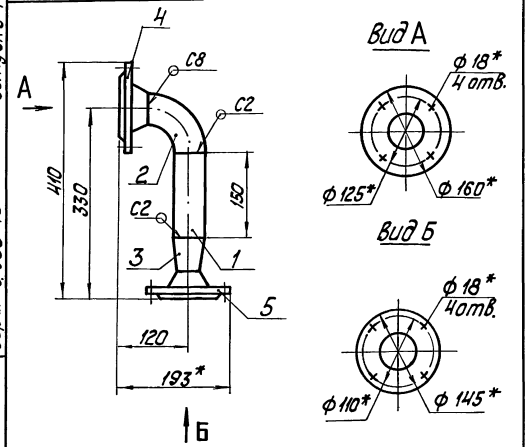

1. * Размеры для справок.
2. $\pm\frac{IT14}{2}$.
3. Обработка поверхностей реза детали БЧ $\overset{25}{\vee}$.
4. Сварные швы по ГОСТ 16037-80.

Изм.	Лист	№ докум.	Подп.	Дата	БК9.1.1.01.17.000 СБ			
Разраб.		Авдеенко			Трубопровод	Лит.	Масса	Масштаб
Пров.		Никитченко					5,4	1:5
Т.контр.						Лист	Листов 1	
Н.контр.		Колмец				ЛАТГИПРОПРОМ		
Утв.								

Инв. № подл. | Подп. и дата | Взам. инв. № | Инв. № дубл. | Подп. и дата

Копировал Кф- Формат А4

Форм.	Зона	Поз.	Обозначение	Наименование	Кол.	Примечание
				Документация		
А3			БК9.1.1.01.18.000 СБ	Сборочный чертеж		
				Детали		
Б4		1	БК9.1.1.01.18.001	Труба		
				Труба 57х3 ГОСТ 10704-76 / В20 ГОСТ 10705-80	1	13,4кг
Б4		2	БК9.1.1.01.18.002	Труба		
				Труба 57х3 ГОСТ 10704-76 / В20 ГОСТ 10705-80	1	5,16кг
Б4		3	БК9.1.1.01.18.003	Труба		
				Труба 57х3 ГОСТ 10704-76 / В20 ГОСТ 10705-80	1	5,2кг
Б4		4	БК9.1.1.01.18.004	Труба		
				Труба 57х3 ГОСТ 10704-76 / В20 ГОСТ 10705-80		
				L = 581± 0,875 мм	1	2,32кг
Б4		5	БК9.1.1.01.18.005	Труба		
				Труба 57х3 ГОСТ 10704-76 / В20 ГОСТ 10705-80		
				L = 500± 0,875 мм	1	2кг

Изм.	Лист	№ докум.	Подп.	Дата	БК9.1.1.01.18.000			
Разраб.		Авдеенко			Трубопровод	Лит.	Лист	Листов
Пров.		Никитченко					1	2
Н.контр.		Колмец				ЛАТГИПРОПРОМ		
Утв.								

Инв. № подл. | Подп. и дата | Взам. инв. № | Инв. № дубл. | Подп. и дата

Копировал Кф- Формат А4

Форм.	Зона	Поз.	Обозначение	Наименование	Кол.	Примечание
				Стандартные изделия		
		5		Отвод 90° 57х3		
				ГОСТ 17375-83	2	
		6		Фланец 1-50-10		
				Ст 20 ГОСТ 12820-80	2	
		7		Фланец 1-50-16		
				Ст 20 ГОСТ 12820-80	1	
		8		Соединение фланцевое		
				50-1.0		
				13 ОСТ 34-42-756-85	1	

Изм.	Лист	№ докум.	Подп.	Дата	БК9.1.1.01.18.000	Лист
						2

Инв. № подл. | Подп. и дата | Взам. инв. № | Инв. № дубл. | Подп. и дата

Копировал Кф- Формат А4

Форм.	Зона	Поз.	Обозначение	Наименование	Кол.	Примечание
				Документация		
А4			БК9.1.1.01.19.000 СБ	Сборочный чертеж		
				Детали		
Б4		1	БК9.1.1.01.19.001	Труба		
				Труба 20х2 ГОСТ 10704-76 / В20 ГОСТ 10705-80	1	0,44кг
Б4		2	БК9.1.1.01.19.002	Труба		
				Труба 25х2 ГОСТ 10704-76 / В20 ГОСТ 10705-80	1	0,15кг
				Стандартные изделия		
		3		Фланец 1-25-16		
				Ст 20 ГОСТ 12821-80	1	

Изм.	Лист	№ докум.	Подп.	Дата	БК9.1.1.01.19.000			
Разраб.		Авдеенко			Трубопровод	Лит.	Лист	Листов
Пров.		Никитченко						1
Н.контр.		Колмец				ЛАТГИПРОПРОМ		
Утв.								

Инв. № подл. | Подп. и дата | Взам. инв. № | Инв. № дубл. | Подп. и дата

Копировал Кф- Формат А4

БК9.1.1.01.18.000СБ

Выпуск 9-1ч.1

Серия 5.903-15

Инв.№подл. | Подпись и дата | Взам.инв.№ | Инв.№дубл. | Подпись и дата

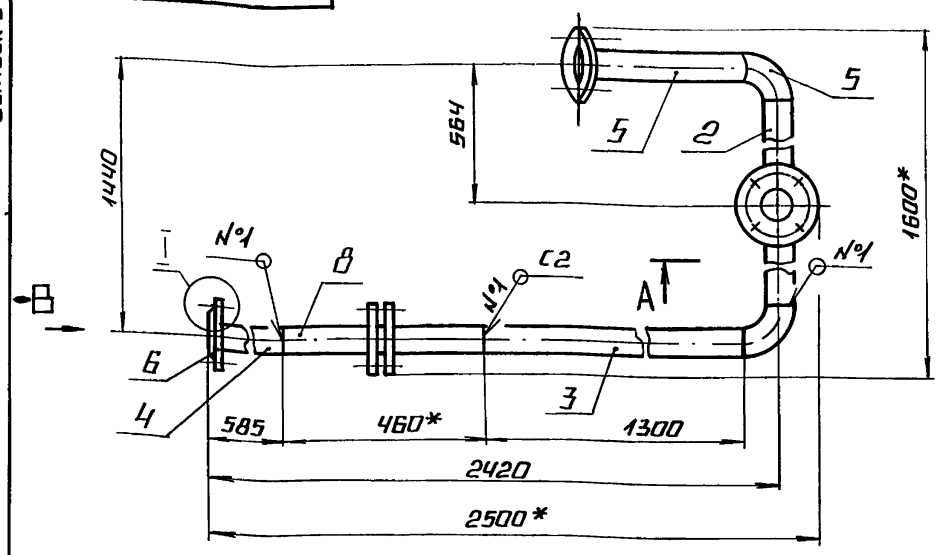

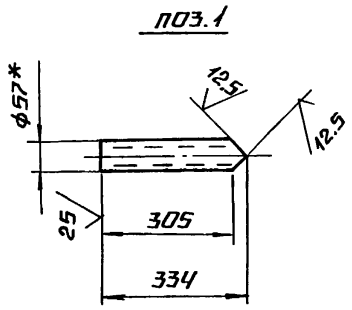

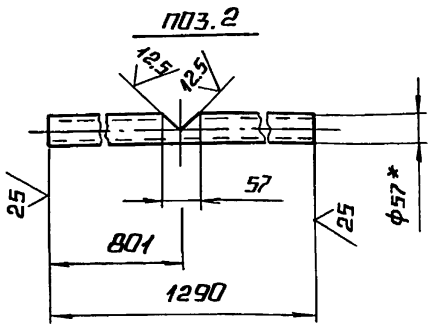

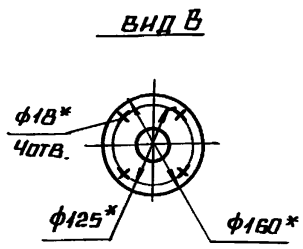

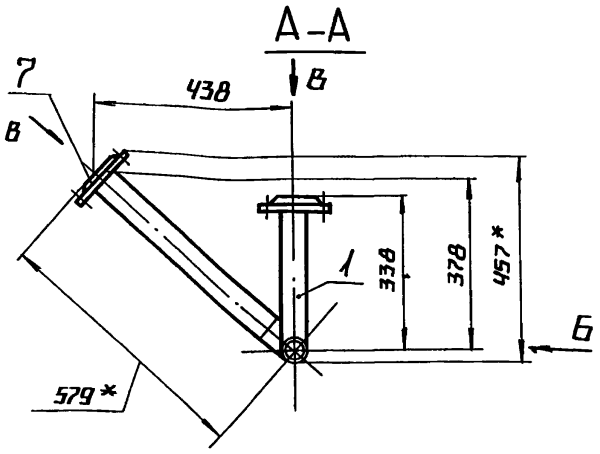

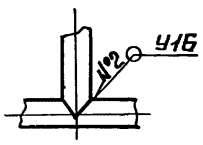

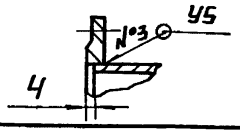

1.* размеры для справок.

2. $\pm \frac{IT14}{2}$.

3. Обработка поверхности реза деталей Бч $\sqrt{25}$.

4. Сварные швы по ГОСТ 16037-80.

						БК9.1.1.01.18.000СБ		
Изм.	Лист	№ докум.	Подп.	Дата				
Разраб.		Авдеенко			Трубопровод	Лит.	Масса	Масштаб
Пров.		Никитченко					42.3	1:10
Т.контр.						Лист	Листов 1	
Н.контр.		Колмец				ЛАТГИПРОПРОМ		
Утв.								

Копировал А2 Формат А3

БК9.1.1.01.19.000СБ

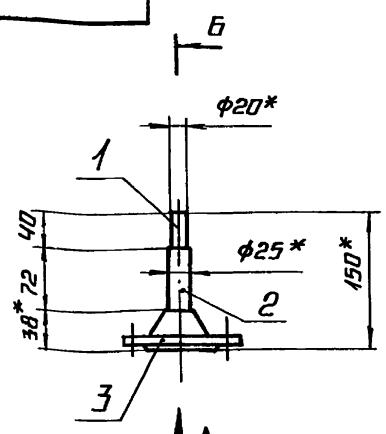

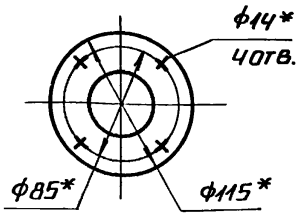

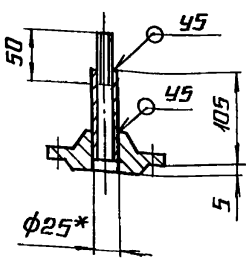

1.* Размеры для справок.

2. $\pm \frac{IT14}{2}$.

3. Обработка поверхностей реза деталей Бч $\sqrt{25}$.

4. Сварные швы по ГОСТ 16037-80.

						БК9.1.1.01.19.000СБ		
Изм.	Лист	№ докум.	Подп.	Дата				
Разраб.		Авдеенко			Трубопровод	Лит.	Масса	Масштаб
Пров.		Никитченко					1.64	1:5
Т.контр.						Лист	Листов	
Н.контр.		Колмец				ЛАТГИПРОПРОМ		
Утв.								

Инв.№подл. | Подпись и дата | Взам.инв.№ | Инв.№дубл. | Подпись и дата

Формат	Зона	Поз	Обозначение	Наименование	Кол.	Примечание
				Документация		
			БК9.1.1.02.00.000СБ	Сборочный чертеж		
				Сборочные единицы		
А4		1	БК9.1.1.02.01.000	Бак деаэраторный	1	
А4		2	БК9.1.1.02.02.000	Помост	1	
А4		3	БК9.1.1.02.03.000	Трубопровод	1	
А4		4	БК9.1.1.02.04.000	Трубопровод	1	
А4		5	БК9.1.1.02.05.000	Трубопровод	1	
А4		6	БК9.1.1.02.06.000	Трубопровод	1	
А4		7	БК9.1.1.02.07.000	Трубопровод	1	
А4		8	БК9.1.1.02.08.000	Трубопровод	1	
А4		9	БК9.1.1.02.09.000	Трубопровод	1	
А4		10	БК9.1.1.02.10.000	Трубопровод	1	
А4		11	БК9.1.1.02.11.000	Трубопровод	1	
А4		12	БК9.1.1.02.12.000	Трубопровод	1	
А4		13	БК9.1.1.02.13.000	Трубопровод	1	
А4		14	БК9.1.1.02.14.000	Трубопровод	1	
А4		15	БК9.1.1.02.15.000	Трубопровод	1	
А4		16	БК9.1.1.02.16.000	Трубопровод	1	
А4		17	БК9.1.1.02.17.000	Трубопровод	1	
А4		18	БК9.1.1.02.18.000	Трубопровод	1	
А4		19	БК9.1.1.02.19.000	Ограждение	1	

						БК 9.1.1.02.00.000		
Изм.	Лист	№ докум.	Подп.	Дата				
Разраб.		Никитченко			Блок верхний	Лит.	Лист 1	Листов 3
Пров.		Колмец				ЛАТГИПРОПРОМ		
Н.контр.		Колмец						
Утв.								

Ограждения не показаны

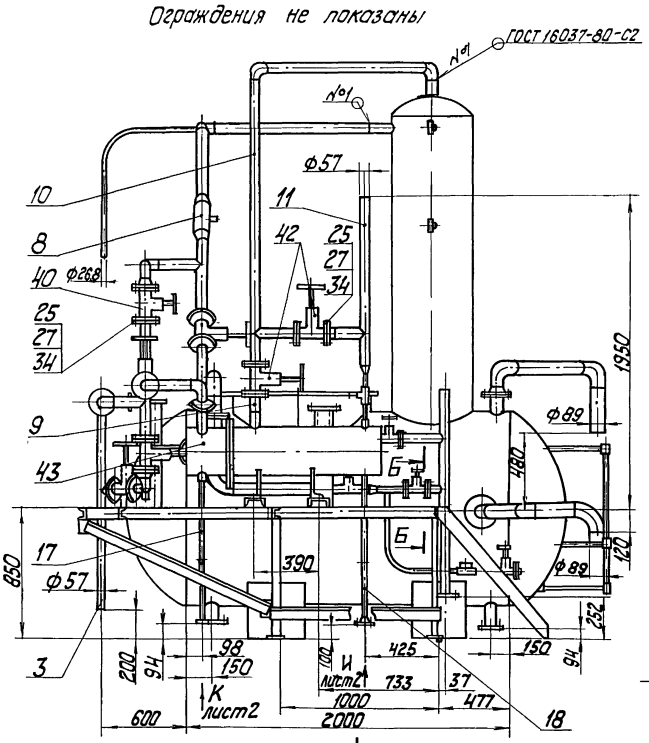

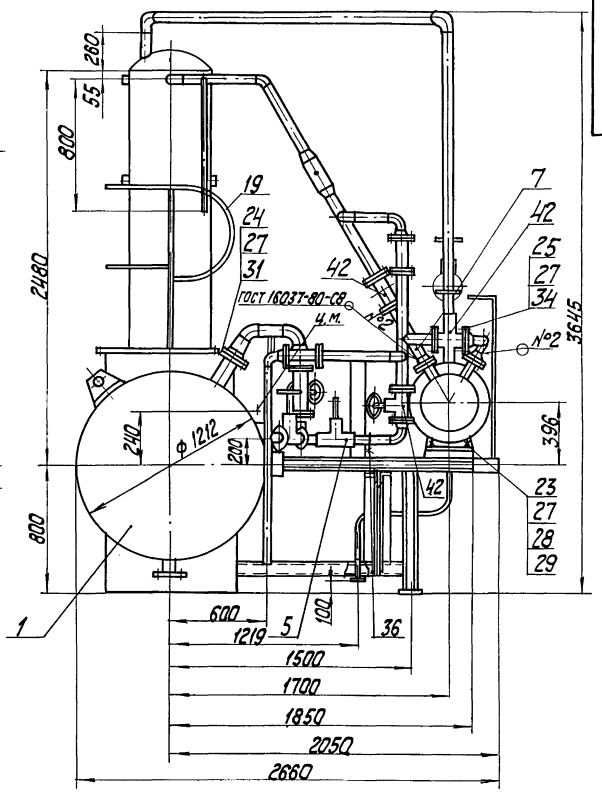

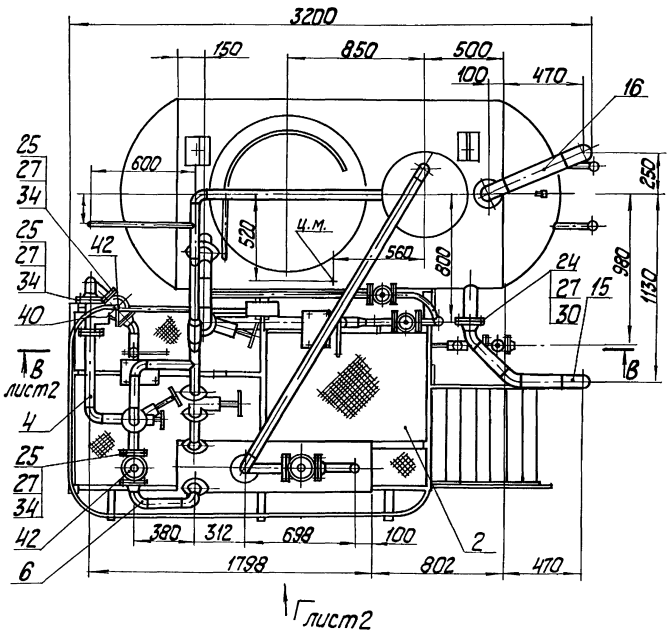

Б-Б
М 1:5

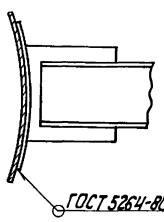

1. Размеры для справок.
2. Обработка поверхностей реза деталей $Б\,Ч\overset{25}{\nabla}$.

Вид А

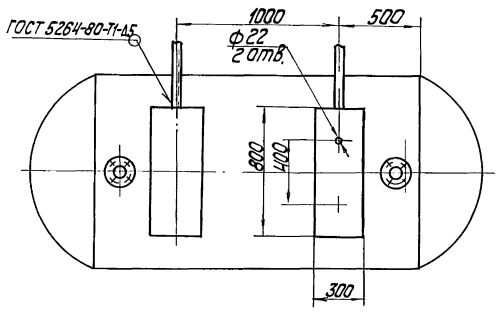

						БК9.1.1.02.00.000СБ	
Изм.	Кол.уч.	№ докум.	Подп.	Дата	Блок верхний	Лит.	Масса	Масштаб
Разраб.		Никитченко					2020	1:20
Пров.		Колмец				Лист 1	Листов 2	
Т.контр.						ЛАТГИПРОПРОМ		
Н.контр.		Колмец						
Утв.								

Инв.№ подл. | Подп. и дата | Взам.инв.№ | Инв.№ дубл. | Подп. и дата

Выпуск 9-1 ч 1

Серия 5.903-15

Формат	Зона	Поз.	Обозначение	Наименование	Кол.	Примечание
				Детали		
А4		21	БК9.1.1.01.02.001	Патрубок	2	
				Стандартные изделия		
				Болты ГОСТ 7798-78		
		22		М12×50.46	8	
		23		М16×50.46	4	
		24		М16×60.46	32	
		25		М16×70.46	72	
				Гайки ГОСТ 5915-70		
		26		М12.5	8	
		27		М16.5	104	
		28		Шайба 16.02 ГОСТ 10906-78	4	
		29		Шайба 16.65Г ГОСТ 6402-70	4	
				Прокладки ГОСТ 15180-70		
		30		А-80-6	2	
		31		А-100-6	1	
		32		А-25-16	2	
		33		А-32-16	4	
		34		А-50-16	16	
		35		А-65-16	2	
				Опоры ГОСТ 14911-82		
		36		ОПБ2-57	2	
		37		ОПБ2-76	1	
				Вентили 15ч9п2; ГОСТ 18722-73		
		38		Ру16; Ду25	1	
		39		Ру16; Ду32	2	
		40		Ру16; Ду50	2	

Изм. | Лист | № докум. | Подп. | Дата

БК9.1.1.02.00.000 Лист 2

Копировал: Ф.Ц. Формат А4

Формат	Зона	Поз.	Обозначение	Наименование	Кол.	Примечание
		41		Вентиль 15ч14бр; Ру16		
				Ду65; ГОСТ 18722-73	1	
		42		Задвижка 30ч6бр; Ру10		
				Ду50; ГОСТ 8437-75	6	
		43		Охладитель Выпара		
				ОВА-2 ГОСТ 16860-77	1	лист ДА-5
		44		Фланец 1-25-16 Ст20		
				ГОСТ 12821-80	1	

Изм. | Лист | № докум. | Подп. | Дата

БК9.1.1.02.00.000 Лист 3

Копировал: Ф.Ц. Формат А4

БК9.1.1.02.00.000СБ

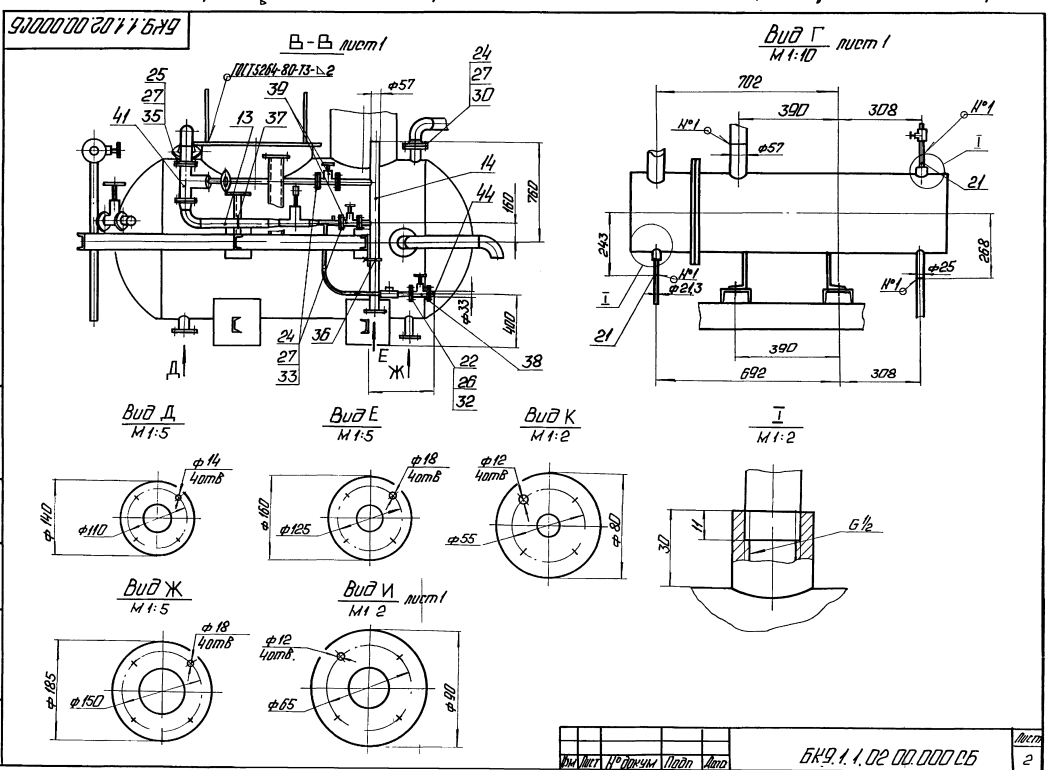

Изм. | Лист | № докум. | Подп. | Дата

БК9.1.1.02.00.000СБ Лист 2

Выпуск 9-1 ч. 1

Серия 5.903-15

Форм.	Зона	Поз.	Обозначение	Наименование	Кол.	Примечание
				Документация		
А2			БК9.1.1.02.01.000СБ	Сборочный чертёж		
				Детали		
А4		1	БК9.1.1.02.01.001	Петля	4	
А4		2	БК9.1.1.02.01.002	Накладка	4	
Б4		3	БК9.1.1.02.01.003	Патрубок		
				Труба 108×3,5 ГОСТ 10704-76 / В20 ГОСТ 10705-80		
				L = 150 ± 0,5 мм	1	1,35 кг
Б4		4	БК9.1.1.02.01.004	Патрубок		
				Труба 89×3,5 ГОСТ 10704-76 / В20 ГОСТ 10705-80		
				L = 115 ± 0,435 мм	1	0,85 кг
Б4		5	БК9.1.1.02.01.005	Патрубок		
				Труба 89×3,5 ГОСТ 10704-76 / В20 ГОСТ 10705-80		
				L = 95 ± 0,435 мм	1	0,7 кг
Б4		6	БК9.1.1.02.01.006	Патрубок		
				Труба 57×3 ГОСТ 10705-76 / В20 ГОСТ 105-80		
				L = 95 ± 0,435 мм	1	0,38 кг

Изм.	Лист	№ докум.	Подп.	Дата	БК9.1.1.02.01.000			
Разраб.		Богданова			Бак деаэраторный	Лит.	Лист 1	Листов 2
Пров.		Никитченко				ЛАТГИПРОПРОМ		
Н. контр.		Колмец						
Утв.								

Инв. № подл. | Подп. и дата | Взам. инв. № | Инв. № дубл. | Подп. и дата

Копировал Формат А4

Форм.	Зона	Поз.	Обозначение	Наименование	Кол.	Примечание
				Стандартные изделия		
				Фланцы ГОСТ 12820-80		
		10		1-50-2,5 Ст20	1	
		11		1-80-2,5 Ст20	2	
		12		1-100-6 Ст20	1	
		13		Колонка деаэрационная		
				ДА-5 ТО-431-02		
				ГОСТ 16860-77	1	
				Прочие изделия		
		14		Бак деаэрационный 2 м³		
				Т186.01.00.000	1	ЦКТИ им. Ползунова
		15		Установка штуцера		
				М20×1,5-50 Зкч-45-70	2	
		16		Установка штуцера		
				М27×2-100 Зкч-47-70	1	

Изм.	Лист	№ докум.	Подп.	Дата	БК9.1.1.02.01.000	Лист 2

Инв. № подл. | Подп. и дата | Взам. инв. № | Инв. № дубл. | Подп. и дата

Копировал Формат А4

БК9.1.1.02.01.002

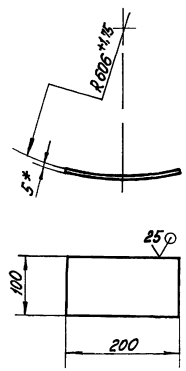

1 *Размеры для справок

2 $\pm \frac{IT14}{2}$

Изм.	Лист	№ докум.	Подп.	Дата	БК9.1.1.02.01.002			
Разраб.		Богданова			Накладка	Лит.	Масса 1,57	Масштаб 1:5
Пров.		Никитченко				Лист	Листов 1	
Т. контр.								
Н. контр.		Колмец			Лист 5 ГОСТ 19903-74 / В Ст3кп2 ГОСТ 14637-79	ЛАТГИПРОПРОМ		
Утв.								

Инв. № подл. | Подп. и дата | Взам. инв. № | Инв. № дубл. | Подп. и дата

БК9.1.1.02.01.001

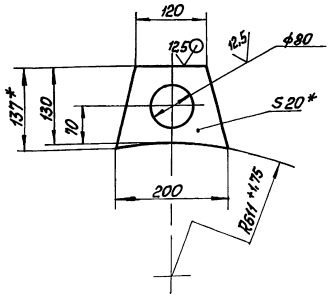

1 *Размеры для справок.

2 $\pm \frac{IT14}{2}$

Изм.	Лист	№ докум.	Подп.	Дата	БК9.1.1.02.01.001			
Разраб.		Богданова			Петля	Лит.	Масса 2,6	Масшт. 1:5
Пров.		Никитченко				Лист	Листов 1	
Т. контр.								
Н. контр.		Колмец			Лист 20 ГОСТ 19903-74 / В Ст3кп2 ГОСТ 14637-79	ЛАТГИПРОПРОМ		
Утв.								

Инв. № подл. | Подп. и дата | Взам. инв. № | Инв. № дубл. | Подп. и дата

Формат А4

БК 9.1.1.02.01.000СБ

Выпуск 9-1 ч.1

Серия 5.903-15

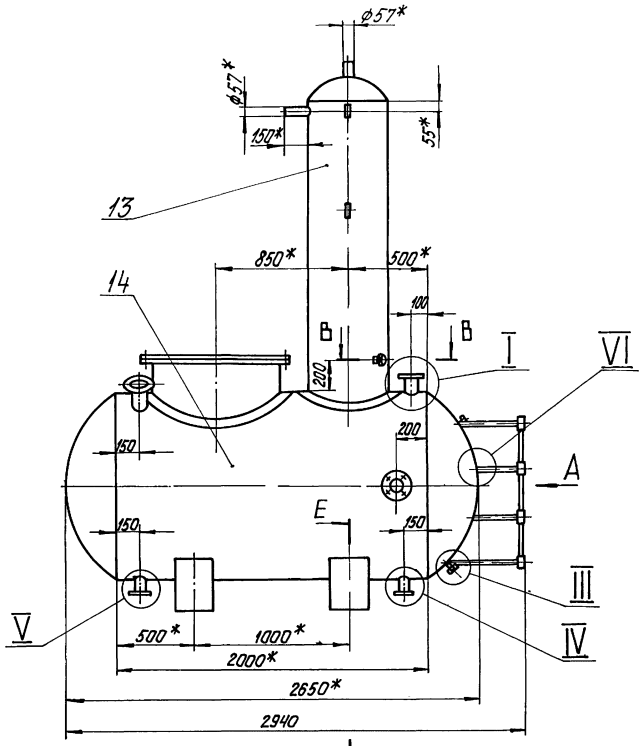

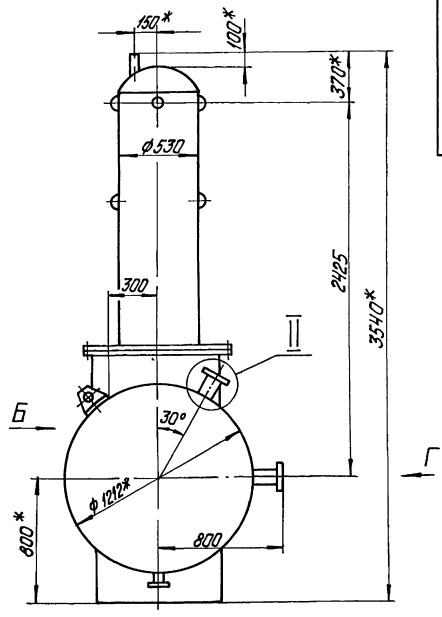

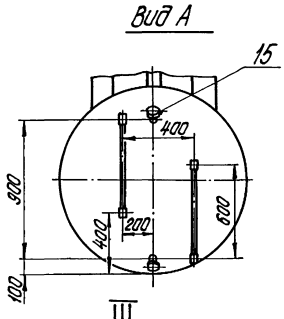

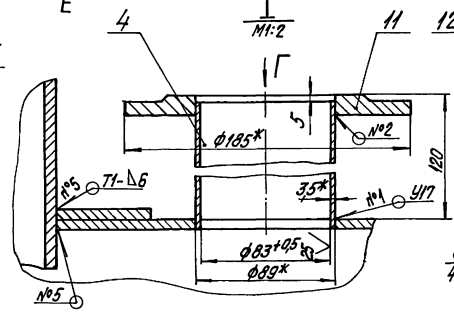

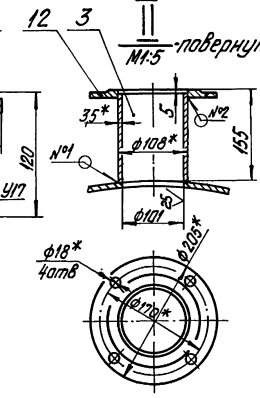

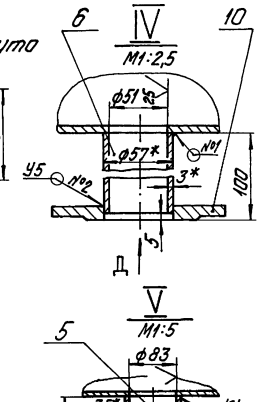

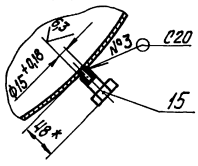

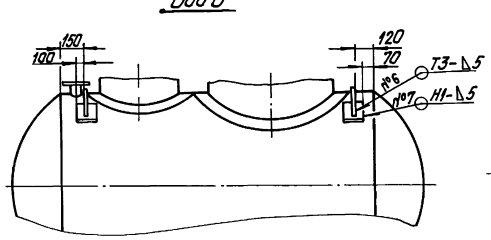

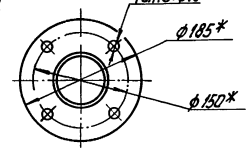

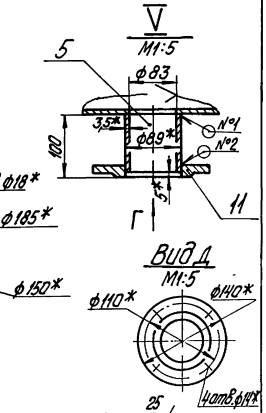

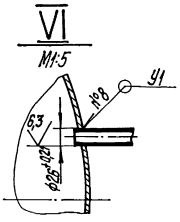

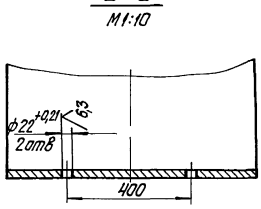

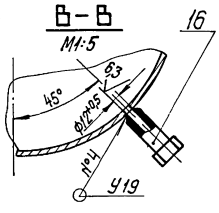

1* Размеры для справок.

2. $\pm \frac{IT14}{2}$.

3. Обработка поверхностей реза деталей Б4 $\bigvee$.

4. Сварные швы №1÷№4 по ГОСТ 16037-80; №5÷№7 по ГОСТ 5264-80, №8 по ГОСТ 11534-75.

Изм.	Лист	№ докум.	Подпись	Дата	БК 9.1.1.02.01.000СБ	
Разраб.		Богданова			Бак деаэраторный	Лит. / Масса / Масштаб: 1190 / 1:20
Пров.		Никитченко				Лист / Листов 1
Т.контр.						ЛАТГИПРОПРОМ
Н.контр.		Колпец				
Утв.						

Инв.№ подл. | Подпись и дата | Взам.инв.№ | Инв.№ дубл. | Подпись и дата

Выпуск 9-1 ч 1

Серия 5.903-15

Форм.	Зона	Поз.	Обозначение	Наименование	Кол.	Примечание
				Документация		
*)			БК9.1.1.02.02.000 СБ	Сборочный чертёж		*) А2; А3
				Сборочные единицы		
А4		1	БК9.1.1.02.02.100	Лестница	1	
				Детали		
А4		2	БК9.1.1.02.02.001	Стойка	2	
А4		3	БК9.1.1.02.02.002	Леер	1	
А4		4	БК9.1.1.02.02.003	Связь	3	
А4		5	БК9.1.1.02.02.004	Стойка	3	
А4		6	БК9.1.1.02.02.005	Поручень	1	
А4		7	БК9.1.1.02.02.006	Стойка	1	
А4		8	БК9.1.1.02.02.007	Поручень	1	
А4		9	БК9.1.1.02.02.008	Настил	1	
		10	-01	Настил	1	
А4		11	БК9.1.1.02.02.009	Накладка	1	
А4		12	БК9.1.1.02.02.010	Пластина	1	
Б4		13	БК9.1.1.02.02.011	Стойка		
				Швеллер 10-ГОСТ 8240-72 / ВСт3сп3-I-ГОСТ 535-79		
				L=595±0,875 мм	1	5,11кг

Инв. № подл. | Подп. и дата | Взам. инв. № | Инв. № дубл. | Подп. и дата

Изм.	Лист	№ докум.	Подп.	Дата
Разраб.	Богданова			
Пров.	Колмец			
Н.контр.	Колмец			
Утв.				

БК9.1.1.02.02.000

Помост

Лит.	Лист	Листов
	1	4

ЛАТГИПРОПРОМ

Копировал Мак Формат А4

Форм.	Зона	Поз.	Обозначение	Наименование	Кол.	Примечание
Б4		14	БК9.1.1.02.02.012	Опора		
				Швеллер 12-ГОСТ 8240-72 / ВСт3сп3-I-ГОСТ 535-79	2	2,7кг
Б4		15	БК9.1.1.02.02.013	Стойка		
				Швеллер 10-ГОСТ 8240-72 / ВСт3сп3-I-ГОСТ 535-79		
				L = 635±1,0мм	1	5,45кг
Б4		16	БК9.1.1.02.02.014	Балка		
				Швеллер 10-ГОСТ 8240-72 / ВСт3сп3-I-ГОСТ 535-79		
				L = 1090±1,3мм	1	9,36кг
Б4		17	БК9.1.1.02.02.015	Балка		
				Швеллер 10-ГОСТ 8240-72 / ВСт3сп3-I-ГОСТ 535-79		
				L = 1124-2,6 мм	4	9,66кг
Б4		18	БК9.1.1.02.02.016	Стойка		
				Швеллер 10-ГОСТ 8240-72 / ВСт3сп3-I-ГОСТ 535-79		
				L = 745-2,0 мм	2	6,4кг
Б4		19	БК9.1.1.02.02.017	Стойка		
				Швеллер 10-ГОСТ 18240-72 / ВСт3сп3-I-ГОСТ 535-79		
				L = 345±0,7мм	1	2,96кг
Б4		20	БК9.1.1.02.02.018	Балка		
				Швеллер 10-ГОСТ 8240-72 / ВСт3сп3-I-ГОСТ 535-79		
				L = 1050±1,3 мм	2	9,02кг
Б4		21	БК9.1.1.02.02.019	Балка		
				Швеллер 10-ГОСТ 8240-72 / ВСт3сп3-I-ГОСТ 535-79		
				L = 1399±1,55мм	1	11,97кг

Инв. № подл. | Подп. и дата | Взам. инв. № | Инв. № дубл. | Подп. и дата

Изм.	Лист	№ докум.	Подп.	Дата

БК9.1.1.02.02.000 Лист 2

Копировал Мак Формат А4

Форм.	Зона	Поз.	Обозначение	Наименование	Кол.	Примечание
Б4		22	БК9.1.1.02.02.020	Балка		
				Швеллер 10-ГОСТ 8240-72 / ВСт3сп3-I-ГОСТ 535-79		
				L = 1249±1,3мм	1	10,68кг
Б4		23	БК9.1.1.02.02.021	Упор		
				Уголок 70×70×5-ГОСТ 8509-86 / ВСт3сп3-I-ГОСТ 535-79		
				L = 1274±1,55мм	2	7,07кг
Б4		24	БК9.1.1.02.02.022	Связь		
				Уголок 70×70×5-Б-ГОСТ 8509-86 / ВСт3сп3-I-ГОСТ 535-79		
				L = 1040±1,15мм	1	5,38кг
Б4		25	БК9.1.1.02.02.023	Кронштейн		
				Уголок 50×50×5-Б-ГОСТ 8509-86 / ВСт3сп3-I-ГОСТ 535-79		
				L = 200±0,575 мм	1	0,75кг
Б4		26	БК9.1.1.02.02.023	Косынка		
				Лист 5 ГОСТ 19903-74 / ВСт3кп2 ГОСТ 14637-79	2	0,26кг
Б4		27	БК9.1.1.02.02.024	Основание		
				Лист 5 ГОСТ 19903-74 / ВСт3кп2 ГОСТ 14637-79	2	2,23кг
Б4		28	БК9.1.1.02.02.025	Основание		
				Лист 5 ГОСТ 19903-74 / ВСт3кп2 ГОСТ 14637-79		
				100±0,435×200±0,575мм	1	0,79кг
Б4		29	БК9.1.1.02.02.026	Кронштейн		
				Лист 5 ГОСТ 19903-74 / ВСт3кп2 ГОСТ 14637-79		
				100±0,435×150±0,5мм	2	0,59кг

Инв. № подл. | Подп. и дата | Взам. инв. № | Инв. № дубл. | Подп. и дата

Изм.	Лист	№ докум.	Подп.	Дата

БК9.1.1.02.02.000 Лист 3

Форм.	Зона	Поз.	Обозначение	Наименование		Примечание
Б4		30	БК9.1.1.02.02.027	Настил		
				Лист ромб. К-ПУ-3.0		
				ВСт3кп2 ГОСТ 8568-77		
				238±0,575×700±1,0мм	1	4,26кг
Б4		31	БК9.1.1.02.02.028	Настил		
				Лист ромб. К-ПУ-3,0		
				ВСт3кп2 ГОСТ 8568-77	1	16,42кг
Б4		32	БК9.1.1.02.02.029	Настил		
				Лист ромб. К-ПУ-3,0		
				ВСт3кп2 ГОСТ 8568-77		
				238±0,575×300±0,65мм	1	1,83кг
Б4		33	БК9.1.1.02.02.030	Леер		
				Труба 15×2,5 ГОСТ 3262-75		
				L = 1920±1,85мм	1	2,23кг
Б4		34	БК9.1.1.02.02.031	Поручень		
				Труба 32×2,8 ГОСТ 3262-75		
				L = 1500±1,55мм	1	4,1кг
Б4		35	БК9.1.1.02.02.032	Вкладыш		
				Труба 25×2,8 ГОСТ 3262-75		
				L = 40±0,31 мм	2	0,22кг
Б4		36	БК9.1.1.02.02.33	Вкладыш		
				Труба 14×2 ГОСТ 8734-75 / В20 ГОСТ 8733-74	1	0,04кг
Б4		37	БК9.1.1.02.02.034	Пластина		
				Лист 3 ГОСТ 19903-74 / ВСт3кп4 ГОСТ 16523-70	2	1,16кг
Б4		38	БК9.1.1.02.02.035	Пластина		
				Лист 5 ГОСТ 19903-74 / ВСт3кп2 ГОСТ 14637-79	1	0,47кг
Б4		39	БК9.1.1.02.02.36	Петля		
				Лист 20 ГОСТ 19903-74 / ВСт3кп2 ГОСТ 14637-79	2	3,03кг

Инв. № подл. | Подп. и дата | Взам. инв. № | Инв. № дубл. | Подп. и дата

Изм.	Лист	№ докум.	Подп.	Дата

БК9.1.1.02.02.000 Лист 4

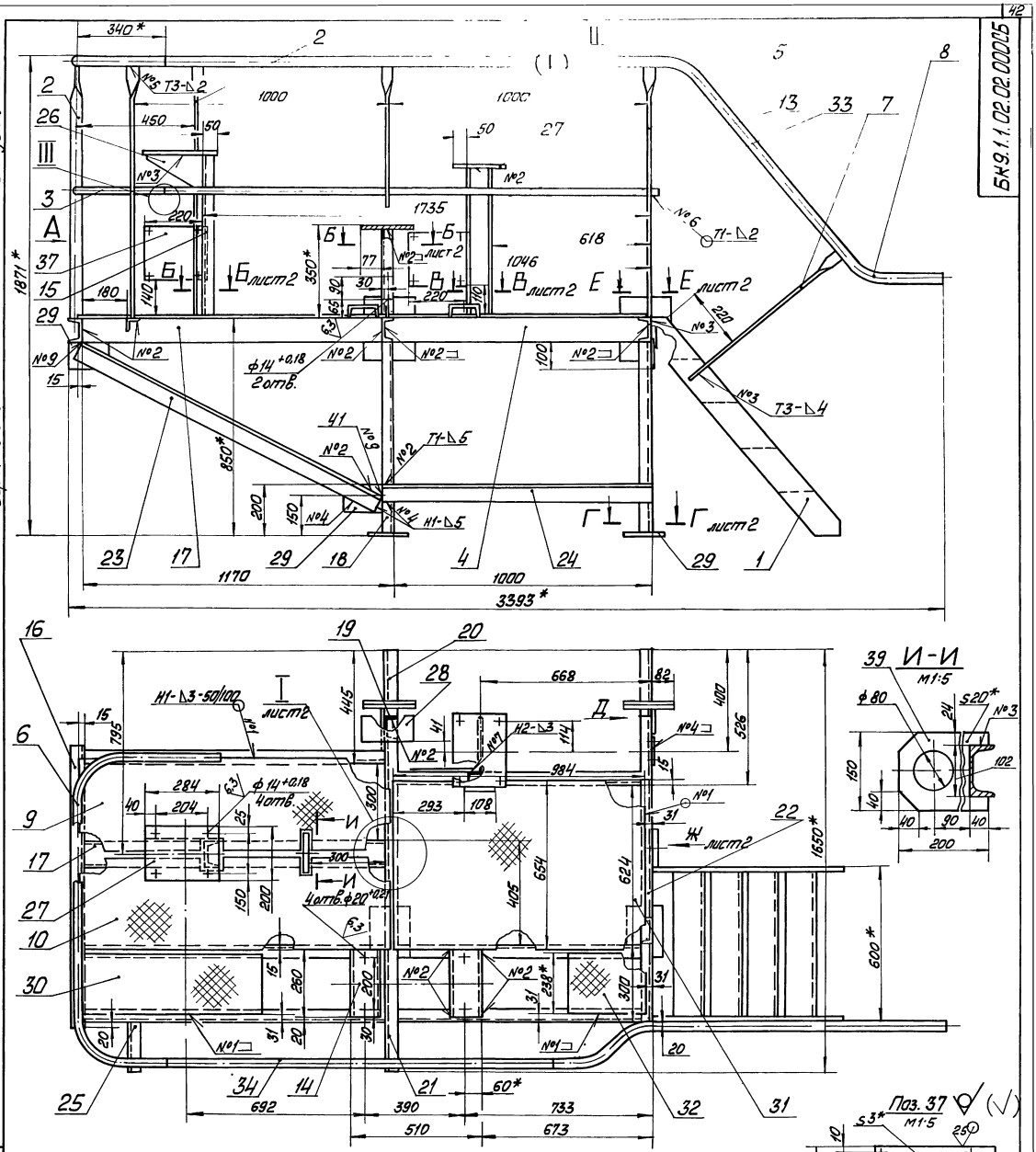
Вид А
М1:20
II
М1:2
III
М1:1
И-И
М1:5
Поз. 37
М1:5
1. * Размеры для справок.
2. ±1/2 1714
3. Обработка поверхностей реза деталей БЧ 25
4 Сварные швы №1÷№3 по ГОСТ 5264-80; №8 по ГОСТ 16037-80; №9 по ГОСТ 11534-75

| | | |

БК 9.1.1.02.02.000СБ

Инв.№ подл. | Подпись и дата | Взам. инв.№ | Инв.№ дубл. | Подпись и дата

I
М1:5 лист 1

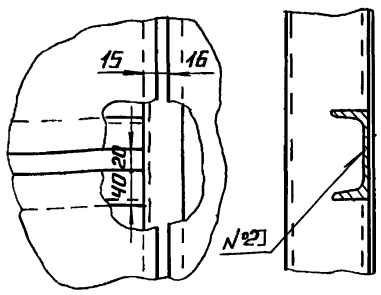

Б-Б
М1:2 лист 1

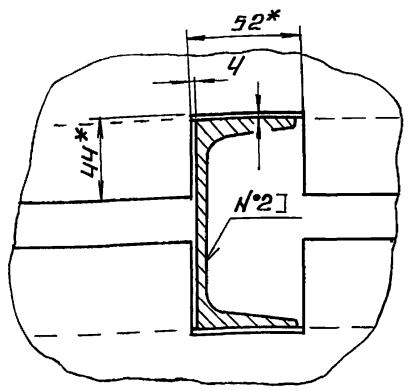

В-В
М1:2 лист 1

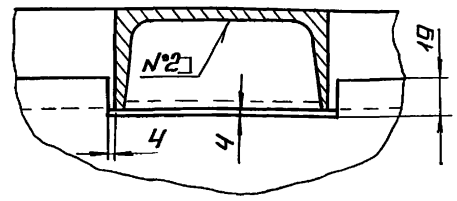

Вид II
М1:5 лист 1

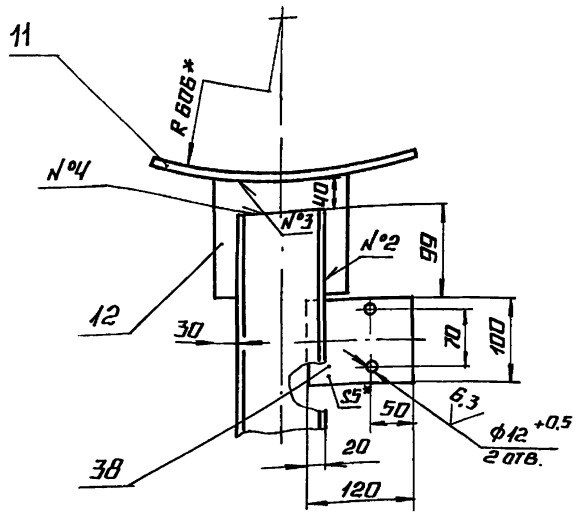

Г-Г
М1:2 лист 1

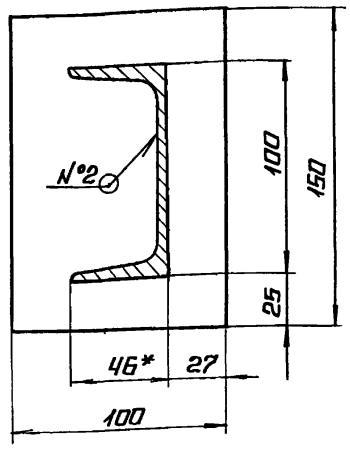

Е-Е
М1:5

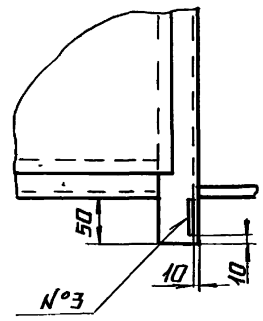

поз. 26
М1:5

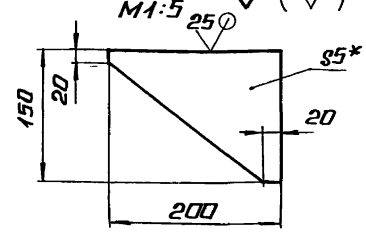

Вид Ж
М1:5 лист 1

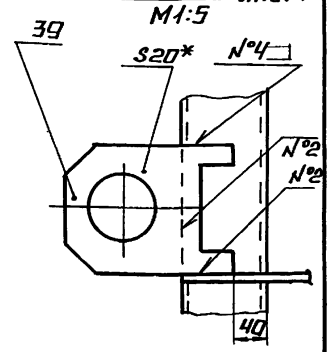

Изм.	Лист	№ докум.	Подп.	Дата	БК 9.1.1.02.02.000 СБ	Лист 2

Копировал А4 Формат А3

БК 9.1.1.02.02.009

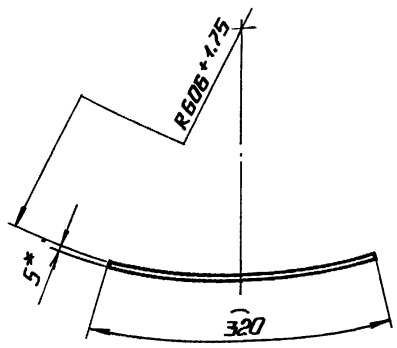

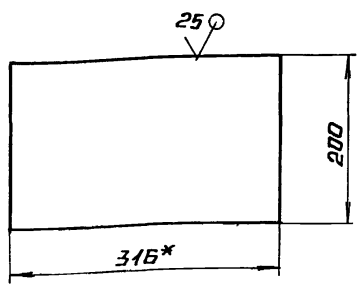

1.* Размеры для справок

2. ± IT14/2

Изм.	Лист	№ докум.	Подп.	Дата	БК 9.1.1.02.02.009	Лит.	Масса	Масштаб
Разраб.	Богданова				Накладка		2.5	1:5
Пров.	Никитченко					Лист	Листов 1	
Т.контр.								
Н.контр.	Колмец				Лист 5 ГОСТ 19903-74 Вст3кп2 ГОСТ 14637-72	ЛАТ ГИПРОПРОМ		
Утв.								

Инв.№ подл. | Подпись и дата | Взам. инв.№ | Инв.№ дубл. | Подпись и дата

БК 9.1.1.02.02.010

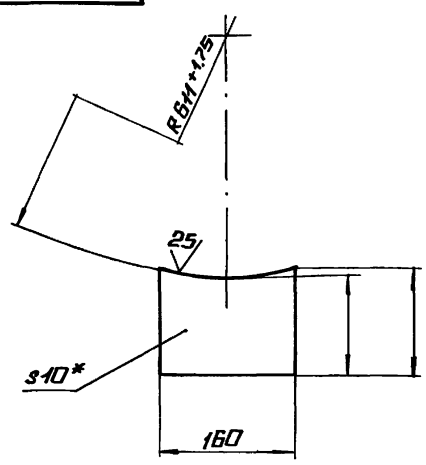

1.* Размеры. Для справок.

2. ± IT14/2 .

Изм.	Лист	№ докум.	Подп.	Дата	БК 9.1.1.02.02.010	Лит.	Масса	Масштаб
Разраб.	Богданова				Пластина		1.54	1:5
Пров.	Никитченко					Лист	Листов 1	
Т.контр.								
Н.контр.	Колмец				Лист 10 ГОСТ 19903-74 Вст3кп2 ГОСТ 14637-79	ЛАТ ГИПРОПРОМ		
Утв.								

Инв.№ подл. | Подпись и дата | Взам. инв.№ | Инв.№ дубл. | Подпись и дата

БК9.1.1.02.02.001

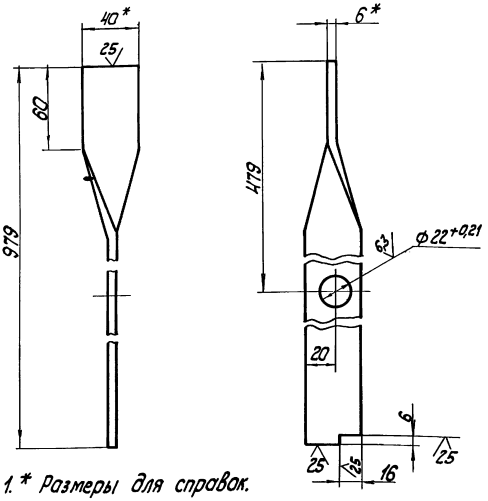

1. * Размеры для справок.
2. $\pm\frac{IT14}{2}$.

Изм.	Лист	№ докум.	Подп.	Дата	БК9.1.1.02.02.001			
Разраб.		Богданова			Стойка	Лит.	Масса	Масштаб
Пров.		Никитченко					1,9	1:2
Т.контр.						Лист	Листов 1	
Н.контр.		Колмец			полоса 6х140-ГОСТ 103-76 / Ст3кп2 ГОСТ 535-79	ЛАТГИПРОПРОМ		
Утв.								

Копировал — Формат А4

БК9.1.1.02.02.002

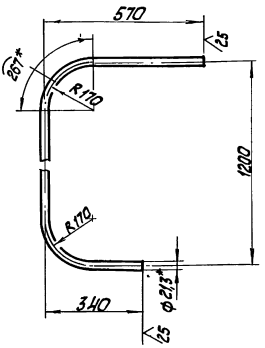

1. * Размеры для справок.
2. $\pm\frac{IT14}{2}$.

Изм.	Лист	№ докум.	Подп.	Дата	БК9.1.1.02.02.002			
Разраб.		Богданова			Леер	Лит.	Масса	Масштаб
Пров.		Никитченко					2,28	1:10
Т.контр.						Лист	Листов 1	
Н.контр.		Колмец			Труба 16×25 ГОСТ 3262-75	ЛАТГИПРОПРОМ		
Утв.								

Копировал — Формат А4

БК9.1.1.02.02.003

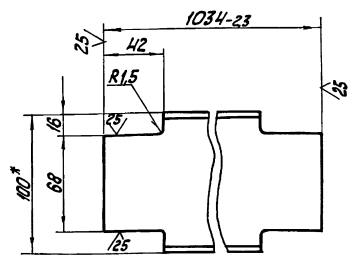

1. * Размеры для справок.
2. $\pm\frac{IT14}{2}$.

Изм.	Лист	№ докум.	Подп.	Дата	БК9.1.1.02.02.003			
Разраб.		Богданова			Связь	Лит.	Масса	Масштаб
Пров.		Никитченко					8,4	1:2
Т.контр.						Лист	Листов 1	
Н.контр.		Колмец			Швеллер 10- ГОСТ 8240-72 / Ст3сп3-1 ГОСТ 535-79	ЛАТГИПРОПРОМ		
Утв.								

БК9.1.1.02.02.004

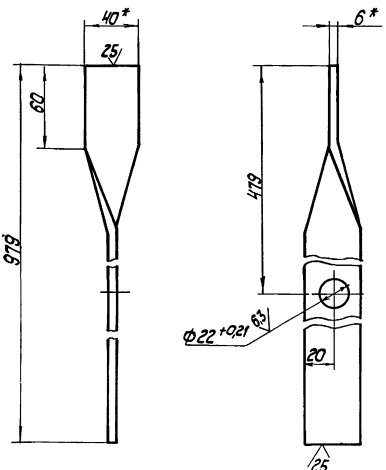

1. * Размеры для справок.
2. $\pm\frac{IT14}{2}$.

Изм.	Лист	№ докум.	Подп.	Дата	БК9.1.1.02.02.004			
Разраб.		Богданова			Стойка	Лит.	Масса	Масштаб
Пров.		Никитченко					1,9	1:2
Т.контр.						Лист	Листов 1	
Н.контр.		Колмец			Полоса 6х140-ГОСТ 103-76 / Ст3кп2 ГОСТ 535-79	ЛАТГИПРОПРОМ		
Утв.								

Копировал — Формат А4

Выпуск 9-1 ч.1
Серия 5.903-15

БК9.1.1.02.02.006

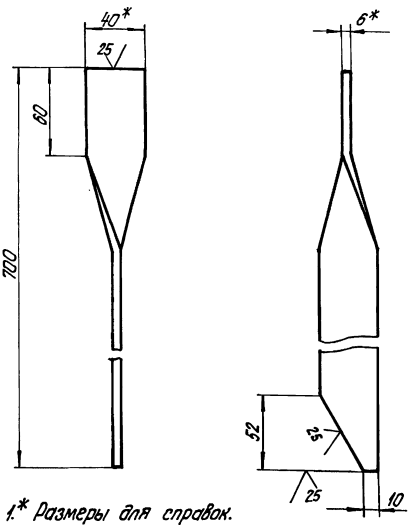

1.* Размеры для справок.
2. $\pm \frac{IT14}{2}$.

Изм.	Лист	№ докум.	Подпись	Дата
Разраб.		Богданова		
Пров.		Никитченко		
Т.контр.				
Н.контр.		Колпец		
Утв.				

БК9.1.1.02.02.006

Стойка

Лит.	Масса	Масштаб
	1,32	1:2
Лист	Листов 1	

Полоса 6х40-ГОСТ 103-76 / ВСт3кп2/ГОСТ 535-79

ЛАТГИПРОПРОМ

Копировал Дудкова — Формат А4

Инв.№подл. | Подпись и дата | Взам.инв.№ | Инв.№дубл. | Подпись и дата

БК9.1.1.02.02.005

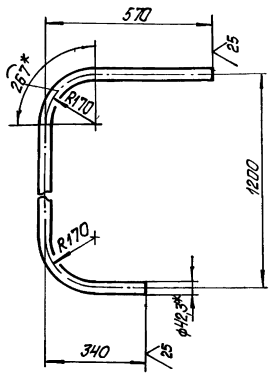

1.* Размеры для справок.
2. $\pm \frac{IT14}{2}$.

Изм.	Лист	№ докум.	Подпись	Дата
Разраб.		Богданова		
Пров.		Никитченко		
Т.контр.				
Н.контр.		Колпец		
Утв.				

БК9.1.1.02.02.005

Поручень

Лит.	Масса	Масштаб
	5,36	1:10
Лист	Листов 1	

Труба 32х2,8 ГОСТ 3262-75

ЛАТГИПРОПРОМ

Копировал Дудкова — Формат А4

Инв.№подл. | Подпись и дата | Взам.инв.№ | Инв.№дубл. | Подпись и дата

БК9.1.1.02.02.007

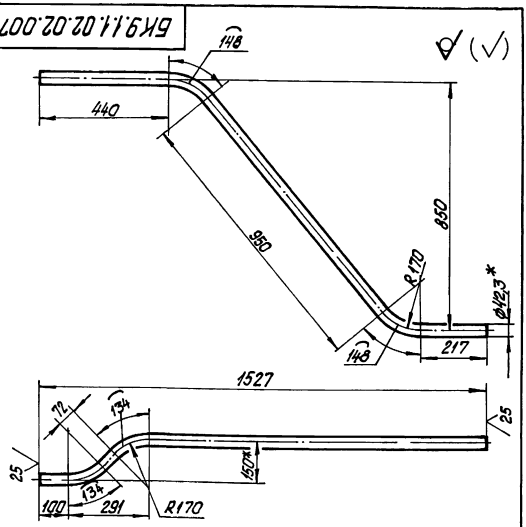

1.* Размер для справок.
2. $\pm \frac{IT14}{2}$.

Изм.	Лист	№ докум.	Подпись	Дата
Разраб.		Богданова		
Пров.		Никитченко		
Т.контр.				
Н.контр.		Колпец		
Утв.				

БК9.1.1.02.02.007

Поручень

Лит.	Масса	Масштаб
	5,33	1:10
Лист	Листов 1	

Труба 32х2,8 ГОСТ 3262-75

ЛАТГИПРОПРОМ

Инв.№подл. | Подпись и дата | Взам.инв.№ | Инв.№дубл. | Подпись и дата

БК9.1.1.02.02.008

БК9.1.1.2.02.008 - изображено.
БК9.1.1.2.02.008-01- зеркальное отражение.

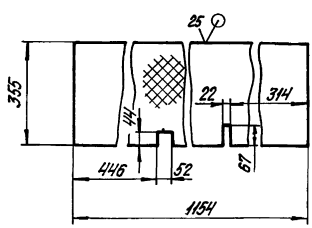

1.* Размеры для справок.
2. $\pm \frac{IT14}{2}$.

Изм.	Лист	№ докум.	Подпись	Дата
Разраб.		Богданова		
Пров.		Никитченко		
Т.контр.				
Н.контр.		Колпец		
Утв.				

БК9.1.1.02.02.008

Настил

Лит.	Масса	Масштаб
	10,43	1:10
Лист	Листов 1	

Лист рамб. К-ПУ-3.0 / ВСт3кп2 ГОСТ 8568-77

ЛАТГИПРОПРОМ

Копировал Дудкова — Формат А4

Инв.№подл. | Подпись и дата | Взам.инв.№ | Инв.№дубл. | Подпись и дата

Выпуск 9-1 ч. 1
Серия 5.903-15

Формат	Зона	Поз.	Обозначение	Наименование	Кол	Примечание
				Документация		
А3			БК9.1.1.02.02.100 СБ	Сборочный чертеж		
				Детали		
Б4		1	БК9.1.1.02.02.101	Ступень		
				Лист ромб. к-пу-40 Вст3кп2 ГОСТ 8568-77	4	3,14 кг
Б4		2	БК9.1.1.02.02.102	Тетива		
				Полоса 8×120-ГОСТ 103-76 Вст3кп2 ГОСТ 535-79	2	7,88 кг

Инв.№ подл. | Подп. и дата | Взам. инв.№ | Инв.№ дубл. | Подп. и дата

Изм.	Лист	№ докум.	Подп.	Дата
Разраб.		Богданова		
Пров.		Никитченко		
Н. контр.		Кольец		
Утв.				

БК9.1.1.02.02.100

Лестница

Лит.	Масса	Масштаб
Лист	Листов	
	1	

ЛАТГИПРОПРОМ

Копировал: Ч.6 Формат А4

Формат	Зона	Поз.	Обозначение	Наименование	Кол	Примечание
				Документация		
А3			БК9.1.1.02.03.000 СБ	Сборочный чертеж		
				Детали		
А4		1	БК9.1.1.02.03.001	Труба	1	
Б4		2	БК9.1.1.02.03.002	Труба 57×3 ГОСТ 10704-76 / В20 ГОСТ 10705-80	1	0,7 кг
				Стандартные изделия		
		3		Отвод 90° 57×3 ГОСТ 17375-83	1	
		4		Фланец 1-50-10 Ст20 ГОСТ 12820-80	1	
		5		Фланец 1-50-16 Ст20 ГОСТ 12821-80	1	

Инв.№ подл. | Подп. и дата | Взам. инв.№ | Инв.№ дубл. | Подп. и дата

Изм.	Лист	№ докум.	Подп.	Дата
Разраб.		Авдеенко		
Пров.		Никитченко		
Н. контр.		Кольец		
Утв.				

БК9.1.1.02.03.000

Трубопровод

Лит.	Масса	Масштаб
Лист	Листов	
	1	

ЛАТГИПРОПРОМ

Копировал: Ч.3 Формат А4

БК9.1.1.02.02.100 СБ

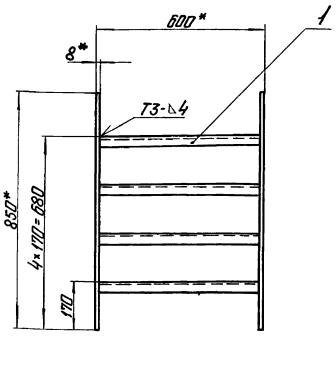

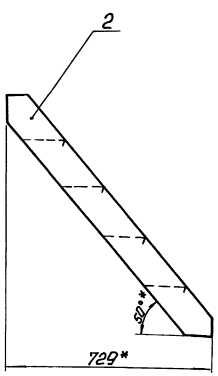

Поз.1
М1:1

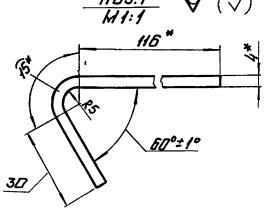

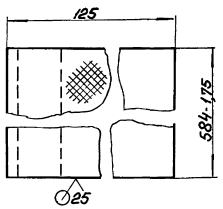

Поз.2
М1:5

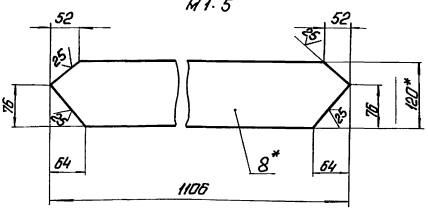

1. * Размеры для справок.
2. $\pm \frac{IT14}{2}$.
3. Сварные швы по ГОСТ 5264-80.

Инв.№ подл. | Подп. и дата | Взам. инв.№ | Инв.№ дубл. | Подп. и дата

Изм.	Лист	№ докум.	Подп.	Дата
Разраб.		Богданова		
Пров.		Никитченко		
Т. контр.				
Н. контр.		Кольец		
Утв.				

БК9.1.1.02.02.100 СБ

Лестница

Лит.	Масса	Масштаб
	28,3	1:10
Лист	Листов 1	

ЛАТГИПРОПРОМ

БК9.1.1.02.03.000СБ

Выпуск 9-4.1

Серия 5.903-15

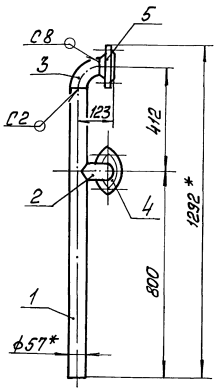

Вид А повёрнуто

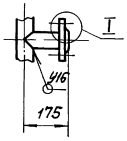

Вид Б повёрнуто

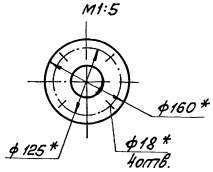

Поз. 2

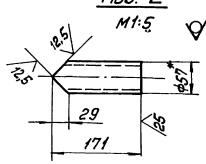

Вид В

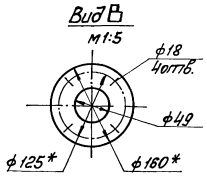

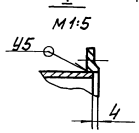

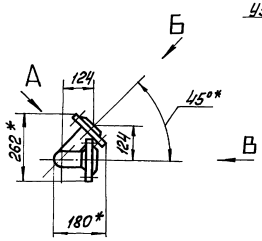

1 * Размеры для справок.

2 $\pm \frac{IT14}{2}$

3 Обработка поверхностей реза деталей Б4

4 Сварные швы по ГОСТ 16037-80.

Изм.	Лист	№ докум.	Подп.	Дата	БК9.1.1.02.03.000СБ				
Разраб.		Деревко			Трубопровод		Лит.	Масса	Масшт.
Пров.		Никитенко						10,1	1:10
Т.контр.							Лист	Листов 1	
Н.контр.		Колпец					ЛАТТИПРОПРОМ		
Утв.									

Копировал Иван Сидоров Формат А3

БК9.1.1.02.03.001

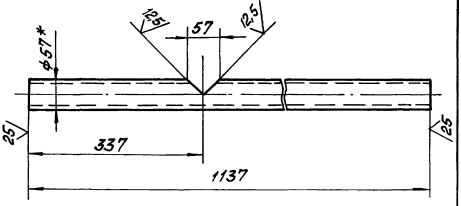

1 * Размер для справок

2 $\pm \frac{IT14}{2}$

Изм.	Лист	№ докум.	Подп.	Дата	БК9.1.1.02.03.001				
Разраб.		Деревко			Труба		Лит.	Масса	Масшт.
Пров.		Никитенко						4,55	1:5
Т.контр.							Лист	Листов 1	
Н.контр.		Колпец			Труба 57х3 ГОСТ 10704-76 / В20 ГОСТ 10705-80		ЛАТТИПРОПРОМ		
Утв.									

Обозначение	Наименование	Кол.	Примечание
	Документация		
А3 БК9.1.1.02.04.000СБ	Сборочный чертёж		
	Детали		
А4 1 БК9.1.1.02.04.001	Труба	1	
Б4 2 БК9.1.1.02.04.002	Труба		
	Труба 57х3 ГОСТ 10704-76 / В20 ГОСТ 10705-80	1	0,93 кг
Б4 3 БК9.1.1.02.04.003	Труба		
	Труба 57х3 ГОСТ 10704-76 / В20 ГОСТ 10705-80	1	0,62 кг
Б4 4 БК9.1.1.02.04.004	Труба		
	Труба 57х3 ГОСТ 10704-76 / В20 ГОСТ 10705-80		
	L = 414 ±0,775 мм	1	1,66 кг
	Стандартные изделия		
5	Отвод 90° 57х3 ГОСТ 17375-83	1	
6	Фланец 1-50-10 Ст 20 ГОСТ 12820-80	2	
7	Фланец 1-50-16 Ст 20 ГОСТ 12820-80	2	

Изм.	Лист	№ докум.	Подп.	Дата	БК9.1.1.02.04.000				
Разраб.		Деревко			Трубопровод		Лит.	Масса	Масшт.
Пров.		Никитенко							
Т.контр.							Лист	Листов 1	
Н.контр.		Колпец					ЛАТТИПРОПРОМ		
Утв.									

БК 9.1.1.02.04.000СБ

Выпуск 9-1 ч.1

Серия 5.903-15

Инв.№подл. | Подпись и дата | Взам.инв.№ | Инв.№дубл. | Подпись и дата

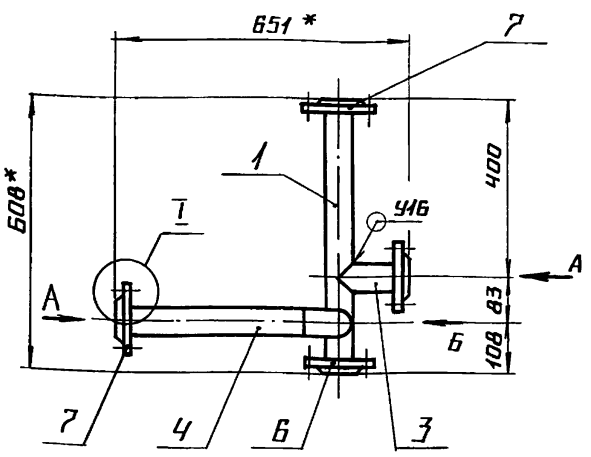

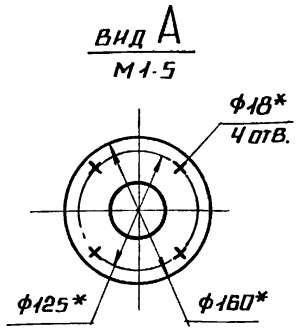

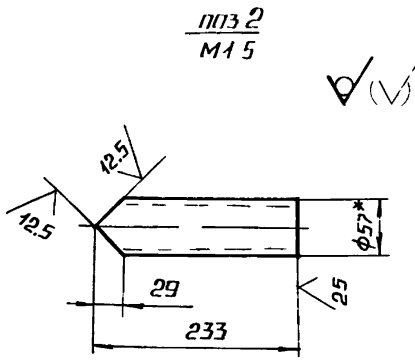

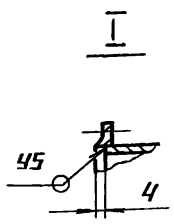

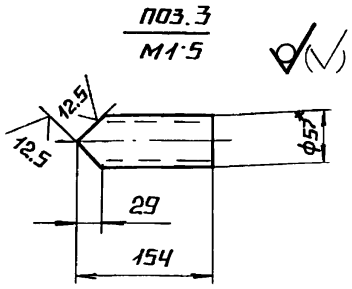

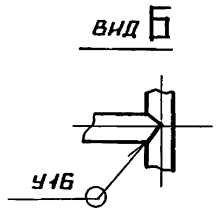

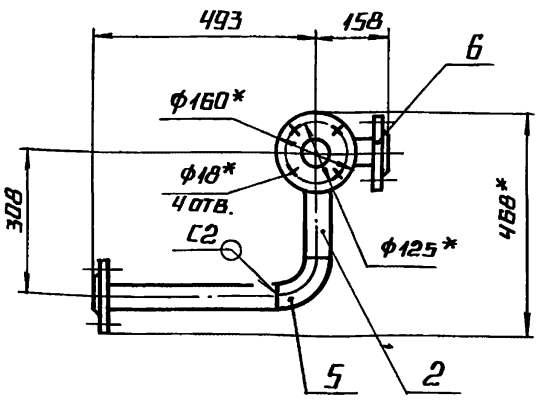

1* Размеры для справок.

2. $\pm \frac{IT14}{2}$.

3. Обработка поверхностей реза деталей Б4 $\sqrt{25}$.

4. Сварные швы по ГОСТ 16037-80.

					БК 9.1.1.02.04.000 СБ	
Изм.	Лист	№ докум.	Подп.	Дата		
Разраб.		Авдеенко			Трубопровод	Лит. / Масса / Масштаб: 15,4 / 1:10
Пров.		Никитченко				Лист / Листов 1
Т.контр.						
Н.контр.		Колмец				ЛАТГИПРОПРОМ
Утв.						

Копировал А4 Формат А3

БК 9.1.1.02.04.001

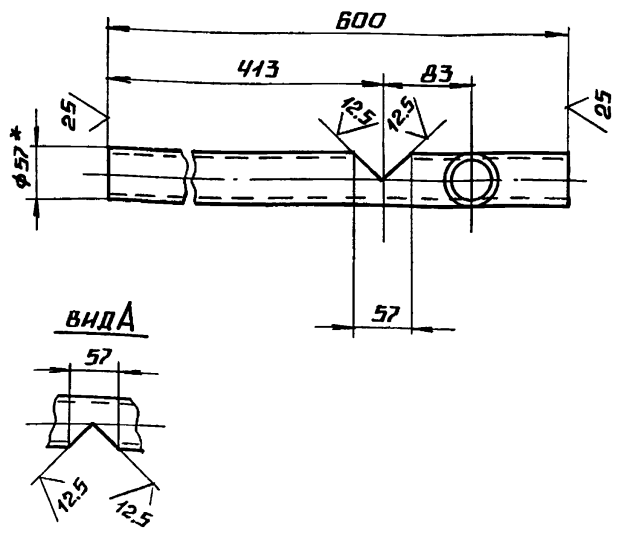

1* Размеры для справок

2. $\pm \frac{IT14}{2}$

					БК 9.1.1.02.04.001	
Изм.	Лист	№ докум.	Подп.	Дата		
Разраб.		Авдеенко			Труба	Лит. / Масса / Масштаб: 2,4 / 1:5
Пров.		Никитченко				Лист / Листов 1
Т.контр.						
Н.контр.		Колмец			Труба 57×3 ГОСТ 10704-76 / В20 ГОСТ 10705-80	ЛАТГИПРОПРОМ
Утв.						

Формат	Зона	Поз.	Обозначение	Наименование	Кол.	Примечание
				Документация		
А3			БК 9.1.1.02.05.000 СБ	Сборочный чертеж		
				Детали		
Б4		1	БК 9.1.1 02.05.001	Труба		
				Труба 57×3 ГОСТ 10704-76 / В20 ГОСТ 10705-80	1	0,66 кг
				Стандартные изделия		
		2		Отвод 45° 57×3		
				ГОСТ 17375-83	1	
		3		Отвод 90° 57×3		
				ГОСТ 17375-83	1	
		4		Фланец 1-50-10		
				Ст20 ГОСТ 12821-80	2	
				Прочие изделия		
		5		Клапан регулирующий		
				9с-3-3; Ду 50; Ру40		поставка
				ТУ 108-728-79	1	с ДА-5

					БК 9.1.1.02.05.000	
Изм.	Лист	№ докум.	Подп.	Дата		
Разраб.		Авдеенко			Трубопровод	Лит. / Лист / Листов: 1
Пров.		Никитченко				
Т.контр.						
Н.контр.		Колмец				ЛАТГИПРОПРОМ
Утв.						

БК9.1.1.02.05.000СБ

Выпуск 9-1ч.1

Серия 5.903-15

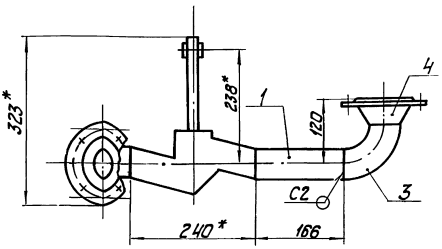

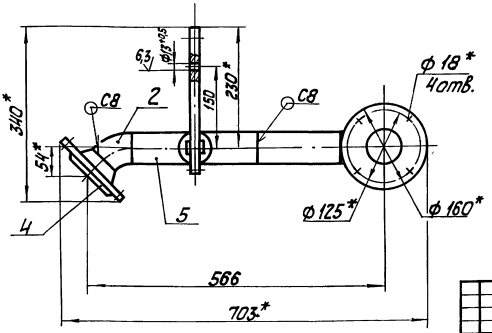

1. * Размеры для справок.
2. $\pm \frac{IT14}{2}$.
3. Обработка поверхностей реза деталей Б Ч 25.
4. Сварные швы по ГОСТ 16037-80.

Изм.	Лист	№ докум.	Подп.	Дата	БК9.1.1.02.05.000СБ			
Разраб.		А.Авраменко			Трубопровод	Лит.	Масса	Масштаб
Пров.		Никитченко					12,7	1:5
Т.контр.						Лист	Листов 1	
Н.контр.		Колмец				ЛАТГИПРОПРОМ		
Утв.								

Копировал

Формат А3

Формат	Зона	Поз.	Обозначение	Наименование	Кол.	Примечание
				Документация		
А4			БК9.1.1.02.06.000СБ	Сборочный чертеж		
				Детали		
Б4		1	БК9.1.1.02.06.001	Труба		
				Труба 57х3 ГОСТ 10704-76 / 20 ГОСТ 10705-80	1	0,92кг
				Стандартные изделия		
		2		Отвод 90° 57х3 ГОСТ 17375-83	2	
		3		Фланец 1-50-10 Ст20 ГОСТ 12821-80	1	

Изм.	Лист	№ докум.	Подп.	Дата	БК9.1.1.02.06.000			
Разраб.		А.Авраменко			Трубопровод	Лит.	Масса	Масштаб
Пров.		Никитченко						
Т.контр.						Лист	Листов 1	
Н.контр.		Колмец				ЛАТГИПРОПРОМ		
Утв.								

БК9.1.1.02.06.000СБ

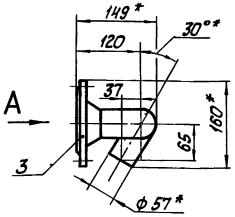

Вид А

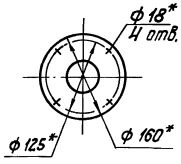

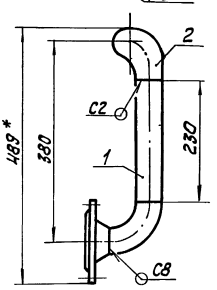

1. * Размеры для справок.
2. $\pm \frac{IT14}{2}$.
3. Обработка поверхностей реза деталей Б Ч 25.
4. Сварные швы по ГОСТ 16037-80.

Изм.	Лист	№ докум.	Подп.	Дата	БК9.1.1.02.06.000СБ			
Разраб.		А.Авраменко			Трубопровод	Лит.	Масса	Масштаб
Пров.		Никитченко					4,13	1:5
Т.контр.						Лист	Листов 1	
Н.контр.		Колмец				ЛАТГИПРОПРОМ		
Утв.								

Выпуск 9.1 ч 1

Серия 5.903-15

Формат	Зона	Поз.	Обозначение	Наименование	Кол.	Примечание
				Документация		
А4			БК9.1.1.02.07.000 СБ	Сборочный чертеж		
				Детали		
Б4		1	БК9.1.1.02.07.001	Труба		
				Труба 57×3 ГОСТ 10704-76 / В20 ГОСТ 10705-80		
				L = 346 ± 0,7 мм	1	1,38 кг
				Стандартные изделия		
		2		Фланец 1-50-10		
				Ст20 ГОСТ 12820-80	1	

Изм.	Лист	№ докум.	Подп.	Дата
Разраб.		Авдеенко		
Пров.		Никитченко		
Н. контр.		Колмеи		
Утв.				

БК9.1.1.02.07.000

Трубопровод

Лит.	Лист	Листов
		1

ЛАТГИПРОПРОМ

Инв. № подл. | Подп. и дата | Взам. инв. № | Инв. № дубл. | Подп. и дата

Копировал: Ф. Д. Формат А4

БК9.1.1.02.07.000 СБ

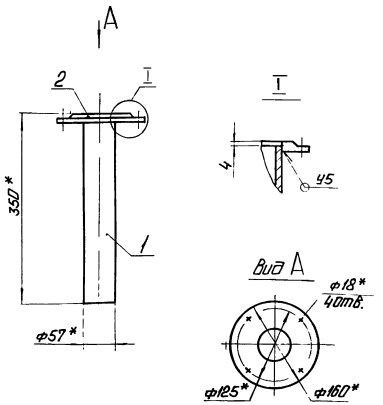

1. *Размеры для справок
2. $\pm \frac{IT14}{2}$.
3. Обработка поверхностей реза деталей Б4 25/
4. Сварные швы по ГОСТ 16037-80.

Изм.	Лист	№ докум.	Подп.	Дата
Разраб.		Авдеенко		
Пров.		Никитченко		
Т. контр.				
Н. контр.		Колмеи		
Утв.				

БК9.1.1.02.07.000 СБ

Трубопровод

Лит.	Масса	Масштаб
	3,44	1:5

Лист | Листов 1

ЛАТГИПРОПРОМ

Инв. № подл. | Подп. и дата | Взам. инв. № | Инв. № дубл. | Подп. и дата

Копировал: Ф. Д. Формат А4

Формат	Зона	Поз.	Обозначение	Наименование	Кол.	Примечание
				Документация		
А2			БК9.1.1.02.08.000 СБ	Сборочный чертеж		
				Детали		
А4		1	БК9.1.1.02.08.001	Труба	1	
Б4		2	БК9.1.1.02.08.002	Труба		
				Труба 57×3 ГОСТ 10704-76 / В20 ГОСТ 10705-80	1	2,31 кг
Б4		3	БК9.1.1.02.08.003	Труба		
				Труба 57×3 ГОСТ 10704-76 / В20 ГОСТ 10705-80	1	1,22 кг
Б4		4	БК9.1.1.02.08.004	Труба		
				Труба 57×3 ГОСТ 10704-76 / В20 ГОСТ 10705-80	1	1,64 кг
Б4		5	БК9.1.1.02.08.005	Труба		
				Труба 57×3 ГОСТ 10704-76 / В20 ГОСТ 10705-80	1	3,69 кг
Б4		6	БК9.1.1.02.08.006	Труба		
				Труба 57×3 ГОСТ 10704-76 / В20 ГОСТ 10705-80	1	2,3 кг
Б4		7	БК9.1.1.02.08.007	Труба		
				Труба 57×3 ГОСТ 10704-76 / В20 ГОСТ 10705-80	1	0,69 кг

Изм.	Лист	№ докум.	Подп.	Дата
Разраб.		Авдеенко		
Пров.		Никитченко		
Н. контр.		Колмеи		
Утв.				

БК9.1.1.02.08.000

Трубопровод

Лит.	Лист	Листов
	1	2

ЛАТГИПРОПРОМ

Инв. № подл. | Подп. и дата | Взам. инв. № | Инв. № дубл. | Подп. и дата

Формат	Зона	Поз.	Обозначение	Наименование	Кол.	Примечание
				Стандартные изделия		
		8		Отвод 60° 57×3		
				ГОСТ 17375-83	1	
		9		Отвод 90° 57×3		
				ГОСТ 17375-83	3	
		10		Фланец 1-50-10		
				Ст20 ГОСТ 12820-80	1	
		11		Фланец 1-50-16		
				Ст20 ГОСТ 12821-80	1	
				Прочие изделия		
		12		Расширитель		
				ЗК4-3-87		
				Установка 6	1	

Изм.	Лист	№ докум.	Подп.	Дата

БК9.1.1.02.08.000

Лист 2

БК9.1.1.02.08.000СБ

Выпуск 9-1 ч.1

Серия 5 903-15

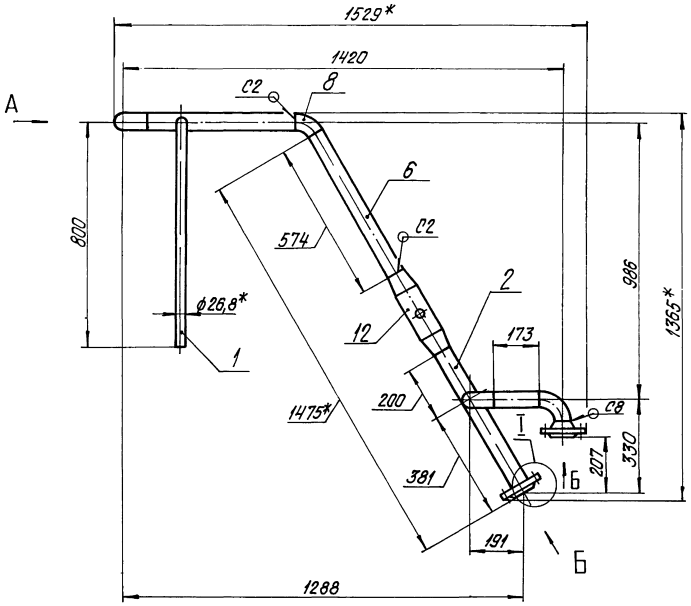

Вид А

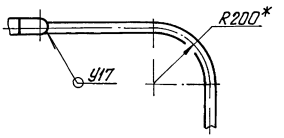

Вид Б - повернуто
М1:5

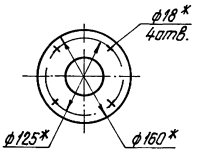

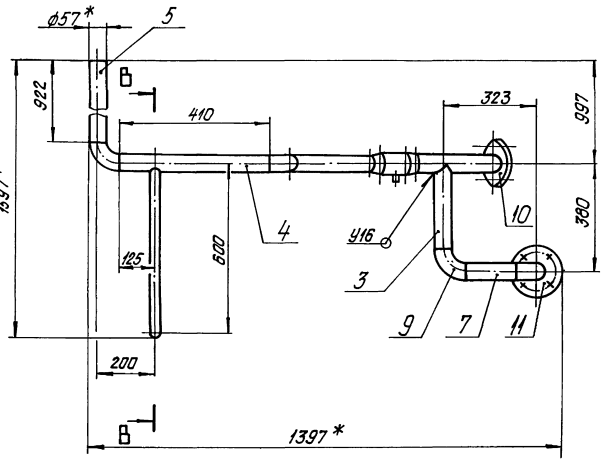

В-В
М1:5

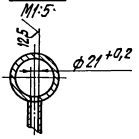

Поз. 3

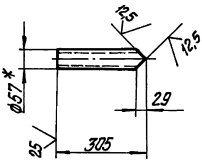

Поз. 2

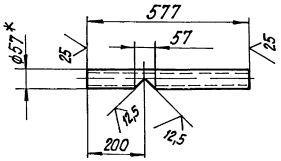

1.* Размеры для справок.
2. $\pm\frac{IT14}{2}$.
3. Обработка поверхностей реза деталей БЧ 25
4. Сварные швы по ГОСТ 16037-80.

I повернуто
М1:5

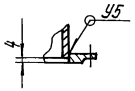

Изм.	Лист	№ докум.	Подпись	Дата	БК9.1.1.02.08.000СБ			
Разраб.		Авдеенко			Трубопровод	Лит.	Масса	Масштаб
Пров.		Никитченко					22,1	1:10
Т.контр.						Лист	Листов 1	
Н.контр.		Колмец				ЛАТГИПРОПРОМ		
Утв.								

Инв. № подл. | Подпись и дата | Взам. инв. № | Инв. № дубл. | Подпись и дата

Копировал Дубкова

Формат А2

Выпуск 9-1 ч 1

Серия 5.903-15

БК 1.1.02.08.001

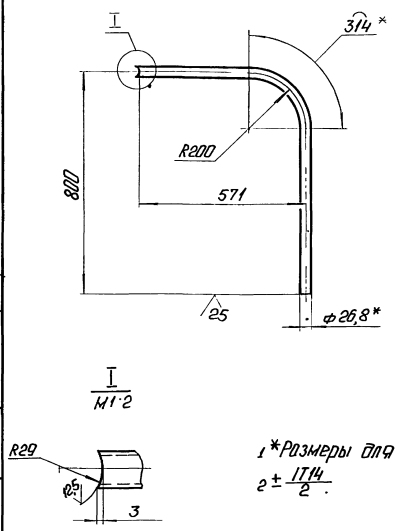

1 *Размеры для справок.

2 $\pm \frac{IT14}{2}$.

Изм.	Лист	№ докум.	Подп.	Дата
Разраб.		Авдеенко		
Пров.		Никитченко		
Т.контр.				
Н.контр.		Колмец		
Утв.				

БК 1.1.02.08.001

Труба

Лит.	Масса	Масштаб
	2,18	1:10

Лист | Листов 1

Труба 20×2,8 ГОСТ 3262-75

ЛАТГИПРОПРОМ

Копировал: Ф.Б. Формат А4

Формат	Зона	Поз.	Обозначение	Наименование	Кол.	Примечание
				Документация		
А4			БК9.1.1.02.09.000СБ	Сборочный чертеж		
				Детали		
Б4		1	БК9.1.1.02.09.001	Труба		
				Труба 57×3 ГОСТ 10704-76 / В20 ГОСТ 10705-80		
				L=96 ± 0,435 мм	1	0,4 кг
				Стандартные изделия		
				Фланец 1-50-10		
				Ст20 ГОСТ 12820-80	1	

Изм.	Лист	№ докум.	Подп.	Дата
Разраб.		Авдеенко		
Пров.		Никитченко		
Н.контр.		Колмец		
Утв.				

БК9.1.1.02.09.000

Трубопровод

Лит.	Лист	Листов
		1

ЛАТГИПРОПРОМ

Копировал: Ф.Б. Формат А4

БК9.1.1.02.09.000СБ

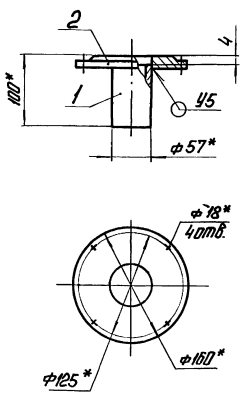

1 * Размеры для справок.

2. $\pm \frac{IT14}{2}$.

3. Обработка поверхностей реза деталей Б4 25/.

4 Сварные швы по ГОСТ 16037-80.

Изм.	Лист	№ докум.	Подп.	Дата
Разраб.		Авдеенко		
Пров.		Никитченко		
Т.контр.				
Н.контр.		Колмец		
Утв.				

БК9.1.1.02.09.000СБ

Трубопровод

Лит.	Масса	Масштаб
	2,46	1:4

Лист | Листов 1

ЛАТГИПРОПРОМ

Формат	Зона	Поз.	Обозначение	Наименование	Кол.	Примечание
				Документация		
А3			БК9.1.1.02.10.000СБ	Сборочный чертеж		
				Детали		
А4		1	БК9.1.1.02.10.001	Труба	1	
Б4		2	БК9.1.1.02.10.002	Труба		
				Труба 57×3 ГОСТ 10704-76 / В20 ГОСТ 10705-80	1	0,98 кг
Б4		3	БК9.1.1.02.10.003	Труба		
				Труба 57×3 ГОСТ 10704-76 / В20 ГОСТ 10705-80	1	8,01 кг
				Стандартные изделия		
		4		Отвод 90° 57×3		
				ГОСТ 17375-83	2	
		5		Фланец 1-50-10		
				Ст20 ГОСТ 12820-80	2	

Изм.	Лист	№ докум.	Подп.	Дата
Разраб.		Авдеенко		
Пров.		Никитченко		
Н.контр.		Колмец		
Утв.				

БК9.1.1.02.10.000

Трубопровод

Лит.	Лист	Листов
		1

ЛАТГИПРОПРОМ

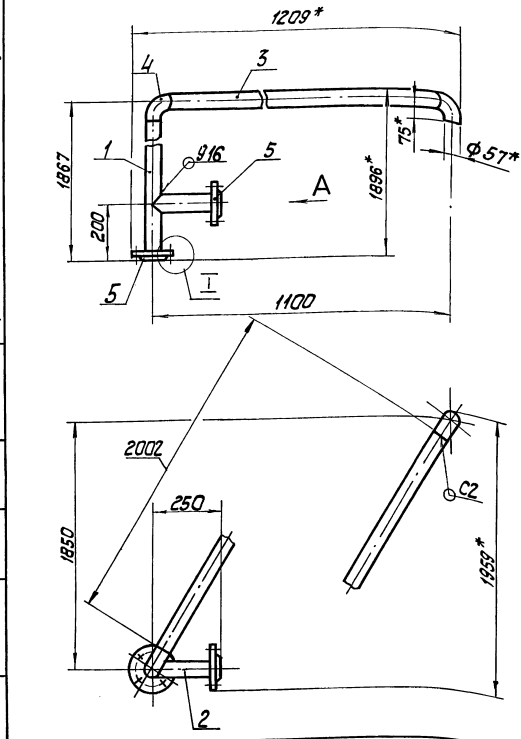

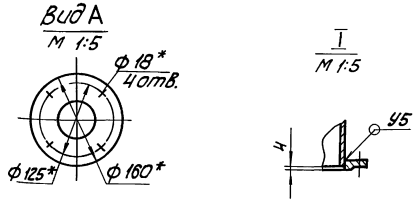

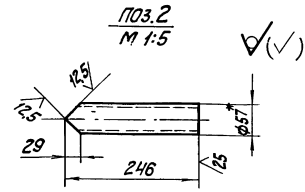

1. * Размеры для справок.
2. $\pm \frac{IT14}{2}$.
3. Обработка поверхностей реза деталей Б4 $\frac{25}{}$.
4. Сварные швы по ГОСТ 16037-80.

							БК9.1.1.02.10.000 СБ		
Изм.	Лист	№ докум.	Подп.	Дата	Трубопровод		Лит	Масса	Масштаб
Разраб.		А.Авдеенко						21,3	1:10
Пров.		Никитченко					Лист	Листов 1	
Т.контр.							ЛАТГИПРОПРОМ		
Н.контр.		Колмец							
Утв.									

Копировал Кд- Формат А3

Инв.№ подл. | Подп. и дата | Взам.инв.№ | Инв.№ дубл. | Подп. и дата

БК9.1.1.02.10.001

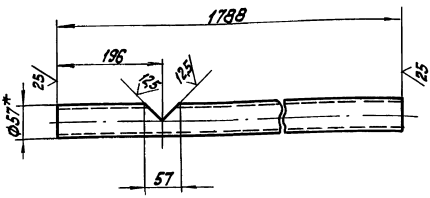

1. * Размер для справок.
2. $\pm \frac{IT14}{2}$.

							БК9.1.1.02.10.001		
Изм.	Лист	№ докум.	Подп.	Дата	Труба		Лит	Масса	Масштаб
Разраб.		А.Авдеенко						7,15	1:5
Пров.		Никитченко					Лист	Листов 1	
Т.контр.							ЛАТГИПРОПРОМ		
Н.контр.		Колмец			Труба 57х3 ГОСТ 10704-76 / В20 ГОСТ 10705-80				
Утв.									

Инв.№ подл. | Подп. и дата | Взам.инв.№ | Инв.№ дубл. | Подп. и дата

Формат	Зона	Поз.	Обозначение	Наименование	Кол.	Примечание
				Документация		
			БК9.1.1.02.11.000 СБ	Сборочный чертеж		
				Детали		
А4		1	БК9.1.1.01.02.001	патрубок	2	
Б4		2	БК9.1.1.02.11.001	Труба		
				Труба 57х3 ГОСТ 10704-76 / В20 ГОСТ 10705-80	1	4,02 кг
Б4		3	БК9.1.1.02.11.002	Труба		
				Труба 57х3 ГОСТ 10704-76 / В20 ГОСТ 10705-80	1	1,04 кг
Б4		4	БК9.1.1.02.11.003	Труба		
				Труба 26х2 ГОСТ 10704-76 / В20 ГОСТ 10705-80	1	0,09 кг
				Стандартные изделия		
		5		переход 57х4-25х1,6 ГОСТ 17378-83	1	
		6		Фланец 1-50-10 Ст20 ГОСТ 12820-80	1	
		7		Вентиль 15ч8бр Ду 15; Ру 16 ГОСТ 18722-73	1	

							БК9.1.1.02.11.000		
Изм.	Лист	№ докум.	Подп.	Дата	Трубопровод		Лит	Лист	Листов
Разраб.		А.Авдеенко							1
Пров.		Никитченко					ЛАТГИПРОПРОМ		
Н.контр.		Колмец							
Утв.									

Инв.№ подл. | Подп. и дата | Взам.инв.№ | Инв.№ дубл. | Подп. и дата

Выпуск 9-1 ч 1
Серия 5.903-15

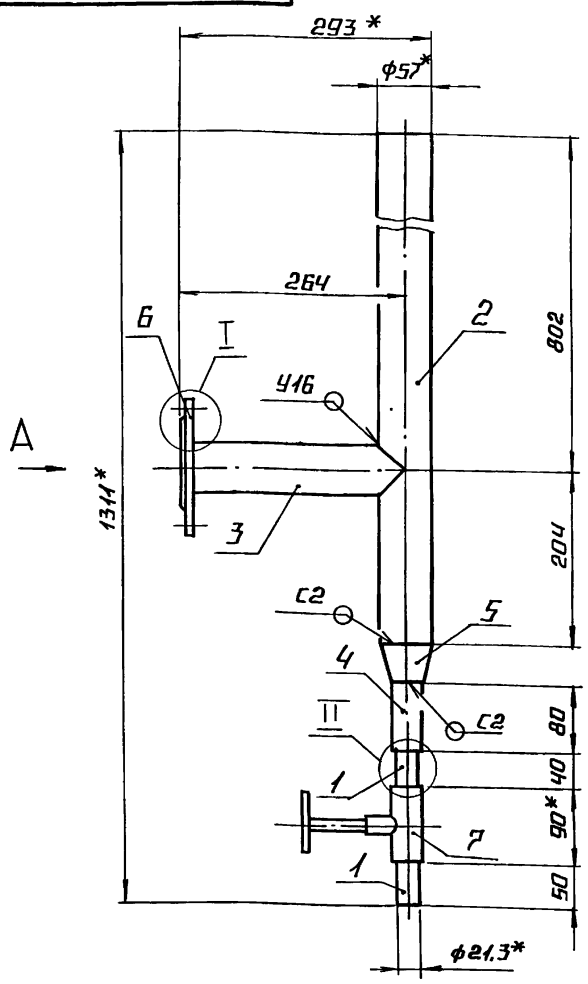

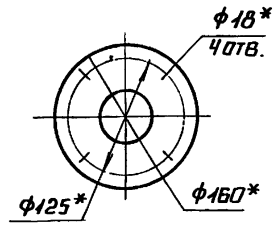

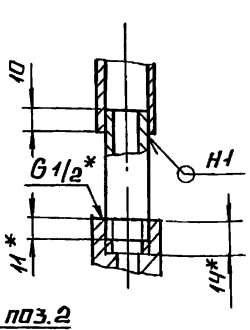

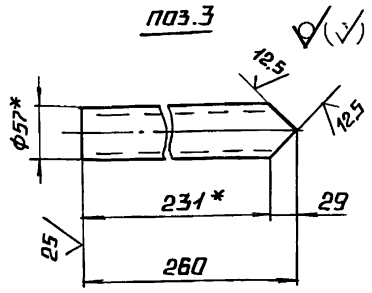

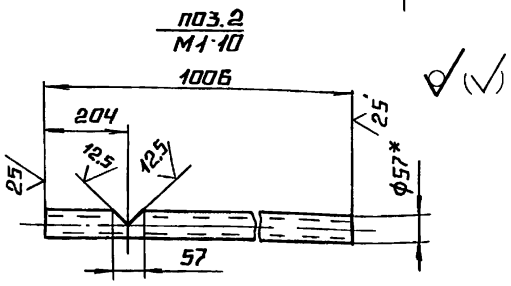

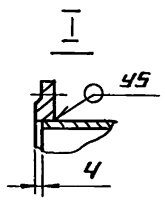

1.* Размеры для справок

2. ± IT14/2.

3. Обработка поверхностей реза деталей Б4 $\frac{25}{}$

4. Сварные швы по ГОСТ 16037-80.

5. Уплотнение резьбы произвести лентой фум тукоч-81 (арт. КИ-101-23).

Изм.	Лист	№ докум.	Подп.	Дата	БК 9.1.1.02.11.000 СБ			
Разраб.		Авдеенко			Трубопровод	Лит.	Масса	Масштаб
Пров.		Никитченко					7,72	1:5
Т.контр.						Лист	Листов 1	
Н.контр.		Колмец				ЛАТГИПРОПРОМ		
Утв.								

Копировал А4 Формат А3

Формат	Зона	Поз.	Обозначение	Наименование	Кол.	Примечание
				Документация		
А3			БК 9.1.1.02.12.000 СБ	Сборочный чертеж		
				Детали		
А4		1	БК 9.1.1.02.12 001	Труба	1	
Б4		2	БК 9.1.1.02.12.002	Труба		
				Труба 76×3,5 ГОСТ 10704-76 / В20 ГОСТ 10705-80	1	1,06 кг
Б4		3	БК 9.1.1.02.12.003	Труба		
				Труба 76×3,5 ГОСТ 10704-76 / В20 ГОСТ 10705-80		
				L = 106 ± 0,435 мм	1	0,66 кг
				Стандартные изделия		
		4		Отвод 60°76×3,5		
				ГОСТ 17375-83	1	
		5		Отвод 90°76×3,5		
				ГОСТ 17375-83	1	
		6		Переход 108×4-76×3,5		
				ГОСТ 17378-83	1	
		7		Фланец 1-32-16		
				Ст 20 ГОСТ 12820-80	1	

Изм.	Лист	№ докум.	Подп.	Дата	БК 9.1.1.02.12.000		
Разраб.		Авдеенко			Трубопровод	Лит.	Лист	Листов
Пров.		Никитченко					1	2
Н.контр.		Колмец				ЛАТГИПРОПРОМ		
Утв.								

Формат	Зона	Поз.	Обозначение	Наименование	Кол.	Примечание
		8		Фланец 1-65-16		
				Ст 20 ГОСТ 12820-80	1	
		9		Фланец 1-100-6		
				Ст 20 ГОСТ 12821-80	1	

Выпуск 9-1 и 1

Серия 5.903-15

БК9.1.1.02.12.000СБ

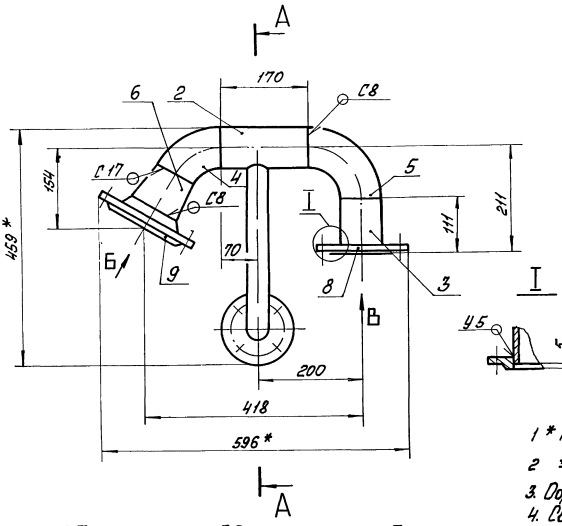

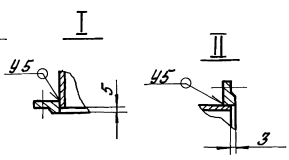

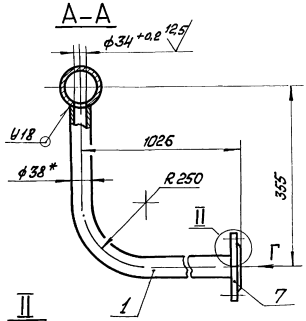

1 * Размеры для справок.

2 $\pm \frac{IT14}{2}$

3. Обработка поверхностей реза деталей Б4 25

4. Сварные швы по ГОСТ 16037-80.

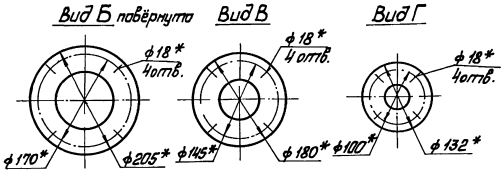

Изм.	Лист	№ докум.	Подп.	Дата	БК9.1.1.02.12.000 СБ			
Разраб.		Авдеенко			Трубопровод	Лит.	Масса	Масшт.
Пров.		Никитченко					14,8	1:5
Т.контр.						Лист	Листов 1	
Н.контр.		Колмец				ЛАТГИПРОПРОМ		
Утв.								

Копировал Мак

Формат А3

Инв. № подл. | Подп. и дата | Взам. инв. № | Инв. № дубл. | Подп. и дата

БК9.1.1.02.12.001

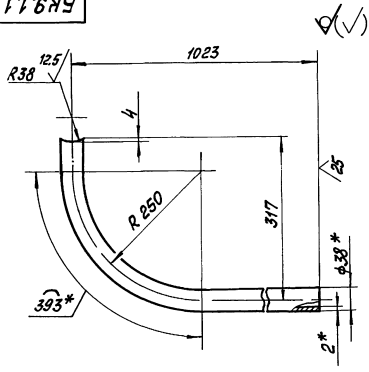

1 * Размеры для справок.

2 $\pm \frac{IT14}{2}$

Изм.	Лист	№ докум.	Подп.	Дата	БК9.1.1.02.12.001			
Разраб.		Авдеенко			Труба	Лит.	Масса	Масшт.
Пров.		Никитченко					2,19	1:5
Т.контр.						Лист	Листов 1	
Н.контр.		Колмец			Труба 38×2 ГОСТ 10704-76 / В20 ГОСТ 10705-80	ЛАТГИПРОПРОМ		
Утв.								

Инв. № подл. | Подп. и дата | Взам. инв. № | Инв. № дубл. | Подп. и дата

		Обозначение	Наименование	Кол.	Примечание
			Документация		
А2		БК9.1.1.02.13.000СБ	Сборочный чертёж		
			Детали		
А4	1	БК9.1.1.02.13.001	Труба	1	
А4	2	БК9.1.1.02.13.002	Труба	1	
Б4	3	БК9.1.1.02.13.003	Патрубок		
			Труба 32×2 ГОСТ 10704-76 / В20 ГОСТ 10705-80		
			L = 97 ± 0,37 мм	1	0,14 кг
Б4	4	БК9.1.1.02.13.004	Труба		
			Труба 76×3,5 ГОСТ 10704-76 / В20 ГОСТ 10705-80	1	3,45 кг
			Стандартные изделия		
	5		Отвод 90° 76×3,5		
			ГОСТ 17375-83	1	
	6		Переход 57×4-32×2		
			ГОСТ 17378-83	1	
	7		Переход 76×3,5-57×3		
			ГОСТ 17378-83	1	
	8		Фланец 1-25-16		
			Ст 20 Г12820-80	1	

Изм.	Лист	№ докум.	Подп.	Дата	БК9.1.1.02.13.000			
Разраб.		Авдеенко			Трубопровод	Лит.	Лист	Листов
Пров.		Никитченко					1	2
Н.контр.		Колмец				ЛАТГИПРОПРОМ		
Утв.								

Инв. № подл. | Подп. и дата | Взам. инв. № | Инв. № дубл. | Подп. и дата

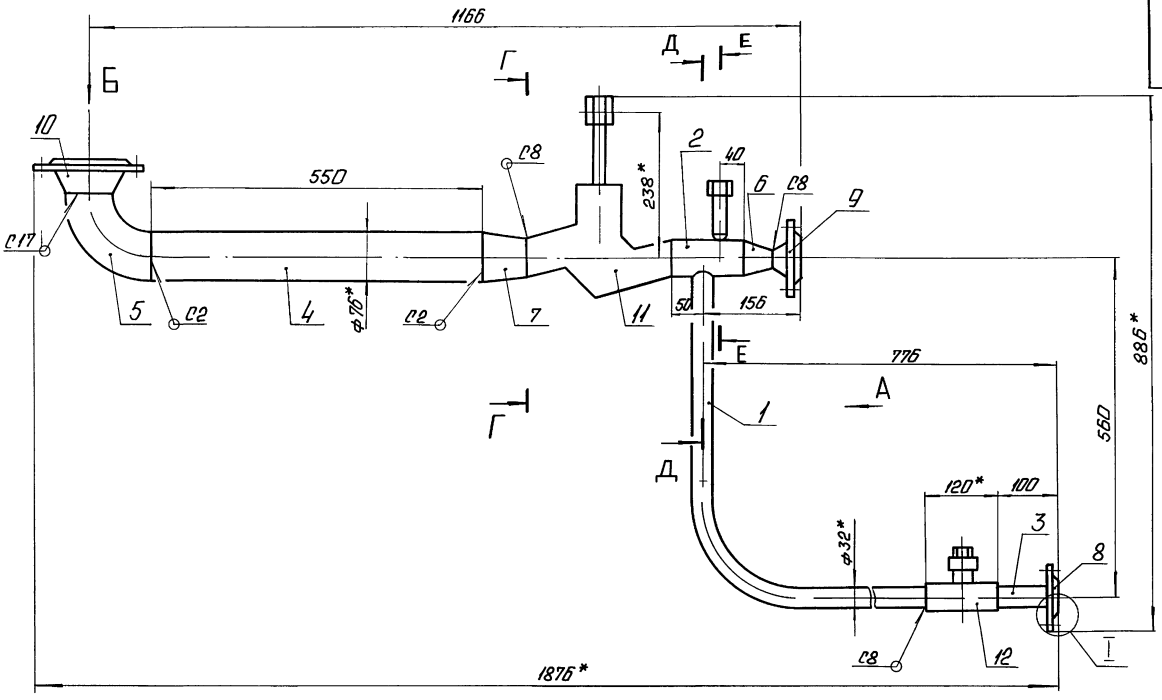

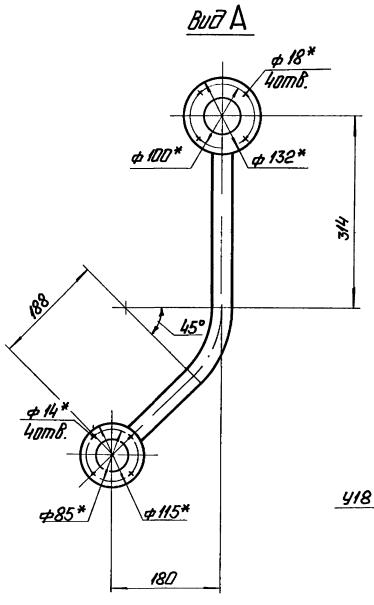

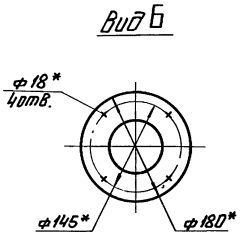

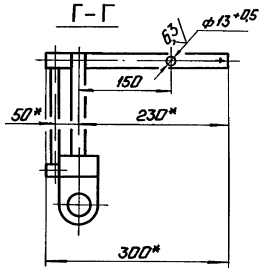

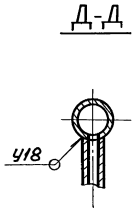

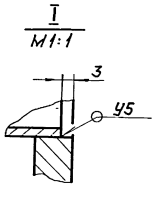

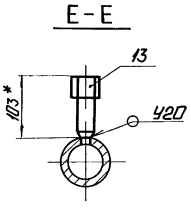

1.* Размеры для справок

2. $\pm \frac{IT14}{2}$.

3. Обработка поверхностей реза деталей Б$\frac{Ч25}{}$.

4. Сварные швы по ГОСТ 16037-80.

						БК9.1.1.02.13.000СБ	
Изм.	Лист	№ докум.	Подп.	Дата	Трубопровод	Лит.	Масса	Масштаб
Разраб.		Авдеенко					22,1	1:5
Пров.		Никитченко				Лист	Листов 1
Т.контр.							
Н.контр.		Комыри				ЛАТГИПРОПРОМ	
Утв.							

Инв.№ подл. | Подп. и дата | Взам.инв.№ | Инв.№ дубл. | Подп. и дата

Выпуск 9-1 ч.1

Серия 5.903-15

Формат	Зона	Поз.	Обозначение	Наименование	Кол.	Примечание
		9		Фланец 1-32-16		
				Ст20 ГОСТ12821-80	1	
		10		Фланец 1-65-16		
				Ст20 ГОСТ12821-80	1	
				Прочие изделия		
		11		Клапан регулирующий		
				9с-3-3		
				Ду 50; Ру 40		поставка
				ТУ108-728-79	1	с ДА-5
		12		Конденсатоотводчик		
				45 с 13 нж		
				Ду 25; Ру 40		
				ТУ25-07-1138-76	1	
		13		Установка 2 штуцера		
				М20х1,5-100		
				ЗК4-46-76	1	

Инв. № подл. | Подпись и дата | Взам. инв. № | Инв. № дубл. | Подпись и дата

Изм.	Лист	№ докум.	Подпись	Дата	БК9.1.1.02.13.000	Лист 2

Копировал Дубкова Формат А4

Выпуск 9-1 ч.1

Серия 5.903-15

БК9.1.1.02.13.001

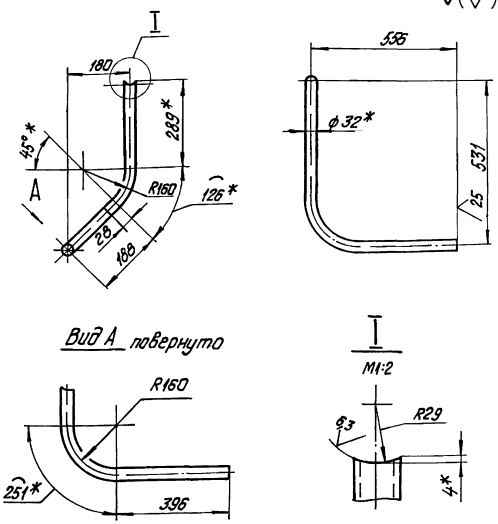

1.* Размеры для справок.

2. $\pm\frac{IT14}{2}$.

Инв. № подл. | Подпись и дата | Взам. инв. № | Инв. № дубл. | Подпись и дата

Изм.	Лист	№ докум.	Подпись	Дата	БК9.1.1.02.13.001			
Разраб.		Авдеенко			Труба	Лит.	Масса 1,63	Масштаб 1:10
Пров.		Никитченко				Лист	Листов 1	
Т.контр.								
Н.контр.		Колмец			Труба 32х2 ГОСТ10704-76 / В20 ГОСТ10705-80	ЛАТГИПРОПРОМ		
Утв.								

Копировал Дубкова Формат А4

Выпуск 9-1 ч.1

Серия 5.903-15

БК9.1.1.02.13.002

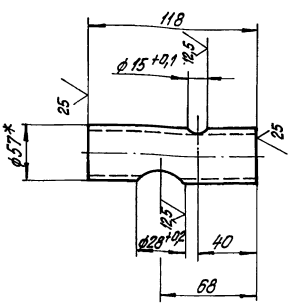

1.* Размер для справок.

2. $\pm\frac{IT14}{2}$.

Инв. № подл. | Подпись и дата | Взам. инв. № | Инв. № дубл. | Подпись и дата

Изм.	Лист	№ докум.	Подпись	Дата	БК9.1.1.02.13.002			
Разраб.		Авдеенко			Труба	Лит.	Масса 0,42	Масштаб 1:2
Пров.		Никитченко				Лист	Листов 1	
Т.контр.								
Н.контр.		Колмец			Труба 57х3 ГОСТ10704-76 / В20 ГОСТ10705-80	ЛАТГИПРОПРОМ		
Утв.								

Копировал Дубкова Формат А4

Выпуск 9-1 ч.1

Серия 5.903-15

Формат	Зона	Поз.	Обозначение	Наименование	Кол.	Примечание
				Документация		
А3			БК9.1.1.02.14.000СБ	Сборочный чертеж		
				Детали		
А4		1	БК9.1.1.02.14.001	Труба	1	
А4		2	БК9.1.1.02.14.002	Патрубок	1	
А4		3	БК9.1.1.02.14.003	Патрубок	1	
Б4		4	БК9.1.1.02.14.004	Патрубок		
				Труба 38х2 ГОСТ10704-76 / В20 ГОСТ10705-80	1	0,13 кг
				Стандартные изделия		
		5		Фланец 1-50-10		
				Ст20 ГОСТ12820-80	1	
		6		Фланец 1-32-16		
				Ст20 ГОСТ12820-80	2	

Инв. № подл. | Подпись и дата | Взам. инв. № | Инв. № дубл. | Подпись и дата

Изм.	Лист	№ докум.	Подпись	Дата	БК9.1.1.02.14.000			
Разраб.		Авдеенко			Трубопровод	Лит.	Лист	Листов 1
Пров.		Никитченко						
Н.контр.		Колмец				ЛАТГИПРОПРОМ		
Утв.								

Копировал Дубкова Формат А4

БК9.1.1.02.14.000СБ

Серия 5.903-15 Выпуск 9-14.1

Инв.№ подл. | Подп. и дата | Взам.инв.№ | Инв.№ дубл. | Подп. и дата

Вид А
М 1:5

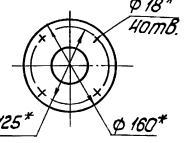

Вид Б
М 1:5

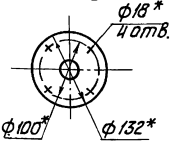

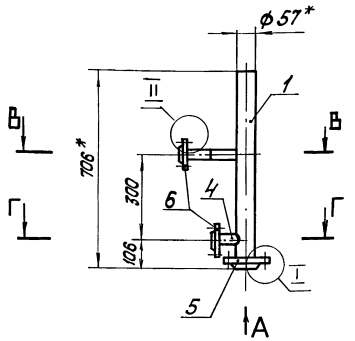

В – В
М 1:5

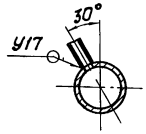

Г – Г
М 1:5

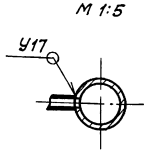

I
М 1:5

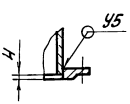

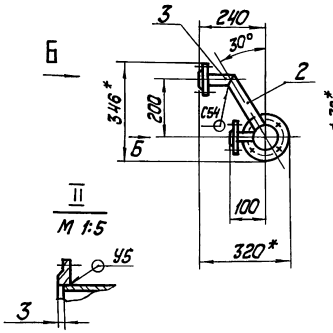

Поз. 4
М 1:5

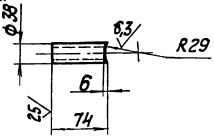

√(√)

1. * Размеры для справок.
2. ± IT14/2.
3. Обработка поверхностей реза деталей Б4 — 25.
4. Сварные швы по ГОСТ 16037-80.

						БК9.1.1.02.14.000СБ		
Изм.	Лист	№ докум.	Подп.	Дата	Трубопровод	Лит.	Масса	Масштаб
Разраб.		Авдеенко					8,8	1:10
Пров.		Никитченко				Лист	Листов 1	
Т. контр.						ЛАТГИПРОПРОМ		
Н. контр.		Колмец						
Утв.								

Копировал

Формат А3

БК9.1.1.02.14.001

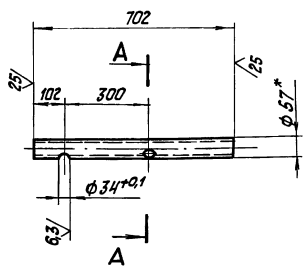

А – А

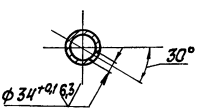

√(√)

1. * Размеры для справок.
2. ± IT14/2.

						БК9.1.1.02.14.001		
Изм.	Лист	№ докум.	Подп.	Дата	Труба	Лит.	Масса	Масштаб
Разраб.		Авдеенко					2,81	1:10
Пров.		Никитченко				Лист	Листов 1	
Т. контр.						ЛАТ ГИПРОПРОМ		
Н. контр.		Колмец						
Утв.								

Труба 57х3 ГОСТ 10704-76 / В 20 ГОСТ 10705-80

БК9.1.1.02.14.002

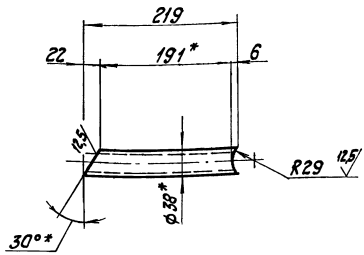

√(√)

1. * Размер для справок.
2. ± IT14/2.

						БК9.1.1.02.14.002		
Изм.	Лист	№ докум.	Подп.	Дата	Патрубок	Лит.	Масса	Масштаб
Разраб.		Авдеенко					0,39	1:4
Пров.		Никитченко				Лист	Листов 1	
Т. контр.						ЛАТ ГИПРОПРОМ		
Н. контр.		Колмец						
Утв.								

Труба 38х2 ГОСТ 10704-76 / В 20 ГОСТ 10705-80

БК9 1 1 02. 14 003

Выпуск 9-1 ч 1

Серия 5.903-15

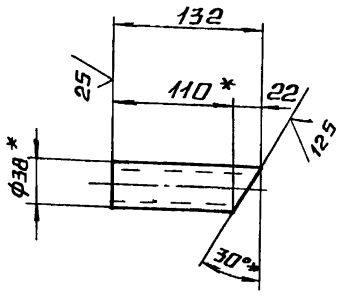

1.* Размер для справок

2. ± IT14/2.

Изм.	Лист	№ докум.	Подп.	Дата	БК9.1.1.02.14.003			
Разраб.		Авдеенко			Патрубок	Лит	Масса	Масштаб
Пров.		Никитченко					0,25	1:4
Т.контр.						Лист	Листов 1	
Н.контр.		Колмец			Труба 38×2 ГОСТ 10704-76 / В 20 ГОСТ 10705-80	ЛАТГИПРОПРОМ		
Утв.								

Копировал Формат А4

Формат	Зона	Поз	Обозначение	Наименование	Кол	Примечание
				Документация		
А3			БК9 1.1.02.15.000СБ	Сборочный чертеж		
				Детали		
Б4		1	БК9 1 1 02.15.001	Труба		
				Труба 89×3,5 ГОСТ 10704-76 / В20 ГОСТ 10705-80	1	1,93 кг
Б4		2	БК9.1.1.02.15.002	Труба		
				Труба 89×3,5 ГОСТ 10704-76 / В20 ГОСТ 10705-80	1	1,75 кг
				Стандартные изделия		
		3		Отвод 45° 89×3,5 ГОСТ 17375-83	2	
		4		Отвод 90° 89×3,5 ГОСТ 17375-83	1	
		5		Фланец 1-80-6 Ст 20 ГОСТ 12821-80	1	

Изм.	Лист	№ докум.	Подп.	Дата	БК9.1.1.02.15.000			
Разраб.		Авдеенко			Трубопровод	Лит.	Лист	Листов
Пров.		Никитченко						1
Н.контр.		Колмец				ЛАТГИПРОПРОМ		
Утв.								

Копировал Формат А4

Инв. № подл. | Подпись и дата | Взам. инв. № | Инв. № дубл. | Подпись и дата

БК9.1.1.02.15.000СБ

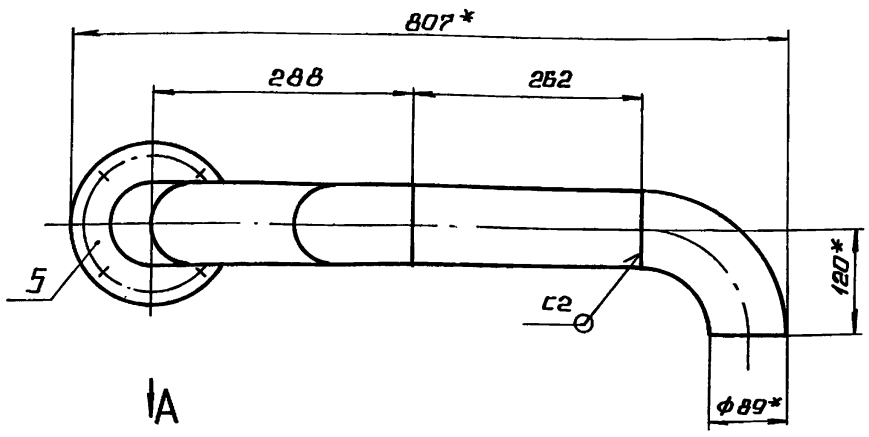

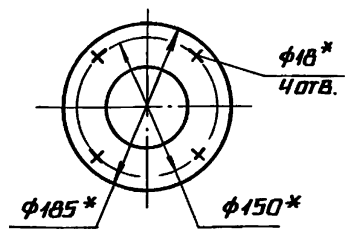

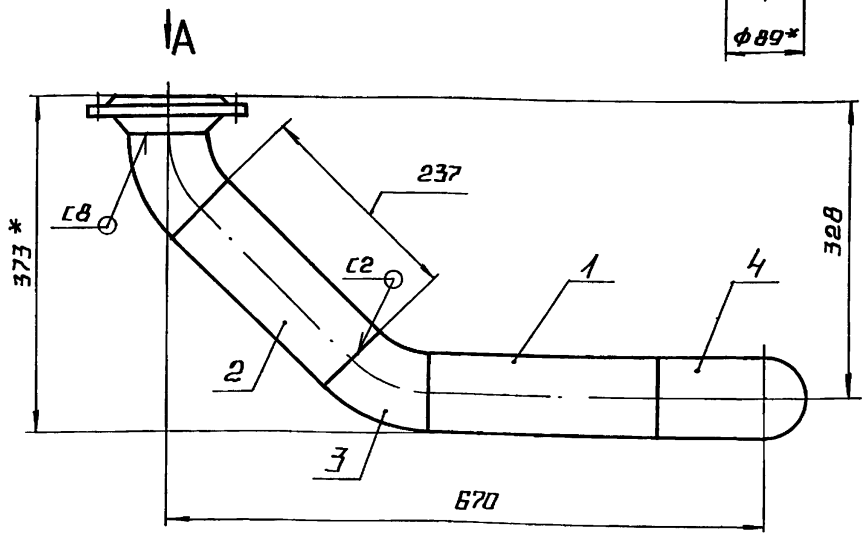

1.* Размеры для справок.

2. ± IT14/2.

3. Обработка поверхностей реза деталей Б4 25.

4. Сварные швы по ГОСТ 16037-80.

Изм.	Лист	№ докум.	Подп.	Дата	БК9.1.1.02 15.000 СБ			
Разраб.		Авдеенко			Трубопровод	Лит.	Масса	Масштаб
Пров.		Никитченко					9,2	1:5
Т.контр.						Лист	Листов 1	
Н.контр.		Колмец				ЛАТГИПРОПРОМ		
Утв.								

Инв. № подл. | Подпись и дата | Взам. инв. № | Инв. № дубл. | Подпись и дата

БК9.1.1.02.16.000СБ

Выпуск 9-1.1

Серия 5.903-15

Вид А

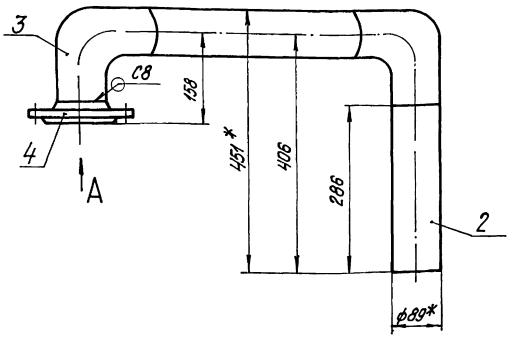

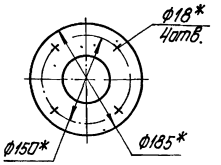

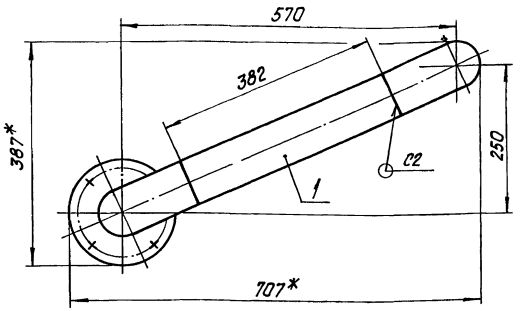

1.* Размеры для справок.
2. $\pm\frac{1714}{2}$.
3. Обработка поверхностей реза деталей БЧ $\sqrt{25}$.
4 Сварные швы по ГОСТ 16037-80.

							БК9.1.1.02.16.000СБ	
Изм.	Кол.уч.	Лист	№ докум.	Подпись	Дата			
Разраб.			Авдеенко			Трубопровод	Лит.	Масса 9,48 / Масштаб 1:5
Пров.			Никитченко				Лист	Листов 1
Т.контр.							ЛАТГИПРОПРОМ	
Н.контр.			Колмец					
Утв.								

копировал Дудкина формат А4

Формат	Зона	Поз.	Обозначение	Наименование	Кол.	Примечание
				Документация		
А3			БК9.1.1.02.16.000СБ	Сборочный чертеж		
				Детали		
Б4	1		БК9.1.1.02.16.001	Труба		
				Труба 89х3 ГОСТ 10704-76 / В20 ГОСТ 10705-80	1	2,13 кг
Б4	2		БК9.1.1.02.16.002	Труба		
				Труба 89х3 ГОСТ 10704-76 / В20 ГОСТ 10705-80	1	1,82 кг
				Стандартные изделия		
				Отвод 90° 89х3,5 ГОСТ 17375-83	2	
				Фланец 1-80-2,5 Ст20 ГОСТ 12821-80	1	

							БК9.1.1.02.16.000	
Изм.	Кол.уч.	Лист	№ докум.	Подпись	Дата			
Разраб.			Авдеенко			Трубопровод	Лит.	Лист 1 / Листов 1
Пров.			Никитченко				ЛАТГИПРОПРОМ	
Н.контр.			Колмец					
Утв.								

Формат	Зона	Поз.	Обозначение	Наименование	Кол.	Примечание
				Документация		
А4			БК9.1.1.02.17.000СБ	Сборочный чертеж		
				Детали		
Б4	1		БК9.1.1.02.17.001	Труба		
				Труба 15х2,8 ГОСТ 3262-75		
				Lзаг. = 1914 ± 1,85мм	1	2,45 кг
				Стандартные изделия		
	2			Фланец 1-15-6 Ст20 ГОСТ 12821-80	1	

							БК9.1.1.02.17.000	
Изм.	Кол.уч.	Лист	№ докум.	Подпись	Дата			
Разраб.			Авдеенко			Трубопровод	Лит.	Лист 1 / Листов 1
Пров.			Никитченко				ЛАТГИПРОПРОМ	
Н.контр.			Колмец					
Утв.								

Инв.№подл. | Подпись и дата | Взам.инв.№ | Инв.№дубл. | Подпись и дата

БК9.1.1.02.17.000СБ

Выпуск 9-1.1

Серия 5.903-15

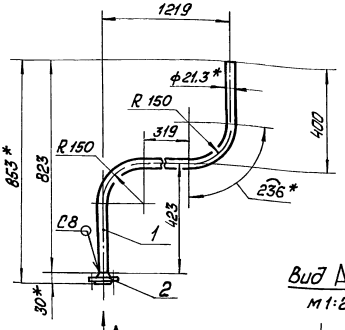

Вид А
м1:2

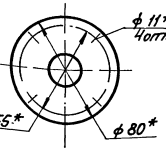

1* Размеры для справок.
2 ± IT14/2
3 Обработка поверхностей реза деталей Бч 25
4. Сварные швы по ГОСТ 16037-80.

Изм.	Лист	№ докум.	Подп.	Дата
Разраб.		Абраменко		
Пров.		Мишутченко		
Т.контр.				
Н.контр.		Колпец		
Утв.				

БК9.1.1.02.17.000СБ

Трубопровод

Лит.	Масса	Масшт.
	2,85	1:10
Лист 1	Листов 1	

ЛАТГИПРОПРОМ

Копировал

Формат А4

Формат	Зона	Поз.	Обозначение	Наименование	Кол.	Примечание
				Документация		
А4			БК9.1.1.02.18.000 СБ	Сборочный чертёж		
				Детали		
Б4		1	БК9.1.1.02.18.001	Труба		
				Труба 25х2 ГОСТ 10704-76 / В20 ГОСТ 10705-80		
				L заг = 1889 ± 1,85мм	1	2,14 кг
				Стандартные изделия		
		2		Фланец 1-20-6 Ст 20 ГОСТ 12821-80	1	

Инв.№ подл. | Подп. и дата | Взам.инв.№ | Инв.№ дубл. | Подп. и дата

БК9.1.1.02.18.000

Трубопровод

Лит.	Лист	Листов
	1	1

ЛАТГИПРОПРОМ

Копировал

Формат А4

БК9.1.1.02.18.000СБ

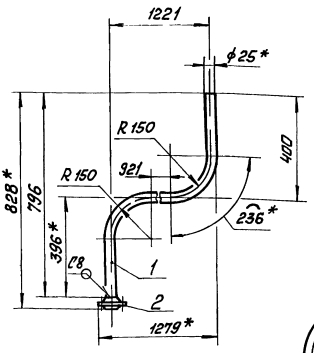

Вид А
м1:2

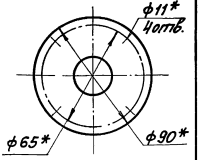

1. *Размеры для справок
2. ± IT14/2
3. Обработка поверхностей реза деталей Бч 25
4. Сварные швы по ГОСТ 16037-80.

Изм.	Лист	№ докум.	Подп.	Дата
Разраб.		Абраменко		
Пров.		Мишутченко		
Т.контр.				
Н.контр.		Колпец		
Утв.				

БК9.1.1.02.18.000СБ

Трубопровод

Лит.	Масса	Масшт.
	2,67	1:10
Лист 1	Листов 1	

ЛАТГИПРОПРОМ

Формат	Зона	Поз.	Обозначение	Наименование	Кол.	Примечание
				Документация		
А3			БК9.1.1.02.19.000 СБ	Сборочный чертёж		
				Детали		
А4		1	БК9.1.1.02.19.001	Стойка	2	
А4		2	БК9.1.1.02.19.002	Поручень	1	
А4		3	БК9.1.1.02.19.003	Леер	1	

Инв.№ подл. | Подп. и дата | Взам.инв.№ | Инв.№ дубл. | Подп. и дата

БК9.1.1.02.19.000

Ограждение

Лит.	Лист	Листов
	1	1

ЛАТГИПРОПРОМ

БК9.1.1.02.19.000СБ

Выпуск 9-1.1

Серия 5.903-15

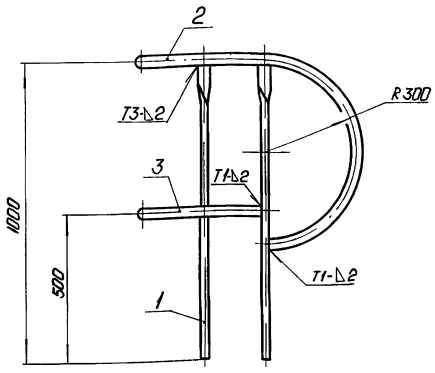

I
М 1:2

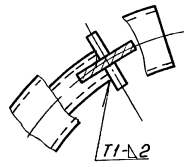

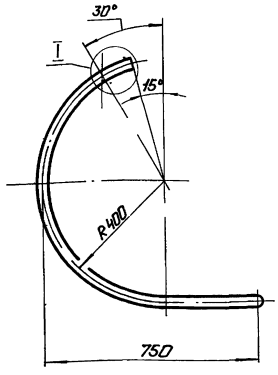

1.* Размеры для справок
2. ± IT14/2
3 Сварные швы по ГОСТ 5264-80

Изм.	Лист	№ докум.	Подп.	Дата	БК9.1.1.02.19.000СБ		
Разраб.		Абраменко			Ограждение	Лит.	Масса 14	Масштаб 1:10
Пров.		Никипчено				Лист	Листов 1
Т.контр.						ЛАТГИПРОПРОМ	
Н.контр.		Колмец					
Утв.							

Копировал: Ф4 Формат А4

Инв.№ подл. | Подп. и дата | Взам.инв.№ | Инв.№ дубл. | Подп. и дата

БК9.1.1.02.19.001

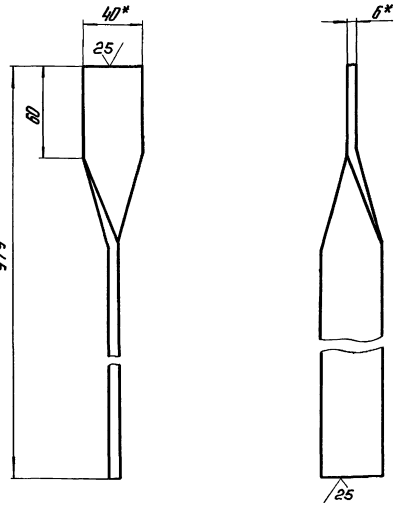

1.* Размеры для справок
2. ± IT14/2

Изм.	Лист	№ докум.	Подп.	Дата	БК9.1.1.02.19.001		
Разраб.		Абраменко			Стойка	Лит.	Масса 1.85	Масштаб 1:2
Пров.		Никипчено				Лист	Листов 1
Т.контр.					Полоса 6×40 ГОСТ 103-76	ЛАТГИПРОПРОМ	
Н.контр.		Колмец			Вст3кп2 ГОСТ 1535-79		
Утв.							

Инв.№ подл. | Подп. и дата | Взам.инв.№ | Инв.№ дубл. | Подп. и дата

БК9.1.1.02.19.002

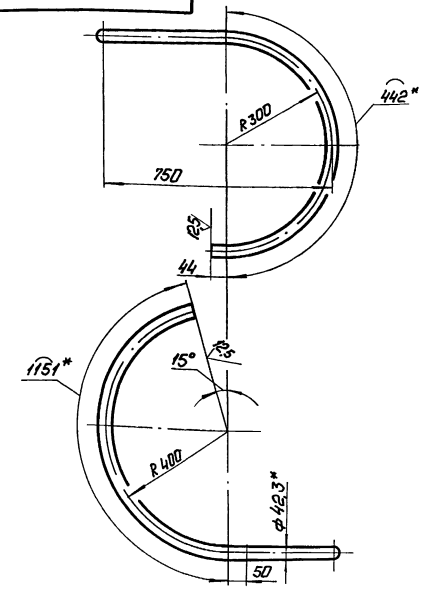

1.* Размеры для справок.
2. ± IT14/2.

Изм.	Лист	№ докум.	Подп.	Дата	БК9.1.1.02.19.002		
Разраб.		Абраменко			Поручень	Лит.	Масса 8,9	Масштаб 1:10
Пров.		Никипчено				Лист	Листов 1
Т.контр.					Труба 32×2,8 ГОСТ 3262-75	ЛАТГИПРОПРОМ	
Н.контр.		Колмец					
Утв.							

Инв.№ подл. | Подп. и дата | Взам.инв.№ | Инв.№ дубл. | Подп. и дата

БК9.1.1.02.19.003

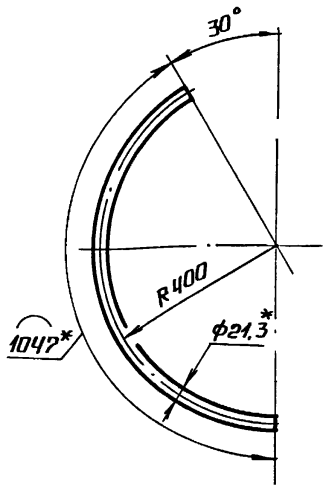

1.* РАЗМЕРЫ ДЛЯ СПРАВОК

2. $\pm \frac{IT14}{2}$.

ИЗМ	ЛИСТ	№ ДОКУМ.	ПОДП.	ДАТА
РАЗРАБ	ЯВДЕЕНКО			
ПРОВ	НИКИТЧЕНКО			
Т.КОНТР				
Н.КОНТР	КОЛМЕЦ			
УТВ.				

БК 9.1.1.02.19.003

ЛЕРР

ЛИТ.	МАССА	МАСШТАБ
	1,33	1:10

ЛИСТ	ЛИСТОВ 1

ТРУБА 15×2,8 ГОСТ 3262-75

ЛАТГИПРОПРОМ

КОПИРОВАЛ А4 ФОРМАТ А4

ФОРМ	ЗОНА	ПОЗ	ОБОЗНАЧЕНИЕ	НАИМЕНОВАНИЕ	КОЛ	ПРИМЕЧАНИЕ
				ДОКУМЕНТАЦИЯ		
А2			БК9 1 1.03.00.000 СБ	СБОРОЧНЫЙ ЧЕРТЕЖ		
				СБОРОЧНЫЕ ЕДИНИЦЫ		
А4		1	БК9 1 1.03.01 000	ТРУБОПРОВОД	1	
А3		2	БК9.1 1.03 02. 000	ТРУБОПРОВОД	1	
А4		3	БК9.1 1.03. 03.000	КОЛЕНО	1	
				ДЕТАЛИ		
А4		4	БК9 1.1 03.00.001	ПАТРУБОК	3	
Б4		5	БК91.1 03 00.002	ПАТРУБОК		
				ТРУБА 25×3,2 ГОСТ 3262-75	2	
				СТАНДАРТНЫЕ ИЗДЕЛИЯ		
		6		ВЕНТИЛЬ 15кч18п2Ду25Ру16		
				ГОСТ 18161-72	3	ПОСТ СДА-5
		7		УСТРОЙСТВО ПРЕДОХРАНИ-		
				ТЕЛЬНОЕ ДА-5-25, 06-3201а		
				ГОСТ 16860-77	1	ПОСТ СДА-5

ИЗМ	ЛИСТ	№ ДОКУМ.	ПОДП.	ДАТА
РАЗРАБ	БОЙЦОВА			
ПРОВ.	НИКИТЧЕНКО			
Н КОНТР	КОЛМЕЦ			
УТВ.				

БК 9 1.1. 03 00.000

ГИДРОЗАТВОР

ЛИТ.	ЛИСТ	ЛИСТОВ
		1

ЛАТГИПРОПРОМ

КОПИРОВАЛ А4 ФОРМАТ А4

БК 9.1.4.03.00.004

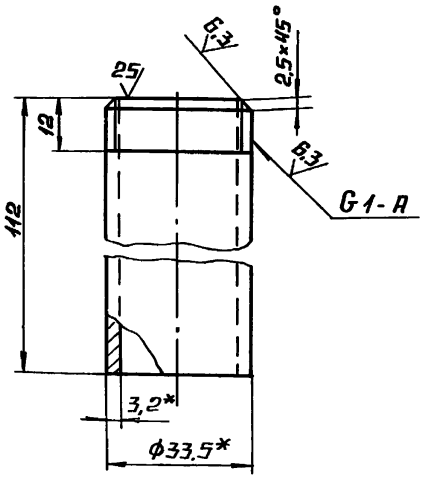

1.* РАЗМЕРЫ ДЛЯ СПРАВОК

2 $\pm \frac{IT14}{2}$.

ИЗМ	ЛИСТ	№ ДОКУМ	ПОДП	ДАТА
РАЗРАБ	БОЙЦОВА			
ПРОВ	НИКИТЧЕНКО			
Т.КОНТР				
Н КОНТР	КОЛМЕЦ			
УТВ				

БК 9.1.1.03 00 001

ПАТРУБОК

ЛИТ.	МАССА	МАСШТАБ
	0,3	1:1

ЛИСТ	ЛИСТОВ 1

ТРУБА 25×3,2 ГОСТ 3262-75

ЛАТГИПРОПРОМ

ФОРМ.	ЗОНА	ПОЗ.	ОБОЗНАЧЕНИЕ	НАИМЕНОВАНИЕ	КОЛ	ПРИМЕЧАНИЕ
				ДОКУМЕНТАЦИЯ		
А4			БК 9.1.1. 03.01.000 СБ	СБОРОЧНЫЙ ЧЕРТЕЖ		
				ДЕТАЛИ		
А4		1	БК9 1.1. 03.01. 001	ТРУБА	1	
Б4		2	БК9 1.1. 03.01. 002	ТРУБА		
				ТРУБА 108×4 ГОСТ 10704-76 / В 20 ГОСТ 10705-80	1	16,34 кг
				СТАНДАРТНЫЕ ИЗДЕЛИЯ		
		3		ОТВОД 90° 57×3		
				ГОСТ 17375-83	1	

ИЗМ	ЛИСТ	№ ДОКУМ	ПОДП	ДАТА
РАЗРАБ	БОЙЦОВА			
ПРОВ	НИКИТЧЕНКО			
Н КОНТР	КОЛМЕЦ			
УТВ				

БК 9.1.1 03.01.000

ТРУБОПРОВОД

ЛИТ.	ЛИСТ	ЛИСТОВ
		1

ЛАТГИПРОПРОМ

КОПИРОВАЛ А4 ФОРМАТ А4

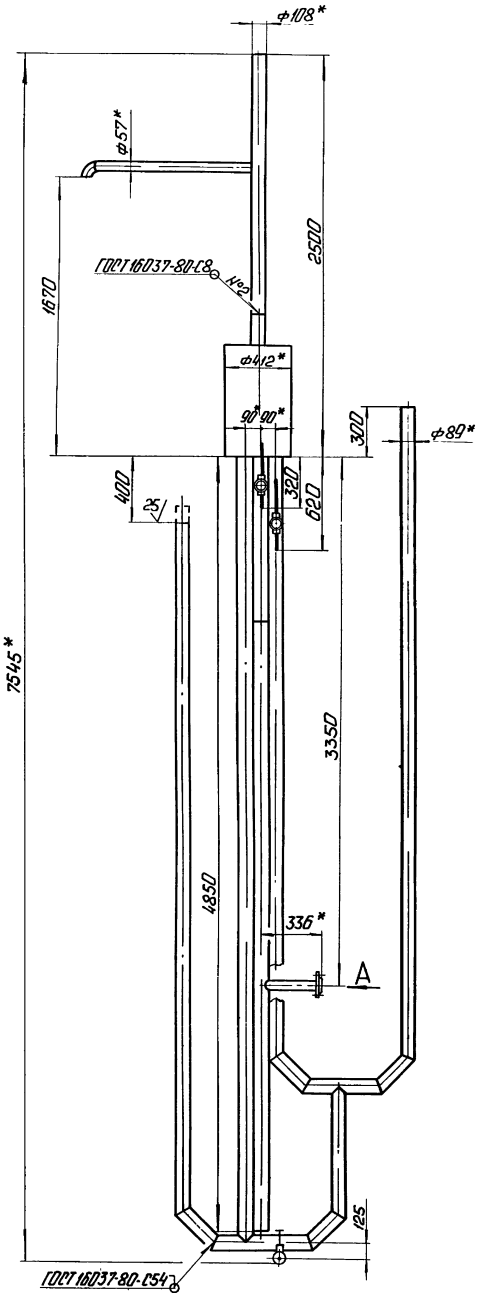

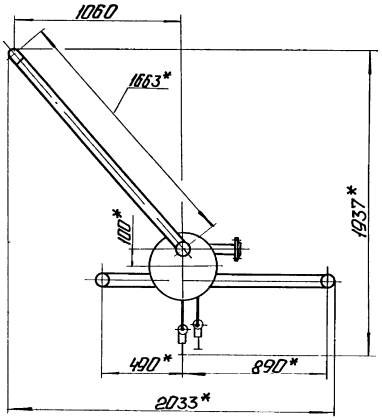

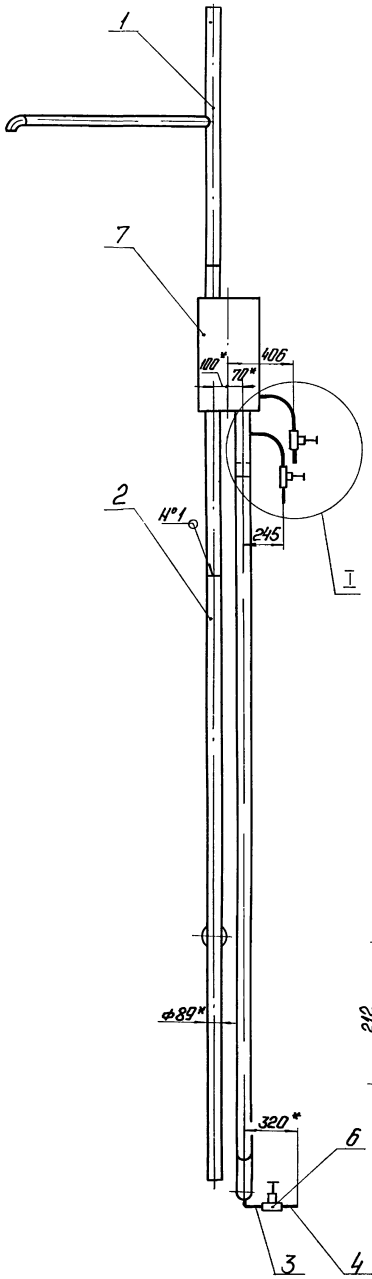

I
М1 5

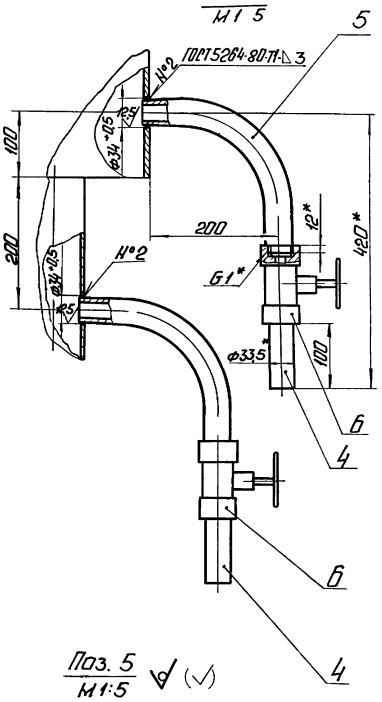

Поз. 5
М1:5

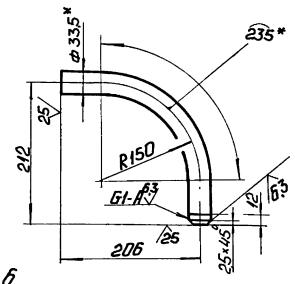

Вид А
М1:5

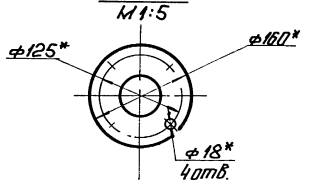

1. *Размеры для справок.
2. $\pm \frac{IT14}{2}$.
3. Уплотнение резьбы произвести лентой ФУМ ТУК04-81 (Арт. КИ-104-01-23).

						БК9.1.1.03.00.000СБ	
Изм.	Лист	№ докум.	Подп.	Дата			Лит. / Масса / Масштаб
Разраб.		Бойцова			Гидрозатвор		255 / 1:20
Пров.		Никиченко					Лист / Листов 1
Т.контр.							
Н.контр.		Колмец				ЛАТГИПРОПРОМ	
Утв.							

Инв.№ подл. | Подп. и дата | Взам.инв.№ | Инв.№ дубл. | Подп. и дата

Серия 5.903-15 Выпуск 9-14.1

БК9.1.1.03.01.000СБ

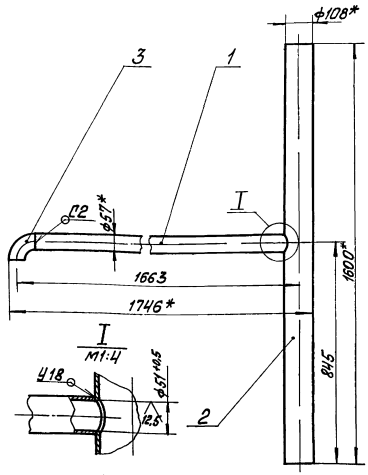

1. Размеры для справок.
2. Сварные швы по ГОСТ 16037-80
3. Обработка поверхностей реза деталей БК $\sqrt{26}$

				БК9.1.1.03.01.000СБ	
Изм. Лист.	№ докум.	Подп.	Дата	Трубопровод.	Лит. / Масса / Масштаб
Разраб.	Брицова				23 / 1:10
Пров.	Мишутина				Лист 1 / Листов 1
Т.контр.					ЛАТГИПРОПРОМ
Н.контр.	Колмец				
Утв.					

Копировал Мат2 Формат А4

Инв.№ подл. | Подп. и дата | Взам.инв.№ | Инв.№ дубл. | Подп. и дата

БК9.1.1.03.01.001

$\sqrt{(\sqrt{)}}$

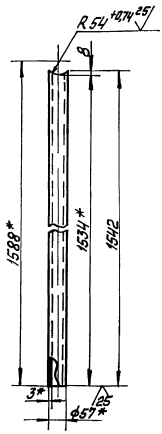

1* Размеры для справок.
2 $\frac{IT14}{2}$.

				БК9.1.1.03.01.001	
Изм. Лист.	№ докум.	Подп.	Дата	Труба	Лит. / Масса / Масштаб
Разраб.	Брицова				6,12 / 1:10
Пров.	Мишутина				Лист 1 / Листов 1
Т.контр.					ЛАТГИПРОПРОМ
Н.контр.	Колмец			Труба 57х3 ГОСТ 10704-76 / В20 ГОСТ 10705-80	
Утв.					

Копировал Мат2 Формат А4

Инв.№ подл. | Подп. и дата | Взам.инв.№ | Инв.№ дубл. | Подп. и дата

БК9.1.1.03.02.000СБ

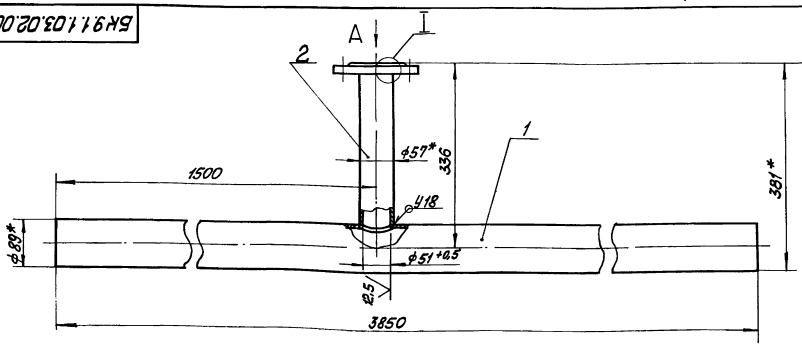

Поз. 2 $\sqrt{(\sqrt{)}}$

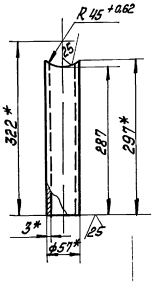

Вид А

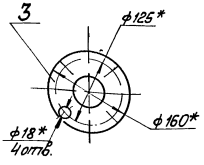

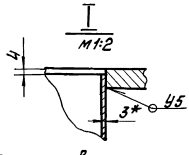

1* Размеры для справок
2 $\pm\frac{IT14}{2}$

3 Сварные швы по ГОСТ 16037-80
4 Обработка поверхностей реза деталей БК $\sqrt{25}$.

				БК9.1.1.03.02.000СБ	
Изм. Лист.	№ докум.	Подп.	Дата	Трубопровод	Лит. / Масса / Масштаб
Разраб.	Брицова				27,63 / 1:5
Пров.	Мишутина				Лист 1 / Листов 1
Т.контр.					ЛАТГИПРОПРОМ
Н.контр.	Колмец				
Утв.					

Инв.№ подл. | Подп. и дата | Взам.инв.№ | Инв.№ дубл. | Подп. и дата

Выпуск 9-1ч.1

Серия 5.903-15

Форм.	Зона	Поз.	Обозначение	Наименование	Кол.	Примечание
				Документация		
А3			БК9.1.1.03.02.000СБ	Сборочный чертёж		
				Детали		
Б4		1	БК9.1.1.03.02.001	Труба		
				Труба 89×3 ГОСТ10704-76 / В20 ГОСТ10705-80	1	24,4кг
Б4		2	БК9.1.1.03.02.002	Патрубок		
				Труба 57×3 ГОСТ10704-76 / В20 ГОСТ10705-80	1	1,16кг
				Стандартные изделия		
		3		Фланец 1-50-10 / Ст20 ГОСТ12820-80	1	

БК9.1.1.03.02.000

Изм.	Лист	№ докум.	Подп.	Дата			
Разраб.		Бойцова			Трубопровод	Лит.	Лист	Листов 1
Пров.		Никитченко				ЛАТГИПРОПРОМ	
Н. контр.		Колмец					
Утв.							

Инв. № подл. | Подп. и дата | Взам. инв. № | Инв. № дубл. | Подп. и дата

Копировал Мак Формат А4

Форм.	Зона	Поз.	Обозначение	Наименование	Кол.	Примечание
				Документация		
А4			БК9.1.1.03.03.000СБ	Сборочный чертёж		
				Детали		
А4		1	БК9.1.1.03.03.001	Патрубок	1	
Б4		2	БК9.1.1.03.03.002	Патрубок		
				Труба 25×3,2 ГОСТ3262-75	1	0,2кг

БК9.1.1.03.03.000

Изм.	Лист	№ докум.	Подп.	Дата			
Разраб.		Бойцова			Колено	Лит.	Лист	Листов 1
Пров.		Никитченко				ЛАТГИПРОПРОМ	
Н. контр.		Колмец					
Утв.							

Инв. № подл. | Подп. и дата | Взам. инв. № | Инв. № дубл. | Подп. и дата

Копировал Мак Формат А4

БК9.1.1.03.03.000СБ

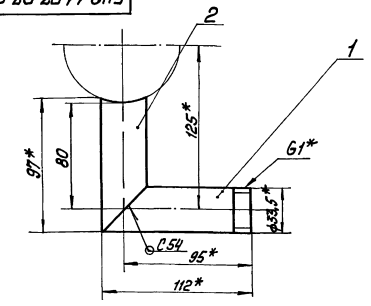

Поз. 2 √ (√)

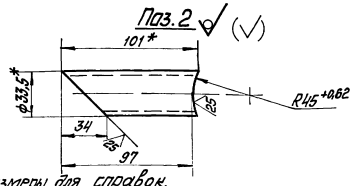

1 * Размеры для справок.

2 ± IT14/2

3. Сварные швы по ГОСТ 16037-80

БК9.1.1.03.03.000 СБ

Изм.	Лист	№ докум.	Подп.	Дата				
Разраб.		Бойцова			Колено	Лит.	Масса	Масшт.
Пров.		Никитченко					0,43	1:2
Т. контр.						Лист	Листов 1	
Н. контр.		Колмец				ЛАТГИПРОПРОМ		
Утв.								

Инв. № подл. | Подп. и дата | Взам. инв. № | Инв. № дубл. | Подп. и дата

БК9.1.1.03.03.000

√(√)

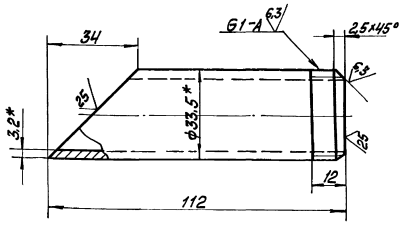

1 * Размеры для справок.

2 ± IT14/2

БК9.1.1.03.03.001

Изм.	Лист	№ докум.	Подп.	Дата				
Разраб.		Бойцова			Патрубок	Лит.	Масса	Масштаб
Пров.		Никитченко					0,23	1:1
Т. контр.						Лист	Листов 1	
Н. контр.		Колмец			Труба 25×3,2 ГОСТ3262-75	ЛАТГИПРОПРОМ		
Утв.								

Инв. № подл. | Подп. и дата | Взам. инв. № | Инв. № дубл. | Подп. и дата

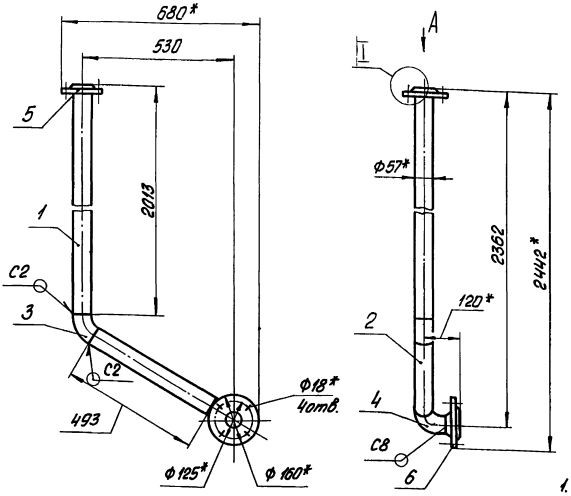

Вид А
М1:5

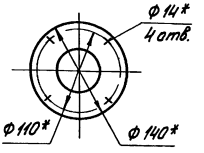

I
М1:5

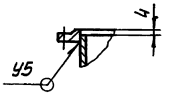

1.* Размеры для справок
2. ± IT14/2
3. Обработка поверхностей реза деталей Бч 25
4. Сварные швы по ГОСТ 16037-80

Изм.	Лист	№ докум.	Подпись	Дата	БК9.1.1.04.00.000СБ		
Разраб.		Авдеенко			Трубопровод	Лит.	Масса	Масштаб
Пров.		Никитченко					14,3	1:10
Т.контр.						Лист	Листов 1
Н.контр.		Колпец				ЛАТГИПРОПРОМ
Утв.						

Копировал
Формат А3

Формат	Зона	Поз.	Обозначение	Наименование	Кол.	Примечание
				Документация		
А3			БК9.1.1.04.00.000 СБ	Сборочный чертеж		
				Детали		
Бч		1	БК9.1.1.04.00.001	Труба		
				Труба 57х3 ГОСТ 10704-76 / В20 ГОСТ 10705-80		
				L = 2009 ± 2,2 мм	1	8,04кг
Бч		2	БК9.1.1.04.00.002	Труба		
				Труба 57х3 ГОСТ 10704-76 / В20 ГОСТ 10705-80	1	1,97кг
				Стандартные изделия		
		3		Отвод 60° 57х3 ГОСТ 17375-83	1	
		4		Отвод 90° 57х3 ГОСТ 17375-83	1	
		5		Фланец 1-50-2,5 Ст20 ГОСТ 12820-80	1	
		6		Фланец 1-50-10 Ст20 ГОСТ 12821-80	1	

Изм.	Лист	№ докум.	Подпись	Дата	БК9.1.1.04.00.000			
Разраб.		Авдеенко			Трубопровод	Лит.	Лист	Листов 1
Пров.		Никитченко				ЛАТГИПРОПРОМ		
Н.контр.		Колпец						
Утв.								

Формат	Зона	Поз.	Обозначение	Наименование	Кол.	Примечание
				Документация		
А3			БК9.1.1.05.00.000 СБ	Сборочный чертеж		
				Детали		
Бч		1	БК9.1.1.01.02.001	Патрубок	1	
Бч		2	БК9.1.1.05.00.001	Патрубок	1	
Бч		3	БК9.1.1.05.00.002	Труба	1	
Бч		4	БК9.1.1.05.00.003	Труба	1	
				Стандартные изделия		
		6		Фланец 1-15-6 Ст20 ГОСТ 12820-80	1	
		7		Фланец 1-20-6 Ст20 ГОСТ 12820-80	1	
		8		Вентиль 15кч 18п Ду 15; Ру 16 ГОСТ 18161-72	1	

Изм.	Лист	№ докум.	Подпись	Дата	БК9.1.1.05.00.000			
Разраб.		Авдеенко			Трубопровод дренажный	Лит.	Лист	Листов 1
Пров.		Никитченко				ЛАТГИПРОПРОМ		
Н.контр.		Колпец						
Утв.								

Инв.№ подл. | Подпись и дата | Взам. инв.№ | Инв.№ дубл. | Подпись и дата

Серия 5.903-15 Выпуск 9-1.1

Инв.№ подл. | Подп. и дата | Взам. инв.№ | Инв.№ дубл. | Подп. и дата

БК9.1.1.05.00.000СБ

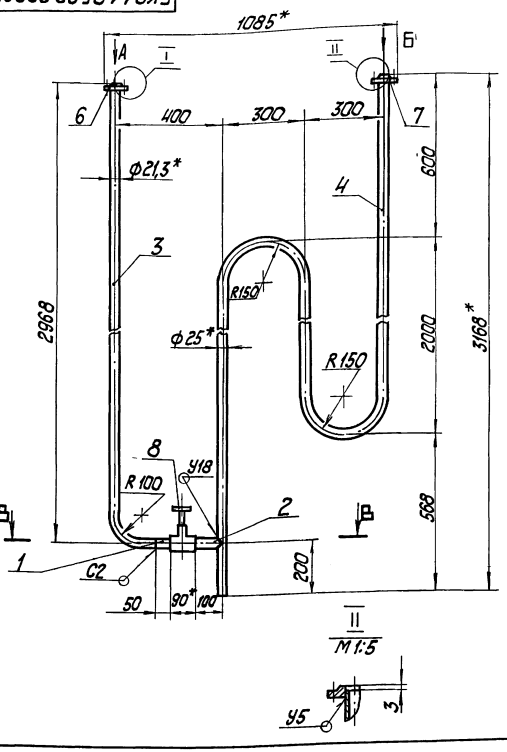

Вид А
М1:5

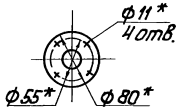

Вид Б
М1:5

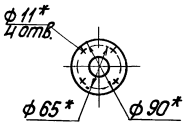

В – В
М1:2

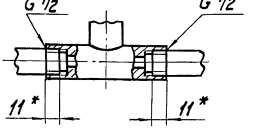

I
М1:5

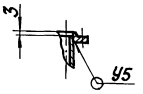

1. * Размеры для справок.
2. ± IT14/2
3. Сварные швы по ГОСТ 16037-80.
4. Уплотнение резьбы произвести лентой фум ту КОЧ-81 (Арт. Ки-101-01-23).

Изм.	Лист	№ докум.	Подп.	Дата	БК9.1.1.05.00.000СБ				
Разраб.		А.Деменко			Трубопровод дренажный	Лит.	Масса	Масштаб	
Пров.		Никитченко					13	1:10	
Т.контр.						Лист	Листов 1		
Н.контр.		Колмец				ЛАТГИПРОПРОМ			
Утв.									

Копировал

Формат А3

БК9.1.1.05.00.001

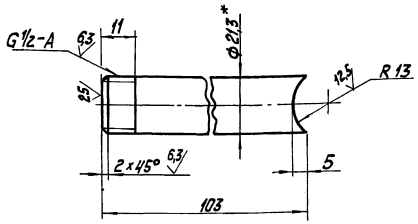

1. * Размеры для справок.
2. ± IT14/2.

Изм.	Лист	№ докум.	Подп.	Дата	БК9.1.1.05.00.001				
Разраб.		А.Деменко			Патрубок	Лит.	Масса	Масштаб	
Пров.		Никитченко					0,15	1:1	
Т.контр.						Лист	Листов 1		
Н.контр.		Колмец			Труба 15х2,8 ГОСТ 3262-75	ЛАТГИПРОПРОМ			

БК9.1.1.05.00.002

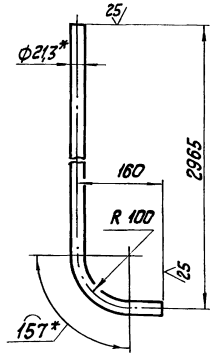

1. * Размеры для справок.
2. ± IT14/2.

Изм.	Лист	№ докум.	Подп.	Дата	БК9.1.1.05.00.002				
Разраб.		А.Деменко			Труба	Лит.	Масса	Масштаб	
Пров.		Никитченко					3,95	1:5	
Т.контр.						Лист	Листов 1		
Н.контр.		Колмец			Труба 15х2,8 ГОСТ 3262-75	ЛАТГИПРОПРОМ			

Выпуск 9-1 ч 1

Серия 5 903-15

БК9 1.1.05 00 003

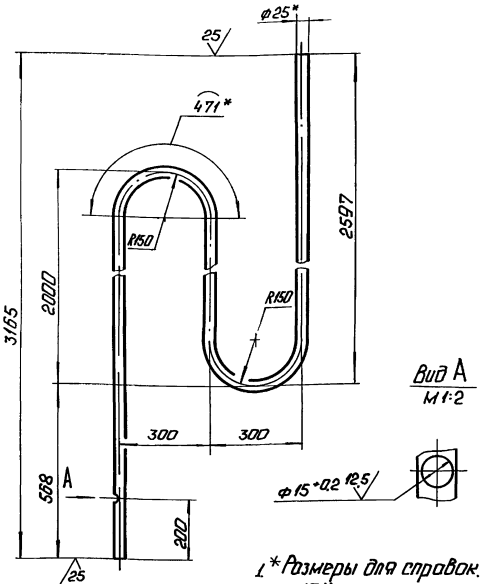

1. * Размеры для справок.
2. ± $\frac{IT14}{2}$.

Изм	Лист	№ докум.	Подп.	Дата
Разраб.		Авдеенко		
Пров.		Никитченко		
Т.контр.				
Н.контр.		Колмец		
Утв.				

БК9.1.1.05.00.003

Труба

Лит.	Масса	Масштаб
	7,35	1:10

Лист | Листов 1

Труба $\frac{25\times2\ ГОСТ\ 10704-76}{В20\ ГОСТ\ 10705-80}$

ЛАТГИПРОПРОМ

Копировал: Формат А4

Формат	Зона	Поз	Обозначение	Наименование	Кол	Примечание
				Документация		
А3			БК9.1.1.06.00.000СБ	Сборочный чертеж		
				Детали		
Б4		1	БК9.1.1.06.00.001	Основание		
				Швеллер $\frac{10\text{-}ГОСТ\ 8240\text{-}72}{ВСт3сп3\text{-}I\text{-}ГОСТ\ 535\text{-}79}$		
				L = 1148 ± 1,55 мм	1	9,8 кг
Б4		2	БК9.1.1.06.00.002	Стойка		
				Швеллер $\frac{10\text{-}ГОСТ\ 8240\text{-}72}{ВСт3сп3\text{-}I\text{-}ГОСТ\ 535\text{-}79}$		
				L = 944 ± 1,15 мм	1	8,1 кг
Б4		3	БК9.1.1.06.00.003	Опора		
				Швеллер $\frac{10\text{-}ГОСТ\ 8240\text{-}72}{ВСт3сп3\text{-}I\text{-}ГОСТ\ 535\text{-}79}$	1	1,72 кг

Изм	Лист	№ докум.	Подп.	Дата
Разраб.		Авдеенко		
Пров.		Никитченко		
Н.контр.		Колмец		
Утв.				

БК 9.1.1.06.00.000

Опора

Лит.	Лист	Листов
		1

ЛАТГИПРОПРОМ

Копировал: Формат А4

БК9.1.1.06.00.000СБ

БК9.1.1.06.00.000

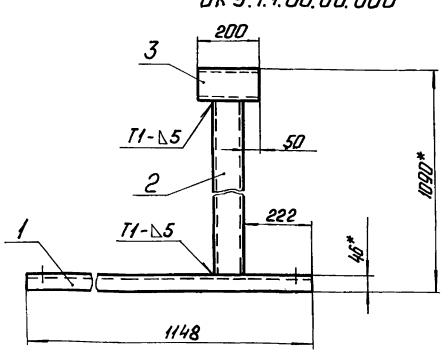

БК9.1.1.06.00.000-01 - зеркальное отражение

Остальное см. БК9.1.1.06.00.000

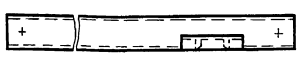

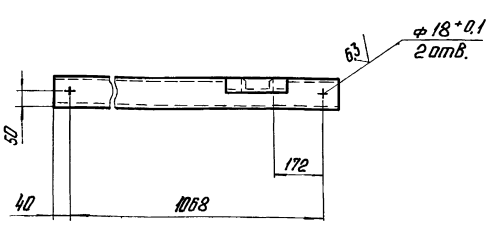

1 * Размеры для справок
2 ± $\frac{IT14}{2}$
3 Обработка поверхностей реза деталей Б4 25
4 Сварные швы по ГОСТ 5264-80.

Изм	Лист	№ докум.	Подп.	Дата
Разраб.		Авдеенко		
Пров.		Никитченко		
Т.контр.				
Н.контр.		Колмец		
Утв.				

БК9.1.1.06.00.000СБ

Опора

Лит.	Масса	Масштаб
	19,85	1:10

Лист | Листов 1

ЛАТГИПРОПРОМ

gost.e-ecolog.ru