Типовая документация на конструкции,
изделия и узлы зданий и сооружений

Серия 5.903-15

Блоки тепломеханического оборудования для котельных с водогрейными котлами

Выпуск 8-3

Блок парового коллектора БПК-32,0

Рабочие чертежи

gost.e-ecolog.ru

Типовая документация на конструкции,
изделия и узлы зданий и сооружений

Серия 5.903-15

Блоки тепломеханического оборудования для котельных с водогрейными котлами

Выпуск 8-3

Блок парового коллектора БПК-32,0

Рабочие чертежи

Разработаны
проектным институтом
„Латгипропром"
Гл.инж.института В.Архипов
Гл.инж.проекта Я.Нидбальский

Утверждены и введены
в действие минсс СССР
протоколом от 14.08.90г.

Содержание альбома

Обозначение	Наименование	№ стр
Блок парового коллектора БПК-32,0		
БК 8.3.1.00.000	Блок БПК-32,0	3
БК 8.3.1.00.000 Г3	Блок БПК-32,0. Схема принципиальная	
БК 8.3.1.00.000 СБ	Блок БПК-32,0	4
БК 8.3.1.00.000	Блок БПК-32,0	
БК 8.3.1.01.000	Рама	5
БК 8.3.1.01.001	Петля	
БК 8.3.1.01.000 СБ	Рама	6
БК 8.3.1.02.000	Коллектор	7
БК 8.3.1.02.001	Труба	
БК 8.3.1.02.000 СБ	Коллектор	8
БК 8.3.1.02.002	Труба	9
БК 8.3.1.02.003	Труба	
БК 8.3.1.03.000 СБ	Трубопровод	
БК 8.3.1.03.000	Трубопровод	
БК 8.3.1.03.001	Труба	10
БК 8.3.1.04.000	Труба	
БК 8.3.1.04.000 СБ	Труба	
БК 8.3.1.05.000 СБ	Труба	
БК 8.3.1.05.000	Труба	11
БК 8.3.1.06.000	Труба	
БК 8.3.1.06.000 СБ	Труба	
БК 8.3.1.07.000	Патрубок	12
БК 8.3.1.07.000 СБ	Патрубок	
БК 8.3.1.08.000	Тройник	
БК 8.3.1.08.001	Труба	13
БК 8.3.1.08.000 СБ	Тройник	
БК 8.3.1.09.000	Тройник	
БК 8.3.1.09.001	Труба	14
БК 8.3.1.09.000 СБ	Тройник	
БК 8.3.1.10.000	Патрубок	
БК 8.3.1.10.000 СБ	Патрубок	15
БК 8.3.1.11.000 СБ	Тройник	
БК 8.3.1.11.000	Тройник	
БК 8.3.1.12.000	Трубопровод	16
БК 8.3.1.12.000 СБ	Трубопровод	
БК 8.3.1.12.001	Труба	
БК 8.3.1.13.000	Трубопровод	17
БК 8.3.1.13.000 СБ	Трубопровод	
БК 8.3.1.13.100 СБ	Трубопровод	
БК 8.3.1.13.000	Трубопровод	
БК 8.3.1.13.101	Труба	18
Установка приборов контроля и автоматики блока БПК-32,0		
БК 8.3.2.00.000	Блок БПК-32,0. Установка приборов контроля и автоматики	18
БК 8.3.2.00.000 СБ	Блок БПК-32,0. Установка приборов контроля и автоматики	19
БК 8.3.2.00.000 СО	Блок БПК-32,0. Схема автоматизации	20
БК 8.3.2.00.000 Э3	Блок БПК-32,0. Схема электрическая принципиальная регулятора	21
БК 8.3.2.00.000 Э4	Блок БПК-32,0. Схема соединений	
БК 8.3.2.00.000	Блок БПК-32,0. Установка приборов контроля и автоматики	22
БК 8.1.2.01.000	Стойка	
БК 8.1.2.01.000 СБ	Стойка	
БК 8.1.2.01.000	Стойка	23
БК 8.2.2.01.000	Стойка	
БК 8.2.2.01.000 СБ	Стойка	
БК 8.2.2.01.000	Стойка	24
Теплоизоляция блока БПК-32,0		
БК 83.4.00.000 ВО	Блок БПК-32,0. Ведомость объемов теплоизоляционных работ	24
БК 8.3.4.00.000 ТИ	Блок БПК-32,0. Ведомость теплоизоляционных конструкций	
БК 8.3.4.00.000 ТИ	Блок БПК-32,0. Ведомость теплоизоляционных конструкций	25
БК 8.3.4.00.000 ВМ	Блок БПК-32,0. Ведомость теплоизоляционных материалов	26

Выпуск 8-3

Серия 5.903-15

Формат	Зона	Поз.	Обозначение	Наименование	Кол.	Примечание
				Документация		
А2			БК 8.3.1.00.000 СБ	Сборочный чертеж		
А3			БК 8.3.1.00.000 ГЗ	Схема принципиальная		
А4			БК 8.0.0.00.000 ДТ	Указание по применению и изготовлению		Выпуск 8-0
				Сборочные единицы		
А4		1	БК 8.3.1.01.000	Рама	1	
А4		2	БК 8.3.1.02.000	Коллектор	1	
А4		3	БК 8.3.1.03.000	Трубопровод	1	
А4		4	БК 8.3.1.04.000	Труба	1	
А4		5	БК 8.3.1.05.000	Труба	1	
А4		6	БК 8.3.1.06.000	Труба	1	
А4		7	БК 8.3.1.07.000	Патрубок	4	
А4		8	БК 8.3.1.08.000	Тройник	1	
А4		9	БК 8.3.1.09.000	Тройник	1	
А4		10	БК 8.3.1.10.000	Патрубок	2	
А4		11	БК 8.3.1.11.000	Тройник	1	
А4		12	БК 8.3.1.12.000	Трубопровод	1	
А4		13	БК 8.3.1.13.000	Трубопровод	1	

Инв.№подл. | Подп. и дата | Взам.инв.№ | Инв.№дубл. | Подп. и дата

Изм.	Лист	№ докум.	Подп.	Дата
Разраб.		Михайлова		
Пров.		Богданова		
Н.контр.		Колмец		
Утв.				

БК 8.3.1.00.000

Блок парового коллектора БПК-32,0

Лит.	Лист	Листов
	1	3

ЛАТГИПРОПРОМ

Копировал 3.3 Формат А4

Выпуск 8-3

Серия 5.903-15

Формат	Зона	Поз.	Обозначение	Наименование	Кол	Примечание
				Стандартные изделия		
				Болты ГОСТ 7798-70		
		17		М12×45.46	16	
		18		М16×55.46	16	
		19		М16×60.46	80	
		20		М16×70.46	32	
		21		М24×100.46	24	
				Гайки ГОСТ 5915-70		
		22		М12.5	16	
		23		М16.5	128	
		24		М24.5	24	
		25		Шайба 24.02 ГОСТ 11371-78	24	
				Прокладки ГОСТ 15180-70		
		26		А-25-16	4	
		27		А-32-16	4	
		28		А-50-16	18	
		29		А-50-40	2	
		30		А-80-40	4	
		31		А-200-40	2	
				Вентили 15кч 19п1 ГОСТ 18162-72		
		32		Ду 25 Ру 16	2	
		33		Ду 32 Ру 16	2	
		34		Ду 50 Ру 16	8	
		35		Вентиль 15кч 22нж Ду 80 Ру 40 ГОСТ 18163-72	2	
		36		Вентиль 15с 22нж Ду 200 Ру 40 ГОСТ 19129-73	1	

Инв.№подл. | Подп. и дата | Взам.инв.№ | Инв.№дубл. | Подп. и дата

Изм.	Лист	№ докум.	Подп.	Дата

БК 8.3.1.00.000

Лист 2

Копировал 3.3 Формат А4

БК 8.3.1.00.000 ГЗ

Выпуск 8-3

Серия 5.903-15

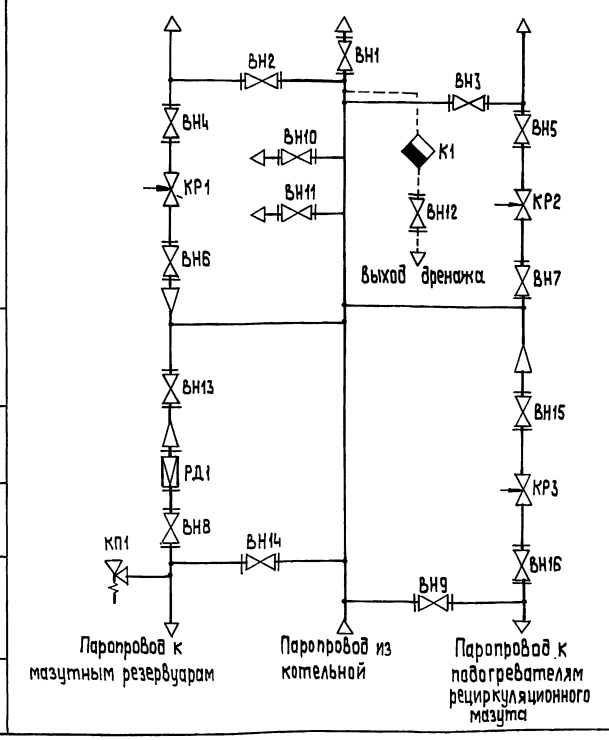

Поз. обозначение	Наименование	Кол.	Примечание
ВН1	Вентиль 15с 22нж ГОСТ 19129-73	1	Ду 200; Ру 40
ВН2..ВН9	Вентиль 15кч 19п1 ГОСТ 18162-72	8	Ду 50; Ру 16
ВН10, ВН11	Вентиль 15кч 19п1 ГОСТ 18162-72	2	Ду 25; Ру 16
ВН12..ВН14	Вентиль 15кч 19п1 ГОСТ 18162-72	3	Ду 32; Ру 16
ВН15, ВН16	Вентиль 15кч 22нж ГОСТ 18163-72	2	Ду 80; Ру 40
К1	Конденсатоотводчик 45с 13нж		
	ТУ 26-07-1138-76	1	Ду 32; Ру 40
КП1	Клапан предохранительный 17с 12нж		
	ГОСТ 12532-67	1	Ду 50; Ру 16
КР1, КР2	Клапан регулирующий 9с-3-3-3		
	ТУ 108-728-80	2	Ду 50; Ру 64
КР3	Клапан регулирующий 6с-9-1		
	ТУ 108-728-80	1	Ду 80; Ру 100
РД1	Регулятор давления 21с 10нж		
	ОСТ 26-07-1023-80	1	Ду 50; Ру 40

Инв.№подл. | Подп. и дата | Взам.инв.№ | Инв.№дубл. | Подп. и дата

Изм.	Лист	№ докум.	Подп.	Дата
Разраб.		Михайлова		
Пров.		Богданова		
Т.контр.				
Н.контр.		Колмец		
Утв.				

БК 8.3.1.00.000 ГЗ

Блок парового коллектора БПК-32,0

Схема принципиальная

Лит.	Масса	Масштаб
Лист	Листов 1	

ЛАТГИПРОПРОМ

Выпуск 8-3

Серия 5.903-15

БК8.3.1.00.000 СБ

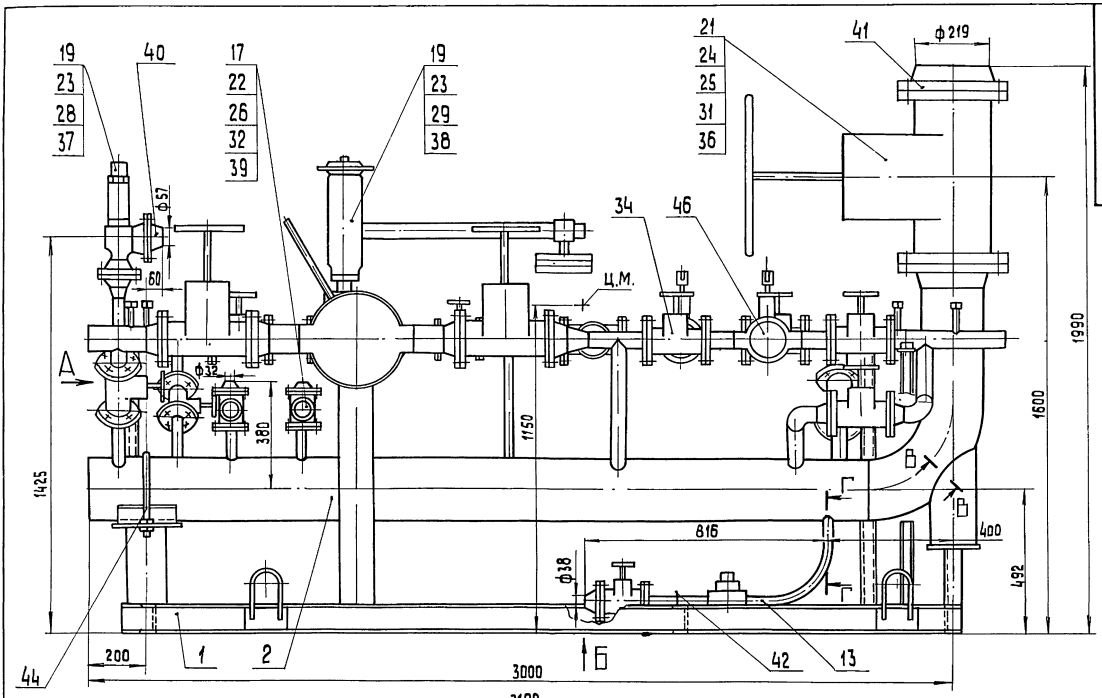

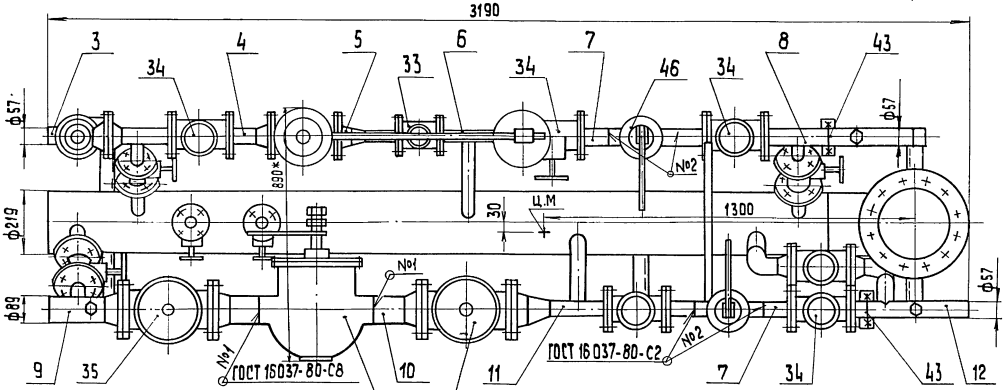

Вид А

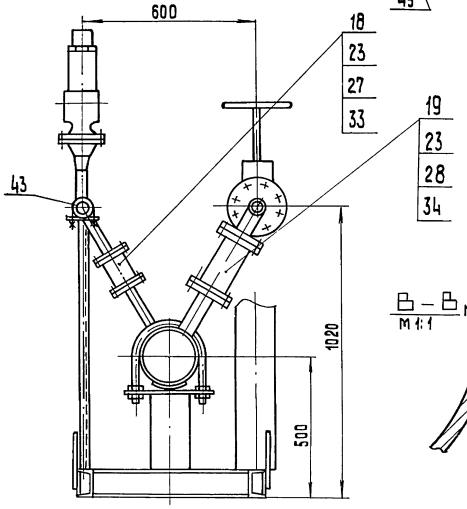

Г – Г
М 1:1

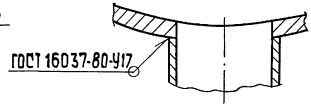

Вид Б
М 1:50

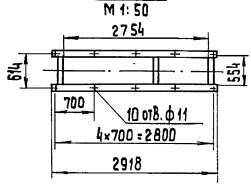

1. Размеры для справок.
2.* Сварка ручная дуговая.
3. Произвести гидроиспытание блока давлением 2,5 МПа (25 кгс/см²) в течение 10 мин. Течь не допускается

В – В повернуто
М 1:1

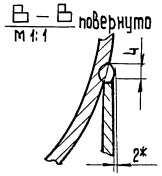

					БК 8.3.1.00.000 СБ			
Изм.	Лист	№ докум.	Подп.	Дата	Блок парового коллектора БПК-32.0	Лит.	Масса 880	Масштаб 1:10
Разраб.		Михайлова						
Пров.		Богданова				Лист	Листов 1	
Т.контр.								
Н.контр.		Колмец				ЛАТГИПРОПРОМ		
Утв.								

Инв. № подл. | Подп. и дата | Взам. инв. № | Инв. № дубл. | Подп. и дата

Копировал Зе

Формат А2

Выпуск 8-3

Серия 5.903-15

Форм.	Зона	Поз.	Обозначение	Наименование	Кол.	Примечание
		37		Клапан предохранительный 17с 12нж Ду50 Ру16	1	
		38		Регулятор давления 21с10нж Ду50 Ру40 ОСТ 26-07-1028-80	1	
				Фланцы ГОСТ 12821-80		
		39		1-25-16 Ст20	1	
		40		1-50-16 Ст20	1	
		41		1-200-40 Ст20	1	
				Опоры ГОСТ 14911-82		
		42		ОПБ2-38	1	
		43		ОПБ2-57	3	
		44		ОПБ2-219	1	
				Прочие изделия		
				Клапаны регулирующие ТУ 108-728-80		
		45		6с-9-1 Ду80 Ру100	1	
		46		9с-3-3-3 Ду50 Ру64	2	

Инв. № подл. | Подп. и дата | Взам. инв. № | Инв. № дубл. | Подп. и дата

Изм | Лист | № докум. | Подп | Дата

БК8.3.1.00.000

Лист 3

Копировал Макс | Формат А4

Выпуск 8-3

Серия 5-903-15

Форм.	Зона	Поз.	Обозначение	Наименование	Кол.	Примечание
				Документация		
А2			БК8.3.1.01.000 СБ	Сборочный чертёж		
				Детали		
А4		1	БК8.3.1.01.001	Петля	4	
Б4		2	БК8.3.1.01.002	Стойка Швеллер 10-ГОСТ 8240-72 / ВСт3сп3-I-ГОСТ 535-79 L = 182 - 1,15 мм	1	1,63 кг
Б4		3	БК8.3.1.01.003	Полка Швеллер 10-ГОСТ 8240-72 / ВСт3сп3-I-ГОСТ 535-79 L = 554 - 1,75 мм	3	4,76 кг
Б4		4	БК8.3.1.01.004	Полка Швеллер 10-ГОСТ 8240-72 / ВСт3сп3-I-ГОСТ 535-79 L = 2918 ± 2,7 мм	2	25,07 кг
Б4		5	БК8.3.1.01.005	Стойка Швеллер 5-ГОСТ 8240-72 / ВСт3сп3-I-ГОСТ 535-79 L = 883 - 2,3 мм	1	4,27 кг
Б4		6	БК8.3.1.01.006	Стойка Швеллер 5-ГОСТ 8240-72 / ВСт3сп3-I-ГОСТ 535-79 L = 875 - 2,3 мм.	2	4,27 кг

Инв. № подл. | Подп. и дата | Взам. инв. № | Инв. № дубл. | Подп. и дата

Изм | Лист | № докум. | Подп | Дата

Разраб. Михайлова | Пров. Богданова | Н.контр. Колмец | Утв.

БК8.3.1.01.000

Рама

Лит | Лист 1 | Листов 2

ЛАТГИПРОПРОМ

Копировал Макс | Формат А4

Выпуск 8-3

Серия 5-903-15

Форм.	Зона	Поз.	Обозначение	Наименование	Кол.	Примечание
Б4		7	БК8.3.1.01.007	Пластина Лист 5 ГОСТ 19903-74 / ВСт3кп2 ГОСТ 14637-79 200 ± 1×87 ± 0,435 мм	4	0,68 кг
Б4		8	БК8.3.1.01.008	Пластина Лист 5 ГОСТ 19903-74 / ВСт3кп2 ГОСТ 14637-79	3	0,3 кг
Б4		9	БК8.3.1.01.009	Пластина Лист 5 ГОСТ 19903-74 / ВСт3кп2 ГОСТ 14637-79	1	2,5 кг
Б4		10	БК8.3.1.01.010	Пластина Лист 5 ГОСТ 19903-74 / ВСт3кп2 ГОСТ 14637-79	2	0,88 кг
Б4		11	БК8.3.1.01.011	Стойка Труба 133×4 ГОСТ 10704-76 / В20 ГОСТ 10705-80 L = 282 - 1,3 мм	1	3,59 кг
Б4		12	БК8.3.1.01.012	Стойка Труба 133×4 ГОСТ 10704-76 / В20 ГОСТ 10705-80 Lзаг = 780 мм	1	9,92 кг
				Стандартные изделия		
		13		Опора 219-07 ОСТ 34-42-622-84		

Инв. № подл. | Подп. и дата | Взам. инв. № | Инв. № дубл. | Подп. и дата

Изм | Лист | № докум | Подп | Дата

БК8.3.1.01.000

Лист 2

Копировал Макс | Формат А4

Выпуск 8-3

Серия 5-903-15

БК8.3.1.01.001

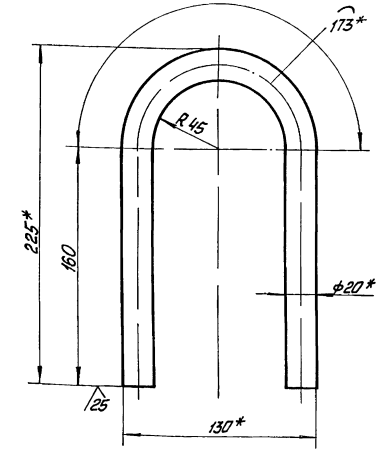

1. *Размеры для справок.

2 ± IT14/2.

Инв. № подл. | Подп. и дата | Взам. инв. № | Инв. № дубл. | Подп. и дата

Изм | Лист | № докум. | Подп. | Дата

Разраб. Михайлова | Пров. Богданова | Т.контр. | Н.контр. Колмец | Утв.

БК8.3.1.01.001

Петля

Лит | Масса 1,22 | Масштаб 1:2

Лист | Листов 1

Круг 20-В-ГОСТ 2590-71 / ВСт3кп4-II-ГОСТ 535-79

ЛАТГИПРОПРОМ

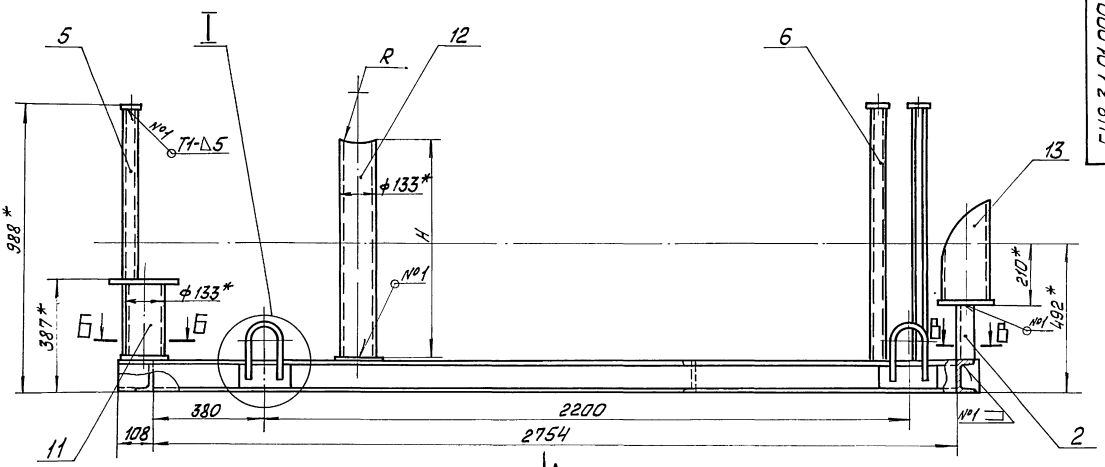

А

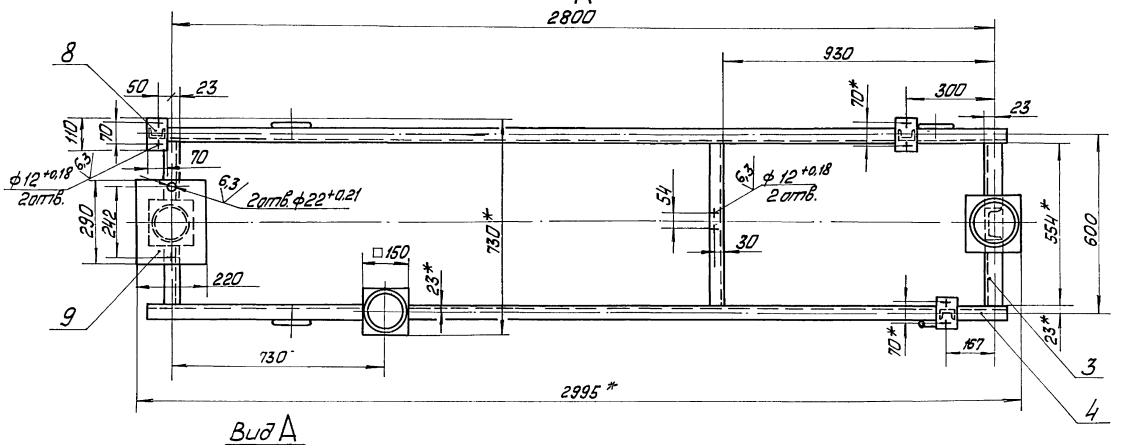

Вид А
М1:20

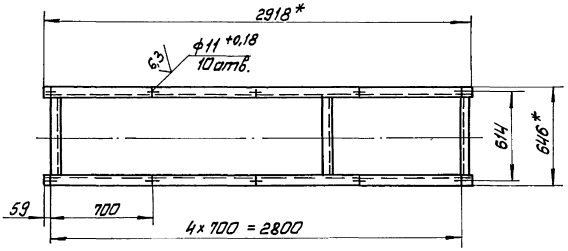

В-В
М1:4

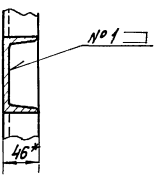

Б-Б
М1:5

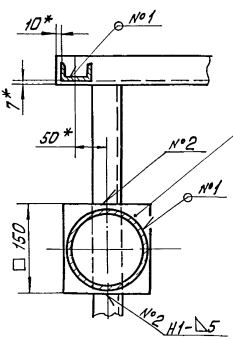

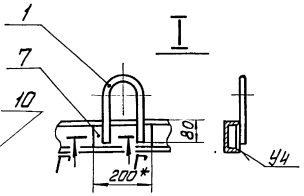

Г-Г
М1:1

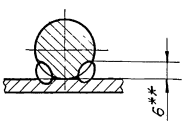

1. *Размеры для справок.
2. ± IT14/2
3. Размеры R и H определить по размерам корпуса клапана 6с-9-1 поз. 45 черт. БК8.3.1.00.000СБ.
4. Обработка поверхностей реза деталей БЧ ▽25
5. Сварные швы по ГОСТ 5264-80.
6. **Сварка ручная дуговая.

					БК8.3.1.01.000СБ	
Изм.	Лист	№ докум.	Подп.	Дата		
Разраб.		Михайлова			Рама	Лит. / Масса / Масштаб: 110 / 1:10
Пров.		Богданова				Лист / Листов
Т.контр.						
Н.контр.		Колпец				ЛАТГИПРОПРОМ
Утв.						

Инв.№ подл. | Подп. и дата | Взам. инв.№ | Инв.№ дубл. | Подп. и дата

Выпуск 8-3

Серия 5.903-15

Форм.	Зона	Поз.	Обозначение	Наименование	Кол.	Примечание
				Документация		
А2			БК 8.3.1.02.000 СБ	Сборочный чертеж		
				Детали		
А3		1	БК 8.3.1.02.001	Труба	1	
А4		2	БК 8.3.1.02.002	Труба	1	
А4		3	БК 8.3.1.02.003	Труба	1	
БЧ		4	БК 8.3.1.02.004	Труба		
				Труба 32×2 ГОСТ 10704-76 / В20 ГОСТ 10705-80	2	0,15 кг
БЧ		5	БК 8.3.1.02.005	Труба		
				Труба 38×2 ГОСТ 10704-76 / В20 ГОСТ 10705-80	1	0,28 кг
БЧ		6	БК 8.3.1.02.006	Труба		
				Труба 57×3 ГОСТ 10704-76 / В20 ГОСТ 10705-80	3	1,04 кг
				Стандартные изделия		
		7		Отвод 90° 57×3 ГОСТ 17375-83	1	
				Фланцы ГОСТ 12820-80		
		8		1-25-16 Ст 20	2	
		9		1-32-16 Ст 20	1	
		10		1-50-16 Ст 20	2	

Инв.№подл. | Подп. и дата | Взам. инв.№ | Инв.№дубл. | Подп. и дата

Изм.	Лист	№ докум.	Подп.	Дата
Разраб.		Михайлова		
Пров.		Богданова		
Н.контр.		Колмец		
Утв.				

БК 8.3.1.02 000

Коллектор

Лит. | Лист 1 | Листов 2

ЛАГГИПРОПРОМ

Копировал 38 Формат А4

Выпуск 8-3

Серия 5.903-15

Форм.	Зона	Поз.	Обозначение	Наименование		Примечание
		11		Фланец 1-50-16 Ст20 ГОСТ 12821-80	1	
				Прочие изделия		
		12		Установка штуцера М20×1,5-100 ЗК4-46-76	1	

Инв.№подл. | Подп. и дата | Взам. инв.№ | Инв.№дубл. | Подп. и дата

Изм.	Лист	№ докум.	Подп.	Дата

БК 8.3.1.02.000

Лист 2

Копировал 38 Формат А4

Серия 8-3

Серия 5.903-15

БК 8.3.1.02 001

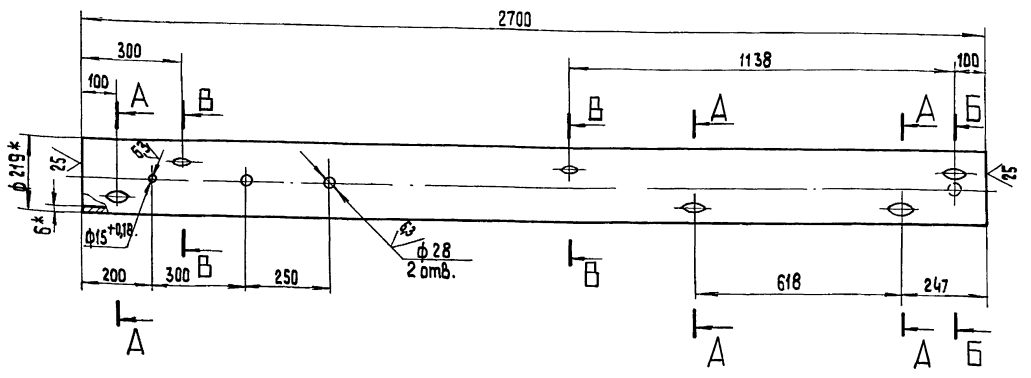

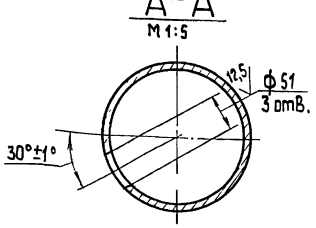

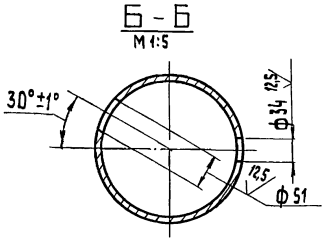

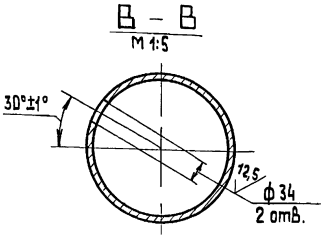

1.* Размеры для справок

2. $\pm \frac{IT\,14}{2}$.

Изм.	Лист	№ докум.	Подп.	Дата
Разраб.		Михайлова		
Пров.		Богданова		
Т.контр.				
Н.контр.		Колмец		
Утв.				

БК 8.3.1.02 001

Труба

Лит	Масса	Масштаб
	85,1	1:10

Лист | Листов 1

Труба 219×6 ГОСТ 10704-76 / В20 ГОСТ 10705-80

ЛАГГИПРОПРОМ

Копировал 38 Формат А3

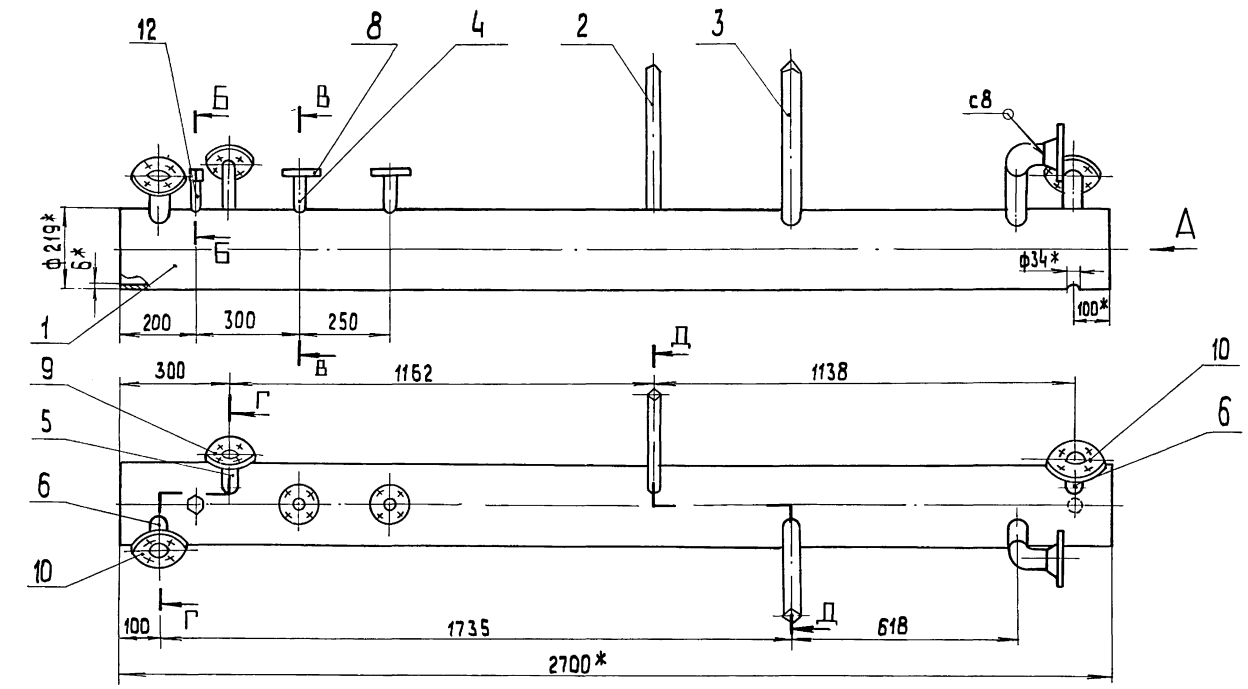

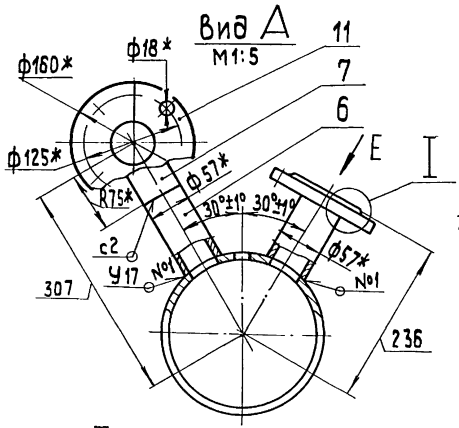

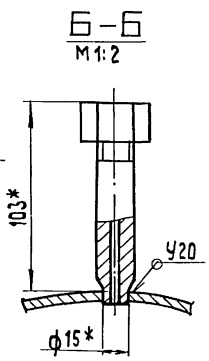

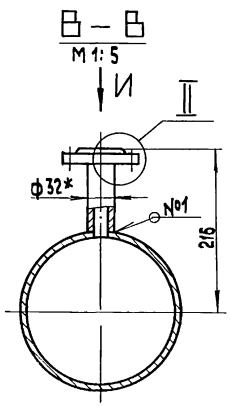

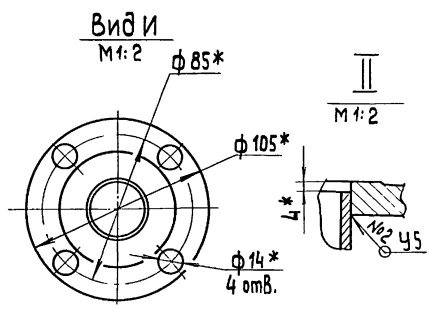

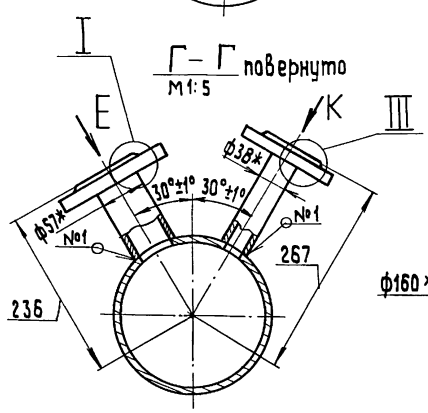

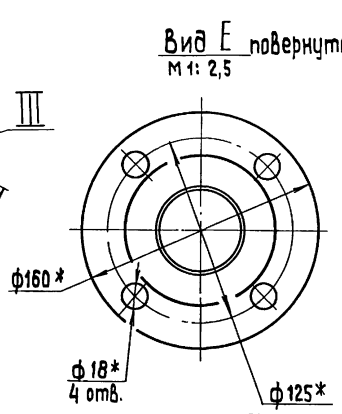

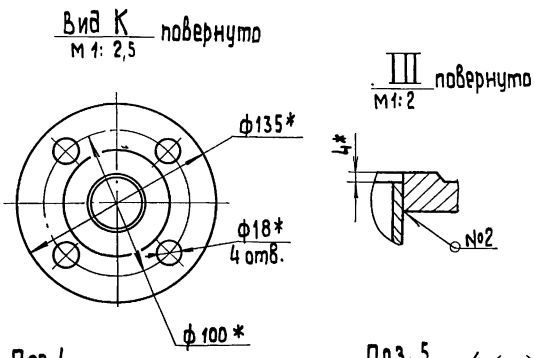

Д – Д повернуто
М1:5

I повернуто
М1:2
4*
№2

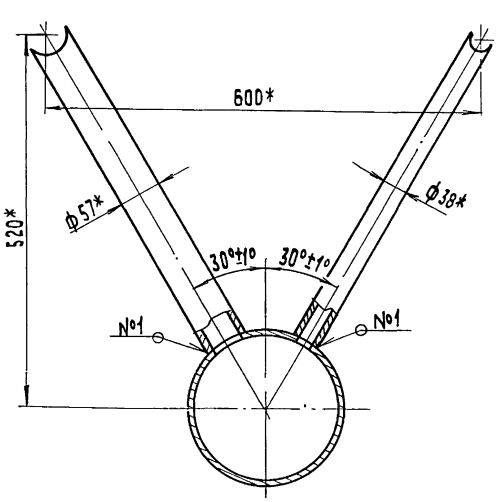

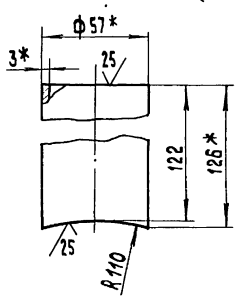

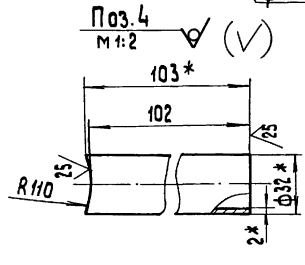

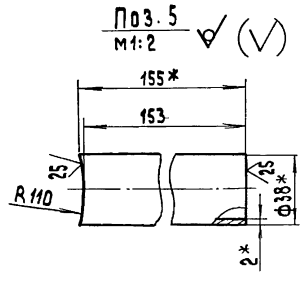

1.* Размеры для справок

2. $\pm \frac{IT14}{2}$.

3. Сварные швы по ГОСТ 16037-80.

Изм.	Лист	№ докум.	Подп.	Дата	
Разраб.		Михайлова			
Пров.		Богданова			
Т.контр.					
Н.контр.		Колмец			
Утв.					

БК8 3.1.02.000 СБ

Коллектор

Лит	Масса	Масштаб
	103,4	1:10
Лист	Листов 1	

ЛАТТИПРОПРОМ

Копировал 38 Формат А2

Инв.№ подл. | Подп. и дата | Взам. инв.№ | Инв.№ дубл. | Подп. и дата

Выпуск 8-3

Серия 5.903-15

Инв.№ подл. | Подп. и дата | Взам.инв.№ | Инв.№ дубл. | Подп. и дата

БК8.3.1.02.003

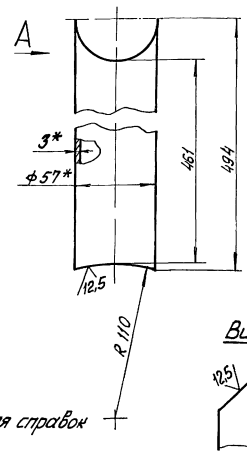

Вид А

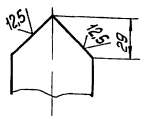

1. *Размеры для справок

2 $\pm \frac{IT14}{2}$

Изм.	Лист	№ докум.	Подп.	Дата	БК8.3.1.02.003			
Разраб.		Михайлова			Труба	Лит	Масса	Масштаб
Пров.		Богданова					1,92	1:2
Т.контр.						Листов 1		
Н.контр.		Колмец			Труба 57×3 ГОСТ 10704-76 / В20 ГОСТ 10705-80	ЛАТГИПРОПРОМ		
Утв.								

Копировал Маг

Формат А4

Выпуск 8-3

Серия 5.903-15

Инв.№ подл. | Подп. и дата | Взам.инв.№ | Инв.№ дубл. | Подп. и дата

БК8.3.1.02.002

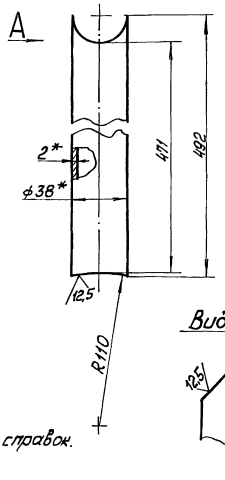

Вид А

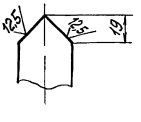

1 *Размеры для справок.

2 $\pm \frac{IT14}{2}$.

Изм.	Лист	№ докум.	Подп.	Дата	БК8.3.1.02.002			
Разраб.		Михайлова			Труба	Лит	Масса	Масштаб
Пров.		Богданова					0,86	1:2
Т.контр.						Листов 1		
Н.контр.		Колмец			Труба 38×2 ГОСТ 10704-76 / В20 ГОСТ 10705-80	ЛАТГИПРОПРОМ		
Утв.								

Копировал Маг

Формат А4

Выпуск 8-3

Серия 5.903-15

Инв.№ подл. | Подп. и дата | Взам.инв.№ | Инв.№ дубл. | Подп. и дата

БК8.3.1.03.000 СБ

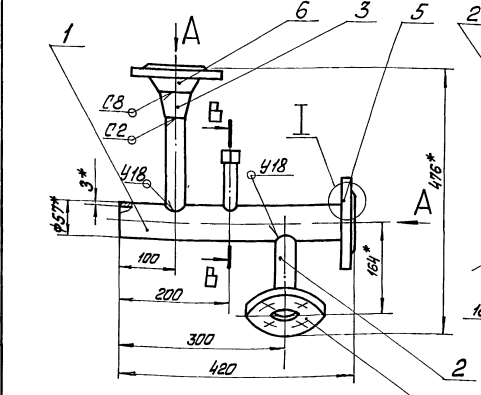

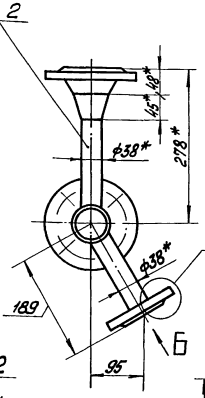

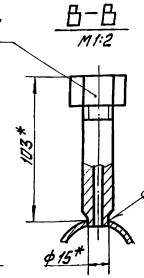

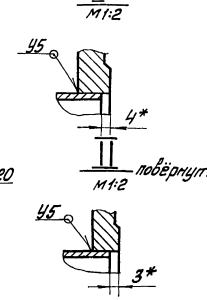

Поз. 2

М1:2

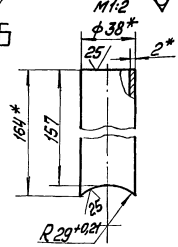

Вид А

М1:2,5

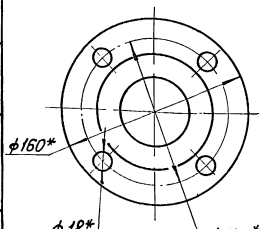

Вид Б повёрнуто

М1:2,5

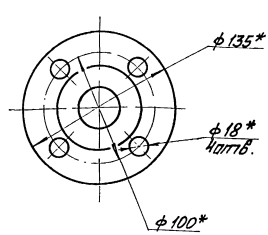

1. *Размеры для справок.

2. $\pm \frac{IT14}{2}$

3. Сварные швы по ГОСТ 16037-80

Изм.	Лист	№ докум.	Подп.	Дата	БК8.3.1.03.000 СБ			
Разраб.		Михайлова			Трубопровод	Лит	Масса	Масштаб
Пров.		Богданова					9,05	1:5
Т.контр.						Листов 1		
Н.контр.		Колмец				ЛАТГИПРОПРОМ		
Утв.								

Выпуск 8-3

Серия 5.903-15

Формат	Зона	Поз.	Обозначение	Наименование	Кол.	Примечание
				Документация		
А3			БК8.3.1.03.000 СБ	Сборочный чертеж		
				Детали		
А4		1	БК8.3.1.03.001	Труба	1	
БЧ		2	БК8.3.1.03.002	Труба		
				Труба 38×2 ГОСТ 10704-76 / В 20 ГОСТ 10705-80	2	0,28 кг
				Стандартные изделия		
		3		Переход К 57×3-38×2 ГОСТ 17378-83	1	
				фланцы ГОСТ 12820-80		
		4		Ст 20 1-32-16	1	
		5		Ст 20 1-50-16	1	
		6		Фланец 1-50-16 Ст20 ГОСТ 12821-80	1	
				Прочие изделия		
		7		Установка 2 штуцера М20×1,5-100 ЗК4-46-76	1	

Изм.	Лист	№ докум.	Подп.	Дата
Разраб.		Михайлова		
Пров.		Богданова		
Н.контр.		Колмец		
Утв.				

БК 8.3.1.03.000

Трубопровод

Лит. | Лист | Листов 1

ЛАТГИПРОПРОМ

Копировал 38 Формат А4

Инв. № подл. | Подп. и дата | Взам. инв. № | Инв. № дубл. | Подп. и дата

Выпуск 8-3

Серия 5.903-15

БК 8.3.1.03.001

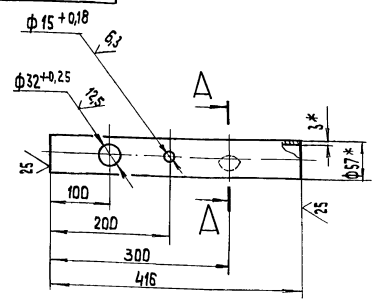

1.* Размеры для справок.

2. $\pm \frac{IT14}{2}$.

Изм.	Лист	№ докум.	Подп.	Дата
Разраб.		Михайлова		
Пров.		Богданова		
Т.контр.				
Н.контр.		Колмец		
Утв.				

БК 8.3.1.03.001

Труба

Труба 57×3 ГОСТ 10704-76 / В 20 ГОСТ 10705-80

Лит. | Масса | Масштаб: 1,66 | 1:5

Лист | Листов 1

ЛАТГИПРОПРОМ

Копировал 38 Формат А4

Инв. № подл. | Подп. и дата | Взам. инв. № | Инв. № дубл. | Подп. и дата

Выпуск 8-3

Серия 5.903-15

Формат	Зона	Поз.	Обозначение	Наименование	Кол.	Примечание
				Документация		
А4			БК8.3.1.04.000 СБ	Сборочный чертеж		
				Детали		
БЧ		1	БК8.3.1.04.001	Труба		
				Труба 57×3 ГОСТ 10704-76 / В 20 ГОСТ 10705-80		
				L = 98±0,435 мм	1	0,39 кг
				Стандартные изделия		
		2		Фланец 1-50-16 Ст 20 ГОСТ 12820-80	1	
		3		Фланец 1-50-40 Ст 20 ГОСТ 12821-80	1	

Изм.	Лист	№ докум.	Подп.	Дата
Разраб.		Михайлова		
Пров.		Богданова		
Н.контр.		Колмец		
Утв.				

БК 8.3.1.04.000

Труба

Лит. | Лист | Листов 1

ЛАТГИПРОПРОМ

Копировал 38 Формат А4

Инв. № подл. | Подп. и дата | Взам. инв. № | Инв. № дубл. | Подп. и дата

Выпуск 8-3

Серия 5.903-15

БК 8.3.1.04.000 СБ

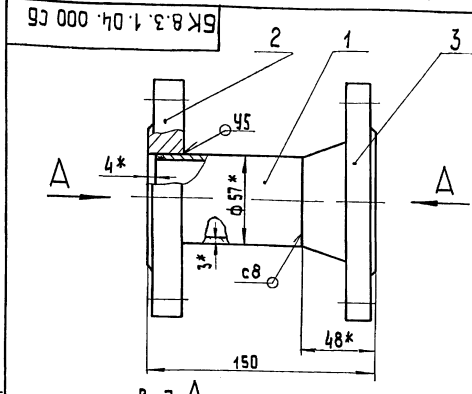

Вид А
М 1:2,5

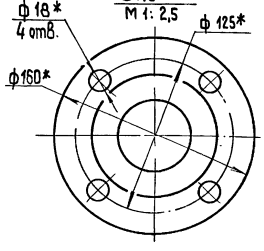

1.* Размеры для справок

2. $\pm \frac{IT14}{2}$.

3. Обработка поверхностей реза детали БЧ 25

4. Сварные швы по ГОСТ 16037-80

Изм.	Лист	№ докум.	Подп.	Дата
Разраб.		Михайлова		
Пров.		Богданова		
Т.контр.				
Н.контр.		Колмец		
Утв.				

БК 8.3.1.04.000 СБ

Труба

Лит. | Масса | Масштаб: 5,78 | 1:2

Лист | Листов 1

ЛАТГИПРОПРОМ

Копировал 38 Формат А4

Инв. № подл. | Подп. и дата | Взам. инв. № | Инв. № дубл. | Подп. и дата

БК 8.3.1.05.000 СБ

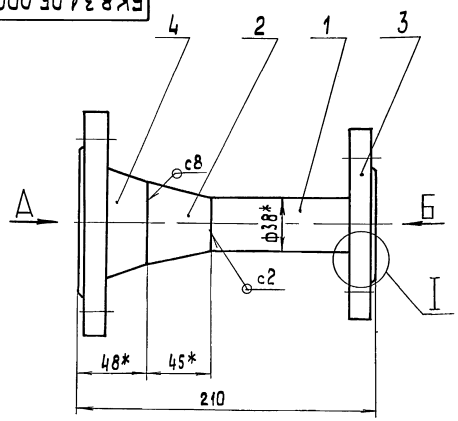

Вид А

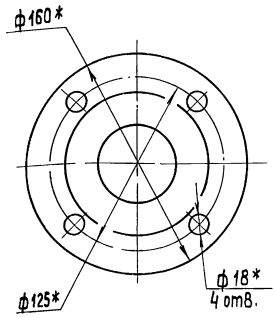

Вид Б

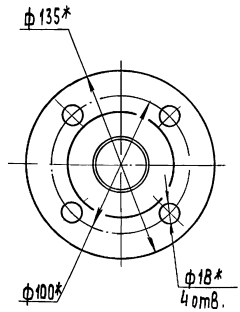

I
М1:1

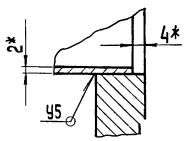

1. *Размеры для справок.
2. $\frac{\pm IT14}{2}$.
3. Обработка поверхностей реза детали БЧ $\sqrt{25}$
4. Сварные швы по ГОСТ 16037-80.

Изм.	Лист	№ докум.	Подп.	Дата	БК 8.3.1. 05. 000 СБ			
Разраб.		Михайлова			Труба	Лит.	Масса	Масштаб
Пров.		Богданова					4,8	1:2
Т. контр.						Лист	Листов 1	
Н. контр.		Колмец				ЛАТГИПРОПРОМ		
Утв.								

Копировал | Формат А3

Выпуск 8-3
Серия 5.903-15

Формат	Зона	Поз.	Обозначение	Наименование	Кол.	Примечание
				Документация		
А3			БК 8.3.1.05.000 СБ	Сборочный чертеж		
				Детали		
БЧ		1	БК 8.3.1.05.001	Труба		
				Труба 38×2 ГОСТ 10704-76 / В20 ГОСТ 10705-80		
				L = 113±0,435 мм	1	0,2 кг
				Стандартные изделия		
		2		Переход К57×3-38×2 ГОСТ 17378-83	1	
		3		Фланец 1-32-16 Ст 20 ГОСТ 12820-80	1	
		4		Фланец 1-50-40 Ст 20 ГОСТ 12821-80	1	

Изм.	Лист	№ докум.	Подп.	Дата	БК 8.3.1. 05. 000			
Разраб.		Михайлова			Труба	Лит.	Лист	Листов 1
Пров.		Богданова				ЛАТГИПРОПРОМ		
Н. контр.		Колмец						
Утв.								

Копировал | Формат А4

Выпуск 8-3
Серия 5.903-15

Формат	Зона	Поз.	Обозначение	Наименование	Кол.	Примечание
				Документация		
А3			БК 8.3.1.06.000 СБ	Сборочный чертеж		
				Детали		
БЧ		1	БК 8.3.1.06.001	Труба		
				Труба 38×2 ГОСТ 10704-76 / В20 ГОСТ 10705-80	1	0,33 кг
				Стандартные изделия		
		2		Переход К57×3-38×2 ГОСТ 17378-83	1	
		3		Фланец 1-32-16 Ст 20 ГОСТ 12820-80	1	
		4		Фланец 1-50-16 Ст 20 ГОСТ 12821-80	1	

Изм.	Лист	№ докум.	Подп.	Дата	БК 8. 3. 1. 06. 000			
Разраб.		Михайлова			Труба	Лит.	Лист	Листов 1
Пров.		Богданова				ЛАТГИПРОПРОМ		
Н. контр.		Колмец						
Утв.								

Копировал | Формат А4

Инв. № подл. | Подп. и дата | Взам. инв. № | Инв. № дубл. | Подп. и дата

Выпуск 83

Серия 5.903-15

БК8.3.1.06.000 СБ

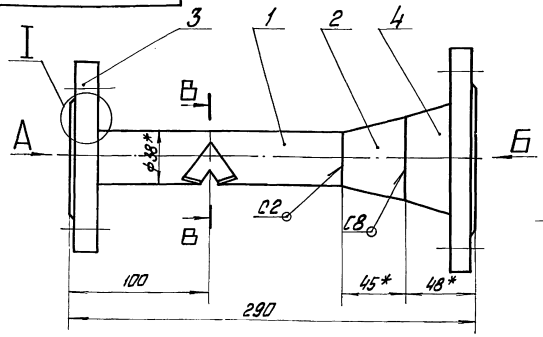

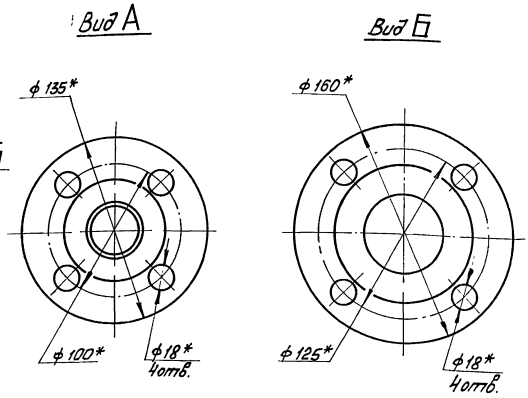

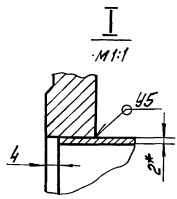

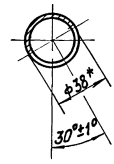

Поз. 1

1. * Размеры для справок.
2. $\pm\frac{IT14}{2}$
3. Сварные швы по ГОСТ 16037-80.

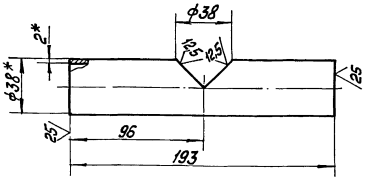

Изм.	Лист	№ докум.	Подп.	Дата	БК8.3.1.06.000 СБ			
Разраб.		Михайлова			Труба	Лит.	Масса	Масштаб
Пров.		Богданова					4,39	1:2
Т.контр.						Лист	Листов 1	
Н.контр.		Колмец				ЛАТГИПРОПРОМ		
Утв.								

Копировал [подпись] Формат А3

Выпуск 8-3

Серия 5.903-15

Форм	Зона	Поз.	Обозначение	Наименование	Кол.	Примечание
				Документация		
А4			БК8.3.1.07.000 СБ	Сборочный чертёж		
				Детали		
Б4		1	БК8.3.1.07.001	Труба		
				Труба 57×3 ГОСТ 10704-76 / В20 ГОСТ 10705-80		
				L = 96 ± 0,435 мм	1	0,38 кг
				Стандартные изделия		
		2		Фланец 1-50-16 Ст20		
				ГОСТ 12820-80	1	

Изм.	Лист	№ докум.	Подп.	Дата	БК8.3.1.07.000			
Разраб.		Михайлова			Патрубок	Лит.	Лист	Листов 1
Пров.		Богданова						
Н.контр.		Колмец				ЛАТГИПРОПРОМ		
Утв.								

Выпуск 8-3

Серия 5.903-15

БК8.3.1.07.000 СБ

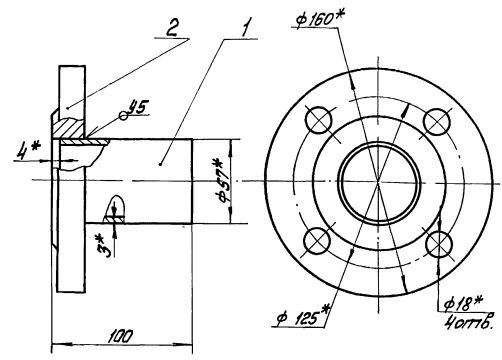

1. * Размеры для справок.
2. $\pm\frac{IT14}{2}$
3. Обработка поверхностей реза деталей Б4 25
4. Сварные швы по ГОСТ 16037-80.

Изм.	Лист	№ докум.	Подп.	Дата	БК8.3.1.07.000 СБ			
Разраб.		Михайлова			Патрубок	Лит.	Масса	Масштаб
Пров.		Богданова					2,96	1:2
Т.контр.						Лист	Листов 1	
Н.контр.		Колмец				ЛАТГИПРОПРОМ		
Утв.								

Выпуск 8-3
Серия 5.903-15

Формат	Зона	Поз.	Обозначение	Наименование	Кол.	Примечание
				Документация		
А3			БК8.3.1.08.000 СБ	Сборочный чертеж		
				Детали		
А4		1	БК8.3.1.08.001	Труба	1	
Б4		2	БК8.3.1.08.002	Труба Труба 57×3 ГОСТ 10704-76 / В 20 ГОСТ 10705-80	1	0,57 кг
				Стандартные изделия		
		3		Фланец 1-50-16 Ст20 ГОСТ 12820-80	2	
				Прочие изделия		
		4		Установка 2 штуцера М20×1,5-100 ЗК4-46-76	1	

Инв.№ подл. | Подп. и дата | Взам. инв.№ | Инв.№ дубл. | Подп. и дата

Изм.	Лист	№ докум.	Подп.	Дата	БК 8.3.1.08.000			
Разраб.		Михайлова			Тройник	Лит.	Лист	Листов 1
Пров.		Богданова				ЛАТГИПРОПРОМ		
Т.контр.								
Н.контр.		Колмец						
Утв.								

Копировал 3.9 Формат А4

БК8.3.1.08.001

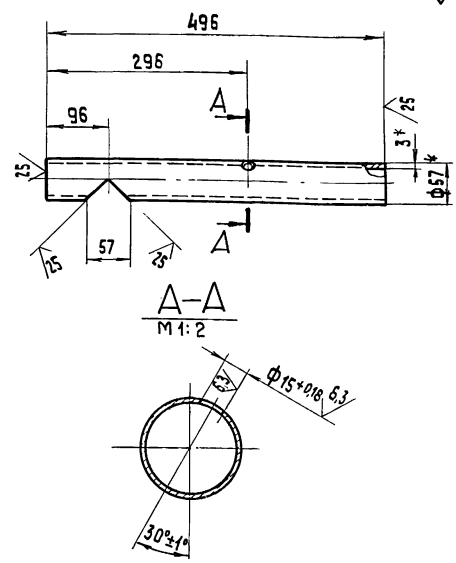

1.* Размеры для справок.
2. $\pm \frac{IT14}{2}$.

Изм.	Лист	№ докум.	Подп.	Дата	БК 8.3.1.08.001			
Разраб.		Михайлова			Труба	Лит.	Масса	Масштаб
Пров.		Богданова					1,93	1:5
Т.контр.						Лист	Листов 1	
Н.контр.		Колмец			Труба 57×3 ГОСТ 10704-76 / В 20 ГОСТ 10705-80	ЛАТГИПРОПРОМ		
Утв.								

Копировал 3.9 Формат А4

БК8.3.1.08.000 СБ

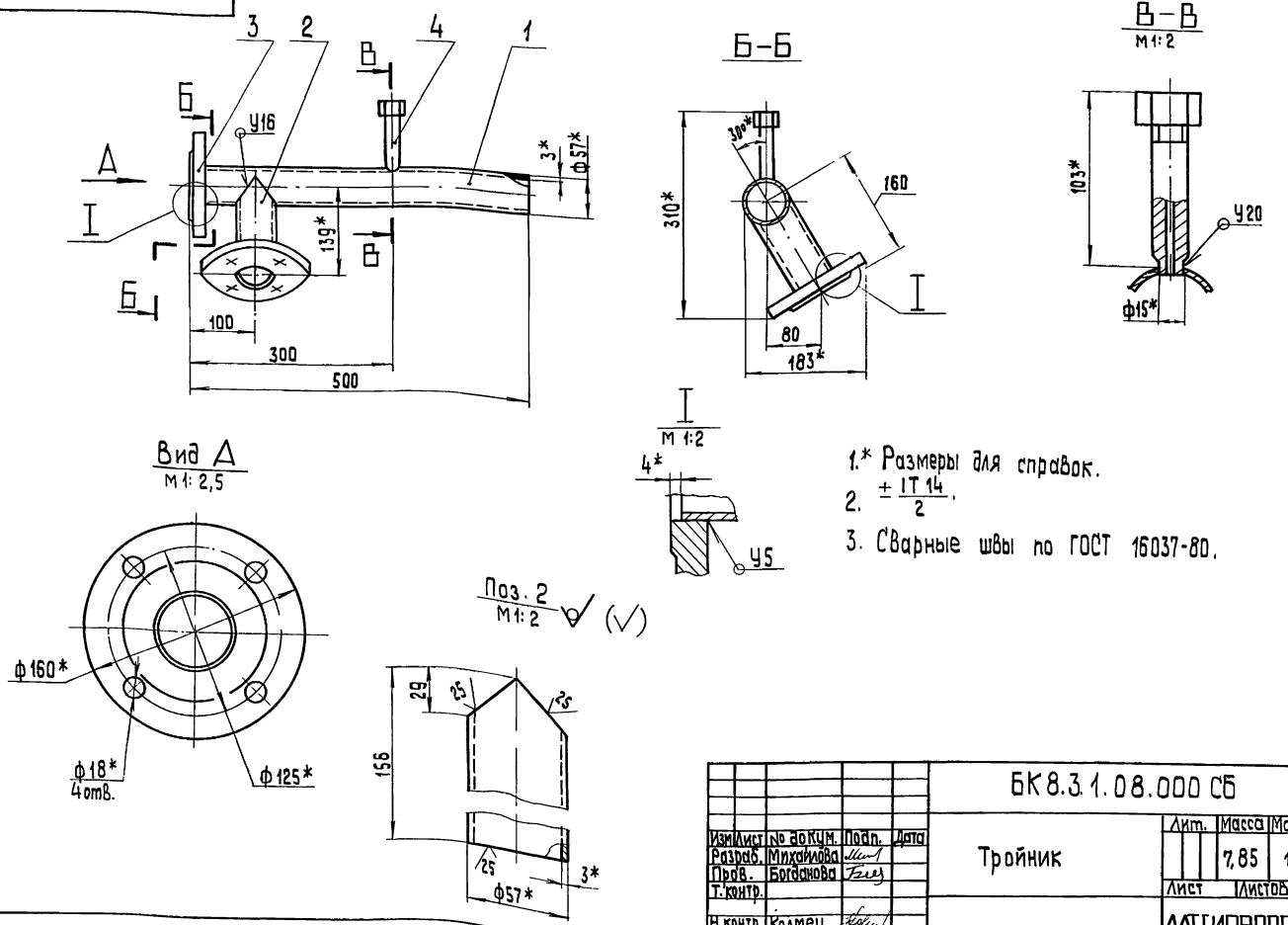

1.* Размеры для справок.
2. $\pm \frac{IT14}{2}$.
3. Сварные швы по ГОСТ 16037-80.

Изм.	Лист	№ докум.	Подп.	Дата	БК8.3.1.08.000 СБ			
Разраб.		Михайлова			Тройник	Лит.	Масса	Масштаб
Пров.		Богданова					7,85	1:5
Т.контр.						Лист	Листов 1	
Н.контр.		Колмец				ЛАТГИПРОПРОМ		
Утв.								

Формат	Зона	Поз.	Обозначение	Наименование	Кол.	Примечание
				Документация		
А3			БК 8.3.1. 09. 000 СБ	Сборочный чертеж		
				Детали		
А4		1	БК 8.3.1. 09. 001	Труба	1	
Б4		2	БК 8.3.1. 09. 002	Труба		
				Труба 57×3 ГОСТ 10704-76 / В 20 ГОСТ 10705-80	1	0,48кг
				Стандартные изделия		
		3		Фланец 1-50-16 Ст 20 ГОСТ 12820-80	1	
		4		Фланец 1-80-40 Ст 20 ГОСТ 12821-80	1	
				Прочие изделия		
		5		Установка 2 штуцера М20×1,5-100 ЗК4-46-76	1	

Изм.	Лист	№ докум.	Подп.	Дата	БК 8.3.1. 09.000			
Разраб.		Михайлова			Тройник	Лит.	Лист	Листов 1
Пров.		Богданова				ЛАТГИПРОПРОМ		
Т.контр.								
Н.контр.		Колмец						
Утв.								

Копировал 38 Формат А4

БК 8.3.1. 09. 001

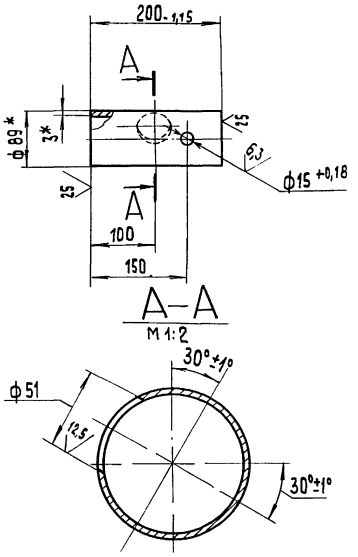

1.* Размеры для справок.
2. $\pm\frac{IT14}{2}$.

Изм.	Лист	№ докум.	Подп.	Дата	БК 8.3.1. 09. 001			
Разраб.		Михайлова			Труба	Лит.	Масса 1,27	Масштаб 1:5
Пров.		Богданова				Лист	Листов 1	
Т.контр.						ЛАТГИПРОПРОМ		
Н.контр.		Колмец			Труба 89×3 ГОСТ 10704-76 / В 20 ГОСТ 10705-80			
Утв.								

Копировал 38 Формат А4

БК 8.3.1. 09. 000 СБ

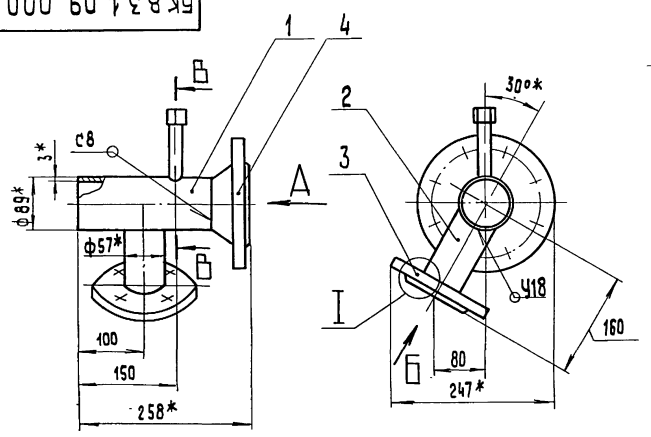

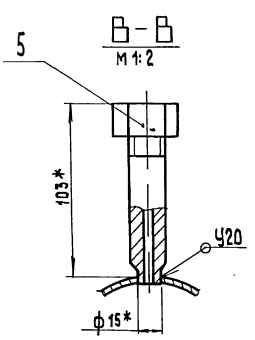

Поз. 2
М 1:2

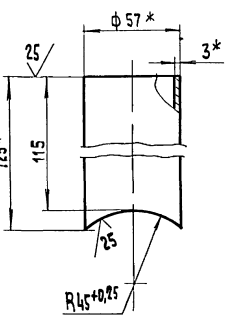

I повернута
М 1:2

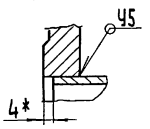

1.* Размеры для справок.
2. $\pm\frac{IT14}{2}$.
3. Сварные швы по ГОСТ 16037-80.

Вид А
М 1: 2,5

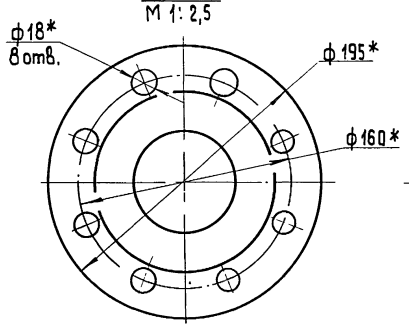

Вид Б повернуто
М 1: 2,5

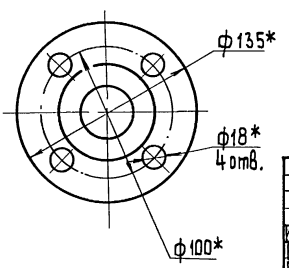

Изм.	Лист	№ докум.	Подп.	Дата	БК 8.3.1 09. 000 СБ			
Разраб.		Михайлова			Тройник	Лит.	Масса 9,32	Масштаб 1:5
Пров.		Богданова				Лист	Листов 1	
Т.контр.						ЛАТГИПРОПРОМ		
Н.контр.		Колмец						
Утв.								

Копировал 38 Формат А3

Выпуск 8-3

Серия 5.903-15

Форм.	Зона	Поз.	Обозначение	Наименование	Кол.	Примечание
				Документация		
А4			БК8.3.1.10.000 СБ	Сборочный чертеж		
				Детали		
Б4		1	БК8.3.1.10.001	Труба		
				Труба 89×3 ГОСТ 10704-76 / В20 ГОСТ 10705-80		
				L = 100 - 0,87 мм	1	0,64 кг
				Стандартные изделия		
		2		Фланец 1-80-40 Ст20 ГОСТ 12821-80	1	

Изм.	Лист	№ докум.	Подп.	Дата	БК 8.3.1.10.000			
Разраб.		Михайлова			Патрубок	Лит.	Лист	Листов 1
Пров.		Богданова						ЛАТГИПРОПРОМ
Т. контр.								
Н. контр.		Колмец						
Утв.								

Копировал 38 Формат А4

Инв. № подл. | Подп. и дата | Взам. инв. № | Инв. № дубл. | Подп. и дата

БК8.3.1.10.000 СБ

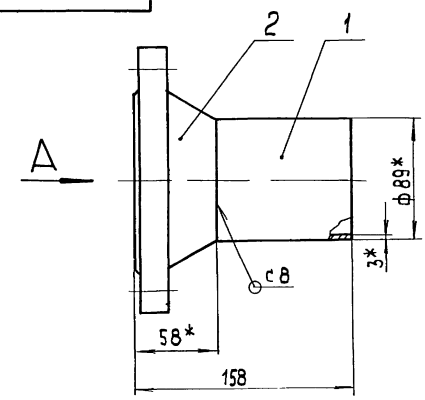

Вид А
М1:5

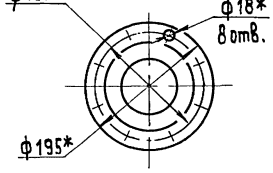

1.* Размеры для справок.

2. $\pm \frac{IT14}{2}$.

3. Обработка поверхностей реза детали БЧ.

4. Сварные швы по ГОСТ 16037-80

Изм.	Лист	№ докум.	Подп.	Дата	БК 8.3.1.10.000 СБ			
Разраб.		Михайлова			Патрубок	Лит.	Масса	Масштаб
Пров.		Богданова					5,44	1:2,5
Т. контр.						Лист	Листов 1	
Н. контр.		Колмец						ЛАТГИПРОПРОМ
Утв.								

Копировал 38 Формат А4

БК8.3.1.11.000 СБ

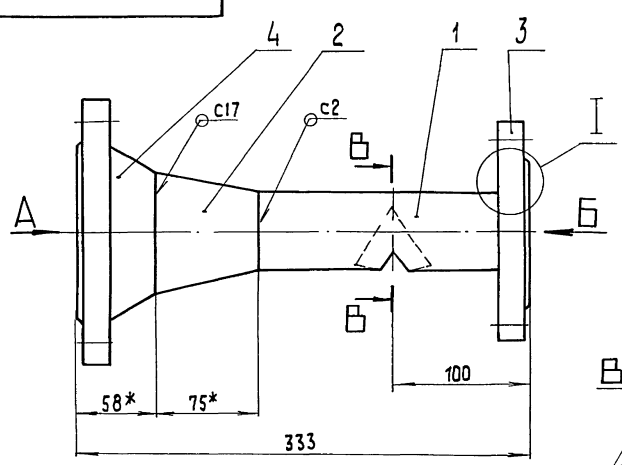

Вид А

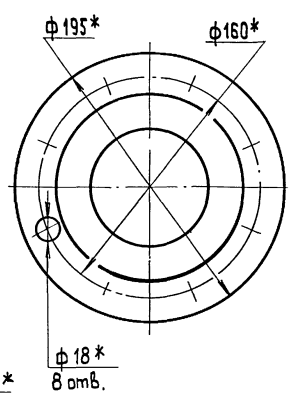

Вид Б

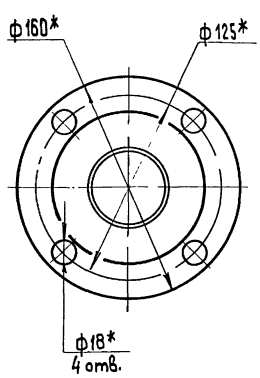

В-В

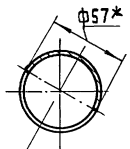

I
М1:1

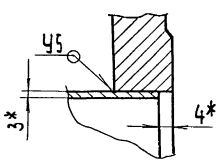

Поз. 1

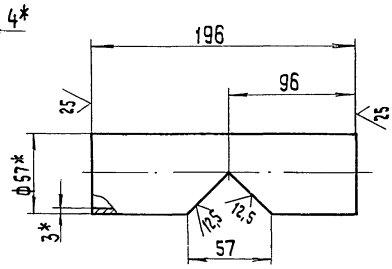

1.* Размеры для справок.

2. $\pm \frac{IT14}{2}$.

3. Сварные швы по ГОСТ 16037-80.

Изм.	Лист	№ докум.	Подп.	Дата	БК 8.3.1.11.000 СБ			
Разраб.		Михайлова			Тройник	Лит.	Масса	Масштаб
Пров.		Богданова					8,41	1:2,5
Т. контр.						Лист	Листов 1	
Н. контр.		Колмец						ЛАТГИПРОПРОМ
Утв.								

Выпуск 8-3

Серия 5.903-15

Формат	Зона	Поз.	Обозначение	Наименование	Кол.	Примечание
				Документация		
А3			БК8.3.1.11.000 СБ	Сборочный чертеж		
				Детали		
Б4		1	БК8.3.1.11.001	Труба Труба 57×3 ГОСТ 10704-76 / В 20 ГОСТ 10705-80	1	0,73 кг
				Стандартные изделия		
		2		Переход К 89×3,5-57×3 ГОСТ 17378-83	1	
		3		Фланец 1-50-16 Ст 20 ГОСТ 12820-80	1	
		4		Фланец 1-80-40 Ст 20 ГОСТ 12821-80	1	

Инв.№ подл. | Подп. и дата | Взам. инв.№ | Инв.№ дубл. | Подп. и дата

Изм.	Лист	№ докум.	Подп.	Дата	БК8.3.1.11.000			
Разраб.		Михайлова			Тройник	Лит.	Лист	Листов 1
Пров.		Богданова				ЛАТГИПРОПРОМ		
Н. контр.		Колмец						
Утв.								

Копировал | Формат А4

Выпуск 8-3

Серия 5.903-15

Формат	Зона	Поз.	Обозначение	Наименование	Примечание
				Документация	
А3			БК8.3.1.12.000 СБ	Сборочный чертеж	
				Детали	
А4		1	БК8.3.1.12.001	Труба	1
Б4		2	БК8.3.1.12.002	Труба Труба 57×3 ГОСТ 10704-76 / В 20 ГОСТ 10705-80	1 0,81 кг
				Стандартные изделия	
		3		Отвод 90° 57×3 ГОСТ 17375-83	1
		4		Фланец 1-50-16 Ст 20 ГОСТ 12821-80	1
		5		Фланец 1-50-16 Ст 20 ГОСТ 12820-80	1
				Прочие изделия	
		6		Установка штуцера М 20×1,5-100 ЗК4-46-76	1

Инв.№ подл. | Подп. и дата | Взам. инв.№ | Инв.№ дубл. | Подп. и дата

Изм.	Лист	№ докум.	Подп.	Дата	БК8.3.1.12.000			
Разраб.		Михайлова			Трубопровод	Лит.	Лист	Листов 1
Пров.		Богданова				ЛАТГИПРОПРОМ		
Н. контр.		Колмец						
Утв.								

Копировал | Формат А4

Выпуск 8-3

Серия 5.903-15

БК8.3.1.12.000 СБ

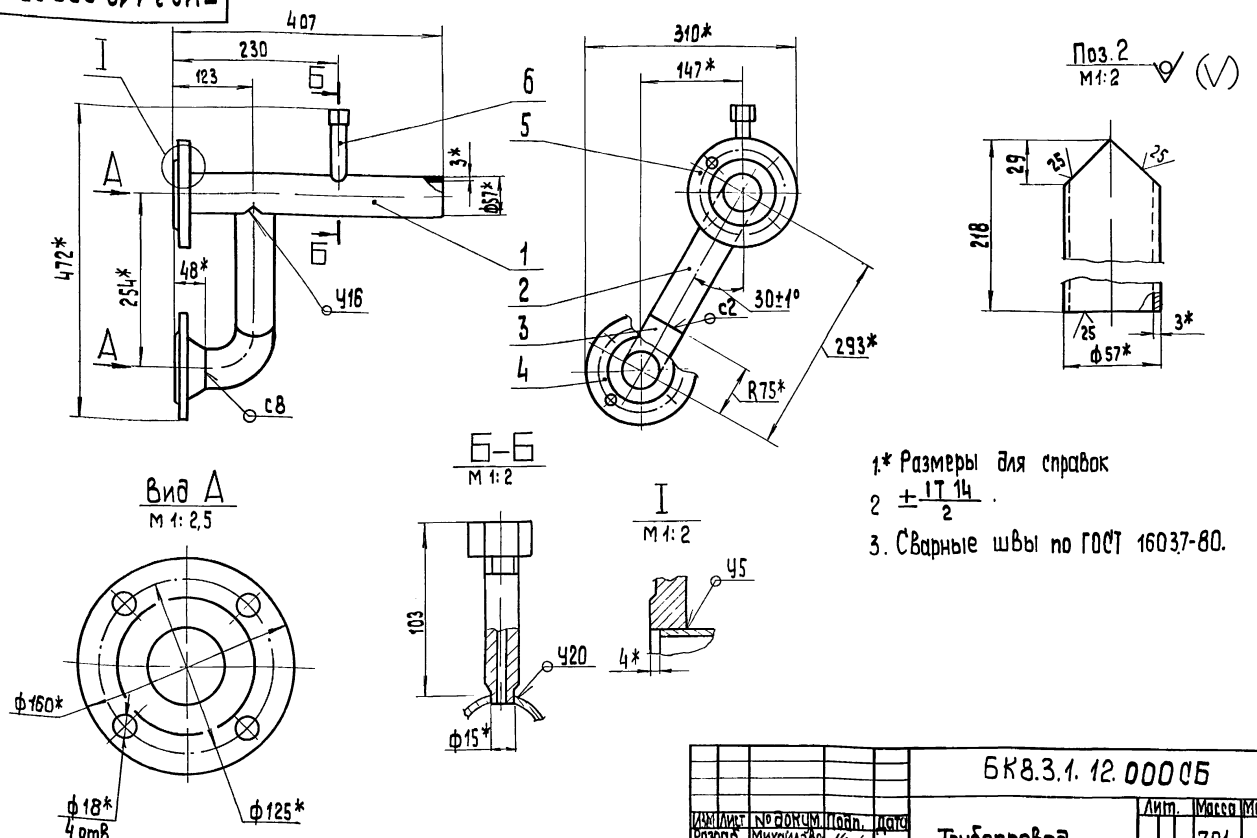

1.* Размеры для справок

2. $\pm\frac{IT\,14}{2}$.

3. Сварные швы по ГОСТ 16037-80.

Инв.№ подл. | Подп. и дата | Взам. инв.№ | Инв.№ дубл. | Подп. и дата

Изм.	Лист	№ докум.	Подп.	Дата	БК8.3.1.12.000 СБ			
Разраб.		Михайлова			Трубопровод	Лит.	Масса	Масштаб
Пров.		Богданова					7,91	1:5
Т. контр.						Лист	Листов 1	
Н. контр.		Колмец				ЛАТГИПРОПРОМ		
Утв.								

Копировал | Формат А3

Выпуск 8-3 Серия 5.903-15

БК8.3.1.12.001

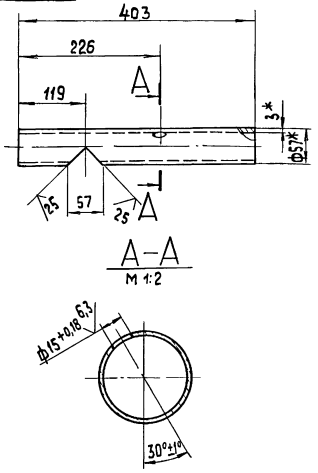

1.* Размеры для справок.
2. ± IT14/2.

Изм.	Лист	№ докум.	Подп.	Дата
Разраб.		Михайлова		
Пров.		Богданова		
Т.контр.				
Н.контр.		Колмец		
Утв.				

БК8.3.1.12.001

Труба

Лит.	Масса	Масштаб
	1,55	1:5
Лист	Листов 1	

Труба 57х3 ГОСТ 10704-76 / В 20 ГОСТ 10705-80

ЛАТГИПРОПРОМ

Копировал 25 Формат А4

Выпуск 8-3 Серия 5.903-15

БК8.3.1.13.000

Формат	Зона	Поз.	Обозначение	Наименование	Кол.	Примечание
				Документация		
А4			БК8.3.1.13.000 СБ	Сборочный чертеж		
				Сборочные единицы		
А4		1	БК8.3.1.13.100	Трубопровод	1	
				Стандартные изделия		
		2		Болт М16х55.46 ГОСТ 7798-70	8	
		3		Гайка М16.5 ГОСТ 5915-70	8	
		4		Вентиль 15кч19п1 Ду32 Ру16 ГОСТ 18162-72	1	
		5		Прокладка А-32-16 ГОСТ 15180-70	2	
		6		Фланец 1-32-16 Ст20 ГОСТ 12821-80	1	

Изм.	Лист	№ докум.	Подп.	Дата
Разраб.		Михайлова		
Пров.		Богданова		
Т.контр.				
Н.контр.		Колмец		
Утв.				

БК8.3.1.13.000

Трубопровод

Лит.	Лист	Листов
		1

ЛАТГИПРОПРОМ

Копировал 25 Формат А4

Выпуск 8-3 Серия 5.903-15

БК8.3.1.13.000 СБ

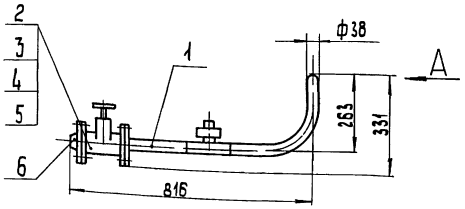

Вид А
М 1:2

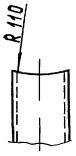

Размеры для справок.

Изм.	Лист	№ докум.	Подп.	Дата
Разраб.		Михайлова		
Пров.		Богданова		
Т.контр.				
Н.контр.		Колмец		
Утв.				

БК8.3.1.13.000 СБ

Трубопровод

Лит.	Масса	Масштаб
	11,6	1:10
Лист	Листов 1	

ЛАТГИПРОПРОМ

Выпуск 8-3 Серия 5.903-15

БК8.3.1.13.100 СБ

Вид Б

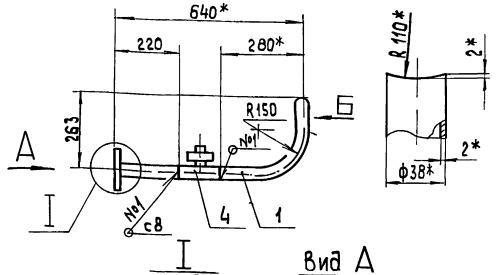

I
М 1:5

Вид А
М 1.5

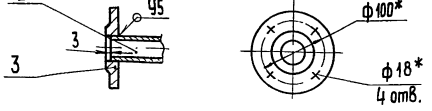

1.* Размеры для справок.
2. ± IT14/2.
3. Обработка поверхностей реза деталей БЧ 25.
4. Сварные швы по ГОСТ 16037-80.

Изм.	Лист	№ докум.	Подп.	Дата
Разраб.		Михайлова		
Пров.		Богданова		
Т.контр.				
Н.контр.		Колмец		
Утв.				

БК8.3.1.13.100 СБ

Трубопровод

Лит.	Масса	Масштаб
	5,62	1:10
Лист	Листов 1	

ЛАТГИПРОПРОМ

Выпуск 8-3

Серия 5.903-15

Форм.	Зона	Поз.	Обозначение	Наименование	Кол.	Примечание
				Документация		
А4			БК8.3.1.13.100 СБ	Сборочный чертеж		
				Детали		
А4		1	БК8.3.1.13.101	Труба	1	
БЧ		2	БК8.3.1.13.102	Труба		
				Труба 38×2 ГОСТ 10704-75 / В 20 ГОСТ 10705-80		
				L = 217 ± 1,0 мм	1	0,39кг
				Стандартные изделия		
		3		Фланец 1-32-16 Ст 20 ГОСТ 12820-80		
				Прочие изделия		
		4		Конденсатоотводчик 45нж-13нж Ду 32 Ру 40 ТУ 26-07-1138-76		

Инв.№ подл. | Подп. и дата | Взам. инв.№ | Инв.№ дубл. | Подп. и дата

Изм.	Лист	№ докум.	Подп.	Дата
Разраб.		Михайлова		
Пров.		Богданова		
Н.контр.		Колмец		
Утв.				

БК 8.3.1.13.100

Трубопровод

Лит. | Лист | Листов: 1

ЛАТГИПРОПРОМ

Копировал 35 формат А4

Выпуск 8-3

Серия 5.903-15

БК 8.3.1.13.101

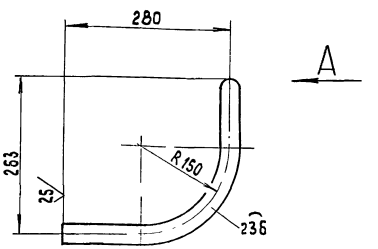

Вид А
М 1:2

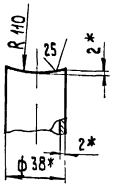

1* Размеры для справок.

2. $\pm \frac{IT14}{2}$.

Изм.	Лист	№ докум.	Подп.	Дата
Разраб.		Михайлова		
Пров.		Богданова		
Т.контр.				
Н.контр.		Колмец		
Утв.				

БК 8.3.1 13.101

Труба

Лит. | Масса: 0,85 | Масштаб: 1:10

Лист | Листов 1

Труба 38×2 ГОСТ 10704-75 / В 20 ГОСТ 10705-80

ЛАТГИПРОПРОМ

Копировал 39 формат А4

Выпуск 8-3

Серия 5.903-15

Форм.	Зона	Поз.	Обозначение	Наименование	Кол.	Примечание
				Документация		
А2			БК8.3.2.00.000 СБ	Сборочный чертеж		
А2			БК8.3.2.00.000 СО	Схема автоматизации		
А3			БК8.3.2.00.00033	Схема электрическая принципиальная регулятора		
А3			БК8.3.2.00.000Э4	Схема соединений		
А4			БК8.0.0.00.000ДТ	Указание по применению и изготовлению		Выпуск 8-0
				Сборочные единицы		
А4		1	БК8.1.2.01.000	Стойка	2	
А4		2	БК8.2.2.01.000	Стойка	1	
				Детали		
БЧ		3	БК8.3.2.00.001	Тяга		
				Труба 15×1,5 ГОСТ 3262-75		
				L = 150 ± 0,5 мм	2	2,2кг
БЧ		4	БК8.3.2.00.002	Тяга		
				Труба 15×1,5 ГОСТ 3262-75		
				L = 180 ± 0,5 мм	1	2,4 кг

Инв.№ подл. | Подп. и дата | Взам. инв.№ | Инв.№ дубл. | Подп. и дата

Изм.	Лист	№ докум.	Подп.	Дата
Разраб.		Кадыя		
Пров.		Богданова		
Н.контр.		Колмец		
Утв.				

БК 8.3.2.00.000

Блок парового коллектора БПК-32,0. Установка приборов контроля и автоматики

Лит. | Лист 1 | Листов 3

ЛАТГИПРОПРОМ

Копировал 36 формат А4

Выпуск 8-3

Серия 5.903-15

Форм.	Зона	Поз.	Обозначение	Наименование	Кол.	Примечание
				Стандартные изделия		
				Болты ГОСТ 7798-70		
		5		М8×25.46	12	
		6		М10×25.46	18	
		7		Шайба 8.65Г ГОСТ 6402-70	12	
		8		Шайба 10.02 ГОСТ 10906-78	18	
				Гайки ГОСТ 5915-70		
		9		М8.5	12	
		10		М10.5	20	
		11		Механизм электрический однооборотный контактный МЭО-100/25-0,25 Р ГОСТ 7192-80	3	
				Прочие изделия		
		12		Вилка 5ПЛ.257.023	6	поставка с МЭО
		13		Коробка соединительная КС-20 ТУ 36.2568-83	3	
		14		Манометр показывающий МП4-У-16 Пределы измерения от 0 до 1,6 МПа (от 0 до 16 кгс/см²) ТУ 25.02 180335-84	5	
		15		Отборное устройство 16-225П ТУ 36.1258-85	5	

Инв.№ подл. | Подп. и дата | Взам. инв.№ | Инв.№ дубл. | Подп. и дата

Изм.	Лист	№ докум.	Подп.	Дата

БК 8.3.2.00.000

Лист 2

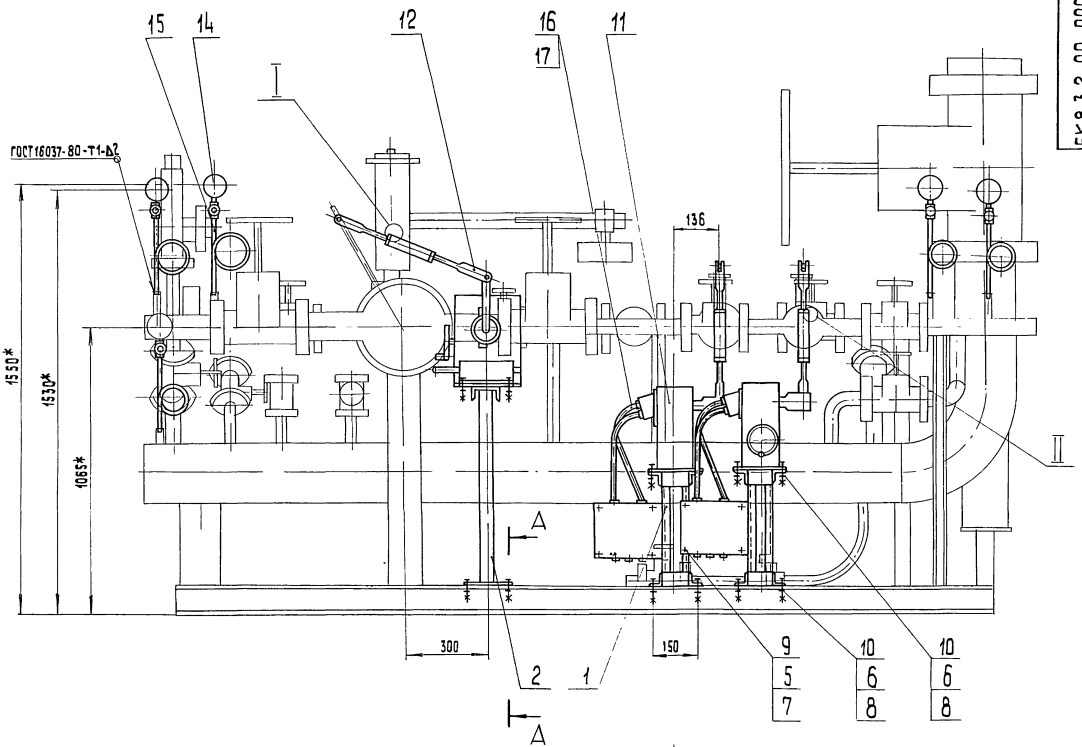

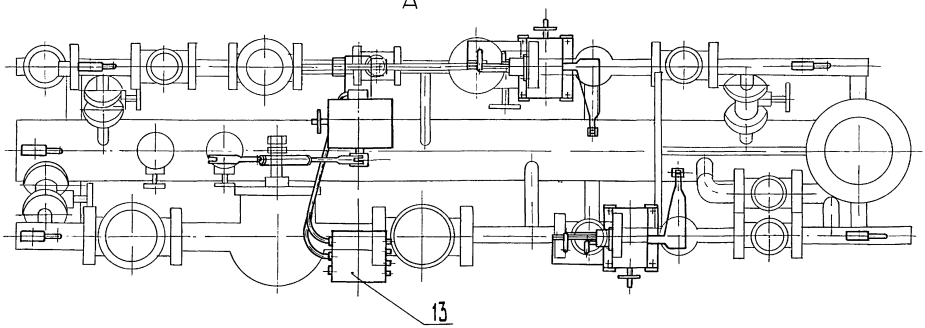

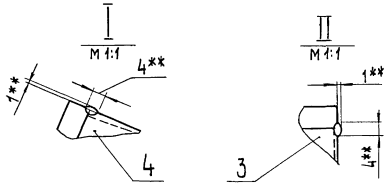

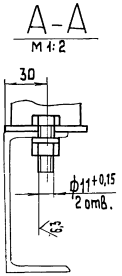

1* Размеры для справок

2. $\pm \frac{IT14}{2}$.

3. Обработка поверхностей реза деталей БЧ 25

4. Сварка ручная дуговая.

Изм.	Лист	№ докум.	Подп.	Дата	БК 8.3.2 00. 000 СБ			
Разраб.		Крауя			Блок парового коллектора БПК-32,0. Установка приборов контроля и автоматики.	Лит.	Масса	Масштаб
Пров.		Богданова					135	1:10
Т. контр.						Лист	Листов 1	
Н. контр.		Колмец				ЛАТГИПРОПРОМ		
Утв.								

Копировал

Формат А3

Инв. № подл. | Подп. и дата | Взам. инв. № | Инв. № дубл. | Подп. и дата

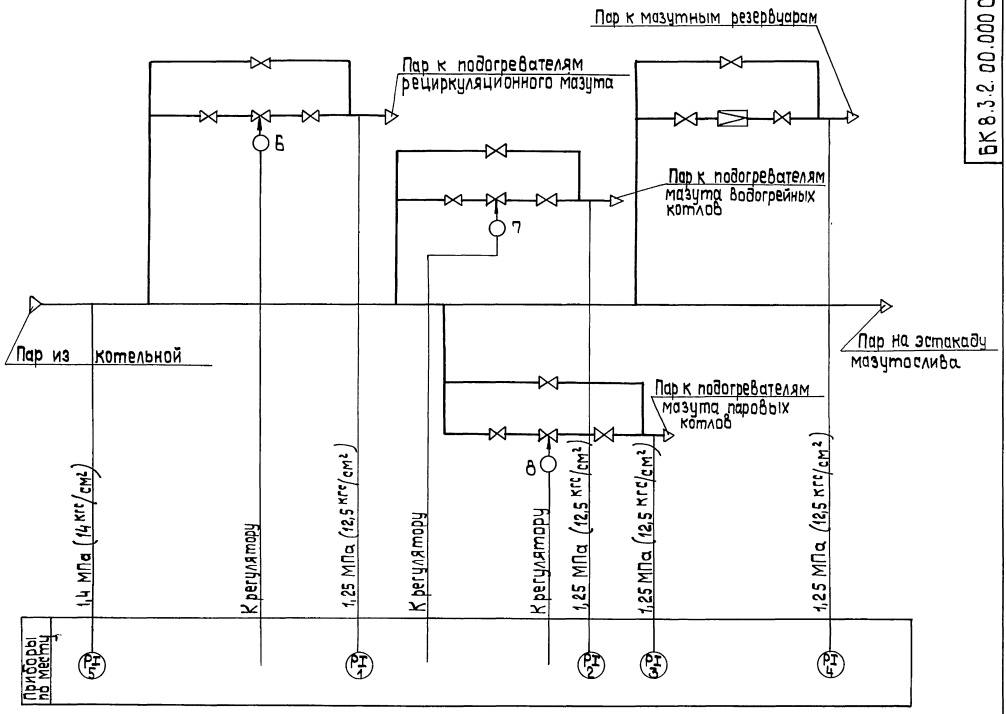

Поз. обозн.	Наименование	Кол.	Примечание
1;2;3;4;	Манометр показывающий		
5	МП4-У-16. Пределы измерения		
	от 0 до 1,6 МПа (от 0 до 16 кгс/см²)		
	ТУ 25.02.180335-84	5	
7; 8	Механизм электрический		
	однооборотный М90-100/25-0,25 Р		
	ГОСТ 7192-80	2	
6	Механизм электрический		
	однооборотный М90-250/25-0,25 Р		
	ГОСТ 7192-80	1	

Изм.	Лист	№ докум.	Подп.	Дата
Разраб.		Слуцкая		
Провер.		Крауле		
Т.контр.		Пантелеева		
Н.контр.		Юрис		
Утв.		Мейман		

БК 8.3.2.00.000 СО

Блок парового коллектора БПК-32,0

Схема автоматизации

Лит.	Масса	Масштаб

Лист | Листов 1

ЛАТГИПРОПРОМ

Копировал

Формат А3

Инв. № подл. | Подп. и дата | Взам. инв. № | Инв. № дубл. | Подп. и дата

БК8.3.2.00.00033

Выпуск 8-3

Серия 5.903-15

Инв.№подл. | Подп. и дата | Взам.инв.№ | Инв.№ дубл. | Подп. и дата

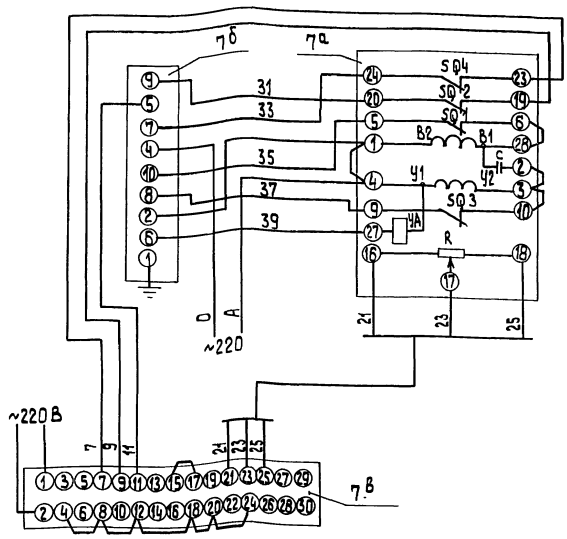

Поз. обозн.	Наименование	Кол.	Примечание
	Щит		
7в	Прибор регулирующий рс29		
	ТУ 25.02.05.138-85	1	
7б	Усилитель трехпозиционный		
	У293 ТУ 25.02.05.139-85	1	
	По месту		
7а	Механизм электрический		
	однооборотный контактный		
	МЭО-100/25-0,25Р ГОСТ 7102-80		
	(МЭО-250/25-0,25Р)	1	

Изм.	Лист	№ докум.	Подп.	Дата
Разраб.		Знотиня		
Пров.		Крауле		
Т.контр.		Пантелеева		
Н.контр.		Кушель		
Утв.		Мейман		

БК8.3.2.00.000 Э3

Блок паровой коллектора БПК-32.0
Схема электрическая принципиальная регулятора

Лит.	Масса	Масштаб
Лист	Листов 1	

ЛАТГИПРОПРОМ

Копировал 33 формат А3

БК8.3.2.00.000 Э4

Выпуск 8-3

Серия 5.903-15

Инв.№подл. | Подп. и дата | Взам.инв.№ | Инв.№ дубл. | Подп. и дата

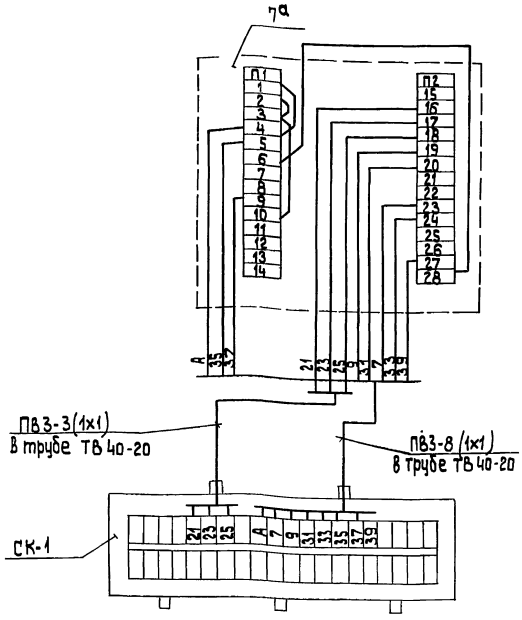

Поз. обозн.	Наименование	Кол.	Примечание
СК-1	Коробка соединительная		
	КС-20 ТУ 36.2568-83	1	
	Труба ТВ40-20 ГОСТ 19034-82		
	Провод ПВ3 сеч. 1мм² ГОСТ 6323-79		
7а	Механизм электрический		
	однооборотный контактный		
	МЭО-100/25-0,25Р ГОСТ 7192-80	1	

1. Маркировка цепей дана условно.
2. Исполнительный механизм и соединительную коробку заземлить.

Изм.	Лист	№ докум.	Подп.	Дата
Разраб.		Знотиня		
Пров.		Крауле		
Т.контр.		Пантелеева		
Н.контр.		Кушель		
Утв.		Мейман		

БК8.3.2.00.000 Э4

Блок паровой коллектора БПК-32.0
Схема соединений

Лит.	Масса	Масштаб
Лист	Листов 1	

ЛАТГИПРОПРОМ

Выпуск 8-3 Серия 5.903-15

Поз.	Обозначение	Наименование	Кол.	Примечание
		Материалы		
16		Труба ТВ 40-20 ГОСТ 19034-82	3,5	м
17		Провод ПВ3.1.1.380 ГОСТ 6323-79	38,5	м

Изм.	Лист	№ докум.	Подп.	Дата
		БК8.3.2.00.000		Лист 3

Копировал 38 формат А4

Выпуск 8-3 Серия 5.903-15

Формат	Зона	Поз.	Обозначение	Наименование	Кол.	Примечание
				Документация		
А3			БК8.1.2.01.000 СБ	Сборочный чертеж		
				Детали		
БЧ		1	БК8.1.2.01.001	Стенка		
				Лист 3 ГОСТ 19903-74 / Вст3кп4 ГОСТ 16523-70	1	1,1 кг
БЧ		2	БК8.1.2.01.002	Полка		
				Уголок 50х50х5-Б-ГОСТ 8509-86 / Вст3сп3-I-ГОСТ 535-79	2	0,92 кг
БЧ		3	БК8.1.2.01.003	Полка		
				Уголок 50х50х5-Б-ГОСТ 8509-86 / Вст3сп3-I-ГОСТ 535-79	2	0,23 кг
БЧ		4	БК8.1.2.01.004	Стойка		
				Швеллер 5-ГОСТ 8240-72 / Вст3сп3-I-ГОСТ 535-79		
				L = 400 ± 0,7 мм	2	1,94 кг
БЧ		5	БК8.1.2.01.005	Связь		
				Лист 3 ГОСТ 19903-74 / Вст3кп4 ГОСТ 16523-70		
				90 ± 0,435 х 50 ± 0,31 мм	2	0,11 кг

Изм.	Лист	№ докум.	Подп.	Дата
Разраб.		Краця		
Пров.		Богданова		
Н. контр.		Колмец		
Утв.				

БК8.1.2.01.000

Стойка

Лит. | Лист 1 | Листов 2

ЛАТГИПРОПРОМ

Копировал 38 формат А4

БК8.1.2.01.000СБ

Выпуск 8-3 Серия 5.903-15

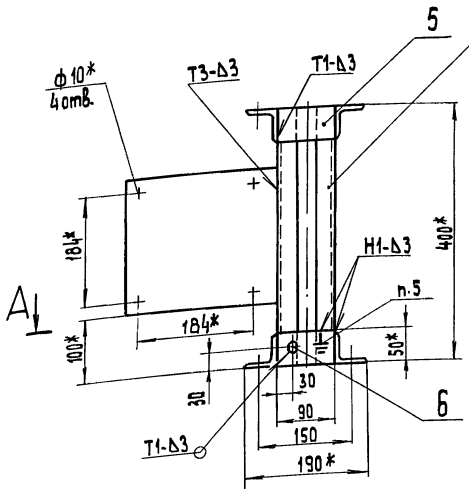

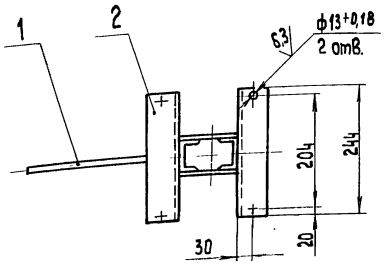

А-А

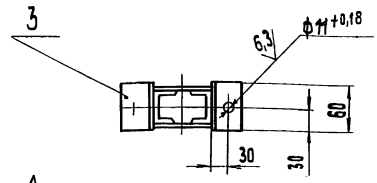

А

Поз 1

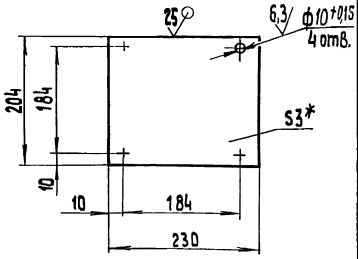

1.* Размеры для справок.
2. $\pm \frac{IT14}{2}$.
3. Обработка поверхностей реза деталей БЧ 35.
4. Сварные швы по ГОСТ 5264-80
5. Знак заземления У058-4 ГОСТ 2930-62 нанести эмалью НЦ-132П Красная ГОСТ 6631-74 III C_1

Изм.	Лист	№ докум.	Подп.	Дата
Разраб.		Краця		
Пров.		Богданова		
Т. контр.				
Н. контр.		Колмец		
Утв.				

БК8.1.2.01.000 СБ

Стойка

Лит.	Масса	Масштаб
	8	1:5
Лист	Листов 1	

ЛАТГИПРОПРОМ

Копировал 38 формат А3

Выпуск 8-3
Серия 5.903-15

Форм.	Зона	Поз.	Обозначение	Наименование	Кол.	Примечание
				Стандартные изделия		
		6		Болт М6×30.46 ГОСТ 7798-70	1	

Инв.№подл. | Подп. и дата | Взам.инв.№ | Инв.№дубл. | Подп. и дата

Изм.	Лист	№ докум.	Подп.	Дата

БК 8.1.2.01.000 — Лист 2

Копировал 39 — формат А4

Форм.	Зона	Поз.	Обозначение	Наименование	Кол.	Примечание
				Документация		
А3			БК 8.2.2.01.000СБ	Сборочный чертеж		
				Детали		
БЧ		1	БК 8.2.2.01.001	Стенка Лист 3 ГОСТ 19903-74 / Вст3кп4 ГОСТ 16523-70	1	1,02кг
БЧ		2	БК 8.2.2.01.002	Стенка Лист 3 ГОСТ 19903-74 / Вст3кп4 ГОСТ 16523-70	2	0,25кг
БЧ		3	БК 8.2.2.01.003	Стенка Лист 3 ГОСТ 19903-74 / Вст3кп4 ГОСТ 16523-70	1	1,03кг
БЧ		4	БК 8.2.2.01.004	Стойка Труба 57×3 ГОСТ 10704-76 / В20 ГОСТ 10705-80, L = 692±1 мм	2	2,77кг
БЧ		5	БК 8.2.2.01.005	Полка Швеллер 10-ГОСТ 8240-72 / Вст3сп3-1-ГОСТ 535-79, L = 660±1 мм	1	5,67кг

Инв.№подл. | Подп. и дата | Взам.инв.№ | Инв.№дубл. | Подп. и дата

Изм.	Лист	№ докум.	Подп.	Дата
Разраб.		Крауя		
Пров.		Богданова		
Н.контр.		Колмец		
Утв.				

БК 8.2.2.01.000 — Стойка — Лит. | Лист 1 | Листов 2 — ЛАТГИПРОПРОМ

Копировал 39 — формат А4

Выпуск 8-3
Серия 5.903-15

БК8.2.2.01.000СБ

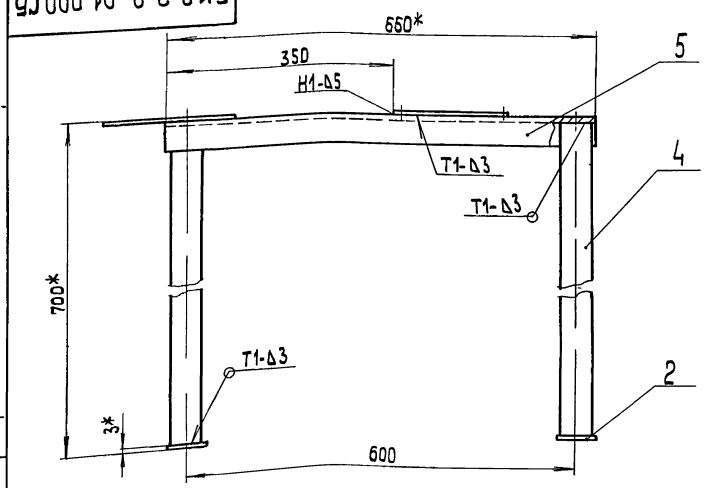

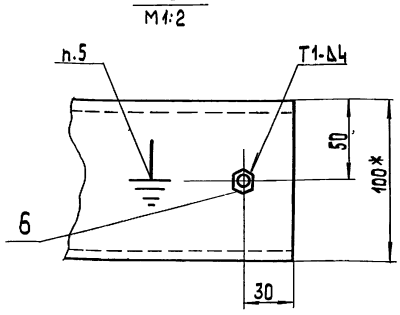

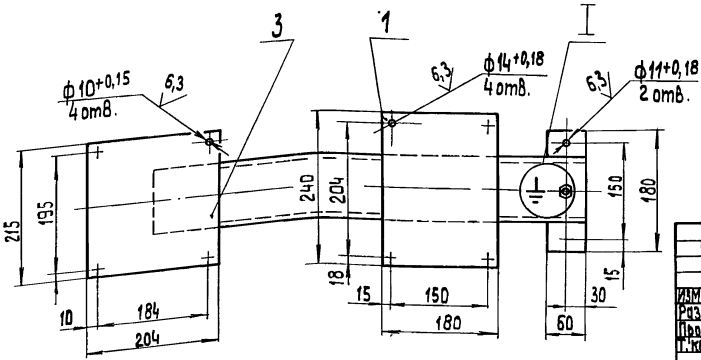

1.* Размеры для справок.
2. $\frac{+IT14}{2}$.
3. Обработка поверхностей реза деталей БЧ $\sqrt{25}$.
4. Сварные швы по ГОСТ 5264-80.
5. Знак заземления УО58-4 ГОСТ 2930-62 нанести эмалью НЦ-132П Красная ГОСТ 6631-74 III $С_1$.

Инв.№подл. | Подп. и дата | Взам.инв.№ | Инв.№дубл. | Подп. и дата

Изм.	Лист	№ докум.	Подп.	Дата
Разраб.		Крауя		
Пров.		Богданова		
Т.контр.				
Н.контр.		Колмец		
Утв.				

БК 8.2.2.01.000СБ — Стойка — Лит. | Масса 13,8 | Масштаб 1:5 — Лист | Листов 1 — ЛАТГИПРОПРОМ

Копировал 39 — формат А3

Выпуск 8-3

Серия 5.903-15

Форм.	Зона	Поз.	Обозначение	Наименование	Кол.	Примечание
				Стандартные изделия		
		6		Болт М6х40.46 ГОСТ 7798-70	1	

Инв. № подл. | Подп. и дата | Взам. инв. № | Инв. № дубл. | Подп. и дата

Изм. | Лист | № докум. | Подп. | Дата

БК8.2.2.01.000

Лист 2

Копировал [illegible] Формат А4

Выпуск 8-3

Серия 5.903-15

№ строки	Наименование вида работ	Ед. изм.	Код вида работ	Код ед. изм.	Количество
1	Изоляция трубопроводов и арматуры матами минераловатными прошивными	$м^3$		113	1,14
2	Изоляция трубопроводов и арматуры шнуром теплоизоляционным	$м^3$		113	0,266
3	Изоляция арматуры холстопрошивным полотном ХПС-Т-5	$м^3$		113	0,113
4	Покрытие поверхности изоляции трубопроводов и арматуры алюминиевым защитным покрытием	$м^2$		055	9,09
5	Покрытие поверхности изоляции отводов алюминиевым защитным штампованным покрытием	$м^2$		055	1,03

Инв. № подл. | Подп. и дата | Взам. инв. № | Инв. № дубл. | Подп. и дата

Изм. | Лист | № докум. | Подп. | Дата

БК8.3.4.00.000 ВО

Разраб.	Колмин	[illegible]	
Пров.	Колмец	[illegible]	
Н.контр.	Колмец	[illegible]	
Утв.			

Блок парового коллектора БПК-32,0
Ведомость объёмов теплоизоляционных работ

Лит. | Лист | Листов 1

ЛАТГИПРОПРОМ

Копировал [illegible] Формат А4

Выпуск 8-3

Серия 5.903-15

Обозначение изолируемого оборудования и трубопровода	Наименование изолируемого оборудования и трубопровода	Кол-во	Размеры: Наружный диаметр или размеры сечения мм	Размеры: Длина или высота м	Расположение	t теплоносителя °С	Теплоизоляционная конструкция: Назначение	Наименование основных элементов	Толщина мм	Поверхность $м^2$	Объем теплоизоляционного слоя $м^3$	Лист основного комплекта обозначение ссылочных или прилагаемых документов	Примечание
поз. 13,33	Арматура фланцевая	3	Ду 32			194	от теплопотерь	Холстопрошивное полотно ХПС-Т-5	70		0,081	7.903.9-2.2-03	
								Алюминиевое защитное покрытие	0,8	1,53			
								Отделка торцов гофрированными диафрагмами				7.903.9-2.2-34	
поз. 32	Арматура фланцевая	2	Ду 25			194	от теплопотерь	Холстопрошивное полотно ХПС-Т-5	60		0,032	7.903.9-2.2-03	
								Алюминиевое защитное покрытие	0,8	0,8			
								Отделка торцов гофрированными диафрагмами				7.903.9-2.2-34	

Инв. № подл. | Подп. и дата | Взам. инв. № | Инв. № дубл. | Подп. и дата

Изм. | Лист | № докум. | Подп. | Дата

БК8.3.4.00.000ТИ

Лист 2

Копировал [illegible] Формат А3

Выпуск 8-3
Серия 5.903-15

Обозначение изолируемого оборудования и трубопровода	Наименование изолируемого оборудования и трубопровода	Кол-во	Размеры: Наружный диаметр или размеры сечения мм	Размеры: длина или высота м	Расположение	t теплоносителя °С	Теплоизоляционная конструкция: Назначение	Теплоизоляционная конструкция: Наименование основных элементов	Толщина мм	Поверхность м²	Объем теплоизоляционного слоя м³	Лист основного комплекта обозначение ссылочных или прилагаемых документов	Примечание
	Трубопроводы												
поз. 2	Трубопровод		ф 219	2,7	гор.	194	от теплопотерь	Маты минераловатные прошивные	90		0,32	7.903.9-3.1-19 часть 1	
								Алюминиевое защитное покрытие	0,5	3,92		7.903.9-2.1-35	
поз. 2	Трубопровод		ф 219	0,5	верт.	194	от теплопотерь	Маты минераловатные прошивные	90		0,06	7.903.9-3.1-19 Часть 1	
								Алюминиевое защитное покрытие	0,5	0,73		7.903.9-2.1-36	
поз. 9, 10	Трубопровод		ф 89	0,47	гор.	194	от теплопотерь	Шнур теплоизоляционный из минеральной ваты	100		0,028	7.903.9-2.1-13	
								Алюминиевое защитное покрытие	0,3	0,46		7.903.9-2.1-35	
поз. 2, 3, 4 7, 8, 11, 12	Трубопровод		ф 57	2,93	гор.	194	от теплопотерь	Шнур теплоизоляционный из минеральной ваты	80		0,1	7.903.9-2.1-13	
								Алюминиевое защитное покрытие	0,3	2,2		7.903.9-2.1-35	
поз. 8, 9, 12	Трубопровод		ф 57	0,44	верт.	194	от теплопотерь	Шнур теплоизоляционный из минеральной ваты	80		0,015	7.903.9-2.1-14	
								Алюминиевое защитное покрытие	0,3	0,33		7.903.9-2.1-35	
поз. 3, 5, 6 13	Трубопровод		ф 38	0,77	гор.	194	от теплопотерь	Шнур теплоизоляционный из минеральной ваты	80		0,019	7.903.9-2.1-13	
								Алюминиевое защитное покрытие	0,3	0,48		7.903.9-2.1-35	
поз. 2, 3, 13	Трубопровод		ф 38	1,56	верт.	194	от теплопотерь	Шнур теплоизоляционный из минеральной ваты	80		0,038	7.903.9-2.1-14	
								Алюминиевое защитное покрытие	0,3	0,97		7.903.9-2.1-36	
поз. 2	Отвод 90°	1	ф 219			194	от теплопотерь	Маты минераловатные прошивные	90		0,041	7.903.9-3.1-19 Часть 1	
								Алюминиевое защитное штампованное покрытие	0,5	0,59		3.903-11.03	
поз. 2, 12	Отвод 90°	2	ф 57			194	от теплопотерь	Шнур теплоизоляционный из минеральной ваты	80		0,02	7.903.9-2.1-13	
								Алюминиевое защитное штампованное покрытие	0,3	0,44		3.903-11.03	
поз. 45	Арматура приварная	1	Ду 80			194	от теплопотерь	Шнур теплоизоляционный с металлическим защитным покрытием	100		0,024	7.903.9-	
									0,8	0,44		2.2-01	
поз. 46	Арматура приварная	2	Ду 50			194	от теплопотерь	Шнур теплоизоляционный с металлическим защитным покрытием	80		0,017	7.903.9-	
									0,8	0,38		2.2-01	
поз. 13	Арматура приварная	1	Ду 32			194	от теплопотерь	Шнур теплоизоляционный с металлическим защитным покрытием	80		0,005	7.903.9-	
									0,8	0,12		2.2-01	
поз. 36	Арматура фланцевая	1	Ду 200			194	от теплопотерь	Маты минераловатные прошивные с обкладками	90		0,141	7.903.9-2.2-06	
								Алюминиевое защитное покрытие	0,8	2,0		7.903.9-2.2-11,12	
								Отделка торцов гофрированными диафрагмами				7.903.9-2.2-34	
поз. 35	Арматура фланцевая	2	Ду 80			194	от теплопотерь	Маты минераловатные прошивные с обкладками	80		0,108	7.903.9-2.2-06	
								Алюминиевое защитное покрытие	0,8	2,12		7.903.9-2.2-11,12	
								Отделка торцов гофрированными диафрагмами				7.903.9-2.2-34	
поз. 34, 37, 38	Арматура фланцевая	10	Ду 50			194	от теплопотерь	Маты минераловатные прошивные с обкладками	80		0,47	7.903.9-2.2-06	
								Алюминиевое защитное покрытие	0,8	8,8		7.903.9-2.2-11,12	
								Отделка торцов гофрированными диафрагмами				7.903.9-2.2-31	

Технические требования ст. выпуск 8-0 „Указания по применению и изготовлению".

Инв. № подл. | Подпись и дата | Взам. инв. № | Инв. № дубл. | Подпись и дата

Изм.	Лист	№ докум.	Подпись	Дата	БК 8.3.4.00.000ТИ			
Разраб.		Холмин			Блок парового коллектора БПК-32.0	Лит	Лист 1	Листов 2
Пров.		Коллец						
Н. контр.		Коллец			Ведомость теплоизоляционных конструкций	ЛАТГИПРОПРОМ		
ГИП								

Выпуск 8-3

Серия 5.903-15

№ строки	Наименование материала и единица измерения	Код материала	Ед. изм.	Кол.	Примечание
	Маты минераловатные прошивные М-100 ГОСТ 21880-76		113	1,14	
	Холстопрошивное полотно ХПС-Т-5 ТУ 6-11-454-77	595280			
			113	0,113	
	Шнур теплоизоляционный из минеральной ваты марки 200 ШТН-МВ-200 ТУ 36-1695-79		113	0,266	
	Алюминиевое защитное покрытие ГОСТ 21631-76	181110			
	толщ. 0,8		055	1619	
	толщ. 0,5		055	4,65	
	толщ. 0,3		055	4,44	
	Элемент покрытия штампованный ТУ 36-2427-81	181110			
	толщ. 0,5		055	0,59	
	толщ. 0,3		055	0,44	

Инв. № подл. | Подп. и дата | Взам. инв. № | Инв. № дубл. | Подп. и дата

Изм.	Лист	№ докум.	Подп.	Дата
Разраб.		Ухлий		
Пров.		Колмец		
Н. контр.		Колмец		
Утв.				

БК 8.3.4.00.000 ВМ

Блок парового коллектора БПК-32,0
Ведомость теплоизоляционных материалов

Лит.	Лист	Листов
	1	3

ЛАТГИПРОПРОМ

Копировал 38 формат А4

Выпуск 8-3

Серия 5.903-15

№ строки	Наименование материала и единица измерения	Код материала	Ед. изм.	Кол.	Примечание
	Лента 2×30 ст 3 пс ГОСТ 6009-74	093500	116	2,72	
	Лента 0,8×20 ТУ 48-21-636-79 кг	181110	116	2,33	
	Лента 0,7×20 ГОСТ 3560-73 кг		116	1,74	
	Проволока 3-О-4 ГОСТ 3282-74 кг	121100	116	0,015	
	Проволока 2-О-4 ГОСТ 3282-74 кг	121100	116	0,29	
	Проволока 1,2-О-4 ГОСТ 3282-74	121100	116	0,08	
	Проволока 0,8-О-4 ГОСТ 3282-74	121100	116	0,27	
	Картон асбестовый КАОН 1-8 ГОСТ 2850-80 кг	257631	116	0,09	
	Диафрагма тип I ТУ 36-2543-83 кг	181110	116	0,09	
	шт		796	26	

Инв. № подл. | Подп. и дата | Взам. инв. № | Инв. № дубл. | Подп. и дата

Изм.	Лист	№ докум.	Подп.	Дата

БК 8.3.4.00.000 ВМ

Лист 2

Копировал 38 формат А4

Выпуск 8-3

Серия 5.903-15

№ строки	Наименование материала и единица измерения	Код материала	Ед. изм.	Кол.	Примечание
	Диафрагма тип II ТУ 36-2543-83 кг	181110	116	0,032	
	шт		796		
	Стеклопластик рулонный РСТ ТУ 6-11-145-80 м²		055	0,097	
	Пряжка тип I-О ТУ 36-1492-77 кг	181110	116	0,07	
	Пряжка тип I-А ТУ 36-1492-77 кг	181110	116	0,06	
	Пряжка тип II-А ТУ 36-1492-77	181110	116	0,072	
	Нить стеклянная крученая комплексная БС 10-160х1х3 ГОСТ 8325-78 кг	595220	116	0,003	
	Винт 4×12 05.019 ГОСТ 10621-80 кг	128401	116	0,12	
	Заклепка комбинированная СТД 985 кг		116	0,51	
	ТУ 36-1598-77 шт		796	116	

gost.e-ecolog.ru

Инв. № подл. | Подп. и дата | Взам. инв. № | Инв. № дубл. | Подп. и дата

Изм.	Лист	№ докум.	Подп.	Дата

БК.8.3.4.00.000 ВМ

Лист 3

Копировал 38 формат А4

№ строки	Наименование материала	Код материала	Ед. изм.	Код.	Примечание

Инв. № подл. | Подп. и дата | Взам. инв. № | Инв. № дубл. | Подп. и дата

Изм.	Лист	№ докум.	Подп.	Дата

Лист

Копировал 38 формат А4