Типовая документация на конструкции,
изделия и узлы зданий и сооружений

Серия 5.903-15

Блоки тепломеханического оборудования для котельных с водогрейными котлами

Выпуск 8-2

Блок парового коллектора БПК-18,0

Рабочие чертежи

gost.e-ecolog.ru

Типовая документация на конструкции,
изделия и узлы зданий и сооружений

Серия 5.903-15

Блоки тепломеханического оборудования для котельных с водогрейными котлами

Выпуск 8-2

Блок парового коллектора БПК-18,0

Рабочие чертежи

Разработаны
проектным институтом
„Латгипропром"
Гл.инж.института В.Архипов
Гл.инж.проекта Я.Нидбальский

Утверждены и введены
в действие ММСС СССР
протоколом от 14.02.90г.

24031-70

Содержание альбома

Обозначение	Наименование	№ стр.
Блок парового коллектора БПК-18.0		
БК8.2.1.00.000	Блок БПК-18.0	3
БК8.2.1.00.000ГЗ	Блок БПК-18.0. Схема принципиальная	
БК8.2.1.00.000СБ	Блок БПК-18.0.	4
БК8.2.1.00.000	Блок БПК-18.0	5
БК8.2.1.01.000	Рама	
БК8.2.1.01.000СБ	Рама	6
БК8.2.1.01.001	Петля	7
БК8.2.1.02.000	Коллектор	
БК8.2.1.02.002	Труба	
БК8.2.1.02.000СБ	Коллектор	8
БК8.2.1.02.001	Труба	9
БК8.2.1.02.004	Патрубок	
БК8.2.1.02.005	Патрубок	
БК8.2.1.02.003	Труба	10
БК8.2.1.02.006	Патрубок	
БК8.2.1.02.007	Колено	
БК8.2.1.03.000	Тройник	
БК8.2.1.03.000	Тройник	11
БК8.2.1.03.001	Труба	
БК8.2.1.03.000СБ	Тройник	
БК8.2.1.03.002	Патрубок	12
БК8.1.1.04.000	Труба	
БК8.1.1.04.000СБ	Труба	
БК8.1.1.05.000	Труба	
БК8.1.1.05.000СБ	Труба	13
БК8.2.1.04.000СБ	Труба	
БК8.2.1.04.000	Труба	14
БК8.2.1.05.000	Патрубок	
БК8.2.1.05.000СБ	Патрубок	
БК8.2.1.06.000	Тройник	
БК8.2.1.06.000СБ	Тройник	15
БК8.2.1.06.001	Труба	
БК8.2.1.07.000	Тройник	
БК8.2.1.07.000СБ	Тройник	16
БК8.2.1.07.001	Труба	
БК8.2.1.08.000	Патрубок	
БК8.2.1.08.000СБ	Патрубок	17
БК8.2.1.09.000	Труба	
БК8.2.1.09.000СБ	Труба	
БК8.1.1.10.000	Патрубок	18
БК8.1.1.10.000СБ	Патрубок	
БК8.2.1.10.000СБ	Трубопровод	
БК8.2.1.10.000	Трубопровод	19
БК8.2.1.11.000	Трубопровод	
БК8.2.1.11.000СБ	Трубопровод	
БК8.2.1.12.000	Колено	
БК8.2.1.12.000СБ	Колено	20

Обозначение	Наименование	№ стр.
Установка приборов контроля и автоматики блока БПК-18.0		
БК8.2.2.00.000	Блок БПК-18.0. Установка приборов контроля и автоматики	20
БК8.2.2.00.000СБ	Блок БПК-18.0. Установка приборов контроля и автоматики	21
БК8.2.2.00.000СО	Блок БПК-18.0. Схема автоматизации	22
БК8.2.2.00.000Э3	Блок БПК-18.0 Схема электрическая принципиальная регулятора	23
БК8.2.2.00.000Э4	Блок БПК-18.0. Схема соединений	
БК8.2.2.00.000	Блок БПК-18.0. Установка приборов контроля и автоматики	24
БК8.1.2.01.000	Стойка	
БК8.1.2.01.000СБ	Стойка	
БК8.2.2.01.000	Стойка	25
БК8.2.2.01.000СБ	Стойка	
Теплоизоляция блока БПК-18.0		
БК8.2.4.00.000ТИ	Блок БПК-18.0. Ведомость теплоизоляционных конструкций	26, 27
БК8.2.4.00.000ВМ	Блок БПК-18.0. Ведомость теплоизоляционных материалов	28
БК8.2.4.00.000ВО	Блок БПК-18.0. Ведомость объёмов теплоизоляционных работ	

Формат	Зона	Поз.	Обозначение	Наименование	Кол.	Примечание
				Документация		
А2			БК8.2.1.00.000СБ	Сборочный чертёж		
А3			БК8.2.1.00.000ГЗ	Схема принципиальная		
А4			БК8.0.0.00.000ДТ	Указание по применению и изготовлению		Выпуск 8-0
				Сборочные единицы		
А4		1	БК8.2.1.01.000	Рама	1	
А4		2	БК8.2.1.02.000	Коллектор	1	
А4		3	БК8.2.1.03.000	Трубопровод	1	
А4		4	БК8.1.1.04.000	Труба	1	
А4		5	БК8.1.1.05.000	Труба	1	
А4		6	БК8.2.1.04.000	Труба	1	
А4		7	БК8.2.1.05.000	Патрубок	2	
А4		8	БК8.2.1.06.000	Тройник	1	
А4		9	БК8.2.1.07.000	Тройник	1	
А4		10	БК8.2.1.08.000	Патрубок	2	
А4		11	БК8.2.1.09.000	Труба	1	
А4		12	БК8.1.1.10.000	Патрубок	2	
А4		13	БК8.2.1.10.000	Трубопровод	1	
А4		14	БК8.2.1.11.000	Трубопровод	1	
А4		15	БК8.2.1.12.000	Колено	1	

Изм. Лист. № докум. Подп. Дата
Разраб. Богданова
Пров. Колмец
Т.контр.
Н.контр. Колмец
Утв.

БК8.2.1.00.000

Блок парового коллектора БПК-18,0

Лит. | Листов 1 | Листов 3

ЛАТГИПРОПРОМ

Копировал Формат А4

Формат	Зона	Поз.	Обозначение	Наименование	Кол.	Примечание
				Стандартные изделия		
				Болты ГОСТ 7798-70		
		17		М12×45.46	16	
		18		М16×55.46	48	
		19		М16×60.46	56	
		20		М16×70.46	32	
		21		М24×90.46	16	
				Гайки ГОСТ 5915-70		
		22		М12.5	16	
		23		М16.5	136	
		24		М24.5	16	
		25		Шайба 24.02 ГОСТ 11371-78	16	
				Прокладки ГОСТ 15180-78		
		26		А-25-16	4	
		27		А-32-16	12	
		28		А-50-16	12	
		29		А-50-40	2	
		30		А-80-40	4	
		31		А-150-40	2	
				Вентили 15кч 19п1 ГОСТ 18162-72		
		32		Ду 25 Ру 16	2	
		33		Ду 32 Ру 16	6	
		34		Ду 50 Ру 16	5	
		35		Вентиль 15кч 22нж Ду 80 Ру 40 ГОСТ 18163-72	2	
		36		Вентиль 15с 22нж Ду 150 Ру 40 ГОСТ 19129-73	1	

Изм. Лист. № докум. Подп. Дата

БК8.2.1.00.000

Лист 2

Копировал Формат А4

БК8.2.1.00.000 ГЗ

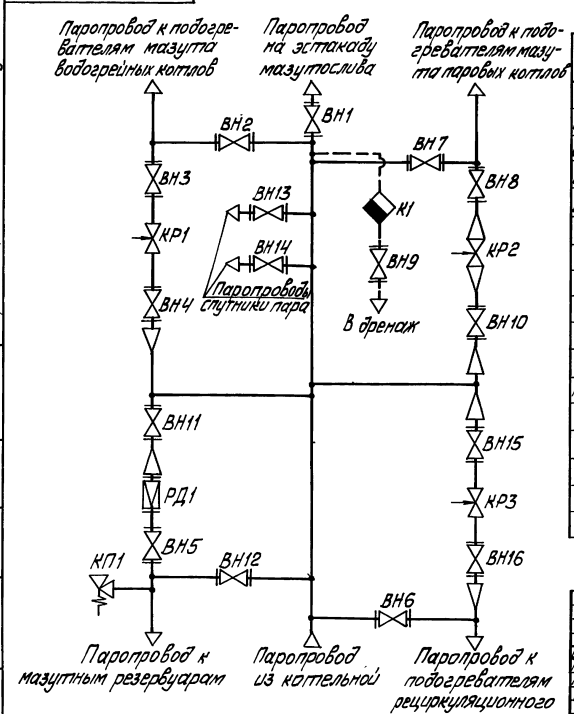

Поз. обозначение	Наименование	Кол.	Примечание
ВН1	Вентиль 15с 22нж ГОСТ 19129-73	1	Ду 150; Ру 40
ВН2...ВН6	Вентиль 15кч 19п1 ГОСТ 18162-72	5	Ду 50; Ру 16
ВН7...ВН12	Вентиль 15кч 19п1 ГОСТ 18162-72	6	Ду 32; Ру 16
ВН13, ВН14	Вентиль 15кч 19п1 ГОСТ 18162-72	2	Ду 25; Ру 16
ВН15, ВН16	Вентиль 15кч 22нж ГОСТ 18163-72	2	Ду 80; Ру 40
К1	Конденсатоотводчик 45с 13нж		
	ТУ 26-07-1138-76	1	Ду 32; Ру 40
КП1	Клапан предохранительный 17с 12нж		
	ГОСТ 12532-67	1	Ду 50; Ру 16
КР1, КР2	Клапан регулирующий 9с-3-3-3		
	ТУ 108-728-80	2	Ду 50; Ру 64
КР3	Клапан регулирующий 6с-9-1		
	ТУ 108-728-80	1	Ду 80; Ру 100
РД1	Регулятор давления 21с 10нж		
	ОСТ 26-07-1023-80	1	Ду 50; Ру 40

Изм. Лист. № докум. Подп. Дата
Разраб. Михайлова
Пров. Богданова
Т.контр.
Н.контр. Колмец
Утв.

БК8.2.1.00.000 ГЗ

Блок парового коллектора БПК-18,0. Схема принципиальная

Лит. | Масса | Масштаб

Лист | Листов 1

ЛАТГИПРОПРОМ

Инв. № подл. | Подп. и дата | Взам. инв. № | Инв. № дубл. | Подп. и дата

БК8.2.1.00.000СБ

Выпуск 8-2

Серия 5.903-15

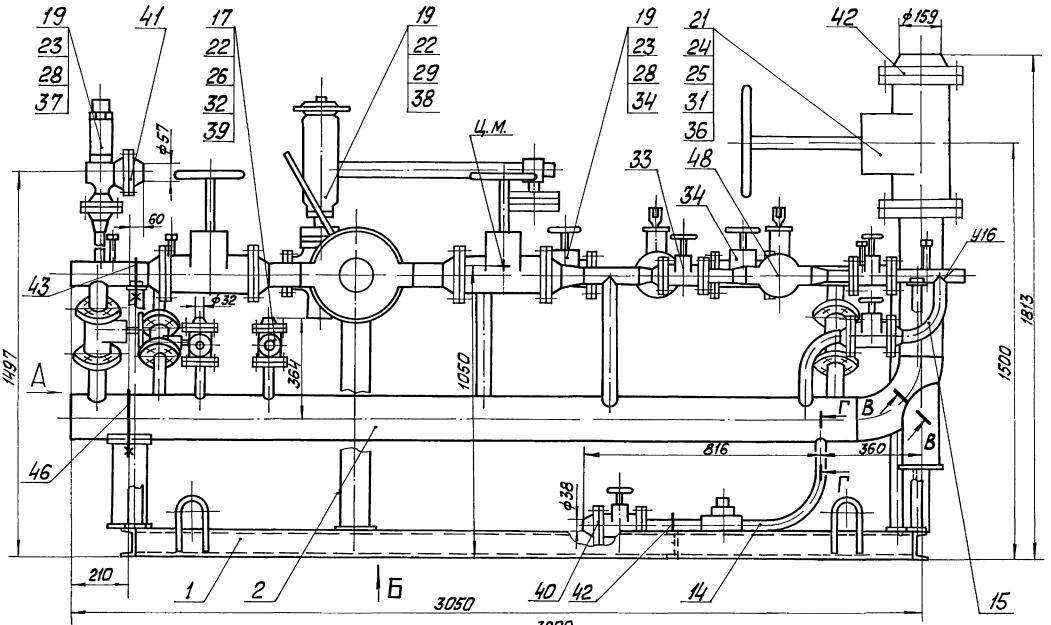

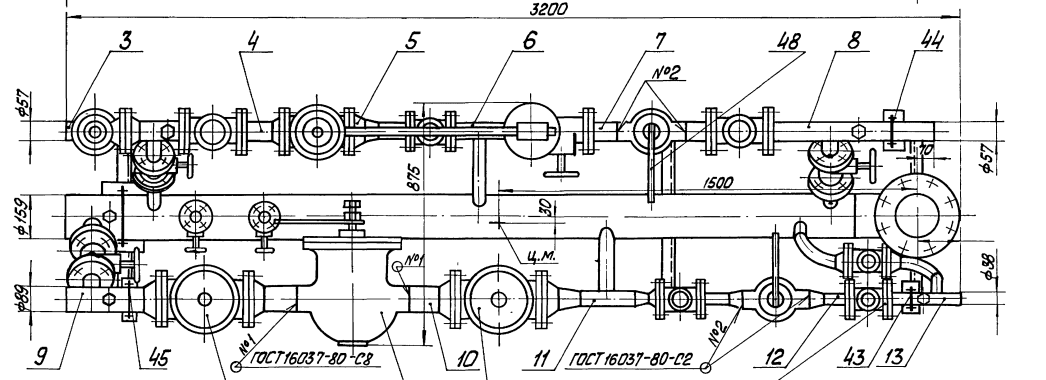

Вид А

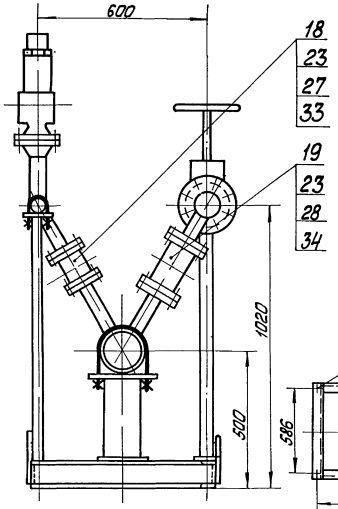

В–В повёрнуто

М1:1

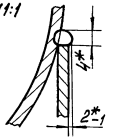

Г–Г

М1:1

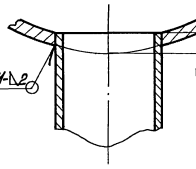

Вид Б

М1:20

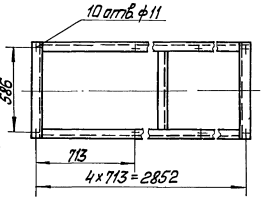

1. Размеры для справок.
2. * Сварка ручная дуговая.
3. Произвести гидроиспытание блока давлением 2,5 МПа (25 кгс/см²) в течение 10 мин. Течь не допускается.

						БК 8.2.1.00.000 СБ	
Изм.	Лист	№ докум.	Подп.	Дата			
Разраб.		Богданова			Блок парового коллектора БПК-18,0	Лит.	Масса / Масштаб
Пров.		Коллиец					640 / 1:10
Н.контр.						Лист	Листов 1
Н.контр.		Коллиец				ЛАТГИПРОПРОМ	
Утв.							

Инв.№подл. | Подп. и дата | Взам.инв.№ | Инв.№дубл. | Подп. и дата

Выпуск 8-2 Серия 5.903-15

Форм.	Зона	Поз.	Обозначение	Наименование	Кол.	Примечание
		37		Клапан предохранительный 17с12нж Ду50Ру16	1	
		38		Регулятор давления 21с10нж Ду50 Ру40 ОСТ 26-07-1023-80	1	
				Фланцы ГОСТ 12821-80		
		39		1-25-16 Ст20	2	
		40		1-32-16 Ст20	1	
		41		1-50-16 Ст20	1	
		42		1-150-40 Ст20	1	
				Опоры ГОСТ 14911-82		
		43		ОПБ 2-38	2	
		44		ОПБ 2-57	2	
		45		ОПБ 2-89	1	
		46		ОПБ 2-159	1	
				Прочие изделия		
		47		Клапаны регулирующие ТУ 108-728-80		
		48		6с-9-1 Ду80 Р100	1	
				9с-3-3-3 Ду50 Ру64	2	

Инв. № подл. | Подп. и дата | Взам. инв. № | Инв. № дубл. | Подп. и дата

Изм. | Лист | № докум. | Подп. | Дата

БК8.2.1.00.000 Лист 3

Копировал [signature] формат А4

Выпуск 8-2 Серия 5.903-15

Форм.	Зона	Поз.	Обозначение	Наименование	Кол.	Примечание
				Документация		
А2			БК8.2.1 01 000 СБ	Сборочный чертёж		
				Детали		
А4		1	БК8.2.1 01.001	Петля	4	
Б4		2	БК8.2.1.01.002	Плита Лист 3 ГОСТ 19903-74 / ВСт3кп4 ГОСТ 16523-70	2	0,18кг
Б4		3	БК8.2.1.01.003	Плита Лист 3 ГОСТ 19903-74 / ВСт3кп4 ГОСТ 16523-70	1	0,73кг
Б4		4	БК8.2.1.01.004	Плита Лист 3 ГОСТ 19903-74 / ВСт3кп4 ГОСТ 16523-70	1	0,25кг
Б4		5	БК8.2.1.01.005	Плита Лист 3 ГОСТ 19903-74 / ВСт3кп4 ГОСТ 16523-70	1	0,14кг
Б4		6	БК8.2.1.01.006	Полка Лист 4 ГОСТ 19903-74 / ВСт3кп2 ГОСТ 14637-79	2	0,62кг
Б4		7	БК8.2.1.01.007	Полка Швеллер 10-ГОСТ 8240-72 / ВСт3сп3-I-ГОСТ 535-79 L=554-1,75мм	1	4,76кг

Инв. № подл. | Подп. и дата | Взам. инв. № | Инв. № дубл. | Подп. и дата

Изм. | Лист | № докум. | Подп. | Дата

БК8.2.1.01.000

Разраб. Кравя [signature]
Пров. Богданова [signature]
Н. контр. Колмец [signature]
Утв.

Рама

Лит. | Лист 1 | Листов 3

ЛАТГИПРОПРОМ

Копировал [signature] формат А4

Выпуск 8-2 Серия 5.903-15

Форм.	Зона	Поз.	Обозначение	Наименование	Кол.	Примечание
Б4		8	БК8.2.1.01.008	Балка Швеллер 10-ГОСТ 8240-72 / ВСт3сп3-I-ГОСТ 535-79 L=2794-2,1мм	2	24кг
Б4		9	БК8.2.1.01.009	Полка Швеллер 10-ГОСТ 8240-72 / ВСт3сп3-I-ГОСТ 535-79 L=646±1мм	2	5,55кг
Б4		10	БК8.2.1.01.010	Стойка Швеллер 5-ГОСТ 8240-72 / ВСт3сп3-I-ГОСТ 535-79 L=869-2,3мм	1	4,21кг
Б4		11	БК8.2.1.01.011	Стойка Швеллер 5-ГОСТ 8240-72 / ВСт3сп3-I-ГОСТ 535-79 L=885-2,3мм	1	4,28кг
Б4		12	БК8.2.1.01.012	Стойка Швеллер 5-ГОСТ 8240-72 / ВСт3сп3-I-ГОСТ 535-79 L=877-2,3мм	1	4,24кг
Б4		13	БК8.2.1.01.013	Стойка Швеллер 5-ГОСТ 8240-72 / ВСт3сп3-I-ГОСТ 535-79 L=887-2,3мм	1	4,29кг
Б4		14	БК8.2.1.01.014	Стойка Швеллер 10-ГОСТ 8240-72 / ВСт3сп3-I-ГОСТ 535-79 L=220-1,15мм	1	1,89кг
Б4		15	БК8.2.1.01.015	Стойка Труба 108х4 ГОСТ 10704-76 / В20 ГОСТ 10705-80 Lзаг=900мм	1	9,2кг

Инв. № подл. | Подп. и дата | Взам. инв. № | Инв. № дубл. | Подп. и дата

Изм. | Лист | № докум. | Подп. | Дата

БК8.2.1.01.000 Лист 2

Выпуск 8-2 Серия 5.903-15

Форм.	Зона	Поз.	Обозначение	Наименование	Кол.	Примечание
Б4		16	БК8.2.1.01.016	Стойка Труба 108х4 ГОСТ 10704-76 / В20 ГОСТ 10705-80 L=310-1,3мм	1	3,17кг
				Стандартные изделия		
		17		Опора 108-04 ОСТ 34-42-622-84	1	

Инв. № подл. | Подп. и дата | Взам. инв. № | Инв. № дубл. | Подп. и дата

Изм. | Лист | № докум. | Подп. | Дата

БК8.2.1.01.000 Лист 3

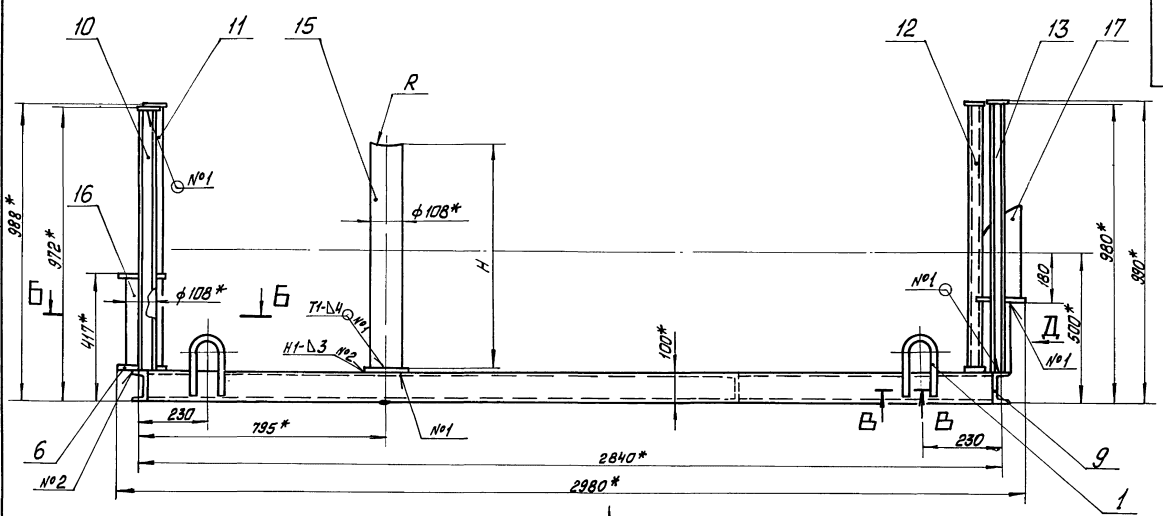

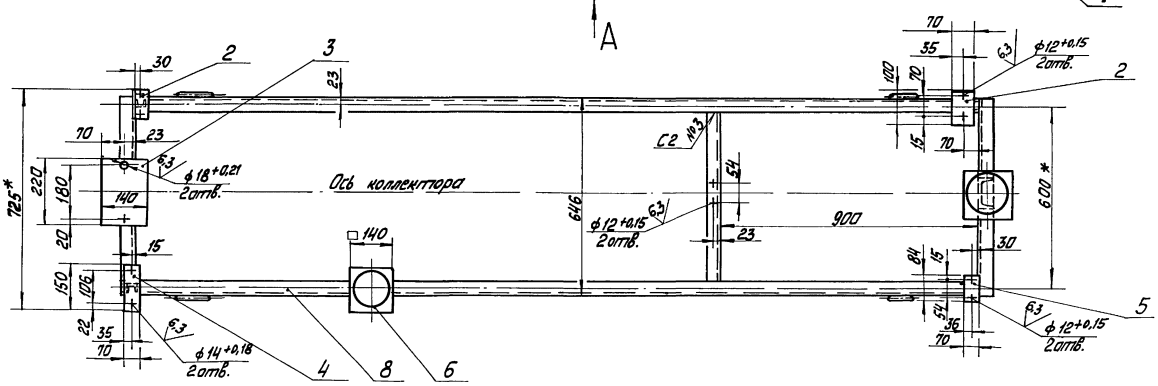

Вид А
м1:20

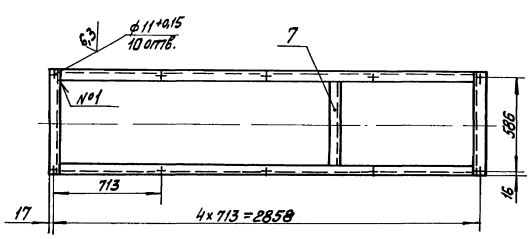

Вид Д

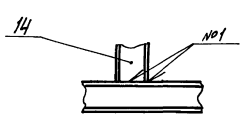

Б-Б

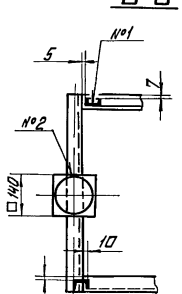

В-В
м1:1

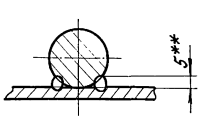

1 * Размеры для справок.

2 $\pm \frac{IT14}{2}$

3 Размеры R и H определить по размерам корпуса клапана 6с-9-1 поз. 46 черт. БК8.2.100.000СБ.

4. Обработка поверхностей реза деталей БЧ $\sqrt{25}$

5 Сварные швы по ГОСТ 5264-80

6 ** Сварка ручная дуговая.

				БК8.2.1.01.000СБ		
Изм.	Лист	№ докум.	Подп.	Дата		
Разраб.		Кравця			Рама	Лит. Масса Масштаб 104 1:10
Пров.		Богданова				Лист Листов 1
Т.контр.						ЛАТГИПРОПРОМ
Н.контр.		Колпец				
Утв.						

Инв.№подл. | Подп. и дата | Взам.инв.№ | Инв.№дубл. | Подп. и дата

Выпуск 8-2 Серия 5.903-15

БК8.2.1.01.001

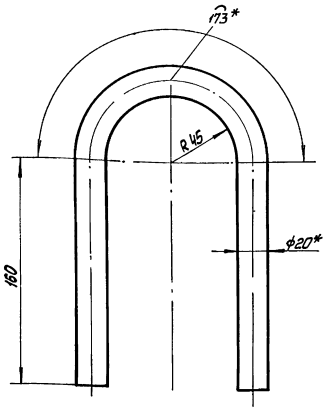

1 * Размеры для справок.

2 $\pm\frac{IT14}{2}$

Изм. Лист	№ докум.	Подп.	Дата
Разраб.	Крауя		
Пров.	Богданова		
Т.контр.			
Н.контр.	Колпец		
Утв.			

БК8.2.1.01.001

Петля

Лит.	Масса	Масштаб
	1,22	1:2
Лист	Листов 1	

Круг 20-В-ГОСТ 2590-71 / ВСт3кп4-II ГОСТ 535-79

ЛАТГИПРОПРОМ

Копировал Иванов Формат А4

Выпуск 8-2 Серия 5.903-15

Формат	Зона	Поз.	Обозначение	Наименование	Кол.	Примечание
				Документация		
А2			БК8.2.1.02.000СБ	Сборочный чертёж		
				Детали		
А3		1	БК8.2.1.02.001	Труба	1	
А4		2	БК8.2.1.02.002	Труба	1	
А4		3	БК8.2.1.02.003	Труба	1	
А4		4	БК8.2.1.02.004	Патрубок	1	
А4		5	БК8.2.1.02.005	Патрубок	2	
А4		6	БК8.2.1.02.006	Патрубок	2	
А4		7	БК8.2.1.02.007	Колено	1	
БЧ		8	БК8.2.1.02.008	Патрубок		
				Труба 159×4,5 ГОСТ 10704-76 / В20 ГОСТ 10705-80		
				L = 528-1,75 мм	1	9,56кг
				Стандартные изделия		
		10		Отвод 90° 159×4,5		
				ГОСТ 17375-83	1	
				Фланцы ГОСТ 12820-80		
		11		1-25-16 Ст.25	2	
		12		1-32-16 Ст25	2	
		13		1-50-16 Ст.25	2	

Изм. Лист	№ докум.	Подп.	Дата
Разраб.	Крауя		
Пров.	Богданова		
Н.контр.	Колпец		
Утв.			

БК8.2.1.02.000

Коллектор

Лит.	Масса	Масштаб
	1	2
Лист	Листов	

ЛАТГИПРОПРОМ

Копировал Иванов Формат А4

Выпуск 8-2 Серия 5.903-15

Формат	Зона	Поз.	Обозначение	Наименование	Кол.	Примечание
		14		Фланец 1-50-40		
				Ст 25 ГОСТ 12820-80	1	
				Прочие изделия		
		15		Установка штуцера		
				М20×1,5-100		
				ЗК4-46-76	1	

Изм. Лист	№ докум.	Подп.	Дата

БК8.2.1.02.000

Лист 2

Выпуск 8-2 Серия 5.903-15

БК8.2.1.02.002

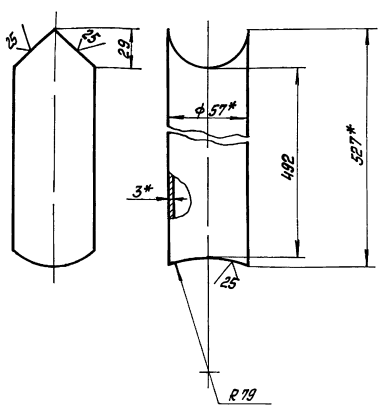

1 * Размеры для справок.

2 $\pm\frac{IT14}{2}$

Изм. Лист	№ докум.	Подп.	Дата
Разраб.	Крауя		
Пров.	Богданова		
Т.контр.			
Н.контр.	Колпец		
Утв.			

БК8.2.1.02.002

Труба

Лит.	Масса	Масштаб
	2	1:2
Лист	Листов 1	

Труба 57×3 ГОСТ 10704-76 / В20 ГОСТ 10705-80

ЛАТГИПРОПРОМ

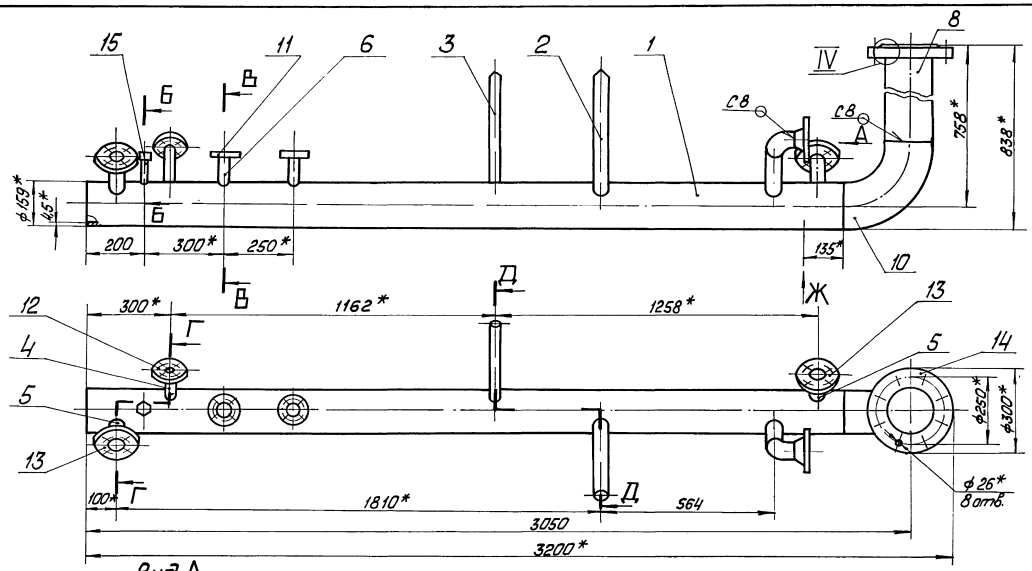

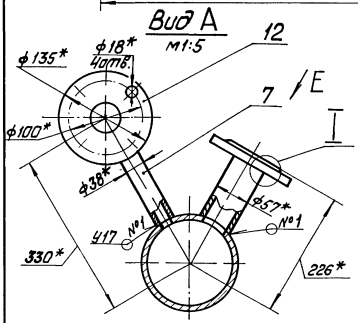

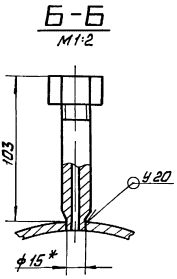

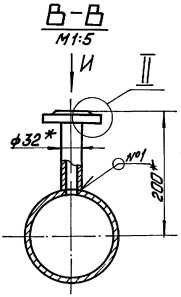

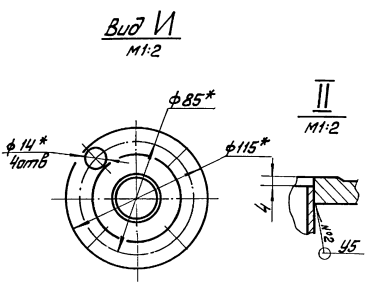

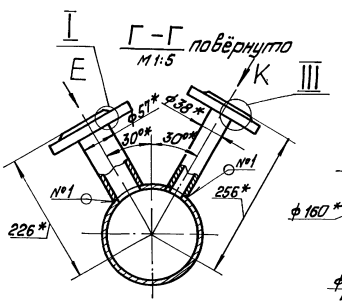

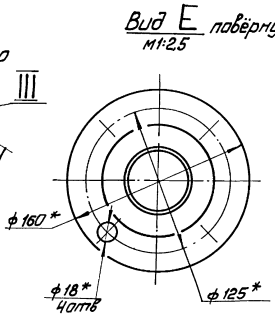

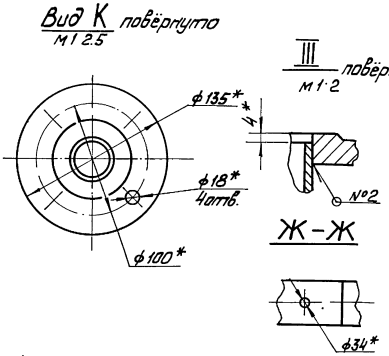

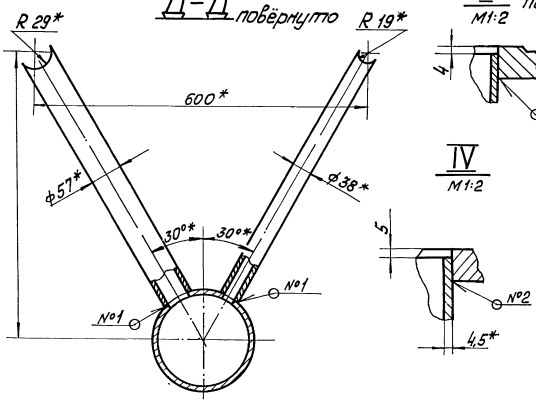

1 * Размеры для справок.

2 ± IT14/2

3 Сварные швы по ГОСТ 16037-80.

Изм.	Лист	№ докум.	Подп.	Дата	БК8.2.1.02.000 СБ		
Разраб.		Крауя			Коллектор	Лит.	Масса	Масштаб
Пров.		Богданова					96,5	1:10
Т.контр.						Лист	Листов 1	
Н.контр.		Каллиец				ЛАТГИПРОПРОМ		
Утв.								

Инв.№подл. | Подп. и дата | Взам.инв.№ | Инв.№дубл. | Подп. и дата

Выпуск 8-2

Серия 5.903-15

БК8.2.1.02.001

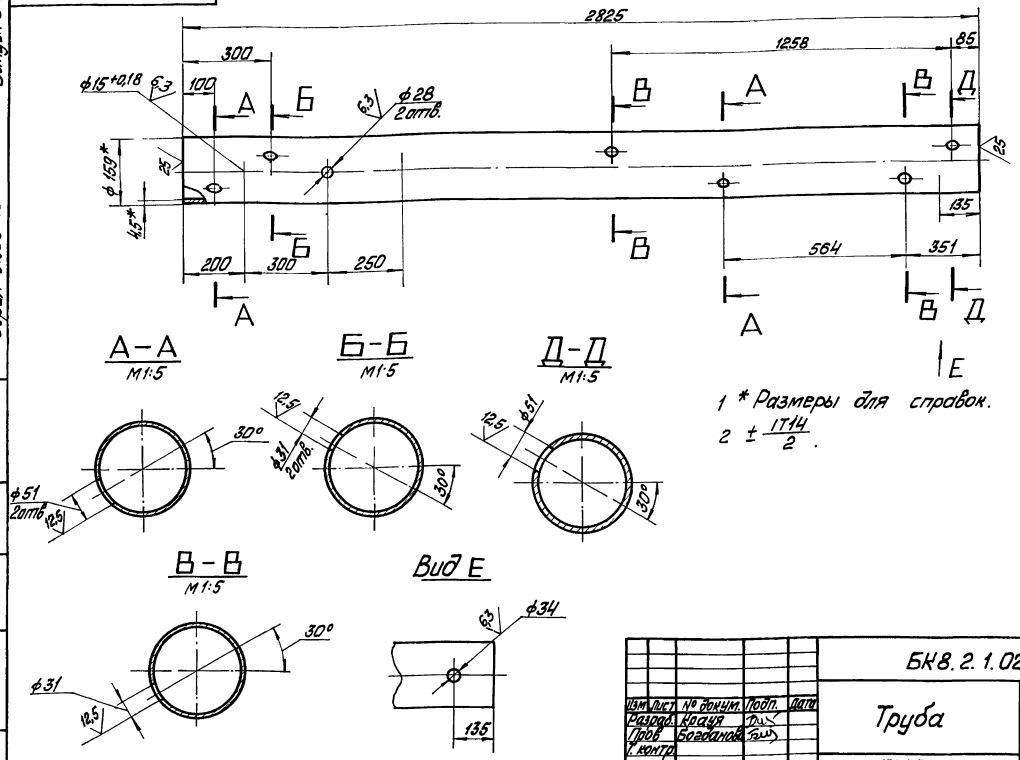

1 * Размеры для справок.

2 $\pm \frac{IT14}{2}$.

Изм	Лист	№ докум.	Подп.	Дата	БК8.2.1.02.001			
Разраб.		Крауя			Труба	Лит	Масса	Масштаб
Пров.		Богданова					62,3	1:10
Т.контр.						Лист	Листов 1	
Н.контр.		Колмец			Труба 159×4,5 ГОСТ 10704-76 / В20 ГОСТ 10705-80	ЛАТГИПРОПРОМ		
Утв.								

Копировал

Формат А3

Инв. № подл. | Подп. и дата | Взам. инв. № | Инв. № дубл. | Подп. и дата

Выпуск 8-2

Серия 5.903-15

БК8.2.1.02.004

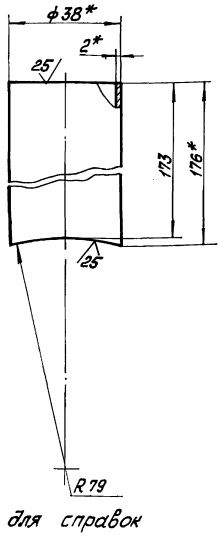

1 *Размеры для справок

2 $\pm \frac{IT14}{2}$

Изм	Лист	№ докум.	Подп.	Дата	БК8.2.1.02.004			
Разраб.		Крауя			Патрубок	Лит.	Масса	Масштаб
Пров.		Богданова					0,25	1:1
Т.контр.						Лист	Листов 1	
Н.контр.		Колмец			Труба 38×2 ГОСТ 10704-76 / В20 ГОСТ 10705-80	ЛАТГИПРОПРОМ		
Утв.								

Инв. № подл. | Подп. и дата | Взам. инв. № | Инв. № дубл. | Подп. и дата

Выпуск 8-2

Серия 5.903-15

БК8.2.1.02.005

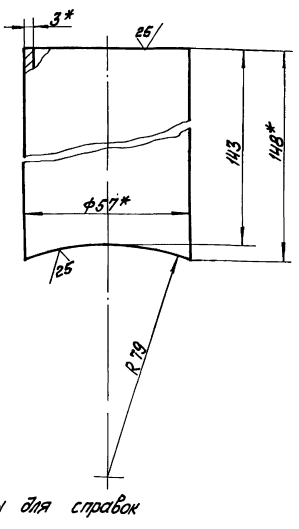

1 * Размеры для справок

2 $\pm \frac{IT14}{2}$

Изм	Лист	№ докум.	Подп.	Дата	БК8.2.1.02.005			
Разраб.		Крауя			Патрубок	Лит	Масса	Масштаб
Пров.		Богданова					0,56	1:1
Т.контр.						Лист	Листов 1	
Н.контр.		Колмец			Труба 57×3 ГОСТ 10704-76 / В20 ГОСТ 10705-80	ЛАТГИПРОПРОМ		
Утв.								

Инв. № подл. | Подп. и дата | Взам. инв. № | Инв. № дубл. | Подп. и дата

БК8.2.1.02.003

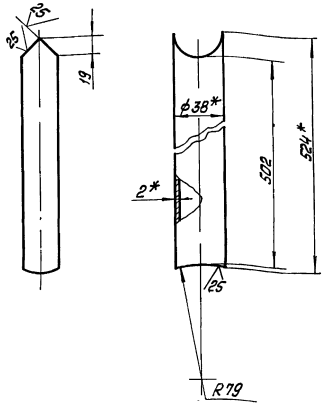

1 * Размеры для справок

2 $\pm \frac{IT14}{2}$.

Изм. Лист	№ докум.	Подп.	Дата	БК8.2.1.02.003	
Разраб.	Крауя			Труба	Лит. Масса 0,74 Масштаб 1:2
Пров.	Богданова				Лист Листов 1
Т.контр.					
Н.контр.	Колтец			Труба 38×2 ГОСТ 10704-76 / В20-ГОСТ 10705-80	ЛАТГИПРОПРОМ
Утв.					

Копировал Формат А4

БК8.2.1.02.006

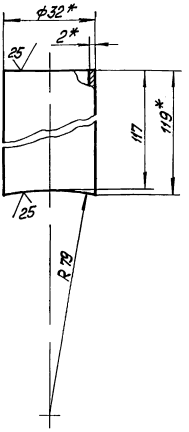

1 * Размеры для справок.

2 $\pm \frac{IT14}{2}$.

Изм. Лист	№ докум.	Подп.	Дата	БК8.2.1.02.006	
Разраб.	Крауя			Патрубок	Лит. Масса 0,15 Масштаб 1:1
Пров.	Богданова				Лист Листов 1
Т.контр.					
Н.контр.	Колтец			Труба 32×2 ГОСТ 10704-76 / В20 ГОСТ 10705-80	ЛАТГИПРОПРОМ
Утв.					

Копировал Формат А4

БК8.2.1.02.007

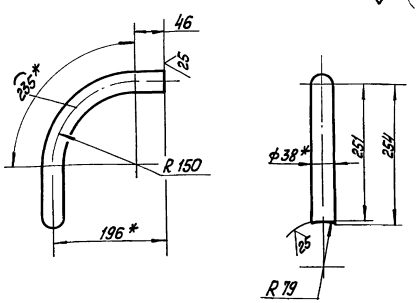

1. * Размеры для справок.

2 $\pm \frac{IT14}{2}$.

Изм. Лист	№ докум.	Подп.	Дата	БК8.2.1.02.007	
Разраб.	Крауя			Колено	Лит. Масса 0,57 Масштаб 1:5
Пров.	Богданова				Лист Листов 1
Т.контр.					
Н.контр.	Колтец			Труба-ф38×2 ГОСТ 10704-76 / В20 ГОСТ 10705-80	ЛАТГИПРОПРОМ
Утв.					

Формат	Зона	Поз.	Обозначение	Наименование	Кол.	Примечание
				Документация		
А3			БК8.2.1.03.000СБ	Сборочный чертёж		
				Детали		
А4		1	БК8.2.1.03.001	Труба	1	
А4		2	БК8.2.1.03.002	Патрубок	1	
Б4		3	БК8.2.1.03.003	Патрубок		
				Труба 38×2 ГОСТ 10704-76 / В20 ГОСТ 10705-80	1	0,25кг
				Стандартные изделия		
		4		Фланец 1-50-16 ГОСТ 12821-80 / Фланцы ГОСТ 12820-80	1	
		5		1-50-16	1	
		6		1-32-16	1	
		7		Переход К50×4-32×2 ГОСТ 17378-83	1	

Изм. Лист	№ докум.	Подп.	Дата	БК8.2.1.03.000	
Разраб.	Крауя			Тройник	Лит. 1 Лист Листов 2
Пров.	Богданова				
Т.контр.					
Н.контр.	Колтец				ЛАТГИПРОПРОМ
Утв.					

Формат	Зона	Поз	Обозначение	Наименование	Кол	Примечание
				Прочие изделия		
		8		Установка 2 штуцера М20×1.5 – 100 3К4 – 46 – 76	1	

Выпуск 8-2
Серия 5.903-15
Инв. № подл. | Подп. и дата | Взам. инв. № | Инв. № дубл. | Подп. и дата

Изм.	Лист	№ докум.	Подп.	Дата

БК 8.2.1.03.000 — Лист 2

Копировал — Формат А4

БК 8.2.1.03.001

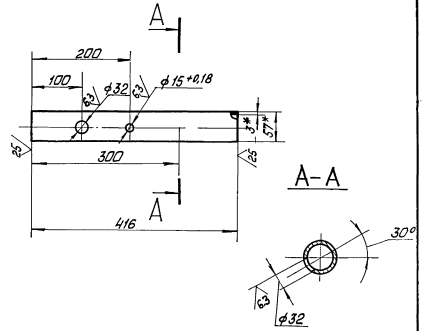

1 * Размеры для справок.

2 $\pm \frac{IT14}{2}$.

Изм.	Лист	№ докум.	Подп.	Дата
Разраб.		Кацуя		
Пров.		Богданова		
Т. контр.				
Н. контр.		Колпец		
Утв.				

Труба

Труба 57×3 ГОСТ 10704-76 / 20 ГОСТ 10705-80

Лит.	Масса	Масштаб
	1,67	1:5
Лист	Листов 1	

ЛАТГИПРОПРОМ

Копировал — Формат А4

БК 8.2.1.03.000СБ

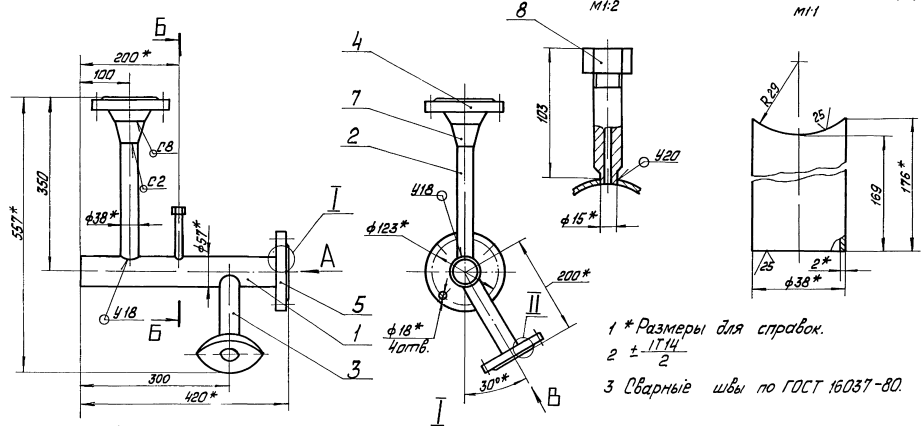

1 * Размеры для справок.

2 $\pm \frac{IT14}{2}$

3 Сварные швы по ГОСТ 16037-80.

Изм.	Лист	№ докум.	Подп.	Дата
Разраб.		Кацуя		
Пров.		Богданова		
Т. контр.				
Н. контр.		Колпец		
Утв.				

Тройник

Лит.	Масса	Масштаб
	9,1	1:5
Лист	Листов 1	

ЛАТГИПРОПРОМ

Выпуск 8-2

Серия 5.903-15

Инв.№подл. | Подп. и дата | Взам.инв.№ | Инв.№дубл. | Подп. и дата

БК8.2.1.03.002

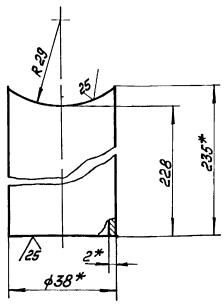

1 * Размеры для справок.

2 $\pm \frac{IT14}{2}$

Изм.	Лист	№ докум.	Подп.	Дата	БК8.2.1.03.002			
Разраб.		Кодия			Патрубок	Лит.	Масса	Масштаб
Пров.		Богданова					0,34	1:1
Т.контр.						Лист	Листов 1	
Н.контр.		Колпец			Труба 38×2 ГОСТ 10704-76 / В20 ГОСТ 10705-80	ЛАТГИПРОПРОМ		
Утв.								

Копировал Формат А4

Выпуск 8-2

Серия 5.903-15

Инв.№подл. | Подп. и дата | Взам.инв.№ | Инв.№дубл. | Подп. и дата

БК8.1.1.04.000СБ

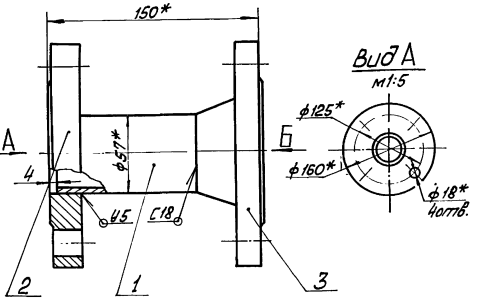

Вид Б
м1:5

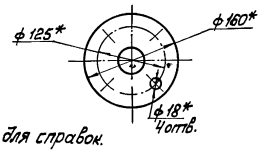

1. * Размеры для справок.
2. $\frac{IT14}{2}$
3. Обработка поверхностей реза деталей Б4 $\sqrt{25}$
4. Сварные швы по ГОСТ 16037-80.

Изм.	Лист	№ докум.	Подп.	Дата	БК8.1.1.04.000СБ			
Разраб.		Борщова			Труба	Лит.	Масса	Масштаб
Пров.		Богданова					5,8	1:2
Т.контр.						Лист	Листов 1	
Н.контр.		Колпец				ЛАТГИПРОПРОМ		
Утв.								

Копировал Формат А4

Выпуск 8-2

Серия 5.903-15

Инв.№подл. | Подп. и дата | Взам.инв.№ | Инв.№дубл. | Подп. и дата

Формат	Зона	Поз.	Обозначение	Наименование	Кол.	Примечание
				Документация		
А4			БК8.1.1.04.000СБ	Сборочный чертёж		
				Детали		
Б4		1	БК8.1.1.04.001	Патрубок		
				Труба 57×3 ГОСТ 10704-76 / В20 ГОСТ 10705-80		
				L = 95 ± 0,435 мм	1	0,38кг
				Стандартные изделия		
		2		Фланец 1-50-16		
				Ст20 ГОСТ 12820-80	1	
		3		Фланец 1-50-40		
				Ст20 ГОСТ 12821-80	1	

Изм.	Лист	№ докум.	Подп.	Дата	БК8.1.1.04.000			
Разраб.		Борщова			Труба	Лит.	Лист	Листов 1
Пров.		Богданова				ЛАТГИПРОПРОМ		
Н.контр.		Колпец						
Утв.								

Копировал Формат А4

Выпуск 8-2

Серия 5.903-15

Инв.№подл. | Подп. и дата | Взам.инв.№ | Инв.№дубл. | Подп. и дата

Формат	Зона	Поз.	Обозначение	Наименование	Кол.	Примечание
				Документация		
А5			БК8.1.1.05.000СБ	Сборочный чертёж		
				Детали		
Б4		1	БК8.1.1.05.001	Патрубок		
				Труба 38×2 ГОСТ 10704-76 / В20 ГОСТ 10705-80		
				L = 113 ± 0,435	1	0,2кг
				Стандартные изделия		
		2		Переход К57×38×2		
				ГОСТ 17378-83	1	
		3		Фланец 1-50-40		
				Ст20 ГОСТ 12821-80	1	
		4		Фланец 1-32-16		
				Ст20 ГОСТ 12820-80	1	

Изм.	Лист	№ докум.	Подп.	Дата	БК8.1.1.05.000			
Разраб.		Борщова			Труба	Лит.	Лист	Листов 1
Пров.		Богданова				ЛАТГИПРОПРОМ		
Н.контр.		Колпец						
Утв.								

Копировал Формат А4

Выпуск 8-2 Серия 5.903-15

БК8.1.1.05.000СБ

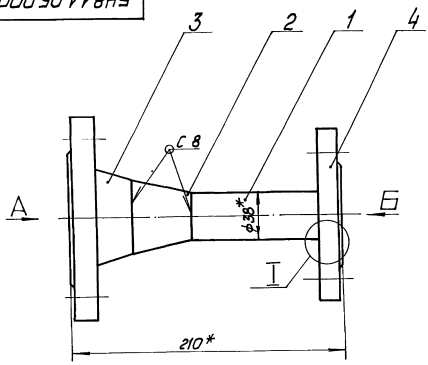

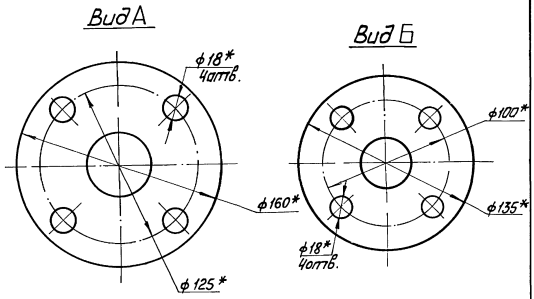

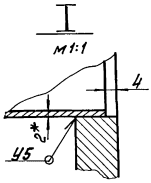

1 * Размеры для справок.
2. $\pm\frac{IT14}{2}$
3. Обработка поверхностей реза деталей Б4 25/.
4. Сварные швы по ГОСТ 16037-80.

Изм.	Лист	№ докум.	Подп.	Дата	БК8.1.1.05.000 СБ			
Разраб.		Байцова			Труба	Лит.	Масса	Масштаб
Пров.		Богданова					4,8	1:2
Т.контр.						Лист	Листов 1	
Н.контр.		Колмец				ЛАТГИПРОПРОМ		
Утв.								

Инв. № подл. | Подп. и дата | Взам. инв. № | Инв. № дубл. | Подп. и дата

Копировал | Формат А3

Выпуск 8-2 Серия 5.903-15

БК8.2.1.04.000СБ

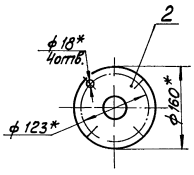

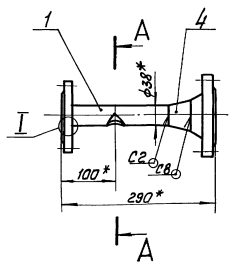

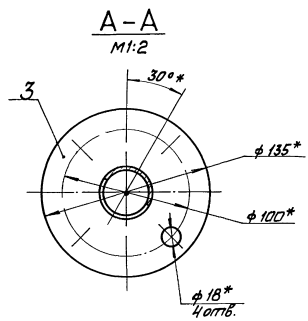

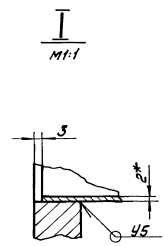

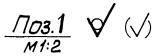

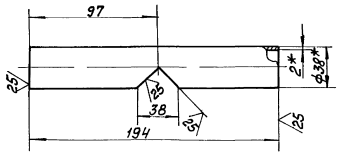

1 * Размеры для справок.
2 $\pm\frac{IT14}{2}$
3 Сварные швы по ГОСТ 16037-80.

Изм.	Лист	№ докум.	Подп.	Дата	БК8.2.1.04.000 СБ			
Разраб.		Крауя			Труба	Лит.	Масса	Масштаб
Пров.		Богданова					4,4	1:5
Т.контр.						Лист	Листов 1	
Н.контр.		Колмец				ЛАТГИПРОПРОМ		
Утв.								

Инв. № подл. | Подп. и дата | Взам. инв. № | Инв. № дубл. | Подп. и дата

Выпуск 8-2 Серия 5.903-15

Формат	Зона	Поз.	Обозначение	Наименование	Кол.	Примечание
				Документация		
А3			БК8.2.1.04.000СБ	Сборочный чертёж		
				Детали		
Б4		1	БК8.2.1.04 001	Патрубок		
				Труба 32х2 ГОСТ 10704-76 / В20 ГОСТ 10705-80	1	0,28 кг
				Стандартные изделия		
		2		Фланец 1-50-16 ГОСТ 12821-80	1	
		3		Фланец 1-32-16 ГОСТ 12820-80	1	
		4		Переход К 50х4-32х2 ГОСТ 17378-83	1	

Инв.№ подл. | Подп. и дата | Взам. инв.№ | Инв.№ дубл. | Подп. и дата

Изм.	Лист	№ докум.	Подп.	Дата	БК8.2.1.04.000			
Разраб.		Крагун			Труба	Лит.	Масса	Масштаб
Пров.		Обабкова						
Т.контр.						Лист	Листов 1	
Н.контр.		Колпец				ЛАТГИПРОПРОМ		
Утв.								

Копировал Формат А4

Выпуск 8-2 Серия 5.903-15

Формат	Зона	Поз.	Обозначение	Наименование	Кол.	Примечание
				Документация		
А4			БК8 2.1.05 000СБ	Сборочный чертёж		
				Детали		
Б4		1	БК8 2.1.05.001	Патрубок		
				Труба 57х3 ГОСТ 10704-76 / 8-В ст3сп ГОСТ 10705-80		
				L=96-0,87мм	1	3,8кг
				Стандартные изделия		
		2		Фланец 1-50-16 ст20 ГОСТ 12820-80	1	

Инв.№ подл. | Подп. и дата | Взам. инв.№ | Инв.№ дубл. | Подп. и дата

Изм.	Лист	№ докум.	Подп.	Дата	БК8.2.1.05.000			
Разраб.		Крагун			Патрубок	Лит.	Масса	Масштаб
Пров.		Обабкова						
Т.контр.						Лист	Листов 1	
Н.контр.		Колпец				ЛАТГИПРОПРОМ		
Утв.								

Копировал Формат А4

Выпуск 8-2 Серия 5.903-15

БК8.2.1.05.000СБ

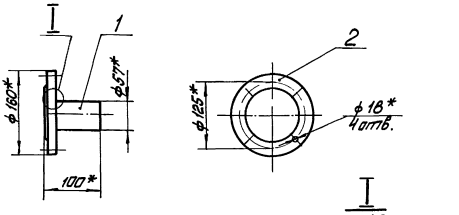

1 * Размеры для справок.

2 $\pm\frac{IT14}{2}$

3. Обработка поверхностей реза деталей Б4 ▽25

Инв.№ подл. | Подп. и дата | Взам. инв.№ | Инв.№ дубл. | Подп. и дата

Изм.	Лист	№ докум.	Подп.	Дата	БК8.2.1.05.000СБ			
Разраб.		Крагун			Патрубок	Лит.	Масса	Масштаб
Пров.		Обабкова					2,97	1:5
Т.контр.						Лист	Листов 1	
Н.контр.		Колпец				ЛАТГИПРОПРОМ		
Утв.								

Выпуск 8-2 Серия 5.903-15

Формат	Зона	Поз.	Обозначение	Наименование	Кол.	Примечание
				Документация		
А3			БК8.2.1.06.000СБ	Сборочный чертёж		
				Детали		
Б4		1	БК8.2.1.06 001	Труба	1	
Б4		2	БК8.2.1.06.002	Патрубок		
				Труба 57х3 ГОСТ 10704-76 / В20 ГОСТ 10705-80	1	0,21кг
				Стандартные изделия		
		3		Фланец 1-50-16 ГОСТ 12820-80	2	
				Прочие изделия		
		4		Установка 2штуцера М20х1,5-100 3К4-46-76	1	

Инв.№ подл. | Подп. и дата | Взам. инв.№ | Инв.№ дубл. | Подп. и дата

Изм.	Лист	№ докум.	Подп.	Дата	БК8.2.1.06.000			
Разраб.		Крагун			Тройник	Лит.	Масса	Масштаб
Пров.		Обабкова						
Т.контр.						Лист	Листов 1	
Н.контр.		Колпец				ЛАТГИПРОПРОМ		
Утв.								

БК 8.2.1.06.000СБ

Выпуск 8-2

Серия 5.903-15

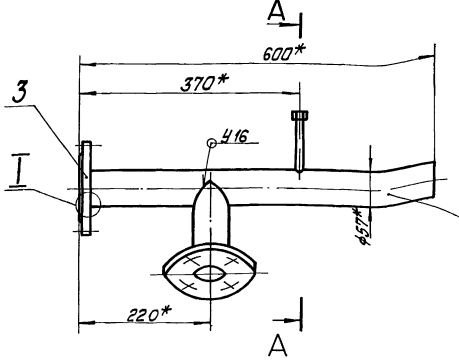

А–А
М1:2

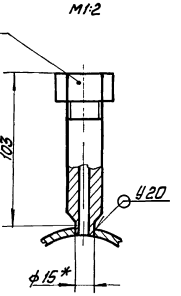

I
М1:2

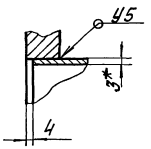

Поз.2
М1:2

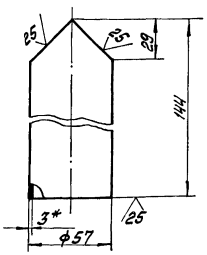

1. *Размеры для справок.

2 $\pm \frac{IT14}{2}$

3. Сварные швы по ГОСТ 16037-80

Изм.	Лист	№ докум.	Подп.	Дата	БК 8.2.1.06.000 СБ			
Разраб.		Крауя			Тройник	Лит.	Масса	Масштаб
Пров.		Богданова					8	1:5
Т. контр.						Лист	Листов 1	
Н. контр.		Калмец				ЛАТГИПРОПРОМ		
Утв.								

Копировал Шалк Формат А3

Инв. № подл. | Подп. и дата | Взам. инв. № | Инв. № дубл. | Подп. и дата

БК 8.2.1.06.001

Выпуск 8-2

Серия 5.903-15

✓ (✓)

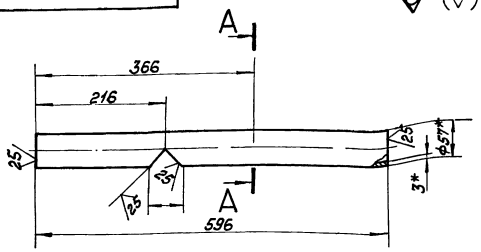

А–А
М1:2

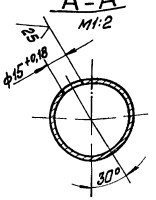

1 * Размеры для справок.

2 $\pm \frac{IT14}{2}$

Изм.	Лист	№ докум.	Подп.	Дата	БК 8.2.1.06.001			
Разраб.		Крауя			Труба	Лит.	Масса	Масштаб
Пров.		Богданова					2,38	1:5
Т. контр.						Лист	Листов 1	
Н. контр.		Калмец			Труба 57х3 ГОСТ 10704-76 / В20 ГОСТ 10705-80	ЛАТГИПРОПРОМ		
Утв.								

Инв. № подл. | Подп. и дата | Взам. инв. № | Инв. № дубл. | Подп. и дата

Выпуск 8-2

Серия 5.903-15

Формат	Зона	Поз.	Обозначение	Наименование	Кол.	Примечание
				Документация		
А3			БК 8.2.1.07.000 СБ	Сборочный чертёж		
				Детали		
А4		1	БК 8.2.1.07.001	Труба	1	
Б4		2	БК 8.2.1.07.002	Труба		
				Труба 57х3 ГОСТ 10704-76 / В20 ГОСТ 10705-80	1	0,47 кг
				Стандартные изделия		
		3		Фланец 1-50-16		
				Ст20 ГОСТ 12820-80	1	
		4		Фланец 1-80-40		
				Ст20 ГОСТ 12821-80	1	
				Прочие изделия		
		5		Установка 2 штуцера М20х1,5-100 3К4-46-76	1	

Изм.	Лист	№ докум.	Подп.	Дата	БК 8.2.1.07.000			
Разраб.		Крауя			Тройник	Лит.	Масса	Масштаб
Пров.		Богданова						
Т. контр.						Лист	Листов 1	
Н. контр.		Калмец				ЛАТГИПРОПРОМ		
Утв.								

Инв. № подл. | Подп. и дата | Взам. инв. № | Инв. № дубл. | Подп. и дата

Выпуск 8-2

Серия 5.903-15

Инв. № подл. | Подп. и дата | Взам. инв. № | Инв. № дубл. | Подп. и дата

БК8.2.1.07.000СБ

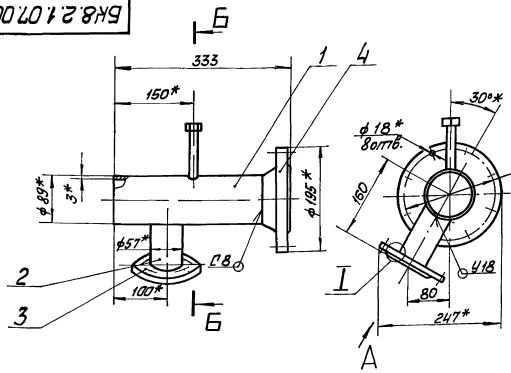

Вид А повёрнуто
м1:2.5

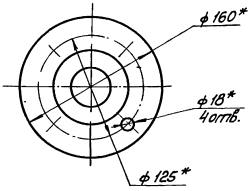

I повёрнуто
м1:2

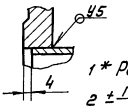

1* Размеры для справок.

$z \pm \frac{IT14}{2}$

3. Сварные швы по ГОСТ 16037-80

Изм.	Лист	№ докум.	Подп.	Дата	БК8.2.1.07.000СБ		
Разраб.		Крауя			Тройник	Лит.	Масса	Масштаб
Пров.		Богданова					9,8	1:5
Т.контр.						Лист	Листов 1
Н.контр.		Колпец				ЛАТГИПРОПРОМ	
Утв.							

Копировал Формат А3

Выпуск 8-2

Серия 5.903-15

Инв. № подл. | Подп. и дата | Взам. инв. № | Инв. № дубл. | Подп. и дата

БК8.2.1.07.001

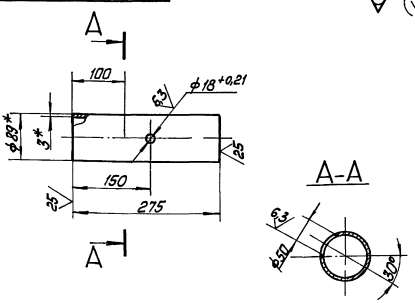

1* Размеры для справок

$z \pm \frac{IT14}{2}$

Изм.	Лист	№ докум.	Подп.	Дата	БК8.2.1.07.001		
Разраб.		Крауя			Труба	Лит.	Масса	Масштаб
Пров.		Богданова					1,78	1:5
Т.контр.						Лист	Листов 1
Н.контр.		Колпец			Труба 89×3 ГОСТ 10704-76 / В20 ГОСТ 10705-80	ЛАТГИПРОПРОМ	
Утв.							

Выпуск 8-2

Серия 5.903-15

Инв. № подл. | Подп. и дата | Взам. инв. № | Инв. № дубл. | Подп. и дата

Формат	Зона	Поз.	Обозначение	Наименование	Кол.	Примечание
				Документация		
А4			БК8.2.1.08.000СБ	Сборочный чертёж		
				Детали		
Б4		1	БК8.2.1.08.001	Патрубок		
				Труба 89×3 ГОСТ 10704-76 / В-ВСт3спп ГОСТ 10705-80	1	0,7кг
				Стандартные изделия		
		2		Фланец 1-80-40 ГОСТ 12821-80	1	

Изм.	Лист	№ докум.	Подп.	Дата	БК8.2.1.08.000			
Разраб.		Крауя			Патрубок	Лит.	Лист	Листов 1
Пров.		Богданова				ЛАТГИПРОПРОМ		
Н.контр.		Колпец						
Утв.								

Выпуск 8-2

Серия 5.903-15

БК8.2.1.08.000СБ

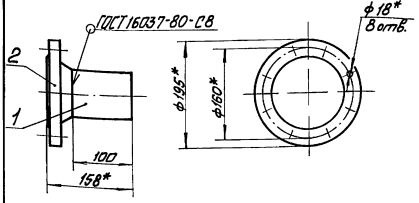

1 * Размеры для справок.

2 $\pm \frac{IT14}{2}$

3. Обработка поверхностей реза деталей Б4 25

Изм.	Лист	№ докум.	Подп.	Дата	БК8.2.1.08.000 СБ			
Разраб.		Крауя			Патрубок	Лит.	Масса 5,5	Масштаб 1:5
Пров.		Богданова				Лист	Листов 1	
Т.контр.						ЛАТГИПРОПРОМ		
Н.контр.		Колмец						
Утв.								

Инв. № подл. | Подп. и дата | Взам. инв. № | Инв. № дубл. | Подп. и дата

Копировал Мак. Формат А4

Выпуск 8-2

Серия 5.903-15

Форм.	Зона	Поз.	Обозначение	Наименование	Кол.	Примечание
				Документация		
А3			БК8.2.1.09.000СБ	Сборочный чертёж		
				Детали		
Б4		1	БК8.2.1.09.001	Труба		
				Труба ф57×3 ГОСТ10704-76 / В-8Ст3сп ГОСТ10705-80	1	0,85кг
				Стандартные изделия		
				Переходы ГОСТ17378-83		
				К57×4-38×2	1	
				К89×3,5-57×3	1	
				Фланцы		
				1-32-16	1	
				1-80-40	1	

Изм.	Лист	№ докум.	Подп.	Дата	БК8.2.1.09.000			
Разраб.		Крауя			Труба	Лит.	Лист	Листов 1
Пров.		Богданова				ЛАТГИПРОПРОМ		
Н.контр.		Колмец						
Утв.								

Инв. № подл. | Подп. и дата | Взам. инв. № | Инв. № дубл. | Подп. и дата

Копировал Мак. Формат А4

Выпуск 8-2

Серия 5.903-15

БК8.2.1.09.000СБ

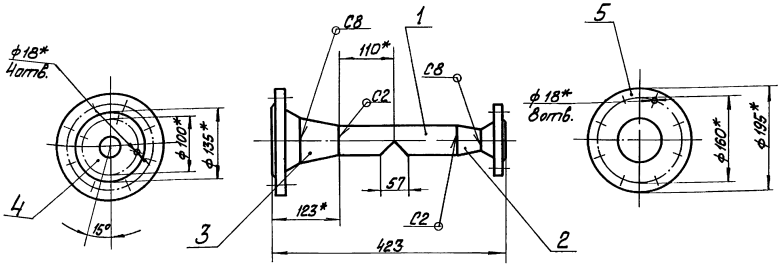

Поз. 1 (√)
М1:2

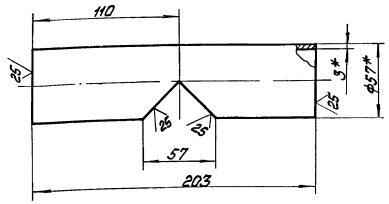

1 * Размеры для справок.

2 $\pm \frac{IT14}{2}$

3 Сварные швы по ГОСТ 16037-80

Изм.	Лист	№ докум.	Подп.	Дата	БК8.2.1.09.000 СБ			
Разраб.		Крауя			Труба	Лит.	Масса 6	Масштаб 1:5
Пров.		Богданова				Лист	Листов 1	
Т.контр.						ЛАТГИПРОПРОМ		
Н.контр.		Колмец						

Инв. № подл. | Подп. и дата | Взам. инв. № | Инв. № дубл. | Подп. и дата

Выпуск 8-2

Серия 5.903-15

Формат	Зона	Поз.	Обозначение	Наименование	Кол.	Примечание
				Документация		
А4			БК8.1.1.10.000 СБ	Сборочный чертёж		
				Детали		
Б4		1	БК8.1.1.10.001	Патрубок		
				Труба 38х2 ГОСТ 10704-76 / В20 ГОСТ 10705-80		
				L = 96 ± 0,87 мм	1	0,17 кг
				Стандартные изделия		
		2		Переход Н57х3-38х2 ГОСТ 17378-83	1	
		3		Фланец 1-32-16 Ст20 ГОСТ 12820-80	1	

Инв. № подл. | Подп. и дата | Взам. инв. № | Инв. № дубл. | Подп. и дата

Изм.	Лист	№ докум.	Подп.	Дата
Разраб.		Бощцова		
Пров.		Богданова		
Т. контр.				
Н. контр.		Колпец		
Утв.				

БК8.1.1.10.000

Патрубок

Лит.	Масса	Масштаб
Лист	Листов 1	

ЛАТГИПРОПРОМ

Копировал Формат А4

БК8.1.1.10.000 СБ

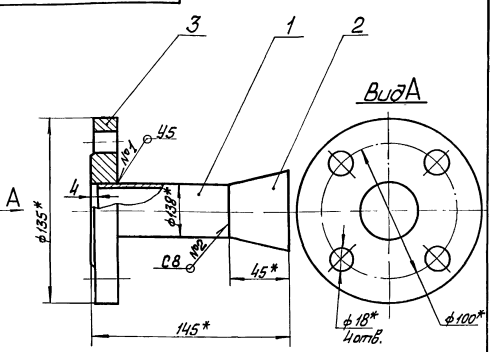

1* Размеры для справок

2 ± IT14/2

3 Обработка поверхностей реза деталей Б4 ▽25

4 Сварные швы по ГОСТ 16037-80.

БК8.1.1.10.000 СБ

Патрубок

Лит.	Масса	Масштаб
	1,95	1:2
Лист	Листов 1	

ЛАТГИПРОПРОМ

Копировал Формат А4

БК8.2.1.10.000 СБ

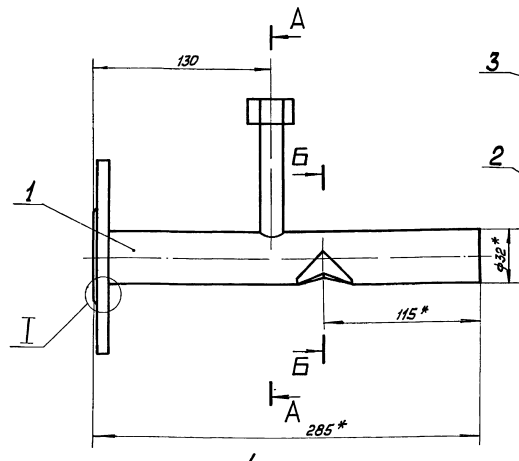

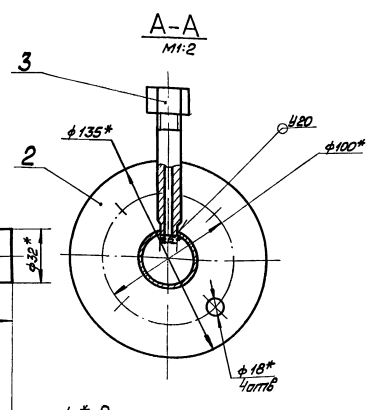

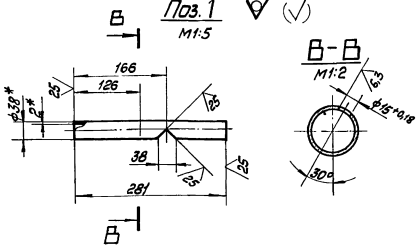

1 * Размеры для справок

2 ± IT14/2

3 Сварные швы по ГОСТ 16037-80.

БК8.2.1.10.000 СБ

Трубопровод

Лит.	Масса	Масштаб
	3,62	1:2
Лист	Листов 1	

ЛАТГИПРОПРОМ

Выпуск 8-2
Серия 5.903-15

Формат	Зона	Поз.	Обозначение	Наименование	Кол.	Примечание
				Документация		
А3			БК8.2.1.10.000СБ	Сборочный чертёж		
				Детали		
Б4		1	БК8.2.1.10.001	Патрубок		
				Труба 32×2 ГОСТ 10704-76 / В20 ГОСТ 10705-80	1	1,12 кг
				Стандартные изделия		
		2		Фланец 1-32-16 ГОСТ 12820-80	1	
				Прочие изделия		
		3		Установка 2 штуцера М20×1,5-100 3.КЧ-46-76	1	

Инв.№подл. | Подп. и дата | Взам.инв.№ | Инв.№дубл. | Подп. и дата

Изм.	Лист	№ докум.	Подп.	Дата	БК8.2.1.10.000		
Разраб.		Крауя			Трубопровод	Лит.	Лист	Листов 1
Пров.		Богатова						
Н.контр.		Колпец				ЛАТГИПРОПРОМ		
Утв.								

Копировал Иванов Формат А4

Выпуск 8-2
Серия 5.903-15

Формат	Зона	Поз.	Обозначение	Наименование	Кол.	Примечание
				Документация		
А4			БК8.2.1.11.000СБ	Сборочный чертёж		
				Детали		
Б4		1	БК8.2.1.11.001	Труба		
				Труба 38×2 ГОСТ 10704-76 / В20 ГОСТ 10705-80	1	0,97 кг
Б4		2	БК8.2.1.11.002	Труба		
				Труба 38×2 ГОСТ 10704-76 / В20 ГОСТ 10705-80		
				L = 217±0,575 мм	1	0,39 кг
				Стандартные изделия		
		3		Фланец 1-32-16 ГОСТ 12820-80	1	
				Прочие изделия		
		4		Конденсатоотводчик 45 нж 13 нж Ду 32 Ру 40 ТУ 26-07-1138-76	1	

Инв.№подл. | Подп. и дата | Взам.инв.№ | Инв.№дубл. | Подп. и дата

Изм.	Лист	№ докум.	Подп.	Дата	БК8.2.1.11.000		
Разраб.		Крауя			Трубопровод	Лит.	Лист	Листов 1
Пров.		Богатова						
Н.контр.		Колпец				ЛАТГИПРОПРОМ		
Утв.								

Копировал Иванов Формат А4

Выпуск 8-2
Серия 5.903-15

БК8.2.1.11.000 СБ

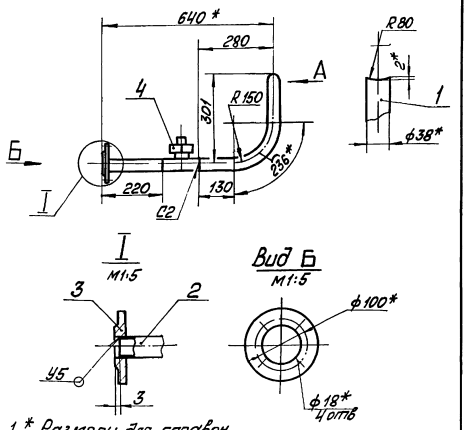

1* Размеры для справок.
2 ± IT14/2
3 Обработка поверхностей реза деталей Б4 ▽25
4 Сварные швы по ГОСТ 16037-80

Изм.	Лист	№ докум.	Подп.	Дата	БК8.2.1.11.000 СБ			
Разраб.		Крауя			Трубопровод	Лит.	Масса	Масштаб
Пров.		Богатова					5,7	1:10
Т.контр.						Лист	Листов 1	
Н.контр.		Колпец				ЛАТГИПРОПРОМ		
Утв.								

Выпуск 8-2
Серия 5.903-15

Формат	Зона	Поз.	Обозначение	Наименование	Кол.	Примечание
				Документация		
А3			БК8.2.1.12.000СБ	Сборочный чертёж		
				Детали		
Б4		1	БК8.2.1.12.001	Патрубок		
				Труба 38×2 ГОСТ 10704-76 / В20 ГОСТ 10705-80	1	0,2 кг
				Стандартные изделия		
		2		Фланец 1-32-16 ГОСТ 12821-80	1	

Инв.№подл. | Подп. и дата | Взам.инв.№ | Инв.№дубл. | Подп. и дата

Изм.	Лист	№ докум.	Подп.	Дата	БК8.2.1.12.000		
Разраб.		Крауя			Колено	Лит.	Лист	Листов 1
Пров.		Богатова						
Н.контр.		Колпец				ЛАТГИПРОПРОМ		
Утв.								

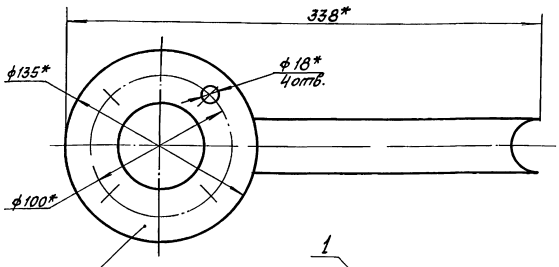

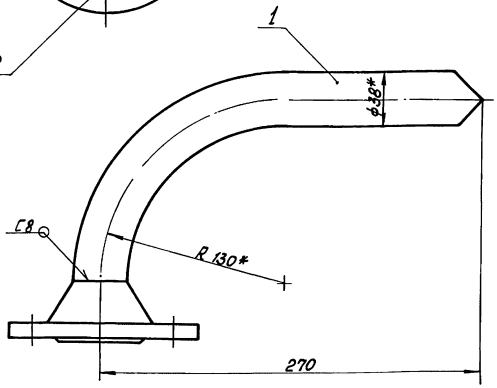

Паз.1

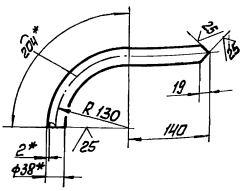

1 * Размеры для справок

2 $\pm \frac{IT14}{2}$

3 Сварные швы по ГОСТ 16037-80.

Изм. Лист.	№ докум.	Подп.	Дата	БК8.2.1.12.000СБ	
Разраб.	Крауя			Колено	Лит. Масса Масштаб: 1,8 1:2
Пров.	Богданова				Лист Листов 1
Т.контр.					ЛАТГИПРОПРОМ
Н.контр.	Колмец				
Утв.					

Копировал Мак

Формат А3

Выпуск 8-2

Серия 5.903-15

Формат	Зона	Поз.	Обозначение	Наименование	Кол.	Примечание
				Документация		
А2			БК8.2.2.00.000СБ	Сборочный чертёж		
А2			БК8.2.2.00.000СО	Схема автоматизации		
А3			БК8.2.2.00.00033	Схема электрическая принципиальная регулятора		
А3			БК8.2.2.00.000Э4	Схема соединений		
А4			БК8.0.0.00.000ДТ	Указание по применению и изготовлению		Выпуск 8-0
				Сборочные единицы		
А4		1	БК8.1.2.01.000	Стойка	2	
А4		2	БК8.2.2.01.000	Стойка	1	
				Детали		
Б4		3	БК8.2.2.00.001	Тяга		
				Труба 15х1,5 ГОСТ 3262-75		
				L = 100 ± 0,435 мм	2	1,5 кг
Б4		4	БК8.2.2.00.002	Тяга		
				Труба 15х1,5 ГОСТ 3262-75		
				L = 150 ± 0,5 мм	1	2,2 кг

Изм. Лист.	№ докум.	Подп.	Дата	БК8.2.2.00.000	
Разраб.	Крауя			Блок паровода коллектора БПК-18,0. Установка приборов контроля и автоматики	Лит. Лист 1 Листов 3
Пров.	Богданова				ЛАТГИПРОПРОМ
Н.контр.	Колмец				

Выпуск 8-2

Серия 5.903-15

Формат	Зона	Поз.	Обозначение	Наименование	Кол.	Примечание
				Стандартные изделия		
				Болты ГОСТ 7798-70		
		5		М8 х 25.46	12	
		6		М10 х 25.46	20	
		7		Шайба 8.65Г		
				ГОСТ 6402-70	12	
		8		Шайба 10.02		
				ГОСТ 10906-78	20	
				Гайки ГОСТ 5915-70		
		9		М8.5	12	
		10		М10.5	20	
		11		Механизм электрический однооборотный		
				контактный МЭО-100/25-0,25Р ГОСТ 7192-80	3	
				Прочие изделия		
		12		Вилка 5ПЛ.257.023	6	поставка с М30
		13		Коробка соединительная КГ-20 ТУ36.2568-83	3	
		14		Манометр показывающий МП4-У-16 Пределы измерения от 0 до 1,6 МПа (от 0 до 16 кгс/см²) ТУ 25.02 180335-84	5	
		15		Отборное устройство 16-225П ТУ 36.1258-85	5	

Изм. Лист.	№ докум.	Подп.	Дата	БК8.2.2.00.000	Лист 2

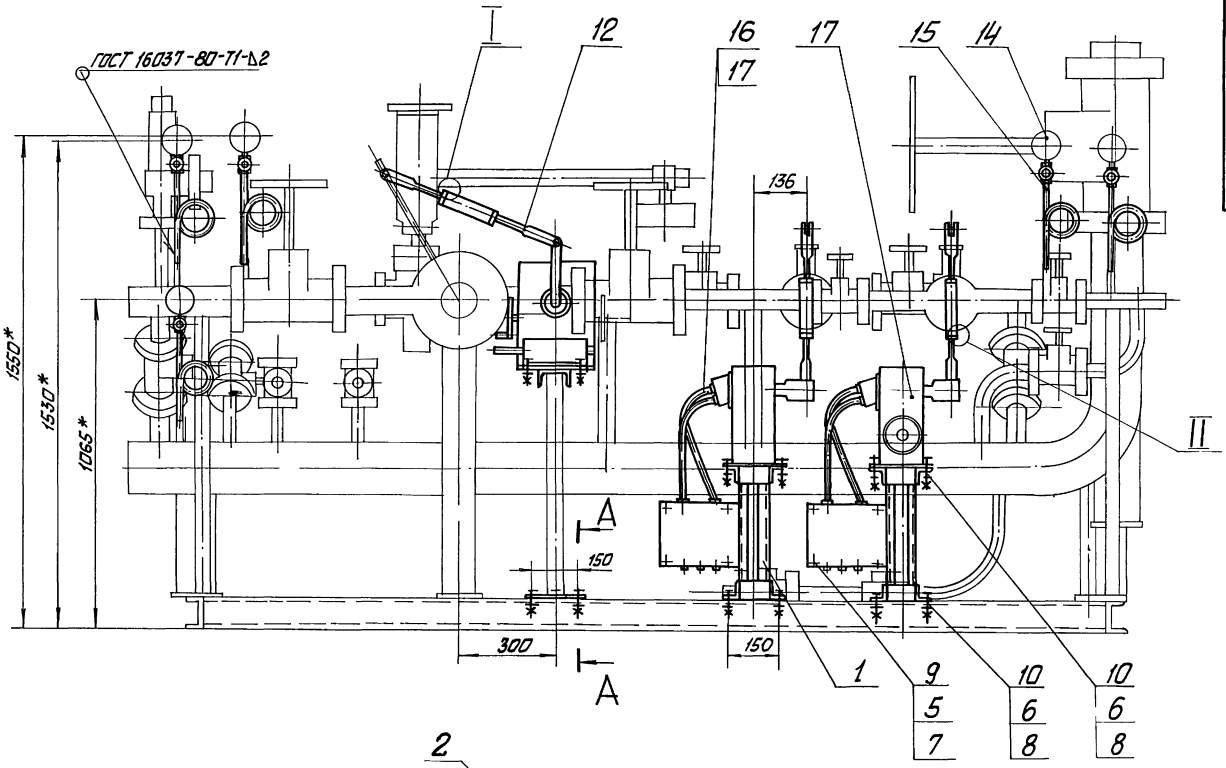

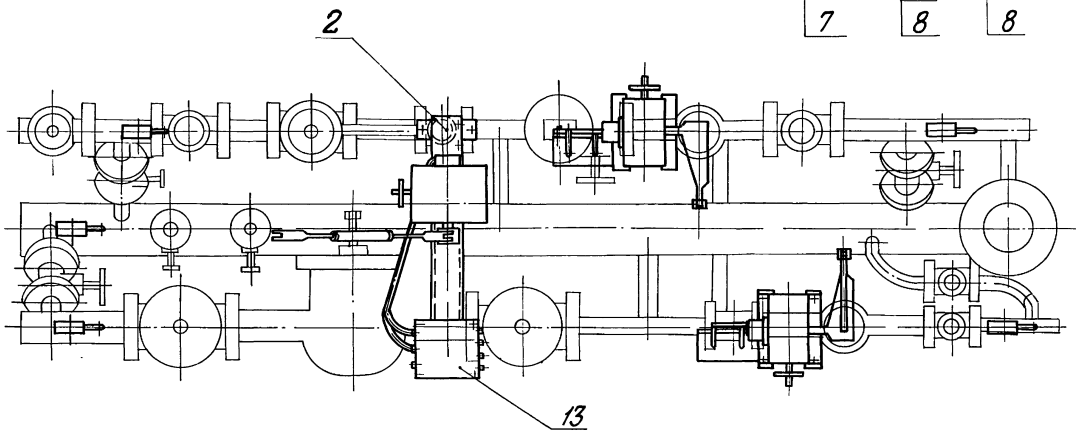

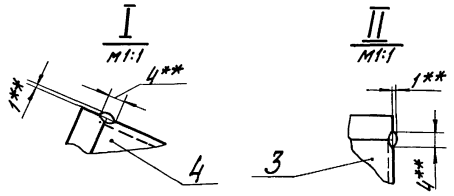

1* Размеры для справок.

2 $\pm \frac{IT14}{2}$.

3 Обработка поверхностей реза деталей Rz 63.

4** Сварка ручная дуговая.

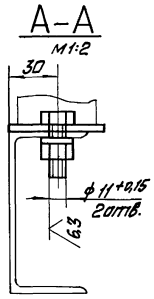

				БК8.2.2.00.000СБ		
Изм.	Лист	№ докум.	Подп.	Дата	Блок парового коллектора БПК-18.0. Установка приборов контроля и автоматики	Лит.	Масса	Масштаб
Разраб.		Кадуя					134	1:10
Пров.		Богданова				Лист	Листов 1	
Т.контр.						ЛАТГИПРОПРОМ		
Н.контр.		Калпец						
Утв.								

Инв.№подл. | Подп. и дата | Взам.инв.№ | Инв.№дубл. | Подп. и дата

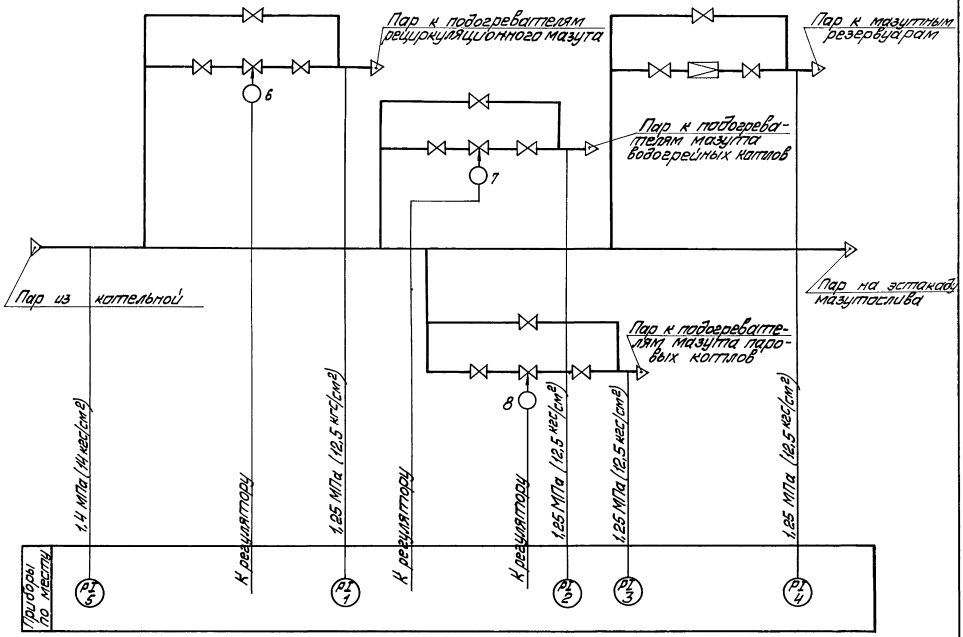

Поз. обозн.	Наименование	Кол.	Примечание
1;2;3;4	Манометр показывающий	5	
5	МП4-У-16. Пределы измерения от 0 до 1,6 МПа (от 0 до 16 кгс/см²) ТУ 25.02.180335-84		
7; 8	Механизм электрический однооборотный МЭО-100/25-0,25Р ГОСТ 7192-80	2	
6	Механизм электрический однооборотный МЭО-100/25-0,25Р ГОСТ 7192-80	1	

				БК8.2.2.00.000 СО	
Изм.	Лист	№ докум.	Подп.	Дата	
Разраб.		Сацицкая			Блок паровых коллекторов БПК-18,0
Пров.		Крауле			Схема автоматизации
Т.контр.					
Н.контр.		Юрис			
Утв.					

Лит.	Масса	Масштаб
Лист	Листов 1	

ЛАТГИПРОПРОМ

Инв.№подл. | Подп. и дата | Взам.инв.№ | Инв.№дубл. | Подп. и дата

Выпуск 8-2

Серия 5.903-15

Инв. № подл. | Подп. и дата | Взам. инв. № | Инв. № дубл. | Подп. и дата

БК8.2.2.00.000 Э3

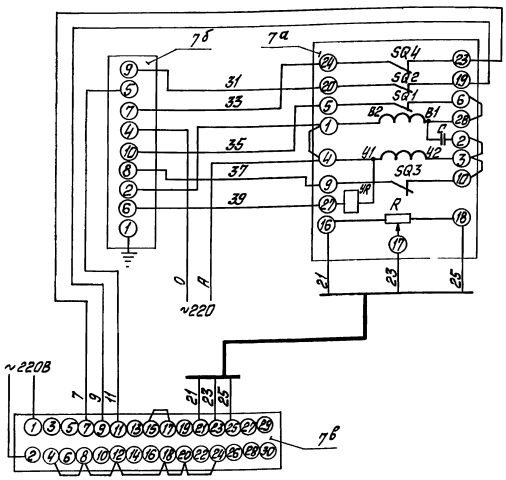

Поз. обозн.	Наименование	Кол.	Примечание
	Щит		
7в	Прибор регулирующий РС29	1	
	ТУ 25.02.05.138-85		
7б	Усилитель трёхпозиционный	1	
	У29.3 ТУ 25.0205.139-85		
	По месту		
7а	Механизм электрический	1	
	однооборотный контактный		
	МЭО-100/25-0,25Р ГОСТ 7192-80		
	(МЭО-250/25-0,25Р)		

Изм.	Лист	№ докум.	Подп.	Дата	БК8.2.2.00.000 Э3	Лит.	Масса	Масштаб
Разраб.		Знотина			Блок паровых коллекторов БПК-18,0 Схема электрическая принципиальная регулятора			
Пров.		Крауле						
Т. контр.						Лист	Листов 1	
Н. контр.		Кушель				ЛАТГИПРОПРОМ		
Утв.								

Копировал [signature] Формат А3

Выпуск 8-2

Серия 5.903-15

Инв. № подл. | Подп. и дата | Взам. инв. № | Инв. № дубл. | Подп. и дата

БК8.2.2.00.000 Э4

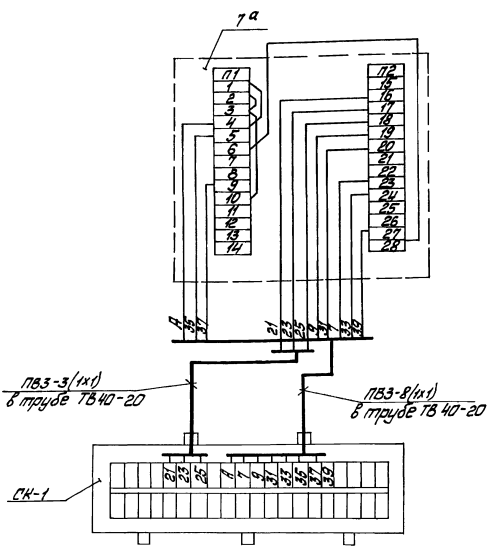

Поз. обозн.	Наименование	Кол.	Примечание
СК-1	Коробка соединительная	1	шт
	КС-20 ТУ 36.2568-83		
	Труба ТВ40-20 ГОСТ 19034-82		м
	Провод ПВ3 сеч. 1мм² ГОСТ 6323-79		"
7а	Механизм электрический	1	шт.
	однооборотный контактный		
	МЭО-100/25-0,25Р ГОСТ 7192-80		

1. Маркировка цепей дана условно.
2. Исполнительный механизм и соединительную коробку заземлить.

Изм.	Лист	№ докум.	Подп.	Дата	БК8.2.2.00.000 Э4	Лит.	Масса	Масштаб
Разраб.		Знотина			Блок паровых коллекторов БПК-18,0 Схема соединений			
Пров.		Крауле						
Т. контр.						Лист	Листов 1	
Н. контр.		Кушель				ЛАТГИПРОПРОМ		
Утв.								

Выпуск 8-2
Серия 5.903-15

Формат	Зона	Поз.	Обозначение	Наименование	Кол.	Примечание
				Материалы		
		16		Труба ТВ 40-20 ГОСТ 19034-82	3,5	м
		17		Провод ПВ3.1.380 ГОСТ 6323-79	38,5	м

Инв. № подл. | Подп. и дата | Взам. инв. № | Инв. № дубл. | Подп. и дата

Изм.	Лист	№ докум.	Подп.	Дата

БК8.2.2.00.000

Лист 3

Копировал | Формат А4

24

Выпуск 8-2
Серия 5.903-15

Формат	Зона	Поз.	Обозначение	Наименование	Кол.	Примечание
А3			БК8.1.2.01.000СБ	Сборочный чертеж		
				Детали		
А4		1	БК8.1.2.01.001	Стенка		
				Лист 3 ГОСТ 19903-74 / В Ст3кп4 ГОСТ 16523-70	1	1,1 кг
А4		2	БК8.1.2.01.002	Полка		
				Уголок 50х50х5-Б ГОСТ 8509-86 / В Ст3сп3-I ГОСТ 535-79	2	0,92 кг
А4		3	БК8.1.2.01.003	Полка		
				Уголок 50х50х5-Б ГОСТ 8509-86 / В Ст3сп3-I ГОСТ 535-79	2	0,23 кг
А4		4	БК8.1.2.01.004	Стойка		
				Швеллер 6-Г ГОСТ 8240-72 / В Ст3сп3-I ГОСТ 535-79		
				L = 400 ± 0,1 мм	2	1,94 кг
А4		5	БК8.1.2.01.005	Связь		
				Лист 3 ГОСТ 19903-74 / В Ст3кп4 ГОСТ 16523-70	2	0,11 кг
				Стандартные изделия		
		6		Болт М6х30.46 ГОСТ 7798-70	1	

Инв. № подл. | Подп. и дата | Взам. инв. № | Инв. № дубл. | Подп. и дата

Изм.	Лист	№ докум.	Подп.	Дата
Разраб.		Краця		
Пров.		Богданова		
Т. контр.				
Н. контр.		Колпец		
Утв.				

БК8.1.2.01.000

Стойка

Лит. | Лист | Листов 1

ЛАТГИПРОПРОМ

Копировал | Формат А4

БК8.1.2.01.000СБ

Выпуск 8-2
Серия 5.903-15

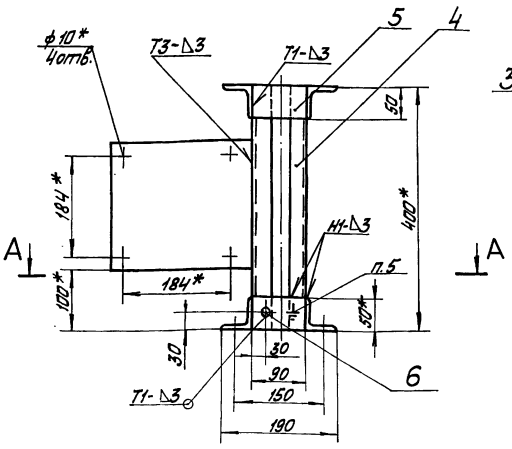

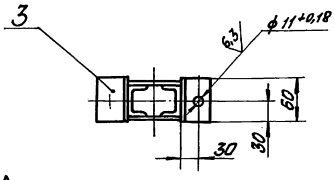

А–А

Паз. 1

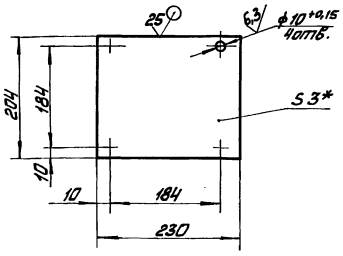

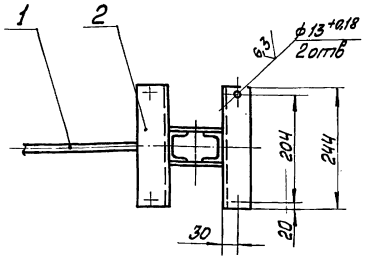

1 * Размеры для справок.

2 $\pm \frac{IT14}{2}$

3 Обработка поверхностей реза деталей БК 25/.

4 Сварные швы по ГОСТ 5264-80.

5. Знак заземления У058-4 ГОСТ 2930-62 нанести эмалью НЦ-132П красная ГОСТ 6631-74 III С1.

Инв. № подл. | Подп. и дата | Взам. инв. № | Инв. № дубл. | Подп. и дата

Изм.	Лист	№ докум.	Подп.	Дата
Разраб.		Краця		
Пров.		Богданова		
Т. контр.				
Н. контр.		Колпец		
Утв.				

БК8.1.2.01.000СБ

Стойка

Лит.	Масса	Масштаб
	8	1:5
Лист	Листов 1	

ЛАТГИПРОПРОМ

Выпуск 8-2

Серия 5.903-15

Форм.	Зона	Поз.	Обозначение	Наименование	Кол.	Примечание
				Документация		
А3			БК8.2.2.01.000СБ	Сборочный чертёж		
				Детали		
Б4		1	БК8.2.2.01.001	Стенка		
				Лист 3 ГОСТ 19903-74 / ВСт3кп4 ГОСТ 16523-70	1	1,02кг
Б4		2	БК8.2.2.01.002	Стенка		
				Лист 3 ГОСТ 19903-74 / ВСт3кп4 ГОСТ 16523-70	2	0,25кг
Б4		3	БК8.2.2.01.003	Стенка		
				Лист 3 ГОСТ 19903-74 / ВСт3кп4 ГОСТ 16523-70	1	1,03кг
Б4		4	БК8.2.2.01.004	Стойка		
				Труба 57×3 ГОСТ 10704-76 / В-5 Ст3сп ГОСТ 10705-80		
				L = 692 ± 1мм	2	2,77кг
Б4		5	БК8.2.2.01.005	Полка		
				Швеллер 10-ГОСТ 8240-72 / ВСт3сп3-I-ГОСТ 535-79		
				L = 660 ± 1мм	1	5,67кг

Инв. № подл. | Подп. и дата | Взам. инв. № | Инв. № дубл. | Подп. и дата

Изм.	Лист	№ докум.	Подп.	Дата
Разраб.	Крауя			
Пров.	Богданова			
Н. контр.	Калмец			
Утв.				

БК8.2.2.01.000

Стойка

Лит.	Лист	Листов
	1	2

ЛАТГИПРОПРОМ

Копировал [signature] Формат А4

Выпуск 8-2

Серия 5.903-15

Форм.	Зона	Поз.	Обозначение	Наименование	Кол.	Примечание
				Стандартные изделия		
		6		Болт М6×40.4		
				ГОСТ 7798-70	1	

Инв. № подл. | Подп. и дата | Взам. инв. № | Инв. № дубл. | Подп. и дата

Изм.	Лист	№ докум.	Подп.	Дата

БК8.2.2.01.000

Лист 2

Копировал [signature] Формат А4

Выпуск 8-2

Серия 5.903-15

БК8.2.2.01.000СБ

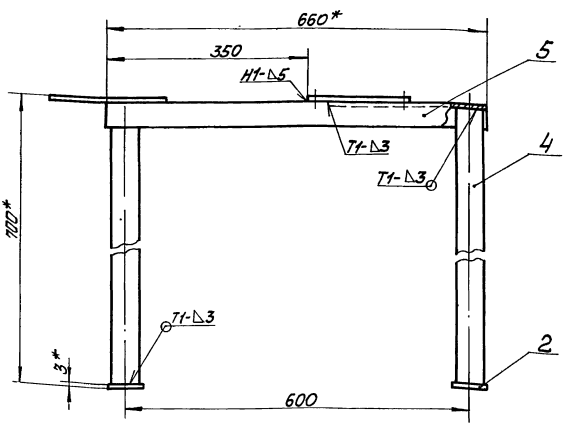

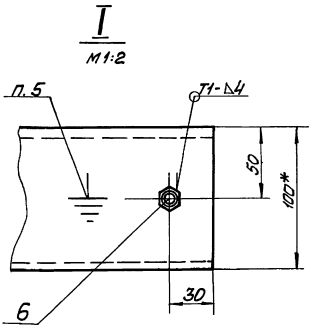

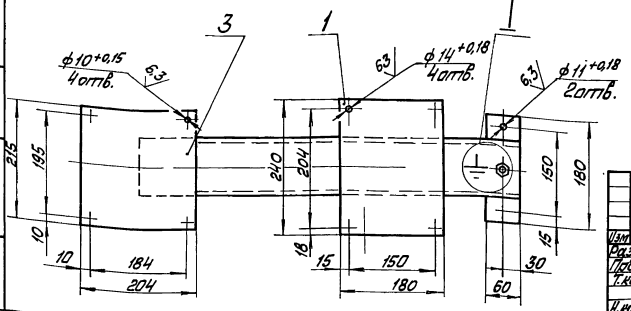

1 * Размеры для справок.

2 $\pm \frac{IT14}{2}$.

3 Обработка поверхностей реза деталей Б4 25/.

4 Сварные швы по ГОСТ 5264-80.

5 Знак заземления УО58-4 ГОСТ 2930-62 нанести эмалью НЦ-132П Красная ГОСТ 6631-74 III С1.

Изм.	Лист	№ докум.	Подп.	Дата
Разраб.	Крауя			
Пров.	Богданова			
Т. контр.				
Н. контр.	Калмец			
Утв.				

БК8.2.2.01.000СБ

Стойка

Лит.	Масса	Масштаб
	13,8	1:5

Лист | Листов 1

ЛАТГИПРОПРОМ

Копировал [signature] Формат А3

Выпуск 8-2
Серия 5.903-15

Обозначение изолируемого оборудования и трубопровода	Наименование изолируемого оборудования, трубопровода	Кол-во	Размеры: Наружный диаметр или размеры сечения, мм	Размеры: Длина или высота, м	Расположение	t теплоносителя °С	Теплоизоляционная конструкция: Назначение	Теплоизоляционная конструкция: Наименование основных элементов	Толщина, мм	Поверхность, м²	Объем теплоизоляционного слоя, м³	Лист (лист) основного комплекта обозначение ссылочных или прилагаемых документов	Примечание
	Трубопроводы												
поз. 2	Трубопровод		ф 159	2,84	гор.	194	от тепло-	Маты минераловатные				7.903.9-31-19	
							потерь	прошивные	90		0,24	часть 1	
								Алюминиевое защитное покрытие	0,3	3,56		7.903.9-21-35	
поз. 2	Трубопровод		ф 159	0,53	верт.	194	от тепло-	Маты минераловатные				7.903.9-31-19	
							потерь	прошивные	90		0,045	часть 1	
								Алюминиевое защитное покрытие	0,3	0,67		7.903.9-21-36	
поз. 9, 10	Трубопровод		ф 89	0,5	гор.	194	от тепло-	Шнур теплоизоляционный					
							потерь	из минеральной ваты	100		0,03	7.903.9-21-13	
								Алюминиевое защитное покрытие	0,3	0,49		7.903.9-21-35	
поз. 3, 4, 7, 8, 11	Трубопровод		ф 57	1,69	гор.	194	от тепло-	Шнур теплоизоляционный					
							потерь	из минеральной ваты	80		0,058	7.903.9-21-13	
								Алюминиевое защитное покрытие	0,3	1,27		7.903.9-21-35	
поз. 2, 8, 9	Трубопровод		ф 57	1,0	верт.	194	от тепло-	Шнур теплоизоляционный					
							потерь	из минеральной ваты	80		0,034	7.903.9-21-14	
								Алюминиевое защитное покрытие	0,3	0,751		7.903.9-21-36	
поз. 5, 6, 12, 13, 14, 15	Трубопровод		ф 38	1,51	гор.	194	от тепло-	Шнур теплоизоляционный					
							потерь	из минеральной ваты	80		0,036	7.903.9-21-13	
								Алюминиевое защитное покрытие	0,3	0,94		7.903.9-21-35	
поз. 2, 3, 14, 15	Трубопровод		ф 38	1,63	верт.	194	от тепло-	Шнур теплоизоляционный					
							потерь	из минеральной ваты	80		0,039	7.903.9-21-14	
								Алюминиевое защитное покрытие	0,3	1,02		7.903.9-21-36	
поз. 2	Трубопровод		ф 32	0,62	верт.	194	от тепло-	Шнур теплоизоляционный					
							потерь	из минеральной ваты	70		0,014	7.903.9-21-14	
								Алюминиевое защитное покрытие	0,3	0,38		7.903.9-21-36	
поз. 2	Отвод 90°	1	ф 159			194	от тепло-	Маты минераловатные				7.903.9-31-19	
							потерь	прошивные	90		0,025	часть 1	
								Алюминиевое защитное штампованное покрытие	0,3	0,38		3.903-11.03	
поз. 2	Отвод 90°	1	ф 57			194	от тепло-	Шнур теплоизоляционный					
							потерь	из минеральной ваты	80		0,01	7.903.9-21-13	
								Алюминиевое защитное штампованное покрытие	0,3	0,22		3.903-11.03	
поз. 47	Арматура приварная	1	Ду 80			194	от тепло-	Шнур теплоизоляцион-	100		0,024	7.903.9-	
							потерь	ный с металлическим защитным покрытием	0,8	0,44		-2.2-01	
поз. 48	Арматура приварная	2	Ду 50			194	от тепло-	Шнур теплоизоляцион-	80		0,017	7.903.9-	
							потерь	ный с металлическим за- щитным покрытием	0,8	0,38		-2.2-01	
поз. 14	Арматура приварная	1	Ду 32			194	от тепло-	Шнур теплоизоляционный	80		0,005	3.903.9-	
							потерь	с металлическим защит- ным покрытием	0,8	0,12		-2.2-01	
поз. 36	Арматура фланцевая	1	Ду 150			194	от тепло-	Маты минераловатные					
							потерь	прошивные с обкладками	90		0,112	7.903.9-22.06	
								Алюминиевое защитное покрытие	0,8	1,64		7.903.9-22.11	12
								Отбелка торцов гофриро- ванными диафрагмами				7.903.9-22-34	
поз. 35	Арматура фланцевая	1	Ду 80			194	от тепло-	Маты минераловатные					
							потерь	прошивные с обкладками	80		0,054	7.903-22-06	
								Алюминиевое защитное покрытие	0,8	1,06		7.903.9-22.11	12
								Отбелка торцов гофриро- ванными диафрагмами				7.903.9-22-34	

Технические требования см. выпуск 8-0
„Указания по применению и изготовлению"

Инв. № подл. | Подп. и дата | Взам. инв. № | Инв. № дубл. | Подп. и дата

Изм.	Лист	№ докум.	Подп.	Дата
Разраб.		Холмцев		
Пров.		Колмец		
Н. контр.		Колмец		
Утв.				

БК 8.2.4.00.000 ТИ

Блок парового коллектора БПК-18,0
Ведомость теплоизоляционных конструкций

Лит.	Лист	Листов
	1	2

ЛАТГИПРОПРОМ

Выпуск 8-2

Серия 5.903-15

Обозначение изолируемого оборудования и трубопровода	Наименование изолируемого оборудования и трубопровода	Кол-во	Размеры: Наружный диаметр или размер сечения мм	Размеры: Длина или высота м	Расположение	t теплоносителя °С	Теплоизоляционная конструкция: Назначение	Наименование основных элементов	Толщина мм	Поверхность м2	Объём теплоизоляционного слоя м3	Лист основного комплекта обозначение ссылочных или прилагаемых документов	Примечание
поз 34, 37, 38	Арматура фланцевая	7	Ду 50			194	от тепло-	Маты минераловатные					
							потерь	прошивные с обкладками	80		0,33	7.903.9-2.2-06	
								Алюминиевое защитное покрытие	0,8	6,16		7.903.9-22-К.12	
								Отделка торцов гофрированными диафрагмами				7.903.9-22.34	
поз. 33	Арматура фланцевая	6	Ду 32			194	от тепло-	Холстопрошивное полотно					
							потерь	ХПС-Т-5	70		0,162	7.903.9-	
								Алюминиевое защитное покрытие	0,8	3,06		2.2-03	
								Отделка торцов гофрированными диафрагмами				7.903.9-22-34	
поз. 32	Арматура фланцевая	2	Ду 25			194	от тепло-	Холстопрошивное полотно					
							потерь	ХПС-I-5	60		0,048	7.903.9-	
								Алюминиевое защитное покрытие	0,8	0,92		2.2-03	
								Отделка торцов гофрированными диафрагмами				7.903.9-22-34	

Инв. № подл. | Подп. и дата | Взам. инв. № | Инв. № дубл. | Подп. и дата

Выпуск 8-2 Серия 5.903-15

№ строки	Наименование материала и единица измерения	Код материала	Код Ед. изм.	Кол.	Примечание
	Маты минераловатные прошивные М-100 ГОСТ 21880-76		113	0,806	
	м³				
	Холстопрошивное полотно ХПС-Т-5 ТУ6-11-454-77	595280			
	м³		113	0,21	
	Шнур теплоизоляционный из минеральной ваты марки 200 ШТН-МВ-200				
	м³		113	0,267	
	Алюминиевое защитное покрытие ГОСТ 21631-76	181110			
	толщ. 0,8 м²		055	13,78	
	толщ. 0,3 м²		055	9,08	
	Элемент покрытия штампованный ТУ 36-2427-81	181110			
	толщ. 0,3 м²		055	0,6	

Инв. № подл. | Подп. и дата | Взам. инв. № | Инв. № дубл. | Подп. и дата

Изм.	Лист	№ докум.	Подп.	Дата	БК 8.2.4.00.000 ВМ			
Разраб.	Холмин				Блок парового коллектора БПК-18,0 Ведомость теплоизоляционных материалов	Лит.	Лист 1	Листов 3
Пров.	Колмец					ЛАТГИПРОПРОМ		
Н. контр.	Колмец							
Утв.								

Копировал Формат А4

Выпуск 8-2 Серия 5.903-15

№ строки	Наименование материала и единица измерения	Код материала	Код Ед. изм.	Кол.	Примечание
	Лента 2×30 ст 3 пс ГОСТ 6009-74	093500	116	2,4	
	м				
	Лента 0,8×20 ТУ 48-21-636-79	181110	116	0,141	
	кг				
	Лента 0,7×20 ГОСТ 3560-73		116	1,38	
	кг				
	Проволока 3-О-4 ГОСТ 3282-74	121100	116	0,02	
	кг				
	Проволока 2-О-4 ГОСТ 3282-74	121100	116	0,28	
	кг				
	Проволока 1,2-О-4 ГОСТ 3282-74	121100	116	0,071	
	кг				
	Проволока 0,8-О-4 ГОСТ 3282-74	121100	116	0,141	
	кг				
	Картон асбестовый КАОН1-В ГОСТ 2830-80	257631	116	0,09	
	кг				
	Диафрагма тип I ТУ 36-2543-83	181110	116	0,061	
	кг				

Инв. № подл. | Подп. и дата | Взам. инв. № | Инв. № дубл. | Подп. и дата

Изм.	Лист	№ докум.	Подп.	Дата	БК 8.2.4.00.000 ВМ	Лист 2

Копировал Формат А4

Выпуск 8-2 Серия 5.903-15

№ строки	Наименование материала и единица измерения	Код материала	Код Ед. изм.	Кол.	Примечание
	Диафрагма тип II ТУ 36-2543-83		116	0,054	
	кг				
	шт		796	16	
	Стеклопластик рулонный РСТ ТУ6-11-145-80		055	0,076	
	м²				
	Пряжка тип I-О ТУ 36-1492-77	181110	116	0,084	
	кг				
	Пряжка тип I-А ТУ 36-1492-77	181110	116	0,096	
	кг				
	Пряжка тип II-А ТУ 36-1492-77	181110	116	0,048	
	кг				
	Нить стеклянная крученая комплексная БС 10-160×1×3 ГОСТ 8325-78	595220	116	0,002	
	кг				
	Винт 4×12.04.019 ГОСТ 10621-80	128401	116	0,191	
	кг				
	Заклёпка комбинированная СТД 985		116	0,352	
	кг				
	ТУ 36-1598-77		792	80	
	шт				

gost.e-ecolog.ru

Инв. № подл. | Подп. и дата | Взам. инв. № | Инв. № дубл. | Подп. и дата

Изм.	Лист	№ докум.	Подп.	Дата	БК 8.2.4.00.000 ВМ	Лист 3

Выпуск 8-2 Серия 5.903-15

№ строки	Наименование вида работ	Ед. изм.	Код вида работ	Код Ед. изм.	Количество
1	Изоляция трубопроводов и арматуры матами минераловатными прошивными	м³		113	0,806
2	Изоляция трубопроводов и арматуры шнуром теплоизоляционным из минеральной ваты	м³		113	0,267
3	Изоляция арматуры холстопрошивным полотном ХПС-Т-5	м³		113	0,21
4	Покрытие поверхности изоляции трубопроводов и арматуры алюминиевым защитным покрытием	м²		055	22,86
5	Покрытие поверхности изоляции отводов алюминиевым защитным штампованным покрытием	м²		055	0,6

Инв. № подл. | Подп. и дата | Взам. инв. № | Инв. № дубл. | Подп. и дата

Изм.	Лист	№ докум.	Подп.	Дата	БК 8.2.4.00.000 ВО			
Разраб.	Холмин				Блок парового коллектора БПК-18,0 Ведомость объёмов теплоизоляционных работ	Лит.	Лист 1	Листов 1
Пров.	Колмец					ЛАТГИПРОПРОМ		
Н. контр.	Колмец							
Утв.								