Типовая документация на конструкции,
изделия и узлы зданий и сооружений

Серия 5.903-15

Блоки тепломеханического оборудования для котельных с водогрейными котлами

Выпуск 8-1

Блок парового коллектора БПК-5,0

Рабочие чертежи

gost.e-ecolog.ru

24851-69

Типовая документация на конструкции,
изделия и узлы зданий и сооружений

Серия 5.903-15

Блоки тепломеханического оборудования для котельных с водогрейными котлами

Выпуск 8-1

Блок парового коллектора БПК-5,0

Рабочие чертежи

Разработаны
проектным институтом
„ЛАТГИПРОПРОМ"
Гл. инж. института В. Архипов
Гл. инж. проекта Я. Нидбальский

Утверждены и введены
в действие ММСС СССР
протоколом от 14.02.90 г.

24037-69

Содержание альбома

Обозначение	Наименование	№ стр.
Блок парового коллектора БПК-5,0		
БК 8.1.1.00.000	Блок БПК-5,0	3
БК8.1.1.00.000ПЗ	Блок БПК-5,0. Схема принципиальная	
БК 8.1.1.00.000 СБ	Блок БПК-5,0	4
БК8.1.1.00.000	Блок БПК-5,0	5
БК8.1.1.01.000	Рама	
БК8.1.1.01.000 СБ	Рама	6
БК8.1.1.01.001	Петля	7
БК8.1.1.02.000	Коллектор	
БК8.1.1.02.002	Труба	
БК8.1.1.02.000 СБ	Коллектор	8
БК8.1.1.02.001	Труба	9
БК8.1.1.02.003	Труба	
БК8.1.1.03.000	Трубопровод	
БК8.1.1.03.000 СБ	Трубопровод	10
БК8.1.1.03.001	Труба	
БК8.1.1.03.002	Труба	
БК8.1.1.04.000	Труба	11
БК8.1.1.04.000 СБ	Труба	
БК8.1.1.05.000	Труба	
БК8.1.1.06.000	Труба	
БК8.1.1.05.000 СБ	Труба	12
БК8.1.1.06.000 СБ	Труба	
БК8.1.1.06.001	Труба	
БК8.1.1.07.000	Патрубок	13
БК8.1.1.07.000 СБ	Патрубок	
БК8.1.1.08.000	Тройник	
БК8.1.1.08.001	Труба	
БК8.1.1.08.000 СБ	Тройник	14
БК8.1.1.09.000 СБ	Тройник	
БК8.1.1.09.000	Тройник	15
БК8.1.1.09.001	Труба	
БК8.1.1.10.000	Патрубок	
БК8.1.1.10.000 СБ	Патрубок	
БК8.1.1.11.000 СБ	Труба	16
БК8.1.1.11.000	Труба	
БК8.1.1.12.000	Тройник	
БК8.1.1.12.000 СБ	Тройник	17
БК8.1.1.12.001	Труба	
БК8.1.1.13.000	Трубопровод	
БК8.1.1.13.000 СБ	Трубопровод	18
БК8.1.1.13.100	Трубопровод	
БК8.1.1.13.100 СБ	Трубопровод	

Обозначение	Наименование	№ стр.
Установка приборов контроля и автоматики БПК-5,0		
БК8.1.2.00.000	Блок БПК-5,0. Установка приборов контроля и автоматики	18
БК8.1.2.00.000 СБ	Блок БПК-5,0 Установка приборов контроля и автоматики	19
БК8.1.2.00.000 СО	Блок БПК-5,0. Схема автоматизации	20
БК8.1.2.00.000.Э3	Блок БПК-5,0. Схема электрическая принципиальная регулятора	21
БК8.1.2.00.000.ЭЧ	Блок БПК-5,0. Схема соединений	
БК8.1.2.00.000	Блок БПК-5,0. Установка приборов контроля и автоматики	22
БК8.1.2.01.000	Стойка	
БК8.1.2.01.000 СБ	Стойка	
Теплоизоляция блока БПК-5,0		
БК8.1.4.00.000 ТИ	Блок БПК-5,0. Ведомость теплоизоляционных конструкций	23
БК8.1.4.00.000 ВМ	Блок БПК-5,0. Ведомость теплоизоляционных материалов	24
БК8.1.4.00.000 ВО	Блок БПК-5,0. Ведомость объёмов теплоизоляционных работ	

ФОРМ	ЗОНА	ПОЗ	ОБОЗНАЧЕНИЕ	НАИМЕНОВАНИЕ	КОЛ.	ПРИМЕЧАНИЕ
				ДОКУМЕНТАЦИЯ		
А2			БК 8.1.1.00.000 СБ	СБОРОЧНЫЙ ЧЕРТЕЖ		
А3			БК 8.1.1.00.000 ГЗ	СХЕМА ПРИНЦИПИАЛЬНАЯ		
А4			БК 8.0 0.00.000 ДТ	УКАЗАНИЕ ПО ПРИМЕНЕ-		
				НИЮ И ИЗГОТОВЛЕНИЮ		ВЫПУСК Ч-0*
				СБОРОЧНЫЕ ЕДИНИЦЫ		
А4		1	БК 8 1.1.01 000	РАМА	1	
А4		2	БК 8.1.1.02.000	КОЛЛЕКТОР	1	
А4		3	БК 8.1 1.03 000	ТРУБОПРОВОД	1	
А4		4	БК 8 1.1 04.000	ТРУБА	1	
А4		5	БК 8 1 1.05. 000	ТРУБА	1	
А4		6	БК8.1.1. 06. 000	ТРУБА	1	
А4		7	БК8.1.1 07. 000	ПАТРУБОК	2	
А4		8	БК8.1 1.08.000	ТРОЙНИК	1	
А4		9	БК8.1.1.09. 000	ТРОЙНИК	1	
А4		10	БК8.1.1.10.000	ПАТРУБОК	4	
А4		11	БК8.1.1.10.000	ТРУБА	1	
А4		12	БК8.1.1.12.000	ТРОЙНИК	1	
А4		13	БК8.1.1.13.000	ТРУБОПРОВОД	1	

ВЫПУСК 8-1
СЕРИЯ 5.903-15
ИНВ.№ ПОДЛ. | ПОДПИСЬ И ДАТА | ВЗАМ. ИНВ.№ | ИНВ.№ ДУБЛ. | ПОДПИСЬ И ДАТА

ИЗМ.	ЛИСТ	№ ДОКУМ.	ПОДП.	ДАТА
РАЗРАБ.		БОГДАНОВА		
ПРОВ.		КОЛМЕЦ		
Н. КОНТР.		КОЛМЕЦ		
УТВ.				

БК 8.1.1.00.000

БЛОК ПАРОВОГО КОЛЛЕКТОРА БПК-5,0

ЛИТ.	ЛИСТ	ЛИСТОВ
	1	3

ЛАТГИПРОПРОМ

КОПИРОВАЛ — ФОРМАТ А4

ФОРМ	ЗОНА	ПОЗ	ОБОЗНАЧЕНИЕ	НАИМЕНОВАНИЕ	КОЛ	ПРИМЕЧАНИЕ
				СТАНДАРТНЫЕ ИЗДЕЛИЯ		
				БОЛТЫ ГОСТ 7798-70		
		17		М12×45.46	16	
		18		М16×50.46	96	
		19		М16×60 46	32	
		20		М16×70 46	16	
				ГАЙКИ ГОСТ 5915 -70		
		21		М12.5	16	
		22		М16.5	144	
				ПРОКЛАДКИ ГОСТ 15180-70		
		23		А-25-16	4	
		24		А-32-16	24	
		25		А-50-16	4	
		26		А-50-40	2	
		27		А-80-40	2	
				ВЕНТИЛИ 15КЧ 19П1		
				ГОСТ 18162-72		
		28		Ду 25 Ру 16	2	
		29		Ду 32 Ру 16	11	
		30		Ду 50 Ру 16	1	
		31		ВЕНТИЛЬ 15КЧ 22 НЖ		
				Ду 80 Ру 40 ГОСТ 18163-72	1	
		32		КЛАПАН ПРЕДОХРАНИТЕЛЬ		
				НЫЙ 17С 12НЖ Ду 50 Ру 16		
				ГОСТ 12532-67	1	
		33		РЕГУЛЯТОР ДАВЛЕНИЯ		
				21С 10 НЖ Ду 50 Ру 40		
				ОСТ 26-07-1023-80	1	

ВЫПУСК 8-1
СЕРИЯ 5.903-15
ИНВ.№ ПОДЛ. | ПОДПИСЬ И ДАТА | ВЗАМ. ИНВ.№ | ИНВ.№ ДУБЛ. | ПОДПИСЬ И ДАТА

БК 8.1.1.00.000

ИЗМ.	ЛИСТ	№ ДОКУМ.	ПОДП.	ДАТА

ЛИСТ 2

КОПИРОВАЛ — ФОРМАТ А4

БК 8.1.1.00.000 ГЗ

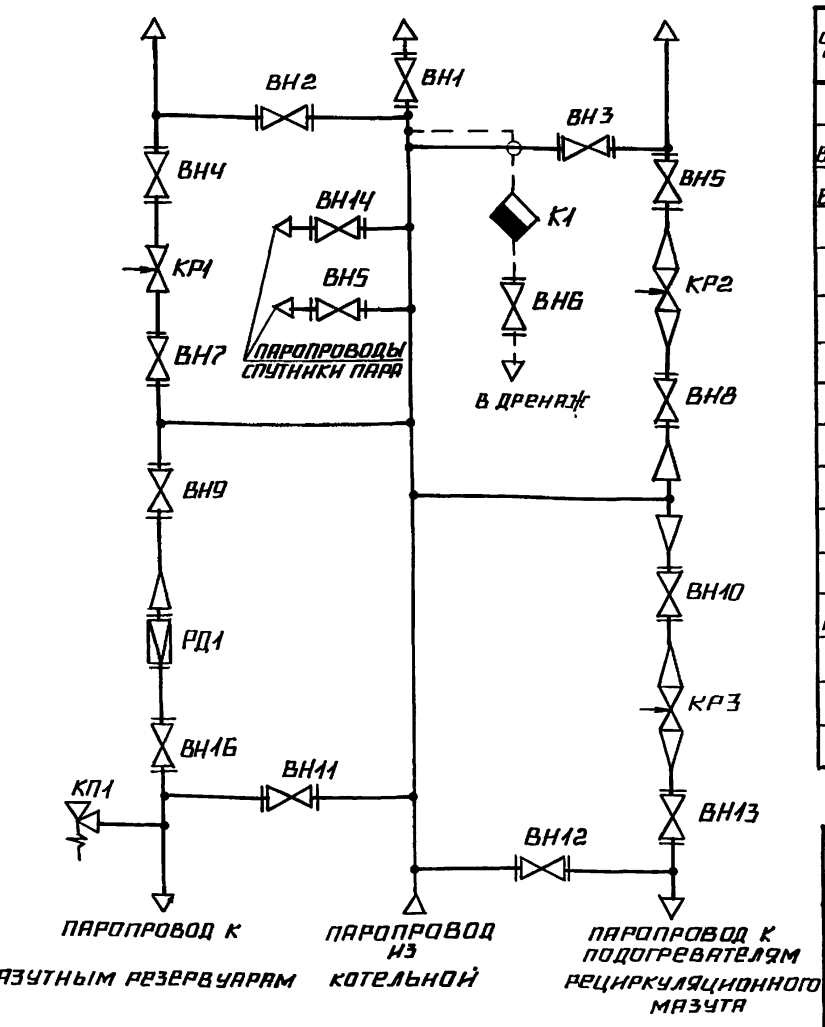

ПОЗ. ОБОЗНАЧЕНИЕ	НАИМЕНОВАНИЕ	КОЛ.	ПРИМЕЧАНИЕ
ВН1	ВЕНТИЛЬ 15КЧ 22НЖ ГОСТ 18163-72	1	Ду 80; Ру 40
ВН2...ВН13	ВЕНТИЛЬ 15КЧ 19П1 ГОСТ 18162-72	12	Ду 32; Ру 16
ВН14, ВН15	ВЕНТИЛЬ 15КЧ 19П1 ГОСТ 18162-72	2	Ду 25; Ру 16
ВН16	ВЕНТИЛЬ 15КЧ 19П1 ГОСТ 18162-72	1	Ду 50; Ру 16
К1	КОНДЕНСАТООТВОДЧИК 45С 13НЖ		
	ТУ 26-07-1138-76	1	Ду 32; Ру 40
КП1	КЛАПАН ПРЕДОХРАНИТЕЛЬНЫЙ 17С 12НЖ		
	ГОСТ 12532-67	1	Ду 50; Ру 16
КР1	КЛАПАН РЕГУЛИРУЮЩИЙ 9С-4-2		
	ТУ 108-728-79	1	Ду 32, Ру 64
КР2, КР3	КЛАПАН РЕГУЛИРУЮЩИЙ 9С-3-3-1		
	ТУ 108-728-79	2	Ду 50; Ру 64
РД1	РЕГУЛЯТОР ДАВЛЕНИЯ 21С 10НЖ		
	ОСТ 26-07-1023-80	1	Ду 50; Ру 40

ВЫПУСК 8-1
СЕРИЯ 5.903-15
ИНВ.№ ПОДЛ. | ПОДПИСЬ И ДАТА | ВЗАМ. ИНВ.№ | ИНВ.№ ДУБЛ. | ПОДПИСЬ И ДАТА

БК 8.1.1 00. 000 ГЗ

ИЗМ.	ЛИСТ	№ ДОКУМ.	ПОДП.	ДАТА
РАЗРАБ.		МИХАЙЛОВА		
ПРОВ.		НИКИТЧЕНКО		
Т. КОНТР.				
Н. КОНТР.		КОЛМЕЦ		
УТВ.				

БЛОК ПАРОВОГО КОЛЛЕКТОРА БПК-5,0
СХЕМА ПРИНЦИПИАЛЬНАЯ

ЛИТ	МАССА	МАСШТАБ
ЛИСТ	ЛИСТОВ 1	

ЛАТГИПРОПРОМ

КОПИРОВАЛ — ФОРМАТ А3

БК8.1.1.00.000СБ

Выпуск 8-1

Серия 5.903-15

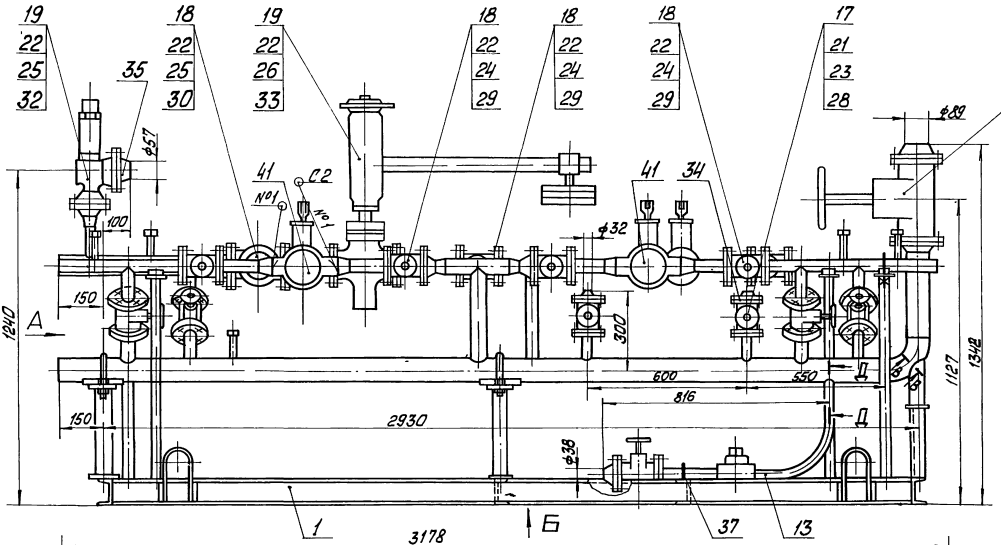

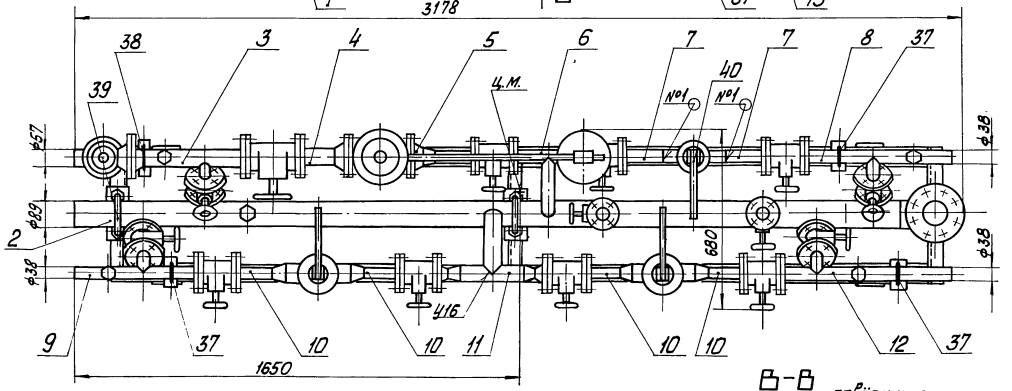

В-В
М1:1 повёрнуто

Вид А

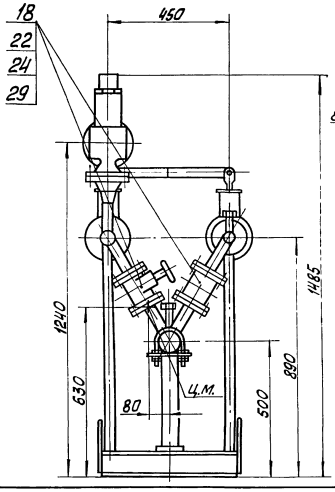

Вид Б
М1:20

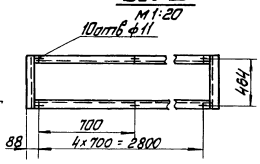

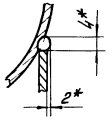

Д-Д
М1:2

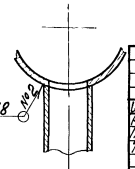

1. Размеры для справок.
2. *Сварка ручная дуговая
3. Сварные швы по ГОСТ 16037-80
4. Произвести гидроиспытание блока давлением 2,5 МПа (25 кгс/см²) в течение 10 мин. Течь не допускается.

					БК8.1.1.00.000 СБ		
Изм.	Лист	№ докум.	Подп.	Дата	Блок парового коллектора БПК-5,0	Лит.	Масса	Масштаб
Разраб.		Сергеенков					410	1:10
Пров.		Колмец				Лист	Листов 1	
Т.контр.						ЛАТГИПРОПРОМ		
Н.контр.		Колмец						
Утв.								

Инв.№ подл. | Подп. и дата | Взам. инв.№ | Инв.№ дубл. | Подп. и дата

Выпуск 8-1 Серия 5.903-15

Формат	Зона	Поз.	Обозначение	Наименование	Кол.	Примечание
				Фланцы ГОСТ 12821-80		
		34		1-25-16 Ст 20	2	
		35		1-50-16 Ст 20	1	
		36		1-80-40 Ст 20	1	
				Опоры ГОСТ 14911-82		
		37		ОПБ2-38	4	
		38		ОПБ2-57	1	
		39		ОПБ2-89	2	
				Прочие изделия		
				Клапаны регулирующие		
				ТУ 108-728-80		
		40		9с-4-2 Ду32 Ру64	1	
		41		9с-3-3-1 Ду50 Ру64	2	

Подпись и дата | Инв. № дубл. | Взам. инв. № | Подпись и дата | Инв. № подл.

Изм | Лист | № докум | Подпись | Дата

БК 8.1.1.00.000 Лист 3

Копировал В.Ф. Формат А4

Выпуск 8-1 Серия 5.903-15

Формат	Зона	Поз.	Обозначение	Наименование	Кол	Примечание
				Документация		
А2			БК 8.1.1.01.000 СБ	Сборочный чертеж		
				Детали		
А4		1	БК 8.1.1.01.001	Петля	4	
Б4		2	БК 8.1.1.01.002	Стойка		
				Швеллер 5 ГОСТ 8240-72 / ВСт3сп3-I-ГОСТ 535-79		
				L=754-2,0 мм	2	3,65 кг
Б4		3	БК 8.1.1.01.003	Полка		
				Швеллер 10-ГОСТ 8240-72 / ВСт3сп3-I-ГОСТ 535-79		
				L=496±0,775 мм	2	4,26 кг
Б4		4	БК 8.1.1.01.004	Полка		
				Швеллер 10 ГОСТ 8240-72 / ВСт3сп3-I-ГОСТ 535-79		
				L=2884-5,4 мм	2	24,8 кг
Б4		5	БК 8.1.1.01.005	Стойка		
				Швеллер 10-ГОСТ 8240-72 / ВСт3сп3-I-ГОСТ 535-79		
				L=404-1,55 мм	1	3,47 кг
Б4		6	БК 8.1.1.01.006	Стойка		
				Швеллер 5-ГОСТ 8240-72 / ВСт3сп3-I-ГОСТ 535-79		
				L=753-2,0 мм	1	3,64 кг

Подпись и дата | Инв. № дубл. | Взам. инв. № | Подпись и дата | Инв. № подл.

Изм | Лист | № докум | Подпись | Дата

БК 8.1.1.01.000

Разраб. Бойцова
Пров. Богданова
Н.контр. Колмец
Утв.

Рама

Лит | Лист 1 | Листов 3

ЛАТГИПРОПРОМ

Копировал Формат А4

Выпуск 8-1 Серия 5.903-15

Формат	Зона	Поз.	Обозначение	Наименование	Кол	Примечание
		15	БК 8.1.1.01.015	Пластина		
				Лист 5 ГОСТ 19903-74 / ВСт3кп2 ГОСТ 14637-79		
				200±1×87±0,435 мм	4	0,68 кг
				Стандартные изделия		
		16		Опора 57-01		
				ОСТ 34-42-622-84	1	0,8 кг

Подпись и дата | Инв. № дубл. | Взам. инв. № | Подпись и дата | Инв. № подл.

Изм | Лист | № докум. | Подпись | Дата

БК 8.1.1.01.000 Лист 3

Копировал В.Ф. Формат А4

Выпуск 8-1 Серия 5.903-15

Формат	Зона	Поз.	Обозначение	Наименование	Кол.	Примечание
Б4		7	БК 8.1.1.01.007	Стойка		
				Швеллер 5-ГОСТ 8240-72 / ВСт3сп3-I-ГОСТ 535-79		
				L=763-2,0 мм	1	3,69 кг
Б4		8	БК 8.1.1.01.008	Стойка		
				Труба 57×3 ГОСТ 10704-76 / В20 ГОСТ 10705-80		
				L=263-1,3 мм	1	1,05 кг
Б4		9	БК 8.1.1.01.009	Стойка		
				Труба 57×3 ГОСТ 10704-76 / В20 ГОСТ 10705-80		
				L=342-1,4 мм	1	1,37 кг
Б4		10	БК 8.1.1.01.010	Стойка		
				Труба 57×3 ГОСТ 10704-76 / В20 ГОСТ 10705-80		
				L=338-1,4 мм	1	1,35 кг
Б4		11	БК 8.1.1.01.011	Пластина		
				Лист 5 ГОСТ 19903-74 / ВСт3кп2 ГОСТ 14637-79	1	0,18 кг
Б4		12	БК 8.1.1.01.012	Пластина		
				Лист 5 ГОСТ 19903-74 / ВСт3кп2 ГОСТ 14637-79	2	0,46 кг
Б4		13	БК 8.1.1.01.013	Пластина		
				Лист 5 ГОСТ 19903-74 / ВСт3кп2 ГОСТ 14637-79	3	0,18 кг
Б4		14	БК 8.1.1.01.014	Полка		
				Полоса 5×50-ГОСТ 103-76 / ВСт3кп2 ГОСТ 535-79		
				L=404-1,55 мм	1	0,8 кг

Подпись и дата | Инв. № дубл. | Взам. инв. № | Подпись и дата | Инв. № подл.

Изм | Лист | № докум. | Подпись | Дата

БК 8.1.1.01.000 Лист 2

Копировал В.Ф. Формат А4

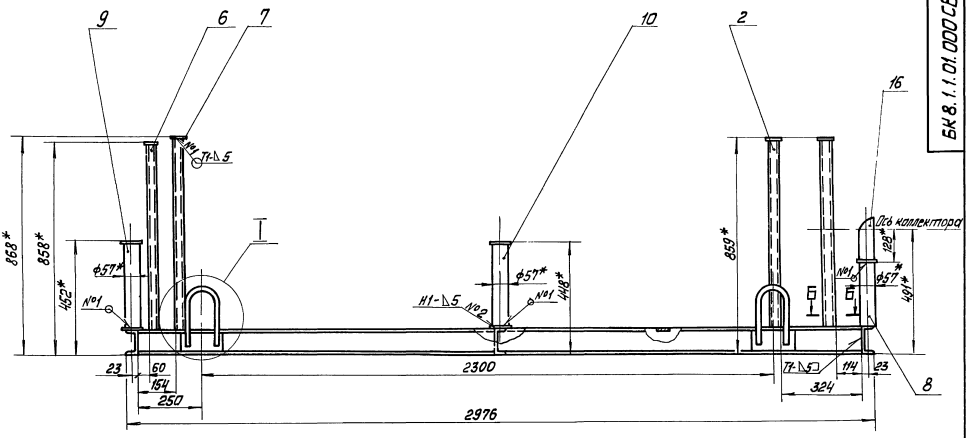

А

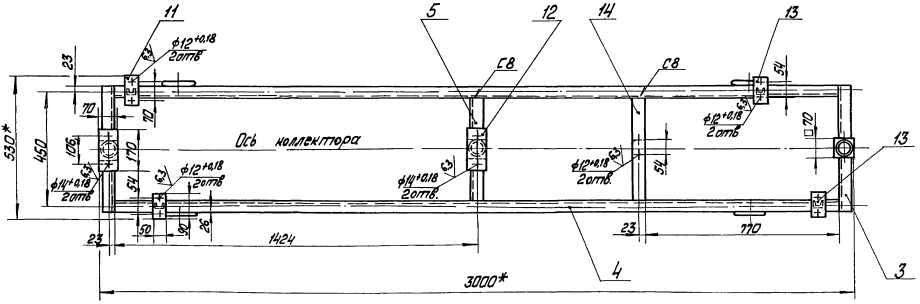

Вид А
м1:20

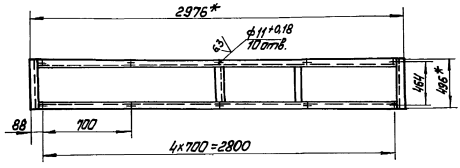

Т
м1:5

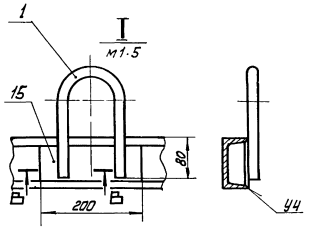

Б-Б
м1:5

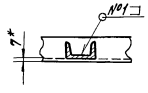

В-В
м1:1

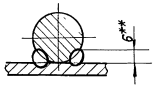

1 * Размеры для справок.
2 ± IT14/2.
3 Обработка поверхностей реза деталей Б4 $\sqrt{25}$.
4. Сварные швы по ГОСТ 5264-80.
5 ** Сварка ручная дуговая.

						БК 8.1.1.01. 000 СБ	
Изм.	Лист	№ докум.	Подп.	Дата			
Разраб.		Бочкова			Рама	Лит.	Масса	Масштаб
Пров.		Бабанова					90,8	1:10
Т.контр.						Лист	Листов 1
Н.контр.		Колпец				ЛАТГИПРОПРОМ	
Утв.							

Инв.№ подл. | Подп. и дата | Взам.инв.№ | Инв.№ дубл. | Подп. и дата

БК 8 1.1.01 001

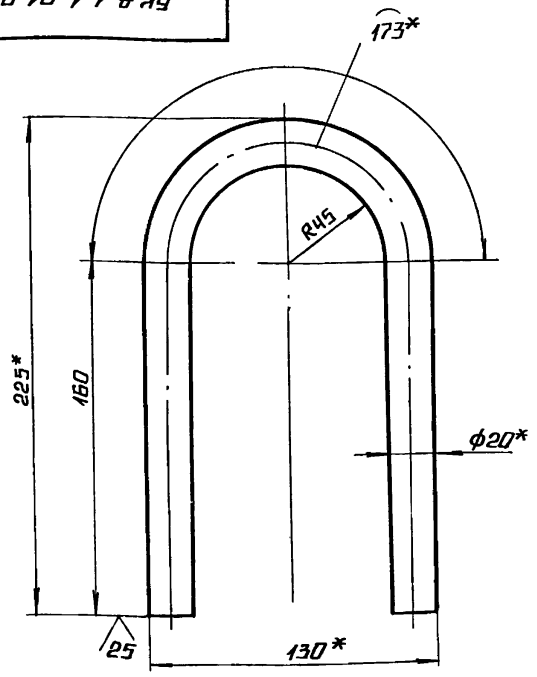

1.* РАЗМЕРЫ ДЛЯ СПРАВОК.

2 ± IT14/2.

ИЗМ	ЛИСТ	№ ДОКУМ.	ПОДП	ДАТА
РАЗРАБ.		БОЙЦОВА		
ПРОВ.		БОГДАНОВА		
Т. КОНТР.				
Н. КОНТР.		КОЛМЕЦ		
УТВ.				

БК 8.1.1.01.001

ПЕТЛЯ

ЛИТ.	МАССА	МАСШТАБ
	1,22	1:2
ЛИСТ	ЛИСТОВ 1	

КРУГ 20-В-ГОСТ2590-71 / Вст3кп4-II-ГОСТ535-79

ЛАТГИПРОПРОМ

КОПИРОВАЛ А4 ФОРМАТ А4

ВЫПУСК 8-1 СЕРИЯ 5.903-15

ИНВ № ПОДЛ. | ПОДПИСЬ И ДАТА | ВЗАМ. ИНВ № | ИНВ № ДУБЛ. | ПОДПИСЬ И ДАТА

ФОРМ	ЗОНА	ПОЗ	ОБОЗНАЧЕНИЕ	НАИМЕНОВАНИЕ	КОЛ.	ПРИМЕЧАНИЕ
				ДОКУМЕНТАЦИЯ		
А2			БК 8.1.1.02.000 СБ	СБОРОЧНЫЙ ЧЕРТЕЖ		
				ДЕТАЛИ		
А3		1	БК 8.1.1.02.001	ТРУБА	1	
А4		2	БК 8.1.1.02.002	ТРУБА	1	
А4		3	БК 8.1.1.02.003	ТРУБА	1	
БЧ		4	БК 8.1.1.02 004	ПАТРУБОК		
				ТРУБА 32×2 ГОСТ 10704-76 / В20 ГОСТ 10705-80	2	0,22 кг
БЧ		5	БК 8.1.1.02.005	ПАТРУБОК		
				ТРУБА 38×2 ГОСТ 10704-76 / В20 ГОСТ 10705-80	4	0,18 кг
БЧ		6	БК 8.1.1.02 006	ТРУБА		
				ТРУБА 89×3 ГОСТ 10704-76 / В20 ГОСТ 10705-80		
				L=292 - 1,3 мм	1	1,86 кг
				СТАНДАРТНЫЕ ИЗДЕЛИЯ		
		7		ФЛАНЕЦ 1-80-40 ГОСТ 12821-80	1	

ИЗМ	ЛИСТ	№ ДОКУМ.	ПОДП.	ДАТА
РАЗРАБ.		КРАУЯ		
ПРОВ.		БОГДАНОВА		
Н. КОНТР.		КОЛМЕЦ		
УТВ.				

БК 8.1.1.02.000

КОЛЛЕКТОР

ЛИТ.	ЛИСТ	ЛИСТОВ
	1	2

ЛАТГИПРОПРОМ

КОПИРОВАЛ А4 ФОРМАТ А4

ВЫПУСК 8-1 СЕРИЯ 5.903-15

ИНВ № ПОДЛ. | ПОДПИСЬ И ДАТА | ВЗАМ. ИНВ № | ИНВ № ДУБЛ. | ПОДПИСЬ И ДАТА

ФОРМ	ЗОНА	ПОЗ.	ОБОЗНАЧЕНИЕ	НАИМЕНОВАНИЕ	КОЛ.	ПРИМЕЧАНИЕ
				ФЛАНЦЫ ГОСТ 12820-80		
		8		1-25-16	2	
		9		1-32-16	4	
		10		ОТВОД 90° 89×3,5 ГОСТ 17375-83	1	
				ПРОЧИЕ ИЗДЕЛИЯ		
		11		УСТАНОВКА ШТУЦЕРА: М20×1,5-100 ЗКЧ-46-76	1	

ИЗМ	ЛИСТ	№ ДОКУМ	ПОДП	ДАТА

БК 8.1.1.02.000

ЛИСТ 2

ВЫПУСК 8-1 СЕРИЯ 5.903-15

ИНВ № ПОДЛ. | ПОДПИСЬ И ДАТА | ВЗАМ. ИНВ № | ИНВ № ДУБЛ. | ПОДПИСЬ И ДАТА

БК 8.1.1.02.002

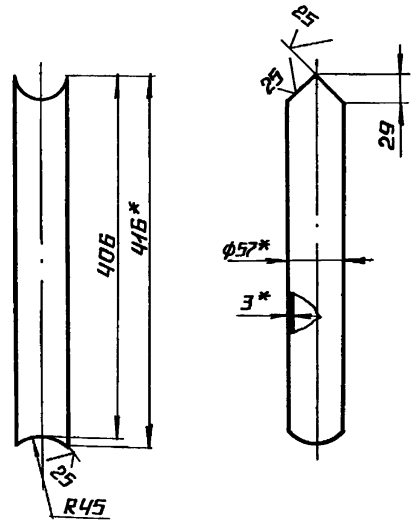

1.* РАЗМЕРЫ ДЛЯ СПРАВОК.

2. ± IT14/2.

ИЗМ	ЛИСТ	№ ДОКУМ.	ПОДП	ДАТА
РАЗРАБ.		КРАУЯ		
ПРОВ.		БОГДАНОВА		
Т. КОНТР.				
Н. КОНТР.		КОЛМЕЦ		
УТВ.				

БК 8.1.1.02.002

ТРУБА

ЛИТ.	МАССА	МАСШТАБ
	1,52	1:5
ЛИСТ	ЛИСТОВ 1	

ТРУБА 57×3 ГОСТ 10704-76 / В20 ГОСТ 10705-80

ЛАТГИПРОПРОМ

КОПИРОВАЛ А4 ФОРМАТ А4

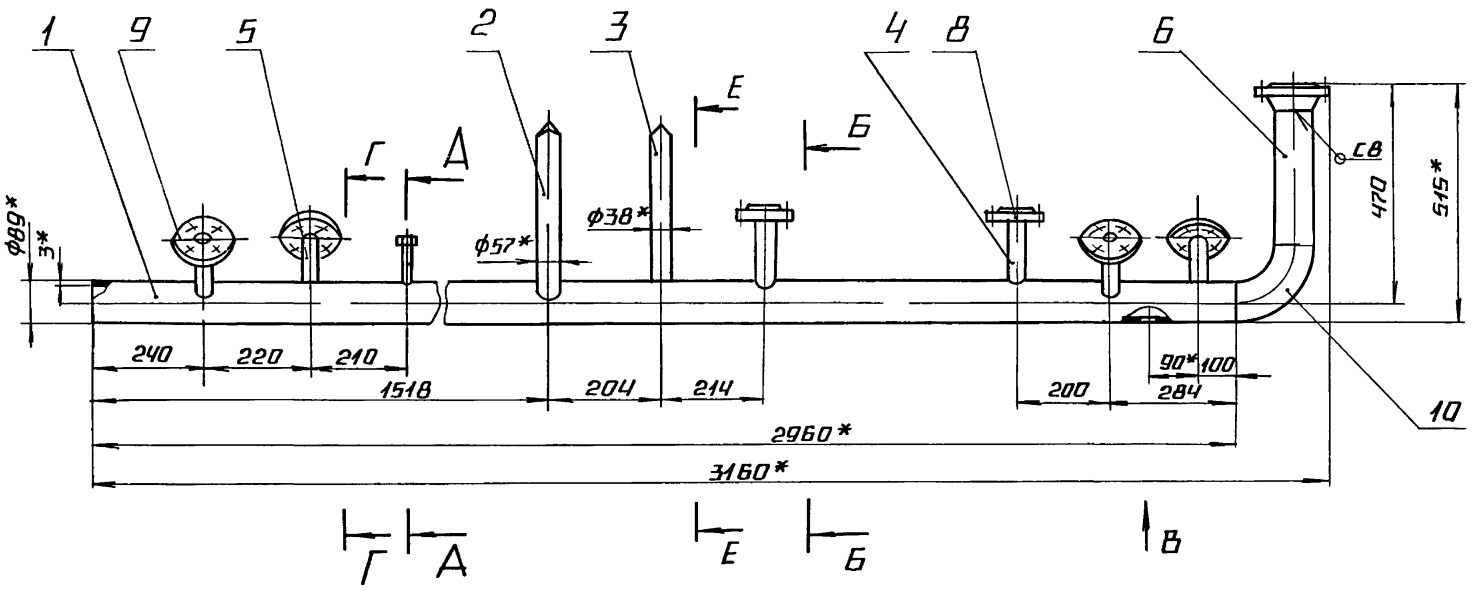

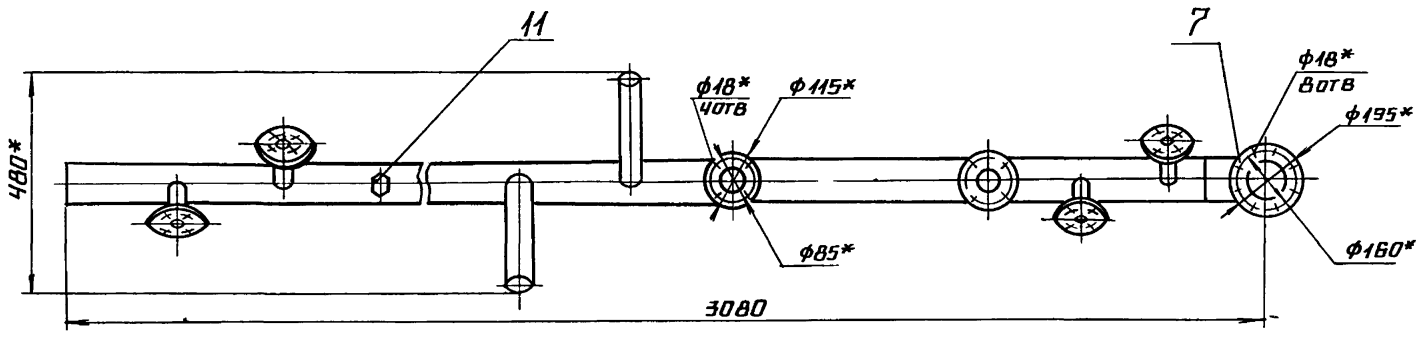

А-А
М1:2

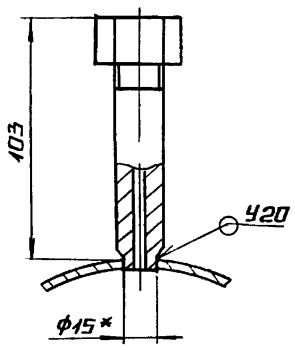

Б-Б
М1:5

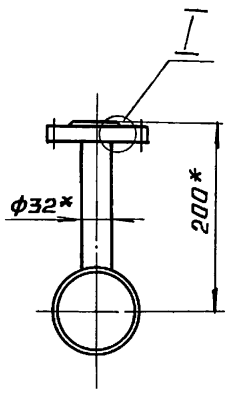

Г-Г
М1:5

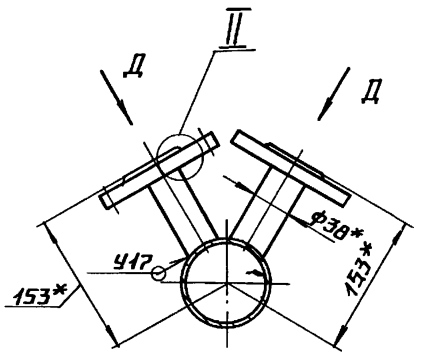

I
М1:2

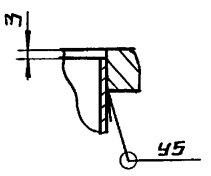

II
М1:2
повернуто

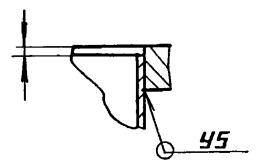

Вид В

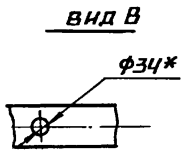

Е-Е
М1:5

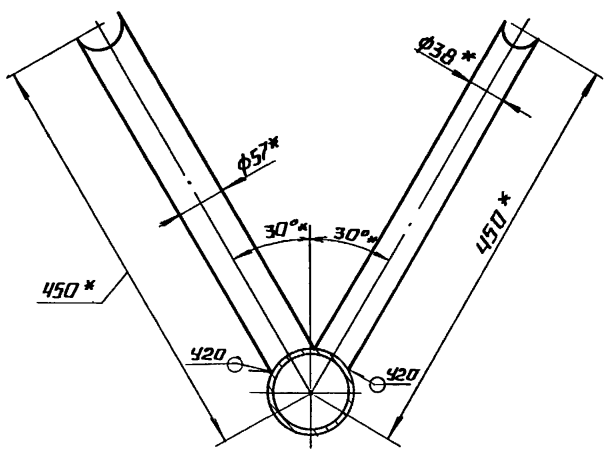

Вид Д
М1:5

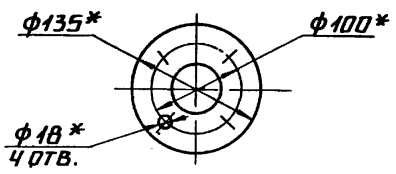

поз. 4
М1:5

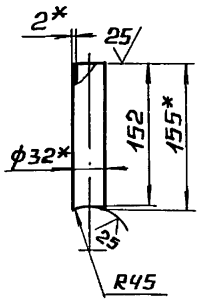

поз 5
М1:5

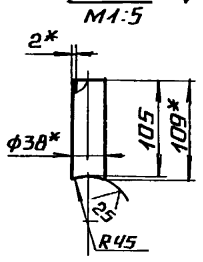

1* размеры для справок.

2 ± IT14/2.

3 сварные швы по ГОСТ 16037-80.

					БК 8.1.1.02.000 СБ		
Изм.	Лист	№ докум.	Подп.	Дата			
Разраб.		Крауя			Коллектор	Лит.	Масса / Масштаб
Пров.		Богданова					39,2 / 1:10
Т.контр.						Лист	Листов 1
Н.контр.		Колмец				ЛАТГИПРОПРОМ	
Утв.							

Инв. № подл. | Подпись и дата | Взам. инв. № | Инв. № дубл. | Подпись и дата

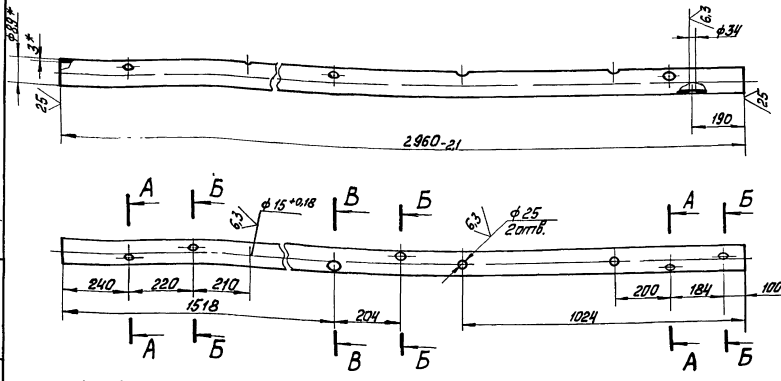

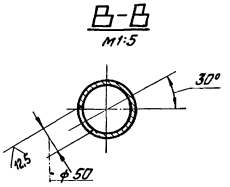

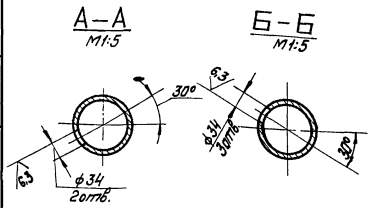

1 * Размеры для справок.

2 $\pm \frac{IT14}{2}$

Изм.	Лист	№ докум.	Подп.	Дата	БК8.1.1.02.001			
Разраб.		Крачун			Труба	Лит	Масса	Масштаб
Пров.		Богданова					18,8	1:10
Т.контр.						Лист	Листов 1	
Н.контр.		Коллец			Труба 89×3 ГОСТ 10704-76 / В20 ГОСТ 10705-80	ЛАТГИПРОПРОМ		
Утв.								

Копировал Формат А3

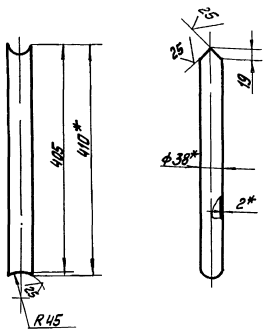

1 * Размеры для справок.

2 $\pm \frac{IT14}{2}$

Изм.	Лист	№ докум.	Подп.	Дата	БК8.1.1.02.003			
Разраб.		Крачун			Труба	Лит	Масса	Масштаб
Пров.		Богданова					0,7	1:5
Т.контр.						Лист	Листов 1	
Н.контр.		Коллец			Труба 38×2 ГОСТ 10704-76 / В20 ГОСТ 10705-80	ЛАТГИПРОПРОМ		
Утв.								

Формат	Зона	Поз.	Обозначение	Наименование	Кол.	Примечание
				Документация		
А3			БК8.1.1.03.000СБ	Сборочный чертёж		
				Детали		
А4		1	БК8.1.1.03.001	Труба	1	
А4		2	БК8.1.1.03.002	Труба	1	
Б4		3	БК8.1.1.03.003	Патрубок		
				Труба 38×2 ГОСТ 10704-76 / В20 ГОСТ 10705-80	1	0,22 кг
				Стандартные изделия		
		4		Переход К57×3-38×2 ГОСТ 17378-83	1	
		5		Фланец 1-50-16 Ст20 ГОСТ 12821-80 / Фланцы ГОСТ 12820-80	1	
		6		Ст20 1-50-16	1	
		7		Ст20 1-32-16	1	
				Прочие изделия		
		8		Установка 2 штуцера М20×1,5-100.Ж44-46-76	1	

Изм.	Лист	№ докум.	Подп.	Дата	БК8.1.1.03.000			
Разраб.		Брицова			Трубопровод	Лит	Лист	Листов 1
Пров.		Богданова						
Н.контр.		Коллец				ЛАТГИПРОПРОМ		
Утв.								

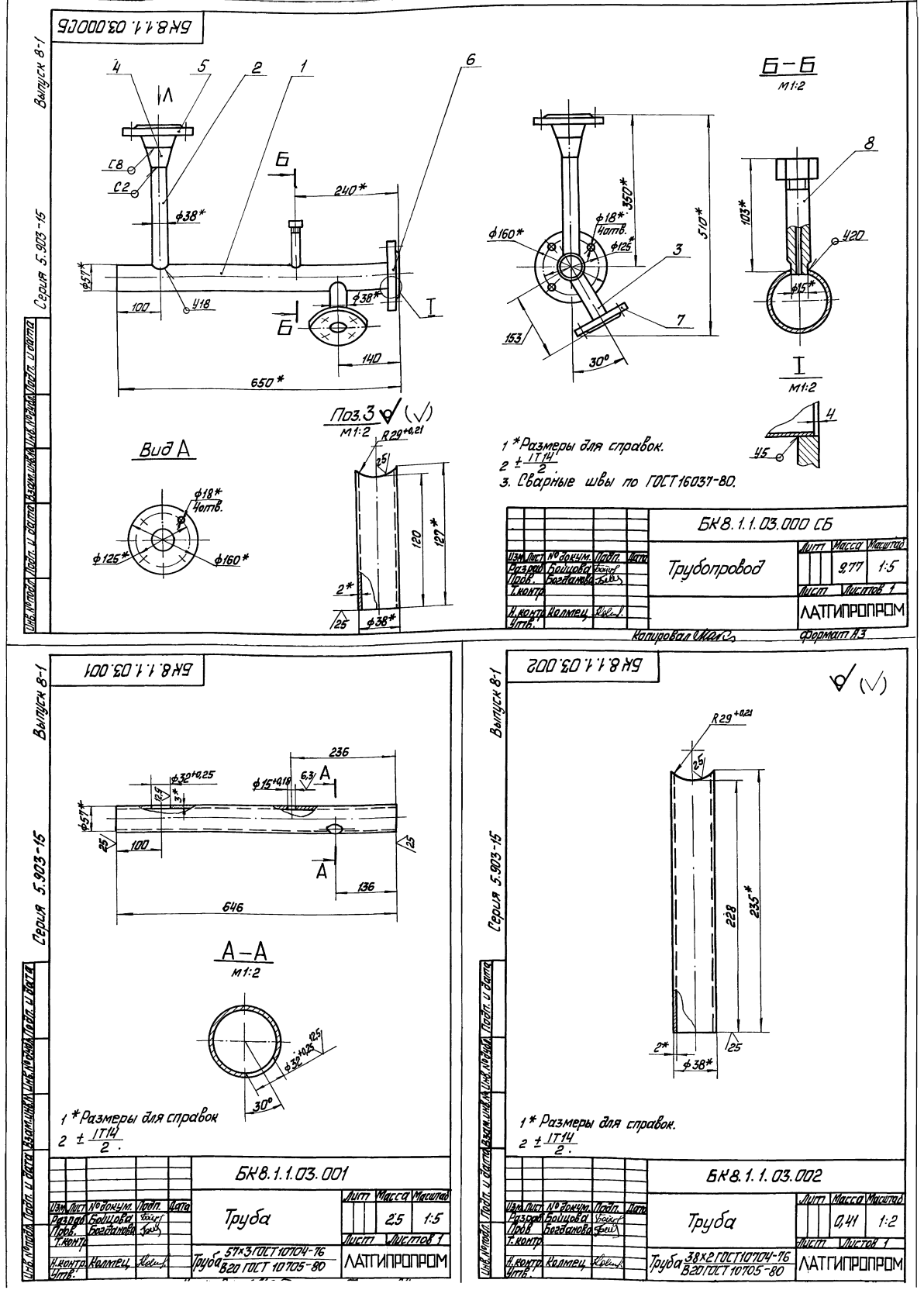

БК8.1.1.03.000СБ
Выпуск 8-1
Серия 5.903-15
Б-Б
М1:2
Вид А
Поз.3
М1:2
I
М1:2
1 *Размеры для справок.
2 ± IT14/2.
3. Сварные швы по ГОСТ16037-80.
БК8.1.1.03.000 СБ
Трубопровод
Масса 9,77
Масштаб 1:5
Лист
Листов 1
ЛАТГИПРОПРОМ
Копировал
Формат А3
БК8.1.1.03.001
А-А
М1:2
1 *Размеры для справок
2 ± IT14/2.
БК8.1.1.03.001
Труба
Масса 2,5
Масштаб 1:5
Лист
Листов 1
Труба 57×3 ГОСТ10704-76 / В20 ГОСТ 10705-80
ЛАТГИПРОПРОМ
БК8.1.1.03.002
Труба
Масса 0,41
Масштаб 1:2
Лист
Листов 1
Труба 38×2 ГОСТ10704-76 / В20 ГОСТ 10705-80
ЛАТГИПРОПРОМ

Выпуск 8-1
Серия 5.903-15

Формат	Зона	Поз.	Обозначение	Наименование	Кол.	Примечание
				Документация		
А4			БК 8.1.1.04.000 СБ	Сборочный чертеж		
				Детали		
Б4		1	БК 8.1.1.04.001	Патрубок		
				Труба 57×3 ГОСТ 10704-76 / В20 ГОСТ 10705-80		
				L = 98 ± 0,435 мм	1	0,38 кг
				Стандартные изделия		
		2		Фланец 1-50-16		
				Ст 20 ГОСТ 12820-80	1	
		3		Фланец 1-50-40		
				Ст 20 ГОСТ 12821-80	1	

Инв.№ подл. | Подпись и дата | Взам. инв.№ | Инв.№ дубл. | Подпись и дата

Изм.	Лист	№ докум.	Подп.	Дата	БК 8.1.1.04.000			
Разраб.		Бонцова			Труба	Лит.	Лист	Листов 1
Пров.		Богданова				ЛАТГИПРОПРОМ		
Н.контр.		Колмец						
Утв.								

Копировал Формат А4

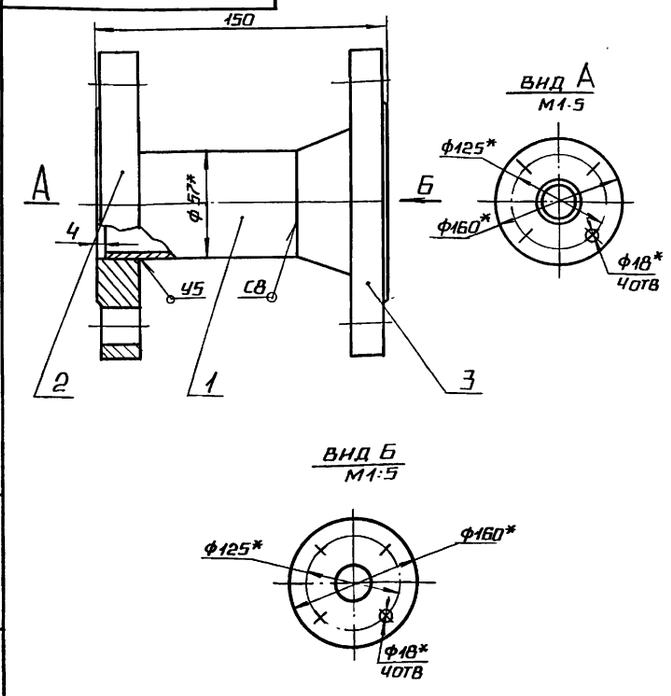

1* Размеры для справок
2. $\pm \frac{IT14}{2}$.
3. Обработка поверхностей реза деталей Б4 $\sqrt{25}$.
4. Сварные швы по ГОСТ 16037-80.

Инв.№ подл. | Подпись и дата | Взам. инв.№ | Инв.№ дубл. | Подпись и дата

Изм.	Лист	№ докум.	Подп.	Дата	БК 8.1.1.04.000 СБ			
Разраб.		Бонцова			Труба	Лит.	Масса	Масштаб
Пров.		Богданова					5,8	1:2
Т.контр.						Лист	Листов 1	
Н.контр.		Колмец				ЛАТГИПРОПРОМ		
Утв.								

Копировал Формат А4

Выпуск 8-1
Серия 5.903-15

Формат	Зона	Поз.	Обозначение	Наименование	Кол.	Примечание
				Документация		
А3			БК 8.1.1.05.000 СБ	Сборочный чертеж		
				Детали		
Б4		1	БК 8.1.1.05.001	Патрубок		
				Труба 38×2 ГОСТ 10704-76 / В20 ГОСТ 10705-80		
				L = 113 ± 0,435	1	0,2 кг
				Стандартные изделия		
		2		Переход К 57×3-38×2		
				ГОСТ 17378-83	1	
		3		Фланец 1-50-40		
				Ст 20 ГОСТ 12821-80	1	
		4		Фланец 1-32-16		
				Ст 20 ГОСТ 12820-80	1	

Инв.№ подл. | Подпись и дата | Взам. инв.№ | Инв.№ дубл. | Подпись и дата

Изм.	Лист	№ докум.	Подп.	Дата	БК 8.1.1.05.000			
Разраб.		Бонцова			Труба	Лит.	Лист	Листов 1
Пров.		Богданова				ЛАТГИПРОПРОМ		
Н.контр.		Колмец						
Утв.								

Выпуск 8-1
Серия 5.903-15

Формат	Зона	Поз.	Обозначение	Наименование	Кол.	Примечание
				Документация		
А4			БК 8.1.1.06.000 СБ	Сборочный чертеж		
				Детали		
А4		1	БК 8.1.1.06.001	Труба	1	
				Стандартные изделия		
		2		Фланец 1-32-16		
				Ст 20 ГОСТ 12820-80	2	

Инв.№ подл. | Подпись и дата | Взам. инв.№ | Инв.№ дубл. | Подпись и дата

Изм.	Лист	№ докум.	Подп.	Дата	БК 8.1.1.06.000			
Разраб.		Бонцова			Труба	Лит.	Лист	Листов 1
Пров.		Богданова				ЛАТГИПРОПРОМ		
Н.контр.		Колмец						
Утв.								

БК8.1.1.05.000СБ

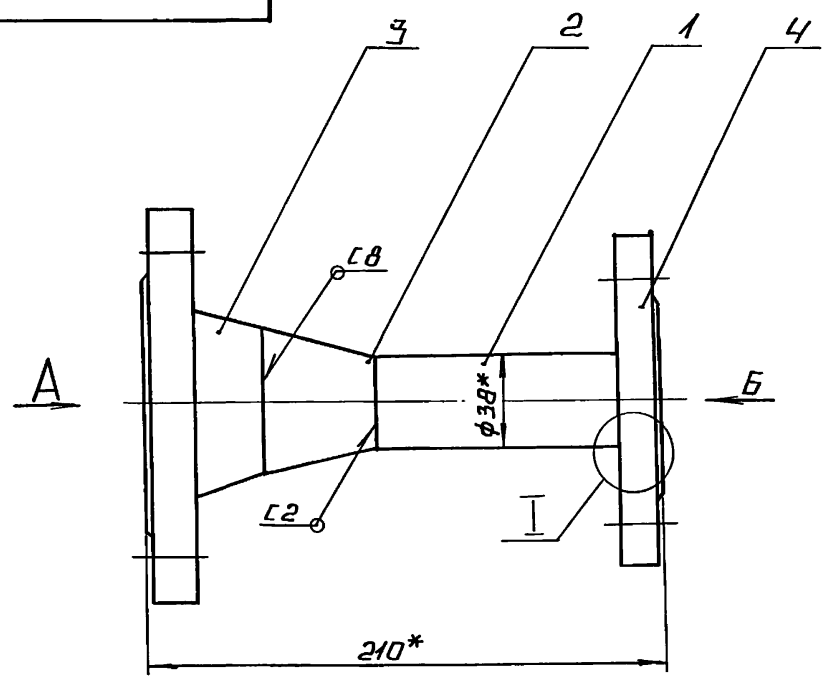

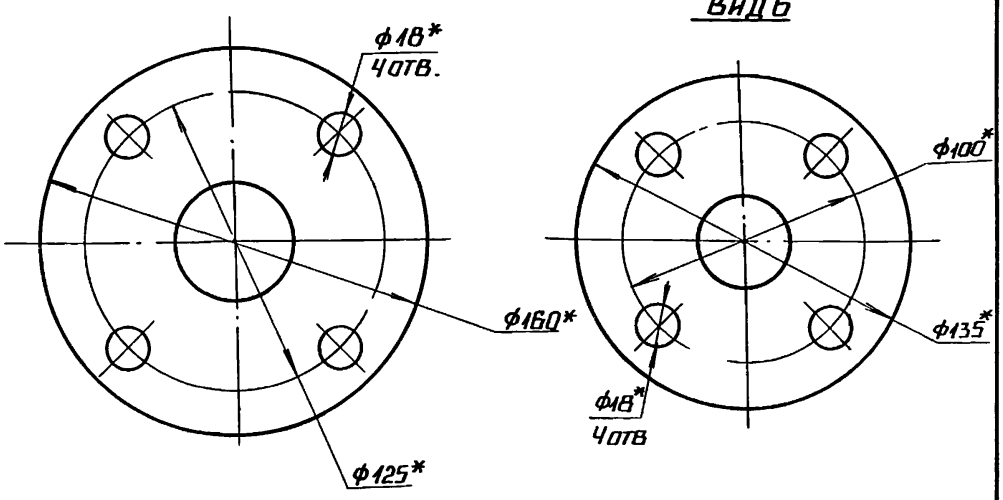

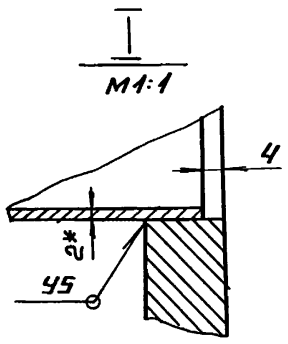

1.* Размеры для справок.
2. $\pm \frac{IT14}{2}$.
3. Обработка поверхностей реза деталей Бч $\sqrt{25}$.
4. Сварные швы по ГОСТ 16037-80

					БК 8.1.1.05.000 СБ	
Изм.	Лист	№ докум.	Подп.	Дата		
Разраб.		Бойцова			Труба	Лит. / Масса 4.8 / Масштаб 1:2
Пров.		Богданова				Лист / Листов 1
Т.контр.						
Н.контр.		Колмец				ЛАТГИПРОПРОМ
Утв.						

Копировал А4 Формат А3

БК8.1.1.06.000СБ

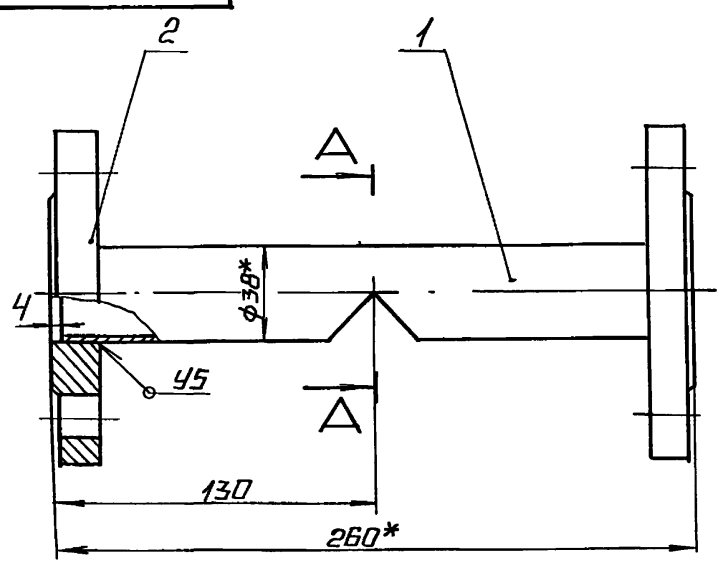

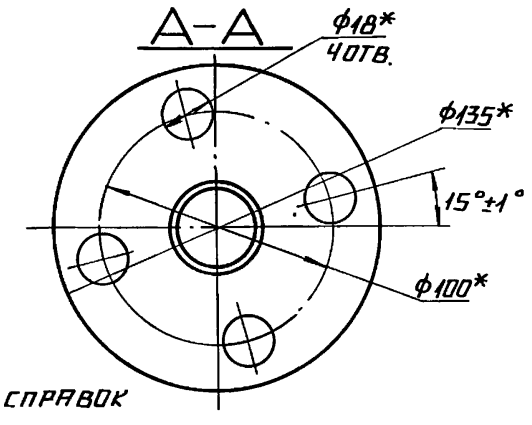

1.* Размеры для справок
2. $\pm \frac{IT14}{2}$.
3. Сварные швы по ГОСТ 16037-80.

					БК 8.1.1.06.000 СБ	
Изм.	Лист	№ докум.	Подп.	Дата		
Разраб.		Бойцова			Труба	Лит. / Масса 3.6 / Масштаб 1:2
Пров.		Богданова				Лист / Листов 1
Т.контр.						
Н.контр.		Колмец				ЛАТГИПРОПРОМ
Утв.						

БК8.1.1.06.001

√ (√)

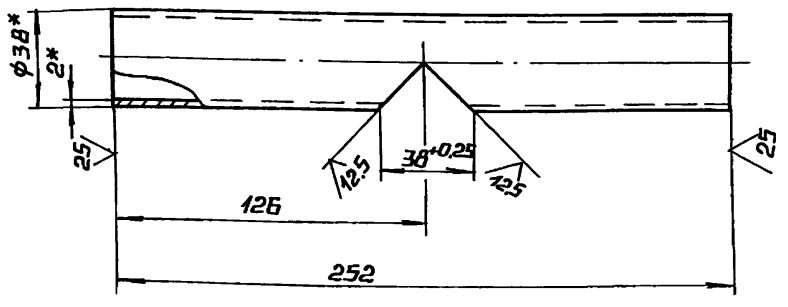

1* Размеры для справок.
2. $\pm \frac{IT14}{2}$.

					БК 8.1.1 06.001	
Изм.	Лист	№ докум.	Подп.	Дата		
Разраб.		Бойцова			Труба	Лит. / Масса 0.43 / Масштаб 1:2
Пров.		Богданова				Лист / Листов 1
Т.контр.						
Н.контр.		Колмец			Труба 38×2 ГОСТ 10704-76 / В20 ГОСТ 10705-80	ЛАТГИПРОПРОМ
Утв.						

Выпуск 8-1

Серия 5.903-15

Форм.	Зона	Поз.	Обозначение	Наименование	Кол.	Примечание
				Документация		
А4			БК8.1.1.07.000 СБ	Сборочный чертёж		
				Детали		
Б4		1	БК8.1.1.07.001	Патрубок		
				Труба 38×2 ГОСТ 10704-76 / В20 ГОСТ 10705-80		
				L = 136±0,87мм	1	0,24кг
				Стандартные изделия		
		2		Фланец 1-32-16		
				Ст20 ГОСТ 12820-80	1	

Инв. № подл. | Подп. и дата | Взам. инв. № | Инв. № дубл. | Подп. и дата

Изм.	Лист	№ докум.	Подп.	Дата	БК8.1.1.07.000			
Разраб.		Бойцова			Патрубок	Лит.	Лист	Листов 1
Пров.		Богданова						
Н.контр.		Колмец				ЛАТГИПРОПРОМ		
Утв.								

Копировал Формат А4

Выпуск 8-1

Серия 5.903-15

БК8.1.1.07.000СБ

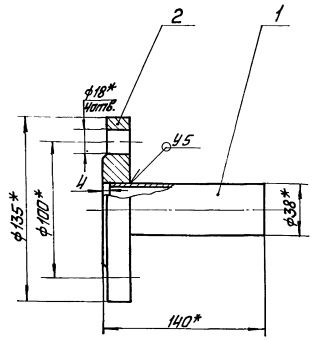

1* Размеры для справок.
2 $\pm\frac{IT14}{2}$.
3. Обработка поверхностей реза деталей Б4 25/.
4. Сварные швы по ГОСТ 16037-80.

Инв. № подл. | Подп. и дата | Взам. инв. № | Инв. № дубл. | Подп. и дата

Изм.	Лист	№ докум.	Подп.	Дата	БК8.1.1.07.000 СБ			
Разраб.		Бойцова			Патрубок	Лит.	Масса 1,82	Масштаб 1:2
Пров.		Богданова				Лист	Листов 1	
Т.контр.								
Н.контр.		Колмец				ЛАТГИПРОПРОМ		
Утв.								

Копировал Формат А4

Выпуск 8-1

Серия 5.903-15

Форм.	Зона	Поз.	Обозначение	Наименование	Кол.	Примечание
				Документация		
А3			БК8.1.1.08.000 СБ	Сборочный чертёж		
				Детали		
А4		1	БК8.1.1.08.001	Труба	1	
Б4		2	БК8.1.1.08.002	Патрубок		
				Труба 38×2 ГОСТ 10704-76 / В20 ГОСТ 10705-80	1	0,25кг
				Стандартные изделия		
		3		Фланец 1-32-16		
				Ст20 ГОСТ 12820-80	2	
				Прочие изделия		
		4		Установка 2 штуцера		
				М20×1,5-100 3К4-46-76	1	

Инв. № подл. | Подп. и дата | Взам. инв. № | Инв. № дубл. | Подп. и дата

Изм.	Лист	№ докум.	Подп.	Дата	БК8.1.1.08.000			
Разраб.		Бойцова			Тройник	Лит.	Лист	Листов 1
Пров.		Богданова						
Н.контр.		Колмец				ЛАТГИПРОПРОМ		
Утв.								

Выпуск 8-1

Серия 5.903-15

БК8.1.1.08.001

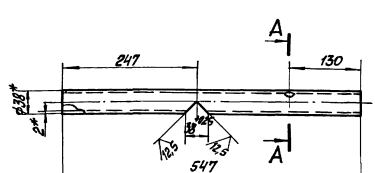

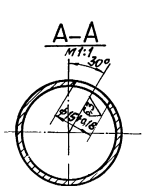

1* Размеры для справок.
2 $\pm\frac{IT14}{2}$

Инв. № подл. | Подп. и дата | Взам. инв. № | Инв. № дубл. | Подп. и дата

Изм.	Лист	№ докум.	Подп.	Дата	БК8.1.1.08.001			
Разраб.		Бойцова			Труба	Лит.	Масса 0,97	Масштаб 1:10
Пров.		Богданова				Лист	Листов 1	
Т.контр.					Труба 38×2 ГОСТ 10704-76 / В20 ГОСТ 10705-80	ЛАТГИПРОПРОМ		
Н.контр.		Колмец						
Утв.								

БК 8.1.1.08.000 СБ

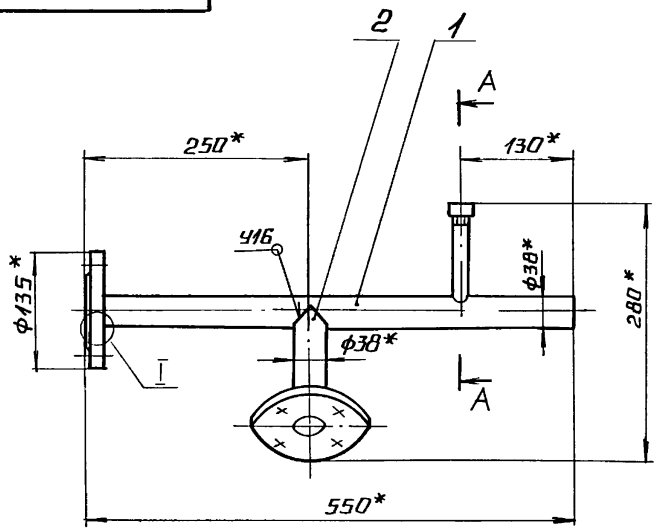

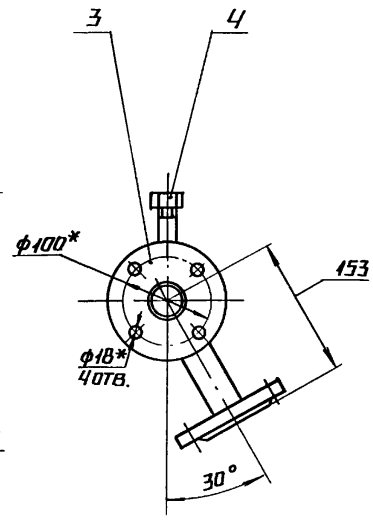

А-А
М1:2

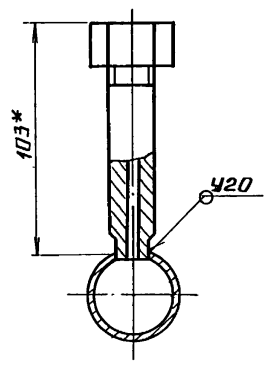

I
М1:2

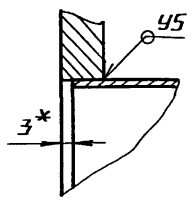

поз. 2
М1:2

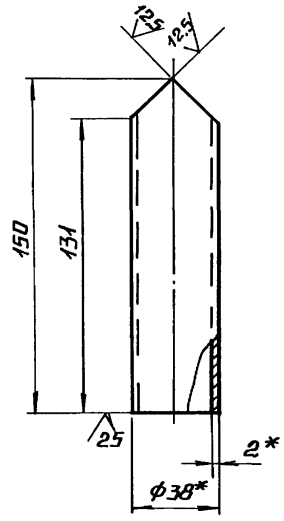

1.* РАЗМЕРЫ ДЛЯ СПРАВОК.

2. $\pm \frac{IT14}{2}$.

3. СВАРНЫЕ ШВЫ ПО ГОСТ 16037-80.

					БК 8.1.1.08.000 СБ		
Изм.	Лист	№ докум.	Подп.	Дата			
Разраб.		Бойцова			Тройник	Лит.	Масса / Масштаб
Пров.		Богданова				3,7	1:5
Т.контр.						Лист	Листов 1
Н.контр.		Колмец				ЛАТГИПРОПРОМ	
Утв.							

Копировал Формат А3

Выпуск 8-1 Серия 5.903-15

Инв. № подл. | Подпись и дата | Взам. инв. № | Инв. № дубл. | Подпись и дата

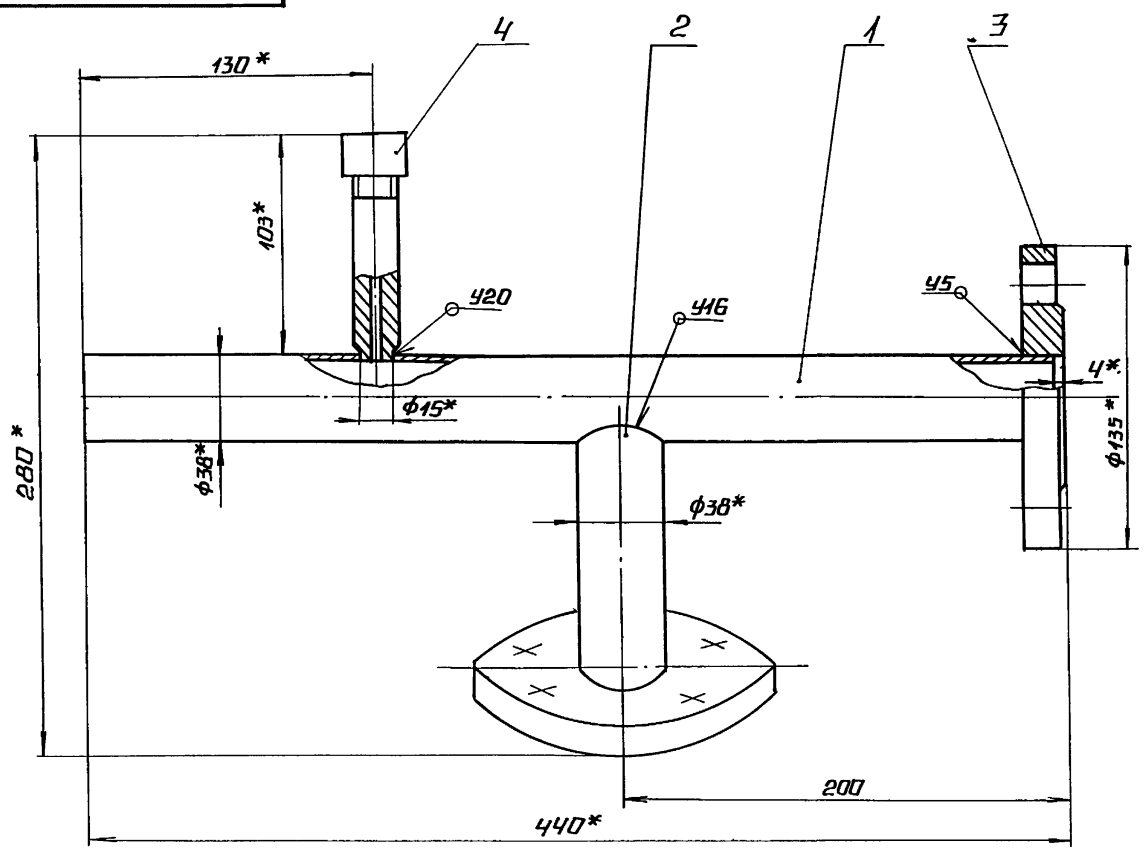

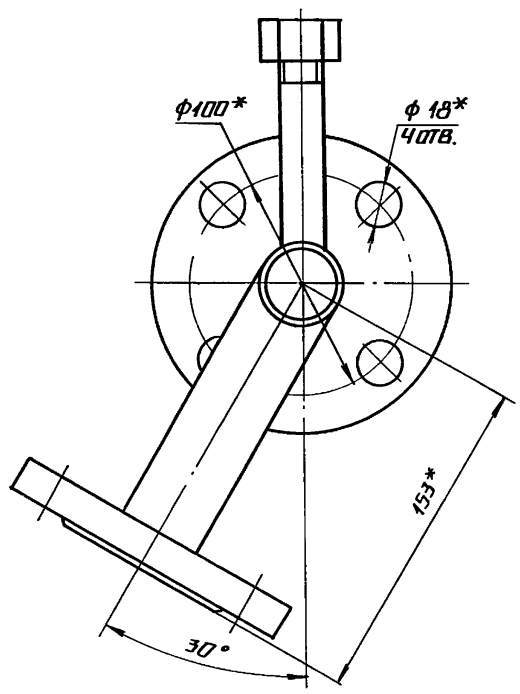

поз. 2

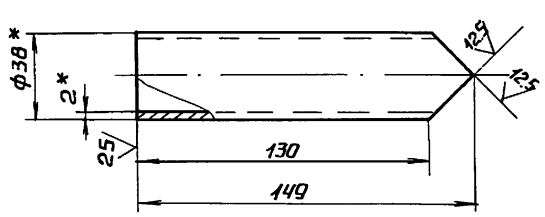

1.* РАЗМЕРЫ ДЛЯ СПРАВОК.

2. $\pm \frac{IT14}{2}$.

3. СВАРНЫЕ ШВЫ ПО ГОСТ 16037-80

					БК 8.1.1.09.000 СБ		
Изм.	Лист	№ докум.	Подп.	Дата			
Разраб.		Бойцова			Тройник	Лит.	Масса / Масштаб
Пров.		Богданова				4,36	1:2
Т.контр.						Лист	Листов 1
Н.контр.		Колмец				ЛАТГИПРОПРОМ	
Утв.							

Выпуск 8-1 Серия 5.903-15

Инв. № подл. | Подпись и дата | Взам. инв. № | Инв. № дубл. | Подпись и дата

Форм.	Зона	Поз.	Обозначение	Наименование	Кол.	Примечание
				Документация		
А3			БК 8.1.1.09.000 СБ	Сборочный чертеж		
				Детали		
А4		1	БК 8.1.1.09.001	Труба	1	
Б4		2	БК 8.1.1.09.002	Патрубок		
				Труба 38×2 ГОСТ 10704-76 / В20 ГОСТ 10705-80	1	0.25 кг
				Стандартные изделия		
		3		Фланец 1-32-16		
				Ст 20 ГОСТ 12820-80	2	
				Прочие изделия		
		4		Установка 2 штуцера М20×1,5×100		
				ЗКЧ-46-76	1	

Выпуск 8-1 · Серия 5.903-15 · Инв. № подл. | Подпись и дата | Взам. инв. № | Инв. № дубл. | Подпись и дата

Изм.	Лист	№ докум.	Подп.	Дата	БК 8.1.1.09.000		
Разраб.		Бонцова			Тройник	Лит.	Лист 1	Листов 1
Пров.		Богданова				ЛАТГИПРОПРОМ	
Н. контр.		Колмец					
Утв.							

Копировал Формат А4

БК 8.1.1.09.001

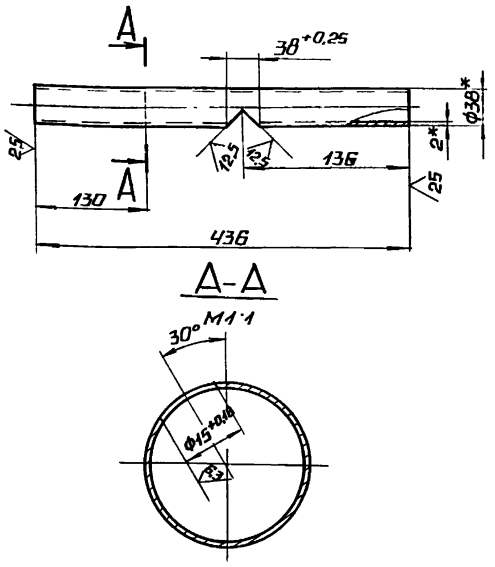

1.* Размеры для справок.
2. ± IT14/2.

Изм.	Лист	№ докум.	Подп.	Дата	БК 8.1.1.09.001			
Разраб.		Бонцова			Труба	Лит.	Масса 0.76	Масштаб 1:5
Пров.		Богданова					Лист	Листов 1
Т. контр.						ЛАТГИПРОПРОМ		
Н. контр.		Колмец			Труба 38×2 ГОСТ 10704-76 / В20 ГОСТ 10705-80			
Утв.								

Копировал Формат А4

Форм.	Зона	Поз.	Обозначение	Наименование	Кол.	Примечание
				Документация		
А4			БК 8.1.1.10.000 СБ	Сборочный чертеж		
				Детали		
Б4		1	БК 8.1.1.10.001	Патрубок		
				Труба 38×2 ГОСТ 10704-76 / В20 ГОСТ 10705-80		
				L = 96 ± 0,87 мм	1	0.17 кг
				Стандартные изделия		
		2		Переход К57×3-38×2		
				ГОСТ 17378-83	1	
		3		Фланец 1-32-16		
				Ст 20 ГОСТ 12820-80	1	

Выпуск 8-1 · Серия 5.903-15 · Инв. № подл. | Подпись и дата | Взам. инв. № | Инв. № дубл. | Подпись и дата

Изм.	Лист	№ докум.	Подп.	Дата	БК 8.1.1.10.000		
Разраб.		Бонцова			Патрубок	Лит.	Лист 1	Листов 1
Пров.		Богданова				ЛАТГИПРОПРОМ	
Н. контр.		Колмец					
Утв.							

Копировал Формат А4

БК 8.1.1.10.000 СБ

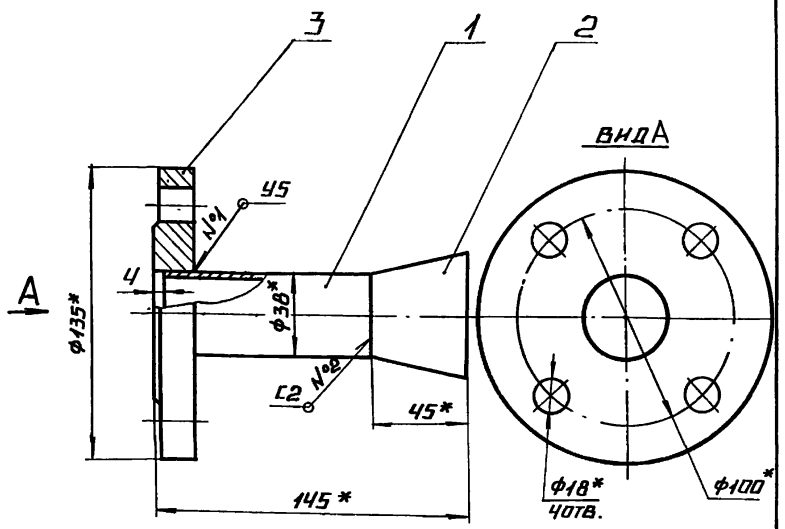

1.* Размеры для справок.
2. ± IT14/2.
3. Обработка поверхностей реза деталей Б4 25.
4. Сварные швы по ГОСТ 16037-80.

Изм.	Лист	№ докум.	Подп.	Дата	БК 8.1.1.10.000 СБ			
Разраб.		Бонцова			Патрубок	Лит.	Масса 1.95	Масштаб 1:2
Пров.		Богданова					Лист	Листов 1
Т. контр.						ЛАТГИПРОПРОМ		
Н. контр.		Колмец						
Утв.								

БК8.1.1.11.000СБ

Выпуск 8-1

Серия 5.903-15

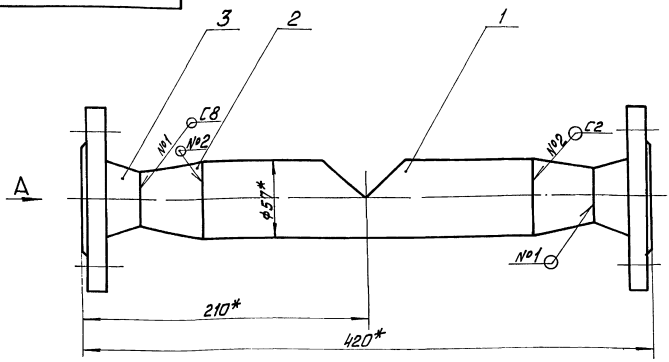

Вид А

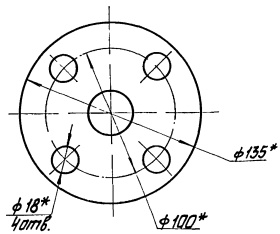

Поз. 1

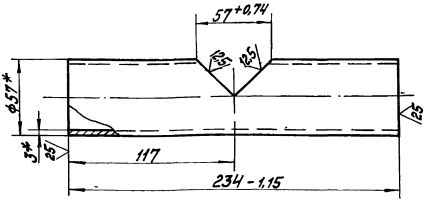

1* Размеры для справок

2 $\pm \frac{IT14}{2}$

3. Сварные швы по ГОСТ 16037-80.

Изм.	Лист	№ докум.	Подп.	Дата	БК8.1.1.11.000СБ			
Разраб.		Борщова			Труба	Лит.	Масса	Масштаб
Пров.		Богданова					4,44	1:2
Т.контр.						Лист	Листов 1	
Н.контр.		Коллец				ЛАТГИПРОПРОМ		
Утв.								

Копировал

Формат А3

Выпуск 8-1

Серия 5.903-15

Формат	Зона	Поз.	Обозначение	Наименование	Кол.	Примечание
				Документация		
А3			БК8.1.1.11.000СБ	Сборочный чертёж		
				Детали		
Б4		1	БК8.1.1.11.001	Труба		
				Труба 57х3,ГОСТ10704-76 / В20ГОСТ10705-80	1	0,96кг
				Стандартные изделия		
		2		Переход К57х3-38х2 ГОСТ17378-83	2	
		3		Фланец 1-32-16 Ст20 ГОСТ12821-81	2	

Изм.	Лист	№ докум.	Подп.	Дата	БК8.1.1.11.000			
Разраб.		Борщова			Труба	Лит.	Лист	Листов 1
Пров.		Богданова				ЛАТГИПРОПРОМ		
Н.контр.		Коллец						
Утв.								

Выпуск 8-1

Серия 5.903-15

Формат	Зона	Поз.	Обозначение	Наименование	Кол.	Примечание
				Документация		
А3			БК8.1.1.12.000СБ	Сборочный чертёж		
				Детали		
Б4		1	БК8.1.1.12.001	Труба	1	
Б4		2	БК8.1.1.12.002	Патрубок		
				Труба 38х2,ГОСТ10704-76 / В20ГОСТ10705-80	1	0,25кг
				Стандартные изделия		
		3		Фланец 1-32-16 Ст20 ГОСТ12820-80	2	
				Прочие изделия		
		4		Установка 2 штуцера М20х1,5-100 3Ч4-46-86	1	

Изм.	Лист	№ докум.	Подп.	Дата	БК8.1.1.12.000			
Разраб.		Борщова			Тройник	Лит.	Лист	Листов 1
Пров.		Богданова				ЛАТГИПРОПРОМ		
Н.контр.		Коллец						
Утв.								

Выпуск 8-1
Серия 5.903-15

БК 8.1.1.12.000 СБ

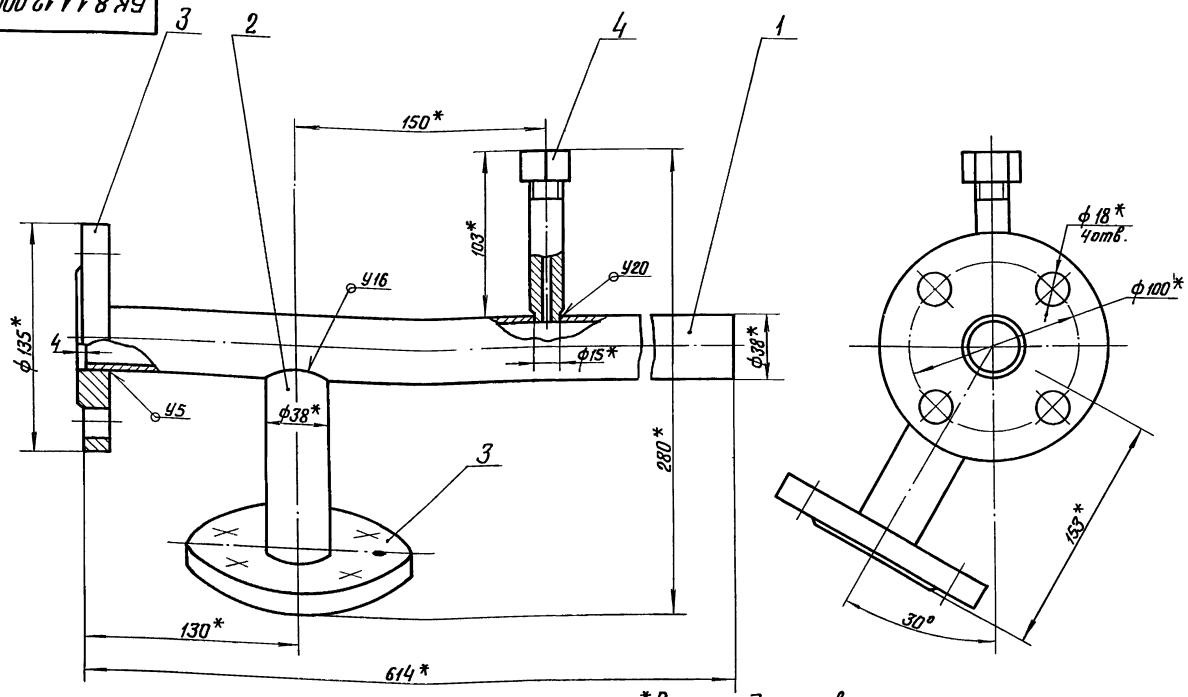

Поз. 2 ∇(√)

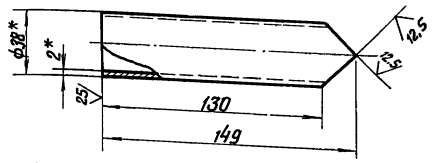

1. * Размеры для справок.
2. ± IT14/2.
3. Сварные швы по ГОСТ 16037-80.

Изм.	Лист	№ докум.	Подпись	Дата	БК 8.1.1.12.000 СБ			
Разраб.		Бойцова			Тройник	Лит.	Масса	Масштаб
Пров.		Богданова					4,7	1:2
Т.контр.						Лист	Листов 1	
Н.контр.		Колмец				ЛАТГИПРОПРОМ		
Утв.								

Копировал В.Оу Формат А3

Инв.№ подл. | Подпись и дата | Взам. инв.№ | Инв.№ дубл. | Подпись и дата

Выпуск 8-1
Серия 5.903-15

БК 8.1.1.12.001

∇(√)

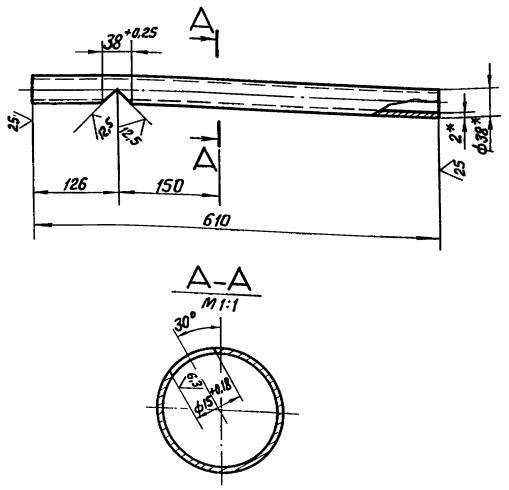

1. * Размеры для справок.
2. ± IT14/2.

Изм.	Лист	№ докум.	Подпись	Дата	БК 8.1.1.12.001			
Разраб.		Бойцова			Труба	Лит.	Масса	Масштаб
Пров.		Богданова					1,1	1:5
Т.контр.						Лист	Листов 1	
Н.контр.		Колмец			Труба 38×2 ГОСТ 10704-76 / В20 ГОСТ 10705-80	ЛАТГИПРОПРОМ		
Утв.								

Копировал В.Оу Формат А4

Инв.№ подл. | Подпись и дата | Взам. инв.№ | Инв.№ дубл. | Подпись и дата

Выпуск 8-1
Серия 5.903-15

Формат	Зона	Поз.	Обозначение	Наименование	Кол.	Примечание
				Документация		
А4			БК8.1.1.13.000 СБ	Сборочный чертеж		
				Сборочные единицы		
А4		1	БК8.1.1.13.100	Трубопровод	1	
				Стандартные изделия		
		2		Болт М16×55.46 ГОСТ 7798-70	8	
		3		Гайка М16.5 ГОСТ 5915-70	8	
		4		Шайба 16.65Г ГОСТ 6402-70	8	
		5		Вентиль 15кч 19п1 Ду32 Ру16 ГОСТ 18162-72	1	
		6		Фланец 1-32-16 Ст 20 ГОСТ 12821-80	1	
		7		Прокладка А-32-16 ГОСТ 15180-70	2	

Изм.	Лист	№ докум.	Подпись	Дата	БК 8.1.1.13.000			
Разраб.		Эламанис			Трубопровод	Лит.	Лист	Листов
Пров.		Богданова					1	
Н.контр.		Колмец				ЛАТГИПРОПРОМ		
Утв.								

Копировал В.Оу Формат А4

Инв.№ подл. | Подпись и дата | Взам. инв.№ | Инв.№ дубл. | Подпись и дата

БКВ.1.1.13.000СБ

Выпуск В-1

Серия 5.903-15

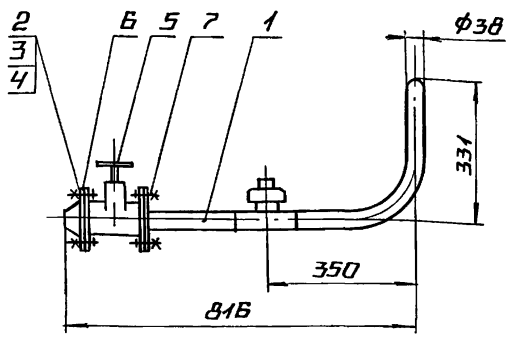

Размеры для справок

Изм.	Лист	№ докум.	Подп.	Дата			
Разраб.		Элманнс			БК8.1.1.13.000СБ		
Пров.		Богданова			Трубопровод	Лит.	Масса	Масштаб
Т.контр.							11,58	1:10
Н.контр.		Колмец				Лист	Листов 1
Утв.						ЛАТГИПРОПРОМ	

Копировал Формат А4

Форм.	Зона	Поз.	Обозначение	Наименование	Кол.	Приме-чание
				Документация		
А4			БК8.1.1.13.100СБ	Сборочный чертеж		
				Детали		
Б4		1	БК8.1.1.13.101	Труба		
				Труба 38×2 ГОСТ 10704-76 / В-Ст3сп ГОСТ 10705-80	1	0,97кг
Б4		2	БК8.1.1.13.102	Труба		
				Труба 38×2 ГОСТ 10704-76 / В-Ст3сп ГОСТ 10705-80		
				L=217±1мм	1	0,39кг
				Стандартные изделия		
		3		Фланец 1-32-16ст 20		
				ГОСТ 12820-80	1	
				Прочие изделия		
		4		Конденсатоотводчик		
				45нж 13нж Ду 32 Ру 40		
				ТУ 26-07-1138-76	1	

Инв.№ подл. | Подпись и дата | Взам. инв.№ | Инв.№ дубл. | Подпись и дата

Изм.	Лист	№ докум.	Подп.	Дата			
Разраб.		Элманнс			БК8.1.1.13.100		
Пров.		Богданова			Трубопровод	Лит.	Лист	Листов
Н.контр.		Колмец						1
Утв.						ЛАТГИПРОПРОМ	

Копировал Формат А4

БК8.1.1.13.100СБ

Выпуск В-1

Серия 5.903-15

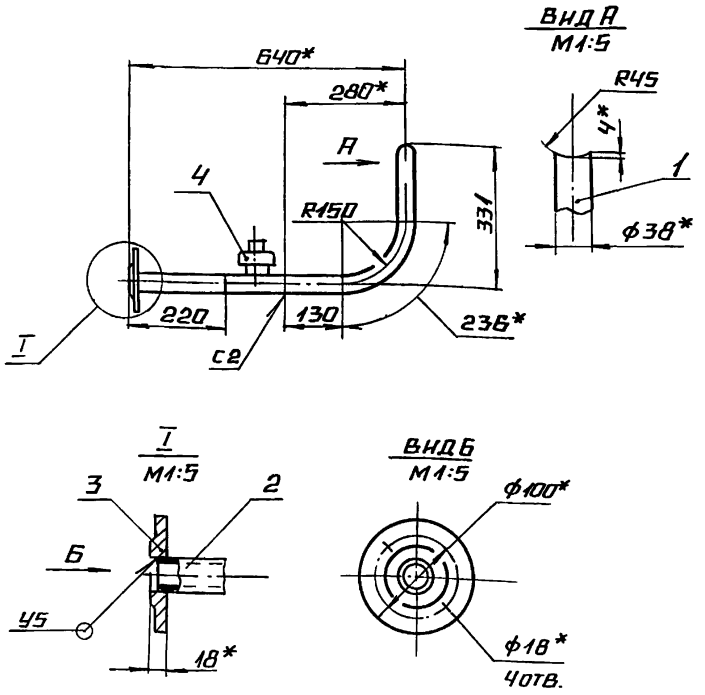

1.* Размеры для справок.

2. $\pm\frac{IT14}{2}$.

3 Обработка поверхностей реза деталей Б4 $^{25}\!\surd$

4. Сварные швы по ГОСТ 16037-80.

Изм.	Лист	№ докум.	Подп.	Дата			
Разраб.		Элманнс			БК8.1.1.13.100СБ		
Пров.		Богданова			Трубопровод	Лит.	Масса	Масштаб
Т.контр.							5,74	1:10
Н.контр.		Колмец				Лист	Листов 1
Утв.						ЛАТГИПРОПРОМ	

Копировал Формат А4

Форм.	Зона	Поз.	Обозначение	Наименование	Кол.	Приме-чание
				Документация		
А2			БК8.1.2.00.000СБ	Сборочный чертеж		
А2			БК8.1.2.00.000СО	Схема автоматизации		
А3			БК8.1.2.00.000Э3	Схема электрическая принципиальная регулятора		
А3			БК8.1.2.00.000Э4	Схема соединений		
А4			БК8.0.0.00.000ДТ	Указание по применению и изготовлению		Выпуск В-0
				Сборочные единицы		
А4		1	БК8.1.2.01.000	Стойка	3	
				Детали		
Б4		2	БК8.1.2.00.001	Тяга		
				Труба 15×1,5 ГОСТ 3262-75		
				L=150±0,435 мм	3	2,2кг
				Стандартные изделия		
				Болты ГОСТ 7798-70		
		3		М8×25.46	12	
		4		М10×50.46	18	

Инв.№ подл. | Подпись и дата | Взам. инв.№ | Инв.№ дубл. | Подпись и дата

Изм.	Лист	№ докум.	Подп.	Дата			
Разраб.		Крауя			БК8.1.2.00.000		
Пров.		Богданова			Блок парового котла БПК-5,0 установка прибора контроля и автоматики.	Лит.	Лист	Листов
Н.контр.		Колмец					1	2
						ЛАТГИПРОПРОМ	

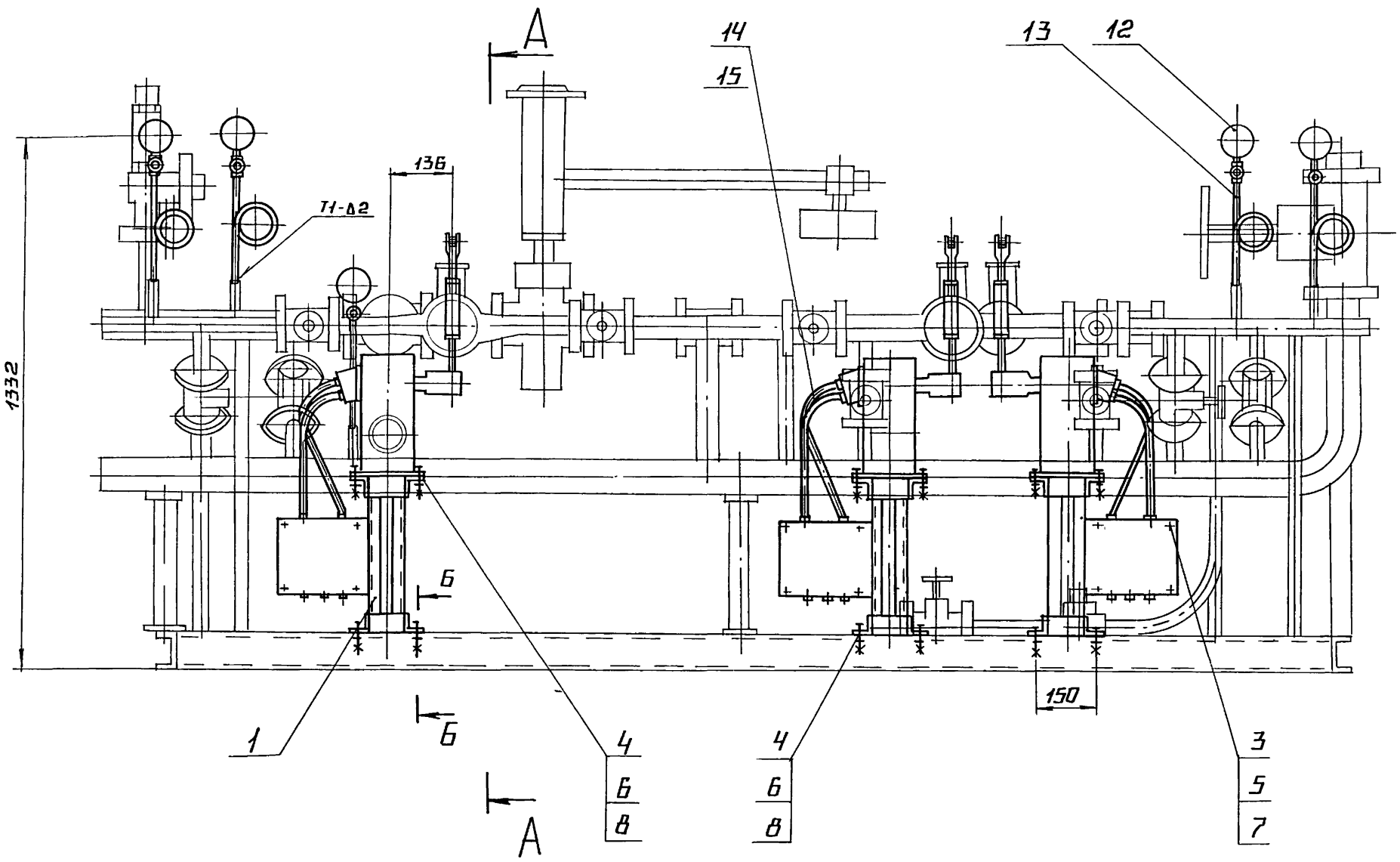

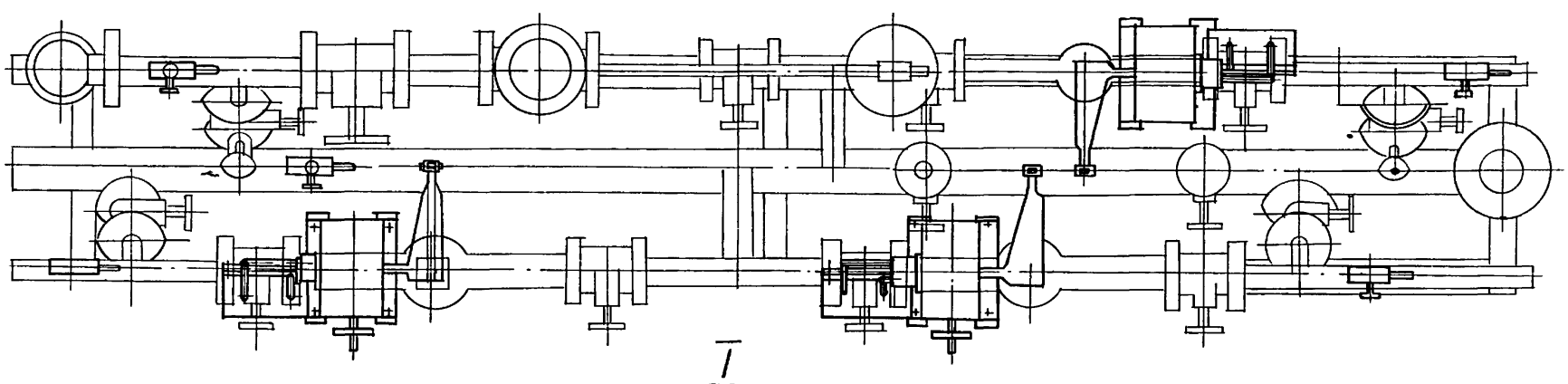

I
М1:1

А-А

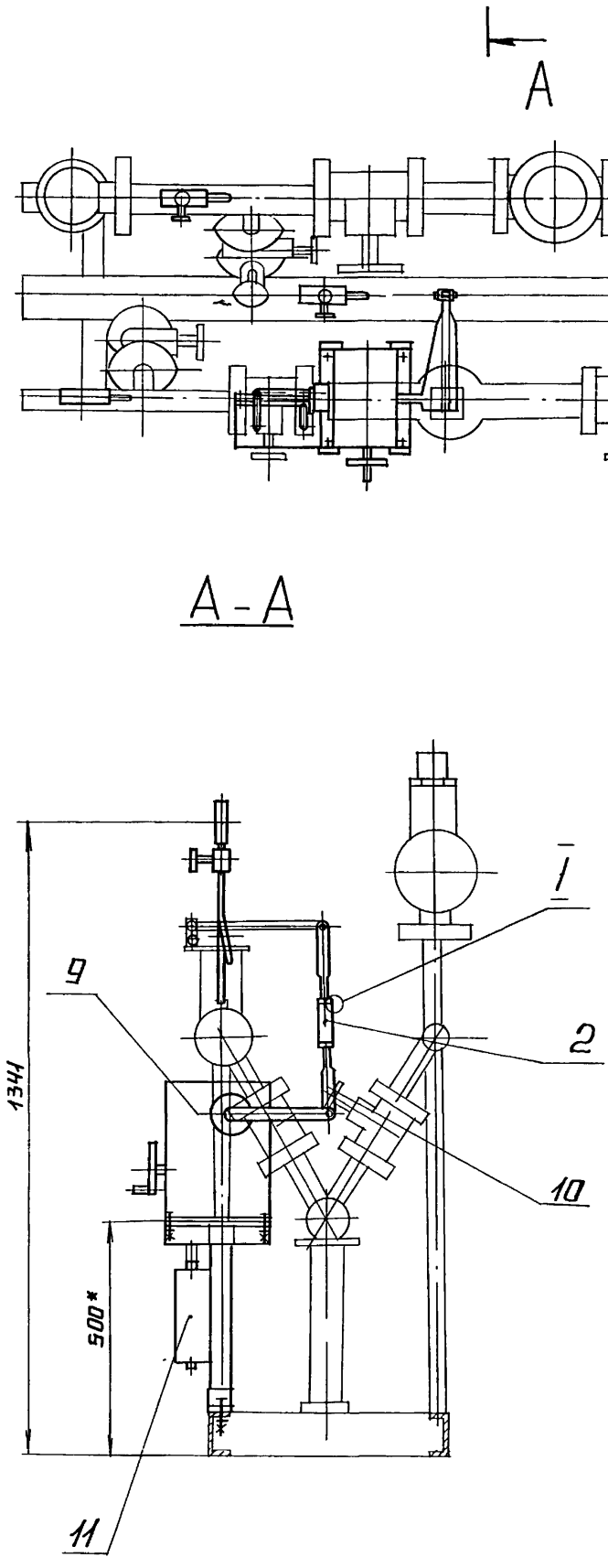

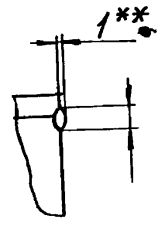

Б-Б
М1:2

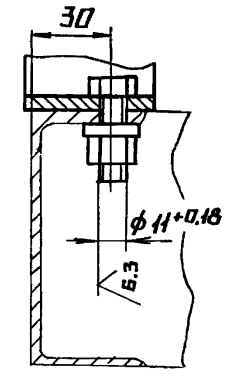

1.* РАЗМЕРЫ ДЛЯ СПРАВОК.

2. $\pm\frac{IT14}{2}$.

3. ОБРАБОТКА ПОВЕРХНОСТЕЙ РЕЗА ДЕТАЛЕЙ 64 ^{25}/.

4. СВАРНЫЕ ШВЫ ПО ГОСТ 16037-80.

5. ** СВАРКА РУЧНАЯ ДУГОВАЯ.

					БК 8.1.2.00.000СБ
					БЛОК ПАРОВОГО КОЛЛЕКТОРА БПК-5,0. УСТАНОВКА ПРИБОРОВ КОНТРОЛЯ И АВТОМАТИКИ.
ИЗМ.	ЛИСТ	N° ДОКУМ.	ПОДП.	ДАТА	
РАЗРАБ.		КРАУЯ			
ПРОВ.		БОГДАНОВА			
Т. КОНТР.					
Н. КОНТР.		КОЛМЕЦ			
УТВ.					

ЛИТ.	МАССА	МАСШТАБ
	132	1:10
ЛИСТ	ЛИСТОВ 1	

ЛАТГИПРОПРОМ

ИНВ N° ПОДЛ. | ПОДПИСЬ И ДАТА | ВЗАМ. ИНВ N° | ИНВ. N° ДУБЛ. | ПОДПИСЬ И ДАТА

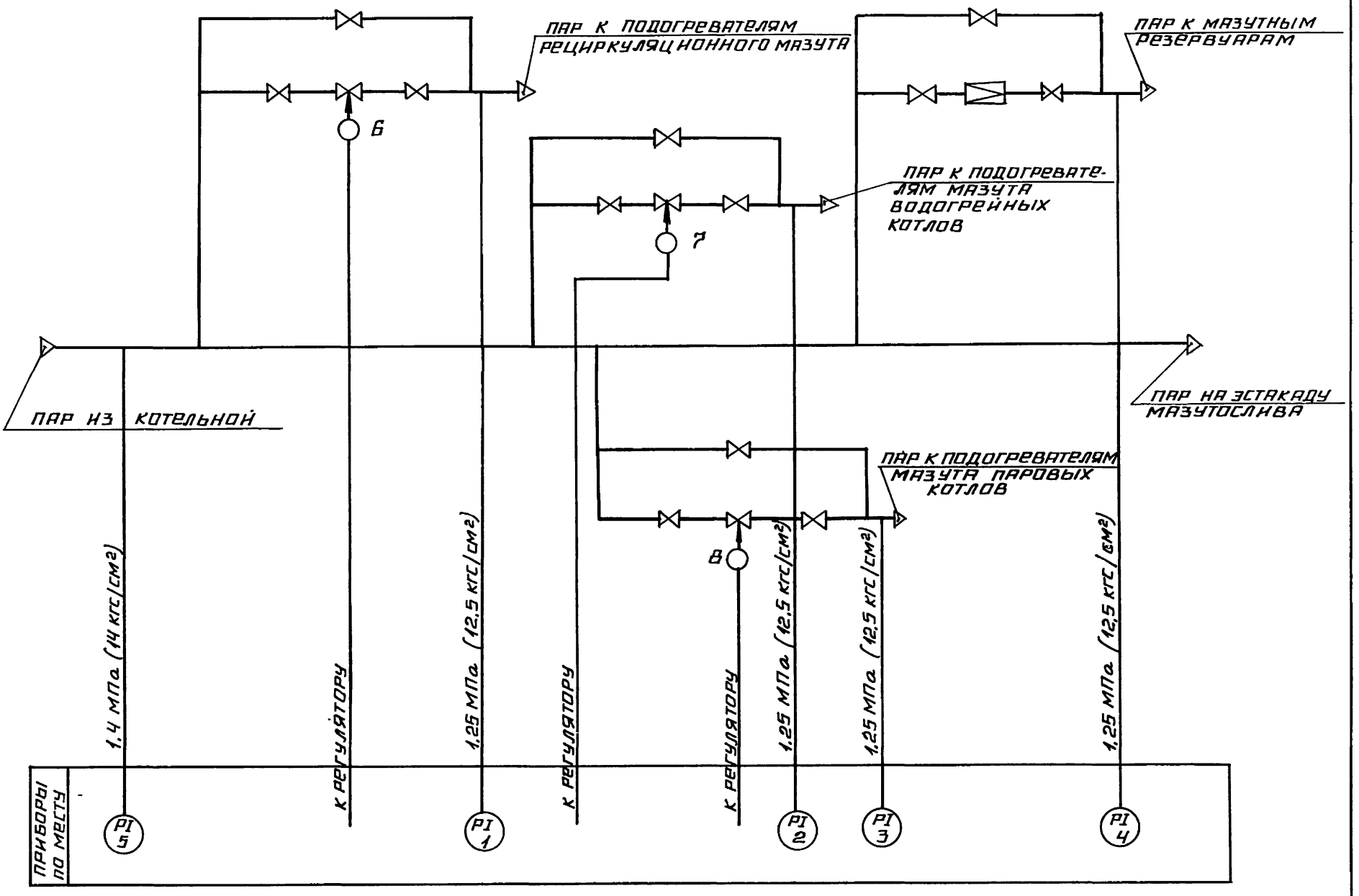

ПОЗ. ОБОЗН.	НАИМЕНОВАНИЕ	КОЛ.	ПРИМЕЧАНИЕ
1;2;3;4	МАНОМЕТР ПОКАЗЫВАЮЩИЙ	5	
5	МПЧ-У-16. ПРЕДЕЛЫ ИЗМЕРЕНИЯ		
	ОТ 0 ДО 1,6 МПа (ОТ 0 ДО 16 кгс/см²)		
	ТУ 25.02.180335-84		
6;7;8	МЕХАНИЗМ ЭЛЕКТРИЧЕСКИЙ	3	
	ОДНООБОРОТНЫЙ МЭО-100-25-0,25Р		
	ГОСТ 7192-80		

					БК 8.1.2.00.000 СО
ИЗМ.	ЛИСТ	N ДОКУМ.	ПОДП.	ДАТА	БЛОК ПАРОВОГО КОЛЛЕКТОРА БПК-5,0
РАЗРАБ.		СЛУЦКАЯ			
ПРОВЕР.		КРАУЛЕ			СХЕМА АВТОМАТИЗАЦИИ.
Т.КОНТР.					
Н.КОНТР.		КУШЕЛЬ			
УТВ.					

ЛИТ.	МАССА	МАСШТАБ
ЛИСТ	ЛИСТОВ 1	

ЛАТГИПРОПРОМ

ИНВ N ПОДЛ. | ПОДПИСЬ И ДАТА | ВЗАМ. ИНВ. N | ИНВ. N ДУБЛ. | ПОДПИСЬ И ДАТА

БК 8.1.2. 00.000 ЭЗ

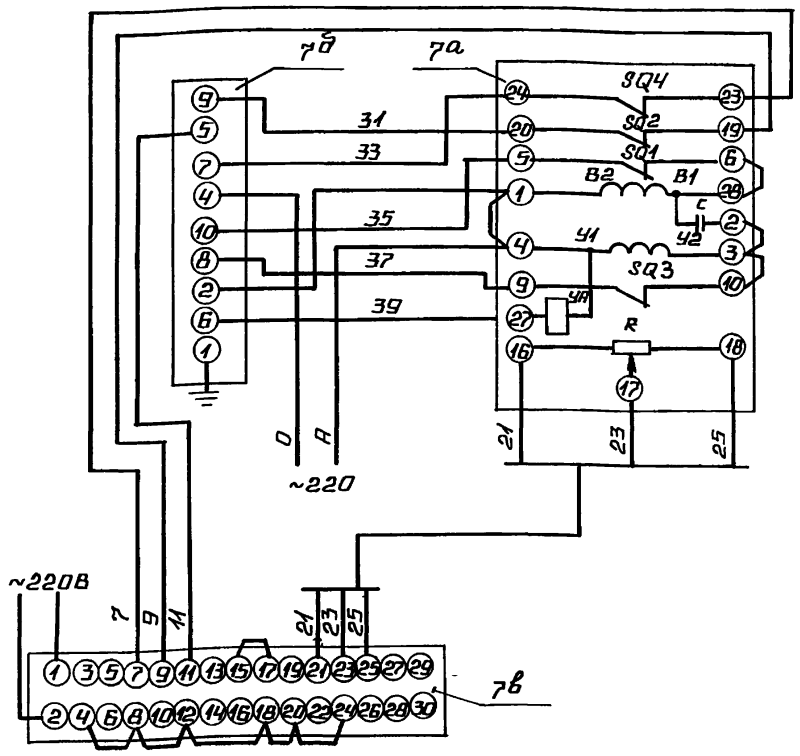

поз. обозн.	наименование	кол.	примечание
	щит		
7в	прибор регулирующий РС29	1	
	ТУ 25.0205.138-85		
7б	усилитель трехпозиционный	1	
	У29.3 ТУ 25.0205.139-85		
	по месту		
7а	механизм электрический	1	
	однооборотный контактный		
	МЭО-100/25-0,25Р ГОСТ 7192-80		

Изм.	Лист	№ докум.	Подп.	Дата	
Разраб.		Знотиня			
Пров.		Крауле			
Т.контр.					
Н.контр.		Кушель			
Утв.					

БК 8.1.2.00.000 ЭЗ

БЛОК ПАРОВОГО КОЛЛЕКТОРА БПК-5,0

СХЕМА ЭЛЕКТРИЧЕСКАЯ ПРИНЦИПИАЛЬНАЯ РЕГУЛЯТОРА

Лит.	Масса	Масштаб
Лист	Листов 1	

ЛАТГИПРОПРОМ

Копировал Формат А3

Выпуск 8-1 Серия 5.903-15

Инв. № подл. | Подпись и дата | Взам. инв. № | Инв. № дубл. | Подпись и дата

БК 8.1.2.00.000 ЭЧ

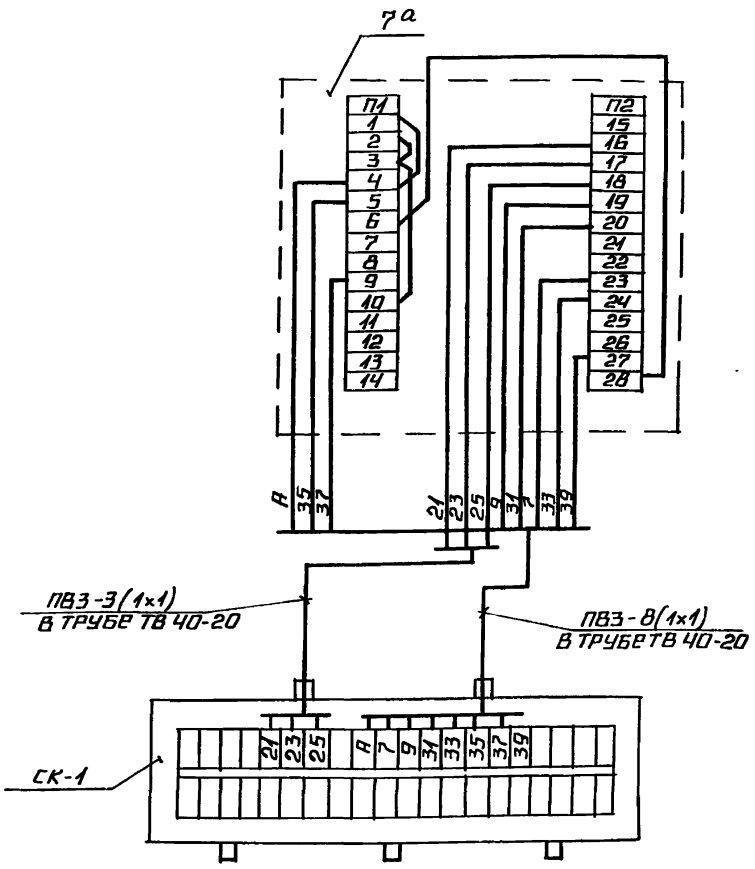

поз. обозн.	наименование	кол.	примечание
СК-1	коробка соединительная	1	шт.
	КС-20 ТУ 36.2568-83		
	труба ТВ 40-20 ГОСТ 19034-82		м
	провод ПВ3 сеч. 1 мм² ГОСТ 6323-79		"
7а	механизм электрический	1	шт.
	однооборотный контактный		
	МЭО-100/25-0,25Р ГОСТ 7192-80		

1. Маркировка цепей дана условно.
2. Исполнительный механизм и соединительную коробку заземлить.

Изм.	Лист	№ докум.	Подп.	Дата	
Разраб.		Знотиня			
Пров.		Крауле			
Т.контр.					
Н.контр.		Кушель			
Утв.					

БК 8.1.2.00.000 ЭЧ

БЛОК ПАРОВОГО КОЛЛЕКТОРА БПК-5,0

СХЕМА СОЕДИНЕНИЙ

Лит.	Масса	Масштаб
Лист	Листов 1	

ЛАТГИПРОПРОМ

Выпуск 8-1
Серия 5.903-15

Поз.	Обозначение	Наименование	Кол	Примечание
5		Шайба 8.65Г ГОСТ 6402-70	12	
6		Шайба 10.02 ГОСТ 10906-78	18	
		Гайки ГОСТ 5915-70		
7		М8.5	12	
8		М10 5	18	
9		Механизм электрический однооборотный контактный МЭО-100/25-0,25Р ГОСТ 7192-80	3	
		Прочие изделия		
10		Вилка 5ПЛ.257.023	6	Поставка с МЭО
11		Коробка соединительная КС-20 ТУ 36.2568-83	3	
12		Манометр показывающий МПЧ-У-16 пределы измерения от 0 до 1,6 МПа (от 0 до 16 кгс/см²) ТУ 25.02.180335-84	5	
13		Отборное устройство 16-225 П ТУ 36.1258-85	5	
		Материалы		
14		Труба ТВ 40-20 ГОСТ 19034-82	3	м
15		Провод ПВ3.1 380 ГОСТ 6323-79	33	м

Инв. № подл. | Подпись и дата | Взам. инв. № | Инв. № дубл. | Подпись и дата

Изм.	Лист	№ докум.	Подп.	Дата	БК 8.1.2.00.000	Лист 2

Копировал А2 Формат А4

Поз.	Обозначение	Наименование	Кол	Примечание
		Документация		
ПЗ	БК 8.1.2.01.000 СБ	Сборочный чертеж		
		Детали		
Б4	1 БК 8.1.2.01.001	Стенка		
		Лист 3 ГОСТ 19903-74 / Вст3кп4 ГОСТ 16523-70	1	1,1 кг
Б4	2 БК 8.1.2.01.002	Полка		
		Уголок 50×50×5-Б ГОСТ 8509-86 / Вст3сп3-1 ГОСТ 535-79	2	0,92 кг
Б4	3 БК 8.1.2.01.003	Полка		
		Уголок 50×50×5-Б ГОСТ 8509-86 / Вст3сп3-1 ГОСТ 535-79	2	0,23 кг
Б4	4 БК 8.1.2.01.004	Стойка		
		Швеллер 5 ГОСТ 8240-72 / Вст3сп3-1 ГОСТ 535-79		
		L = 400 ± 0,7 мм	2	1,94 кг
Б4	5 БК 8.1.2.01.005	Связь		
		Лист 3 ГОСТ 19903-74 / Вст3кп4 ГОСТ 16523-70	2	0,11 кг
		Стандартные изделия		
	6	Болт М6×30.46 ГОСТ 7798-70	1	

Инв. № подл. | Подпись и дата | Взам. инв. № | Инв. № дубл. | Подпись и дата

Изм.	Лист	№ докум.	Подп.	Дата	БК 8.1.2.01.000		
Разраб.		Крауя			Стойка	Лит.	Лист 1 / Листов 1
Пров.		Богданова				ЛАТГИПРОПРОМ	
Н. контр.		Колмец					
Утв.							

Копировал А4 Формат А4

БК 8.1.2.01.000 СБ

Выпуск 8-1
Серия 5.903-15

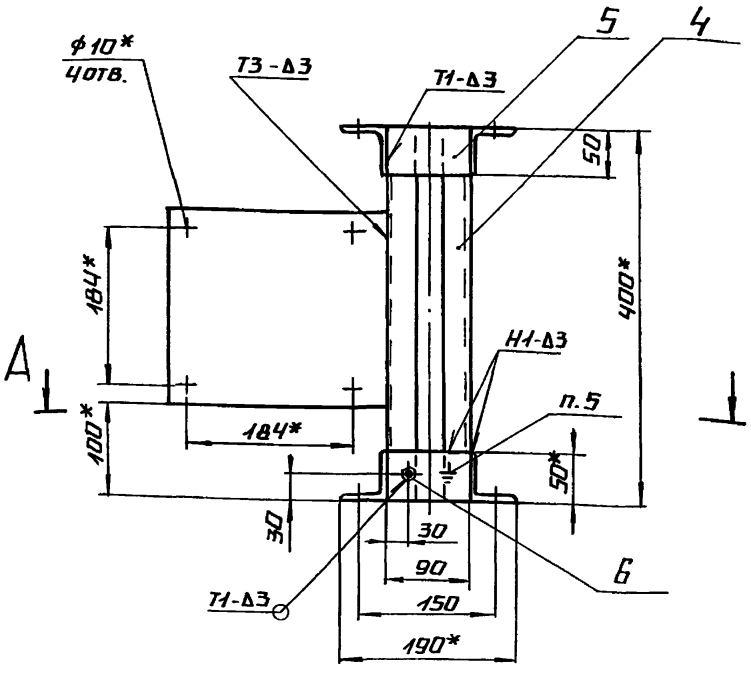

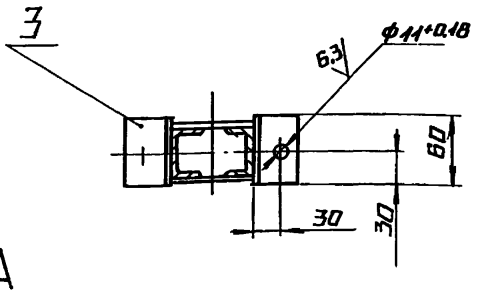

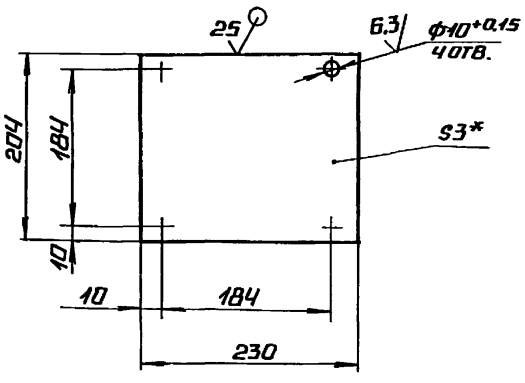

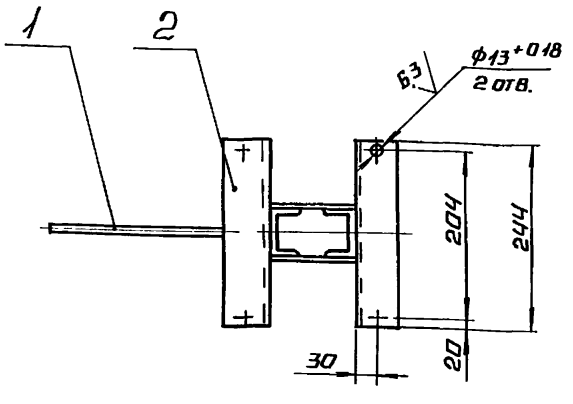

А-А

Поз. 1 ▽ (√)

1.* Размеры для справок.

2. $\pm \frac{IT14}{2}$.

3. Обработка поверхностей реза деталей Б4 25.

4. Сварные швы по ГОСТ 5264-80.

5. Знак заземления У058-4 ГОСТ 2930-62 нанести эмалью НЦ-132П красная ГОСТ 6631-74 III с.1.

Инв. № подл. | Подпись и дата | Взам. инв. № | Инв. № дубл. | Подпись и дата

Изм.	Лист	№ докум.	Подп.	Дата	БК 8.1.2 01 000 СБ			
Разраб.		Крауя			Стойка	Лит.	Масса	Масштаб
Пров.		Богданова					8	1:5
Т. контр.						Лист	Листов 1	
Н. контр.		Колмец				ЛАТГИПРОПРОМ		
Утв.								

Копировал А4 Формат А3

Выпуск 8-1
Серия 5.903-15

Обозначение изолируемого оборудования и трубопроводов	Наименование изолируемого оборудования и трубопровода	Кол-во	Размеры: Наружный диаметр или размеры сечения, мм	Размеры: Длина или высота, м	Расположение	t теплоносителя °С	Теплоизоляционная конструкция: Назначение	Наименование основных элементов	Толщина, мм	Площадь поверхности, м²	Объём теплоизоляционного слоя, м³	Лист основного комплекта обозначение	Примечание
	Трубопроводы												
поз. 2	Трубопровод		ф89	2,96	гор.	194	от тепло-	Шнур теплоизоляционный					
							потерь	из минеральной ваты	100		0,18	7.903.9-21.13	
								Алюминиевое защитное покрытие	0,3	2,89		7.903.9-21.35	
поз. 2	Трубопровод		ф89	0,3	верт.	194	от тепло-	Шнур теплоизоляционный					
							потерь	из минеральной ваты	100		0,018	7.903.9-21.14	
								Алюминиевое защитное покрытие	0,3	0,3		7.903.9-21.36	
поз. 3,4,11	Трубопровод		ф57	1,1	гор.	194	от тепло-	Шнур теплоизоляционный					
							потерь	из минеральной ваты	80		0,038	7.903.9-21.13	
								Алюминиевое защитное покрытие	0,3	0,83		7.903.9-21.35	
поз. 2	Трубопровод		ф57	0,41	верт.	194	от тепло-	Шнур теплоизоляционный					
							потерь	из минеральной ваты	80		0,014	7.903.9-21.14	
								Алюминиевое защитное покрытие	0,3	0,31		7.903.9-21.36	
поз. 5,6,7, 8,9,10,12,13	Трубопровод		ф38	2,6	гор.	194	от тепло-	Шнур теплоизоляционный					
							потерь	из минеральной ваты	80		0,063	7.903.9-21.13	
								Алюминиевое защитное покрытие	0,3	1,63		7.903.9-22.35	
поз. 2,3,8,9, 12,13	Трубопровод		ф38	2,04	верт.	194	от тепло-	Шнур теплоизоляционный					
							потерь	из минеральной ваты	80		0,049	7.903.9-21.14	
								Алюминиевое защитное покрытие	0,3	1,28		7.903.9-21.36	
поз. 2	Трубопровод		ф32	0,31	верт.	194	от тепло-	Шнур теплоизоляционный					
							потерь	из минеральной ваты	70		0,007	7.903.9-21.14	
								Алюминиевое защитное покрытие	0,3	0,19		7.903.9-21.36	
поз. 2	Отвод 90°	1	ф89			194	от тепло-	Шнур теплоизоляционный					
							потерь	из минеральной ваты	100		0,008	7.903.9-21.13	
								Алюминиевое защитное					
поз. 41	Арматура приварная	2	Ду 50					штампованное покрытие	0,3	0,23		3.903-11.173	
						194	от тепло-	Шнур теплоизоляционный	80		0,017	7.903.9-	
							потерь	с металлическим					
поз. 13,42	Арматура приварная	2	Ду 32					защитным покрытием	0,8	0,38		2.2-01	
						194	от тепло-	Шнур теплоизоляционный	80		0,01	7.903.9-	
							потерь	с металлическим					
поз. 31	Арматура фланцевая	1	Ду 80					защитным покрытием	0,8	0,24		2.2-01	
						194	от тепло-	Маты минераловатные					
							потерь	прошивные с обкладками	80		0,054	7.903.9-22.06	
								Алюминиевое защитное покрытие	0,8	1,06		7.903.9-22.11,12	
								Отделка торцов гофриро-					
поз. 30,32, 33	Арматура фланцевая	3	Ду 50					ванными диафрагмами				7.903.9-22.34	
						194	от тепло-	Маты минераловатные					
							потерь	прошивные с обкладками	80		0,141	7.903.9-22.06	
								Алюминиевое защитное покрытие	0,8	2,64		7.903.9-22.11,12	
								Отделка торцов гофрированными					
поз. 13,29	Арматура фланцевая	12	Ду 32					диафрагмами				7.903.9-22.34	
						194	от тепло-	Холстопрошивное полотно					
							потерь	ХПС-Т-5	70		0,324	7.903.9-22-	
								Алюминиевое защитное покрытие	0,8	6,12		-03	
								Отделка торцов гофриро-					
поз. 28	Арматура фланцевая	2	Ду 25					ванными диафрагмами				7.903.9-22-	34
						194	от тепло-	Холстопрошивное полотно					
							потерь	ХПС-Т-5	60		0,032	7.903.9-	
								Алюминиевое защитное покрытие	0,8	0,8		-2.2-03	
								Отделка торцов гофриро-					
								ванными диафрагмами				7.903.9-22.34	

Инв. № подл. | Подп. и дата | Взам. инв. № | Инв. № дубл. | Подп. и дата

Технические требования см. выпуск 8-0
„Указания по применению и изготовлению"

Изм.	Лист	№ докум.	Подп.	Дата	БК8.1.4.00.000 ТИ		
Разраб.		Холмич			Блок парового коллектора БПК-5,0 Ведомость теплоизоляционных конструкций	Литер.	Лист 1 / Листов 1
Пров.		Колпец				ЛАТГИПРОПРОМ	
Н.контр.		Колпец					

Выпуск 8-1

Серия 5.903-15

№ стр.	Наименование материала и единица измерения	Код материала	Код ед. изм.	Кол.	Примечание
	Маты минераловатные прошивные М-100 ГОСТ 21880-76 м³		113	0,195	
	Холстопрошивное полотно ХПС-Т-5 ТУ6-11-454-77 м³	595280	113	0,356	
	Шнур теплоизоляционный из минеральной ваты марки 200 ШТН-МВ-200 м³		113	0,404	
	Алюминиевое защитное покрытие ГОСТ 21631-76 толщ. 0,8 м²	181110	055	11,24	
	толщ. 0,3 м²		055	7,43	
	Элемент покрытия штампованный ТУ 36-2427-81 толщ. 0,3 м²	181110 1	055	0,23	

Инв. № подл. | Подп. и дата | Взам. инв. № | Инв. № док. | Подп. и дата

Изм.	Лист	№ докум.	Подп.	Дата
Разраб.	Холмин			
Пров.	Колмец			
Н. контр.	Колмец			
Утв.				

БК 8.1.4.00.000 ВМ

Блок парового коллектора БПК-5,0
Ведомость теплоизоляционных материалов

Лит.	Лист	Листов
	1	3

ЛАТГИПРОПРОМ

Копировал В.Бур Формат А4

Выпуск 8-1

Серия 5.903-15

№ строки	Наименование материала и единица измерения	Код материала	Код ед. изм.	Кол.	Примечание
	Лента 0,8×20 ТУ 48-21-636-79 кг	181110	116	3,02	
	Проволока 2-0-4 ГОСТ 3282-74 кг	121100	116	0,44	
	Проволока 0,8-0-4 ГОСТ 3282-74	121100	116	0,06	
	Диафрагма тип I ТУ 36-2543-83 кг	181110	116	0,026	
	шт.		796	8	
	Диафрагма тип II ТУ 36-2543-83 кг	181110	116	0,09	
	шт		796	28	
	Нить стеклянная крученая комплексная БС 10-160×1×3 ГОСТ 8325-78 кг	595220	116	0,003	
	Заклепка комбинированная СТД 985 кг		116	0,16	
	ТУ 36-1598-77 шт.		792	36	

Инв. № подл. | Подп. и дата | Взам. инв. № | Инв. № док. | Подп. и дата

Изм.	Лист	№ докум.	Подп.	Дата

БК 8.1.4.00.000 ВМ

Лист 2

Копировал В.Бур Формат А4

Выпуск 8-1

Серия 5.903-15

№ стр.	Наименование материала и единица измерения	Код материала	Код ед. изм.	Кол.	Примечание
	Винт 4×12 04.019 ГОСТ 10621-80 кг	128401	116		
	Пряжка тип I-А ТУ 36-1492-77 кг	181110	116	0,168	
	Пряжка тип II-А ТУ 36-1492-77 кг	181110	116	0,024	

Инв. № подл. | Подп. и дата | Взам. инв. № | Инв. № докум. | Подп. и дата

gost.e-ecolog.ru

Изм.	Лист	№ докум.	Подп.	Дата

БК 8.1.4.00.000 ВМ

Лист 3

Копировал В.Бур Формат А4

Выпуск 8-1

Серия 5.903-15

№ стр.	Наименование вида работ	Ед. изм.	Код вида работ	Код ед. изм.	Количество
1.	Изоляция арматуры матами минераловатными прошивными	м³		113	0,195
2.	Изоляция трубопроводов и арматуры шнуром теплоизоляционным из минеральной ваты	м³		113	0,404
3	Изоляция арматуры холстопрошивным полотном ХПС-Т-5	м³		113	0,356
4	Покрытие поверхности изоляции трубопроводов и арматуры алюминиевым защитным покрытием	м²		055	18,67
5	Покрытие поверхности изоляции отводов алюминиевым защитным штампованным покрытием	м²		055	0,23

Инв. № подл. | Подпись и дата | Взам. инв. № | Инв. № докум. | Подп. и дата

Изм.	Лист	№ докум.	Подп.	Дата
Разраб.	Холмин			
Пров.	Колмец			
Н. контр.	Колмец			
Утв.				

БК 8.1.4.00.000 ВО

Блок парового коллектора БПК-50
Ведомость объемов теплоизоляционных работ

Лит.	Лист	Листов
		1

ЛАТГИПРОПРОМ

Копировал В.Бур Формат А4