Типовая документация на конструкции, изделия и узлы зданий и сооружений

Серия 5.903-15

БЛОКИ ТЕПЛОМЕХАНИЧЕСКОГО ОБОРУДОВАНИЯ ДЛЯ КОТЕЛЬНЫХ С ВОДОГРЕЙНЫМИ КОТЛАМИ

Выпуск 7-6

Блок эжекторов водоструйных

БЭВ-340

Рабочие чертежи

СФ ЦИТП 620062 г.Свердловск, ул.Чебышева, 4
Зак. 5735 инв. 24051-33 тираж 260
Сдано в печать 4.10 1990 Цена 1-14

24051-33

gost.e-ecolog.ru

Типовая документация на конструкции,
изделия и узлы зданий и сооружений

Серия 5.903-15

Блоки тепломеханического оборудования для котельных с водогрейными котлами

Выпуск 7-6

Блок эжекторов водоструйных

6.3В-340

Рабочие чертежи

Разработаны
проектным институтом
„ЛАТГИПРОПРОМ"
Глинж. института В. Овчаров
Глинж. проекта Я. Нидбальский

Утверждены и введены в действие ГПКС СССР протоколом от 14.02.90 г.

© ЦИТП Госстроя СССР, 1990

Содержание альбома

Обозначение	Наименование	№ стр.
	Блок эжекторов водоструйных БЗВ-340	
БК 7.6.1 00 000	Блок БЗВ-340.	2
БК 7.6.1.00.000 СБ	Блок БЗВ-340	4
БК 7.6 1.00.000 ГЗ	Блок БЗВ-340	6
	Схема принципиальная	
БК 7.1.1.00. 001	Заглушка	
БК 7.1.1.00. 002	Прокладка	7
БК 7.1.1.00. 003	Хомут	
БК 7.1.1.00. 004	Патрубок	8
БК 7.1.1.00. 005	Патрубок	
БК 7.1.1.00. 006	Патрубок	9
БК 7.6.1.01. 000	Рама	
БК 7.6.1.01.000 СБ	Рама	10
	Установка приборов контроля и автоматики БЗВ-340	
БК 7.6.2.00.000	Блок БЗВ-340. Установка	11
	приборов контроля и автоматики	
БК 7.6.2.00.000 СО	Блок БЗВ-340.	12
	Схема автоматизации	
БК 7.6.2.00.000 СБ	Блок БЗВ-340. Установка	13
	приборов контроля и автоматики	

Форм	Зона	Поз.	Обозначение	Наименование	Кол.	Примечание
				Документация		
А3			БК 7.6.1.00.000 СБ	Сборочный чертеж		
А4			БК 7.6.1.00.000 ГЗ	Схема принципиальная		
А4			БК 7.0.0.00.000ДТ	Указания по применению и изготовлению		Выпуск 7-0
				Сборочные единицы		
А4		1	БК 7.6.1.01.000	Рама	1	
А4		2	44.14.06.000	Эжектор водоструйный ЭВ-340 серия 5.903-3 Выпуск 2	2	
				Детали		
А4		3	БК7.1.1.00.001.04	Заглушка	2	
А4		4	БК7.1.1.00.001.06	Заглушка	2	
А4		5	БК7.1.1.00.002.06	Прокладка	2	
А4		6	БК7.1.1.00.002.05	Прокладка	6	
А4		7	БК7.1.1.00.003.04	Хомут	2	
А4		8	БК7.1.1.00.004.04	Патрубок	1	
А4		9	БК7.1.1.00.005-07	Патрубок	1	
А4		10	БК7.1.1.00.005-06	Патрубок	1	
А4		11	БК7.1.1.00.006-02	Патрубок	1	

Инв № подл. | Подпись и дата | Взам. инв № | Инв № дубл. | Подпись и дата

Изм.	Лист	№ докум.	Подп.	Дата
Разраб.		Крауя		
Пров.		Колмец		
Н. контр.		Колмец		
ГИП				

БК 7.6.1.00.000

Блок эжекторов водоструйных БЗВ-340

Лит.	Масса	Масштаб
	1	3

ЛАТГИПРОПРОМ

Форм	Зона	Поз.	Обозначение	Наименование	Кол.	Примечание
Б4		12	БК 7.6.1.00.001	ПАТРУБОК		
				Труба 219×6 ГОСТ 10704-76 / В-Ст3сп ГОСТ 10705-80	1	3,12 кг
Б4		13	БК 7.6.1.00.002	ПАТРУБОК		
				Труба 273×6 ГОСТ 10704-76 / В-Ст3сп ГОСТ 10705-80	1	3,91 кг
				СТАНДАРТНЫЕ ИЗДЕЛИЯ		
				БОЛТЫ ГОСТ 7798-70		
		14		М16×80.46	16	
		15		М20×75.46	48	
				ГАЙКИ ГОСТ 5915-70		
		16		М10.5	4	
		17		М16.5	16	
		18		М20.5	48	
				ШАЙБЫ ГОСТ 10906-78		
		19		10.02	4	
		20		16.02	16	
		21		20.02	48	
				ОТВОДЫ ГОСТ 17375-83		
		22		90° 219×6	1	
		23		90° 273×7	1	
				ФЛАНЦЫ ГОСТ 12820-80		
		24		1-250-16	4	
		25		1-250-10	2	
		26		ЗАДВИЖКА 30ч6бр Ру 10 Ду 250 ГОСТ 8437-75	1	

Инв.№ подл. | Подпись и дата | Взам. инв.№ | Инв.№ дубл. | Подпись и дата

Форм	Зона	Поз.	Обозначение	Наименование	Кол.	Примечание
				ПРОЧИЕ ИЗДЕЛИЯ		
		27		УСТАНОВКА ШТУЦЕРА М20×1.5-50 3КЧ-45-70	4	

Инв.№ подл. | Подпись и дата | Взам. инв.№ | Инв.№ дубл. | Подпись и дата

БК 7. 6. 1. 00. 000 СБ

Выпуск 7-6

Серия 5. 903 - 15

Инв. № подл. | Подпись и дата | Взам. инв. № | Инв. № дубл. | Подпись и дата

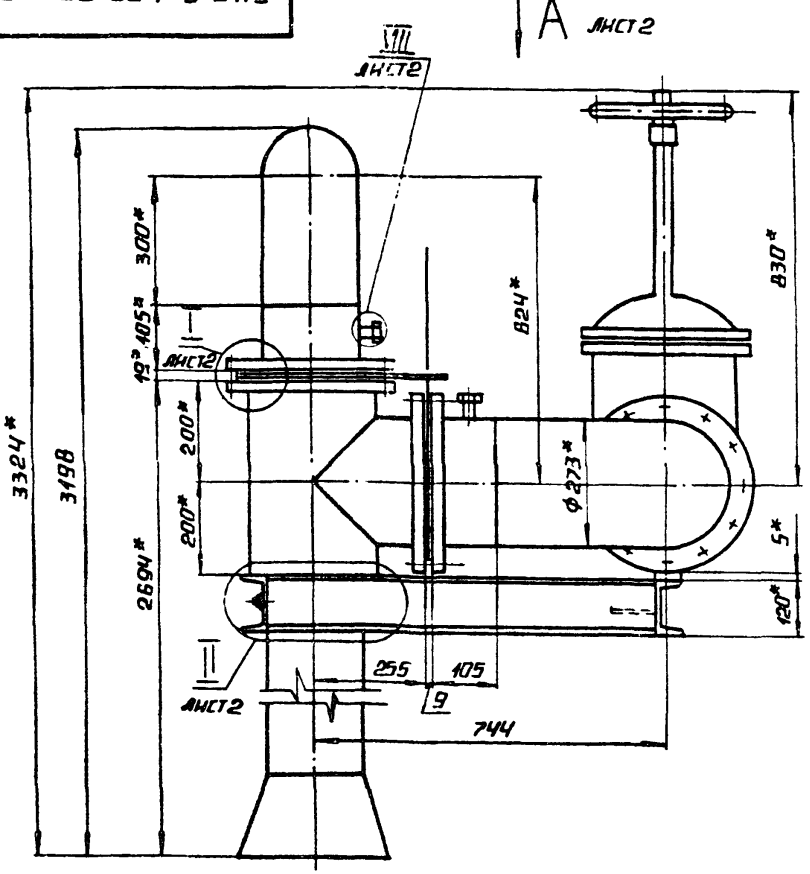

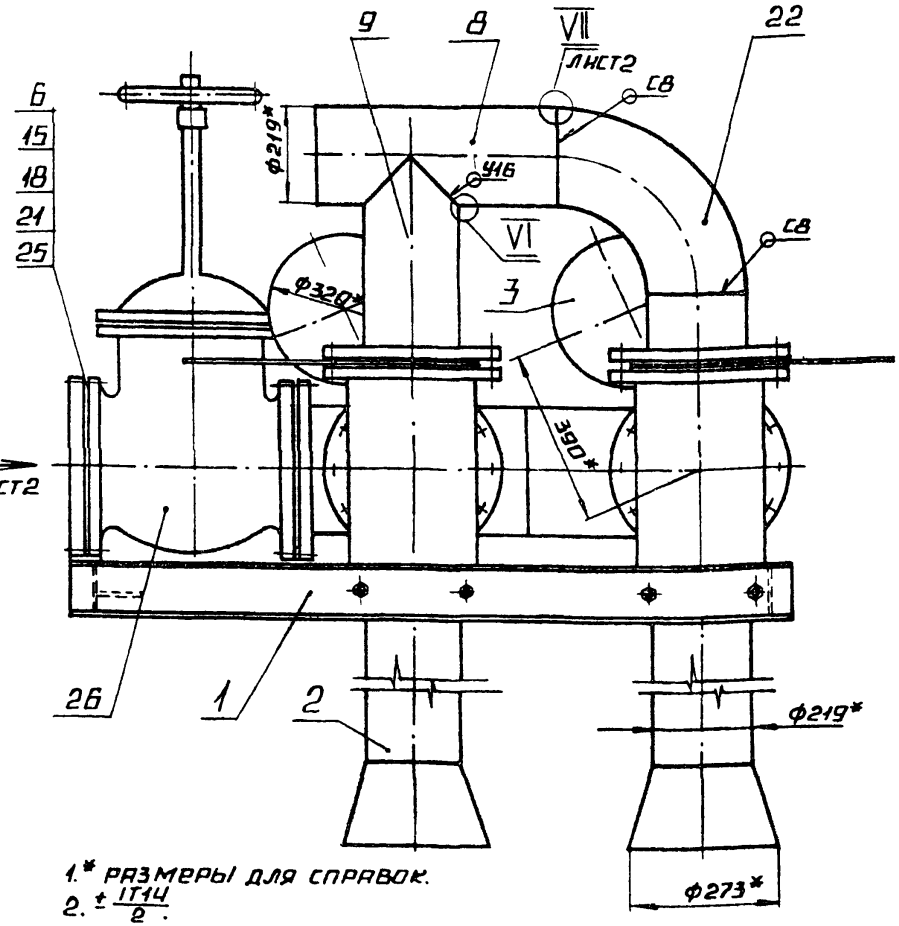

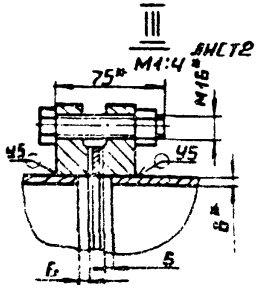

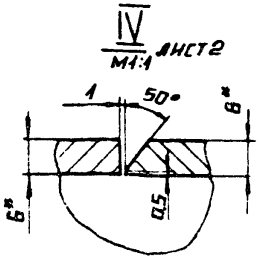

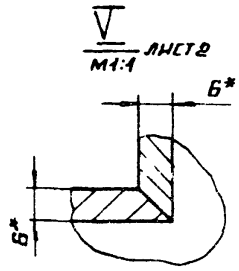

1.* Размеры для справок.

2. $\pm \frac{IT14}{2}$.

3. Обработка поверхностей реза деталей Б4 $\sqrt{25}$.

4 Сварные швы по ГОСТ 16037-80.

5. Грунтовать грунтом ХС-010 по ГОСТ 9355-81.

Изм.	Лист	№ докум.	Подп.	Дата
Разраб.		Крауя		
Пров.		Колмец		
Т. контр.				
Н. контр.		Колмец		
Утв.				

БК 7. 6. 1. 00. 000 СБ

Блок эжекторов водоструйных Б3В-340

Лит.	Масса	Масштаб
	795	1:10
Лист 1	Листов 2	

ЛАТГИПРОПРОМ

24051-33 5 Копировал

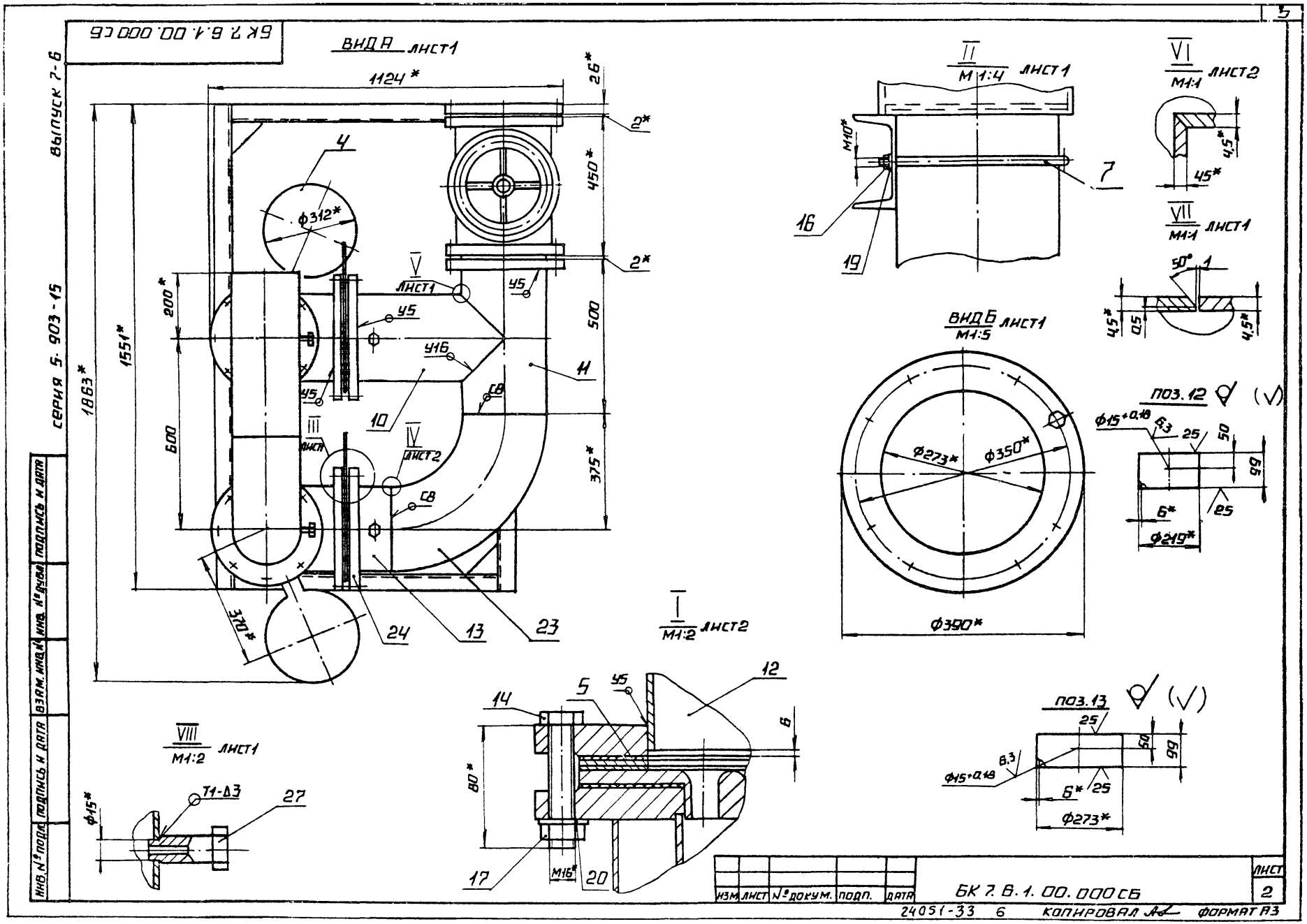

БК 7.6.1.00.000 СБ
ВЫПУСК 7-6
СЕРИЯ 5.903-15
ВИД А ЛИСТ1
1124*
26*
2*
450*
500
375*
1863*
1551*
200*
600
370*
Ф312*
4
V ЛИСТ1
У5
У16
СВ
III ЛИСТ
IV ЛИСТ2
10
11
24
13
23
II М1:4 ЛИСТ1
М10*
7
16
19
VI М1:1 ЛИСТ2
4,5*
45*
VII М1:1 ЛИСТ1
50°
1
4,5*
0,5
4,5*
ВИД Б М1:5 ЛИСТ1
Ф273*
Ф350*
Ф390*
ПОЗ. 12
Ф15+0,18
6,3
25
50
99
6*
25
Ф219*
I М1:2 ЛИСТ2
14
5
У5
12
6
80*
17
М16*
20
VIII М1:2 ЛИСТ1
Ф15*
Т1-Д3
27
ПОЗ. 13
25
50
99
6,3
Ф15+0,18
6*
25
Ф273*
ИНВ. № ПОДЛ.
ПОДПИСЬ И ДАТА
ВЗАМ. ИНВ. №
ИНВ. № ДУБЛ.
ПОДПИСЬ И ДАТА
ИЗМ. ЛИСТ № ДОКУМ. ПОДП. ДАТА
БК 7.6.1.00.000 СБ
ЛИСТ 2
24051-33 6 КОПИРОВАЛ ФОРМАТ А3

БК 7.6.1.00.000ГЗ

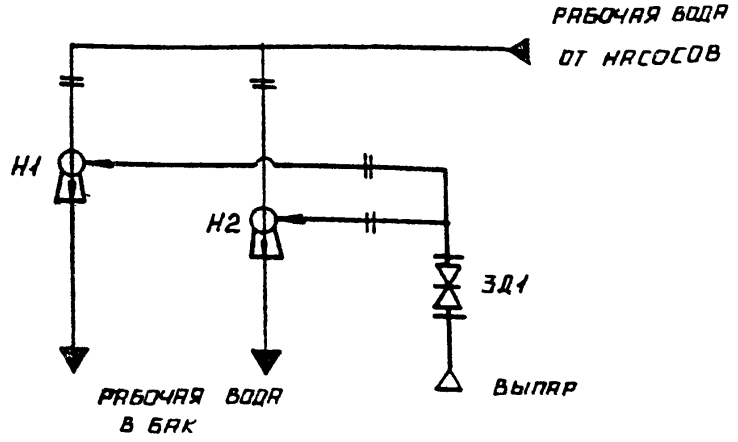

Поз. обозначение	Наименование	Кол.	Примечание
ЗД1	Задвижка 30ч6бр ГОСТ 8437-75	1	Ру10; Ду250
Н1...2	Эжектор водоструйный ЭВ-340		
	Серия 5.903-3; Выпуск 2	2	

Изм.	Лист	№ докум.	Подп.	Дата	БК 7.6.1.00.000ГЗ			
Разраб.		Крауя			Блок эжекторов водоструйных ЭВ-340 Схема принципиальная	Лит.	Масса	Масштаб
Пров.		Колмец						
Т.контр.						Лист	Листов 1	
Н.контр.		Колмец				ЛАТГИПРОПРОМ		
ГИП								

Копировал Формат А4

Инв. № подл. | Подпись и дата | Взам. инв. № | Инв. № дубл. | Подпись и дата

БК 7.1.1.00.004

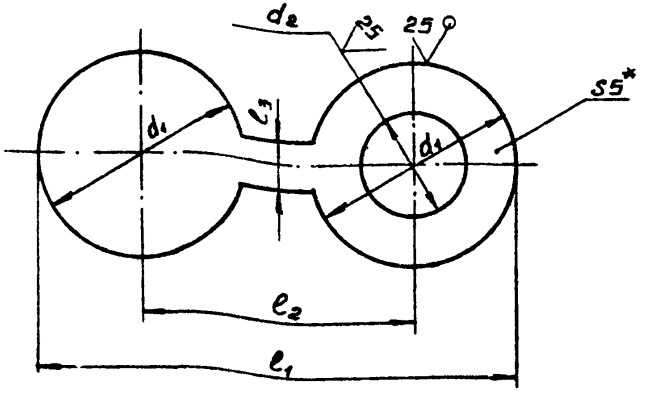

Обозначение	l_1, мм	l_2, мм	l_3, мм	d_1, мм	d_2, мм	Масса, кг
БК 7.1.1.00.001	328	195	30	133	91	0,91
-01	313	185	30	128	58	0,97
-02	492	280	40	212	161	2,08
-03	462	260	40	202	110	2,23
-04	682	370	60	312	161	5,3
-05	710	390	60	320	273	4,5
-06	682	370	60	312	219	4,7
-07	373	215	40	158	110	1,24
-08	302	235	40	122	78	0,75

1.* Размеры для справок.

2. $\pm \frac{IT14}{2}$.

Изм.	Лист	№ докум.	Подп.	Дата	БК 7.1.1.00.001			
Разраб.		Крауя			Заглушка	Лит.	Масса	Масштаб
Пров.		Колмец					См. табл.	—
Т.контр.						Лист	Листов 1	
Н.контр.		Колмец				ЛАТГИПРОПРОМ		
ГИП								

Лист 5 ГОСТ 19903-74 / Ст3кп2 ГОСТ 14637-79

Копировал Формат А4

Инв. № подл. | Подпись и дата | Взам. инв. № | Инв. № дубл. | Подпись и дата

БК7.1.1.00.002

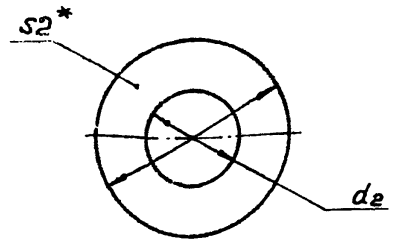

Обозначение	d_1, мм	d_2, мм	Масса, кг
БК7.1.1.00.002	128	58	0.04
-01	133	91	0.03
-02	260	110	0,17
-03	280	161	0,16
-04	312	161	0,22
-05	320	273	0,08
-06	312	219	0,16
-07	235	110	0,16

1.* Размеры для справок.

2. $\pm \frac{IT14}{2}$.

Изм.	Лист	№ докум.	Подп.	Дата
Разраб.		Крауя		
Пров.		Колмец		
Т. контр.				
Н. контр.		Колмец		
Утв.				

БК7.1.1.00.002

Прокладка

Лит.	Масса	Масштаб
	См. табл.	—
Лист	Листов 1	

Паронит ПОН 2 ГОСТ 481-80

ЛАТГИПРОПРОМ

Копировал Формат А4

БК7.1.1.00.003

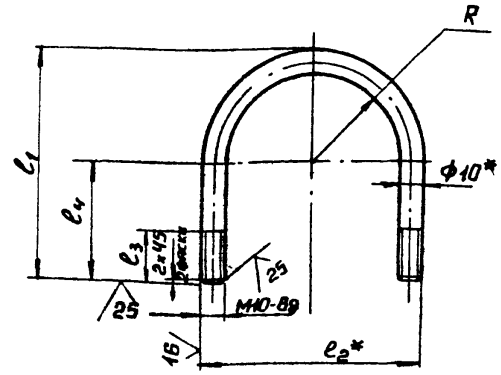

Обозначение	l_1*, мм	l_2*, мм	l_3, мм	l_4, мм	R, мм	Кг. масса
БК7.1.1.00 003	79	58	25	39	19	0,108
-01	106	96	25	58	38	0,155
-0,2	138	128	25	74	54	0,205
-03	163	153	25	86,5	66	0,245
-04	250	240	25	130	110	0,52
-05	93	68	25	57	29	0,14

1.* Размеры для справок.

2. $\pm \frac{IT14}{2}$.

Изм.	Лист	№ докум.	Подп.	Дата
Разраб.		Крауя		
Пров.		Колмец		
Т. контр.				
Н. контр.		Колмец		
Утв.				

БК 7.1.1.00.003

Хомут

Лит.	Масса	Масштаб
	См. табл.	—
Лист	Листов 1	

Круг 10-В-ГОСТ 2590-71 / Вст3кп4-II-ГОСТ535-79

ЛАТГИПРОПРОМ

Копировал Формат А4

БК7.1.1.00.004

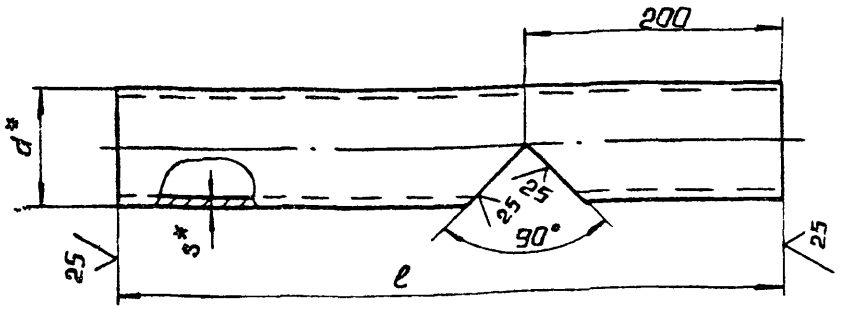

Обозначение	ℓ, мм	d*, мм	S*, мм	Масса, кг
БК7.1.1.00.004	360	45	2.5	0,81
-01	450	108	3.5	3,6
-02	410	133	3.5	4.2
-03	575	159	4,5	9.8
-04	500	219	6	15,7
-05	400	76	3	2.24

1.* Размеры для справок.

2. ± IT14/2.

Изм.	Лист	№ докум.	Подп.	Дата
Разраб.		Крауя		
Пров.		Колмец		
Т. контр.				
Н. контр.		Колмец		
Утв.				

БК 7 1 1.00.004

Патрубок

Лит.	Масса	Масштаб
	См. табл.	—
Лист	Листов 1	

Трубы d×S ГОСТ 10704-76 / В-Вст3гпс ГОСТ 10705-80

ЛАТГИПРОПРОМ

Копировал

Формат А4

Инв. № подл. | Подпись и дата | Взам. инв. № | Инв. № дубл. | Подпись и дата

БК7.1.1.00.005

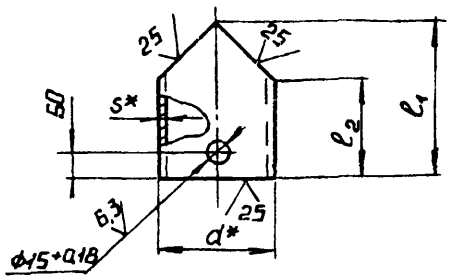

Обозначение	ℓ1, мм	ℓ2, мм	d*, мм	S*, мм	Масса, кг
БК7.1.1.00.005	60	37	45	2,5	0,157
-01	220	174	89	3	1,4
-02	275	221	108	3,5	2.48
-03	190	123	133	3,5	2.12
-04	344	264	159	4,5	5.8
-05	325	245	159	4,5	5,5
-06	475	338	273	6	18,5
-07	400	230	219	6	12.6
-08	215	177	76	3	1.08
-09	274	217	108	3,5	2.4

1.* Размеры для справок.

2. ± IT14/2.

Изм.	Лист	№ докум.	Подп.	Дата
Разраб.		Крауя		
Пров.		Колмец		
Т. контр.				
Н. контр.		Колмец		
Утв.				

БК7.1.1.00.005

Патрубок

Лит.	Масса	Масштаб
	См. табл.	—
Лист	Листов 1	

Трубы d×S ГОСТ 10704-76 / В-Вст3гпс ГОСТ 10705-80

ЛАТГИПРОПРОМ

Копировал

Формат А4

Инв. № подл. | Подпись и дата | Взам. инв. № | Инв. № дубл. | Подпись и дата

БК 2.1.1.00.006

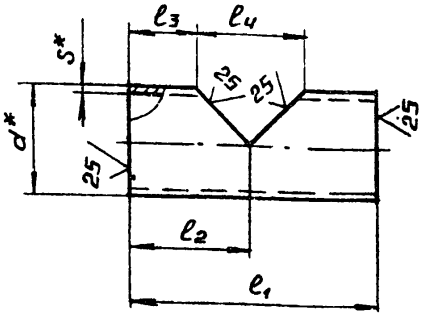

обозначение	l_1, мм	l_2, мм	l_3, мм	l_4, мм	d^*, мм	S^*, мм	масса, кг
БК7.1.1.00.006	200	100	58,5	83	89	3	1,25
-01	320	175	100	150	159	4,5	5,49
-02	495	225	95	261	273	6	19,5
-03	317	150	96	108	108	3,5	2,7

1.* Размеры для справок.

$2. \pm \frac{IT14}{2}$.

Изм.	Лист	№ докум.	Подп.	Дата	БК 7.1.1.00.006			
Разраб.		Крачя			Патрубок	Лит.	Масса	Масштаб
Пров.		Колмец					см. табл.	—
Т.контр.						Лист	Листов 1	
Н.контр.		Колмец			Труба $\frac{d \times S \text{ ГОСТ } 10704\text{-}76}{\text{В-Ст3сп ГОСТ } 10705\text{-}80}$	ЛАТГИПРОПРОМ		
Утв.								

Копировал Формат А4

Формат	Зона	Поз.	Обозначение	Наименование	Кол.	Примечание
				Документация		
А3			БК 7.6.1.01.000 СБ	Сборочный чертеж		
				Детали		
Б4		1	БК 7.6.1.01.001	Косынка		
				Лист $\frac{5 \text{ ГОСТ } 19903\text{-}74}{\text{Ст3кп2 ГОСТ } 14637\text{-}79}$	2	0,22 кг
Б4		2	БК 7.6.1.01.002	Пластина		
				Лист $\frac{5 \text{ ГОСТ } 19903\text{-}74}{\text{Ст3кп2 ГОСТ } 14637\text{-}79}$		
				52 ± 0,37 × 56 ± 0,37 мм	2	0,12 кг
Б4		3	БК 7.6.1.01.003	Балка		
				Швеллер $\frac{12\text{-ГОСТ } 8240\text{-}72}{\text{Ст3сп3-I-ГОСТ } 535\text{-}79}$		
				L = 819 ± 2,3 мм	2	8,45 кг
Б4		4	БК 7.6.1.01.004	Балка		
				Швеллер $\frac{12\text{-ГОСТ } 8240\text{-}72}{\text{Ст3сп3-I-ГОСТ } 535\text{-}79}$		
				L = 1551 ± 3,1 мм	2	16,12 кг

Изм.	Лист	№ докум.	Подп.	Дата	БК 7.6.1.01.000			
Разраб.		Крачя			Рама	Лит.	Лист	Листов
Пров.		Колмец						1
Н.контр.		Колмец				ЛАТГИПРОПРОМ		
Утв.								

Копировал Формат А4

Инв. № подл. | Подпись и дата | Взам. инв. № | Инв. № дубл. | Подпись и дата

БК 7.6.1.01.000 СБ

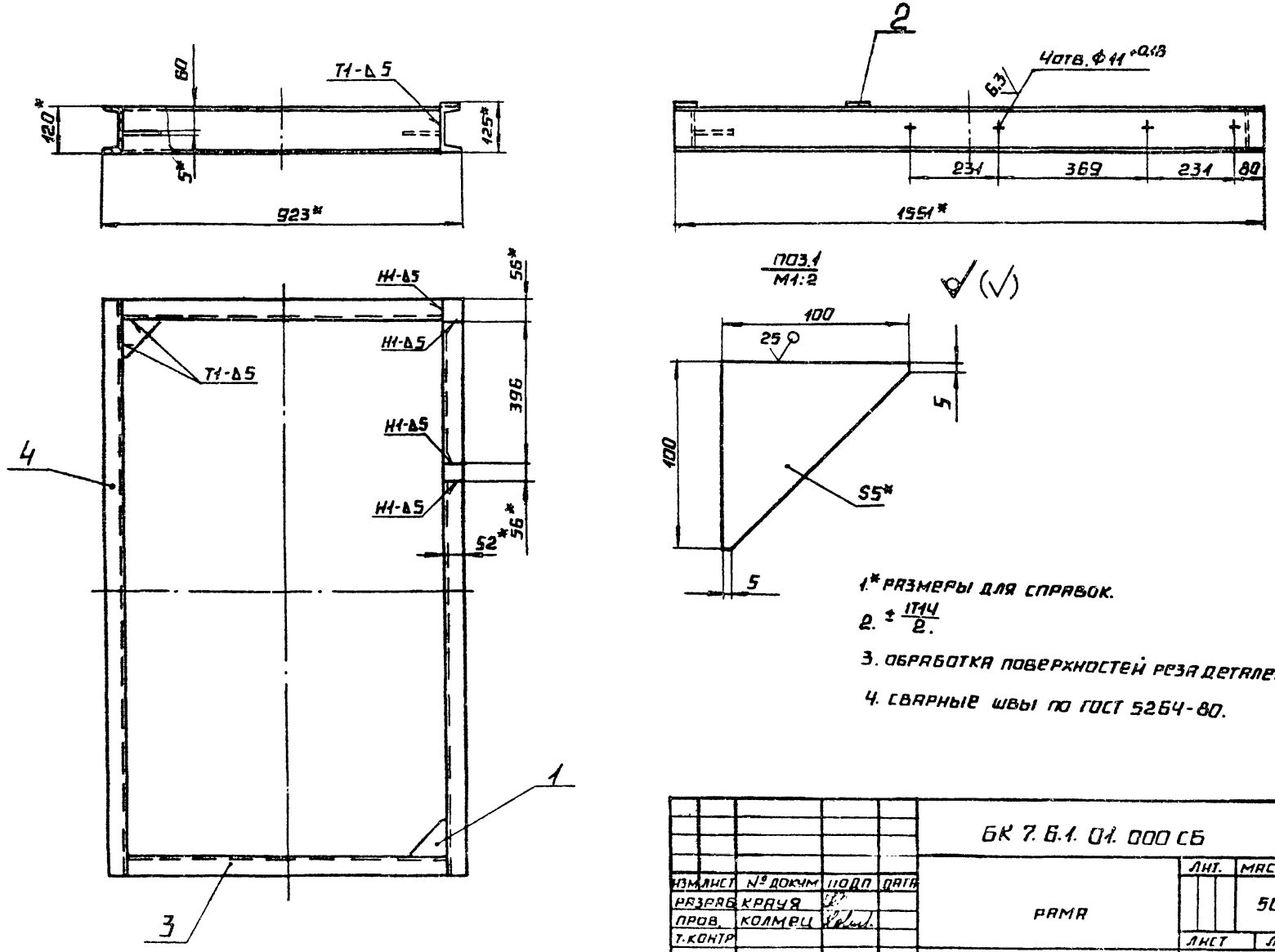

1.* РАЗМЕРЫ ДЛЯ СПРАВОК.

2. $\pm \frac{IT14}{2}$.

3. ОБРАБОТКА ПОВЕРХНОСТЕЙ РЕЗА ДЕТАЛЕЙ 64 $^{2\pi}\sqrt{}$.

4. СВАРНЫЕ ШВЫ ПО ГОСТ 5264-80.

				БК 7.6.1.01.000 СБ			
ИЗМ	ЛИСТ	№ ДОКУМ	ПОДП	ДАТА	РАМА	ЛИТ.	МАССА	МАСШТАБ
РАЗРАБ	КРАУЯ						50	1:10
ПРОВ.	КОЛМЕЦ					ЛИСТ	ЛИСТОВ 1
Т.КОНТР						ЛАТГИПРОПРОМ	
Н.КОНТР	КОЛМЕЦ						
УТВ							

24051-33 11 КОПИРОВАЛ ФОРМАТ А3

ВЫПУСК 7-6

СЕРИЯ 5.903-15

ИНВ. № ПОД. | ПОДПИСЬ И ДАТА | ВЗАМ. ИНВ. № | ИНВ. № ДУБЛ. | ПОДПИСЬ И ДАТА

Выпуск 7-6

Серия 5.903-15

Форм.	Зона	Поз.	Обозначение	Наименование	Кол.	Примечание
				ДОКУМЕНТАЦИЯ		
А3			БК 7.6.2.00.000 СБ	Сборочный чертеж		
А3			БК 7.6.2.00.000 СО	Схема автоматизации		
А4			БК 7.0.0.00.000 ДТ	Указание по применению и изготовлению		Выпуск 7-0
				ДЕТАЛИ		
Б4		1	БК 7.6.2.00.001	Прокладка Паронит ПОН 2 ГОСТ 481-80	4	0,003 кг
				ПРОЧИЕ ИЗДЕЛИЯ		
		2		Манометр показывающий МПЧ-У-1,6 пределы измерения от 0 до 0,16 МПа (0 до 1,6 кгс/см²) ТУ 25.02.180335-84	2	
		3		Вакуумметр показывающий ВПЧ-У-1 пределы измерения от 0 до 0,1 МПа (0 до 1 кгс/см²) ТУ 25.02.180335-84	2	

Изм.	Лист	№ докум.	Подп.	Дата	БК 7.6.2.00.000		
Разраб.		Крячун			Блок эжекторов водоструйных БЭВ-340. Установка приборов контроля и автоматики.	Лит.	Лист 1	Листов 2
Пров.		Колмец				ЛАТГИПРОПРОМ		
Н.контр.		Колмец						
Утв.								

Копировал А4 Формат А4

Форм.	Зона	Поз.	Обозначение	Наименование	Кол.	Примечание
		4		Отборное устройство 16-225 П ТУ 36.1258-85	2	
		5		Отборное устройство 16-225 У ТУ 36.1258-85	2	

Изм.	Лист	№ докум.	Подп.	Дата	БК 7.6.2.00.000	Лист 2

БК 7.6.2.00.000 СО

Выпуск 7-6

Серия 5.903-15

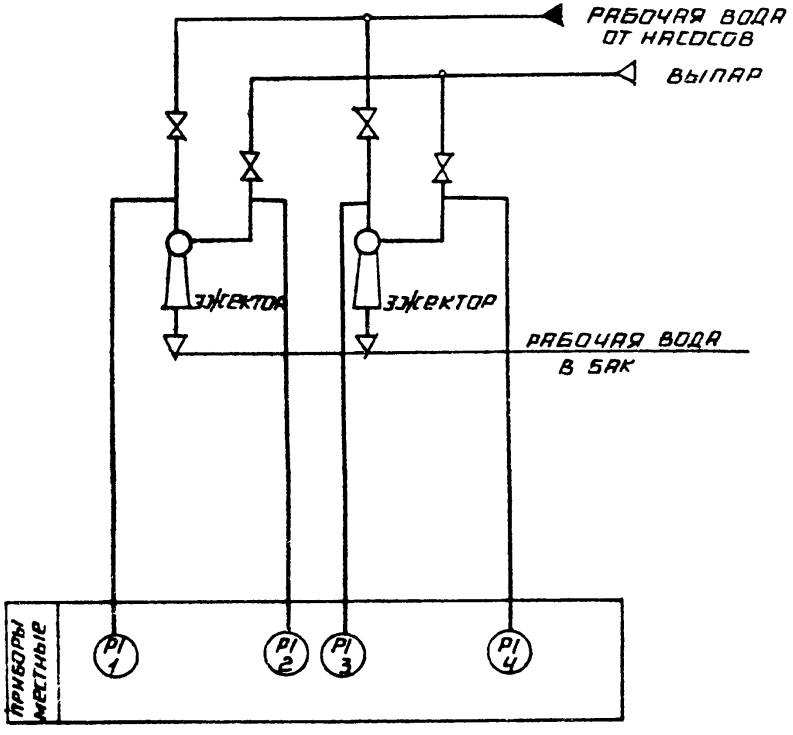

ПОЗ. ОБОЗН.	НАИМЕНОВАНИЕ	КОЛ	ПРИМЕЧАНИЕ
1,3	МАНОМЕТР ПОКАЗЫВАЮЩИЙ	2	
	ПРЕДЕЛЫ ИЗМЕРЕНИЯ ОТ 0		
	ДО 0,16 МПа (1,6 КГС/СМ²)		
	МП4-У-1,6 ТУ 25.02.180335-84		
2,4	ВАКУУММЕТР ПОКАЗЫВАЮЩИЙ	2	
	ПРЕДЕЛЫ ИЗМЕРЕНИЯ ОТ 0 ДО		
	-0,1 МПа (-1 КГС/СМ²) ВП4-У		
	ТУ 25.02.180335-84		

Инв. № подл. | Подпись и дата | Взам. инв. № | Инв. № дубл. | Подпись и дата

Изм.	Лист	№ докум.	Подп.	Дата
Разраб.		Слуцкая		
Пров.		Крауле		
Т. контр.		Лантелеева		
Н. контр.		Кушель		
Утв.		Мейман		

БК 7.6.2.00.000 СО

Блок эжекторов водоструйных БЭВ-340
Схема автоматизации

Лит.	Масса	Масштаб
Лист	Листов 1	

ЛАТГИПРОПРОМ

БК 7. 6. 2. 00. 000 СБ

Выпуск 7-6

Серия 5.903-15

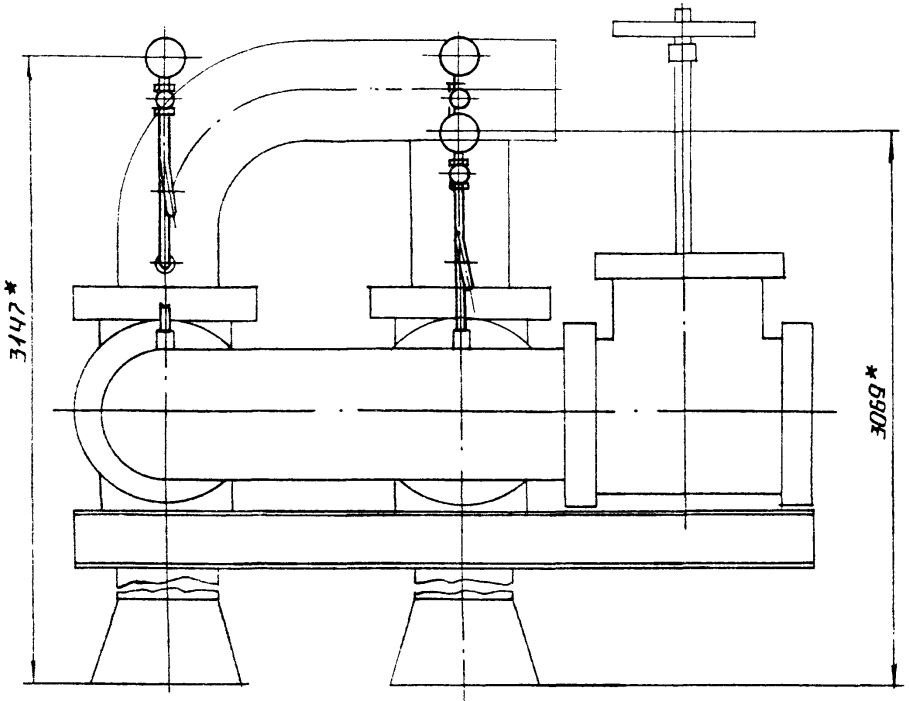

М1:2

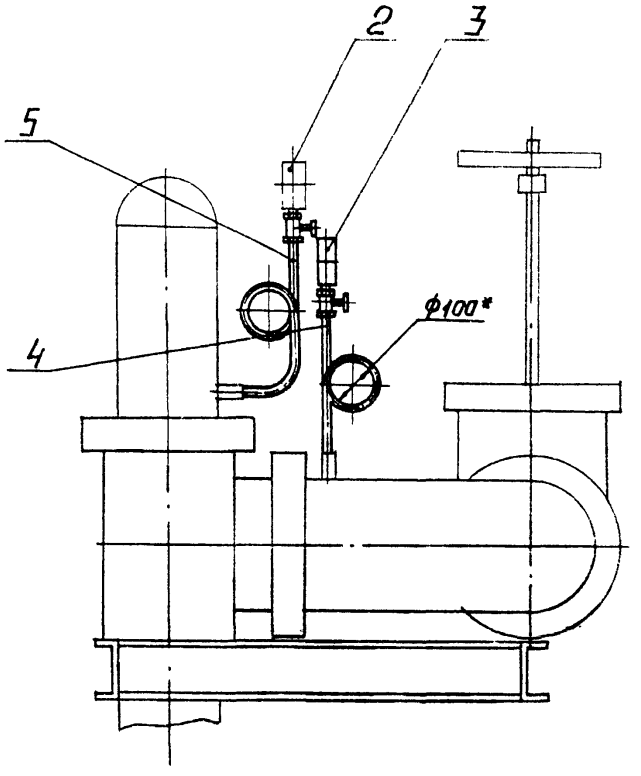

поз.1
М1:1

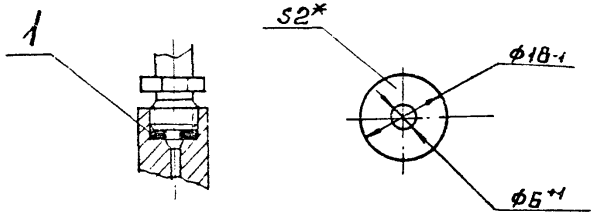

1.* Размеры для справок.

2. Сварные швы по ГОСТ 16037-80.

						БК 7. 6. 2. 00. 000 СБ	
Изм.	Лист	№ докум.	Подп.	Дата			
Разраб.		Крауя			Блок эжекторов водоструйных БЗВ 3404 установка приборов контроля и автоматики	Лит.	Масса	Масш.
Пров.		Колмец					8,7	1:10
Т. контр.						Лист	Листов 1	
Н. контр.		Колмец				ЛАТГИПРОПРОМ		
Утв.								

Подпись и дата | Инв. № подл. | Взам. инв. № | Инв. № дубл. | Подпись и дата

gost.e-ecolog.ru