Типовая документация на конструкции, изделия и узлы зданий и сооружений

Серия 5.903-15

БЛОКИ ТЕПЛОМЕХАНИЧЕСКОГО ОБОРУДОВАНИЯ ДЛЯ КОТЕЛЬНЫХ С ВОДОГРЕЙНЫМИ КОТЛАМИ

Выпуск 7-5

Блок эжекторов водоструйных

БЭВ-220

Рабочие чертежи

24051-32

СФ ЦИТП 620062 г.Свердловск, ул.Чебышева, 4
Зак. [illegible] инв. 24051-32 тираж [illegible]
Сдано в печать [illegible] 19[illegible] Цена [illegible]

gost.e-ecolog.ru

Типовая документация на конструкции,
изделия и узлы зданий и сооружений

Серия 5.903-15

Блоки тепломеханического оборудования для котельных с водогрейными котлами

Выпуск 7-5

Блок эжекторов водоструйных

БЭВ-220

Рабочие чертежи

Разработаны
проектным институтом
„Латгипропром"
Гл.инж. института В. Овчаров
Гл.инж. проекта Я. Нидбальский

Утверждены и введены в действие
МЖКХ СССР протоколом от 14.02.90 г.

© ЦИТП Госстроя СССР, 1990

Серия 5.903-15 Выпуск 7-5

Содержание альбома

Обозначение	Наименование	№ стр
	Блок эжекторов водоструйных БЭВ-220	
БК 7.5.1.00.000	Блок БЭВ-220	2
БК 7.5.1.00.000 СБ	Блок БЭВ-220	4
БК 7.5.1.00.000 ГЗ	Блок БЭВ-220 Схема принципиальная	
БК 7.1.1.00.001	Заглушка	
БК 7.1.1.00.002	Прокладка	7
БК 7.1.1.00.003	Хомут	
БК 7.1.1.00.004	Патрубок	8
БК 7.1.1.00.005	Патрубок	
БК 7.1.1.00.006	Патрубок	9
БК 7.5.1.01.000	Рама	
БК 7.5.1.01.000 СБ	Рама	10
	Установка приборов контроля и автоматики БЭВ-220	
БК 7.5.2.00.000	Блок БЭВ-220. Установка приборов контроля и автоматики	11
БК 7.5.2.00.000 СО	Блок БЭВ-220 Схема автоматизации	12
БК 7.5.2.00.000 СБ	Блок БЭВ-220. Установка приборов контроля и автоматики	13

Серия 5.903-15 Выпуск 7-5

Формат	Зона	Поз	Обозначение	Наименование	Кол	Примечание
				Документация		
А3			БК 7.5.1.00.000 СБ	Сборочный чертеж		
А4			БК 7.5.1.00.000 ГЗ	Схема принципиальная		
А4			БК 7.0.0.00.000 ДТ	Указания по применению и изготовлению		Выпуск 7-0
				Сборочные единицы		
А4		1	БК 7.5.1.01.000	Рама	1	
А4		2	44.14.05.000	Эжектор водоструйный ЭВ-220 серия 5.903-3 Выпуск 2	2	
				Детали		
А4		3	БК 7.1.1.00.001-04	Заглушка	2	
А4		4	БК 7.1.1.00.001-05	Заглушка	2	
А4		5	БК 7.1.1.00.002-04	Прокладка	2	
А4		6	БК 7.1.1.00.002-05	Прокладка	6	
А4		7	БК 7.1.1.00.003-03	Хомут	2	
А4		8	БК 7.1.1.00.004-03	Патрубок	1	
А4		9	БК 7.1.1.00.005-05	Патрубок	1	
А4		10	БК 7.1.1.00.005-06	Патрубок	1	
А4		11	БК 7.1.1.00.006-02	Патрубок	1	

Инв. № подл. | Подп. и дата | Взам. инв. №

Изм.	Кол. уч.	№ докум.	Подп.	Дата
Разраб.				
Пров.		Коллиец		
Н. контр.		Коллиец		
ГИП				

БК 7.5.1.00.000

Блок эжекторов водоструйных БЭВ-220

Лит.	Лист	Листов
	1	3

АТГИПРОПРОМ

Копировал | 24051-32 3 | Формат А4

Выпуск 7-5

Серия 5.903-15

Форм.	Зона	Поз.	Обозначение	Наименование	Кол.	Примечание
Б4		12	БК 7.5.1.00.001	Патрубок		
				Труба 159х4,5 ГОСТ 10704-76 / В-Ст3сп ГОСТ 10705-80	1	1,72кг
Б4		13	БК.7.5.1.00.002	Патрубок		
				Труба 273х6 ГОСТ 10704-76 / В-Ст3сп ГОСТ 10705-80	1	3,95кг
				Стандартные изделия		
				Болты ГОСТ 7798-70		
		14		М16х80.46	16	
		15		М20х75.46	48	
				Гайки ГОСТ 5915-70		
		16		М 10.5	4	
		17		М 16.5	16	
		18		М 20.5	48	
				Шайбы ГОСТ 1096-78		
		19		10.02	4	
		20		16.02	16	
		21		20.02	48	
				Отводы ГОСТ 17375-83		
		22		90°159х4,5	1	
		23		90°273х7	1	
				Фланцы ГОСТ 12820-80		
		24		1-250-16	4	
		25		1-250-10	2	
		26		Задвижка 30ч6бр Ру 10 Ду 250 ГОСТ 8437-75	1	

Инв.№ подл. | Подп. и дата | Взам. инв.№ | Инв.№ дубл. | Подп. и дата

Изм.	Лист	№ докум.	Подп.	Дата

БК 7.5.1.00.000 Лист 2

Копировал Кд- Формат А4

Выпуск 7-5

Серия 5.903-15

Форм.	Зона	Поз.	Обозначение	Наименование	Кол.	Примечание
				Прочие изделия		
		27		Установка штуцера М 20х1,5-50 ЗКЧ-45-70	4	

Инв.№ подл. | Подп. и дата | Взам. инв.№ | Инв.№ дубл. | Подп. и дата

Изм.	Лист	№ докум.	Подп.	Дата

БК7.5.1.00.000 Лист 3

Копировал Кд- 24031-32 4 Формат А4

Выпуск 7-5

Серия 5.903-15

БК 75.1.00.000 СБ

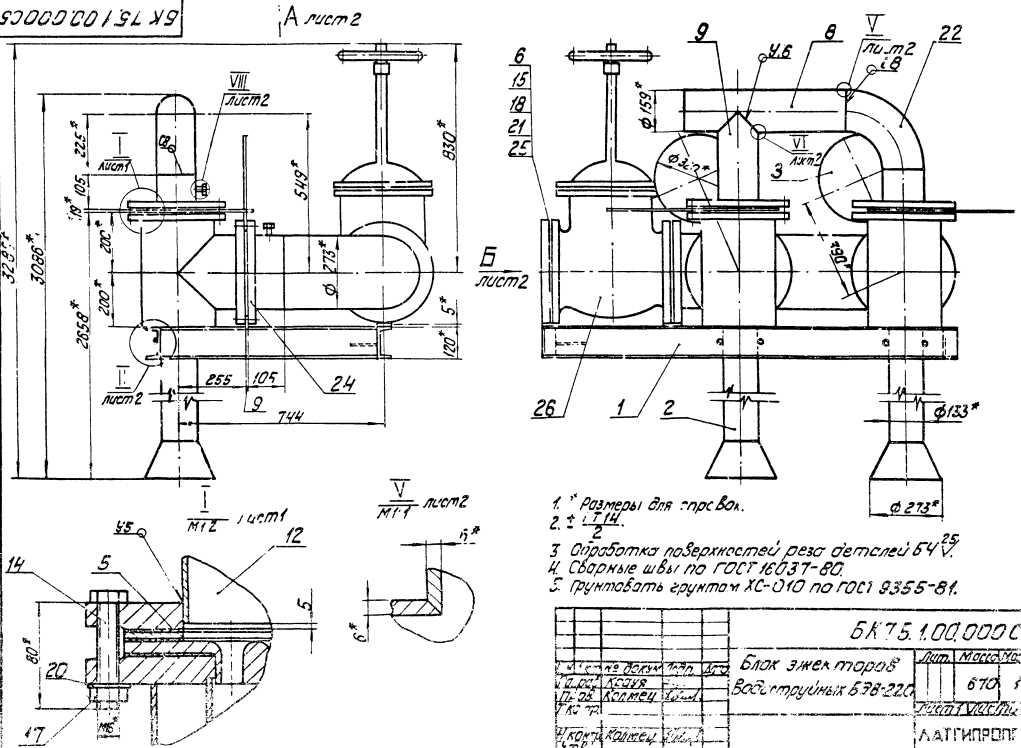

1. * Размеры для справок.
2. ± $\frac{IT14}{2}$.
3. Обработка поверхностей реза деталей БЧ $\overset{25}{V}$.
4. Сварные швы по ГОСТ 16037-80.
5. Грунтовать грунтом ХС-010 по ГОСТ 9355-81.

				БК 75.1.00.000 СБ			
Изм.	Лист	№ докум.	Подп.	Дата	Блок эжекторов Водоструйных БЭВ-220	Лит.	Масса	Масштаб
Разраб.		Кедуя					670	1:10
Пров.		Колмец				Лист 1	Листов	
Т.контр.						ЛАТГИПРОПЕ		
Н.контр.		Колмец						

Копировал

5К7.5.1.00.000СБ

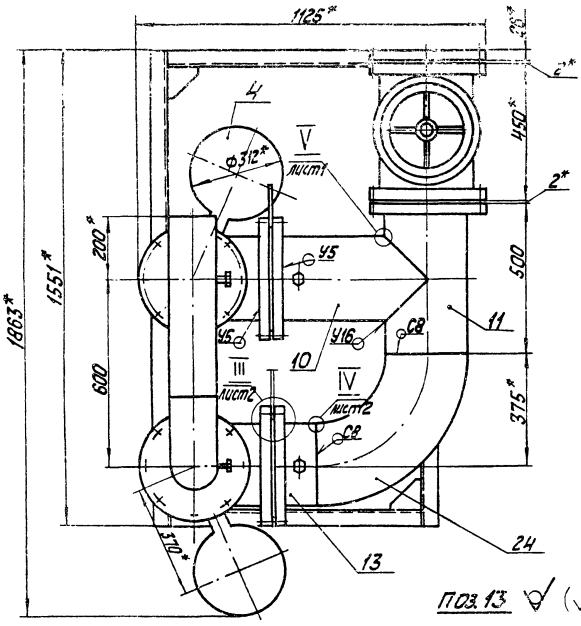

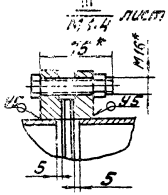

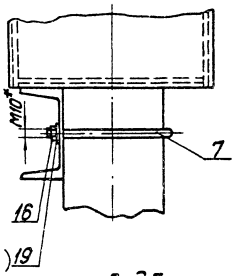

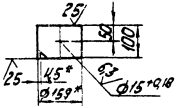

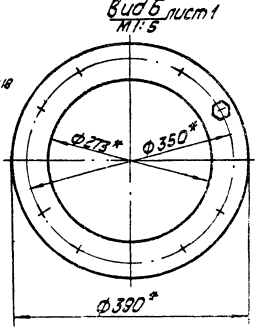

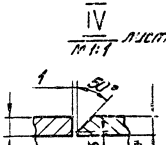

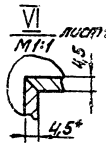

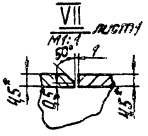

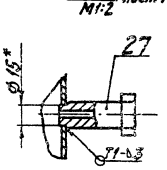

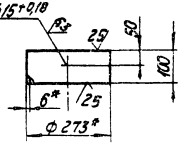

Изм.	Лист	№ докум.	Подп.	Дата

5К7.5.1.00.000СБ

Лист 2

Копировал — 24051-32 6 Формат А3

Выпуск 7-5

Серия 5.903-15

6К7.5.1.00.000Г3

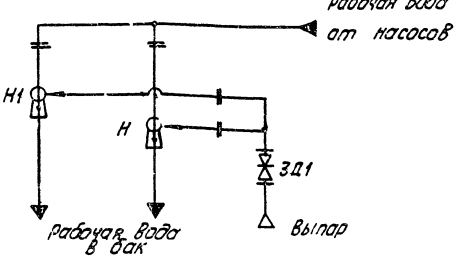

Поз. обозначение	Наименование	Кол.	Примечание
ЗД1	Задвижка 30ч6бр ГОСТ 8437-75	1	Ру10, Ду250
Н1...2	Эжектор водоструйный ЭВ-220		
	Серия 5.903-3	2	

Изм.	Кол.	№ докум.	Подп.	Дата
Разраб.		Крауя		
Пров.		Колмец		
Т. контр.				
Н. контр.		Колмец		
Утв.				

БК7 5.1.00.000Г3

Блок эжекторов водоструйных БЭВ-220 Схема принципиальная

Лит.	Масса	Масштаб

Лист | Листов 1

ЛАТ ГИПРОПРОМ

Копировал | Формат А4

Выпуск 7-5

Серия 5.903-15

6К7.1.1.00.001

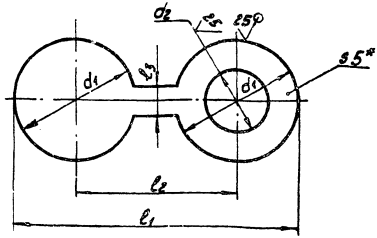

Обозначение	l_1, мм	l_2, мм	l_3, мм	d_1, мм	d_2, мм	Масса, кг
БК7.1.1.00.001	328	195	30	133	91	0,91
-01	313	185	30	128	58	0,97
-02	492	280	40	212	161	2,08
-03	462	260	40	202	110	2,23
-04	682	370	60	312	161	5,3
-05	710	390	60	330	273	4,5
-06	682	370	60	312	219	4,7
-07	373	215	40	158	110	1,24
-08	302	235	40	122	78	0,75

1. * Размеры для справок.
2. $\pm \frac{IT14}{2}$.

Изм.	Кол.	№ докум.	Подп.	Дата
Разраб.		Крауя		
Пров.		Колмец		
Т. контр.				
Н. контр.		Колмец		
Утв.				

БК7.1.1.00.001

Заглушка

Лит.	Масса	Масштаб
	см. табл.	—

Лист | Листов 1

Лист 5 ГОСТ 19.903-74 / 2 Ст3кп ГОСТ 14637-79

ЛАТ ГИПРОПРОМ

Копировал | Формат А4

Выпуск 7-5

Серия 5.903-15

Подп. и дата | Взам. инв. № | Инв. № дубл. | Подп. и дата | Инв. № подл.

БК7.1.1.00.002

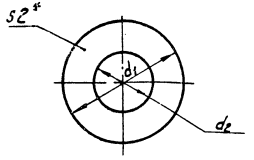

Обозначение	d_1, мм	d_2, мм	Масса, кг
БК7.1.1.00.002	128	58	0,04
-01	133	91	0,03
-02	260	110	0,17
-03	280	161	0,16
-04	312	161	0,22
-05	320	273	0,08
-06	312	219	0,16
-07	235	110	0,16

1.* Размеры для справок

2. $\pm \frac{IT14}{2}$.

Изм.	Лист	№ докум.	Подп.	Дата
Разраб.		Крауя		
Пров.		Колмец		
Т. контр.				
Н. контр.		Колмец		
Утв.				

БК7.1.1.00.002

Прокладка

Лит.	Масса	Масштаб
	см. табл.	—

Лист | Листов 1

Паронит ПОН2 ГОСТ 481-80

ЛАТГИПРОПРОМ

Копировал Кр — формат А4

Выпуск 7-5

Серия 5.903-15

Подп. и дата | Взам. инв. № | Инв. № дубл. | Подп. и дата | Инв. № подл.

БК7.1.1.00.003

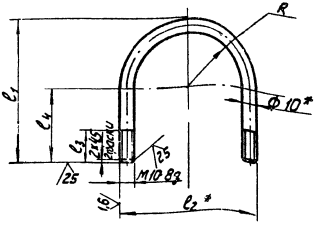

Обозначение	l_1^*, мм	l_2^*, мм	l_3, мм	l_1, мм	R, мм	Масса, кг
БК7.1.1.00.003	79	58	25	39	19	0,108
-01	106	96	25	58	38	0,155
-02	138	128	25	74	54	0,205
-03	163	153	25	86,5	66	0,245
-04	250	240	25	130	110	0,52
-05	93	68	25	54	29	0,14

1.* Размеры для справок.

2 $\pm \frac{IT14}{2}$.

Изм.	Лист	№ докум.	Подп.	Дата
Разраб.		Крауя		
Пров.		Колмец		
Т. контр.				
Н. контр.		Колмец		
Утв.				

БК7.1.1.00.003

Хомут

Лит.	Масса	Масштаб
	см. табл.	—

Лист | Листов 1

Круг 10-В-ГОСТ 2590-71 / В Ст3 КП4-II-1 ОСТ 5357-79

ЛАТГИПРОПРОМ

Копировал Кр — 24051-32 8 формат А4

БК7.1.1.00.004

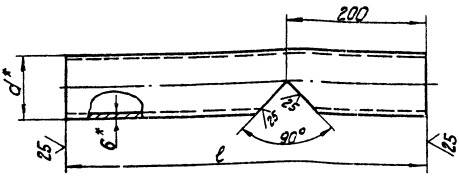

Обозначение	ℓ, мм	d*, мм	δ*, мм	Масса, кг
БК7.1.1.00.004	360	45	2,5	0,81
-01	450	108	3,5	3,6
-02	410	133	3,5	4,2
-03	575	159	4,5	9,8
-04	500	219	6	15,7
-05	400	76	3	2,24

1. * Размеры для справок.
2. $\pm \frac{IT14}{2}$.

Нач.отд.	Кобзарь				
Гл.спец.	Крохня				
Пров.	Колмец				
Т.контр.					
Н.контр.	Колмец				
Утв.					

БК7.1.1.00.004

Патрубок

Лит.	Масса	Масштаб
	см. табл.	—

Лист | Листов 1

Труба d×s ГОСТ 10704-76 / 8-Ст3сп ГОСТ 10705-80

ЛАТГИПРОПРОМ

Копировал | Формат А4

БК7.1.1.00.005

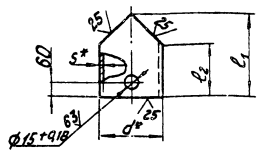

Обозначение	ℓ, мм	ℓ2, мм	d*, мм	δ*, мм	Масса, кг
БК7.1.1.00.005	60	37	45	2,5	0,157
-01	220	174	89	3	1,4
-02	275	221	108	3,5	2,48
-03	190	123	133	3,5	2,12
-04	344	264	159	4,5	5,8
-05	325	245	159	4,5	5,5
-06	475	338	273	6	18,5
-07	400	290	219	6	12,6
-08	215	177	76	3	1,08
-09	271	217	108	3,5	2,4

1. * Размеры для справок.
2. $\pm \frac{IT14}{2}$.

Нач.отд.	Кобзарь				
Гл.спец.	Крохня				
Пров.	Колмец				
Т.контр.					
Н.контр.	Колмец				
Утв.					

БК7.1.1.00.005

Патрубок

Лит.	Масса	Масштаб
	см. табл.	—

Лист | Листов 1

Труба d×s ГОСТ 10704-76 / 8-Ст3сп ГОСТ 10705-80

ЛАТГИПРОПРОМ

Копировал | Формат А4

Инв.№ подл. | Подп. и дата | Взам.инв.№ | Инв.№ дубл. | Подп. и дата

Выпуск 7-5

Серия 5.903-15

БК7.1.1.00.006

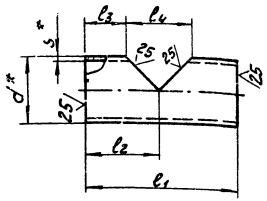

Обозначение	l_1, мм	l_2, мм	l_3, мм	l_4, мм	d^*, мм	S^*, мм	Масса, кг
БК7.1.1.00.006	200	100	58,5	83	89	3	1,25
-01	320	175	100	150	159	4,5	5,49
-02	495	225	95	261	273	6	19,5
-03	317	150	96	108	108	3,5	2,7

1. * Размеры для справок.
2. $\pm \frac{IT14}{2}$.

Изм.	Лист	№ докум.	Подп.	Дата
Разраб.		Крауя		
Пров.		Колмец		
Т. контр.				
Н. контр.		Колмец		
Утв.				

БК7.1.1.00.006

Патрубок

Лит.	Масса	Масштаб
	см. табл.	—

Лист | Листов 1

Труба $d \times s$ ГОСТ 10704-76 / В-В Ст3сп ГОСТ 10705-80

ЛАТГИПРОПРОМ

Копировал Ж.Ч. Формат А4

Выпуск 7-5

Серия 5.903-15

Фирм.	Зонт	Поз.	Обозначение	Наименование	Кол.	Примечание
				Документация		
А3			БК7.5.1.01.000 СБ	Сборочный чертеж		
				Детали		
Б4		1	БК7.5.1.01.001	Косынка		
				Лист 5 ГОСТ 19903-74 / В Ст3кп2 ГОСТ 14637-79	2	0,22 кг
Б4		2	БК7.5.1.01.002	Пластина		
				Лист 5 ГОСТ 19903-74 / В Ст3кп2 ГОСТ 14637-79		
				52±0,37×56±0,37 мм	2	0,12 кг
Б4		3	БК7.5.1.01.003	Балка		
				Швеллер 12-ГОСТ 8240-72 / В Ст3сп3-I-ГОСТ 535-79		
				L=785±2,3 мм	2	8,16 кг
Б4		4	БК7.5.1.01.004	Балка		
				Швеллер 12-ГОСТ 8240-72 / В Ст3сп3-I-ГОСТ 535-79		
				L=1551±3,1 мм	2	16,12 кг

Изм.	Лист	№ докум.	Подп.	Дата
Разраб.		Крауя		
Пров.		Колмец		
Н. контр.		Колмец		
Утв.				

БК7.5.1.01.000

Рама

Лит.	Лист	Листов
		1

ЛАТГИПРОПРОМ

Копировал Ж.Ч. 24051-32 Формат А4

Выпуск 7-5

Серия 5.903-15

БК7.5.1.01.000 СБ

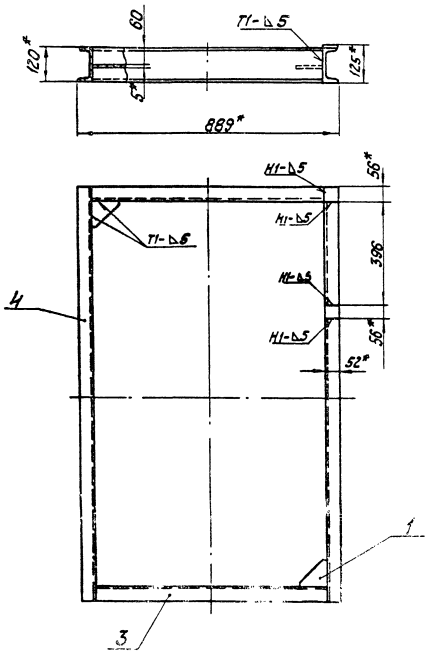

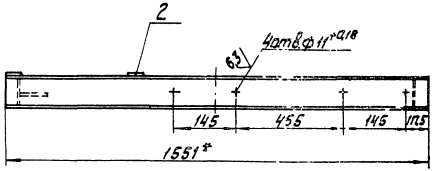

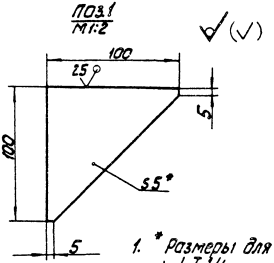

1. * Размеры для справок.
2. $\pm \frac{IT14}{2}$.
3. Обработка поверхностей реза деталей БЧ 25.
4. Сварные швы по ГОСТ 5264-80.

Изм.	Лист	№ докум.	Подп.	Дата	БК7.5.1.01.000 СБ			
Разраб.		Крауя			Рама	Лит.	Масса	Масштаб
Пров.		Колмец					41	1:10
Т. контр.						Лист	Листов 1	
Н. контр.		Колмец				ЛАТГИПРОПРОМ		

Копировал 24051-32 Формат А3

Инв. № подл. | Подп. и дата | Взам. инв. № | Инв. № дубл. | Подп. и дата

Выпуск 7-5

Серия 5.903-15

Формат	Зона	Поз.	Обозначение	Наименование	Кол.	Примечание
				Документация		
А3			БК7.5.2.00.000СБ	Сборочный чертеж		
А3			БК7.5.2.00.000СО	Схема автоматизации		
А4			БК7.0.0.00.000ДТ	Указание по применению и изготовлению		Выпуск 7-0
				Детали		
Б4		1	БК7.5.2.00.001	Прокладка		
				Паронит ПОН2		
				ГОСТ 481-80	4	
				Прочие изделия		
		2		Манометр показывающий		
				МП4-У-1,6 Пределы		
				измерения от 0 до 1,6 МПа		
				(0 до 1,6 кгс/см²)		
				ТУ 25.02.180335-84	2	
		3		Вакуумметр показы-		
				вающий ВП4-У-1		
				Пределы измерения		
				от 0 до 0,1 МПа (0 до		
				1 кгс/см²)		
				ТУ25.02.180335-84	2	

Инв.№ подл. | Подп. и дата | Взам.инв.№ | Инв.№ дубл. | Подп. и дата

Изм.	Кол.уч.	Лист	№ докум.	Подп.	Дата
Разраб.	Крона				
Пров.	Колпец				
Н.контр.					
Утв.	Колпец				

БК7.5.2.00.000

Блок эжекторов водоструйных БЭВ-220 установка приборов контроля и автоматики

Лит.	Масса	Масштаб

Лист	Листов
1	2

ЛАТГИПРОПРОМ

Копировал

Формат А4

Выпуск 7-5

Серия 5.903-15

Формат	Зона	Поз.	Обозначение	Наименование	Кол.	Примечание
		4		Отборное устройство		
				16-225 П		
				ТУ 36.1258-85	2	
		5		Отборное устройство		
				16-225 У		
				ТУ 36.1258-85	2	

Инв.№ подл. | Подп. и дата | Взам.инв.№ | Инв.№ дубл. | Подп. и дата

Изм.	Кол.уч.	Лист	№ докум.	Подп.	Дата

БК7.5.2.00.000

Лит. 2

Выпуск 7-5

Серия 5.903-15

БК7.5.2.00.000СО

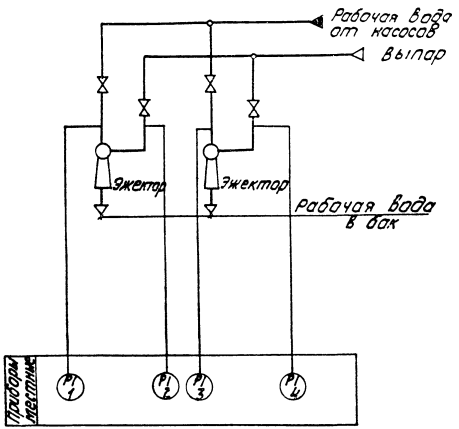

Поз. обозн.	Наименование	Кол.	Примечание
1,3	Манометр показывающий.	2	
	Пределы измерения от 0		
	до 0,16 МПа (1,6 кгс/см²)		
	МП4-У-1,6 ТУ25.02.180335-84		
2,4	Вакуумметр показывающий	2	
	Пределы измерения от 0 до		
	-0,1 МПа (-1 кгс/см²) ВП4-У		
	ТУ25.02.180335-84		

					БК7.5.2.00.000СО
Изм.	Лист	№ докум.	Подп.	Дата	Блок эжекторов водоструйных БЭВ-220 Схема автоматизации
Разраб.		Слуцкая			
Пров.		Крауле			
Т.контр.		Пантелеева			
Н.контр.		Кушель			
Утв.		Мейман			

Лит.	Масса	Масштаб

Лист | Листов 1

ЛАТГИПРОПРОМ

Инв. № подл. | Подп. и дата | Взам. инв. № | Инв. № дубл. | Подп. и дата

Копировал 24051-32 13 Формат А3

БК7.5.2.00.000 СБ

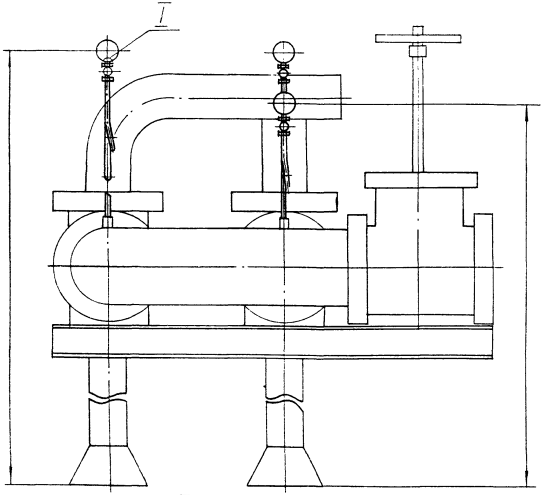

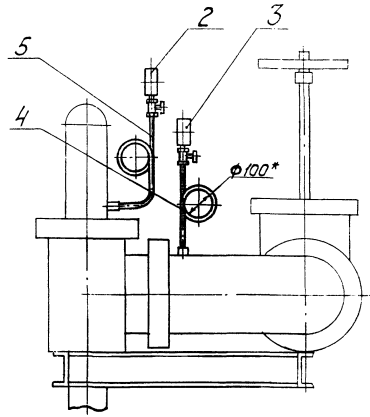

1. * Размеры для справок.
2. Сварные швы по ГОСТ 16037-80.

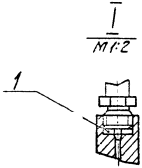

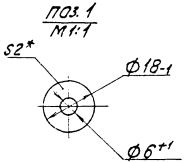

					БК 7.5.2.00 000 СБ			
Изм.	Лист	№ докум.	Подп.	Дата	Блок эжекторов водоструйных БЭВ-220. Установка приборов контроля и автоматики	Лит.	Масса	Масштаб
Разраб.		Крауя					8,7	1:10
Пров.		Колмец				Лист	Листов 1	
Т.контр.						ЛАТГИПРОПРОМ		
Н.контр.		Колмец						
Утв.								

Инв.№ подл. | Подп. и дата | Взам.инв.№ | Инв.№ дубл. | Подп. и дата

gost.e-ecolog.ru