Типовая документация на конструкции, изделия и узлы зданий и сооружений

Серия 5.903-15

Блоки тепломеханического оборудования для котельных с водогрейными котлами

Выпуск 7-4

Блок эжекторов водоструйных

БЭВ-100

СФ ЦИТП 620062 г.Свердловск, ул.Чебышева, 4
Зак. [illegible] инв. [illegible] тираж [illegible]
Сдано в печать [illegible] 19[illegible] Цена [illegible]

gost.e-ecolog.ru

Типовая документация на конструкции,
изделия и узлы зданий и сооружений

Серия 5.903-15

Блоки тепломеханического оборудования для котельных с водогрейными котлами

Выпуск 7-4

Блок эжекторов водоструйных

БЭВ-100

Рабочие чертежи

Разработаны
проектным институтом
„Латгипропром"
Гл.инж. института Б.Овчаров
Гл.инж. проекта Я.Нидбальский

Утверждены и введены в действие
ГПКС СССР протоколом от 14.02.90 г.

© ЦИТП Госстроя СССР, 1990

Выпуск 7-4

Серия 5.903-15

Содержание альбома

Обозначение	Наименование	№ стр.
	Блок эжекторов водоструйных БЭВ-100	
БК7.4.1.00.000	Блок БЭВ-100	2
БК7.4.1.00.000СБ	Блок БЭВ-100.	4
БК7.4.1.00.000ГЗ	Блок БЭВ-100. Схема принципиальная.	5
БК7.1.1.00.001	Заглушка	
БК7.1.1.00.002	Прокладка	7
БК7.1.1.00.003	Хомут	
БК7.1.00.004	Патрубок	8
БК7.1.1.00.005	Патрубок	
БК7.1.1.00.006	Патрубок	9
БК7.4.1.01.000	Рама	
БК7.4.1.01.000СБ	Рама	10
	Установка приборов контроля и автоматики блока БЭВ-100	
БК7.4.2.00.000	Блок БЭВ-100. Установка приборов контроля и автоматики.	11
БК7.4.2.00.000СБ	Блок БЭВ-100. Установка приборов контроля и автоматики.	12
БК7.4.2.00.000СО	Блок БЭВ-100. Схема автоматизации.	13

Формат 94

Выпуск 7-4

Серия 5.903-15

Формат	Зона	Поз.	Обозначение	Наименование		Примечание
				Документация		
А3			БК7.4.1.00.000СБ	Сборочный чертеж		
А4			БК7.4.1.00.000ГЗ	Схема принципиальная		
А4			БК7.4.1.00.000ДТ	Указания по применению и изготовлению		Выпуск 7-0
				Сборочные единицы		
А4		1	БК7.4.1.01.000	Рама	1	
А4		2	44.14.04.000	Эжектор водоструйный ЭВ-100 Серия 5.903-3 Выпуск 2	2	
				Детали		
А4		3	БК7.1.1.00.001 -02	Заглушка	2	
		4	-03	Заглушка	2	
А4		5	БК7.1.1.00.002 -02	Прокладка	2	
		6	-03	Прокладка	6	
А4		7	БК7.1.1.00.003 -02	Хомут	1	
А4		8	БК7.1.1.00.004 -02	Патрубок	1	
А4		9	БК7.1.1.00.005 -03	Патрубок	1	
		10	-04	Патрубок	1	
А4		11	БК7.1.1.00.006 -01	Патрубок	1	

Подпись и дата | Взам. инв. № | Инв. № дубл. | Подпись и дата

Изм.	Лист	№ докум.	Подпись	Дата
Разраб.		Краця		
Пров.		Колмец		
Н.контр.		Колмец		

БК7.4.1.1.00.000

Блок эжекторов водоструйных БЭВ-100

Лит.	Лист	Листов
	1	3

ЛАТГИПРОПРОМ

Копировал [illegible] 24051-31 3 Формат 94

Выпуск 7-4

Серия 5.903-15

Формат	Зона	Поз.	Обозначение	Наименование	Кол.	Примечание
54		12	БК7.4.1.00.001	Патрубок		
				Труба 108х3,5 ГОСТ 10704-76 / В-80 ст3сп ГОСТ 10705-80	2	0,99кг
64		13	БК7.4.1.00.002	Патрубок		
				Труба 159х4,5 ГОСТ 10704-76 / В-80 ст3сп ГОСТ 10705-80	2	2,04кг
				Стандартные изделия		
				Болты ГОСТ 7798-70		
		14		М16х30.46	16	
		15		М20х75.46	32	
				Гайки ГОСТ 5915-70		
		16		М10.5	4	
		17		М16.5	16	
		18		М20.5	32	
				Шайбы ГОСТ 10906-78		
		19		10.02	2	
		20		16.02	16	
		21		20.02	32	
				Отводы ГОСТ 17375-83		
		22		90°133х4	1	
		23		90°159х4,5	1	
		24		Переход К133х5 - 108х4		
				ГОСТ 17378-83	2	
				Фланцы ГОСТ 12820-80		
		25		1-150-10	2	
		26		1-150-16	4	
		27		Задвижка 30ч6бр		
				РУ10Ду150		
				ГОСТ 8437-75	1	

Инв. № подл. | Подпись и дата | Взам. инв. № | Инв. № дубл. | Подпись и дата

Изм.	Лист	№ докум.	Подпись	Дата	БК7.4.1.00.000	Лист 2

Копировал Дубкова Формат А4

Выпуск 7-4

Серия 5.903-15

Формат	Зона	Поз.	Обозначение	Наименование	Кол.	Примечание
				Прочие изделия		
		28		Установка штуцера		
				М20х1,5-50		
				ЗКЧ-45-70	4	

Инв. № подл. | Подпись и дата | Взам. инв. № | Инв. № дубл. | Подпись и дата

Изм.	Лист	№ докум.	Подпись	Дата	БК7.4.1.00.000	Лист 3

Копировал Дубкова 24051-31 4 Формат А4

БК7.4.1.00.000СБ

Выпуск 7-4

Серия 5.903-15

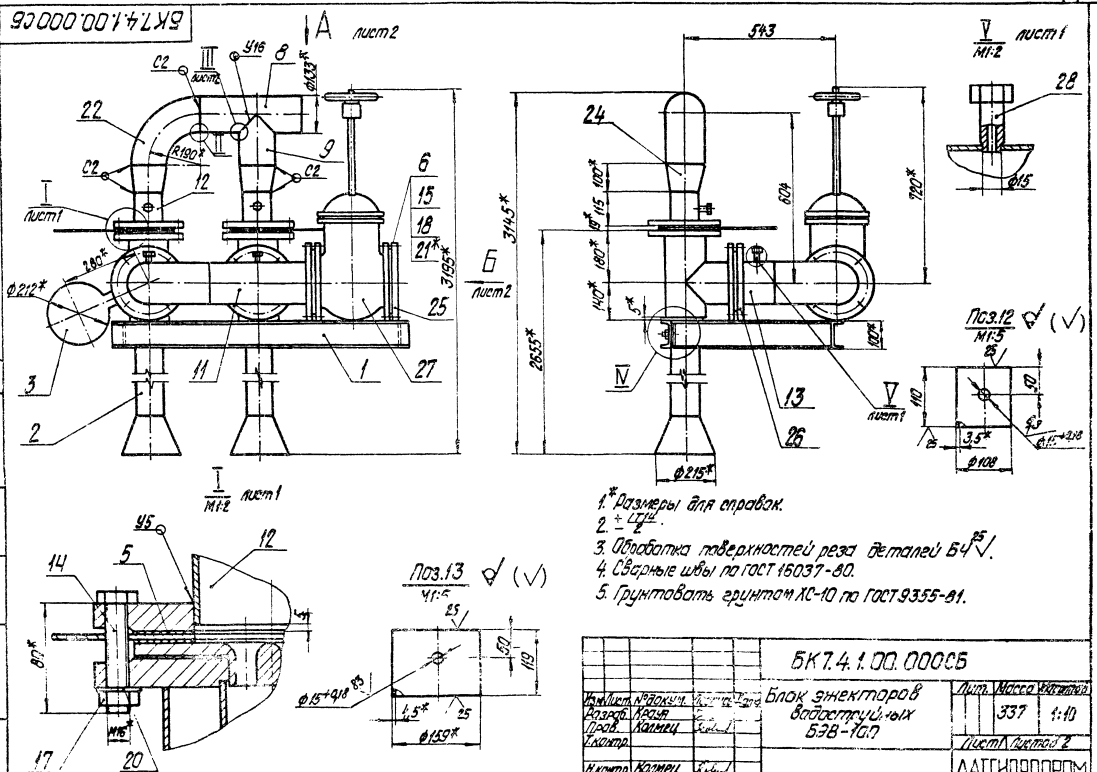

1.* Размеры для справок.
2. $\pm \frac{IT14}{2}$.
3. Обработка поверхностей реза деталей Б4 25√.
4. Сварные швы по ГОСТ 16037-80.
5. Грунтовать грунтом ХС-10 по ГОСТ 9355-81.

				БК7.4.1.00.000СБ			
Изм. Лист	№ докум.	Подпись	Дата	Блок эжекторов водоструйных БЭВ-100	Лит.	Масса	Масштаб
Разраб.	Крауя					337	1:10
Пров.	Колмец				Лист 1	Листов 2	
Т.контр.					ЛАТГИПРОПРОМ		
Н.контр.	Колмец						
Утв.							

24051-31 5 копировал Дубкова

БК7.4.1.00.000СБ

Выпуск 7-4

Серия 5.903-15

Вид А лист1

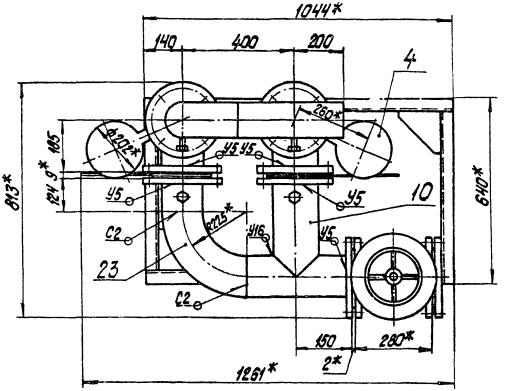

Вид Б
М1:5

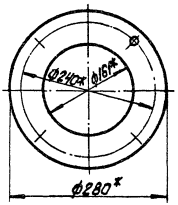

II
М1:1 лист1

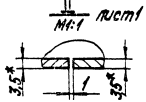

III
М1:1 лист1

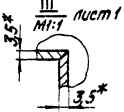

IV
М1:2 лист1

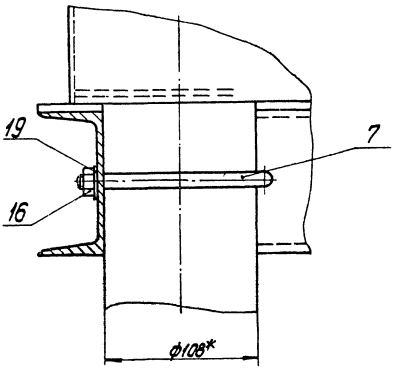

Инв.№ подл.	Подпись и дата	Взам.инв.№	Инв.№ дубл.	Подпись и дата

Выпуск 7-4

Серия 5.903-15.

БК7.4.1.00.000Г3

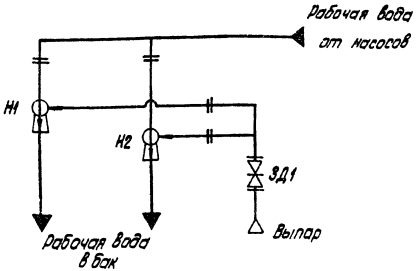

Поз. обозначение	Наименование	Кол.	Примечание
ЗД1	Задвижка 30 ч 6бр ГОСТ 8437-75	1	Ру10; Ду150
Н1...2	Эжектор водоструйный 9В - 100		
	Серия 5.903-3; выпуск 2	2	

Изм.	Лист	№ докум.	Подпись	Дата
Разраб.		Крауя		
Пров.		Колмец		
Т. контр.				
Н. контр.		Колмец		
Утв.				

БК7.4.1.00.000Г3

Блок эжектор водоструйный БЭВ-100
Схема принципиальная

Лит.	Масса	Масштаб

Лист | Листов 1

ЛАТГИПРОПРОМ

копировал Дубкова

формат А4.

Подпись и дата | Инв. № подл. | Взам. инв. № | Инв. № дубл. | Подпись и дата

Выпуск 7-4

Серия 5.903-15

БК7.1.1.00.001

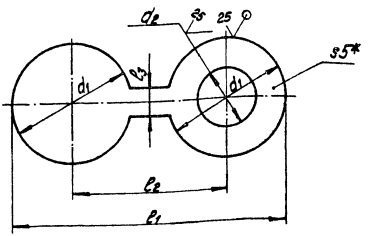

Обозначение	l_1, мм	l_2, мм	l_3, мм	d_1, мм	d_2, мм	Масса, кг
БК7.1.1.00.001	328	195	30	133	91	0,91
-01	313	185	30	128	58	0,97
-02	492	280	40	212	161	2,08
-03	462	260	40	202	110	2,23
-04	682	370	60	312	161	5,3
-05	710	390	60	320	273	4,5
-06	682	370	60	312	219	4,7
-07	373	215	40	158	110	1,24
-08	302	235	40	122	78	0,75

1.* Размеры для справок.
2. $\pm \frac{IT14}{2}$.

Изм.	Лист	№ докум.	Подпись	Дата
Разраб.		Крауя		
Пров.		Колмец		
Т. контр.				
Н. контр.		Колмец		
Утв.				

БК7.1.1.00.001

Заглушка

Лит.	Масса	Масштаб
	см. табл.	—

Лист | Листов 1

Лист 5 ГОСТ 19903-74 / В Ст3кп2 ГОСТ 14637-79

ЛАТГИПРОПРОМ

24051-3 / 7

копировал Дубкова

формат А4

БК7.1.1.00.002

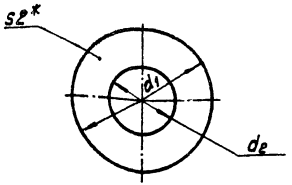

Обозначение	d_1, мм	d_2, мм	Масса, кг
БК7.1.1.00.002	128	58	0,04
-01	133	91	0,03
-02	260	110	0,17
-03	280	161	0,16
-04	312	161	0,22
-05	320	273	0,08
-06	312	219	0,16
-07	235	110	0,16

1.* Размеры для справок.
2. $\pm \frac{IT14}{2}$.

Изм.	Лист	№ докум.	Подпись	Дата
Разраб.		Крауя		
Пров.		Колмец		
Т.контр.				
Н.контр.		Колмец		
Утв.				

БК7.1.1.00.002

Прокладка

Паронит ПОН-2 ГОСТ 481-80

Лит.	Масса	Масштаб
	см. табл.	–
Лист	Листов 1	

ЛАТГИПРОПРОМ

Копировал Дубкова Формат А4

БК7.1.1.00.003

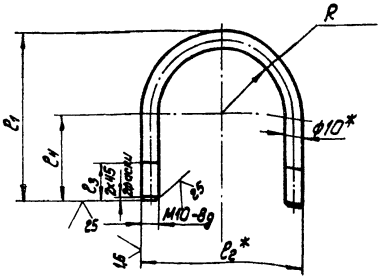

Обозначение	ℓ_1*, мм	ℓ_2*, мм	ℓ_3, мм	ℓ_4, мм	R, мм	Масса, кг
БК7.1.1.00.003	79	58	25	39	19	0,108
-01	106	96	25	58	38	0,155
-02	138	128	25	74	54	0,205
-03	163	153	25	86,5	66	0,245
-04	250	240	25	130	110	0,52
-05	93	68	25	54	29	0,14

1.* Размеры для справок.
2. $\pm \frac{IT14}{2}$.

Изм.	Лист	№ докум.	Подпись	Дата
Разраб.		Крауя		
Пров.		Колмец		
Т.контр.				
Н.контр.		Колмец		
Утв.				

БК7.1.1.00.003

Хомут

Круг 10-В-ГОСТ 2590-71 / ВСт3кп4-1-ГОСТ 535-79

Лит.	Масса	Масштаб
	см. табл.	–
Лист	Листов 1	

ЛАТГИПРОПРОМ

Копировал Дубкова Формат А4

БК7.1.1.00.004

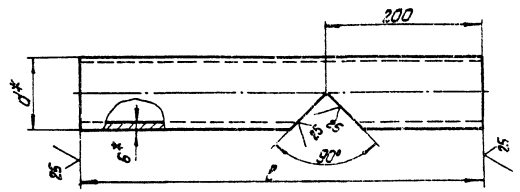

Обозначение	ℓ, мм	d^*, мм	s^*, мм	Масса, кг
БК7.1.1.00.004	360	45	2,5	0,81
-01	450	108	3,5	3,6
-02	410	133	3,5	4,2
-03	575	159	4,5	9,8
-04	500	219	6	15,7
-05	400	176	3	2,24

1.* Размеры для справок.

2. $\pm \frac{IT14}{2}$.

Изм.	Кол.уч.	Лист	№ докум.	Подпись	Дата
Разраб.			Крауз		
Пров.			Колмец		
Т.контр.					
Н.контр.			Колмец		
Утв.					

БК7.1.1.00.004

Патрубок

Лит.	Масса	Масштаб
	см. табл.	—

Лист | Листов 1

Труба d×s ГОСТ 10704-76 / В-Ст3сп ГОСТ 10705-80

ЛАТГИПРОПРОМ

Копировал | Формат А4

БК7.1.1.00.005

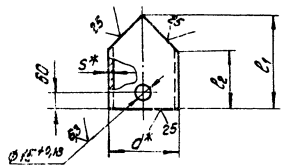

Обозначение	ℓ_1, мм	ℓ_2, мм	d^*, мм	s^*, мм	Масса, кг
БК7.1.1.00.005	60	37	45	2,5	0,157
-01	220	174	89	3	1,4
-02	275	221	108	3,5	2,48
-03	190	123	133	3,5	2,12
-04	344	204	159	4,5	5,8
-05	325	245	159	4,5	5,5
-06	475	339	273	5	18,5
-07	400	289	219	6	12,6
-08	215	177	76	3	1,08
-09	271	217	108	3,5	2,4

1.* Размеры для справок.

2. $\pm \frac{IT14}{2}$.

Изм.	Кол.уч.	Лист	№ докум.	Подпись	Дата
Разраб.			Крауз		
Пров.			Колмец		
Т.контр.					
Н.контр.			Колмец		
Утв.					

БК7.1.1.00.005

Патрубок

Лит.	Масса	Масштаб
	см. табл.	—

Лист | Листов 1

Труба d×s ГОСТ 10704-76 / В-Ст3сп ГОСТ 10705-80

ЛАТГИПРОПРОМ

Копировал | Формат А4

Выпуск 7-4

Серия 5.903-15

БК7.1.1.00.006

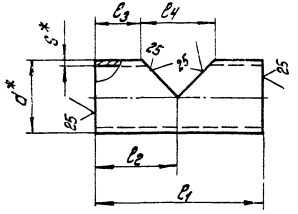

Обозначение	l_1, мм	l_2, мм	l_3, мм	l_4, мм	d^*, мм	S^*, мм	Масса, кг
БК7.1.1.00.006	200	100	58,5	83	89	3	1,25
-01	320	175	110	150	159	4,5	5,49
-02	495	225	95	261	273	6	19,5
-03	317	150	96	108	108	3,5	2,7

1.* Размеры для справок.

2. $\pm \frac{IT14}{2}$.

Изм.	Лист	№ докум.	Подпись	Дата
Разраб.		Крауя		
Пров.		Колмец		
Т.контр.				
Н.контр.		Колмец		
Утв.				

БК7.1.1.00.006

Патрубок

Лит.	Масса	Масштаб
	см. табл.	—

Лист | Листов 1

Труба $d \times s$ ГОСТ10704-76 / В-ВСт3сп ГОСТ10705-80

ЛАТГИПРОПРОМ

Инв. № подл. | Подпись и дата | Взам. инв. № | Инв. № дубл. | Подпись и дата

копировал Дубкова

формат А4

Выпуск 7-4

Серия 5.903-15

Формат	Зона	Поз.	Обозначение	Наименование	Кол.	Примечание
				Документация		
А3			БК7.4.1.01.000СБ	Сборочный чертеж		
				Детали		
Б4		1	БК7.4.1.01.001	Косынка		
				Лист 5ГОСТ19903-74 / ВСт3кп2 ГОСТ14637-79	2	0,52кг
Б4		2	БК7.4.1.01.002	Балка		
				Швеллер 10-ГОСТ8240-72 / ВСт3сп3-I-ГОСТ535-79		
				L=548-1,75 мм	2	4,7кг
Б4		3	БК7.4.1.01.003	Балка		
				Швеллер 10-ГОСТ8240-72 / ВСт3сп3-I-ГОСТ535-79		
				L=1044±2,6мм	2	8,97кг
Б4		4	БК7.4.1.01.004	Пластина		
				Лист 5ГОСТ19903-74 / ВСт3кп2 ГОСТ14637-79		
				46±0,31×120±0,435мм	2	0,22

Изм.	Лист	№ докум.	Подпись
Разраб.		Крауя	
Пров.		Колмец	
Н.контр.		Колмец	
Утв.			

БК7.4.1.01.000

Рама

Лит.	Лист	Листов
		1

ЛАТГИПРОПРОМ

Инв. № подл. | Подпись и дата | Взам. инв. № | Инв. № дубл. | Подпись и дата

копировал Дубкова 24051-31 10 формат А4

БК7.4.1.01.000СБ

Выпуск 7-4

Серия 5.903-15

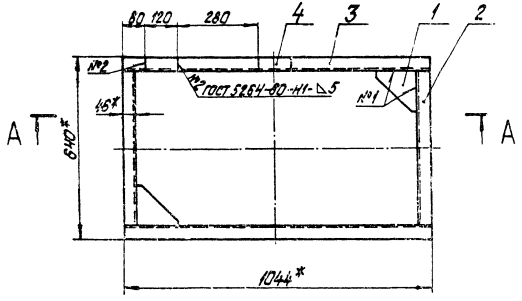

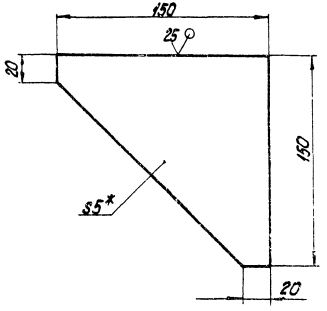

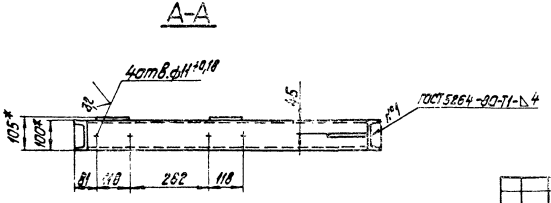

1.* Размеры для справок.

2. $\pm \frac{IT14}{2}$.

3. Обработка поверхностей реза деталей $Б4^{25}$ √.

Изм.	Лист	№ докум.	Подпись	Дата	БК7.4.1.01.000СБ		
Разраб.		Краця			Рама	Лит.	Масса	Масштаб
Пров.		Колмец					28,6	1:10
Т.контр.						Лист	Листов 1	
Н.контр.		Колмец				ЛАТГИПРОПРОМ		
Утв.								

Копировал Сурбаева 24051-31 11 формат А3

Выпуск 7-4

Серия 5.903-15

Формат	Зона	Поз.	Обозначение	Наименование	Кол.	Примечание
				Документация		
А3			БК7.4.2.00.000 СБ	Сборочный чертеж		
А3			БК7.4.2.00.000 СО	Схема автоматизации		
А4			БК7.00.00.000ДТ	Указания по применению и изготовлению.		Выпуск 7-0
				Детали		
БЧ		1	БК7.4.2.00.001	Прокладка Паронит ПОН2 ГОСТ 481-80	4	0,013кг
				Прочие изделия		
		2		Манометр показывающий МП4-У-1,6. Пределы измерения от 0 до 0,16МПа (0 до 1,6 кгс/см²) ТУ25.02.180335-84	2	
		3		Вакуумметр показывающий ВП4-У-1. Пределы измерения от 0 до 0,1МПа (0 до 1 кгс/см²) ТУ25.02.180335-84	2	

Инв.№подл. | Подпись и дата | Взам.инв.№ | Инв.№дубл. | Подпись и дата

Изм.	Лист	№ докум.	Подпись	Дата
Разраб.		Крауя		
Пров.		Никитченко		
Н.контр.		Колпец		
Утв.				

БК7.4.2.00.000

Блок эжекторов водоструйных ЭВВ-100 Установка приборов контроля и автоматики

Лит.	Лист	Листов
	1	2

ЛАТГИПРОПРОМ

Копировал Рубцова Формат А4

Выпуск 7-4

Серия 5.903-15

Формат	Зона	Поз.	Обозначение	Наименование	Кол.	Примечание
		4		Отборное устройство 16-225П ТУ36.1258-85	2	
		5		Отборное устройство 16-225Ч ТУ36.1258-85	2	

Инв.№подл. | Подпись и дата | Взам.инв.№ | Инв.№дубл. | Подпись и дата

Изм.	Лист	№ докум.	Подпись	Дата

БК7.3.2.00.000

Лист 2

Копировал Фурсова 24051-31 12 Формат А4

БК7.4.2.00.000СБ

Выпуск 7-4

Серия 5.903-15

Инв.№подл. | Подпись и дата | Взам.инв.№ | Инв.№дубл. | Подпись и дата

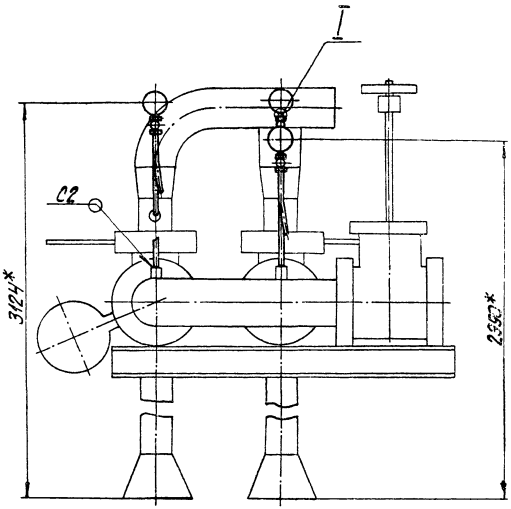

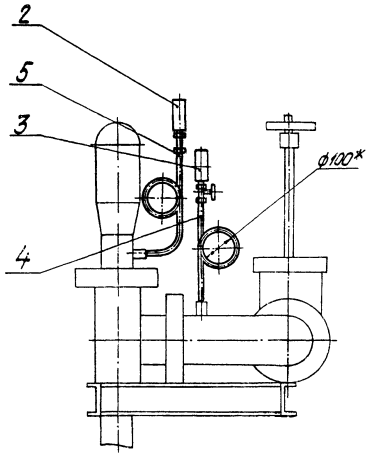

1.* Размеры для справок.

2. Сварные швы по ГОСТ 15037-80.

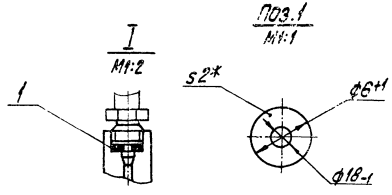

Поз.1
М1:1

Изм.	Лист	№ докум.	Подпись	Дата	БК7.4.2.00.000 СБ	
Разраб.		Крауя			Блок эжекторов водоструйных БЭВ-100. Установка приборов контроля и автоматики	Лит. / Масса / Масштаб: 8,7 / 1:10
Пров.		Колмец				Лист / Листов 1
Т.контр.						ЛАТГИПРОПРОМ
Н.контр.		Колмец				
ГИП						

Копировал Юдина 24031-31 А3 формат А3

5К7.4.2.00.000 СО

Выпуск 7-4

Серия 5.903-15

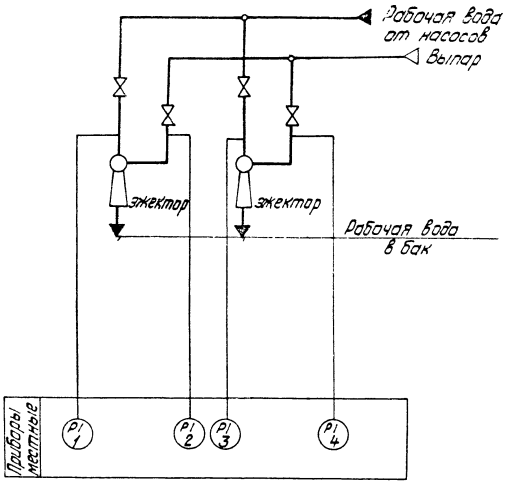

Поз. обозн.	Наименование	Кол.	Примечание
1,3	Манометр показывающий	2	
	Пределы измерения от 0 до		
	0,16 МПа (1,6 кгс/см²)		
	МП4-У-1,6 ТУ25.02.180335-84		
2,4	Вакуумметр показывающий.	2	
	Пределы измерения от 0 до		
	- 0,1 МПа (-1 кгс/см²) ВП4-У		
	ТУ25.02.180335-84		

Изм.	Лист	№ докум.	Подпись
Разраб.		Слуцкая	
Пров.		Крауле	
Т.контр.		Лантелеева	
Н.контр.		Кушель	
Утв.		Мейман	

БК7.4.2.00.000 СО

Блок эжекторов водоструйных БЭВ-100

Схема автоматизации

Лит.	Масса	Масштаб

Лист | Листов 1

ЛАТГИПРОПРОМ

Инв.№ подл. | Подп. и дата | Взам. инв.№ | Инв.№ дубл. | Подпись и дата

gost.e-ecolog.ru