Типовая документация на конструкции, изделия и узлы зданий и сооружений

Серия 5.903-15

Блоки тепломеханического оборудования для котельных с водогрейными котлами

Выпуск 7-3

Блок эжекторов водоструйных

БЭВ-60

Рабочие чертежи

СФ ЦИТП 620002 г.Свердловск, ул.Чебышева, 4
Зак. 5752 инв. 24051-30 тираж 460
Сдано в печать 4.10 1990 Цена 1.14

24051 - 30

gost.e-ecolog.ru

Типовая документация на конструкции,
изделия и узлы зданий и сооружений

Серия 5.903-15

Блоки тепломеханического оборудования для котельных с водогрейными котлами

Выпуск 7-3

Блок эжекторов водоструйных

6ЭВ-60

Рабочие чертежи

Разработаны
проектным институтом
„ЛАТГИПРОПРОМ"
Гл.инж.института В. Овчаров
Гл.инж.проекта Я. Нидбальский

Утверждены и введены
в действие Минмонтажспецстроем СССР
протоколом от 14.02.90 г.

© ЦИТП Госстроя СССР, 1990

Выпуск 7-3

Серия 5.903-15

Содержание альбома

Обозначение	Наименование	№ стр.
	Блок эжекторов водоструйных БЭВ-60	
БК 7.3.1.00.000	Блок БЭВ-60	2
БК 7.3.1.00.000 СБ	Блок БЭВ-60	4
БК 7.3.1.00.000 ГЗ	Блок БЭВ-60	6
	Схема принципиальная	
БК 7.1.1.00.001	Заглушка	
БК 7.1.1.00.002	Прокладка	7
БК 7.1.1.00.003	Хомут	
БК 7.1.1.00.004	Патрубок	8
БК 7.1.1.00.005	Патрубок	
БК 7.1.1.00.006	Патрубок	9
БК 7.3.1.01.000	Рама	
БК 7.3.1.01.000 СБ	Рама	10
	Установка приборов контроля и автоматики блока БЭВ-60	
БК 7.3.2.00.000	Блок БЭВ-60. Установка приборов контроля и автоматики	11
БК 7.3.2.00.000 ВО	Блок БЭВ-60 Схема автоматизации	12
БК 7.3.2.00.000 СБ	Блок БЭВ-60. Установка приборов контроля и автоматики	13

Форм.	Зона	Поз.	Обозначение	Наименование	Кол.	Примечание
				Документация		
А3			БК7.3.1.00.000 СБ	Сборочный чертеж		
А4			БК7.3.1.00.000 ГЗ	Схема принципиальная		
А4			БК7.0.0.00.000 ДТ	Указания по применению и изготовлению		Выпуск 7-0
				Сборочные единицы		
А4		1	БК7.3.1.01.000	Рама	1	
А4		2	44.14.3.000	Эжектор водоструйный ЭВ-60 Серия 5.903-3 Выпуск 2	2	
				Детали		
А4		3	БК7.1.1.00.001-02	Заглушка	2	
А4		4	БК7.1.1.00.001-03	Заглушка	2	
А4		5	БК7.1.1.00.002-02	Прокладка	2	
А4		6	БК7.1.1.00.002-03	Прокладка	6	
А4		7	БК7.1.1.00.003-01	Хомут	2	
А4		8	БК7.1.1.00.004-01	Патрубок	1	
А4		9	БК7.1.1.00.005-02	Патрубок	1	
А4		10	БК7.1.1.00.005-03	Патрубок	1	
А4		11	БК7.1.1.00.006-01	Патрубок	1	

Инв. № подл. | Подп. и дата | Взам. инв. № | Инв. № дубл. | Подп. и дата

Изм.	Лист	№ докум.	Подп.	Дата
Разраб.		Крауя		
Пров.		Колмец		
Н. контр.		Колмец		

БК7.3.1.00.000

Блок эжекторов водоструйных БЭВ-60

Лит.	Лист	Листов
	1	3

ЛАТГИПРОПРОМ

Формат	Зона	Поз.	Обозначение	Наименование	Кол.	Примечание
БЧ		12	БК7.3.1.00.001	Патрубок		
				Труба 108×3 ГОСТ 10704-76 / В-Вгп3сп ГОСТ 10705-80	1	1,13 кг
БЧ		13	БК7.3.1.00.002	Патрубок		
				Труба 159×4,5 ГОСТ 10704-76 / В-Вгп3сп ГОСТ 10705-80	1	2,04 кг
				Стандартные изделия		
				Болты ГОСТ 7798-70		
		14		М 16×80.46	16	
		15		М 20×75.46	32	
				Гайки ГОСТ 5915-70		
		16		М 10.5	4	
		17		М 16.5	16	
		18		М 20.5	32	
				Шайбы ГОСТ 10906-78		
		19		10.02	2	
		20		16.02	16	
		21		20.02	32	
				Отводы ГОСТ 17375-83		
		22		90° 108×4	1	
		23		90° 159×4,5	1	
				фланцы ГОСТ 12820-80		
		24		1-150-10	2	
		25		1-150-16	2	
		26		Задвижка 30ч 6 бр		
				Ру 10 Ду 150		
				ГОСТ 8437-75	1	

Формат	Зона	Поз.	Обозначение	Наименование	Кол.	Примечание
				Прочие изделия		
		27		Установка штуцера М20×1,5-50 ЗК4-45-70	4	

Выпуск 7-3

Серия 5.903-15

Инв.№подл. | Подп. и дата | Взам.инв.№ | Инв.№дубл. | Подп. и дата

6К7.3.1.00.000 СБ

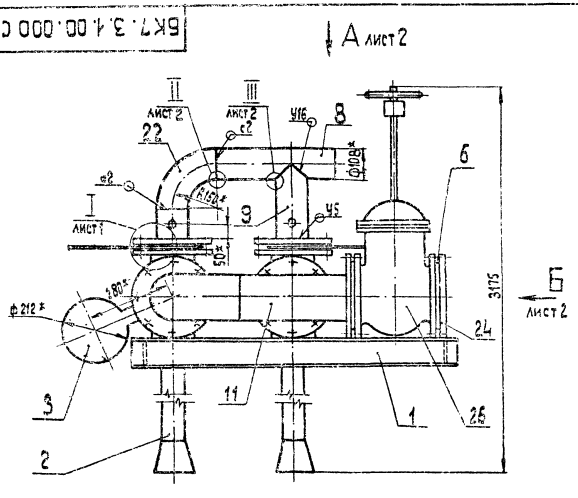

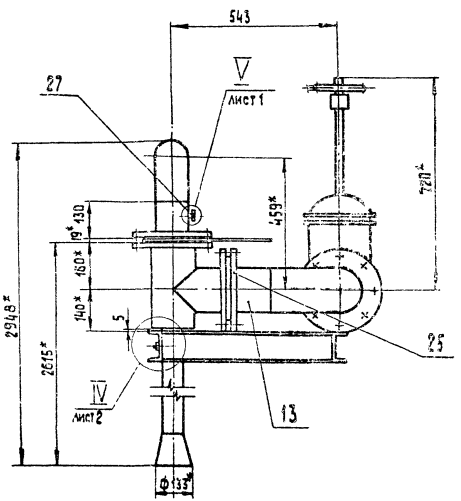

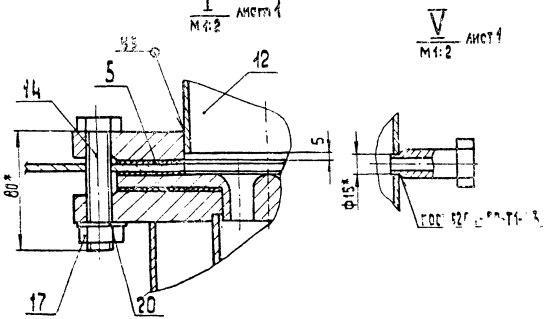

1.* Размеры для справок.
2. $\pm \frac{IT14}{2}$.
3. Обработка поверхностей реза деталей Б4 $\frac{35}{}$
4. Сварные швы по ГОСТ 16037-80
5. Грунтовать грунтом ХС-010 по ГОСТ 9355-81.

Изм.	Лист	№ докум.	Подп.	Дата
Разраб.		Крачя		
Пров.		Колмец		
Т.контр.				
Н.контр.		Колмец		
Утв.				

6К7.3.1.00.000 СБ

Блок эжекторов водоструйных БЭВ-60

Лит.	Масса	Масштаб
	288	1:10

Лист 1 | Листов 2

ЛАТГИПРОПРОМ

Копировал 24031-30 5 Формат А3

БК7.3.1.00.000СБ

Выпуск 7-3

Серия 5.903-15

Инв.№ подл. | Подп. и дата | Взам.инв.№ | Инв.№ дубл. | Подп. и дата

Вид А лист 1

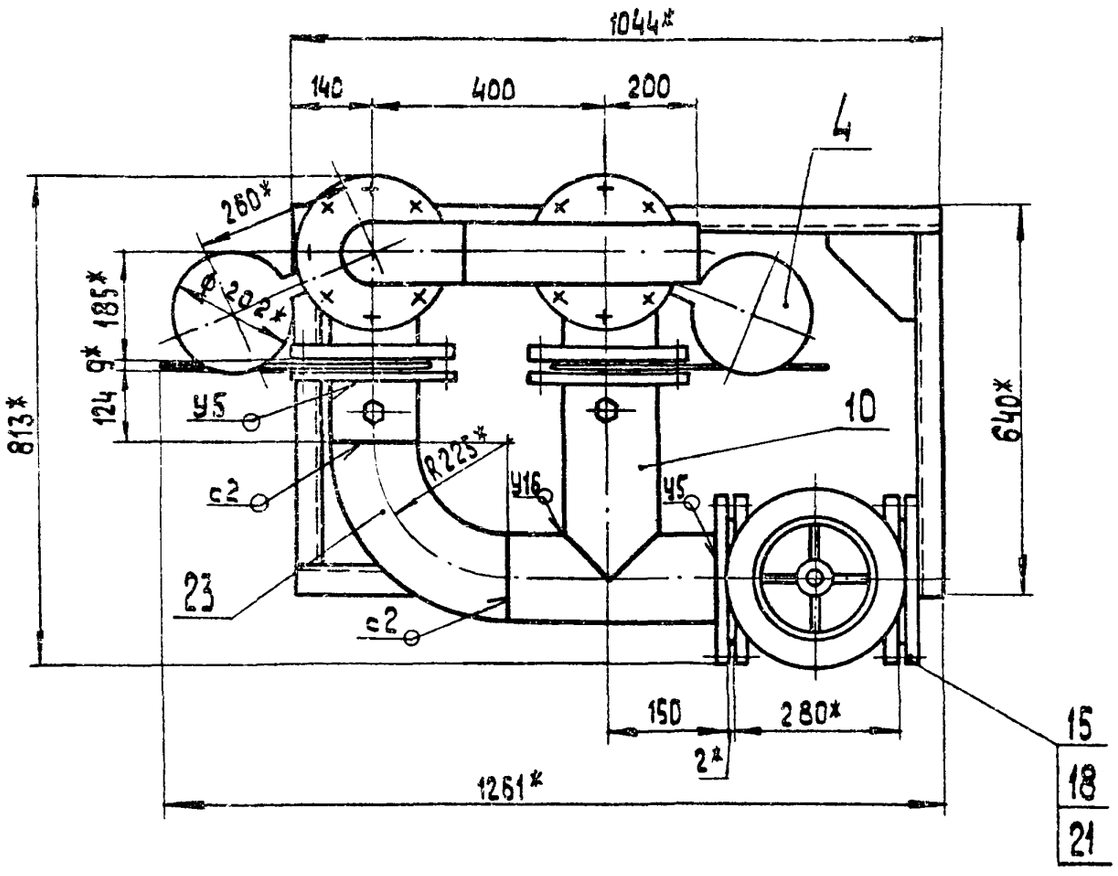

Вид Б лист 1
М1:5

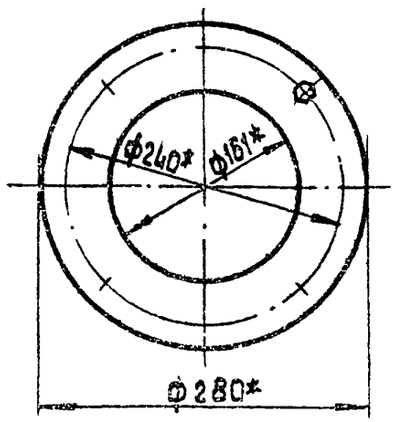

II лист 1
М1:1

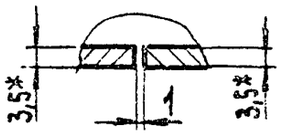

III лист 1
М1:1

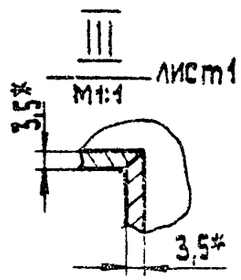

IV
М1:2

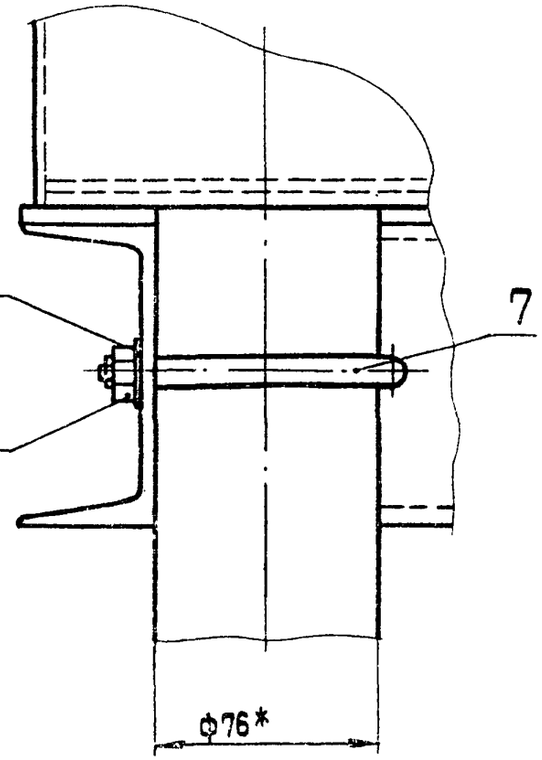

Поз.13
М1:20

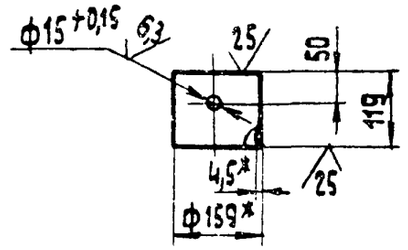

Поз.12

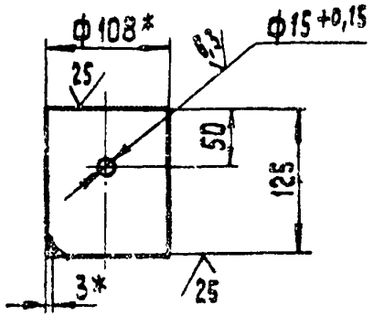

Изм.	Лист	№ докум.	Подп.	Дата	БК7.3.1.00.000СБ	Лист 2

Копировал 24051-30 6 Формат А3

Выпуск 7-3

Серия 5.903-15

БК7.3.1.00.000 ГЗ

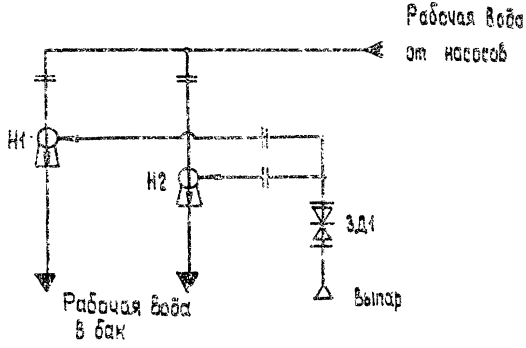

Поз. обознач.	Наименование	Кол.	Примечание
ЗД1	Задвижка 30 ч 6 бр ГОСТ 8437-75	1	Ру 10; Ду 150
Н1...2	Эжектор водоструйный ЭВ-60		
	Серия 5.903-3 , Выпуск 2	2	

Изм.	Лист	№ докум.	Подп.	Дата
Разраб.		Краця		
Пров.		Колмец		
Т.контр.				
Н.контр.		Колмец		
Утв.				

БК7.3.1.00.000 ГЗ

Блок эжекторов водоструйных БЭВ-60.
Схема принципиальная.

Лит. | Масса | Масштаб

Лист | Листов 1

ЛАТГИПРОПРОМ

Копировал | Формат А4

Подп. и дата | Инв. № дубл. | Взам. инв. № | Подп. и дата | Инв. № подл.

Выпуск 7-3

Серия 5.903-15

БК7.1.1.00.001

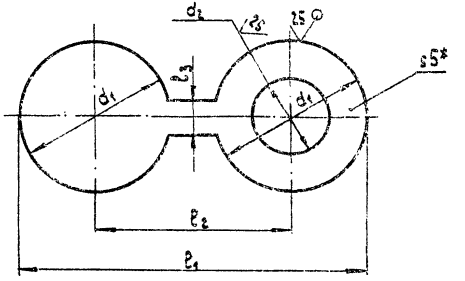

Обозначение	ℓ_1, мм	ℓ_2, мм	ℓ_3, мм	d_1, мм	d_2, мм	Масса, кг
БК7.1.1.00.001	328	195	30	133	91	0,91
– 01	313	185	30	128	58	0,97
– 02	492	280	40	212	161	2,08
– 03	462	260	40	202	110	2,23
– 04	682	370	60	312	161	5,3
– 05	710	390	60	320	273	4,5
– 06	682	370	60	312	219	4,7
– 07	373	215	40	158	110	1,24
– 08	302	235	40	122	78	0,75

1.* Размеры для справок.
2. $\pm \frac{IT14}{2}$.

Изм.	Лист	№ докум.	Подп.	Дата
Разраб.		Краця		
Пров.		Колмец		
Т.контр.				
Н.контр.		Колмец		
Утв.				

БК7.1.1.00.001

Заглушка.

Лит. | Масса | Масштаб
См. табл. | –

Лист | Листов 1

Лист 5 ГОСТ 19903-74
ВСт3кп2 ГОСТ 14637-79

ЛАТГИПРОПРОМ

Копировал 24051-30 7 | Формат А4

Подп. и дата | Инв. № дубл. | Взам. инв. № | Подп. и дата | Инв. № подл.

Выпуск 7-3

Серия 5.903-15

Инв.№ подл. | Подп. и дата | Взам.инв.№ | Инв.№ дубл. | Подп. и дата

БК7.1.1.00.002

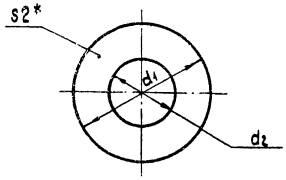

Обозначение	d_1, мм	d_2, мм	Масса, кг
БК7.1.1.00.002	128	58	0,04
- 01	133	91	0,03
- 02	260	110	0,17
- 03	280	161	0,16
- 04	312	161	0,22
- 05	320	273	0,08
- 06	312	219	0,16
- 07	235	110	0,16

1.* Размеры для справок

2. $\pm\frac{IT14}{2}$.

Изм.	Лист	№ докум.	Подп.	Дата
Разраб.		Краця		
Пров.		Колмец		
Т.контр.				
Н.контр.		Колмец		
Утв.				

БК7.1.1.00.002

Прокладка

Лит. | Масса | Масштаб

См. табл. | —

Лист | Листов 1

Паронит ПОН 2 ГОСТ 481-80

ЛАТГИПРОПРОМ

Копировал | Формат А4

Выпуск 7-3

Серия 5.903-15

Инв.№ подл. | Подп. и дата | Взам.инв.№ | Инв.№ дубл. | Подп. и дата

БК7.1.1.00.003

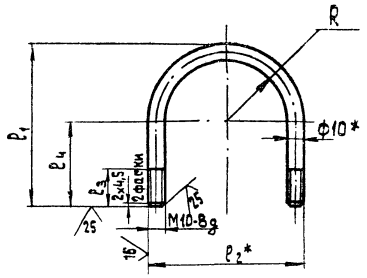

Обозначение	ℓ_1*, мм	ℓ_2*, мм	ℓ_3, мм	ℓ_4, мм	R, мм	Масса, кг
БК7.1.1.00.003	79	58	25	39	19	0,108
- 01	106	86	25	58	38	0,155
- 02	138	128	25	74	54	0,205
- 03	163	153	25	86,5	66	0,245
- 04	250	240	25	130	110	0,52
- 05	93	68	25	54	29	0,14

1.* Размеры для справок.

2. $\pm\frac{IT14}{2}$.

Изм.	Лист	№ докум.	Подп.	Дата
Разраб.		Краця		
Пров.		Колмец		
Т.контр.				
Н.контр.		Колмец		
Утв.				

БК7.1.1.00.003

Хомут

Лит. | Масса | Масштаб

См. табл. | —

Лист | Листов 1

Круг 10-В-ГОСТ 2590-71 / Вст3кп4-II-ГОСТ 535-79

ЛАТГИПРОПРОМ

Копировал | 24051-30 8 | Формат А4

БК7.1.1.00.004

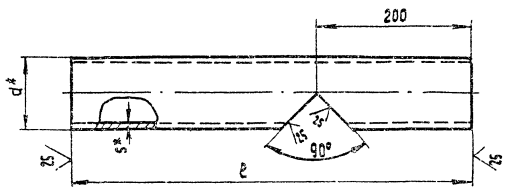

Обозначение	ℓ, мм	d*, мм	s*, мм	Масса, кг
БК7.1.1.00.004	360	45	2,5	0,81
-01	450	108	3,5	3,6
-02	410	133	3,5	4,2
-03	575	159	4,5	9,8
-04	500	219	6	15,7
-05	400	76	3	2,24

1.* Размеры для справок.

2. $\pm \frac{IT14}{2}$.

Изм.	Лист	№ докум.	Подп.	Дата
Разраб.		Краця		
Пров.		Колмец		
Т.контр.				
Н.контр.		Колмец		
Утв.				

БК7.1.1.00.004

Патрубок

Лит. | Масса | Масштаб: См. табл. | —

Лист | Листов 1

Труба d×s ГОСТ 10704-76 / В-Ст3спГОСТ 10705-80

ЛАТГИПРОПРОМ

Копировал | Формат А4

Инв.№ подл. | Подп. и дата | Взам. инв.№ | Инв.№ дубл. | Подп. и дата

БК7.1.1.00.005

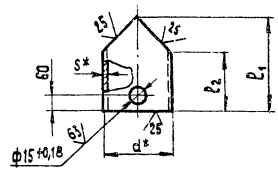

Обозначение	ℓ1, мм	ℓ2, мм	d*, мм	s*, мм	Масса, кг
БК7.1.1.00.005	60	37	45	2,5	0,157
-01	220	174	89	3	1,4
-02	275	221	108	3,5	2,48
-03	190	123	133	3,5	2,12
-04	344	284	159	4,5	5,9
-05	325	245	159	4,5	5,5
-06	475	338	273	6	18,5
-07	400	290	219	6	12,6
-08	215	177	76	3	1,08
-09	271	217	108	3,5	2,4

1.* Размеры для справок

2. $\pm \frac{IT14}{2}$.

Изм.	Лист	№ докум.	Подп.	Дата
Разраб.		Краця		
Пров.		Колмец		
Т.контр.				
Н.контр.		Колмец		
Утв.				

БК7.1.1.00.005

Патрубок

Лит. | Масса | Масштаб: См. табл. | —

Лист | Листов 1

Труба d×s ГОСТ 10704-76 / В-Ст3спГОСТ 10705-80

ЛАТГИПРОПРОМ

Копировал | Формат А4

Инв.№ подл. | Подп. и дата | Взам. инв.№ | Инв.№ дубл. | Подп. и дата

БК7.1.1.00.006

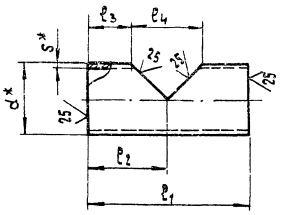

Обозначение	ℓ1, мм	ℓ2, мм	ℓ3, мм	ℓ4, мм	d*, мм	s*, мм	Масса, кг
БК7.1.1.00.006	200	100	58,5	83	89	3	1,25
- 01	320	175	100	150	159	4,5	5,49
- 02	495	225	95	261	273	6	19,5
- 03	317	150	96	108	108	3,5	2,7

1.* Размеры для справок.
$\pm\frac{IT14}{2}$.

Инв.№ подл. | Подп. и дата | Взам. инв.№ | Инв.№ дубл. | Подп. и дата

Изм.	Лист	№ докум.	Подп.	Дата
Разраб.		Краця		
Пров.		Колмец		
Т.контр.				
Н.контр.		Колмец		
Утв.				

БК7.1.1.00.006

Патрубок

Лит. | Масса: См. табл. | Масштаб: —

Лист | Листов 1

Труба d×S ГОСТ 10704-76 / В-Вст3кп2 ГОСТ 10705-80

ЛАТГИПРОПРОМ

Копировал | формат А4

Формат	Зона	Поз.	Обозначение	Наименование	Кол.	Примечание
				Документация		
А3			БК7.3.1.01.000 СБ	Сборочный чертеж		
				Детали		
БЧ		1	БК7.3.1.01.001	Косынка		
				Лист 5 ГОСТ 19903-74 / Вст3кп2 ГОСТ 14637-79	2	0,57кг
БЧ		2	БК7.3.1.01.002	Балка		
				Швеллер 10-ГОСТ 8240-72 / Вст3кп2-1-ГОСТ 535-79		
				L = 548 -1,75 мм	2	4,7кг
БЧ		3	БК7.3.1.01.003	Балка		
				Швеллер 10-ГОСТ 8240-72 / Вст3кп2-1-ГОСТ 535-79		
				L = 1044 ± 2,6 мм	2	8,97кг
БЧ		4	БК7.3.1.01.004	Пластина		
				Лист 5 ГОСТ 19903-74 / Вст3кп2 ГОСТ 14637-79		
				46 ± 0,31 × 140 ± 0,5 мм	2	0,25кг

Инв.№ подл. | Подп. и дата | Взам. инв.№ | Инв.№ дубл. | Подп. и дата

Изм.	Лист	№ докум.	Подп.	Дата
Разраб.		Краця		
Пров.		Колмец		
Н.контр.		Колмец		
Утв.				

БК7.3.1.01.000

Рама

Лит. | Лист | Листов: 1 | 1

ЛАТГИПРОПРОМ

Копировал | 24051-30 10 | формат А4

Выпуск 7-3

Серия 5.903-15

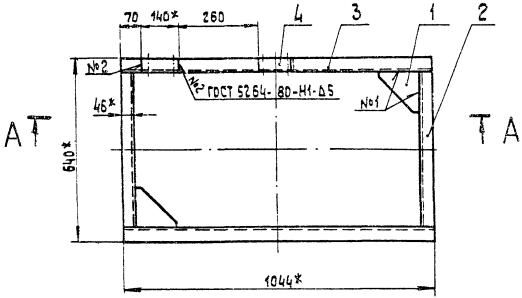

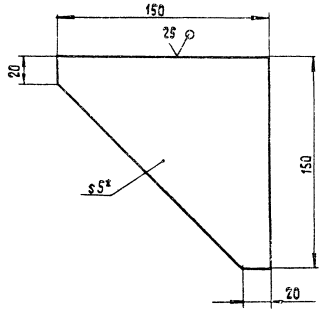

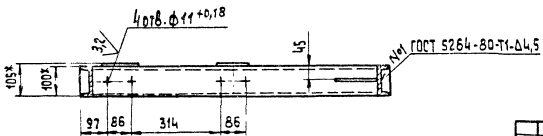

1. Размеры для справок.
2. $\pm\frac{IT14}{2}$.
3. Обработка поверхностей реза деталей БЧ 25

					БК7.3.1.01.000 СБ			
Изм.	Лист	№ докум.	Подп.	Дата	Рама	Лит.	Масса	Масштаб
Разраб.		Краця					29	1:10
Пров.		Колмец				Лист	Листов 1	
Т.контр.						ЛАТГИПРОПРОМ		
Н.контр.		Колмец						
Утв.								

Копировал 24051-30 и формат А3

Инв.№подл. | Подп. и дата | Взам.инв.№ | Инв.№дубл. | Подп. и дата

Формат	Зона	Поз.	Обозначение	Наименование	Кол.	Примечание
				Документация		
А3			БК7.3.2.00.000 СБ	Сборочный чертеж		
А3			БК7.3.2.00.000 СО	Схема автоматизации		
А4			БК7.0.0.00.000 ДТ	Указание по применению и изготовлению		Выпуск 7-0
				Детали		
Б4		1	БК7.3.2.00.001	Прокладка Паронит ПОН2 ГОСТ 481-80	4	0,003 кг
				Прочие изделия		
		2		Манометр показывающий МП4-У-1,6. Пределы измерения от 0 до 0,16 МПа (0 до 1,6 кгс/см²) ТУ 25.02.180335-84	2	
		3		Вакуумметр показывающий ВП4-У-1 Пределы измерения от 0 до 0,1 МПа (0 до 1 кгс/см²) ТУ 25.02.180335-84	2	

Инв.№ подл. | Подп. и дата | Взам.инв.№ | Инв.№ дубл. | Подп. и дата

Изм.	Лист	№ докум.	Подп.	Дата	БК7.3.2.00.000		
Разраб.		Крация			Блок эжекторов водоструйных БЭВ-60. Установка приборов контроля и автоматики	Лит.	Масса	Масштаб
Пров.		Колмец						
Н.контр.		Колмец				Листов 2		
Утв.						ЛАТГИПРОПРОМ		

Копировал А3 Формат А4

Формат	Зона	Поз.	Обозначение	Наименование	Кол.	Примечание
		4		Отборное устройство 16-225 П ТУ 36.1258-85	2	
		5		Отборное устройство 16-225 У ТУ 36.1258-85	2	

Инв.№ подл. | Подп. и дата | Взам.инв.№ | Инв.№ дубл. | Подп. и дата

Изм.	Лист	№ докум.	Подп.	Дата	БК7.3.2.00.000	Лист 2

Копировал А3 34051-30 12 Формат А4

Инв.№подл. | Подп. и дата | Взам.инв.№ | Инв.№дубл. | Подп. и дата

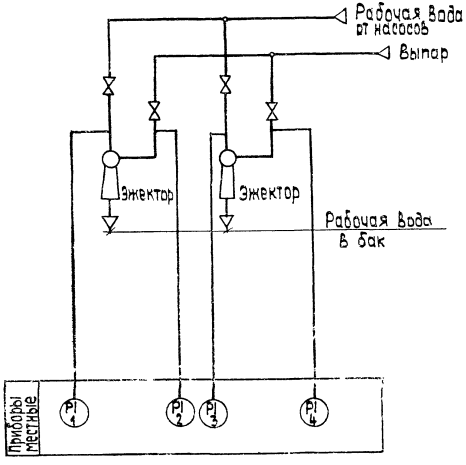

Поз. обозн.	Наименование	Кол.	Примечание
1, 3	Манометр показывающий	2	
	Пределы измерения от 0		
	до 0,16 МПа (1,6 кгс/см²)		
	МП4-У-1,6 ТУ 25.02.180335-84		
2,4	Вакуумметр показывающий	2	
	Пределы измерения от 0 до		
	-0,1 МПа (-1 кгс/см²) ВП4-У		
	ТУ 25.02.180335-84		

Изм.	Лист	№ докум.	Подп.	Дата
Разраб.		Слицкая		
Пров.		Крауле		
Т.контр.		Лентелева		
Н.контр.		Кушель		
Утв.		Мейман		

5К7.3.2. 00.000 СО

Блок эжекторов водоструйных БЭВ-60
Схема автоматизации

Лит.	Масса	Масштаб

Лист | Листов 1

ЛАТГИПРОПРОМ

Копировал 24051-30 13 Формат А3

Инв.№ подл. | Подп. и дата | Взам.инв.№ | Инв.№ дубл. | Подп. и дата

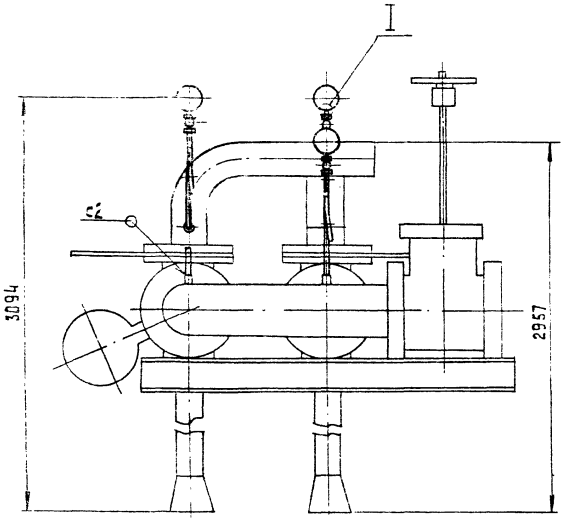

I
М 1:2

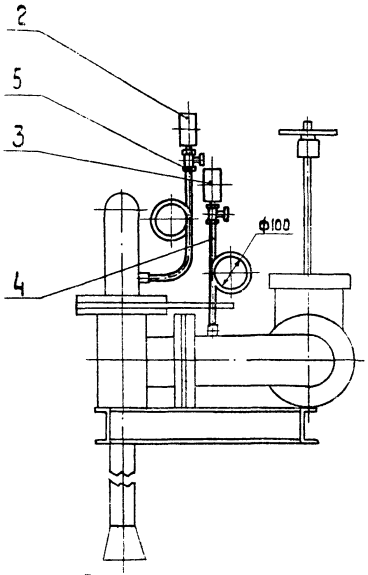

Поз. 1
М 1:1

1. Размеры для справок.
2. Сварные швы по ГОСТ 16037-80 .

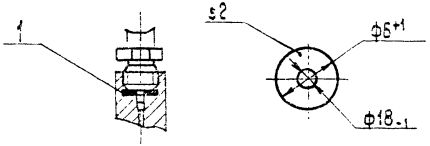

Изм.	Лист	№ докум.	Подп.	Дата	БК7.3.2.00.000 СБ
Разраб.		Кравя			Блок эжекторов водоструйных БЭВ-60. Установка приборов контроля и автоматики
Пров.		Колмец			
Т.контр.					
Н.контр.		Колмец			
Утв.					

Лит.	Масса	Масштаб
	8,7	1:10
Лист	Листов 1	

ЛАТГИПРОПРОМ

gost.e-ecolog.ru