Типовая документация на конструкции, изделия и узлы зданий и сооружений

Серия 5.903-15

Блоки теломеханического оборудования для котельных с водогрейными котлами

Выпуск 7-2

Блок эжекторов водоструйных БЭВ-30

Рабочие чертежи

24051-29

С: ЦИТП 620002 г.Свердловск, ул.Чебышева, 4
Зак 5951 инв. 24051-29 тираж 400
Сдано в печать 4.10 19 91 Цена 1.00

gost.e-ecolog.ru

Типовая документация на конструкции, изделия и узлы зданий и сооружений

Серия 5.903-15

Блоки тепломеханического оборудования для котельных с водогрейными котлами

Выпуск 7-2

Блок эжекторов водоструйных

БЭВ-30

Рабочие чертежи

Разработаны проектным институтом „Латтипропром"

Гл. инж. института В. Овчаров

Гл. инж. проекта Я. Нидбальский

Утверждены и введены в действие ММСС СССР протоколом от 14.02.90 г.

© ЦИТП Госстроя СССР, 1990

Выпуск 7-2

Серия 5.903-15

Содержание альбома

Обозначение	Наименование	№ стр.
	Блок эжекторов водоструйных БЭВ-30	
БК7.2.1.00.000	Блок БЭВ-30	2
БК7.2.1.00.000 СБ	Блок БЭВ-30	4
БК7.2.1.00.000 ГЗ	Блок БЭВ-30	
	Схема принципиальная	6
БК7.1.1.00.001	Заглушка	
БК7.1.1.00.002	Прокладка	7
БК7.1.1.00.003	Хомут	
БК7.1.1.00.004	Патрубок	8
БК7.1.1.00.005	Патрубок	
БК7.1.1.00.006	Патрубок	9
БК7.2.1.01.000	Рама	
БК7.2.1.01.000 СБ	Рама	10
	Установка приборов контроля и автоматики блока БЭВ-30	
БК7.2.2.00.000	Блок БЭВ-30. Установка приборов контроля и автоматики	11
БК7.2.2.00.000 СО	Блок БЭВ-30	12
	Схема автоматизации	
БК7.2.2.00.000 СБ	Блок БЭВ-30. Установка приборов контроля и автоматики	13

Выпуск 7-2

Серия 5.903-15

Позиция	Зона	Поз.	Обозначение	Наименование	Кол.	Примечание
				Документация		
	43		БК7.2.1.00.000 СБ	Сборочный чертёж		
	44		БК7.2.1.00.000 ГЗ	Схема принципиальная		
	44		БК7.2.0.00.000 ДТ	Указания по применению и изготовлению		Выпуск 7-0
				Сборочные единицы		
	44	1	БК7.2.1.01.000	Рама	1	
	44	2	44 14.02.000	Эжектор водоструйный ЭВ-30. Серия 5.903-3 Выпуск 2	2	
				Детали		
	44	3	БК7.1.1.00.001-07	Заглушка	2	
	44	4	БК7.1.1.00.001-08	Заглушка	2	
	44	5	БК7.1.1.00.002-02	Прокладка	6	
	44	6	БК7.1.1.00.002-07	Прокладка	2	
	44	7	БК7.1.1.00.003-05	Хомут	2	
	44	8	БК7.1.1.00.004-05	Патрубок	1	
	44	9	БК7.1.1.00.005-08	Патрубок	1	
	44	10	БК7.1.1.00.005-09	Патрубок	1	
	44	11	БК7.1.1.00.006-03	Патрубок	1	

Инв. № подл. | Подп. и дата | Взам. инв. №

Изм. | Лист | № докум. | Подп. | Дата

Разраб. Краузе | Провер. Колпец | Н. контр. Колпец

БК7.2.1.00.000

Блок эжекторов водоструйных БЭВ-30

Лит. | Лист 1 | Листов 2

ЛАТГИПРОПРОМ

Копировал: Ю.Ж.Ж.С. 24.01.84 3 Формат А4

Выпуск 7-2

Серия 5.903-15

Формат	Зона	Поз.	Обозначение	Наименование	Кол.	Примечание
Б4		12	БК7.2.1.00.001	Патрубок		
				Труба $\frac{76\times3,5\ ГОСТ\ 10704-76}{В\text{-}ВСт3сп\ ГОСТ\ 10705-80}$	1	0,6кг
Б4		13	БК7.2.1.00.002	Патрубок		
				Труба $\frac{108\times3,5\ ГОСТ\ 10704-76}{В\text{-}ВСт3сп\ ГОСТ\ 10705-80}$	1	1,1кг
				Стандартные изделия		
		14		М16×80.46		
				ГОСТ 7798-70	58	
				Гайки ГОСТ 5915-70		
		15		М16.5	56	
		16		М10.5	4	
				Шайбы ГОСТ 10906-78		
		17		16.5	54	
		18		10.5	4	
				Отводы ГОСТ 17375-83		
		19		90° 76×3,5	1	
		20		90° 108×4	1	
				Фланцы ГОСТ 12820-80		
		21		1-100-10	2	
		22		1-100-16	2	
		23		Фланцы 1-100-16		
				ГОСТ 12821-80	2	
		24		Задвижка 30ч 6бр		
				Ру 10 Ду 100		
				ГОСТ 8437-75	1	

Инв.№ подл. | Подп. и дата | Взам. инв.№ | Инв.№ дубл. | Подп. и дата

Изм. Лист | № докум. | Подп. | Дата

БК7.2.1.00.000

Лист 2

Копировал | Формат А4

Выпуск 7-2

Серия 5.903-15

Формат	Зона	Поз.	Обозначение	Наименование	Кол.	Примечание
				Прочие изделия		
		25		Установка штуцера		
				М20×1,5-50		
				3К4-45-70	4	

Инв.№ подл. | Подп. и дата | Взам. инв.№ | Инв.№ дубл. | Подп. и дата

Изм. Лист | № докум. | Подп. | Дата

БК7.2.1.00.000

Лист 3

Копировал | Формат А2

24031-29 4

БК7.2.1.00.000СБ

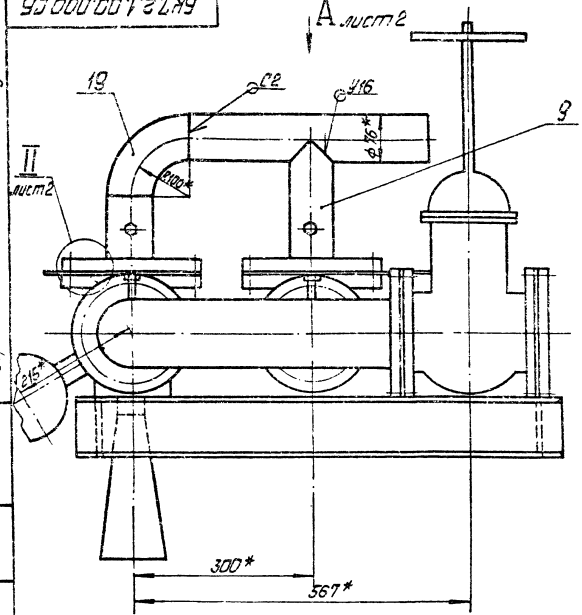

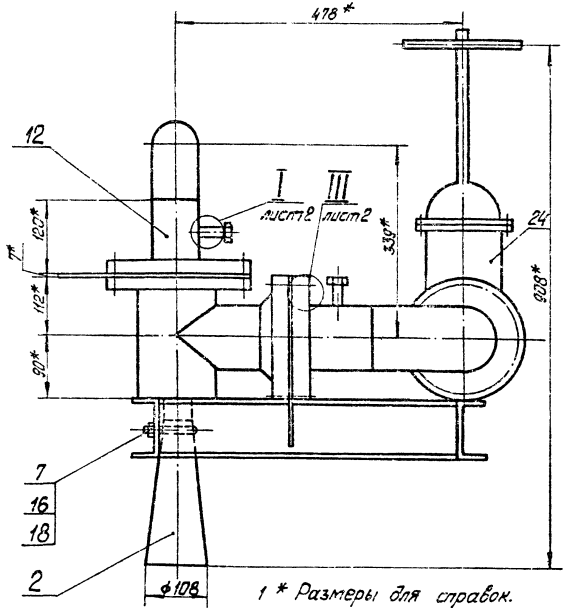

1 * Размеры для справок.

2 $\pm \frac{IT14}{2}$

3. Сварные швы по ГОСТ 16037-80

4. Грунтовать грунтом ХС-010 по ГОСТ 9355-81.

					БК7.2.1.00.000СБ			
Изм.	Лист	№докум.	Подп.	Дата	Блок эжекторов водоструйный БЭВ-30	Лит.	Масса	Масштаб
Разраб.		Краля					158	1:5
Пров.		Колмец				Лист 1	Листов 2	
Т.контр.						ЛАТГИПРОПРОМ		
Н.контр.		Колмец						
Утв.								

Выпуск 7-2

Серия 5.903-15

Лист 2

24051-29 5 Формат А3

БКТ2.1.00.000СБ

Вид А лист 1

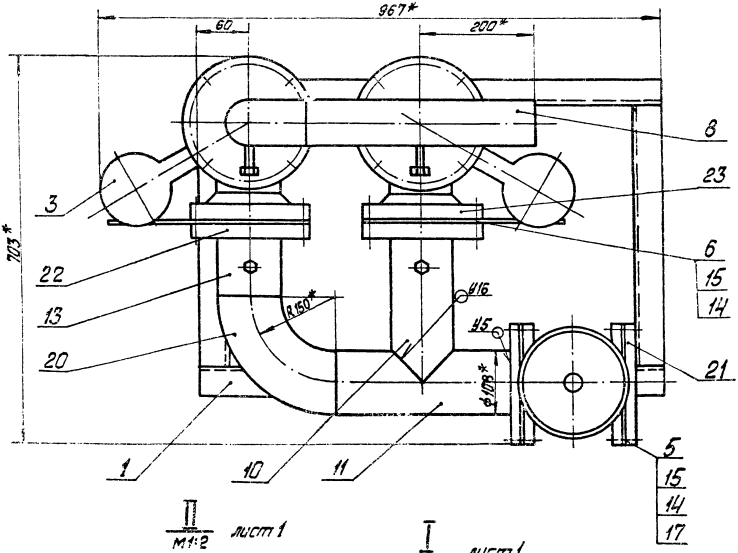

Поз. 12 (✓)

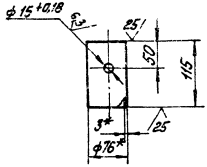

Поз. 13 (✓)

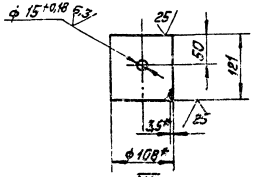

III лист 1

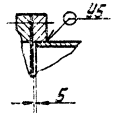

II М1:2 лист 1

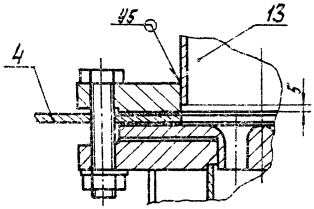

I М1:2 лист 1

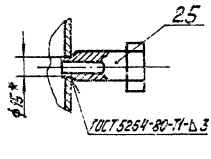

Изм.	Лист	№ докум.	Подп.	Дата	БКТ. 2.1.00.000 СБ	Лист 2

Серия 5.903-15 Выпуск 7-2

Инв. № подл. | Подп. и дата | Взам. инв. № | Инв. № дубл. | Подп. и дата

БК7.2.1.00.000 Г3

Выпуск 7-2

Серия 5.903-15

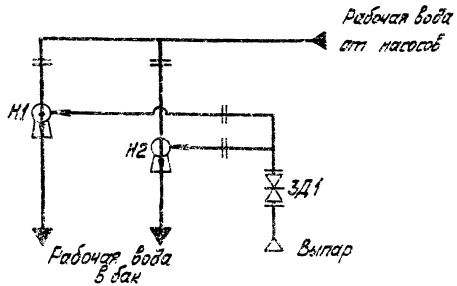

Поз. обозначения	Наименование	Кол.	Примечание
ЗД1	Задвижка 30ч6бр ГОСТ 8437-75	1	Ру10; Ду100
Н1...2	Эжектор водоструйный ЭВ-30		
	Серия 5.903-3; Выпуск 2	2	

Разраб.	Краля			БК7.2.1.00.000 Г3	Лит. / Масса / Масштаб
Пров.	Колмец			Блок эжекторов водоструйных БЭВ-30 Схема принципиальная	Лист / Листов 1
Н.контр.	Колмец				ЛАТГИПРОПРОМ

Копировал Сайко

Формат А4

БК7.1.1.00.001

Выпуск 7-2

Серия 5.903-15

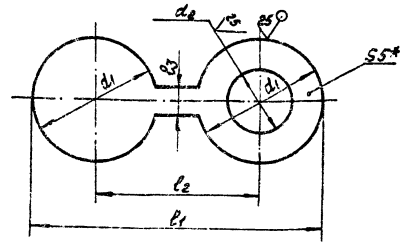

Обозначение	l_1, мм	l_2, мм	l_3, мм	d_1, мм	d_2, мм	Масса, кг
БК7.1.1.00.001	328	195	30	133	91	0,91
-01	313	185	30	128	58	0,97
-02	492	280	40	212	161	2,08
-03	462	260	40	202	110	2,23
-04	682	370	60	312	161	5,3
-05	710	390	60	320	273	4,5
-06	682	370	60	312	219	4,7
-07	373	215	40	158	110	1,24
-08	302	235	40	122	78	0,75

1 * Размеры для справок.

2 $\pm \frac{IT14}{2}$

Разраб.	Краля			БК7.1.1.00.001	Лит. / Масса / Масштаб
Пров.	Колмец			Заглушка	см. табл. / —
Н.контр.	Колмец			5 ГОСТ 19072-74 Лист Б Ст3кп2 ГОСТ 14637-79	Лист / Листов 1
					ЛАТГИПРОПРОМ

БК7.1.1.00.002

Выпуск 7-2

Серия 5.903-15

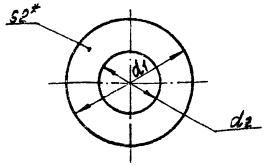

Обозначение	d_1, мм	d_2, мм	Масса, кг
БК7.1.1.00.002	128	58	0,04
-01	133	91	0,03
-02	260	110	0,17
-03	280	161	0,16
-04	312	161	0,22
-05	320	273	0,08
-06	312	219	0,16
-07	235	110	0,15

1* Размеры для справок.

2. $\pm \frac{IT14}{2}$.

Изм.	Лист	№ докум.	Подп.	Дата	БК7.1.1.00.002	
Разраб.		Кочуя			Прокладка	Лист / Масса / Масштаб: см. табл. / —
Пров.		Колмец				Лист / Листов 1
Т.контр.						
Н.контр.		Колмец			Паронит ПОН2 ГОСТ 481-80	ЛАТГИПРОПРОМ
Утв.						

Копировал: Формат А4

БК7.1.1.00.003

Выпуск 7-2

Серия 5.903-15

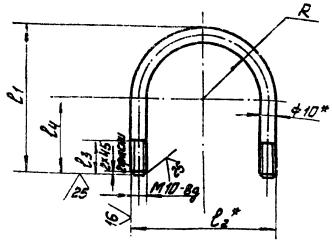

Обозначение	ℓ^*_1, мм	ℓ^*_2, мм	ℓ_3, мм	ℓ_4, мм	R, мм	Масса, кг
БК7.1.1.00.003	79	58	25	39	19	0,108
-01	106	96	25	58	38	0,155
-02	138	123	25	74	54	0,205
-03	163	153	25	86,5	68	0,245
-04	250	240	25	130	110	0,52
-05	93	68	25	54	29	0,14

1* Размеры для справок.

2 $\pm \frac{IT14}{2}$

Изм.	Лист	№ докум.	Подп.	Дата	БК7.1.1.00.003	
Разраб.		Кочуя			Хомут	Лист / Масса / Масштаб: см. табл. / —
Пров.		Колмец				Лист / Листов 1
Т.контр.						
Н.контр.		Колмец			Ст3кп4-II-ГОСТ 535-79	ЛАТГИПРОПРОМ
Утв.						

Копировал: Формат А4

БК7.1.1.00.004

Выпуск 7-2

Серия 5.903-15

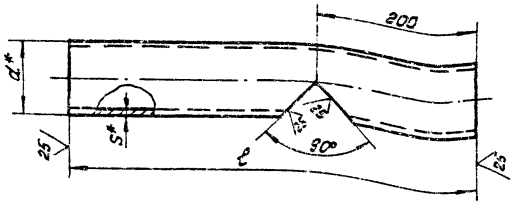

Обозначение	ℓ, мм	d*, мм	S*, мм	Масса, кг
БК7.1.1.00.004	360	45	2,5	0,81
-01	450	108	3,5	3,6
-02	410	133	3,5	4,2
-03	575	159	4,5	9,8
-04	500	219	6	15,7
-05	400	76	3	2,24

1. * Размеры для справок.
2. $\pm \frac{IT14}{2}$.

Изм.	Лист	№ докум.	Подп.	Дата	БК7.1.1.00.004			
Разраб.		Краця			Патрубок	Лит.	Масса	Масштаб
Пров.							см. табл.	—
Т.контр.						Лист	Листов 1	
Н.контр.		Колмец			Труба d×s ГОСТ 10704-76 / В-БСт3сп ГОСТ 10705-80	ЛАТГИПРОПРОМ		

Копировал

Формат А4

Подп. и дата | Инв. № дубл. | Взам. инв. №

Выпуск 7-2

Серия 5.903-15

БК7.1.1.00.005

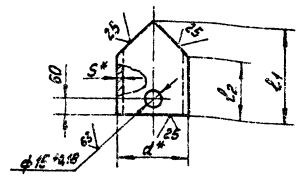

Обозначение	ℓ1, мм	ℓ2, мм	d*, мм	S*, мм	Масса, кг
БК7.1.1.00.005	60	37	45	2,5	0,157
-01	220	174	89	3	1,4
-02	275	221	108	3,5	2,48
-03	190	123	133	3,5	2,12
-04	344	264	159	4,5	5,8
-05	325	245	159	4,5	5,5
-06	475	338	273	6	18,5
-07	400	290	219	6	12,6
-08	215	177	76	3	1,08
-09	271	217	108	3,5	2,4

1 * Размеры для справок.
2 $\pm \frac{IT14}{2}$.

Изм.	Лист	№ докум.	Подп.	Дата	БК7.1.1.00.005			
Разраб.		Краця			Патрубок	Лит.	Масса	Масштаб
Пров.							см. табл.	—
Т.контр.						Лист	Листов 1	
Н.контр.		Колмец			Труба d×s ГОСТ 10704-76 / 3-В Ст3сп ГОСТ 10705-80	ЛАТГИПРОПРОМ		

Копировал

Формат А4

Подп. и дата | Инв. № дубл. | Взам. инв. №

Выпуск 7-2

Серия 5.903-15

БК7.1.1.00.006

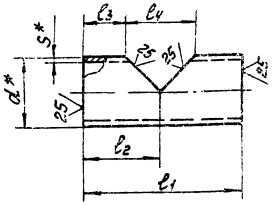

Обозначение	l_1, мм	l_2, мм	l_3, мм	l_4, мм	d^*, мм	S^*, мм	Масса, кг
БК7.1.1.00.006	200	100	52,5	83	89	3	1,25
-01	320	175	100	150	159	4,5	5,49
-02	495	225	95	261	273	6	19,5
-03	317	150	96	108	108	3,5	2,7

1. * Размеры для справок.
2. $\pm \frac{IT14}{2}$

Изм.	Лист	№ докум.	Подп.	Дата
Разраб.	Кочна			
Пров.	Колмец			
Т.контр.				
Н.контр.	Колмец			
Утв.				

БК7.1.1.00.006

Патрубок

Труба $d \times s$ ГОСТ 10704-76
$8-В\ Ст3сп$ ГОСТ 10705-80

Лит.	Масса	Масштаб
	см. табл.	—

Лист | Листов 1

ЛАТГИПРОПРОМ

Копировал: Окна | Формат А4

Выпуск 7-2

Серия 5.903-15

Формат	Зона	Поз.	Обозначение	Наименование	Кол.	Примечание
				Документация		
А3			БК7.2.1.01.000 СБ	Сборочный чертёж		
				Детали		
Б4		1	БК7.2.1.01.001	Косынка		
				Лист $\frac{5\ ГОСТ\ 19903-74}{В\ Ст3кп2\ ГОСТ\ 14637-79}$	2	0,57 кг
Б4		2	БК7.2.1.01.002	Балка		
				Швеллер $\frac{10-ГОСТ\ 8240-72}{В\ Ст3сп3-I-ГОСТ\ 535-79}$		
				$L = 810 \pm 1,15$ мм	2	6,96 кг
Б4		3	БК7.2.1.01.003	Балка		
				Швеллер $\frac{10\ ГОСТ\ 8240-72}{В\ Ст3сп3-I-ГОСТ\ 535-79}$		
				$L = 502 \pm 0,875$ мм	2	4,3 кг

Изм.	Лист	№ докум.	Подп.	Дата
Разраб.	Ксанр			
Пров.	Колмец			
Т.контр.				
Н.контр.	Колмец			
Утв.				

БК 7.2.1.01.000

Рама

Лит.	Масса	Масштаб

Лист | Листов 2

ЛАТГИПРОПРОМ

Копировал: Окна | Формат А4

Инв. № подл. | Подп. и дата | Взам. инв. №

Инв. № подл. | Подп. и дата | Взам. инв. № | Инв. № дубл. | Подп. и дата

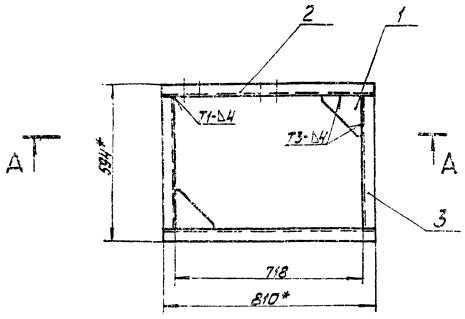

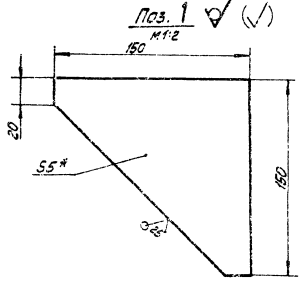

А–А
М1:5

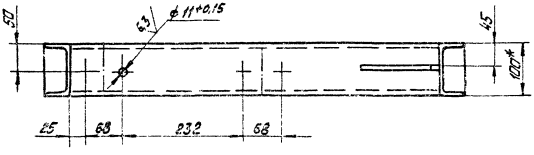

1. * Размеры для справок.
2. ±IT14/2
3. Обработка поверхностей реза деталей Б4 35.
4. Сварные швы по ГОСТ 5264-80.

				БК7.2.1.01.000СБ			
Изм.	Лист	№ докум.	Подп.	Дата	Рама	Лит.	Масса	Масштаб
Разраб.		Кочев					23,7	1:10
Пров.		Колпец				Лист	Листов 1
Т.контр.							
Н.контр.		Колпец			ЛАТГИПРОПРОМ	
Утв.							

Инв. № подл. | Подп. и дата | Взам. инв. №

Формат	Зона	Поз.	Обозначение	Наименование	Кол.	Примечание
				Документация		
А3			БК 7.2.2.00.000 СБ	Сборочный чертёж		
А3			БК 7.2.2.00.000 СО	Схема автоматизации		
А4			БК 7.0.0.00.000 ДТ	Указание по применению и изготовлению		Выпуск 7-0
				Детали		
Б4		1	БК 7.2.2.00.001	Прокладка Паронит ПОН2 ГОСТ 481-80	4	0,003кг
				Прочие изделия		
		2		Манометр показывающий МПН-У-1,6. Пределы измерения от 0 до 1,6МПа (0 до 1,6 кгс/см2) ТУ25.02.180335-84	2	
		3		Вакуумметр показывающий ВПН-У-1 Пределы измерения от 0 до 0,1МПа (0 до 1 кгс/см2) ТУ25.02.180335-84	2	

Выпуск 7-2

Серия 5.903-15

Подп. и дата

Инв. № дубл.

Взам. инв. №

Подп. и дата

Инв. № подл.

Изм.	Лист	№ докум.	Подп.	Дата	БК 7.2.2.00.000			
Разраб.		Крыса			Блок эжекторов водоструйных БЭЭ-30. Установка приборов контроля и автоматики	Лит.	Лист 1	Листов 2
Пров.		Колесо				ЛАГТИПРОПРОМ		
Н.контр.		Колесо						
Утв.								

Копировал

Формат А4

Формат	Зона	Поз.	Обозначение	Наименование	Кол.	Примечание
				Отборное устройство 16-225П ТУ36.1258-85	2	
				Отборное устройство 16-225Д ТУ36.1258-85	2	

Выпуск 7-2

Серия 5.903-15

Подп. и дата

Инв. № дубл.

Взам. инв. №

Подп. и дата

Инв. № подл.

Изм.	Лист	№ докум.	Подп.	Дата	БК 7.2.2.00.000	Лист 2

Копировал

24051-29 12

Формат А4

БК 7.2.2.00.000 СО

Выпуск 7-2

Серия 5.903-15

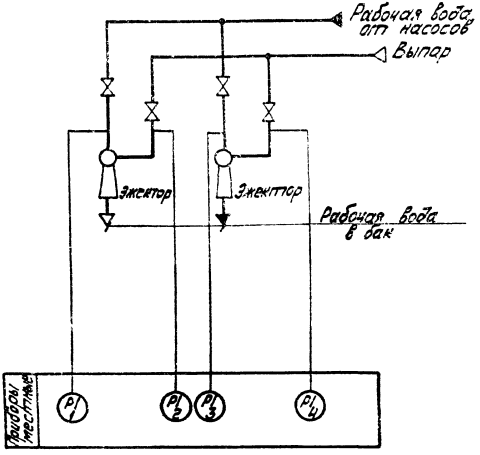

Поз. обозн.	Наименование	Кол.	Примечание
1,3	Манометр показывающий	2	
	Пределы измерения от 0		
	до 0,16 МПа (1,6 кгс/см²)		
	МПН-У-1,6 ТУ 25.02.180.335-84		
2,4	Вакуумметр показывающий	2	
	Пределы измерения от 0 до		
	-0,1 МПа (-1 кгс/см²) ВПН-У		
	ТУ 25.02.180.335-84		

					БК 7.2.2.00.000 СО			
Изм.	Лист	№ докум.	Подп.	Дата	Блок эжекторов водоструйных БЭВ-30 Схема автоматизации	Лит.	Масса	Масштаб
Разраб.		Слыцкая						
Пров.		Кравцов				Лист	Листов 1	
Т.контр.		Ангелевич				ЛАТГИПРОПРОМ		
Н.контр.		Кушель						
Утв.		Кулешов						

Копировал: 24051-29 13 Формат А3

БК 7.2.2.00.000 СБ

Выпуск 7.2

Серия 5.903-15

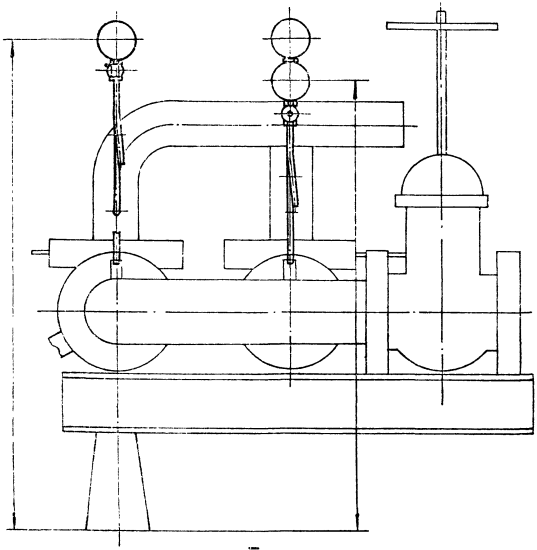

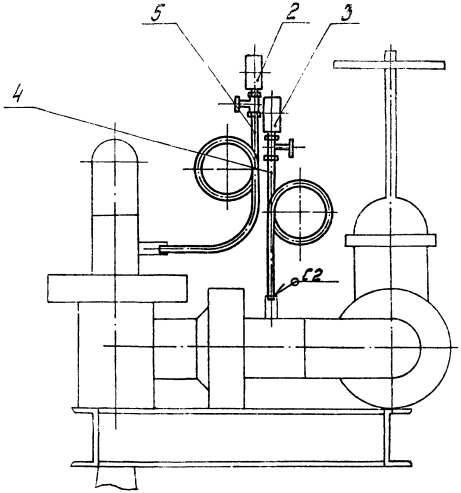

1. Размеры для справок.
2. Сварные швы по ГОСТ 5264-80

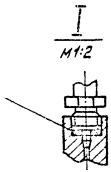

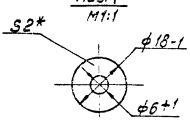

					БК 7.2.2.00.000 СБ			
Изм.	Лист	№ докум.	Подп.	Дата	Блок эжекторов водоструйных БЭВ-30. Установка приборов контроля и автоматики	Лит.	Масса	Масштаб
Разраб.		Краця					8,7	1:5
Пров.		Калмец				Лист	Листов 1	
Т.контр.						ЛАТГИПРОПРОМ		
Н.контр.		Калмец						
Утв.								

gost.e-ecolog.ru