Типовая документация на конструкции,
изделия и узлы зданий и сооружений

Серия 5.903-15

Блоки тепломеханического оборудования для котельных с водогрейными котлами

Выпуск 7-1

Блок эжекторов водоструйных

БЭВ-10

Рабочие чертежи

24051-28

gost.e-ecolog.ru

СФ ЦИТП 620062 г.Свердловск, ул.Чебышева, 4
Зак. 5330 инв. 24051-28 тираж 460
Сдано в печать 4.10 1990 Цена 1-14

Типовая документация на конструкции, изделия и узлы зданий и сооружений

Серия 5.903-15

Блоки тепломеханического оборудования для котельных с водогрейными котлами

Выпуск 7-1

Блок эжекторов водоструйных

Б.3Е-10

Рабочие чертежи

Разработаны проектным институтом „ЛАТГИПРОПРОМ"

Гл. инж. института В. Овчаров

Гл. инж. проекта Я. Нидбальский

Утверждены и введены в действие ММСС СССР протоколом от 14.02.90 г.

© ЦИТП Госстроя СССР, 1990

24051-28 2

Выпуск 7-1

Серия 5.903-15

Содержание альбома

Обозначение	Наименование	№ отр.
	Блок эжекторов водоструйных БЭВ-10	
БК 7.1.1.00.000	Блок БЭВ-10.	2
БК 7.1.1.00.000 СБ	Блок БЭВ-10.	4
БК 7.1.1.00.000 ГЗ	Блок БЭВ-10. Схема принципиальная.	6
БК 7.1.1.00.001	Заглушка.	
БК 7.1.1.00.002	Прокладка.	7
БК 7.1.1.00.003	Хомут.	
БК 7.1.1.00.004	Патрубок.	8
БК 7.1.1.00.005	Патрубок.	
БК 7.1.1.00.006	Патрубок.	9
БК 7.1.1.01.000	Рама.	
БК 7.1.1.01.000 СБ	Рама.	10
	Установка приборов контроля и автоматики блока БЭВ-10	
БК 7.1.2.00.000	Блок БЭВ-10. Установка приборов контроля и автоматики.	11
БК 7.1.2.00.000 СО	Блок БЭВ-10. Схема автоматизации.	12
БК 7.1.2.00.000 СБ	Блок БЭВ-10. Установка приборов контроля и автоматики.	13

Инв. № подл. | Подпись и дата | Взам. инв. № | Инв. № дубл. | Подпись и дата

Выпуск 7-1

Серия 5.903-15

Позиция	Зона	Поз.	Обозначение	Наименование	Кол.	Примечание
				Документация		
А3			БК 7.1.1.00.000 СБ	Сборочный чертеж		
А4			БК 7.1.1.00.000 ГЗ	Схема принципиальная		
А4			БК 7.0.0.00.000 ДТ	Указание по применению и изготовлению.		Выпуск 7-0
				Сборочные единицы		
А4		1	БК 7.1.1.01.000	Рама	1	
А4		2	44.14.01.000	Эжектор водоструйный ЭВ-10 Серия 5.903-3 Вып. 2	2	
				Детали		
А4		3	БК 7.1.1.00.001	Заглушка	2	
		4	-01	Заглушка	2	
А4		5	БК 7.1.1.00.002	Прокладка	2	
		6	-01	Прокладка	6	
А4		7	БК 7.1.1.00.003	Хомут	2	
А4		8	БК 7.1.1.00.004	Патрубок	1	
А4		9	БК 7.1.1.00.005	Патрубок	1	
		10	-01	Патрубок	1	
А4		11	БК 7.1.1.00.006	Патрубок	1	

Инв. № подл. | Подпись и дата | Взам. инв. № | Инв. № дубл. | Подпись и дата

Изм.	Кол. уч.	№ докум.	Подп.	Дата
Разраб.		Крауз		
Пров.		Кальней		
Н. контр.				
ГИП		Кальней		

БК 7.1.1.00.000

Блок эжекторов водоструйных БЭВ-10.

Лит.	Лист	Листов
	1	3

ЛАТГИПРОПРОМ

Копировал: [illegible] 24051-28 3 Формат А4

Чертеж. зона	Поз.	Обозначение	Наименование	Кол.	Примечание
53	12	БК7.1.1.00.007	Патрубок		
			Труба 57×3 ГОСТ 10704-76 / В-Ст3сп ГОСТ 10705-80	2	0,4 кг
54	13	БК7.1.1.00.008	Патрубок		
			Труба 89×3-ГОСТ 10704-76 / В-Ст3сп ГОСТ 10705-80	1	0,64 кг
			Стандартные изделия		
			Болты ГОСТ 7798-70		
	14		М16×75.46	16	
	15		М20×65.46	32	
			Гайки		
	16		М10.5	4	
	17		М16.5	16	
	18		М20.5	32	
			Шайбы ГОСТ 10906-78		
	19		10.02	4	
	20		16.02	16	
	21		20.02	32	
			Отводы ГОСТ 17375-83		
	22		90° 45×2,5	1	
	23		90° 89×3,5	1	
			Переходы ГОСТ 17378-83		
	24		К57×4-45×2,5	2	
	25		К89×3,5-76×3,5	2	
			Фланцы ГОСТ 12820-80		
	26		1-89-16	4	
	27		1-89-10	2	

Чертеж. зона	Поз.	Обозначение	Наименование	Кол.	Примечание
	28		Задвижка 30ч6бр		
			Ру10 Ду80		
			ГОСТ 8437-75	1	
			Прочие изделия		
	29		Установка штуцера		
			М20×1,5-50		
			ЗКЧ-45-70	4	

БК7.1.1.00.000 ОБ

Выпуск 7-1

Серия 5.903-15

Инв. № подл. | Подп. и дата | Взам. инв. № | Инв. № дубл. | Подп. и дата

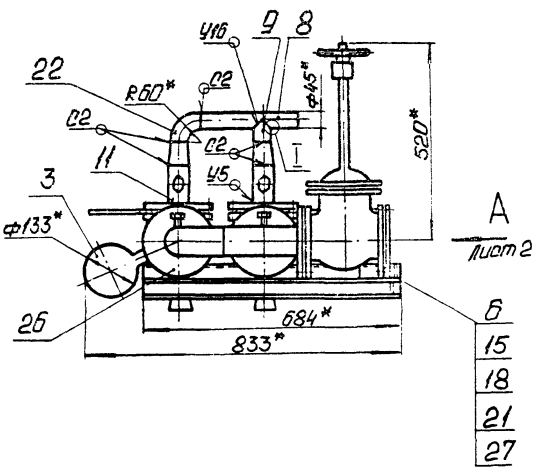

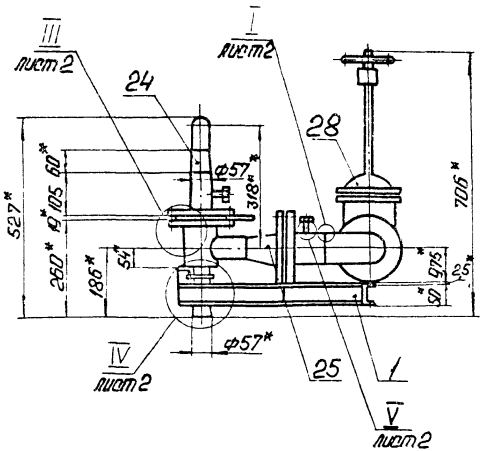

Поз. 12
М1:5

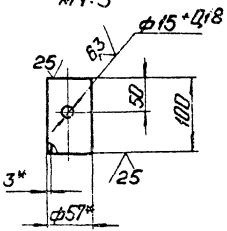

Поз. 13
М1:5

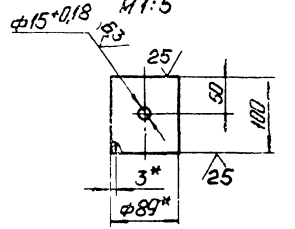

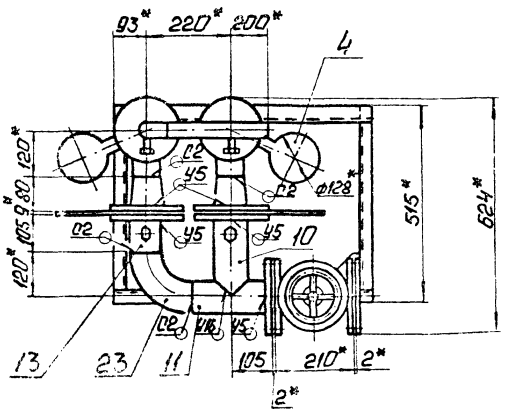

1. * Размеры для справок.
2. $\pm \frac{IT14}{2}$.
3. Обработка поверхностей реза деталей $Б4^{25}$.
4. Сварные швы по ГОСТ 16037-80.
5. Грунтовать грунтом ХС-10 по ГОСТ 9355-81.

Изм.	Лист	№ докум.	Подп.	Дата	БК 7.1.1.00.000 ОБ		
Разраб.		Качуя			Блок эжекторов водоструйных БЭВ-10.	Лит.	Масса	Масштаб
Пров.		Колиеи					124	1:10
Т.контр.						Лист 1	Листов 2	
Н.контр.		Колиеи				ЛАТГИПРОПРОМ		
Утв.								

Копировал Формат А3

БК7.1.1.00.000 СБ

Выпуск 7-1

Серия 5.903-15

Инв. № подл. | Подп. и дата | Взам. инв. № | Инв. № дубл. | Подп. и дата

Вид А
М1:2 лист1

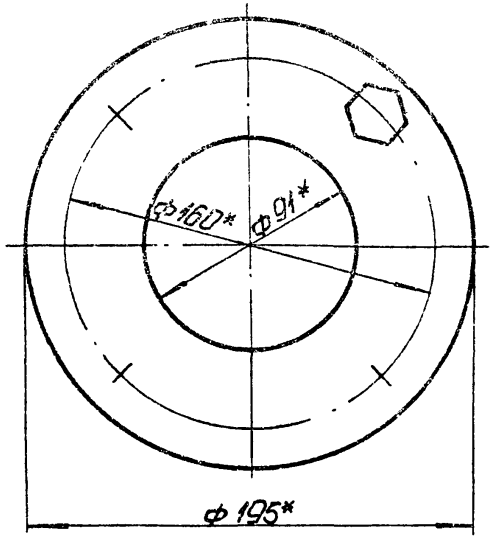

V
М1:2 лист1

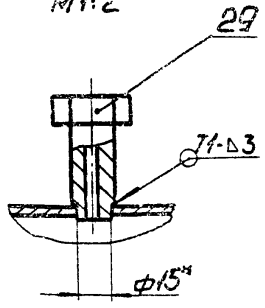

III
М1:2 лист1

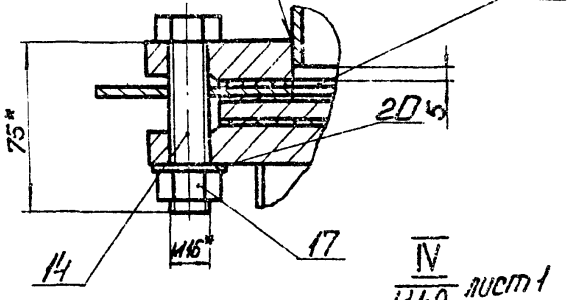

IV
М1:2 лист1

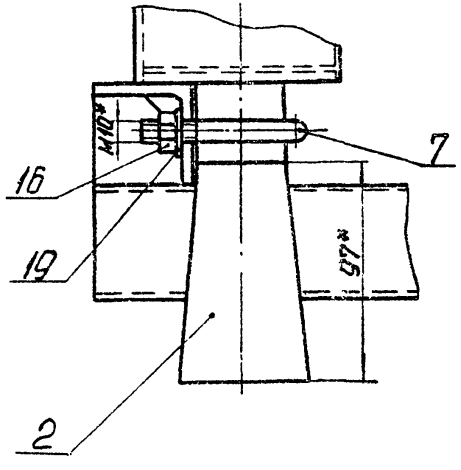

I
М1:1 лист1

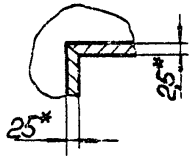

II
М1:1 лист1

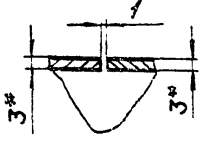

Изм.	Лист	№ докум.	Подп.	Дата	БК 7.1.1.00.000 СБ	Лист 2

Выпуск 7-1

Серия 5.903-15

БК7.1.1.00.000Г3

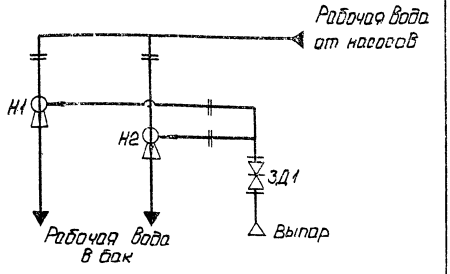

Поз. обозначение	Наименование	Кол.	Примечание
ЗД1	Задвижка 30ч6бр ГОСТ 8437-75	1	Ру10; Ду80
Н1...2	Эжектор водоструйный ЭВ-10		
	Серия 5.903-3; Выпуск 2	2	

Изм.	Лист	№ докум.	Подп.	Дата
Разраб.		Крачя		
Пров.		Колмец		
Т.контр.				
Н.контр.		Колмец		
Утв.				

БК7.1.1.00.000Г3

Блок эжекторов водоструйных БЭВ-10. Схема принципиальная.

Лит.	Масса	Масштаб

Лист | Листов 1

ЛАТГИПРОПРОМ

Копировал Ф.А. Формат А4

Выпуск 7-1

Серия 5.903-15

БК7.1.1.00.001

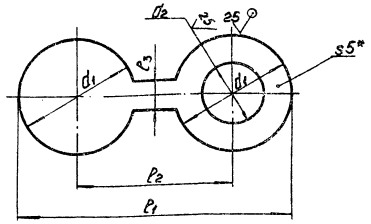

Обозначение	l_1, мм	l_2, мм	l_3, мм	d_1, мм	d_2, мм	Масса, кг
БК7.1.1.00.001	328	195	30	133	91	0,91
-01	313	185	30	128	58	0,97
-02	492	280	40	212	161	2,08
-03	462	260	40	202	110	2,23
-04	632	370	60	312	161	5,3
-05	710	390	60	320	273	4,5
-06	682	370	60	312	219	4,7
-07	373	215	40	158	110	1,24
-08	302	235	40	122	78	0,75

1.* Размеры для справок.

2. $\pm \frac{IT14}{2}$.

Изм.	Лист	№ докум.	Подп.	Дата
Разраб.		Крачя		
Пров.		Колмец		
Т.контр.				
Н.контр.		Колмец		
Утв.				

БК7.1.1.00.001

Заглушка

Лит.	Масса	Масштаб
	см. табл.	-

Лист | Листов 1

Лист 5 ГОСТ 19903-74 в Ст3кп2 ГОСТ 14637-79

ЛАТГИПРОПРОМ

Копировал Ф.А. 24051-28 7 Формат А4

БК7.1.1.00.002

Выпуск 7-1

Серия 5.903-15

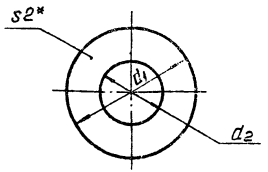

Обозначение	d_1, мм	d_2, мм	Масса кг
БК7.1.1.00.002	128	58	0,04
-01	133	91	0,03
-02	260	110	0,17
-03	260	161	0,15
-04	312	161	0,22
-05	320	273	0,03
-06	312	219	0,16
-07	235	110	0,16

1.* Размеры для справок.

2. $\pm \frac{IT14}{2}$.

Изм.	Лист	№ докум.	Подп.	Дата
Разраб.		Кочуа		
Пров.		Колмец		
Т.контр.				
Н.контр.		Колмец		
Утв.				

БК7.1.1.00.002

Прокладка

Лит.	Масса	Масштаб
	См. табл.	—
Лист	Листов 1	

Паронит ПОН-2 ГОСТ 481-80

ЛАТГИПРОПРОМ

Копировал: Ф

Формат А4

БК7.1.1.00.003

Выпуск 7-1

Серия 5.903-15

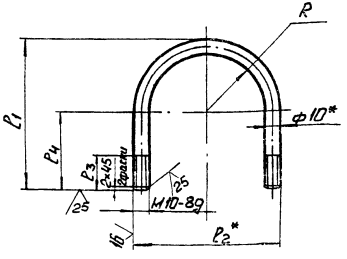

Обозначение	P^*_1, мм	P^*_2, мм	P_3, мм	P_4, мм	R, мм	Масса, кг
БК7.1.1.00.003	79	58	25	39	19	0,108
-01	106	96	25	58	38	0,155
-02	138	128	25	74	54	0,205
-03	163	153	25	86,5	65	0,245
-04	250	240	25	130	110	0,52
-05	93	68	25	54	29	0,14

1.* Размеры для справок.

2. $\pm \frac{IT14}{2}$.

Изм.	Лист	№ докум.	Подп.	Дата
Разраб.		Кочуа		
Пров.		Колмец		
Т.контр.				
Н.контр.		Колмец		
Утв.				

БК7.1.1.00.003

Хомут

Лит.	Масса	Масштаб
	См. табл.	—
Лист	Листов 1	

Круг 10-В-ГОСТ 2590-71 / Вст3кп4-1-ГОСТ 535-79

ЛАТГИПРОПРОМ

Копировал: 24051-28

Формат А4

БК7.1.1.00.004

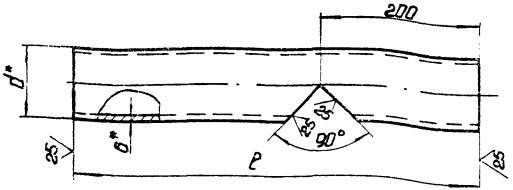

Обозначение	ℓ, мм	d*, мм	S*, мм	Масса, кг
БК7.1.1.00.004	360	45	2,5	0,81
-01	450	108	3,5	3,6
-02	410	133	3,5	4,2
-03	575	159	4,5	9,8
-04	500	219	6	15,7
-05	400	76	3	2,24

1.* Размеры для справок.

2. $\pm \frac{IT14}{2}$.

Разраб.	Кадуа			Лит.	Масса	Масштаб
Пров.	Колмец				см. табл.	-
Т.контр.				Лист	Листов 1
Н.контр.	Колмец				
ГИП					

БК7.1.1.00.004

Патрубок

Труба $\frac{d*S}{}$ ГОСТ 10704-76 / Б-Р.ПТ.3.ТУ.ГОСТ 10705-80

ЛАТГИПРОПРОМ

Копировал

Формат А4

БК7.1.1.00.005

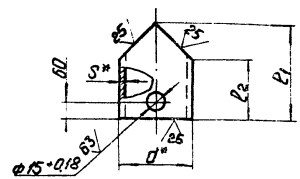

Обозначение	ℓ, мм	ℓ2, мм	d*, мм	S*, мм	Масса, кг
БК7.1.1.00.005	60	37	45	2,5	0,157
-01	220	174	89	3	1,4
-02	275	221	108	3,5	2,48
-03	190	123	133	3,5	2,12
-04	344	264	159	4,5	5,8
-05	325	245	159	4,5	5,5
-06	475	338	273	6	18,5
-07	400	290	219	6	12,6
-08	215	177	76	3	1,08
-09	271	217	108	3,5	2,4

1.* Размеры для справок.

2. $\pm \frac{IT14}{2}$.

Разраб.	Кадуа			Лит.	Масса	Масштаб
Пров.	Колмец				см. табл.	-
Т.контр.				Лист	Листов 1
Н.контр.	Колмец				
ГИП					

БК7.1.1.00.005

Патрубок

Труба $\frac{d*S}{}$ ГОСТ 10704-76 / Б-Р.ПТ.3.ТУ.ГОСТ 10705-80

ЛАТГИПРОПРОМ

Копировал

Формат А4

Выпуск 7-1

Серия 5.903-15

6К7.1.1.00.006

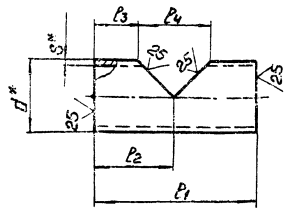

Обозначение	l_1 мм	l_2 мм	l_3 мм	l_4 мм	D^* мм	S^* мм	Масса кг
БК7.1.1.00.006	200	100	58,5	83	89	3	1,25
-01	320	175	100	150	159	4,5	5,49
-02	495	225	95	261	273	6	19,5
-03	317	150	96	108	108	3,5	2,7

1.* Размеры для справок.

2. $\pm \frac{IT14}{2}$.

Изм.	Лист	№ докум.	Подп.	Дата
Разраб.	Крауя			
Пров.	Колмец			
Т.контр.				
Н.контр.	Колмец			
Утв.				

БК 7.1.1.00.006

Патрубок

Лит. | Масса | Масштаб

Ом. табл. | -

Лист | Листов 1

Труба $\frac{d \times S}{B\text{-}B\text{Ст}3\text{сп}}$ ГОСТ10704-76 / ГОСТ10705-80

ЛАТГИПРОПРОМ

Копировал: Ф. Л. Формат А4

Инв. № подл. | Подп. и дата | Взам. инв. № | Инв. № дубл. | Подп. и дата

Выпуск 7-1

Серия 5.903-15

9

Изм.	Лист	№ докум.	Подп.	Дата
Разраб.	Крауя			
Пров.	Колмец			
Н.контр.	Колмец			
Утв.				

Изм.	Лист	№ докум.	Подп.	Дата
Разраб.	Крауя			
Пров.	Колмец			
Н.контр.	Колмец			
Утв.				

Наименование	Кол.	Примечание
Документация		
БК7.1.1.01.000СБ Сборочный чертеж		
Детали		
БК7.1.1.01.001 Косынка		
Лист 5 ГОСТ 19903-74 / ВСт3кп2 ГОСТ 14637-79	2	0,055кг
БК7.1.1.01.002 Косынка		
Лист 5 ГОСТ 19903-74 / ВСт3кп2 ГОСТ 14637-79	2	0,22кг
БК7.1.1.01.003 Пластина		
Лист 25 ГОСТ 19903-74 / ВСт3кп4 ГОСТ 16523-70		
32 ± 0,31 × 50 × 0,31 мм	2	0,032кг
БК7.1.1.01.004 Опора		
Уголок 45×45×5-Б-ГОСТ8509-86 / ВСт3сп3-I-ГОСТ535-79		
L = 684 ± 0,875 мм	1	2,3кг
БК7.1.1.01.005 Опора		
Швеллер 5-ГОСТ 8240-72 / ВСт3сп3-I-ГОСТ535-75	2	2,34кг
БК7.1.1.01.006 Опора		
Швеллер 5-ГОСТ 8240-72 / ВСт3сп3-I-ГОСТ535-75	1	3,31кг

БК7.1.1.01.000

Рама

Лит. | Лист | Листов 1

ЛАТГИПРОПРОМ

Копировал: Ф. Л. 24051-28 10 Формат А4

Инв. № подл. | Подп. и дата | Взам. инв. № | Инв. № дубл. | Подп. и дата

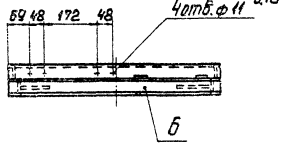

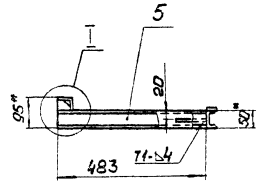

Поз. 2
М1:2

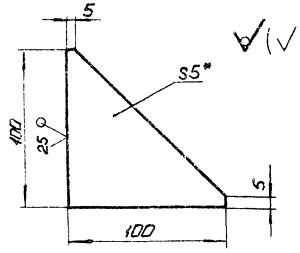

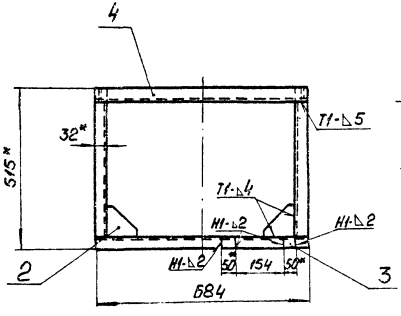

I
М1:2

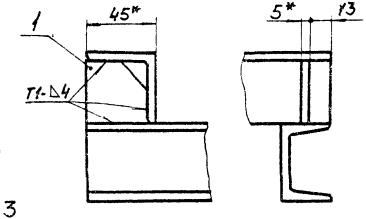

1. *Размеры для справок.
2. $\pm \frac{1714}{2}$.
3. Обработка поверхностей реза деталей Б4 $\frac{25}{}$.
4. Сварные швы по ГОСТ 5264-80.

Поз. 1
М1:1

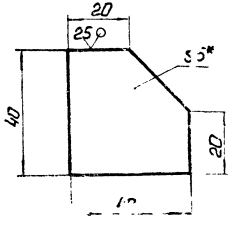

					БК 7.1.1.01.000 СБ		
Изм.	Лист	№ докум.	Подп.	Дата	Рама	Лит.	Масса	Масштаб
Разраб.		Крача					109	1:10
Пров.		Колмец				Лист	Листов 1
Т.контр.							
Н.контр.		Колмец			ЛАТГИПРОПРОМ		
Утв.							

Выпуск 7-1

Серия 5.903-15

Поз.	Обозначение	Наименование	Кол.	Примечание
		Документация		
	БК 7.1.2.00.000 СБ	Сборочный чертеж		
	БК 7.1.2.00.000 СО	Схема автоматизации		
	БК 7.0.0.00.000 Д.П	Указание по применению и изготовлению		Выпуск 7-0
		Детали		
1	БК 7.1.2.00.001	Прокладка Паронит ПОН-2 ГОСТ 481-80	4	0,003 кг
		Прочие изделия		
2		Манометр показывающий МП4-У-1,6. Пределы измерения от 0 до 0,16 МПа (0-1,6 кгс/см²) ТУ 25.02.180335-84	2	
3		Вакуумметр показывающий ВП4-У-1. Пределы измерения от 0 до 0,1 МПа (0 до 1 кгс/см²) ТУ 25.02.180335-84	2	

Инв.№ подл. | Подп. и дата | Взам.инв.№ | Инв.№ дубл. | Подп. и дата

Изм. Лист	№ докум.	Подп.	Дата	БК 7.1.2.00.000
Разраб.	Бочев			Блок эжекторов водоструйных БЗВ-10. Установка приборов контроля и автоматики
Пров.	Колмаев			Лит. / Лист 1 / Листов 2
Н.контр.	Колмаев			ЛАТГИПРОПРОМ
Утв.				

Копировал: Ф4 Формат А4

Выпуск 7-1

Серия 5.903-15

Поз.	Обозначение	Наименование	Кол.	Примечание
4		Отборное устройство 16-225П ТУ36.1258-85	2	
5		Отборное устройство 16-225Ч- ТУ36.1258-85	2	

Инв.№ подл. | Подп. и дата | Взам.инв.№ | Инв.№ дубл. | Подп. и дата

Изм. Лист	№ докум.	Подп.	Дата	БК 7.1.2.00.000
				Лит. / Лист 2

Копировал: Ф4 24051-28 12 Формат А4

БК7.1.2.00.00000

Выпуск 7-1

Серия 5.903-15

Поз. обозн.	Наименование	Кол.	Примечание
1,3	Манометр показывающий	2	
	Пределы измерения от 0		
	до 0,16 МПа (1,6 кгс/см²)		
	МП4-У-1,6 ТУ25.02.180335-84		
2,4	Вакуумметр показывающий	2	
	Пределы измерения от 0 до		
	0,1 МПа (-1 кгс/см²) ВП4-У		
	ТУ25.02.180335-84		

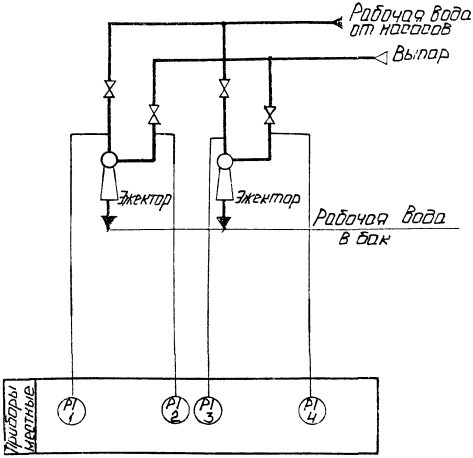

Инв.№ подл.	Подп. и дата	Взам. инв.№	Инв.№ дубл.	Подп. и дата

Изм.	Лист	№ докум.	Подп.	Дата	БК7.1.2.00.000 СО
Разраб.		Глушкая			Блок эжекторов водо-струйных БЭВ-10. Схема автоматизации.
Пров.		Крауле			
Т.контр.		Пантелеева			
Н.контр.		Кушель			
Утв.		Мейман			

Лит.	Масса	Масштаб
Лист	Листов 1	

ЛАТГИПРОПРОМ

Копировал: Ф.А 24051-28 13 Формат А3

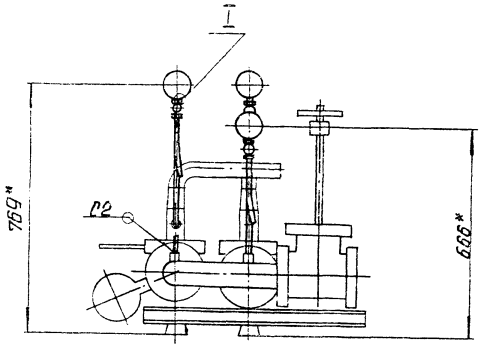

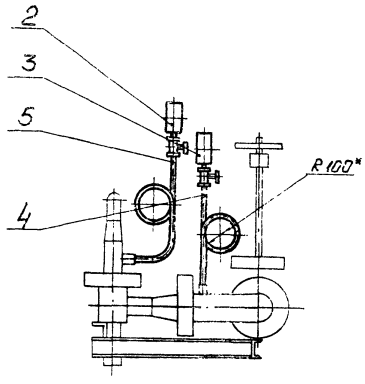

1. * Размеры для справок.
2. Сварные швы по ГОСТ 16037-80.

I
М1:2

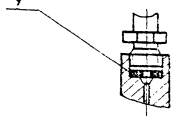

Поз. 1
М1:1

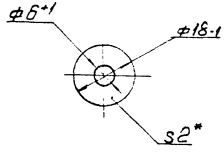

Изм.	Лист	№ докум.	Подп.	Дата	БК 7.1.2.00.000 ПЗ		
Разраб.		Кравчук			Блок эжекторов водоструйных БЭВ-10 Установка приборов контроля и автоматики	Лит.	Масса	Масштаб
Пров.		Колмец				8.7	1:10	
Т.контр.						Лист	Листов 1	
Н.контр.		Колмец				ЛАТГИПРОПРОМ-1		
Утв.								

Копировал Формат А1

Инв.№ подл. | Подп. и дата | Взам.инв.№ | Инв.№ дубл. | Подп. и дата
gost.e-ecolog.ru