Типовая документация на конструкции,
изделия и узлы зданий и сооружений

Серия 5.903-15

Блоки тепломеханического оборудования для котельных с водогрейными котлами

Выпуск 6-6

Блок насосов рабочей воды и теплообменника БНРВТ-2×100-50-41,4

Рабочие чертежи

gost.e-ecolog.ru

29051- 67

Типовая документация на конструкции,
изделия и узлы зданий и сооружений

Серия 5.903-15

Блоки тепломеханического оборудования для котельных с водогрейными котлами

Выпуск 6-6

Блок насосов рабочей воды и теплообменника БНРВТ-2×100-50-41,4

Рабочие чертежи

Разработаны
проектным институтом
„ЛАТГИПРОПРОМ"
Гл.инж.института В.Архипов
Гл.инж.проекта Я.Нидбальский

Утверждён и введён
в действие ГПКС СССР
протоколом от 14.02.90г.

Содержание альбома

Обозначение	Наименование	№ стр.
Блок насосов рабочей воды и теплообменников БНРВТ-2×100-50-41.4		
БК6.6.1.00.000	Блок БНРВТ-2×100-50-41.4	3
БК6.6.1.00.001	Стяжка	
БК6.6.1.00.000 СБ	Блок БНРВТ-2×100-50-41.4	4
БК6.6.1.00.000 СБ	Блок БНРВТ-2×100-50-41.4	5
БК6.6.1.00.000 ГЗ	Блок БНРВТ-2×100-50-41.4	
	Схема принципиальная	
БК6.2.1.00.004	Патрубок	6
БК6.6.1.01.000	Рама	
БК6.4.1.01.004	Петля	
БК6.6.1.01.000 СБ	Рама	7
БК6.6.1.02.000	Коллектор	8
БК6.6.1.02.001	Труба	
БК6.6.1.02.000 СБ	Коллектор	
БК6.6.1.02.002	Труба	9
БК6.6.1.03.000	Трубопровод	
БК6.6.1.03.000 СБ	Трубопровод	
БК6.6.1.04.000 СБ	Трубопровод	10
БК6.6.1.04.000	Трубопровод	
БК6.6.1.05.000	Трубопровод	
БК.6.6.1.05.000 СБ	Трубопровод	11
БК6.6.1.05.001	Коллектор	12
БК6.6.1.05.002	Труба	
БК6.6.1.05.003	Труба	
БК6.6.1.06.000	Трубопровод	
БК6.6.1.06.000 СБ	Трубопровод	13
БК6.6.1.07.000	Трубопровод	
БК6.6.1.07.000 СБ	Трубопровод	14
БК6.6.1.07.001	Труба	
БК6.6.1.07.002	Труба	
БК6.6.1.08.000 СБ	Трубопровод	15
БК6.6.1.08.000	Трубопровод	
БК6.6.1.09.000	Трубопровод	
БК6.6.1.09.000 СБ	Трубопровод	16
БК6.6.1.09.001	Труба	
БК6.6.1.09.002	Труба	
БК6.6.1.10.000	Трубопровод	17
БК6.6.1.10.000 СБ	Трубопровод	
БК6.6.1.10.001	Труба	
БК6.6.1.10.002	Труба	18
БК6.6.1.11.000	Трубопровод	
БК6.1.1.09.001	Воронка	
БК6.6.1.11.000 СБ	Трубопровод	19
БК6.6.1.11.001	Труба	

Обозначение	Наименование	№ стр.
Установка приборов контроля и автоматики блока БНРВТ-2×100-50-41.4		
БК6.6.2.00.000	Блок БНРВТ-2×100-50-41.4. Установка приборов контроля и автоматики	19
БК6.6.2.00.000 СБ	Блок БНРВТ-2×100-50-41.4. Установка приборов контроля и автоматики	20
БК6.6.2.00.000	Блок БНРВТ-2×100-50-41.4. Установка приборов контроля и автоматики	21
БК6.2.2.00.001	Трубка	
БК6.6.2.00.000 СБ	Блок БНРВТ-2×100-50-41.4.	
	Схема автоматизации	
БК6.2.2.00.002	Трубка	22
Установка электрооборудования блока БНРВТ-2×100-50-41.4		
БК6.6.3.00.000	Блок БНРВТ-2×100-50-41.4	22
	Установка электрооборудования	
БК6.6.3.00.000 СБ	Блок БНРВТ-2×100-50-41.4	23
	Установка электрооборудования	
БК6.6.3.01.000 СБ	Штатив	

Выпуск 6-6

Серия 5.903-15

Формат	Зона	Поз.	Обозначение	Наименование	Кол.	Примечание
				Документация		
*			БК6.6.1.00.000 СБ	Сборочный чертеж		*) А3, А2
А3			БК6.6.1.00.000 ГЗ	Схема принципиальная		
А4			БК6.0.0.00.000 ДТ	Указания по применению и изготовлению		Выпуск 6-0
				Сборочные единицы		
А4		1	БК6.6.1.01.000	Рама	1	
А4		2	БК6.6.1.02.000	Коллектор	1	
А4		3	БК6.6.1.03.000	Трубопровод	2	
А4		4	БК6.6.1.04.000	Трубопровод	2	
А4		5	БК6.6.1.05.000	Трубопровод	1	
А4		6	БК6.6.1.06.000	Трубопровод	1	
А4		7	БК6.6.1.07.000	Трубопровод	1	
А4		8	БК6.6.1.08.000	Трубопровод	1	
А4		9	БК6.6.1.09.000	Трубопровод	1	
А4		10	БК6.6.1.10.000	Трубопровод	1	
А4		11	БК6.6.1.11.000	Трубопровод	1	
				Детали		
А4		13	БК6.6.1.00.001	Стяжка	2	
А4		14	БК6.2.1.00.004	Патрубок	3	

Инв.№ подл. | Подпись и дата | Взам. инв.№ | Инв.№ дубл. | Подпись и дата

Изм. Лист № докум. Подпись Дата

Разраб. Никитченко

Пров. Колмец

Н.контр.

Утв.

БК 6.6.1.00.000

Блок насосов рабочей воды и теплообменников БНРВТ-2×100-50-4,1,4

Лит. | Лист 1 | Листов 3

ЛАТГИПРОПРОМ

Копировал 80 Формат А4

Выпуск 6-6

Серия 5.903-15

Формат	Зона	Поз.	Обозначение	Наименование	Кол.	Примечание
				Стандартные изделия		
				Болты гост 7798-70		
		16		М12×60.46	8	
		17		М16×70.46	16	
		18		М20×75.46	16	
		19		М20×85.46	184	
				Гайки гост 5915-70		
		20		М12.5	8	
		21		М16.5	16	
		22		М20.5	200	
		23		Шайба 12.02 гост 11371-78	8	
		24		Шайба 12.65Г гост 6402-70	8	
				Прокладки гост 15180-70		
		25		А-100-6	2	
		26		А-65-10	2	
		27		А-150-10	2	
		28		А-200-10	18	
		29		А-250-10	2	
		30		Вентиль 15кч8бр; Ру16; Ду15		
				гост 18722-73	5	
		31		Задвижки 30ч6бр; Ру10		
				гост 8437-75		
		32		Ду 150	1	
		33		Ду 200	8	
				Опоры гост 14911-82		
		34		ОПБ2-21.3	7	
		35		ОПБ2-219	2	
		36		ОПБ2-325	4	
		37		Фланец 1-200-10 Ст 20		
				гост 12821-80	2	

Инв.№ подл. | Подпись и дата | Взам. инв.№ | Инв.№ дубл. | Подпись и дата

Изм. Лист № докум. Подпись Дата

БК 6.6.1.00.000

Лист 2

Копир. Формат А4

Выпуск 6-6

Серия 5.903-15

Формат	Зона	Поз.	Обозначение	Наименование	Кол.	Примечание
				Прочие изделия		
		39		Подогреватель водо-водяной 15-325×2000-Р-3		
				ту 400-28-429-82 Е	1	
		40		Насос КМ-100-65-200 СД с		
				электродвигателем 4А180М2		
				N=22кВт; n=2900 об/мин.		
				ту 26-06-946-74	2	

Инв.№ подл. | Подпись и дата | Взам. инв.№ | Инв.№ дубл. | Подпись и дата

Изм. Лист № докум. Подпись Дата

БК 6.6.1.00.000

Лист 3

Копировал А4 Формат А4

БК6.6.1.00.001

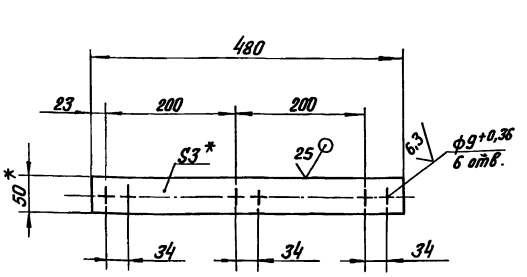

1. * Размеры для справок.
2. $\pm \frac{IT14}{2}$.

Выпуск 6-6

Серия 5.903-15

Инв.№ подл. | Подпись и дата | Взам. инв.№ | Инв.№ дубл. | Подпись и дата

Изм. Лист № докум. Подпись Дата

Разраб. Лебеенко

Пров. Никитченко

Т.контр.

Н.контр. Колмец

Утв.

БК 6.6.1.00.001

Стяжка

Лит. | Масса 0,57 | Масштаб 1:5

Лист | Листов 1

Полоса 5×50-гост 103-76 Вст3кп2 гост 535-79

ЛАТГИПРОПРОМ

БК6.6.1.00.000СБ

Выпуск 6-6

Серия 5.903-15

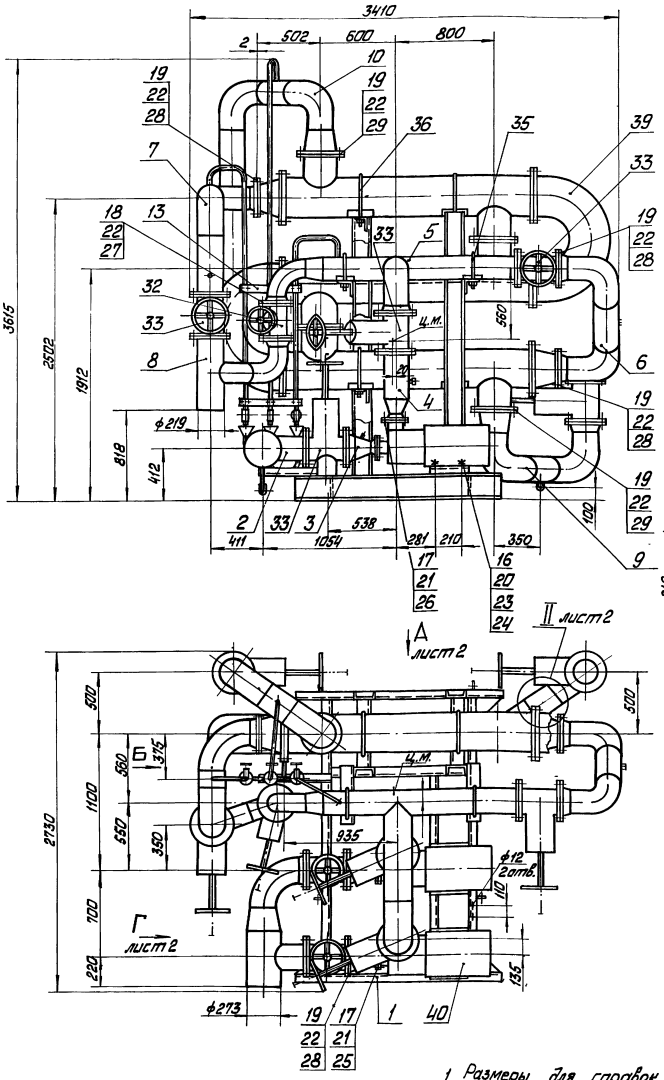

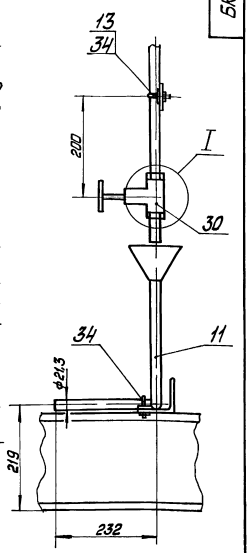

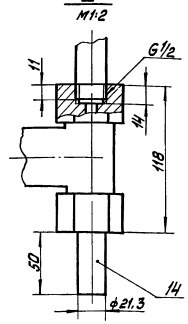

1. Размеры для справок.
2. Произвести гидроиспытания блока давлением 1,0 МПа (10 кгс/см²) в течение 10 мин. Течь не допускается
3. Уплотнение резьбы произвести лентой ФУМ ТУ к04-81 (арт. КИ-101-01-23)

Схема расположения фундаментных болтов

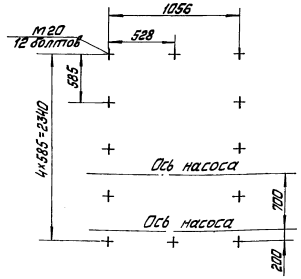

Изм.	Лист	№ докум.	Подп.	Дата	БК6.6.1.00.000 СБ		
Разраб.		Никитченко			Блок насосов рабочей воды и теплообменников БНРВТ-2х100-50-41,4	Лит.	Масса 3980	Масштаб 1:20
Пров.		Колмец				Лист 1	Листов 2
Т.контр.						ЛАТГИПРОПРОМ	
Н.контр.		Колмец					
Утв.							

Инв. № подл. | Подп. и дата | Взам. инв. № | Инв. № дубл. | Подп. и дата

Копировал | Формат А3

БК6.6.1.00.000 СБ

Выпуск 6-6
Серия 5.903-15

Вид А лист 1 повернуто

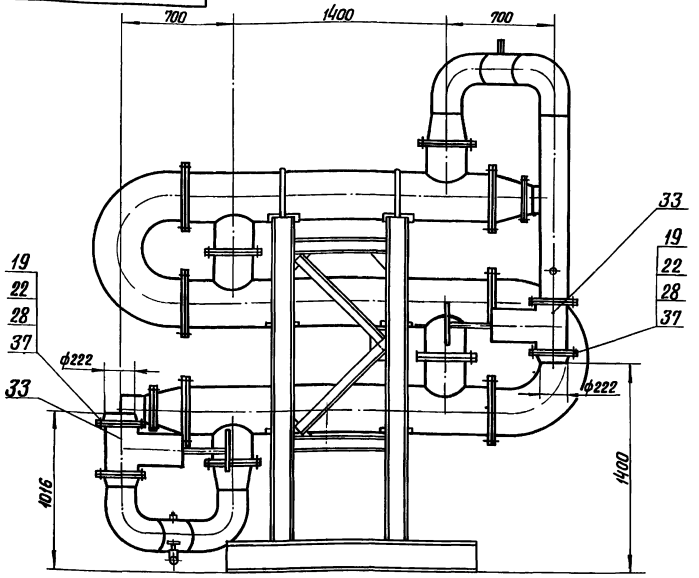

II / М1:10 лист 1

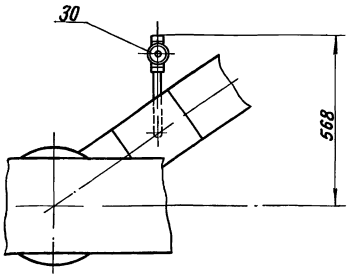

Вид Г / М1:10 повернуто лист 1

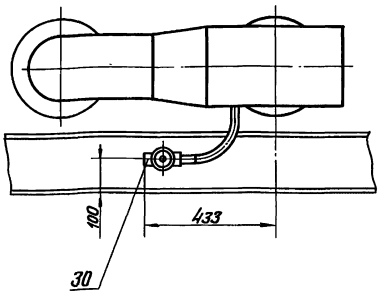

Изм.	Лист	№ докум.	Подп.	Дата

БК 6.6.1.00.000 СБ

Копир. В.О.

Лист 2

Формат А3

БК6.6.1.00.000 ГЗ

Выпуск 6-6
Серия 5.903-15

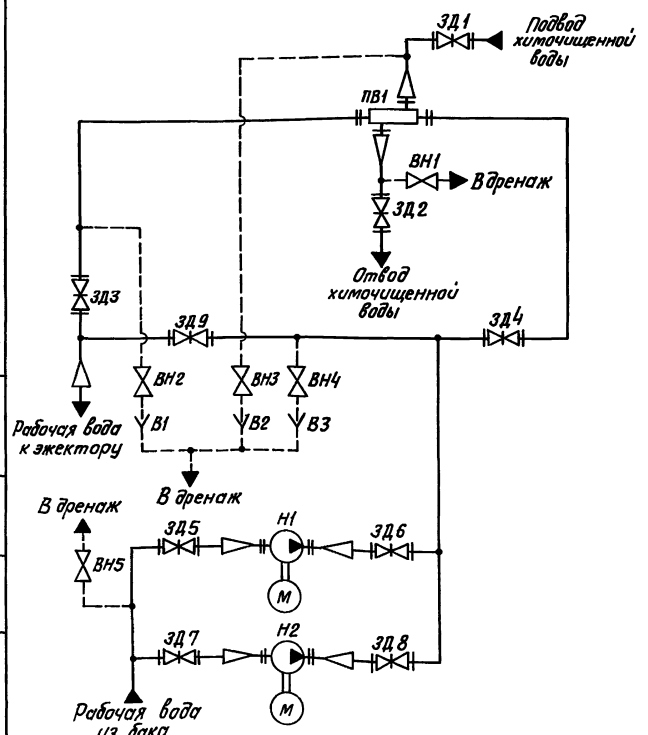

Поз. обозначение	Наименование	Кол.	Примечание
В1...В3	Воронка	3	
ВН1...ВН5	Вентиль 15нб бр гост 18722-73	5	Ду15; Ру16
ЗД1...ЗД8	Задвижка 30ч6бр гост 8437-75	8	Ду200; Ру10
ЗД9	Задвижка 30ч6бр гост 8437-75	1	Ду150; Ру10
Н1, Н2	Насос КМ-100-65-200СД с		
	электродвигателем 4А180М2		
	ТУ 26-06-946-74	2	Q=90 м³/ч; Н=55 м
ПВ1	Подогреватель водоводяной		
	15-325×2000-р-3 ту 400-28-429-82Е	1	F=13,8 м²

Изм.	Лист	№ докум.	Подп.	Дата
Разраб.		Михайлова		
Пров.		Никитченко		
Т.контр.				
Н.контр.				
Утв.		Колтец		

БК 6.6.1.00.000 ГЗ

Блок насосов рабочей воды и теплообменников БНРВТ-2×100-50-41.4
Схема принципиальная.

Лит. | Масса | Масштаб

Лист | Листов 1

ЛАТГИПРОПРОМ

Копиров. В.О.

Формат А3

Инв.№ подл. | Подпись и дата | Взам. инв.№ | Инв.№ дубл. | Подпись и дата

Выпуск 6-6

Серия 5.903-15

БК6.2.1.00.004

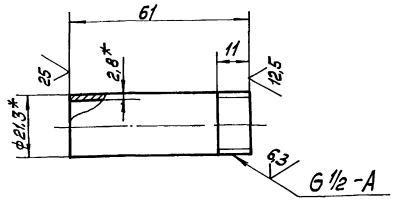

1 * Размеры для справок.

2 $\pm \frac{IT14}{2}$.

Изм.	Лист	№ докум.	Подп.	Дата	БК6.2.1.00.004			
Разраб.		Авдеенко			Патрубок	Лит	Масса 0,08	Масштаб 1:1
Пров.		Никитченко				Лист	Листов 1	
Т.контр.								
Н.контр.		Колмец			Труба 15х2,8 ГОСТ 3262-75	ЛАТГИПРОПРОМ		
Утв.								

Инв. № подл. | Подп. и дата | Взам. инв. № | Инв. № дубл. | Подп. и дата

Копировал Формат А4

Выпуск 6-6

Серия 5.903-15

Форм.	Зона	Поз.	Обозначение	Наименование	Кол.	Примечание
				Документация		
А2			БК6.6.1.01.000 СБ	Сборочный чертёж		
				Детали		
А4		1	БК6.4.1.01.004	Петля	4	
Б4		2	БК6.6.1.01.001	Опора		
				Труба 159х4,5 ГОСТ 10704-76 / В-В Ст3сп ГОСТ 10705-80		
				L = 185 ± 1мм	2	3,17кг
Б4		3	БК6.6.1.01.002	Балка		
				Швеллер 20-ГОСТ 8240-72 / В Ст3сп3-I ГОСТ 535-79	1	29,5кг
Б4		4	БК6.6.1.01.003	Косынка		
				Лист 5 ГОСТ 19903-74 / В Ст3кп2 ГОСТ 14637-79	16	0,45кг
Б4		5	БК6.6.1.01.004	Балка		
				Швеллер 20-ГОСТ 8240-72 / В Ст3сп3-I ГОСТ 535-79	1	17,57кг
Б4		6	БК6.6.1.01.005	Полка		
				Уголок 50х50х5-Б-ГОСТ 8509-86 / В Ст3сп3-I ГОСТ 535-79	1	2,11кг
Б4		7	БК6.6.1.01.006	Полка		
				Уголок 100х100х7-Б-ГОСТ 8509-86 / В Ст3сп3-I ГОСТ 535-79	2	4,86кг

Изм.	Лист	№ докум.	Подп.	Дата	БК6.6.1.01.000			
Разраб.		Элманис			Рама	Лит	Лист 1	Листов 2
Пров.		Никитченко				ЛАТГИПРОПРОМ		
Н.контр.		Колмец						
Утв.								

Инв. № подл. | Подп. и дата | Взам. инв. № | Инв. № дубл. | Подп. и дата

Копировал Формат А4

Выпуск 6-6

Серия 5.903-15

Форм.	Зона	Поз.	Обозначение	Наименование	Кол.	Примечание
Б4		8	БК6.6.1.01.007	Балка		
				Швеллер 20-ГОСТ 8240-72 / В Ст3сп3-I ГОСТ 535-79	2	41,22кг
Б4		9	БК6.6.1.01.008	Полка		
				Уголок 100х100х7-Б-ГОСТ 8509-86 / В Ст3сп3-I ГОСТ 535-79	4	6,2кг
Б4		10	БК6.6.1.01.009	Балка		
				Швеллер 10-ГОСТ 8240-72 / В Ст3сп3-I ГОСТ 535-79	4	4,93кг
Б4		11	БК6.6.1.01.010	Опора		
				Швеллер 12-ГОСТ 8240-72 / В Ст3сп3-I ГОСТ 535-79	4	3,12кг
Б4		12	БК6.6.1.01.011	Стойка		
				Швеллер 16-ГОСТ 8240-72 / В Ст3сп3-I ГОСТ 535-79		
				L = 2146 ± 3мм	4	30,47кг
Б4		13	БК6.6.1.01.012	Балка		
				Швеллер 20-ГОСТ 8240-72 / В Ст3сп3-I ГОСТ 535-79	2	27,6кг

Изм.	Лист	№ докум.	Подп.	Дата	БК6.6.1.01.000	Лист 2

Инв. № подл. | Подп. и дата | Взам. инв. № | Инв. № дубл. | Подп. и дата

Копировал Формат А4

Выпуск 6-6

Серия 5.903-15

БК6.4.1.01.004

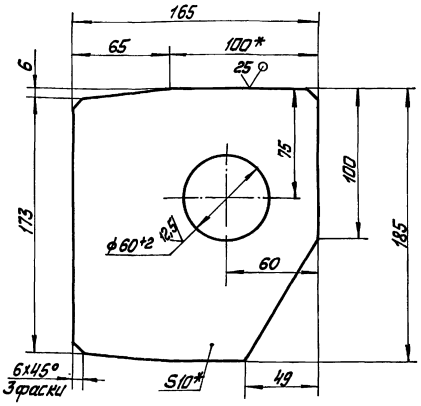

1 * Размеры для справок.

2 $\pm \frac{IT14}{2}$.

Изм.	Лист	№ докум.	Подп.	Дата	БК6.4.1.01.004			
Разраб.		Никитченко			Петля	Лит	Масса 1,9	Масштаб 1:2
Пров.		Колмец				Лист	Листов 1	
Т.контр.								
Н.контр.		Колмец			Лист 10 ГОСТ 19903-74 / В Ст3кп2 ГОСТ 14637-79	ЛАТГИПРОПРОМ		
Утв.								

Инв. № подл. | Подп. и дата | Взам. инв. № | Инв. № дубл. | Подп. и дата

Копировал Формат А4

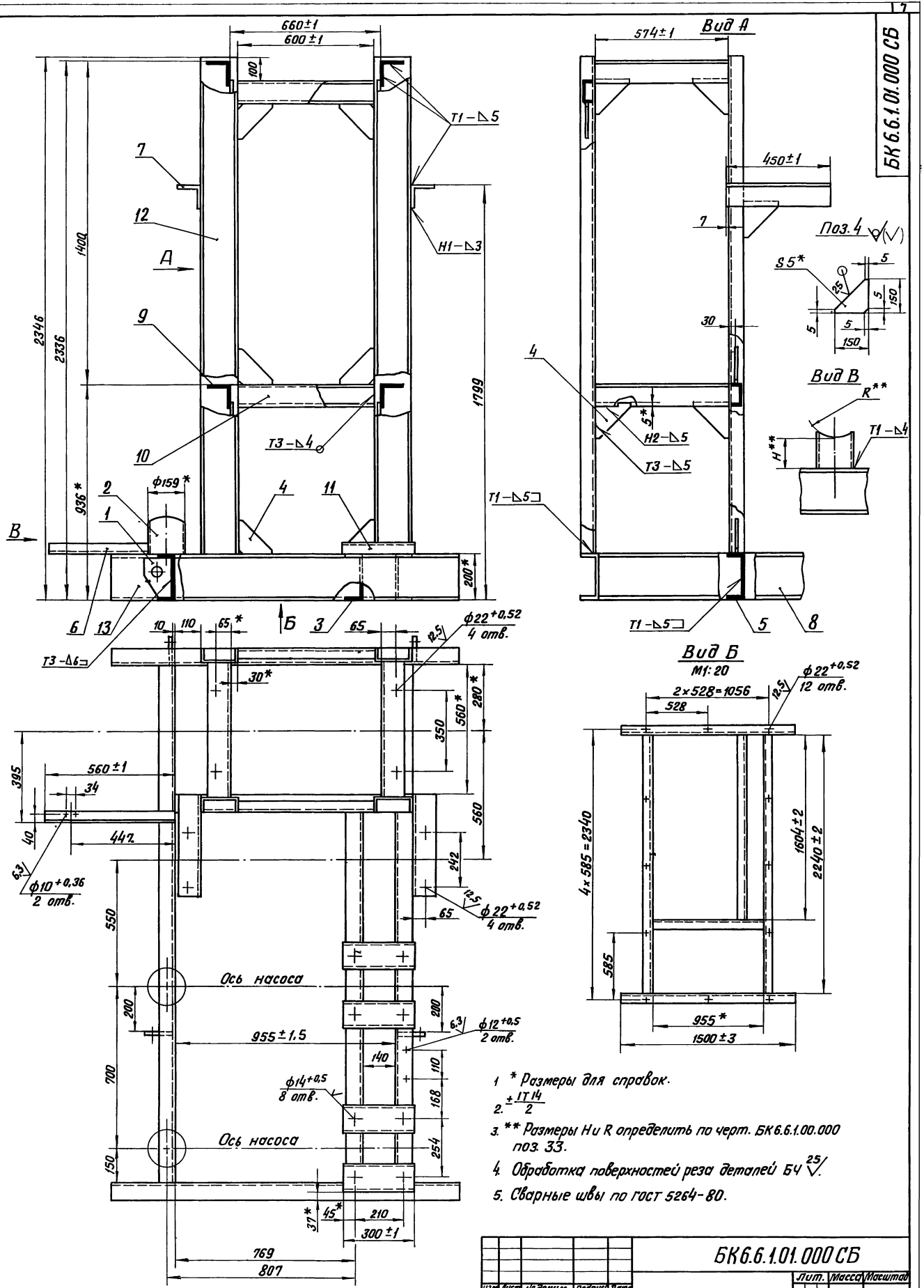

1. * Размеры для справок.
2. $\pm\frac{IT14}{2}$
3. ** Размеры H и R определить по черт. БК6.6.1.00.000 поз. 33.
4. Обработка поверхностей реза деталей БЧ $\overset{25}{\surd}$.
5. Сварные швы по ГОСТ 5264-80.

БК6.6.1.01.000 СБ

Изм.	Лист	№ докум.	Подпись	Дата	Рама	Лит.	Масса	Масштаб
Разраб.		Элманис					395	1:10
Пров.		Никитченко				Лист	Листов 1	
Т. контр.						ЛАТГИПРОПРОМ		
Н. контр.		Колмец						
Утв.								

Инв. № подл. | Подпись и дата | Взам. инв. № | Инв. № дубл. | Подпись и дата

Копиров. В.Ф. Формат А2

Выпуск 6-6
Серия 5.903-15

Формат	Поз.	Обозначение	Наименование	Кол.	Примечание
			Документация		
А3		БК6.6 1. 02. 000 СБ	Сборочный чертёж		
			Детали		
А4	1	БК6.2.1. 00. 004	Патрубок	1	
А4	2	БК6 6 1. 02. 001	Труба	1	
А4	3	БК6.6 1 02. 002	Труба	1	
Б4	4	БК6. 6. 1. 02. 003	Труба		
			Труба 219х6 ГОСТ 10704-76 / В20 ГОСТ 10705-80	1	8,6 кг
			Стандартные изделия		
	5		Отвод 90° 219х6 ГОСТ 17375 - 83	1	
	6		Переход 273х7-219х6 ГОСТ 17378 -83	1	
	7		Фланец 1-200-10 Ст 20 ГОСТ 12820-80	1	
	8		Фланец 1-200-10 Ст 20 ГОСТ 12821 -80	1	

Изм. Лист. № докум. Подп. Дата
Разраб. Яковенко
Пров. Никитченко
Т. контр.
Н. контр. Колмец
Утв.

БК6.6.1.02.000

Коллектор

Лит. | Масса | Масштаб
Лист | Листов
ЛАТГИПРОПРОМ

Копировал | Формат А4

Инв. № подл. | Подп. и дата | Взам. инв. № | Инв. № дубл. | Подп. и дата

БК6.6.1.02.001

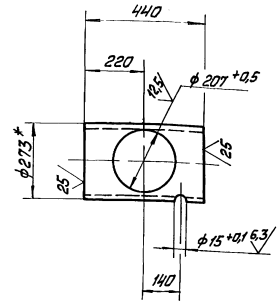

1* Размеры для справок.
2 $\pm \frac{IT14}{2}$.

Изм. Лист. № докум. Подп. Дата
Разраб. Яковенко
Пров. Никитченко
Т. контр.
Н. контр. Колмец
Утв.

БК6.6.1.02.001

Труба

Лит. | Масса | Масштаб
17,4 | 1:10
Лист | Листов 1
Труба 219х6 ГОСТ 10704-76 / В20 ГОСТ 10705-80
ЛАТГИПРОПРОМ

Копировал | Формат А4

БК6.6.1.02.000 СБ

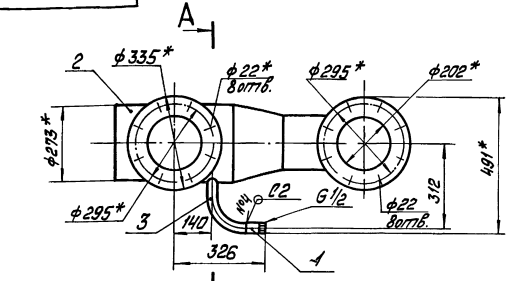

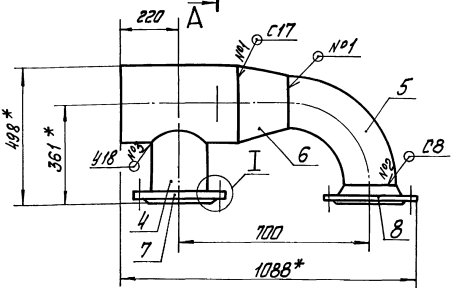

Поз. 4

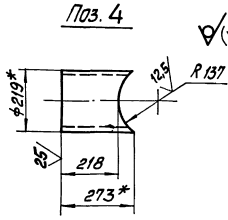

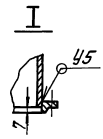

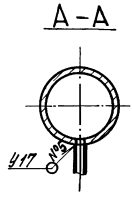

1* Размеры для справок.
2 $\pm \frac{IT14}{2}$
3 Обработка поверхностей реза деталей Б4 $\sqrt{25}$
4 Сварные швы по ГОСТ 16037-80.

Изм. Лист. № докум. Подп. Дата
Разраб. Яковенко
Пров. Никитченко
Т. контр.
Н. контр. Колмец
Утв.

БК6.6.1.02.000 СБ

Коллектор

Лит. | Масса | Масштаб
69,3 | 1:10
Лист | Листов 1
ЛАТГИПРОПРОМ

Копировал | Формат А3

БК6.6.1.02.002

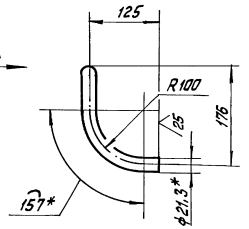

Вид А
М1:2

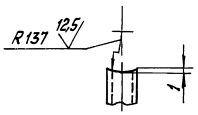

1 * Размеры для справок.
2. $\pm \frac{IT14}{2}$.

Изм.	Лист	№ докум.	Подп.	Дата
Разраб.		Яременко		
Пров.		Никитченко		
Т.контр.				
Н.контр.		Колпец		
Утв.				

БК6.6.1.02.002

Труба

Лит	Масса	Масштаб
	0,33	1:5
Лист	Листов 1	

Труба 15×2,8 ГОСТ 3262-15

ЛАТГИПРОПРОМ

Копировал Формат А4

Выпуск 6-6
Серия 5.903-15

Формат	Зона	Поз.	Обозначение	Наименование	Кол.	Примечание
				Документация		
А3			БК6 6 1.03.000 СБ	Сборочный чертёж		
				Стандартные изделия		
		1		Переход 219×6-108×4 ГОСТ 17378-83	1	
		2		Фланец 1-100-6 Ст 20 ГОСТ 12821-80	1	
		3		Фланец 1-200-10 Ст 20 ГОСТ 12821-80	1	
				Прочие изделия		
		4		Установка штуцера М20×1,5-50 ЗК4 -45-70	1	

Инв.№ подл. | Подп. и дата | Взам. инв.№ | Инв.№ дубл. | Подп. и дата

БК6.6.1.03.000

Трубопровод

Лит	Масса	Масштаб
Лист	Листов 1	

ЛАТГИПРОПРОМ

Копировал Формат А4

БК6.6.1.03.000СБ

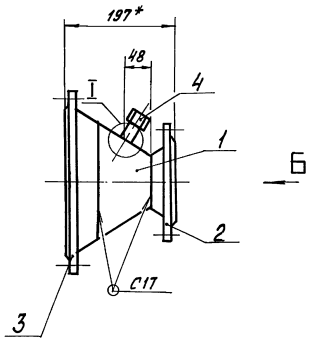

Вид А

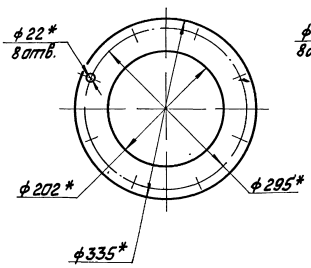

Вид Б

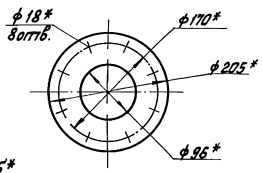

I

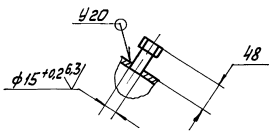

1 * Размеры для справок.
2. $\pm \frac{IT14}{2}$.
3. Сварные швы по ГОСТ 16037-80

Изм.	Лист	№ докум.	Подп.	Дата
Разраб.		Яременко		
Пров.		Никитченко		
Т.контр.				
Н.контр.		Колпец		
Утв.				

БК6.6.1.03.000 СБ

Трубопровод

Лит	Масса	Масштаб
	17,8	1:5
Лист	Листов 1	

ЛАТГИПРОПРОМ

Копировал Формат А3

Выпуск 6-6
Серия 5.903-15

Инв.№ подл. | Подп. и дата | Взам. инв.№ | Инв.№ дубл. | Подп. и дата

БК6.6.1.04.000СБ

Выпуск 6-6

Серия 5.903-15

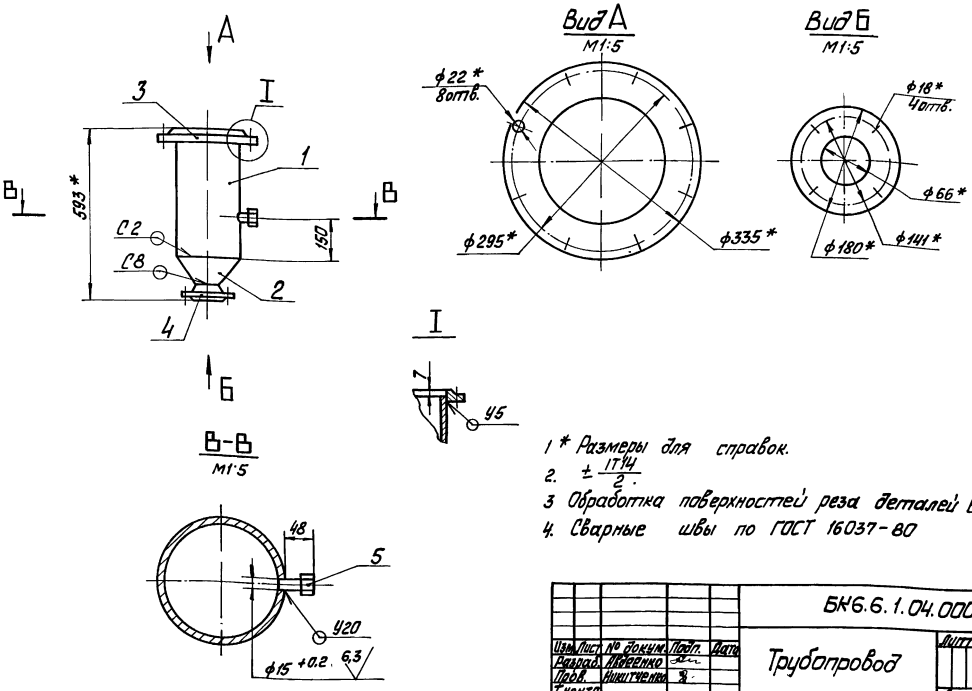

1 * Размеры для справок.
2. $\pm \frac{IT14}{2}$.
3 Обработка поверхностей реза деталей Б4 $\sqrt{25}$.
4. Сварные швы по ГОСТ 16037-80

Изм.	Лист	№ докум.	Подп.	Дата	БК6.6.1.04.000 СБ			
Разраб.		Авдеенко			Трубопровод	Лит	Масса	Масштаб
Пров.		Никитченко					28,3	1:10
Т.контр.						Лист	Листов 1	
Н.контр.		Колмец				ЛАТТИПРОПРОМ		
Утв.								

Инв. № подл. | Подп. и дата | Взам. инв. № | Инв. № дубл. | Подп. и дата

Копировал | Формат А3

Выпуск 6-6

Серия 5.903-15

Форм.	Зона	Поз.	Обозначение	Наименование	Кол.	Примечание
				Документация		
А3			БК6.6.1.04.000 СБ	Сборочный чертёж		
				Детали		
Б4		1	БК6.6.1.04.001	Труба		
				Труба 219×6 ГОСТ 10704-76 / Ст20 ГОСТ 10705-80		
				L = 443 ± 0,775 мм	1	13,96 кг
				Стандартные изделия		
		2		Переход 219×6-76×3,5		
				ГОСТ 17378-83	1	
		3		Фланец 1-200-10		
				Ст20 ГОСТ 12820-80	1	
		4		Фланец 1-65-10		
				Ст20 ГОСТ 12 821-80	1	
				Прочие изделия		
		5		Установка штуцера		
				М20×1,5 -50		
				ЗК4 - 45 - 70	1	

Изм.	Лист	№ докум.	Подп.	Дата	БК6.6.1.04.000			
Разраб.		Авдеенко			Трубопровод	Лит	Лист	Листов
Пров.		Никитченко						1
Н.контр.		Колмец				ЛАТТИПРОПРОМ		
Утв.								

Инв. № подл. | Подп. и дата | Взам. инв. № | Инв. № дубл. | Подп. и дата

Копировал | Формат А4

Выпуск 6-6

Серия 5.903-15

Форм.	Зона	Поз.	Обозначение	Наименование	Кол.	Примечание
				Документация		
А2			БК6.6.1.05.000 СБ	Сборочный чертёж		
				Детали		
А4		1	БК6.2.1.00.004	Патрубок	1	
А4		2	БК6.6.1.05.001	Коллектор	1	
А4		3	БК6.6.1.05.002	Труба	1	
А4		4	БК6.6.1.05.003	Труба	1	
Б4		5	БК6.6.1.05.004	Труба		
				Труба 219×6 ГОСТ 10704-76 / В20 ГОСТ 10705-80	1	9,46 кг
				Стандартные изделия		
		6		Отвод 90° 159×4,5		
				ГОСТ 17375-83	1	
		7		Отвод 90° 219×6		
				ГОСТ 17375-85	1	
		8		Переход 219×6-159×4,5		
				ГОСТ 17378-85	1	
		9		Фланец 1-200-10		
				Ст20 ГОСТ 12820-80	1	
		10		Фланец 1-150-10		
				Ст20 ГОСТ 12821-80	1	
		11		Фланец 1-200-10		
				Ст20 ГОСТ 12821-80	2	

Изм.	Лист	№ докум.	Подп.	Дата	БК6.6.1.05.000			
Разраб.		Авдеенко			Трубопровод	Лит	Лист	Листов
Пров.		Никитченко						1
Н.контр.		Колмец				ЛАТТИПРОПРОМ		
Утв.								

Инв. № подл. | Подп. и дата | Взам. инв. № | Инв. № дубл. | Подп. и дата

Копировал | Формат А4

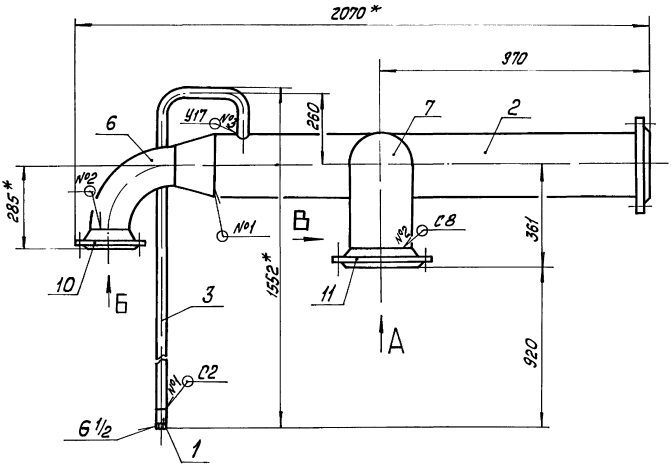

Вид А

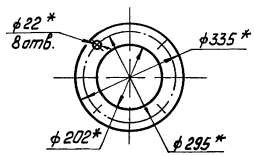

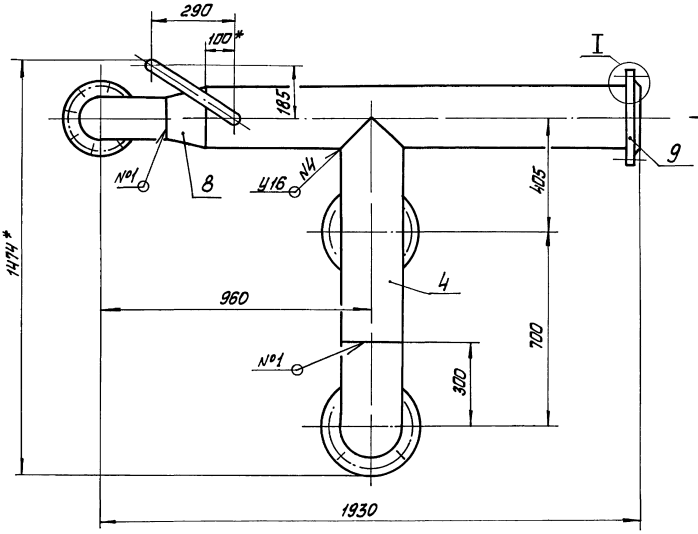

Вид Б

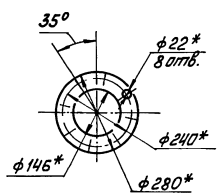

Поз. 5

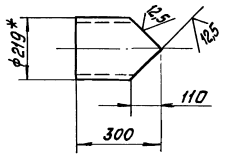

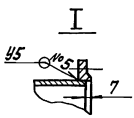

Вид В

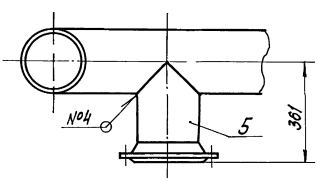

А

Вид Г

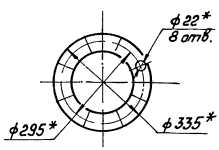

1. * Размеры для справок.
2. $\pm \frac{IT14}{2}$
3. Обработка поверхностей реза деталей БЧ $\sqrt{25}$
4. Сварные швы по ГОСТ 16037-80.

Изм.	Лист	№ докум.	Подп.	Дата	БК6.6.1.05.000 СБ		
Разраб.		Доверенко			Трубопровод	Лит.	Масса	Масштаб
Пров.		Шкутченко					152.5	1:10
Т.контр.						Лист	Листов 1	
Н.контр.		Колпец				ЛАТГИПРОПРОМ		
Утв.								

Копировал

Формат А3

Инв. № подл. | Подп. и дата | Взам. инв. № | Инв. № дубл. | Подп. и дата

Выпуск 6-6 Серия 5.903-15

БК6.6.1.05.001

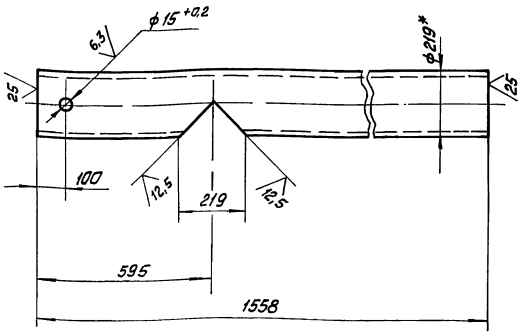

1 * Размеры для справок.

2. $\pm \frac{IT14}{2}$.

Изм.	Лист	№ докум.	Подп.	Дата	БК6.6.1.05.001			
Разраб.		Авдеенко			Коллектор	Лит.	Масса 49,1	Масштаб 1:10
Пров.		Никитченко				Лист	Листов 1	
Т. контр.								
Н. контр.		Колмец			Труба 219×6 ГОСТ 10704-76 / В 20 ГОСТ 10705-80	ЛАТГИПРОПРОМ		
Утв.								

Инв. № подл. | Подп. и дата | Взам. инв. № | Инв. № дубл. | Подп. и дата

Копировал Мак Формат А4

Выпуск 6-6 Серия 5.903-15

БК6.6.1.05.002

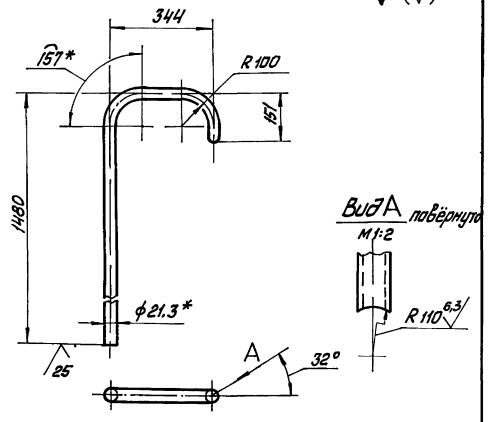

1 * Размеры для справок.

2 $\pm \frac{IT14}{2}$.

Изм.	Лист	№ докум.	Подп.	Дата	БК6.6.1.05.002			
Разраб.		Авдеенко			Труба	Лит.	Масса 3,17	Масштаб 1:10
Пров.		Никитченко				Лист	Листов 1	
Т. контр.								
Н. контр.		Колмец			Труба 15×2,8 ГОСТ 3262-75	ЛАТГИПРОПРОМ		
Утв.								

Инв. № подл. | Подп. и дата | Взам. инв. № | Инв. № дубл. | Подп. и дата

Копировал Мак Формат А4

Выпуск 6-6 Серия 5.903-15

БК6.6.1.05.003

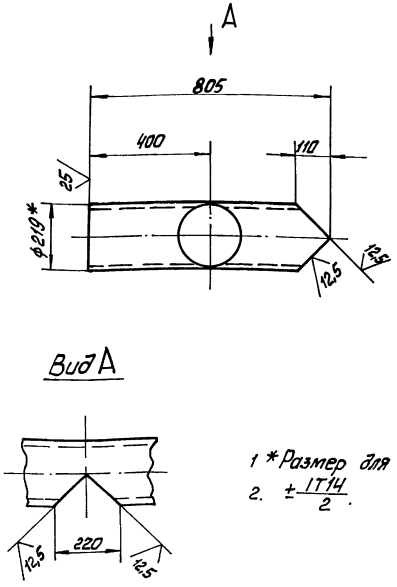

1 * Размер для справок

2. $\pm \frac{IT14}{2}$.

Изм.	Лист	№ докум.	Подп.	Дата	БК6.6.1.05.003			
Разраб.		Авдеенко			Труба	Лит.	Масса 25,5	Масштаб 1:10
Пров.		Никитченко				Лист	Листов 1	
Т. контр.								
Н. контр.		Колмец			Труба 219×6 ГОСТ 10704-76 / В 20 ГОСТ 10705-80	ЛАТГИПРОПРОМ		
Утв.								

Инв. № подл. | Подп. и дата | Взам. инв. № | Инв. № дубл. | Подп. и дата

Копировал Мак Формат А4

Выпуск 6-6 Серия 5.903-15

Форм.	Зона	Поз.	Обозначение	Наименование	Кол.	Примечание
				Документация		
А3			БК6.6.1.06.000 СБ	Сборочный чертёж		
				Детали		
Б4		1	БК6.6.1.06.001	Труба		
				Труба 219×6 ГОСТ 10704-76 / В 20 ГОСТ 10705-80	1	12,1 кг
				Стандартные изделия		
		2		Отвод 90° 219×6 ГОСТ 17375-83	2	
		3		Фланец 1-200-10 Ст 20 ГОСТ 12821-80	2	

Изм.	Лист	№ докум.	Подп.	Дата	БК6.6.1.06.000			
Разраб.		Авдеенко			Трубопровод	Лит.	Лист	Листов 1
Пров.		Никитченко				ЛАТГИПРОПРОМ		
Н. контр.		Колмец						
Утв.								

Инв. № подл. | Подп. и дата | Взам. инв. № | Инв. № дубл. | Подп. и дата

Копировал Мак Формат А4

БК 6.6.1.06.000 СБ

Серия 5.903-15 Выпуск 6-6

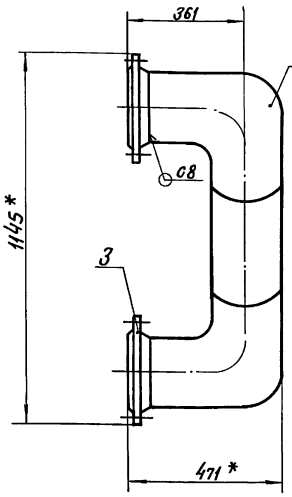

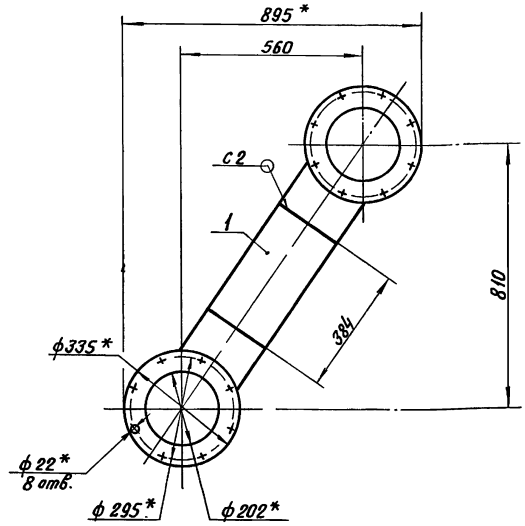

1. *Размеры для справок.
2. $\pm \frac{IT14}{2}$.
3. Обработка поверхностей реза деталей БЧ $\sqrt[25]{}$.
4. Сварные швы по ГОСТ 16037-80

Изм.	Лист	№ докум.	Подпись	Дата	БК 6.6.1.06.000 СБ	Лит.	Масса	Масштаб
Разраб.		Авдеенко			Трубопровод		58	1:10
Пров.		Никитченко				Лист	Листов 1	
Т.контр.								
Н.контр.		Колмец				ЛАТГИПРОПРОМ		
Утв.								

Инв. № подл. | Подпись и дата | Взам. инв. № | Инв. № дубл. | Подпись и дата

Копировал [illegible] Формат А3

Серия 5.903-15 Выпуск 6-6

Формат	Зона	Поз.	Обозначение	Наименование	Кол.	Примечание
				Документация		
А3			БК 6.6.1.07.000 СБ	Сборочный чертеж		
				Детали		
А4		1	БК 6.2.1.00.004	Патрубок	1	
А4		2	БК 6.6.1.07.001	Труба	1	
А4		3	БК 6.6.1.07.002	Труба	1	
БЧ		4	БК 6.6.1.07.003	Труба		
				Труба 219×6 ГОСТ 10704-76 / В20 ГОСТ 10705-80		
				L = 150 ± 0,5 мм	1	4,73 кг
				Стандартные изделия		
		5		Отвод 90° 219×6		
				ГОСТ 17375-83	2	
		6		Фланец 1-200-10		
				Ст 20 ГОСТ 12820-80	1	
		7		Фланец 1-200-10		
				Ст 20 ГОСТ 12821-80	1	

Изм.	Лист	№ докум.	Подпись	Дата	БК 6.6.1.07.000	Лит.	Лист	Листов
Разраб.		Авдеенко			Трубопровод		1	2
Пров.		Никитченко				ЛАТГИПРОПРОМ		
Н.контр.		Колмец						
Утв.								

Инв. № подл. | Подпись и дата | Взам. инв. № | Инв. № дубл. | Подпись и дата

Копировал [illegible] Формат А4

Серия 5.903-15 Выпуск 6-6

Формат	Зона	Поз.	Обозначение	Наименование	Кол.	Примечание
				Прочие изделия		
		8		Бобышка ЗК4-1-87		
				Установка 7	1	
		9		Установка штуцера		
				М20×1,5×50		
				ЗК4-45-70	1	

Изм.	Лист	№ докум.	Подпись	Дата	БК 6.6.1.07.000	Лист
						2

Инв. № подл. | Подпись и дата | Взам. инв. № | Инв. № дубл. | Подпись и дата

Копировал [illegible] Формат А4

Выпуск 6-6

Серия 5.903-15

Инв. № подл. | Подп. и дата | Взам. инв. № | Инв. № дубл. | Подп. и дата

БК6.6.1.07.000СБ

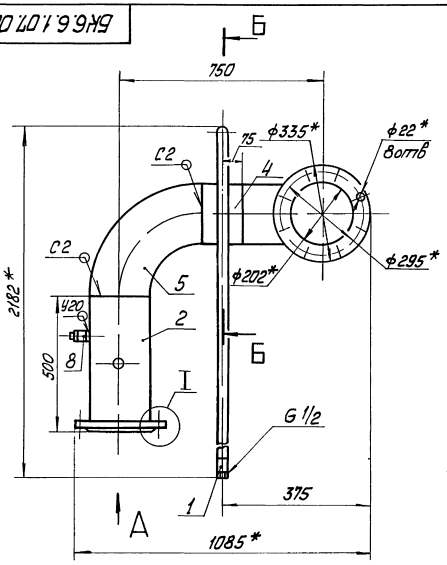

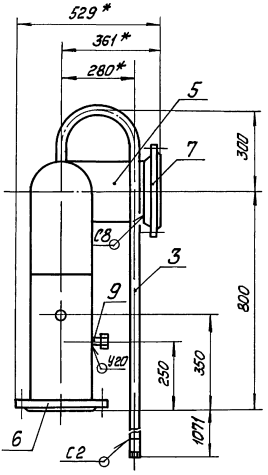

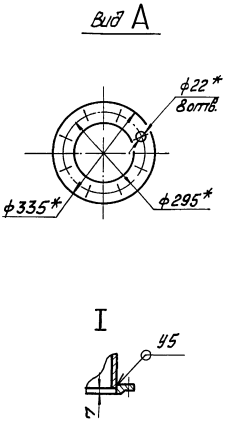

1 * Размеры для справок.
2 $\pm \frac{IT14}{2}$
3 Обработка поверхностей реза деталей Б4 25
4 Сварные швы по ГОСТ 16037-80.

Б-Б

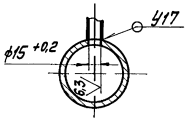

					БК6.6.1.07.000СБ			
Изм.	Лист	№ докум.	Подп.	Дата	Трубопровод	Лит.	Масса	Масштаб
Разраб.		Авдеенко					73,5	1:10
Пров.		Никитченко				Лист	Листов 1	
Т. контр.						ЛАТГИПРОПРОМ		
Н. контр.		Колмец						
Утв.								

Копировал [illegible] Формат А3

Выпуск 6-6

Серия 5.903-15

Инв. № подл. | Подп. и дата | Взам. инв. № | Инв. № дубл. | Подп. и дата

БК6.6.1.07.001

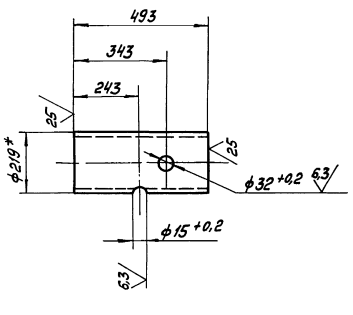

1 * Размеры для справок.
2 $\pm \frac{IT14}{2}$.

					БК6.6.1.07.001			
Изм.	Лист	№ докум.	Подп.	Дата	Труба	Лит.	Масса	Масштаб
Разраб.		Авдеенко					15,5	1:10
Пров.		Никитченко				Лист	Листов 1	
Т. контр.								
Н. контр.		Колмец			Труба 219×6 ГОСТ 10704-76 / В20 ГОСТ 10705-80	ЛАТГИПРОПРОМ		
Утв.								

Копировал [illegible] Формат А4

Выпуск 6-6

Серия 5.903-15

Инв. № подл. | Подп. и дата | Взам. инв. № | Инв. № дубл. | Подп. и дата

БК6.6.1.07.002

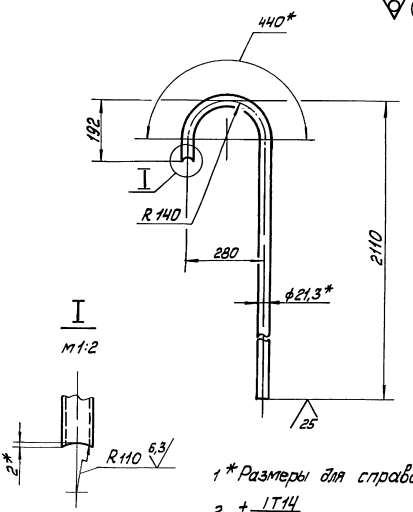

1 * Размеры для справок.
2 $\pm \frac{IT14}{2}$

					БК6.6.1.07.002			
Изм.	Лист	№ докум.	Подп.	Дата	Труба	Лит.	Масса	Масштаб
Разраб.		Авдеенко					3,2	1:10
Пров.		Никитченко				Лист	Листов 1	
Т. контр.								
Н. контр.		Колмец			Труба 15×2,8 ГОСТ 3262-75	ЛАТГИПРОПРОМ		
Утв.								

Копировал [illegible] Формат А4

БК6.6.1.08.000 СБ

Серия 5.903-15 Выпуск 6-6

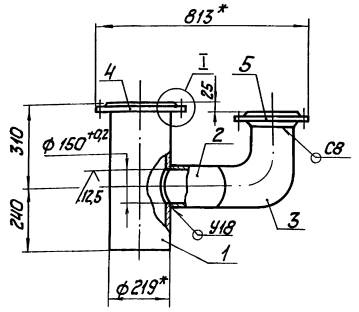

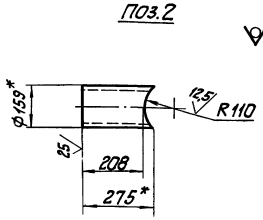

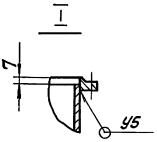

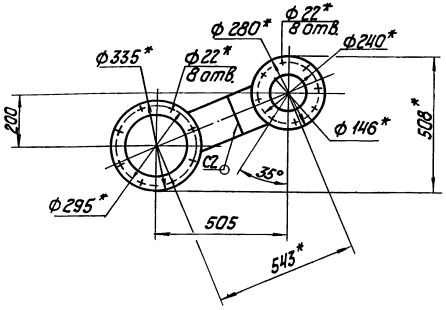

1. * Размеры для справок.
2. $\pm \frac{IT14}{2}$.
3. Обработка поверхностей реза деталей Б4 $\sqrt{25}$.
4. Сварные швы по ГОСТ 16037-80.

Изм.	Лист	№ докум.	Подп.	Дата	БК6.6.1.08.000 СБ			
Разраб.		Авдеенко			Трубопровод	Лит.	Масса	Масштаб
Пров.		Никитченко					44,1	1:10
Т. контр.						Лист	Листов 1	
Н. контр.		Колмец				ЛАТГИПРОПРОМ		

Инв. № подл. | Подп. и дата | Взам. инв. № | Инв. № дубл. | Подп. и дата

Копировал | Формат А3

Серия 5.903-15 Выпуск 6-6

Форм.	Зона	Поз.	Обозначение	Наименование	Кол.	Примечание
				Документация		
А3			БК6.6.1.08.000 СБ	Сборочный чертеж		
				Детали		
Б4		1	БК6.6.1.08.001	Труба		
				Труба 219×6 ГОСТ 10704-76 / В20 ГОСТ 10705-80		
				L=543±0,875 мм	1	17,1кг
Б4		2	БК6.6.1.08.002	Труба		
				Труба 159×4,5 ГОСТ 10704-76 / В20 ГОСТ 10705-80	1	4,7кг
				Стандартные изделия		
		3		Отвод 90° 159×4,5		
				ГОСТ 17375-83	1	
		4		Фланец 1-200-10		
				Ст20 ГОСТ 12820-80	1	
		5		Фланец 1-150-10		
				Ст20 ГОСТ 12821-80	1	

Изм.	Лист	№ докум.	Подп.	Дата	БК6.6.1.08.000			
Разраб.		Авдеенко			Трубопровод	Лит.	Лист	Листов 1
Пров.		Никитченко				ЛАТГИПРОПРОМ		
Н. контр.		Колмец						
Утв.								

Инв. № подл. | Подп. и дата | Взам. инв. № | Инв. № дубл. | Подп. и дата

Копировал | Формат А4

Серия 5.903-15 Выпуск 6-6

Форм.	Зона	Поз.	Обозначение	Наименование	Кол.	Примечание
				Документация		
А3			БК6.6.1.09.000 СБ	Сборочный чертеж		
				Детали		
А4		1	БК6.2.1.00.004	Патрубок	1	
А4		2	БК6.6.1.09.001	Труба	1	
А4		3	БК6.6.1.09.002	Труба	1	
Б4		4	БК6.6.1.09.003	Труба		
				Труба 219×6 ГОСТ 10704-76 / В20 ГОСТ 10705-80	1	8,2кг
				Стандартные изделия		
		5		Отвод 90° 219×6		
				ГОСТ 17375-83	2	
		6		Переход 273×7-219×6		
				ГОСТ 17378-83	1	
		7		Фланец 1-250-10		
				Ст20 ГОСТ 12820-80	1	
		8		Фланец 1-200-10		
				Ст20 ГОСТ 12821-80	1	
				Прочие изделия		
		9		Бабышка ЗК4-1-87		
				Установка 7	1	

Изм.	Лист	№ докум.	Подп.	Дата	БК6.6.1.09.000			
Разраб.		Авдеенко			Трубопровод	Лит.	Лист	Листов 1
Пров.		Никитченко				ЛАТГИПРОПРОМ		
Н. контр.		Колмец						
Утв.								

Инв. № подл. | Подп. и дата | Взам. инв. № | Инв. № дубл. | Подп. и дата

Копировал | Формат А4

БК 6.6.1.09.000 СБ

Серия 5.903-15 Выпуск 6-6

Инв.№подл. | Подпись и дата | Взам.инв.№ | Инв.№дубл. | Подпись и дата

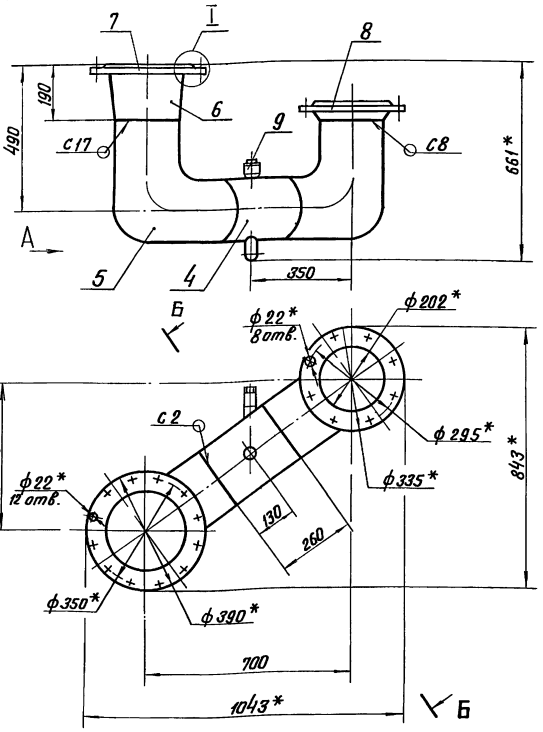

Вид А

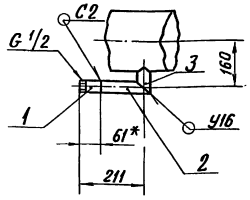

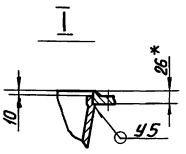

Б-Б повернуто

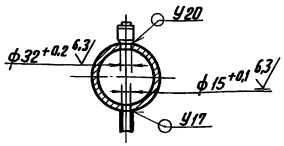

1 * Размеры для справок.
2. ± IT14/2.
3. Обработка поверхностей реза деталей Бч 25.
4 Сварные швы по ГОСТ 16037-80.

					БК 6.6.1.09.000 СБ		
Изм.	Лист	№ докум.	Подпись	Дата			
Разраб.		Авдеенко			Трубопровод	Лит.	Масса 65,8	Масштаб 1:10
Пров.		Никитченко				Лист	Листов 1
Т.контр.							
Н.контр.		Колпец			ЛАТГИПРОПРОМ		
Утв.							

Копировал В.Ов Формат А3

БК 6.6.1.09.001

Серия 5.903-15 Выпуск 6-6

Инв.№подл. | Подпись и дата | Взам.инв.№ | Инв.№дубл. | Подпись и дата

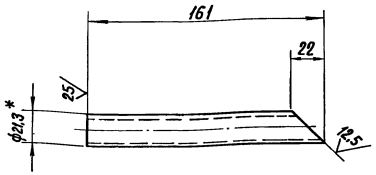

1. * Размеры для справок.
2. ± IT14/2.

					БК 6.6.1.09.001		
Изм.	Лист	№ докум.	Подпись	Дата			
Разраб.		Авдеенко			Труба	Лит.	Масса 0,21	Масштаб 1:2
Пров.		Никитченко				Лист	Листов 1
Т.контр.							
Н.контр.		Колпец			Труба 15х2,8 ГОСТ 3262-75	ЛАТГИПРОПРОМ	
Утв.							

Копировал В.Ов Формат А4

БК 6.6.1.09.002

Серия 5.903-15 Выпуск 6-6

Инв.№подл. | Подпись и дата | Взам.инв.№ | Инв.№дубл. | Подпись и дата

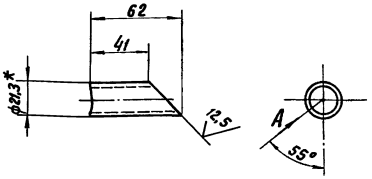

Вид А

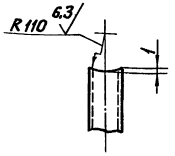

1. * Размеры для справок.
2. ± IT14/2.

					БК 6.6.1.09.002		
Изм.	Лист	№ докум.	Подпись	Дата			
Разраб.		Авдеенко			Труба	Лит.	Масса 0,08	Масштаб 1:2
Пров.		Никитченко				Лист	Листов 1
Т.контр.							
Н.контр.		Колпец			Труба 15х2,8 ГОСТ 3262-75	ЛАТГИПРОПРОМ	
Утв.							

Копировал В.Ов Формат А4

Форм	Зона	Поз	Обозначение	Наименование	Кол	Примечание
				Документация		
А3			БКБ.Б.1 10 000 СБ	Сборочный чертеж		
				Детали		
А4		1	БКБ.2.1 00.004	Патрубок	1	
А4		2	БКБ Б1.10 001	Труба	1	
А4		3	БКБ.Б 1.10. 002	Труба	1	
Б4		4	БКБ Б.1 10 003	Труба		
				Труба 219×6 ГОСТ 10704-76 / В20 ГОСТ 10704-80	1	8,2 кг
				Стандартные изделия		
		5		Отвод 90°219×6		
				ГОСТ 17375-83	2	
		6		Переход 273×7-219×6		
				ГОСТ 17378-83	1	
		7		Фланец 1-200-10		
				Ст 20 ГОСТ 12820-80	1	
		8		Фланец 1-250-10		
				Ст 20 ГОСТ 12820-80	1	

Выпуск 6-6 Серия 5.903-15

Инв.№ подл. | Подпись и дата | Взам. инв.№ | Инв.№ дубл. | Подпись и дата

Изм.	Лист	№ докум.	Подп.	Дата	БК Б.Б.1 10.000		
Разраб.		Авдеенко			Трубопровод	Лит	Лист 1 / Листов 2
Пров.		Никитченко				ЛАТГИПРОПРОМ	
Н.контр.		Колмец					
Утв.							

Копировал А4 Формат А4

Форм	Зона	Поз.	Обозначение	Наименование	Кол.	Примечание
				Прочие изделия		
		9		Бобышка ЗКЧ-1-87		
				Установка 7	1	

Выпуск 6-6 Серия 5.903-15

Инв.№ подл. | Подпись и дата | Взам. инв.№ | Инв.№ дубл. | Подпись и дата

Изм.	Лист	№ докум.	Подп.	Дата	БК Б Б.1 10 000	Лист 2

Копировал А4 Формат А4

БК Б.Б.1.10 000 СБ

Выпуск 6-6 Серия 5.903-15

Инв.№ подл. | Подпись и дата | Взам. инв.№ | Инв.№ дубл. | Подпись и дата

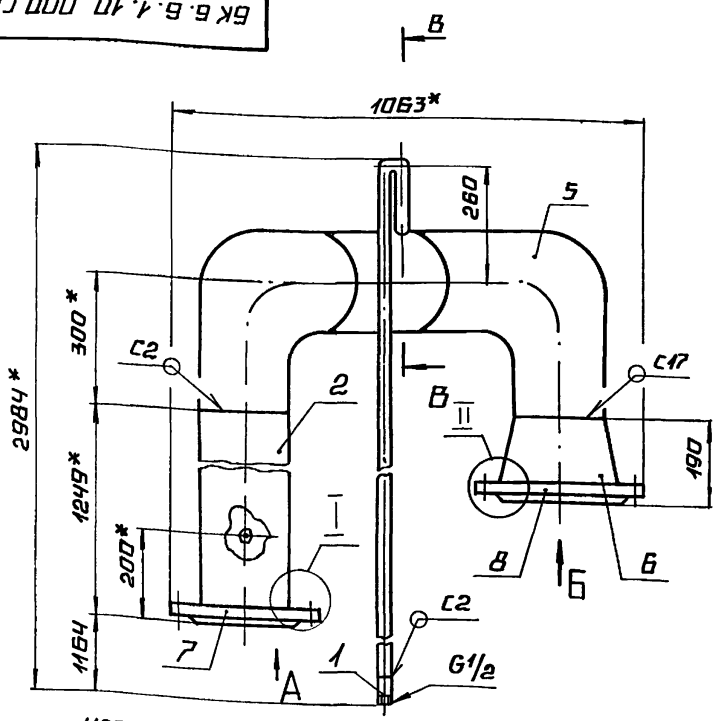

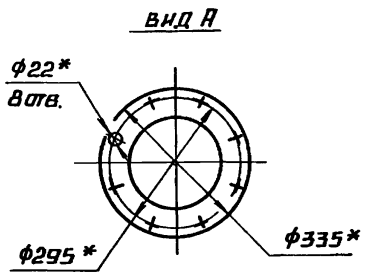

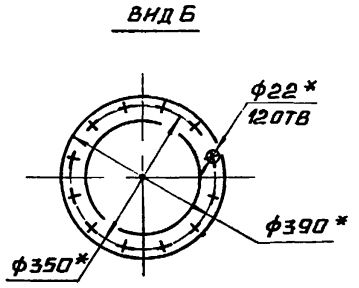

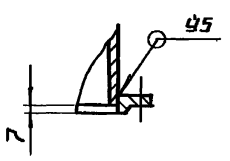

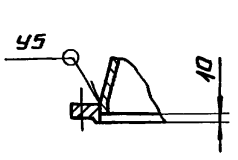

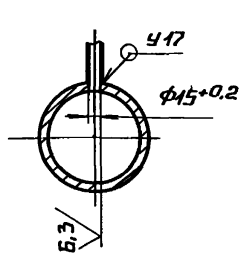

1.* Размеры для справок

2 $\pm \frac{IT14}{2}$.

3. Обработка поверхностей реза деталей Б4 $\frac{25}{}$.

4. Сварные швы по ГОСТ 16037-80.

Инв.№ подл. | Подпись и дата | Взам. инв.№ | Инв.№ дубл. | Подпись и дата

Изм.	Лист	№ докум.	Подп.	Дата	БК Б.Б.1.10 000 СБ			
Разраб.		Авдеенко			Трубопровод	Лит	Масса 103,9	Масштаб 1:10
Пров.		Никитченко				Лист	Листов 1	
Т.контр.						ЛАТГИПРОПРОМ		
Н.контр.		Колмец						
Утв.								

Копировал А4 Формат А3

БК 6.6.1.10.001

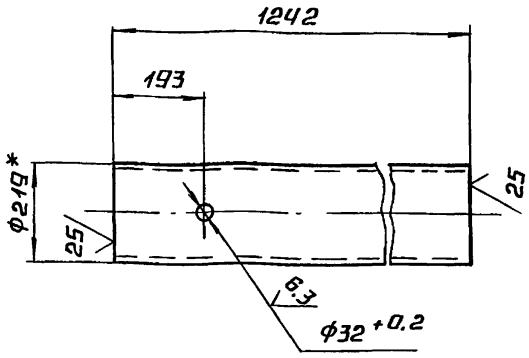

1.* РАЗМЕР ДЛЯ СПРАВОК

2. ± IT14/2.

				БК 6.6.1.10.001		
ИЗМ.	ЛИСТ	№ ДОКУМ.	ПОДП.	ДАТА		
РАЗРАБ.		АВДЕЕНКО			ТРУБА	ЛИТ. / МАССА 39,2 / МАСШТАБ 1:10
ПРОВ.		НИКИТЧЕНКО				ЛИСТ / ЛИСТОВ 1
Т.КОНТР.						
Н.КОНТР.		КОЛМЕЦ			ТРУБА 219×6 ГОСТ 10704-76 / В20 ГОСТ 10705-80	ЛАТГИПРОПРОМ
УТВ.						

Копировал Формат А4

БК 6.6.1.10.002

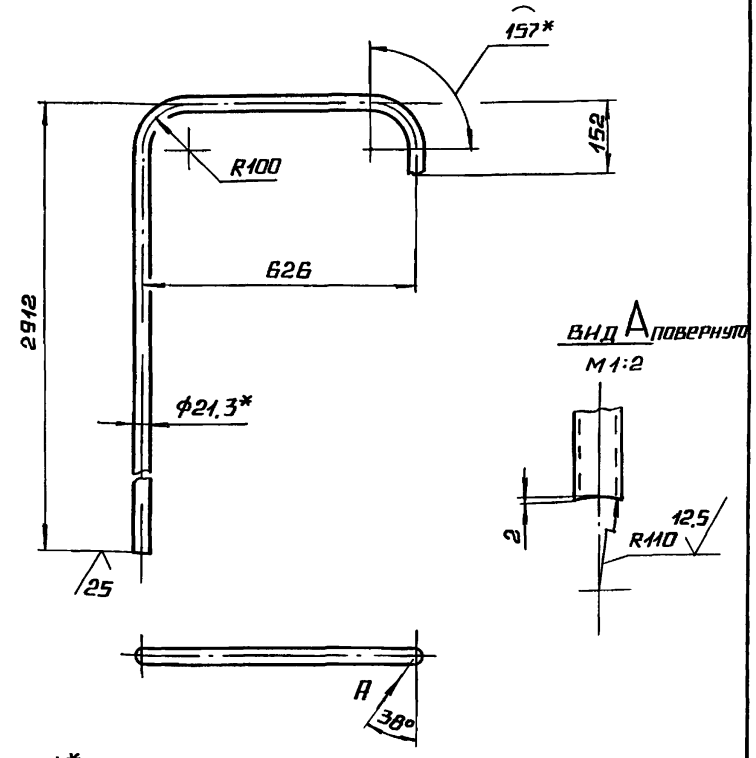

1.* РАЗМЕРЫ ДЛЯ СПРАВОК.

2. ± IT14/2.

				БК 6.6.1.10.002		
ИЗМ.	ЛИСТ	№ ДОКУМ.	ПОДП.	ДАТА		
РАЗРАБ.		АВДЕЕНКО			ТРУБА	ЛИТ. / МАССА 4,9 / МАСШТАБ 1:10
ПРОВ.		НИКИТЧЕНКО				ЛИСТ / ЛИСТОВ 1
Т.КОНТР.						
Н.КОНТР.		КОЛМЕЦ			ТРУБА 15×2,8 ГОСТ 3262-75	ЛАТГИПРОПРОМ
УТВ.						

Копировал Формат А4

ФОРМ	ЗОНА	ПОЗ	ОБОЗНАЧЕНИЕ	НАИМЕНОВАНИЕ	КОЛ.	ПРИМЕЧАНИЕ
				ДОКУМЕНТАЦИЯ		
А3			БК 6.6.1 11 000 СБ	СБОРОЧНЫЙ ЧЕРТЕЖ		
				ДЕТАЛИ		
А4		1	БК 6.1 11 09.001	ВОРОНКА	3	
А4		2	БК 6.6.1.11 001	ТРУБА	1	
Б4		3	БК 6.6.1 11.002	ТРУБА		
				ТРУБА 15×2,8 ГОСТ 3262-75	2	0,3

				БК 6.6.1.11.000		
ИЗМ.	ЛИСТ	№ ДОКУМ.	ПОДП.	ДАТА		
РАЗРАБ.		АВДЕЕНКО			ТРУБОПРОВОД	ЛИТ. / ЛИСТ / ЛИСТОВ 1
ПРОВ.		НИКИТЧЕНКО				
Т.КОНТР.						
Н.КОНТР.		КОЛМЕЦ				ЛАТГИПРОПРОМ
УТВ.						

Копировал Формат А4

БК 6.1.1.09.001

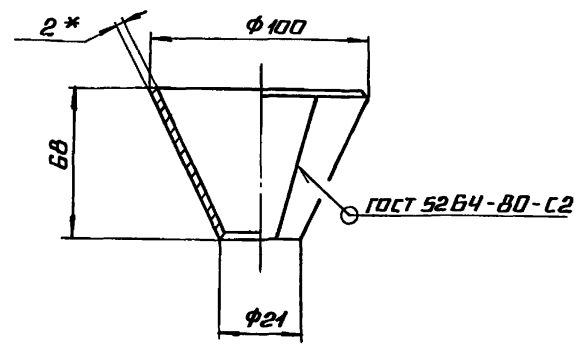

1.* РАЗМЕРЫ ДЛЯ СПРАВОК.

2. ± IT14/2.

				БК 6.1.1.09.001		
ИЗМ.	ЛИСТ	№ ДОКУМ.	ПОДП.	ДАТА		
РАЗРАБ.		АВДЕЕНКО			ВОРОНКА	ЛИТ. / МАССА 0,49 / МАСШТАБ 1:2
ПРОВ.		НИКИТЧЕНКО				ЛИСТ / ЛИСТОВ 1
Т.КОНТР.						
Н.КОНТР.		КОЛМЕЦ			2 ГОСТ 19903-74 / ЛИСТ Вст3кп4 ГОСТ 16523-70	ЛАТГИПРОПРОМ
УТВ.						

Копировал Формат А4

Выпуск 6-6. Серия 5.903-15

БК 6 6 1 11.000 СБ

Выпуск 6-6

Серия 5 903-15

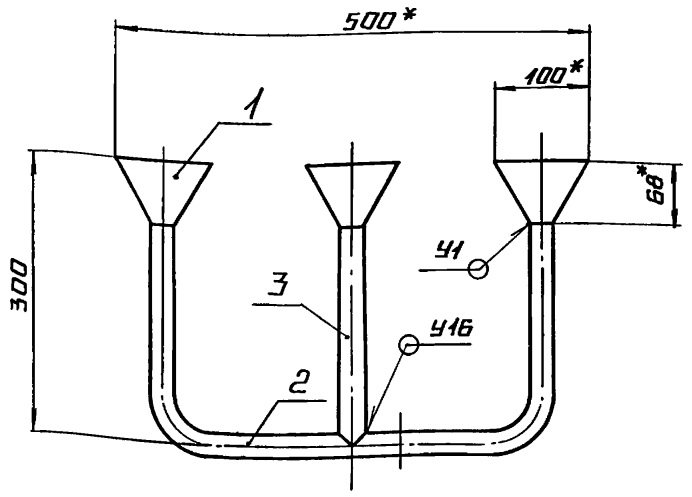

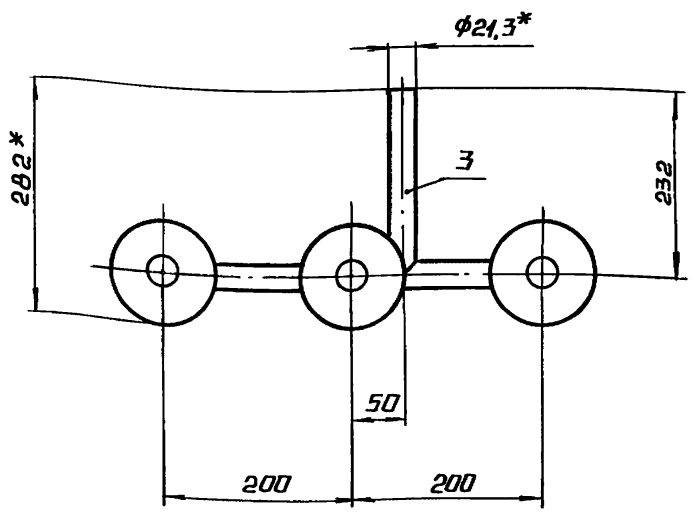

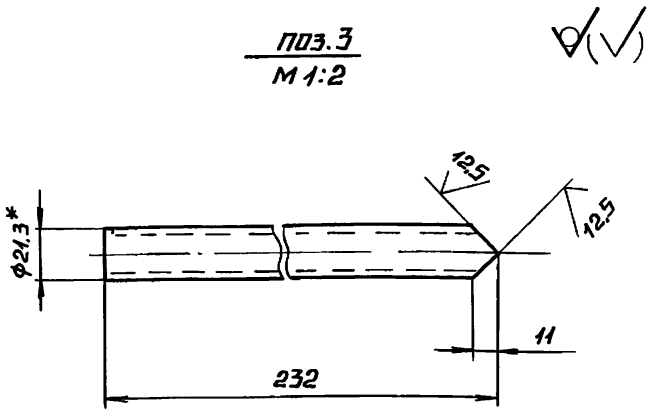

1.* РАЗМЕРЫ ДЛЯ СПРАВОК.

2. $\pm \frac{IT14}{2}$.

3. ОБРАБОТКА ПОВЕРХНОСТЕЙ РЕЗА ДЕТАЛЕЙ Б4 25

4. СВАРНЫЕ ШВЫ ПО ГОСТ 16037-80.

					БК 6.6.1.11.000 СБ			
ИЗМ	ЛИСТ	№ ДОКУМ.	ПОДП	ДАТА	ТРУБОПРОВОД	ЛИТ.	МАССА	МАСШТАБ
РАЗРАБ		АВДЕЕНКО					3,1	1:5
ПРОВ.		НИКИТЧЕНКО				ЛИСТ	ЛИСТОВ 1	
Т.КОНТР.								
Н КОНТР		КОЛМЕЦ				ЛАТГИПРОПРОМ		
УТВ.								

КОПИРОВАЛ ФОРМАТ А3

БК 6 6.1.11.001

Выпуск 6-6

Серия 5 903-15

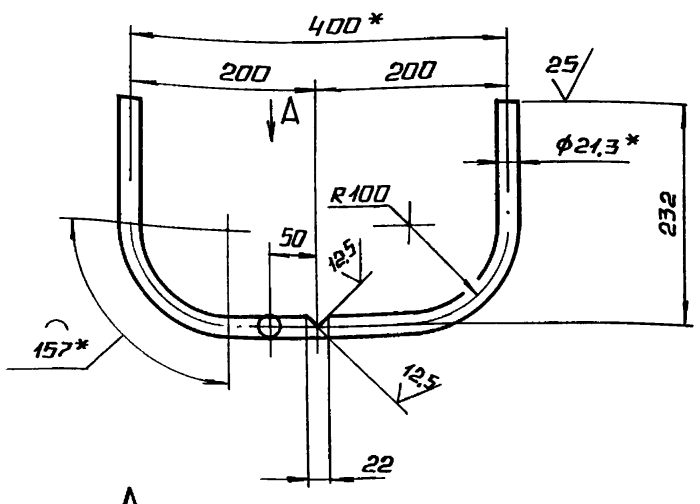

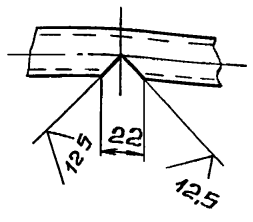

1* РАЗМЕРЫ ДЛЯ СПРАВОК.

2. $\pm \frac{IT14}{2}$

					БК 6 6.1.11.001			
ИЗМ	ЛИСТ	№ ДОКУМ.	ПОДП	ДАТА	ТРУБА	ЛИТ.	МАССА	МАСШТАБ
РАЗРАБ		АВДЕЕНКО					1	1:5
ПРОВ		НИКИТЧЕНКО				ЛИСТ	ЛИСТОВ 1	
Т.КОНТР								
Н КОНТР		КОЛМЕЦ			ТРУБА 15×28 ГОСТ 3262-75	ЛАТГИПРОПРОМ		
УТВ								

КОПИРОВАЛ ФОРМАТ А4

Выпуск 6-6

Серия 5.903-15

ФОРМ	ЗОНА	ПОЗ	ОБОЗНАЧЕНИЕ	НАИМЕНОВАНИЕ	КОЛ	ПРИМЕЧАНИЕ
				ДОКУМЕНТАЦИЯ		
А2			БК 6.6.2.00.000 СБ	СБОРОЧНЫЙ ЧЕРТЕЖ		
А3			БК 6.6.2.00.000 СО	СХЕМА АВТОМАТИЗАЦИИ		
А4			БК 6.0.0.00.000 ДТ	УКАЗАНИЯ ПО ПРИМЕНЕНИЮ И ИЗГОТОВЛЕНИЮ		ВЫПУСК 6-0
				ДЕТАЛИ		
А4		2	БК 6.2 2.00 001	ТРУБКА	2	
А4			БК 6.2.2.00.002	ТРУБКА	2	
Б4		3	БК 6.6.2.00.001	ТРУБКА		
				ТРУБА 14×2 ГОСТ 8734-75 / В20 ГОСТ 8733-74	2	0,057кг
				СТАНДАРТНЫЕ ИЗДЕЛИЯ		
		4		ТЕРМОМЕТР У41 160104 ГОСТ 2823-75 В ОПРАВЕ 2У215 63 6,3 200 ОСТ 251281-87 ТМ4-142-87 УСТАНОВКА 1	3	
		5		ТЕРМОМЕТР П41 160 66 ГОСТ 2823-73 В ОПРАВЕ 2П160 63 100 ОСТ 251281-87 ТМ4-142-87 УСТАНОВКА 1	1	

					БК 6.6.2.00 000			
ИЗМ	ЛИСТ	№ ДОКУМ.	ПОДП	ДАТА	БЛОК НАСОСОВ РАБОЧЕЙ ВОДЫ И ТЕПЛООБМЕННИКОВ БНРВТ-2×100-50-41.4 УСТАНОВКА ПРИБ. КОНТР. И АВТОМАТ.	ЛИТ.	ЛИСТ	ЛИСТОВ
РАЗРАБ		ЭЛМАНИС					1	2
ПРОВ.		НИКИТЧЕНКО				ЛАТГИПРОПРОМ		
Н.КОНТР		КОЛМЕЦ						
УТВ								

КОПИРОВАЛ ФОРМАТ А4

Выпуск 6-6

Серия 5.903-15

БК6.6.2.00.000СБ

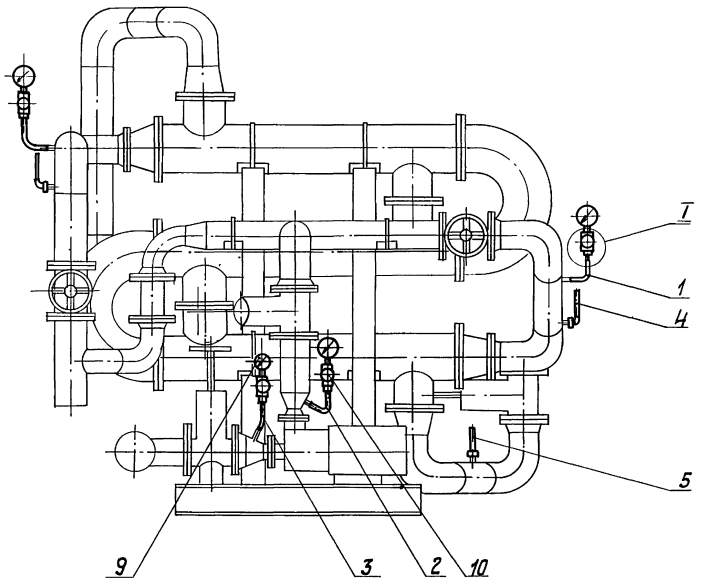

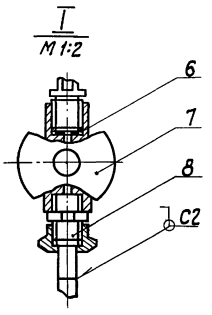

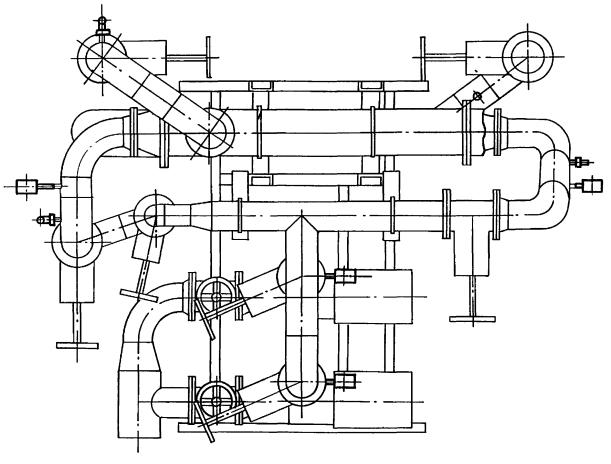

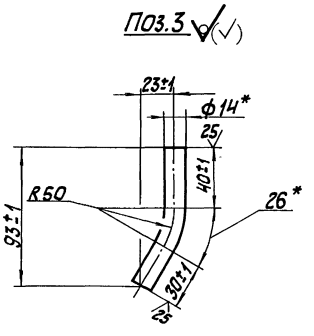

1. * Размеры для справок.
2. Сварные швы по ГОСТ 16037-80
3. Уплотнение резьбовых соединений произвести лентой ФУМ ТУК04-81.

				БК6.6.2.00.000СБ			
Изм.	Лист	№ докум.	Подп.	Дата	Блок насосов рабочей воды и теплообменников БНРВТ-2×100-50-41,4. Установка приб. контр. и авт.	Лит.	Масса 10,37	Масштаб 1:20
Разраб.		Элманис						
Пров.		Никитченко						
Т. контр.						Лист	Листов 1	
Н. контр.		Колмец				ЛАТГИПРОПРОМ		
Утв.								

Инв. № подл. | Подп. и дата | Взам. инв. № | Инв. № дубл. | Подп. и дата

Копировал | Формат А2

Формат	Зона	Поз.	Обозначение	Наименование	Кол.	Примечание
				Прочие изделия		
		6		Прокладка 10×8		
				ТКЧ-566-68	6	
		7		Кран трёхходовый		
				муфтовый 11Б8вк		
				Ду 15; Ру16		
				ТУ 26-07-1061-73	6	
		8		Соединитель НСВ-14мм		
				ТУ 36.1104-82	6	
		9		Мановакуумметр пока-		
				зывающий. Пределы		
				измерения -0,1-0-0,6МПа		
				(-1-0-6 кгс/см²) МВПЧ-У-6		
				ТУ 25.02.180335-84	2	
		10		Манометр показывающий		
				Пределы измерения от 0		
				до 1МПа (от 0 до 10 кгс/см²)		
				МПЧ-У-10		
				ТУ 25.02.180335-84	4	

Инв.№ подл. | Подп. и дата | Взам. инв.№ | Инв.№ дубл. | Подп. и дата

Изм.	Лист	№ докум.	Подп.	Дата	БК6.6.2.00.000	Лист 2

Копировал Мака Формат А4

БК6.2.2.00.001

Выпуск 6-6
Серия 5.903-15

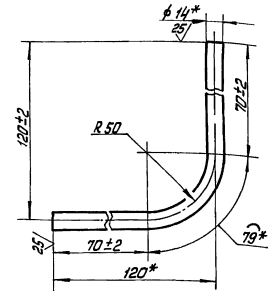

* Размеры для справок.

Инв.№ подл. | Подп. и дата | Взам. инв.№ | Инв.№ дубл. | Подп. и дата

Изм.	Лист	№ докум.	Подп.	Дата	БК6.2.2.00.001	Лит	Масса	Масштаб
Разраб.		Элманис			Трубка		0,13	1:2
Пров.		Никитенко				Лист	Листов 1	
Т.контр.						ЛАТГИПРОПРОМ		
Н.контр.		Колпец			Труба 14Х2 ГОСТ 8734-75			
Утв.					Труба В20 ГОСТ 8733-74			

Копировал Мака Формат А4

БК6.6.2.00.000СО

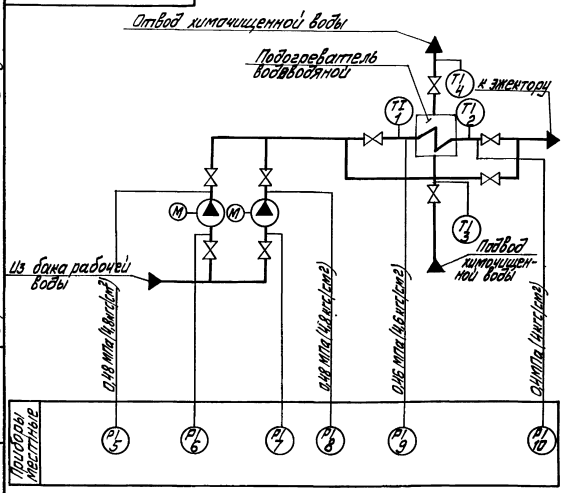

Поз. обозн.	Наименование	Кол.	Примечание
5,8,9,10	Манометр показывающий. Пределы	4	
	измерения от 0 до 1МПа (от 0 до 10кгс/см²)		
	МП4-У-10 ТУ 25.02.180335-84		
6,7	Мановакуумметр показывающий	2	
	Пределы измерения -0,1-0-0,6МПа		
	(-1-0-6кгс/см²) МВП4-У-0,6		
	ТУ 25.02.180335-84		
1,2,3	Термометр уловой с ценой деления	2	
	1°С. Длина верхней части 160мм		
	и нижней части 103мм. Пределы		
	измерения от 0 до 100°С		
	04-1°С-160-103 ГОСТ 2823-73		
4	Термометр прямой с ценой	2	
	деления 1°С. Длина верхней части		
	160мм и нижней части 103мм		
	Пределы измерения от 0 до 100°С		
	П4-1°С-160-66 ГОСТ 2823-73		

Инв.№ подл. | Подп. и дата | Взам. инв.№ | Инв.№ дубл. | Подп. и дата

Изм.	Лист	№ докум.	Подп.	Дата	БК6.6.2.00.000СО	Лит	Масса	Масштаб
Разраб.		Гущкая			Блок насосов рабочей воды и теплообменников БНРВТ-2×100-50-11,4			
Пров.		Крауле			Схема автоматизации	Лист	Листов 1	
Т.контр.						ЛАТГИПРОПРОМ		
Н.контр.		Кушель						
Утв.								

Копировал Мака Формат А3

Выпуск 6-6
Серия 5.903-15

БК 6.2.2.00.000

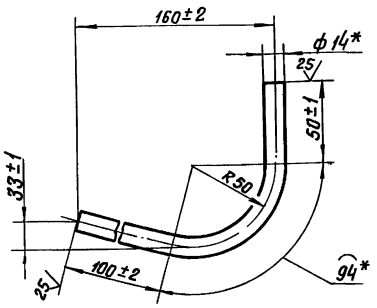

* Размеры для справок

Изм.	Лист	№ докум.	Подпись	Дата
Разраб.		Элманис		
Пров.		Никитченко		
Т. контр.				
Н. контр.		Колпец		
Утв.				

БК 6.2.2.00.002

Труба

Лит.	Масса	Масштаб
	0,14	1:2

Лист	Листов 1

Труба 14×2 ГОСТ 8734-75 / В20 ГОСТ 8733-74

ЛАТГИПРОПРОМ

Копировал В.Фун Формат А4

Инв. № подл. | Подпись и дата | Взам. инв. № | Инв. № дубл. | Подпись и дата

Формат	Зона	Поз.	Обозначение	Наименование	Кол.	Примечание
				Документация		
А3			БК6.6.3.00.000 СБ	Сборочный чертеж		
А4			БК6.0.0.00.000 ДТ	Указания по применению и изготовлению		Выпуск 6-0
				Сборочные единицы		
А4		1	БК6.6.3.01.000	Штатив	1	
				Детали		
Б4		2	БК6.6.3.00.001	Труба		
				Труба 20×2,5 ГОСТ 3262-75		
				L = 1980 ± 2 мм	2	2,97 кг
Б4		3	БК6.6.3.00.002	Труба		
				Труба 32×2,8 ГОСТ 3262-75		
				L = 2720 ± 3 мм	2	7,42 кг
				Стандартные изделия		
		4		Болт М10×30.46		
				ГОСТ 7798-70	2	

БК 6.6.3.00.000

Изм.	Лист	№ докум.	Подпись	Дата
Разраб.		Элманис		
Пров.		Никитченко		
Н. контр.		Колпец		
Утв.				

Блок насосов рабочей воды и теплообменников БНРВТ-2×100-50-41,4 Установка электрооборудования

Лит.	Лист	Листов
	1	2

ЛАТГИПРОПРОМ

Копировал В.Фун Формат А4

Выпуск 6-6
Серия 5.903-15

Формат	Зона	Поз.	Обозначение	Наименование	Кол.	Примечание
		5		Винт М5×20.58		
				ГОСТ 17473-72	6	
				Гайки ГОСТ 5916-70		
		6		М5.5	6	
		7		М10.5	2	
				Шайбы ГОСТ 6402-70		
		8		Шайба 5.65Г	6	
		9		Шайба 10.65Г	2	
		10		Шайба 10.02		
				ГОСТ 10906-78	2	
				Прочие изделия		
		11		Паст ПКЕ 222-2У3		
				3/4" ТУ 16-642.006-83	2	
				Хомутики ТУ36-1448-77		
		12		С431У2	4	
		13		С439У2	4	
				Втулки ТУ36-1899-80		
		14		В22УХЛ2	2	
		15		В42УХЛ2	2	
		16		Ввод гибкий К1087У3		
				ТУ36-1684-81	2	

БК 6.6.3.00.000

Лист 2

Копировал В.Фун Формат А4

Выпуск 6-6
Серия 5.903-15

Формат	Зона	Поз.	Обозначение	Наименование	Кол.	Примечание
				Документация		
А3			БК6.6.3.01.000 СБ	Сборочный чертеж		
				Детали		
Б4		1	БК6.6.3.01.001	Стойка		
				Труба 57×3 ГОСТ 10704-76 / В-ВСт3сп ГОСТ 10705-80	1	8,2 кг
Б4		2	БК6.6.3.01.002	Пластина		
				Лист 3 ГОСТ 19903-74 / ВСт3кп4 ГОСТ 16523-70	2	0,13 кг
Б4		3	БК6.6.3.01.003	Пластина		
				Лист 3 ГОСТ 19903-74 / ВСт3кп4 ГОСТ 16523-70	1	0,3 кг
Б4		4	БК6.6.3.01.004	Пластина		
				Лист 3 ГОСТ 19903-74 / ВСт3кп4 ГОСТ 16523-70	1	1,4 кг
Б4		5	БК6.6.3.01.005	Основание		
				Лист 5 ГОСТ 19903-74 / ВСт3кп2 ГОСТ 14637-79	1	0,34 кг

БК 6.6.3.01.000

Изм.	Лист	№ докум.	Подпись	Дата
Разраб.		Элманис		
Пров.		Никитченко		
Н. контр.		Колпец		
Утв.				

Штатив

Лит.	Лист	Листов
		1

ЛАТГИПРОПРОМ

Копировал В.Фун Формат А4

Выпуск 6-6

Серия 5.903-15

БК6.6.3.00.000 СБ

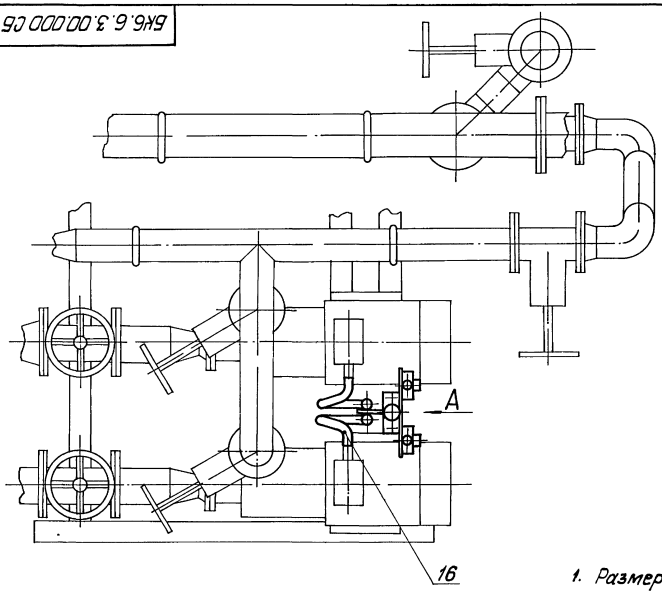

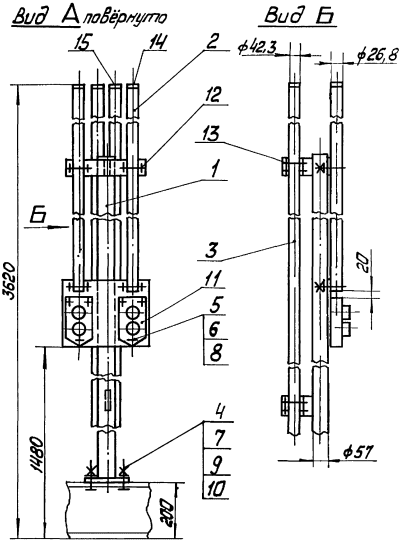

1. Размеры для справок.
2. Обработка поверхностей реза деталей Б4 25

Изм.	Лист	№ докум.	Подп.	Дата	БК6.6.3.00.000 СБ			
Разраб.		Элманис			Блок насосов рабочей воды и теплообменников БНРВТ-2х100-50-41,4. Установка электрооборудования	Лит	Масса	Масштаб
Пров.		Никитченко					35,2	1:10
Т. контр.						Лист	Листов 1	
Н. контр.		Колмец				ЛАТГИПРОПРОМ		
Утв.								

Инв. № подл. | Подп. и дата | Взам. инв. № | Инв. № дубл. | Подп. и дата

Копировал [signature] Формат А3

Выпуск 6-6

Серия 5.903-15

БК6.6.3.01.000 СБ

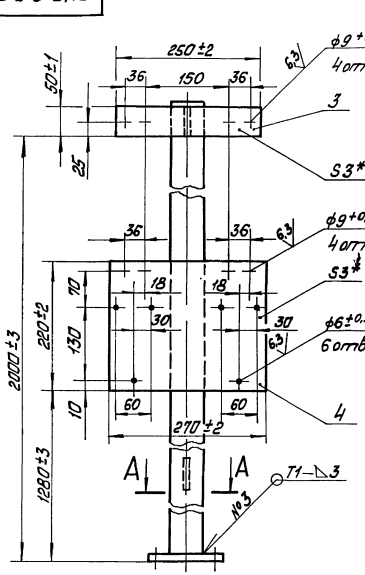

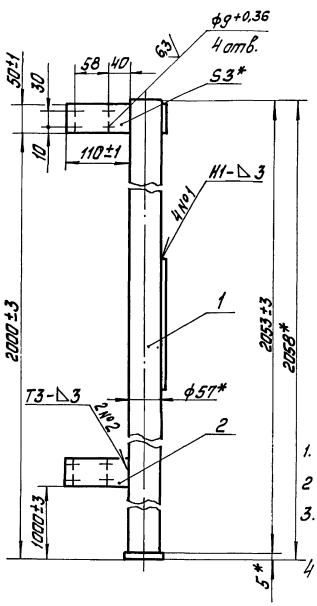

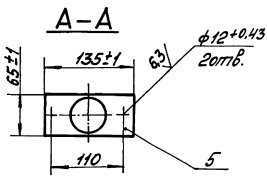

1. * Размеры для справок.
2. $\pm \frac{IT14}{2}$
3. Обработка поверхностей реза деталей Б4 25.
4. Сварные швы по ГОСТ 5264-80.

Изм.	Лист	№ докум.	Подп.	Дата	БК6.6.3.01.000 СБ			
Разраб.		Элманис			Штатив	Лит	Масса	Масштаб
Пров.		Никитченко					12,3	1:5
Т. контр.						Лист	Листов 1	
Н. контр.		Колмец				ЛАТГИПРОПРОМ		
Утв.								

Инв. № подл. | Подп. и дата | Взам. инв. № | Инв. № дубл. | Подп. и дата

gost.e-ecolog.ru

Копировал [signature] Формат А3