Типовая документация на конструкции,
изделия и узлы зданий и сооружений

Серия 5.903-15

Блоки тепломеханического оборудования для котельных с водогрейными котлами

Выпуск 6-4

Блок насосов рабочей воды и теплообменника
БНРВТ-2×320-50-41,4

Рабочие чертежи

gost.e-ecolog.ru

Типовая документация на конструкции, изделия и узлы зданий и сооружений

Серия 5.903-15

Блоки тепломеханического оборудования для котельных с водогрейными котлами

Выпуск 6-4

Блок насосов рабочей воды и теплообменника БНРВТ-2×320-50-41,4

Рабочие чертежи

Разработаны проектным институтом „ЛАТГИПРОПРОМ"

Гл.инж.института В.Архипов

Гл.инж.проекта Я.Нидбальский

Утверждён и введён в действие ММСС СССР протоколом от 14.02.90 г.

24051-65

Содержание альбома

Обозначение	Наименование	№ стр.	Обозначение	Наименование	№ стр.
Блок насосов рабочей воды и теплообменников			БК6.4.1.08.000 СБ	Трубопровод	17
	БНРВТ-2×320-50,-41.4		БК6.4.1.08.001	Труба	
			БК6.4.1.08.002	Труба	
БК6.4.1.00.000	Блок БНРВТ 2×320-50-41.4.	3	БК6.4.1.09.000 СБ	Трубопровод	18
БК6.4.1.00.000 ГЗ	Блок БНРВТ-2×320-50-41.4.		БК6.4.1.09.000	Трубопровод	
	Схема принципиальная		БК6.4.1.10.000	Трубопровод	
БК6.4.1.00.000 СБ	Блок БНРВТ-2×320-50-41.4.	4	БК6.4.1.10.001	Труба	19
БК6.4.1.00.001	Патрубок	6	БК6.4.1.10.000 СБ	Трубопровод	
БК6.4.1.01.000	Рама		БК6.4.1.11.000	Трубопровод	20
БК6.4.1.01.000 СБ	Рама	7	БК6.4.1.12.001	Воронка	
БК6.4.1.01.001	Пластина	8	БК6.4.1.11.000 СБ	Трубопровод	
БК6.4.1.01.002	Пластина		БК6.4.1.11.001	Труба	21
БК6.4.1.01.003	Балка	9	БК6.4.1.11.002	Труба	
БК6.4.1.01.004	Петля				
БК6.4.1.01.005	Балка		Установка приборов контроля и автоматизации		
БК6.4.1.02.000	Коллектор		блока БНРВТ-2×320-50-41.4.		
БК6.4.1.02.000 СБ	Коллектор	10			
БК6.4.1.03.000 СБ	Колено		БК6.4.2.00.000	Блок БНРВТ-2×320-50-41.4.	
БК6.4.1.03.000	Колено	11		Установка приборов контроля	21
БК6.4.1.04.000	Колено			и автоматизации	
БК6.4.1.04.000 СБ	Колено		БК6.4.2.00.000 СБ	Блок БНРВТ-2×320-50-41.4.	
БК6.4.1.05.000	Коллектор	12		Установка приборов контроля	22
БК6.4.1.05.001	Коллектор			и автоматизации	
БК6.4.1.05.002	Труба		БК6.4.2.00.000 СБ	Блок БНРВТ-2×320-50-41.4.	
БК6.4.1.05.000 СБ	Коллектор	13		Схема автоматизации	23
БК6.4.1.05.003	Труба	14			
БК6.4.1.05.004	Труба		Установка электрооборудования блока БНРВТ-2-320-50-41.4		
БК6.4.1.06.000 СБ	Колено				
БК6.4.1.06.000	Колено	15	БК6.4.3.00.000	Блок БНРВТ-2×320-50-41.4.	
БК6.4.1.07.000	Трубопровод			Установка электрооборудования	23
БК6.4.1.07.001	Труба		БК6.4.3.00.000 СБ	Блок БНРВТ-2×320-50-41.4	
БК6.4.1.07.000 СБ	Трубопровод	16		Установка электрооборудования	24
БК6.4.1.07.002	Труба		БК6.4.3.01.000	Штатив	25
БК6.4.1.08.000	Трубопровод		БК6.4.3.01.000 СБ	Штатив	

Выпуск 6-4

Серия 5.903-15

Формат	Зона	Поз.	Обозначение	Наименование	Кол.	Примечание
				Документация		
А2			БК6.4.1.00.000 СБ	Сборочный чертеж		
А3			БК6.4.1.00.000 Г3	Схема принципиальная		
А4			БК6.0.0.00.000 ДТ	Указания по применению и изготовлению		
				Сборочные единицы		
А4		1	БК6.4.1.01.000	Дама	1	
А4		2	БК6.4.1.02.000	Коллектор	1	
А4		3	БК6.4.1.03.000	Колено	2	
А4		4	БК6.4.1.04.000	Колено	2	
А4		5	БК6.4.1.05.000	Коллектор	1	
А4		6	БК6.4.1.06.000	Колено	1	
А4		7	БК6.4.1.07.000	Трубопровод	1	
А4		8	БК6.4.1.08.000	Трубопровод	1	
А4		9	БК6.4.1.09.000	Трубопровод	1	
А4		10	БК6.4.1.10.000	Трубопровод	1	
А4		11	БК6.4.1.11.000	Трубопровод	1	
				Детали		
		13	БК6.4.1.00.001	Патрубок	3	

Инв.№ подл. | Подпись и дата | Взам.инв.№ | Инв.№ дубл. | Подпись и дата

Изм.	Лист	№ докум.	Подпись	Дата
Разраб.		Колмец		
Пров.		Никитенко		
Н.контр.				
Утв.		Колмец		

БК6.4.1.00.000

Блок насосов рабочей воды и теплообменников БНРВТ-2х320-50-41.4

Лит.	Лист	Листов
	1	3

ЛАТГИПРОПРОМ

Копировал: Формат А4

Выпуск 6-4

Серия 5.903-15

Формат	Зона	Поз.	Обозначение	Наименование	Кол.	Примечание
				Стандартные изделия		
				Болты ГОСТ 7798-70		
		15		М16х75.46	32	
		16		М20х90.46	264	
		17		М30х200.46	8	
				Гайки ГОСТ 5915-70		
		19		М16.5	32	
		20		М20.5	264	
		21		М30.5	8	
		22		Шайба 8.02 ГОСТ 10906-78	4	
		23		Шайба 30.65Г ГОСТ 6402-70	8	
		24		Шайба 30.02 ГОСТ 11371-78	8	
				Прокладки ГОСТ 15180-70		
		25		А-150-6	2	
		26		А-200-6	2	
		27		А-150-10	4	
		28		А-200-10	4	
		29		А-250-10	10	
		30		А-300-10	4	
		31		Вентиль 15и 8бр; Ру16		
				Ду20; ГОСТ 18722-73	3	
				Задвижки 30и 6бр; Ру10		
				ГОСТ 8437-75		
		32		Ду150	2	
		33		Ду200	1	
		34		Ду250	4	
		35		Ду300	2	
				Опоры ГОСТ 14911-82		
		36		ОПБ2-26.8	5	
		37		ОПБ2-273	1	

Инв.№ подл. | Подпись и дата | Взам.инв.№ | Инв.№ дубл. | Подпись и дата

Изм.	Лист	№ докум.	Подпись	Дата

БК6.4.1.00.000

Лист 2

Копировал: Формат А4

Выпуск 6-4

Серия 5-903-15

БК6.4.1.00.000 Г3

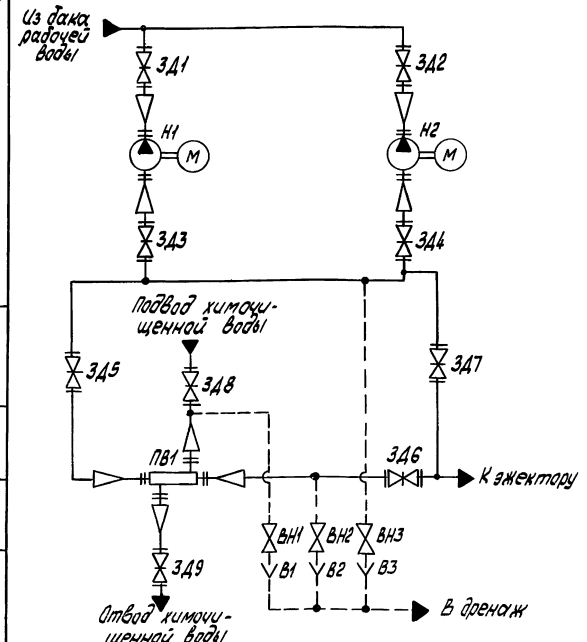

Поз. обозначение	Наименование	Кол.	Примечание
В1...В3	Воронка	3	
ВН1...ВН3	Вентиль 15ч8бр ГОСТ 18722-73	3	Ду20; Ру16
ЗД1, ЗД2	Задвижка 30ч6бр ГОСТ 8437-75	2	Ду300; Ру10
ЗД3...ЗД6	Задвижка 30ч6бр ГОСТ 8437-75	4	Ду250; Ру10
ЗД7	Задвижка 30ч6бр ГОСТ 8437-75	1	Ду200; Ру10
ЗД8, ЗД9	Задвижка 30ч6бр ГОСТ 8437-75	2	Ду150; Ру10
Н1, Н2	Насос Д320-50 с электродви-		
	гателем 4А 250S4	2	Q=320 м³/ч; H=50м
ПВ1	Подогреватель водоводяной		
	15-325х2000-Р-3		
	ТУ400-28-429-82 Е	1	

Изм.	Лист	№ докум.	Подпись	Дата
Разраб.		Милославова		
Пров.		Никитенко		
Т.контр.				
Н.контр.		Колмец		
Утв.				

БК6.4.1.00.000Г3

Блок насосов рабочей воды и теплообменников БНРВТ-2х320-50-41.4 Схема принципиальная

Лит.	Масса	Масштаб
Лист	Листов 1	

ЛАТГИПРОПРОМ

Копировал: Формат А3

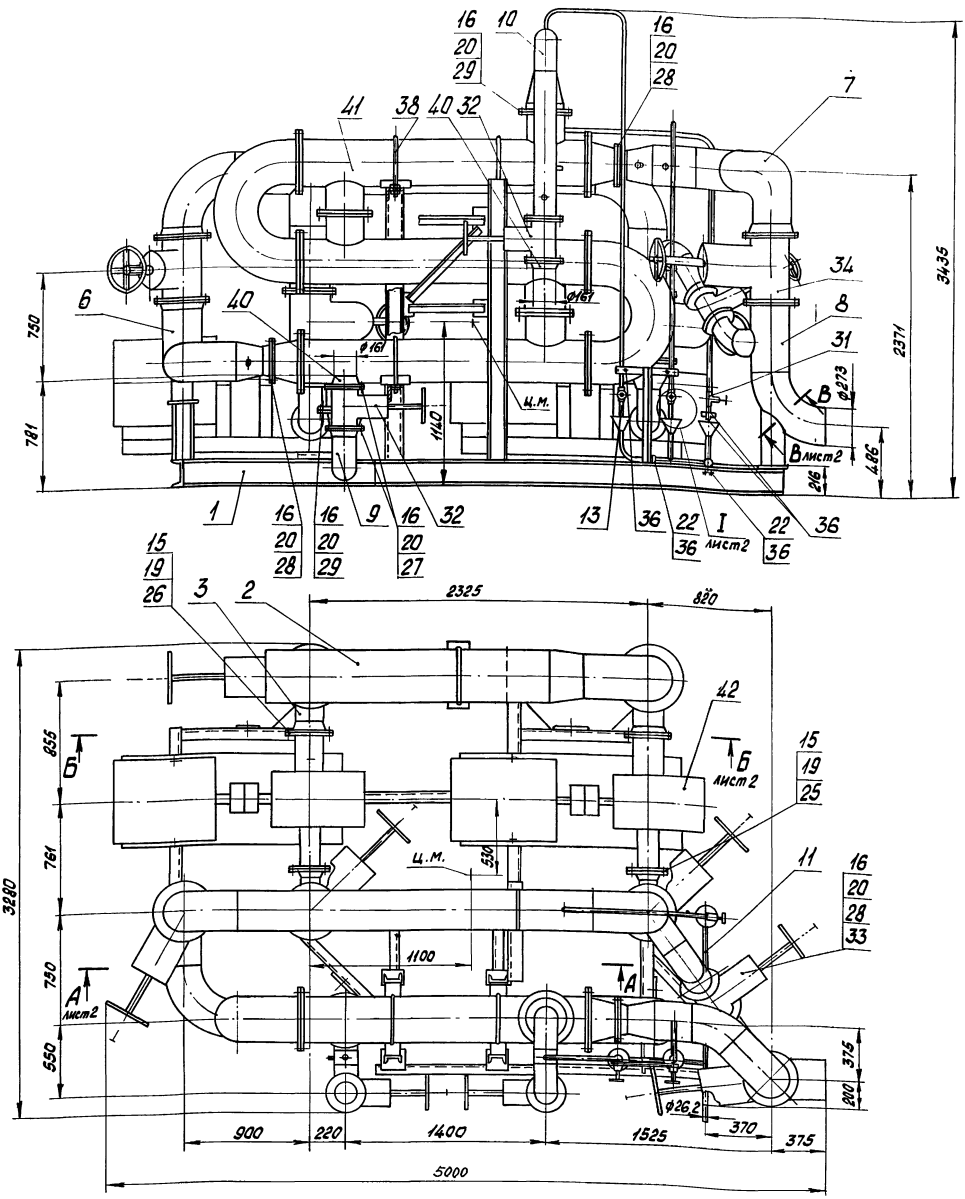

1. Размеры для справок

2. * Сварка ручная дуговая.
3. Произвести гидроиспытания блока давлением 1,0 мпа (10 кгс/см²) в течение 10 мин. Течь не допускается
4. Уплотнение резьбы произвести лентай ФУМ -ТУ К04-81 (Арт. КИ-101-01-23).

Изм.	Лист	№ докум.	Подпись	Дата	БК6.4.1.00.000 СБ		
Разраб.		Никитченко			Блок насосов рабочей воды и теплообменников БНР.ВТ-2х320-50-41,4	Лит	Масса 6960	Масштаб 1:20
Пров.		Колмец				Лист 1	Листов 2	
Т.контр.						ЛАТГИПРОПРОМ		
Н.контр.		Колмец						
Утв.								

Копировал Формат А2

Инв.№ подл. | Подпись и дата | Взам.инв.№ | Инв.№ дубл. | Подпись и дата

А-А лист1

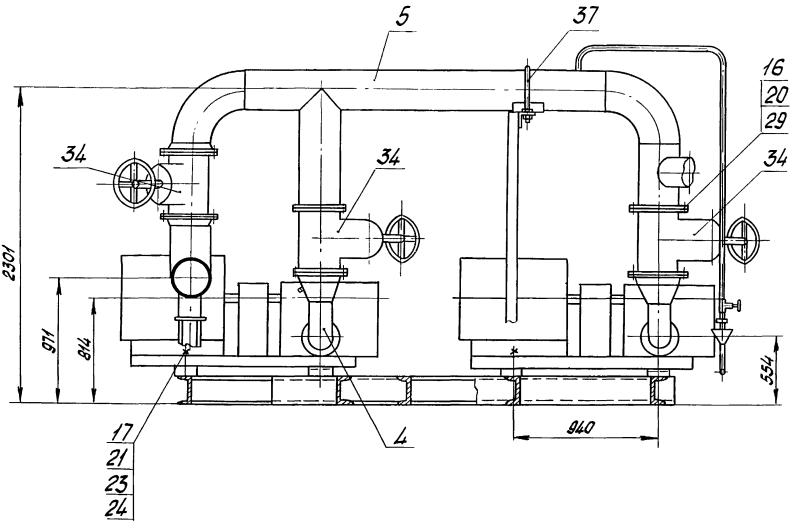

В-В
М1:1 лист1 повернуто

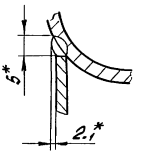

Б-Б лист1

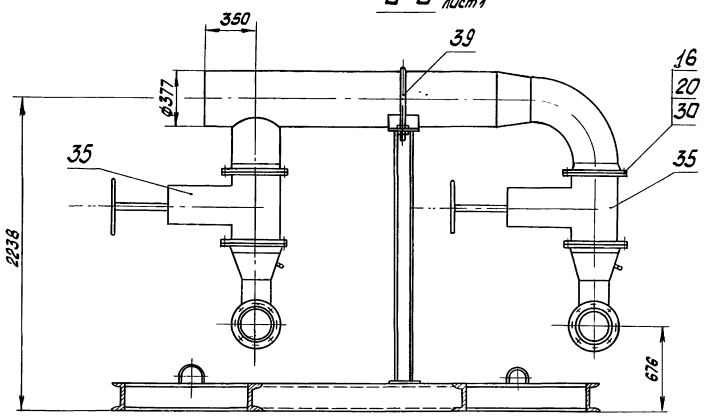

I
М1:2 лист1

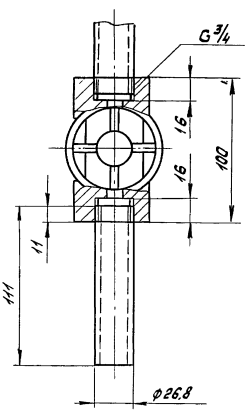

Схема расположения фундаментных болтов

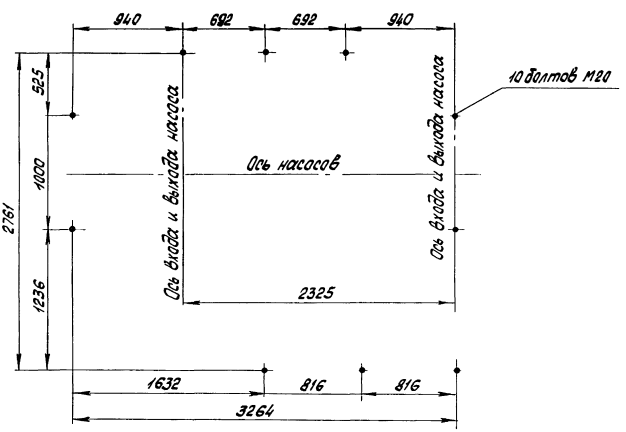

Изм	Лист	№ докум.	Подпись	Дата	БК6.4.1.00.000 СБ	Лист 2

Инв.№подл. | Подпись и дата | Взам.инв.№ | Инв.№дубл. | Подпись и дата

Выпуск 6-4
Серия 5.903-15

Формат	Зона	Поз.	Обозначение	Наименование	Кол.	Примечание
		38		ОПБ2-325	4	
		39		ОПБ2-377	1	
		40		Фланец 1-150-10 Ст20 ГОСТ 12821-80	2	
				Прочие изделия		
		41		Подогреватель водоводяной 15-325х2000-Р-3 ТУ400-28-429-82Е	1	
		42		Насос Д320-50 с электродвигателем 4А 250 S4 N=75 кВт; n=1500 об/мин ТУ26-06-1176-78	2	

Инв.№ подл. | Подпись и дата | Взам. инв.№ | Инв.№ дубл. | Подпись и дата

Изм.	Лист	№ докум.	Подпись	Дата

БК6.4.1.00.000

Лист 3

Копировал: Формат А4

6

БК6.4.1.00.001

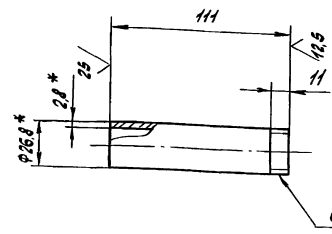

1.* Размеры для справок.

2. $\pm \frac{1714}{2}$.

Изм.	Лист	№ докум.	Подпись	Дата
Разраб.		Авдеенко		
Пров.		Никитченко		
Т.контр.				
Н.контр.		Колмец		
Утв.				

БК6.4.1.00.001

Патрубок

Лит.	Масса	Масштаб
	0,19	1:2

Лист | Листов 1

Труба 20х2,8 ГОСТ 3262-75

ЛАТГИПРОПРОМ

Копировал: Формат А4

Выпуск 6-4
Серия 5.903-15

Формат	Зона	Поз.	Обозначение	Наименование	Кол.	Примечание
				Документация		
А2			БК6.4.1.01.000СБ	Сборочный чертеж		
				Детали		
А4		1	БК6.4.1.01.001	Пластина	1	
А4		2	БК6.4.1.01.002	Пластина	1	
А4		3	БК6.4.1.01.003	Балка	2	
А4		4	БК6.4.1.01.004	Петля	4	
А4		5	БК6.4.1.01.005	Балка	2	
Б4		6	БК6.4.1.01.006	Косынка Лист 5 ГОСТ 19903-74 / Вст3кп2 ГОСТ 14637-79	6	0,79 кг
Б4		7	БК6.4.1.01.007	Косынка Лист 5 ГОСТ 19903-74 / Вст3кп2 ГОСТ 14637-79	1	0,5 кг
Б4		8	БК6.4.1.01.008	Редро Лист 5 ГОСТ 19903-74 / Вст3кп2 ГОСТ 14637-79	1	0,33 кг
Б4		9	БК6.4.1.01.009	Пластина Лист 3 ГОСТ 19903-74 / Вст3кп4 ГОСТ 16523-70	1	0,53 кг
Б4		10	БК6.4.1.01.010	Плита Лист 10 ГОСТ 19903-74 / Вст3кп2 ГОСТ 14637-79	1	4,95 кг

Инв.№ подл. | Подпись и дата | Взам. инв.№ | Инв.№ дубл. | Подпись и дата

Изм.	Лист	№ докум.	Подпись	Дата
Разраб.		Зимних		
Пров.		Никитченко		
Н.контр.		Колмец		
Утв.				

БК6.4.1.01.000

Рама

Лит.	Лист	Листов
	1	4

ЛАТГИПРОПРОМ

Копировал: Формат А4

Выпуск 6-4
Серия 5.903-15

Формат	Зона	Поз.	Обозначение	Наименование	Кол.	Примечание
Б4		11	БК6.4.1.01.011	Плита Лист 10 ГОСТ 19903-74 / Вст3кп2 ГОСТ 14637-79	1	4,4 кг
Б4		12	БК6.4.1.01.012	Пластина Лист 8 ГОСТ 19903-74 / Вст3кп2 ГОСТ 14637-79 188-1 мм х 220±2 мм	1	3,5 кг
Б4		13	БК6.4.1.01.013	Плита Лист 10 ГОСТ 19903-74 / Вст3кп2 ГОСТ 14637-79 140±2 мм х 180±2 мм	5	2 кг
Б4		14	БК6.4.1.01.014	Пластина Лист 5 ГОСТ 19903-74 / Вст3кп2 ГОСТ 14637-79	4	1,2 кг
Б4		15	БК6.4.1.01.015	Пластина Лист 5 ГОСТ 19903-74 / Вст3кп2 ГОСТ 14637-79	4	2,56 кг
Б4		16	БК6.4.1.01.016	Пластина Лист 5 ГОСТ 19903-74 / Вст3кп2 ГОСТ 14637-79	4	0,41 кг
Б4		17	БК6.4.1.01.017	Стойка Уголок 50х50х5-Б ГОСТ 8509-86 / Вст3сп3-1 ГОСТ 535-79	1	2,72 кг
Б4		18	БК6.4.1.01.018	Угольник Уголок 70х70х6-Б ГОСТ 8509-86 / Вст3сп3-1 ГОСТ 535-79 L=520±3 мм	4	3,32 кг
Б4		19	БК6.4.1.01.019	Угольник Уголок 70х70х6-Б ГОСТ 8509-86 / Вст3сп3-1 ГОСТ 535-79 L=720±3 мм	2	4,6 кг

Инв.№ подл. | Подпись и дата | Взам. инв.№ | Инв.№ дубл. | Подпись и дата

Изм.	Лист	№ докум.	Подпись	Дата

БК6.4.1.01.000

Лист 2

Копировал: Формат А4

БК6.4.1.01.000 СБ

Выпуск 6-4

Серия 5.903-15

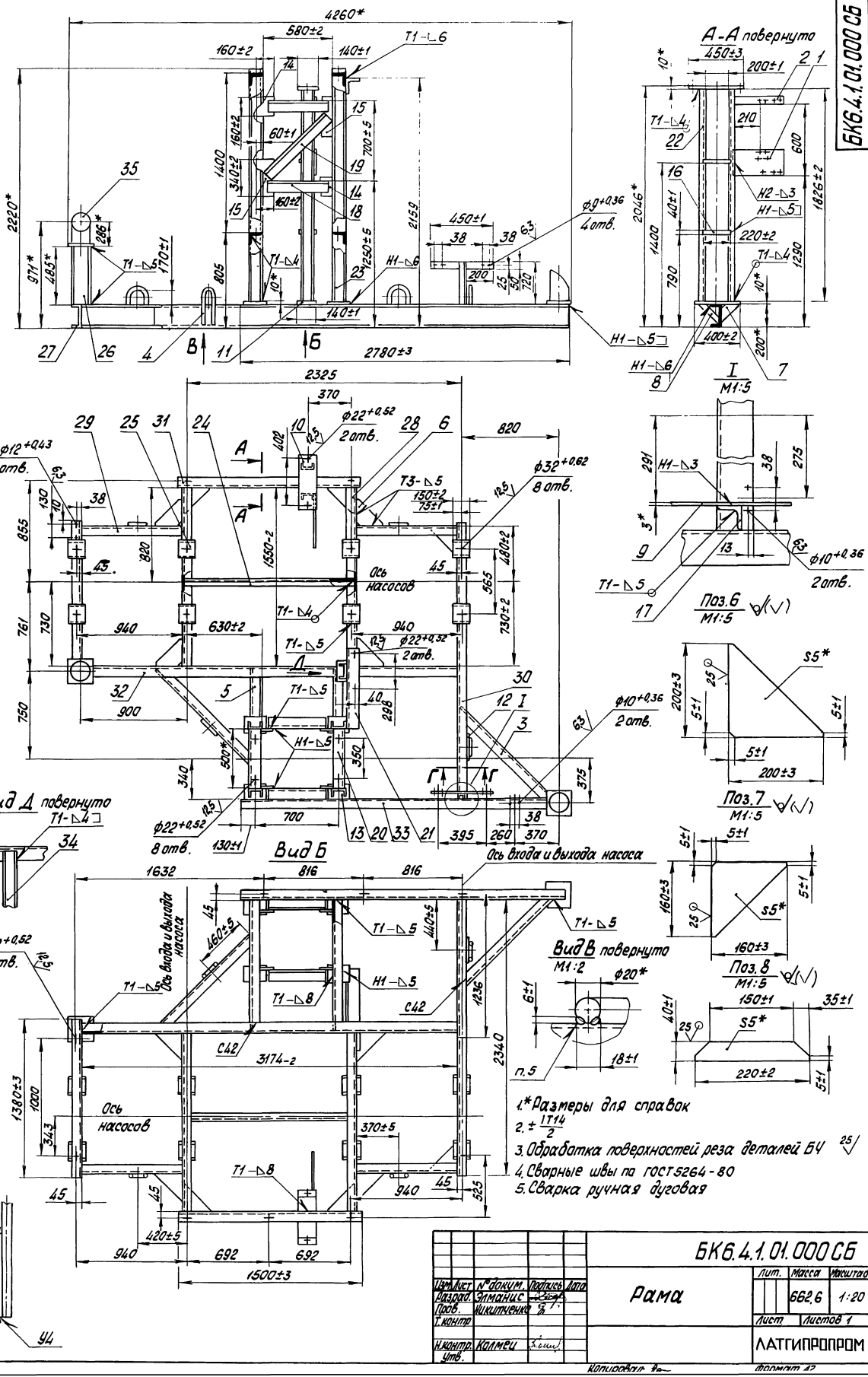

1.* Размеры для справок
2. $\pm\frac{IT14}{2}$
3. Обработка поверхностей реза деталей БЧ 25√
4. Сварные швы по ГОСТ 5264-80
5. Сварка ручная дуговая

				БК6.4.1.01.000 СБ			
Изм.	Лист	№ докум.	Подпись	Дата	Рама	Лит.	Масса	Масштаб
Разраб.		Элманис					662,6	1:20
Пров.		Никитченко				Лист	Листов 1	
Т.контр						ЛАТГИПРОПРОМ		
Н.контр.		Колмец						
Утв.								

Инв.№ подл. | Подпись и дата | Взам.инв.№ | Инв.№ дубл. | Подпись и дата

Копировал | Формат А2

Формат	Зона	Поз.	Обозначение	Наименование	Кол.	Примечание
БЧ		20	БК6.4.1.01.020	Полка		
				Уголок 110х110х8-Б-ГОСТ8509-86 / Вст3сп3-1-ГОСТ535-79		
				L = 500 - 1,5 мм	4	6.75 кг
БЧ		21	БК6.4.1.01.021	Полка		
				Уголок 110х110х8-Б-ГОСТ8509-86 / Вст3сп3-1-ГОСТ535-79		
				L = 690 ± 3 мм	1	9,32 кг
БЧ		22	БК6.4.1.01.022	Стойка		
				Швеллер 10-ГОСТ 8240-72 / Вст3сп3-1-ГОСТ535-79	2	15,7 кг
БЧ		23	БК6.4.1.01.023	Стойка		
				Швеллер 12-ГОСТ 8240-72 / Вст3сп3-1-ГОСТ535-79		
				L = 2010 ± 3 мм	4	21 кг
БЧ		24	БК6.4.1.01.024	Балка		
				Швеллер 12-ГОСТ 8240-72 / Вст3сп3-1-ГОСТ535-79		
				L = 1446 - 1.5 мм	1	15,2 кг
БЧ		25	БК6.4.1.01.025	Подставка		
				Швеллер 16-ГОСТ 8240-72 / Вст3сп3-1-ГОСТ535-79	8	2,13 кг
БЧ		26	БК6.4.1.01.026	Стойка		
				Швеллер 16-ГОСТ 8240-72 / Вст3сп3-1-ГОСТ535-79		
				L = 485 - 1 мм	1	6,89 кг
БЧ		27	БК6.4.1.01.027	Балка		
				Швеллер 20-ГОСТ 8240-72 / Вст3сп3-1-ГОСТ535-79	1	25,4 кг
БЧ		28	БК6.4.1.01.028	Балка		
				Швеллер 20-ГОСТ 8240-72 / Вст3сп3-1-ГОСТ535-79	2	28,5 кг

Инв.№подл. | Подпись и дата | Взам.инв.№ | Инв.№дубл. | Подпись и дата

Изм. Лист № докум. Подпись Дата

БК6.4.1.01.000 — Лист 3

Копировал: Формат А4

Формат	Зона	Поз.	Обозначение	Наименование	Кол.	Примечание
БЧ		29	БК6.4.1.01.029	Балка		
				Швеллер 20-ГОСТ 8240-72 / Вст3сп3-1-ГОСТ535-79		
				L = 850 - 2 мм	2	15,64 кг
БЧ		30	БК6.4.1.01.030	Балка		
				Швеллер 20-ГОСТ 8240-72 / Вст3сп3-1-ГОСТ535-79	1	43,33 кг
БЧ		31	БК6.4.1.01.031	Балка		
				Швеллер 20 ГОСТ 8240-72 / Вст3сп3-1-ГОСТ535-79	1	28,7 кг
БЧ		32	БК6.4.1.01.032	Балка		
				Швеллер 20-ГОСТ 8240-72 / Вст3сп3-1-ГОСТ535-79	1	58,4 кг
БЧ		33	БК6.4.1.01.033	Балка		
				Швеллер 20-ГОСТ 8240-72 / Вст3сп3-1-ГОСТ535-79	1	51,2 кг
БЧ		34	БК6.4.1.01.034	Стойка		
				Швеллер 12-ГОСТ 8240-72 / Вст3сп3-1-ГОСТ535-79		
				L 1942 ± 2 мм	1	20,2 кг
				Стандартные изделия		
		35		Опора 273-10		
				ОСТ34-42-622-84	2	

Инв.№подл. | Подпись и дата | Взам.инв.№ | Инв.№дубл. | Подпись и дата

Изм. Лист № докум. Подпись Дата

БК6.4.1.01.000 — Лист 4

Копировал: Формат А4

БК6.4.1.04.001

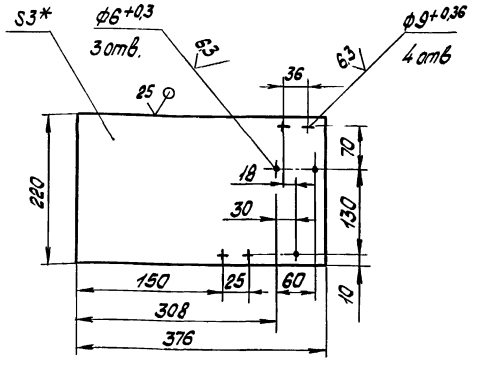

1.* Размер для справок

2. ± IT14/2

Инв.№подл. | Подпись и дата | Взам.инв.№ | Инв.№дубл. | Подпись и дата

Изм.	Лист	№ докум.	Подпись	Дата
Разраб.		Зимонис		
Пров.		Никитченко		
Т.контр.				
Н.контр.		Колмец		
Утв.				

БК6.4.1.01.001

Пластина

Лит.	Масса	Масштаб
	1,95	1:5
Лист	Листов 1	

Лист 3 ГОСТ 19903-74 / Вст3кп4 ГОСТ 16523-70

ЛАТГИПРОПРОМ

Копировал: Формат А4

БК6.4.1.01.002

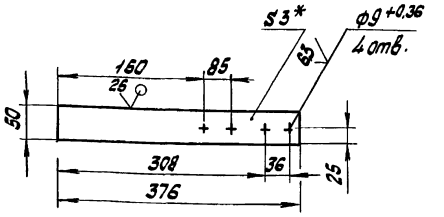

1.* Размер для справок

2. ± IT14/2

Инв.№подл. | Подпись и дата | Взам.инв.№ | Инв.№дубл. | Подпись и дата

Изм.	Лист	№ докум.	Подпись	Дата
Разраб.		Зимонис		
Пров.		Никитченко		
Т.контр.				
Н.контр.		Колмец		
Утв.				

БК6.4.1.01.002

Пластина

Лит.	Масса	Масштаб
	0,44	1:5
Лист	Листов 1	

Лист 3 ГОСТ 19903-74 / Вст3кп4 ГОСТ 16523-70

ЛАТГИПРОПРОМ

Копировал: Формат А4

Выпуск 6-4
Серия 5.903-15

БК6.4.1.01.003

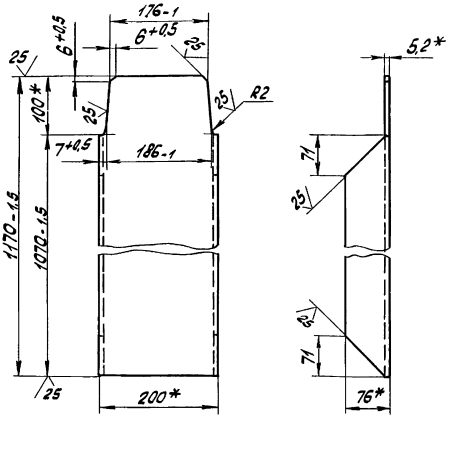

* Размеры для справок

Изм. Лист	№ докум.	Подпись	Дата	БК6.4.1.01.003			
Разраб.	Эймонис			Балка	Лит.	Масса	Масштаб
Пров.	Никитченко					20,8	1:5
Т.контр.					Лист	Листов 1	
Н.контр.	Колмец			Швеллер 20-ГОСТ 8240-72 Ст3сп3-1-ГОСТ 535-79	ЛАТГИПРОПРОМ		
Утв.							

Инв.№ подл. | Подпись и дата | Взам.инв.№ | Инв.№ дубл. | Подпись и дата

Копировал: Формат А4

Выпуск 6-4
Серия 5.903-15

БК6.4.1.01.004

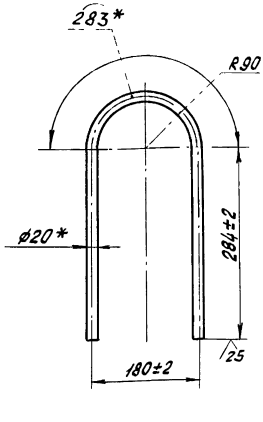

* Размер для справок

Изм. Лист	№ докум.	Подпись	Дата	БК6.4.1.01.004			
Разраб.	Эймонис			Петля	Лит.	Масса	Масштаб
Пров.	Никитченко					2,33	1:5
Т.контр.					Лист	Листов 1	
Н.контр.	Колмец			Круг 20-В-ГОСТ 2590-71 Ст3КП-II-ГОСТ 535-79	ЛАТГИПРОПРОМ		
Утв.							

Инв.№ подл. | Подпись и дата | Взам.инв.№ | Инв.№ дубл. | Подпись и дата

Копировал: Формат А4

Выпуск 6-4
Серия 5.903-15

БК6.4.1.01.005

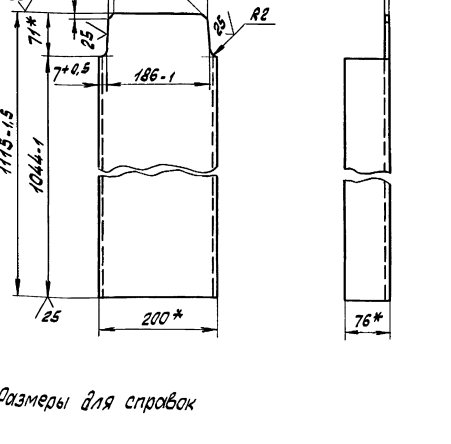

* Размеры для справок

Изм. Лист	№ докум.	Подпись	Дата	БК6.4.1.01.005			
Разраб.	Эймонис			Балка	Лит.	Масса	Масштаб
Пров.	Никитченко					20,4	1:5
Т.контр.					Лист	Листов 1	
Н.контр.	Колмец			Швеллер 20-ГОСТ 8240-72 Ст3сп3-1-ГОСТ 535-79	ЛАТГИПРОПРОМ		
Утв.							

Инв.№ подл. | Подпись и дата | Взам.инв.№ | Инв.№ дубл. | Подпись и дата

Копировал: Формат А4

Выпуск 6-4
Серия 5.903-15

Формат	Зона	Поз.	Обозначение	Наименование	Кол.	Примечание
				Документация		
А3			БК6.4.1.02.000 СБ	Сборочный чертеж		
				Детали		
А4		1	БК6.4.1.02.001	Труба 377×9 ГОСТ 10704-76 / Труба 820 ГОСТ 10705-80	1	163,8 кг
А4		2	БК6.4.1.02.002	Труба / Труба 325×8 ГОСТ 10704-76 / 820 ГОСТ 10705-80	1	25,7 кг
				Стандартные изделия		
		3		Отвод 90° 325×8 ГОСТ 17375-83	1	
		4		Переход К 377×10-325×8 ГОСТ 17378-83	1	
		5		Фланец 1-300-10 Ст 20 ГОСТ 12820-80	1	
		6		Фланец 1-300-10 Ст 20 ГОСТ 12821-80	1	

Изм. Лист	№ докум.	Подпись	Дата	БК6.4.1.02.000			
Разраб.	Авдеенко			Коллектор	Лит.	Масса	Масштаб
Пров.	Никитченко						
Т.контр.					Лист	Листов 1	
Н.контр.	Колмец				ЛАТГИПРОПРОМ		
Утв.							

Инв.№ подл. | Подпись и дата | Взам.инв.№ | Инв.№ дубл. | Подпись и дата

Копировал: Формат А4

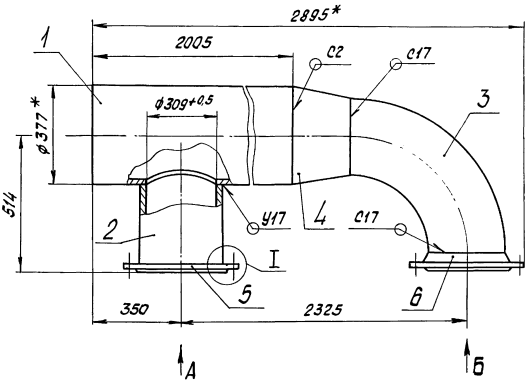

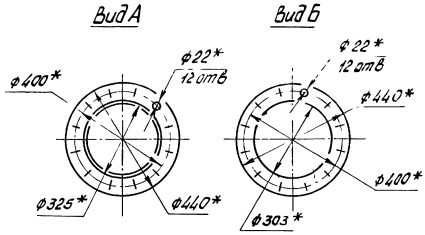

1.* Размеры для справок.
2. ± IT14/2.
3. Обработка поверхностей реза деталей Б4 25/
4. Сварные швы по ГОСТ 16037-80.

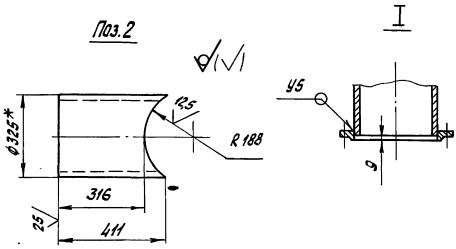

Изм.	Лист	№ докум.	Подпись	Дата	БК6.4.1.02.000 СБ			
Разраб.		Авдеенко			Коллектор	Лит.	Масса	Масштаб
Пров.		Никитченко					286	1:10
Т.контр.						Лист	Листов 1	
Н.контр.		Колмец				ЛАТГИПРОПРОМ		
Утв.								

Копировал: Формат А3

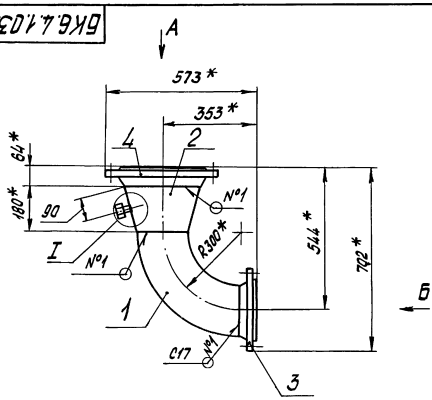

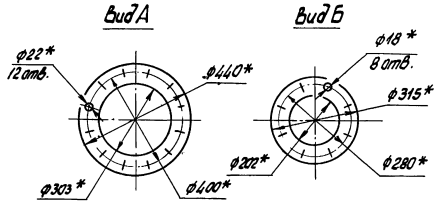

I повернуто

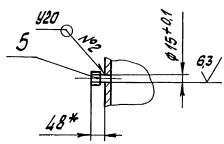

1.* Размеры для справок.
2. ± IT14/2.
3. Обработка поверхностей реза деталей Б4 25/
4. Сварные швы по ГОСТ 16037-80.

Изм.	Лист	№ докум.	Подпись	Дата	БК6.4.1.03.000 СБ			
Разраб.		Авдеенко			Колено	Лит.	Масса	Масштаб
Пров.		Никитченко					57,2	1:10
Т.контр.						Лист	Листов 1	
Н.контр.		Колмец				ЛАТГИПРОПРОМ		
Утв.								

Копировал: Формат А3

Выпуск 6-4
Серия 5.903-15
Инв.№ подл. | Подпись и дата | Взам.инв.№ | Инв.№ дубл. | Подпись и дата

Формат	Зона	Поз.	Обозначение	Наименование	Кол.	Примечание
				Документация		
А3			БК6.4.1.03.000 СБ	Сборочный чертеж		
				Стандартные изделия		
		1		Отвод 90°219×6		
				ГОСТ 17375-83	1	
		2		Переход К325×10-219×8		
				ГОСТ 17378-83	1	
		3		Фланец 2-200-6		
				Ст 20 ГОСТ 12821-80	1	
		4		Фланец 1-300-10		
				Ст 20 ГОСТ 12821-80	1	
				Прочие изделия		
		5		Установка штуцера		
				М20×1,5-50		
				ЗК4-45-70	1	

Выпуск 6-4. Серия 5.903-15

Инв.№ подл. | Подпись и дата | Взам.инв.№ | Инв.№ дубл. | Подпись и дата

Изм.	Кол.уч.	Лист	№док.	Подпись	Дата
Разраб.	Авдеенко				
Пров.	Никитченко				
Т.контр.					
Н.контр.	Колмец				
Утв.					

БК6.4.1.03.000

Колено

Лит.	Масса	Масштаб
Лист	Листов 1	

ЛАТГИПРОПРОМ

Копировал: Формат А4

Формат	Зона	Поз.	Обозначение	Наименование	Кол.	Примечание
				Документация		
А3			БК6.4.1.04.000 СБ	Сборочный чертеж		
				Стандартные изделия		
		1		Отвод 90°159×4,5		
				ГОСТ 17375-83	1	
		2		Переход К273×7-159×4,5		
				ГОСТ 17378-83	1	
		3		Фланец 1-150-6		
				Ст 20 ГОСТ 12821-80	1	
		4		Фланец 1-250-10		
				Ст 20 ГОСТ 12821-80	1	
				Прочие изделия		
		5		Установка штуцеров		
				М20×1,5-50		
				ЗК4-45-70	1	

Выпуск 6-4. Серия 5.903-15

Инв.№ подл. | Подпись и дата | Взам.инв.№ | Инв.№ дубл. | Подпись и дата

Изм.	Кол.уч.	Лист	№док.	Подпись	Дата
Разраб.	Авдеенко				
Пров.	Никитченко				
Т.контр.					
Н.контр.	Колмец				
Утв.					

БК6.4.1.04.000

Колено

Лит.	Масса	Масштаб
Лист	Листов 1	

ЛАТГИПРОПРОМ

Копировал: Формат А4

БК6.4.1.04.000 СБ

Выпуск 6-4. Серия 5.903-15

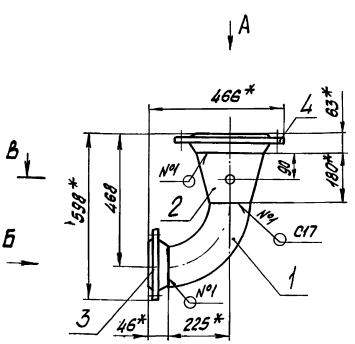

Вид А

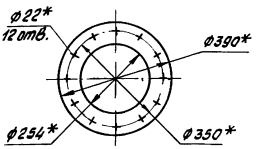

Вид Б

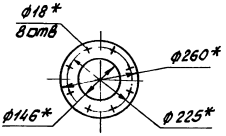

В-В

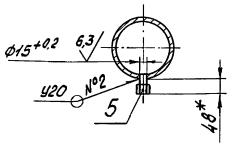

1.* Размеры для справок.

2. $\pm \frac{IT14}{2}$

3. Сварные швы по ГОСТ 16037-80.

Инв.№ подл. | Подпись и дата | Взам.инв.№ | Инв.№ дубл. | Подпись и дата

Изм.	Кол.уч.	Лист	№док.	Подпись	Дата
Разраб.	Авдеенко				
Пров.	Никитченко				
Т.контр.					
Н.контр.	Колмец				
Утв.					

БК6.4.1.04.000 СБ

Колено

Лит.	Масса	Масштаб
	34,4	1:10
Лист	Листов 1	

ЛАТГИПРОПРОМ

Копировал: Формат А3

Выпуск 6-4
Серия 5.903-15

Позиция	Зона	Поз.	Обозначение	Наименование	Кол.	Примечание
				Документация		
42			БК6.4.1.05.000 СБ	Сборочный чертеж		
				Детали		
44		1	БК6.4.1.00.001	Патрубок	1	
43		2	БК6.4.1.05.001	Коллектор	1	
41		3	БК6.4.1.05.002	Труба	1	
41		4	БК6.4.1.05.003	Труба	1	
40		5	БК6.4.1.05.004	Труба	1	
64		6	БК6.4.1.05.005	Труба		
				Труба 219х6 ГОСТ 10704-76 В20 ГОСТ 10705-80	1	5,96 кг
64		7	БК6.4.1.05.006	Труба		
				Труба 219х6 ГОСТ 10704-76 В20 ГОСТ 10705-80		
				L=203±0,575 мм	1	6,43 кг
				Стандартные изделия		
		8		Отвод 45° 219х6 ГОСТ 17375-83	1	
		9		Отвод 90° 273х7 ГОСТ 17375-83	2	

Инв.№подл. | Подпись и дата | Взам.инв.№ | Инв.№дубл. | Подпись и дата

Изм.	Лист	№ докум.	Подпись	Дата
Разраб.		Авдеенко		
Пров.		Никитченко		
Т.контр.				
Н.контр.		Колмец		
Утв.				

БК6.4.1.05.000

Коллектор

Лит.	Лист	Листов
	1	2

ЛАТГИПРОПРОМ

Копировал. Формат А4

Выпуск 6-4
Серия 5.903-15

Позиция	Зона	Поз.	Обозначение	Наименование	Кол.	Примечание
		10		Фланец 1-200-10 Ст20 ГОСТ 12820-80	1	
		11		Фланец 1-250-10 Ст20 ГОСТ 12820-80	2	
		12		Фланец 1-250-10 Ст20 ГОСТ 12821-80	1	

Инв.№подл. | Подпись и дата | Взам.инв.№ | Инв.№дубл. | Подпись и дата

Изм.	Лист	№ докум.	Подпись	Дата

БК6.4.1.05.000

Лист 2

Копировал: Формат А4

БК6.4.1.05.001

Выпуск 6-4
Серия 5.903-15

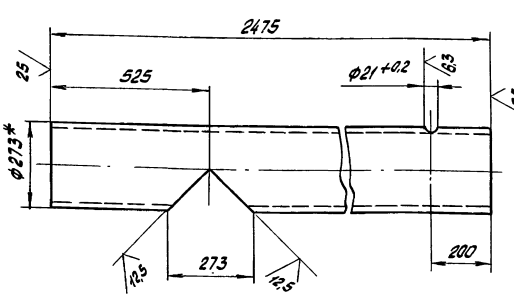

1.* Размеры для справок.

2. $\pm \frac{IT14}{2}$

Изм.	Лист	№ докум.	Подпись	Дата
Разраб.		Авдеенко		
Пров.		Никитченко		
Т.контр.				
Н.контр.		Колмец		
Утв.				

БК6.4.1.05.001

Коллектор

Лит.	Масса	Масштаб
	97,8	1:10
Лист	Листов 1	

Труба 273х6 ГОСТ 10704-76 В20 ГОСТ 10705-80

ЛАТГИПРОПРОМ

Копировал: Формат А4

БК6.4.1.05.002

Выпуск 6-4
Серия 5.903-15

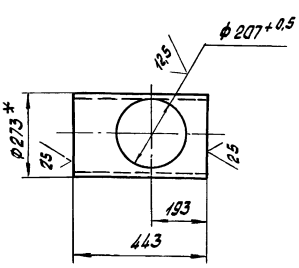

1.* Размеры для справок

2. $\pm \frac{IT14}{2}$

Изм.	Лист	№ докум.	Подпись	Дата
Разраб.		Авдеенко		
Пров.		Никитченко		
Т.контр.				
Н.контр.		Колмец		
Утв.				

БК6.4.1.05.002

Труба

Лит.	Масса	Масштаб
	17,5	1:10
Лист	Листов 1	

Труба 273х6 ГОСТ 10704-76 В20 ГОСТ 10705-80

ЛАТГИПРОПРОМ

Копировал: Формат А4

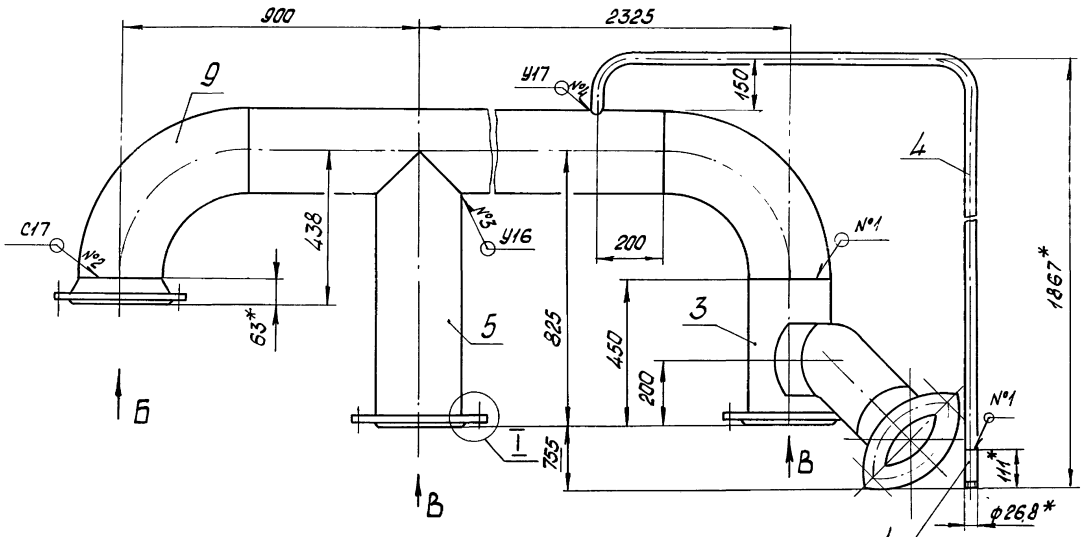

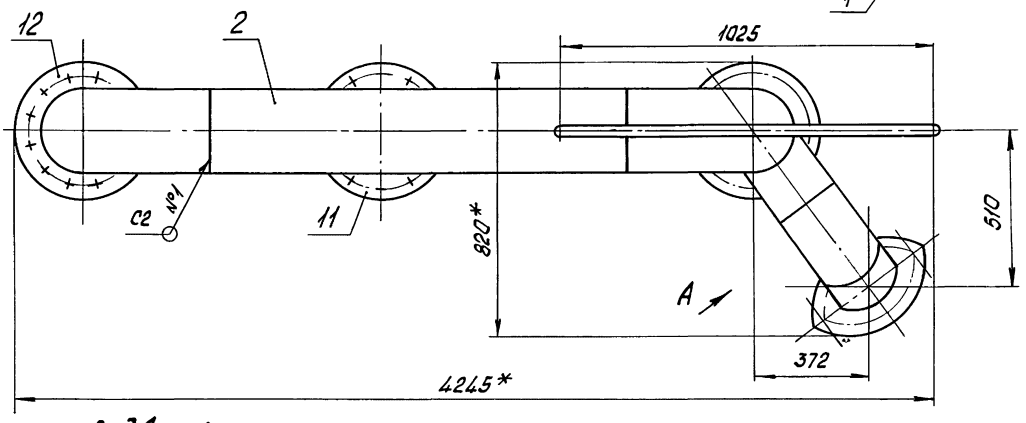

Вид А повернуто

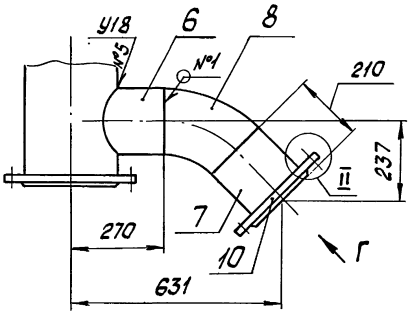

Вид Г повернуто

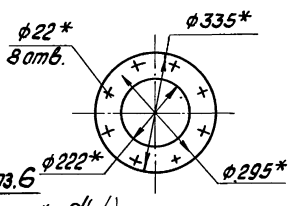

I

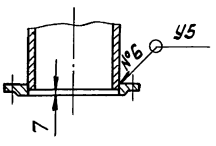

Поз.6

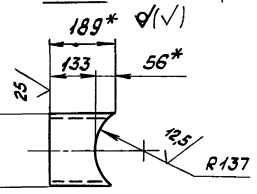

II повернуто

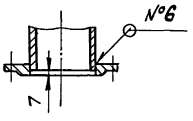

Вид Б

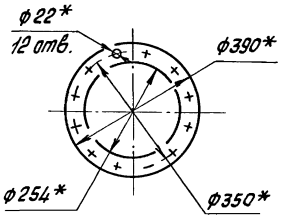

Вид В

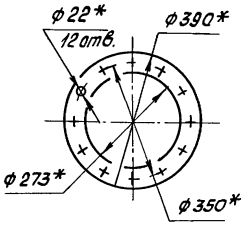

1. *Размеры для справок
2. $\pm \frac{IT14}{4}$
3. Обработка поверхностей реза деталей БЧ $\sqrt{25}$
4. Сварные швы по ГОСТ 16038-80

					БК6.4.1.05.000 СБ		
Изм.	Лист	№ докум.	Подпись	Дата	Коллектор	Лит.	Масса 276	Масштаб 1:10
Разраб.		Авдеенко						
Пров.		Никитченко				Лист	Листов 1
Т.контр.							
Н.контр.		Колмец				ЛАТГИПРОПРОМ	
Утв.							

Копировал: [illegible] Формат А2

Инв.№ подл. | Подпись и дата | Взам. инв.№ | Инв.№ дубл. | Подпись и дата

Выпуск 6-4
Серия 5.903-15

БК6.4.1.00.003

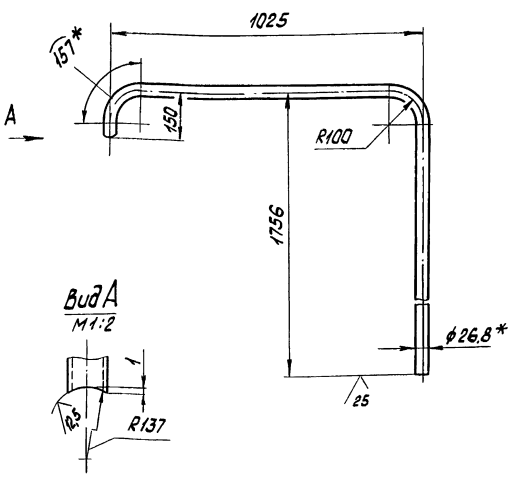

1.* Размеры для справок

2. ± IT14/2.

Изм.	Лист	№ докум.	Подпись	Дата
Разраб.		Авдеенко		
Пров.		Никитченко		
Т.контр.				
Н.контр.		Колмец		
Утв.				

БК6.4.1.05.003

Труба

Лит.	Масса	Масштаб
	4,8	1:10
Лист	Листов 1	

Труба 20×2,8 ГОСТ 3262-75

ЛАТГИПРОПРОМ

Копировал: Формат А4

Выпуск 6-4
Серия 5.903-15

БК6.4.1.00.004

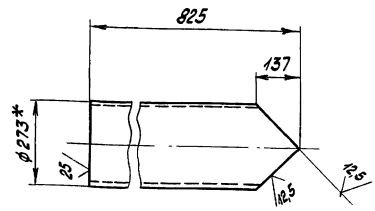

1.* Размеры для справок

2. ± IT14/2.

БК6.4.1.05.004

Труба

Лит.	Масса	Масштаб
	30	1:10
Лист	Листов 1	

Труба 273×6 ГОСТ 10704-76 / В20 ГОСТ 10705-80

ЛАТГИПРОПРОМ

Копировал: Формат А4

Выпуск 6-4
Серия 5.903-15

БК6.4.1.06.000СБ

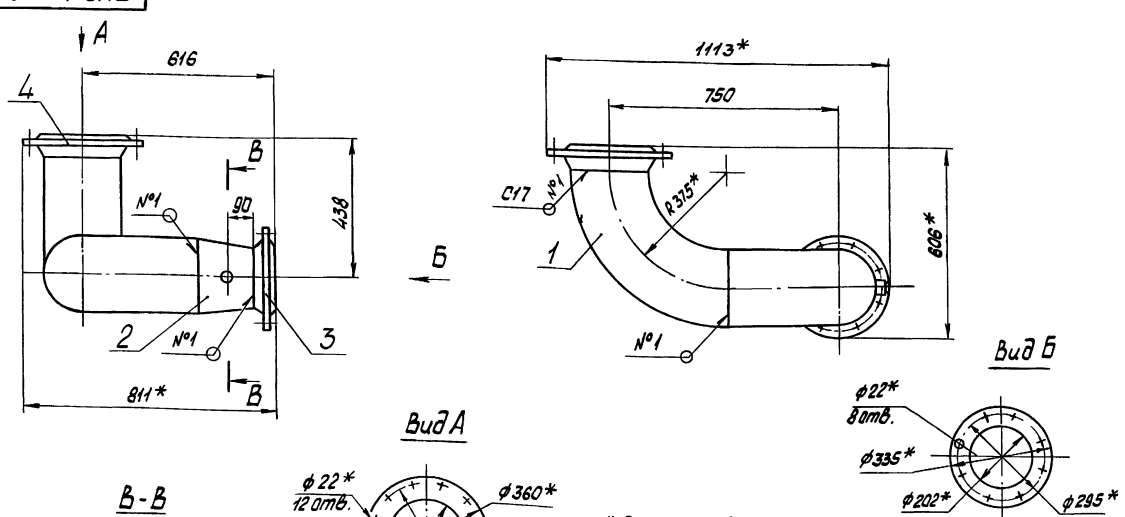

1.* Размеры для справок

2. ± IT14/2

3. Обработка поверхностей реза деталей Б4 ·25/.

4. Сварные швы по ГОСТ 16037-80.

БК6.4.1.06.000СБ

Колено

Лит.	Масса	Масштаб
	97	1:10
Лист	Листов 1	

ЛАТГИПРОПРОМ

Копировал: Формат А3

Выпуск 6-4

Серия 5.903-15

Формат	Зона	Поз.	Обозначение	Наименование	Кол.	Примечание
				Документация		
А3			БК6.4.1.06.000 СБ	Сборочный чертеж		
				Стандартные изделия		
		1		Отвод 90° 273 x 7. ГОСТ 17375-83	2	
		2		Переход К273x7-219x6 ГОСТ 17378-83	1	
		3		Фланец 1-200-10 Ст 20 ГОСТ 12821-80	1	
		4		Фланец 1-250-10 Ст 20 ГОСТ 12821-80	1	
				Прочие изделия		
		5		Бобышка ЗК4-1-87 Установка 7	1	
		6		Установка штуцера М20x1,5-50 ЗК4-45-70	1	

Изм. | Лист | № докум. | Подпись | Дата

Разраб. Авдеенко
Пров. Никитченко
Т.контр. Колмец
Утв.

БК6.4.1.06.000

Колено

Лит. | Лист 1 | Листов 2

ЛАТГИПРОПРОМ

Копировал: Формат А4

Инв. № подл. | Подпись и дата | Взам. инв. № | Инв. № дубл. | Подпись и дата

Выпуск 6-4

Серия 5.903-15

Формат	Зона	Поз.	Обозначение	Наименование	Кол.	Примечание
				Документация		
А3			БК6.4.1.07.000 СБ	Сборочный чертеж		
				Детали		
А4		1	БК6.4.1.00.001	Патрубок	1	
А4		2	БК6.4.1.07.001	Труба	1	
А4		3	БК6.4.1.07.002	Труба	1	
				Стандартные изделия		
		4		Отвод 45° 273 x 7 ГОСТ 17375-83	1	
		5		Отвод 90° 273 x 7 ГОСТ 17375-83	1	
		6		Переход К273x7-219x6 ГОСТ 17378-83	1	
		7		Фланец 1-200-10 Ст 20 ГОСТ 12821-80	1	
		8		Фланец 1-250-10 Ст 20 ГОСТ 12821-80	1	

Изм. | Лист | № докум. | Подпись | Дата

Разраб. Авдеенко
Пров. Никитченко
Н.контр. Колмец
Утв.

БК6.4.1.07.000

Трубопровод

Лит. | Лист 1 | Листов 2

ЛАТГИПРОПРОМ

Копировал: Формат А4

Инв. № подл. | Подпись и дата | Взам. инв. № | Инв. № дубл. | Подпись и дата

Выпуск 6-4

Серия 5.903-15

Формат	Зона	Поз.	Обозначение	Наименование	Кол.	Примечание
				Прочие изделия		
		9		Бобышка ЗК4-1-87 Установка 7	1	
		10		Установка штуцера М20x1,5-50 ЗК4-45-70	1	

Изм. | Лист | № докум. | Подпись | Дата

БК6.4.1.07.000

Лист 2

Копировал: Формат А4

Инв. № подл. | Подпись и дата | Взам. инв. № | Инв. № дубл. | Подпись и дата

БК6.4.1.07.001

Выпуск 6-4

Серия 5.903-15

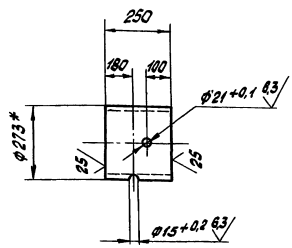

1.* Размеры для справок.

$2 \pm \frac{IT14}{2}$.

Изм. | Лист | № докум. | Подпись | Дата

Разраб. Авдеенко
Пров. Никитченко
Т.контр.
Н.контр. Колмец
Утв.

БК6.4.1.07.001

Труба

Лит. | Масса 9,88 | Масштаб 1:10

Лист | Листов 1

Трубо 273x6 ГОСТ 10704-76 / В 20 ГОСТ 10705-80

ЛАТГИПРОПРОМ

Копировал: Формат А4

Инв. № подл. | Подпись и дата | Взам. инв. № | Инв. № дубл. | Подпись и дата

БК6.4.1.07.000СБ

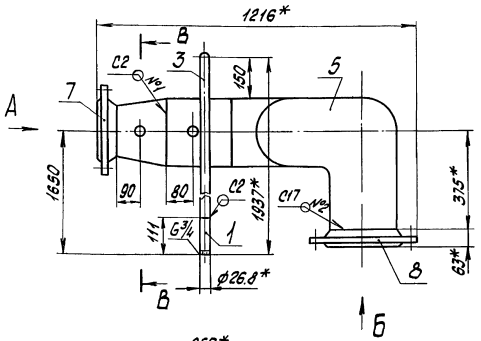

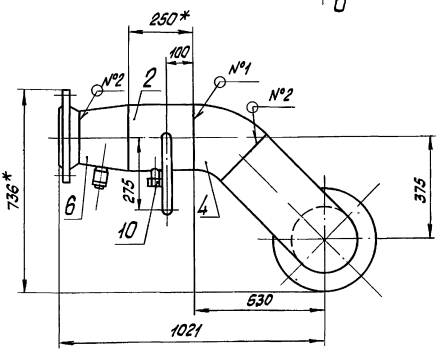

Вид А

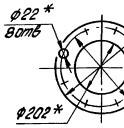

Вид Б

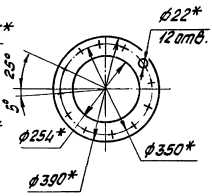

В-В

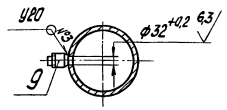

1.* Размеры для справок.

2. ± IT14/2

3. Обработка поверхностей реза деталей Б4 25/.

4. Сварные швы по ГОСТ 16037-80.

Изм.	Лист	№ докум.	Подпись	Дата
Разраб.		Авдеенко		
Пров.		Никитченко		
Т.контр.				
Н.контр.		Колмец		
Утв.				

БК6.4.1.07.000 СБ

Трубопровод

Лит.	Масса	Масштаб
	95	1:10
Лист	Листов 1	

ЛАТГИПРОПРОМ

Копировал: Формат А3

Инв.№ подл. | Подпись и дата | Взам.инв.№ | Инв.№ дубл. | Подпись и дата

Выпуск 6-4

Серия 5.903-15

БК6.4.1.07.002

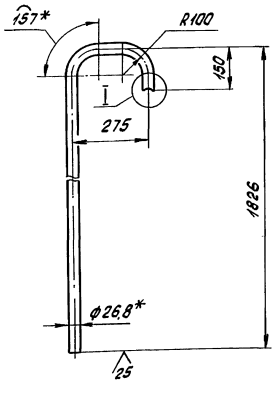

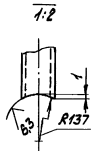

1.* Размеры для справок.

2. ± IT14/2.

Изм.	Лист	№ докум.	Подпись	Дата
Разраб.		Авдеенко		
Пров.		Никитченко		
Т.контр.				
Н.контр.		Колмец		
Утв.				

БК6.4.1.07.002

Труба

Лит.	Масса	Масштаб
	3,24	1:10
Лист	Листов 1	

Труба 20х2,8 ГОСТ 3262-75

ЛАТГИПРОПРОМ

Копировал: Формат А4

Инв.№ подл. | Подпись и дата | Взам.инв.№ | Инв.№ дубл. | Подпись и дата

Выпуск 6-4

Серия 5.903-15

Формат	Зона	Поз.	Обозначение	Наименование	Кол.	Примечание
				Документация		
А3			БК6.4.1.08.000 СБ	Сборочный чертеж		
				Детали		
А4		1	БК6.4.1.08.001	Труба	1	
А4		2	БК6.4.1.08.002	Труба	1	
				Стандартные изделия		
		3		Отвод 45°219х6 ГОСТ 17375-83	1	
		4		Отвод 90°273х7 ГОСТ 17375-83	1	
		5		Фланец 1-250-10 Ст 20 ГОСТ 12820-80	1	
		6		Фланец 1-200-10 Ст 20 ГОСТ 12821-80	1	

Изм.	Лист	№ докум.	Подпись	Дата
Разраб.		Авдеенко		
Пров.		Никитченко		
Н.контр.		Колмец		
Утв.				

БК6.4.1.08.000

Трубопровод

Лит.	Лист	Листов
		1

ЛАТГИПРОПРОМ

Копировал: Формат А4

Инв.№ подл. | Подпись и дата | Взам.инв.№ | Инв.№ дубл. | Подпись и дата

Выпуск 6-4

Серия 5.903-15

БК6.4.1.08.000 СБ

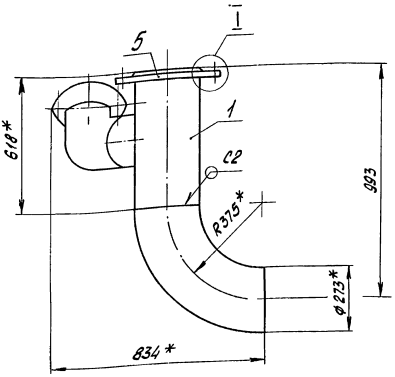

Вид А повернуто

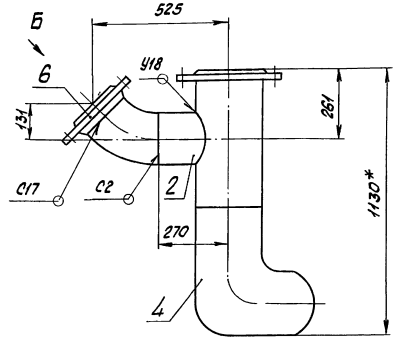

Вид Б повернуто

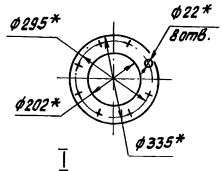

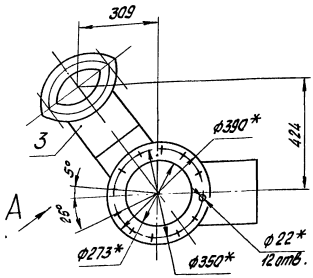

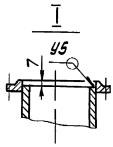

1.* Размеры для справок

2. $\pm \frac{IT14}{2}$

3. Обработка поверхностей реза деталей БЧ $\sqrt[25]{}$

4. Сварные швы по ГОСТ 16037-80.

Изм.	Лист	№ докум.	Подпись	Дата	БК6.4.1.08.000 СБ	Лит	Масса	Масштаб
Разраб.		Авдеенко			Трубопровод		90,4	1:10
Пров.		Никитченко				Лист	Листов 1	
Т.контр.								
Н.контр.		Колмец				ЛАТГИПРОПРОМ		
Утв.								

Копировал: Формат А3

Инв. № подл. | Подпись и дата | Взам. инв. № | Инв. № дубл. | Подпись и дата

Выпуск 6-4

Серия 5.903-15

БК6.4.1.08.001

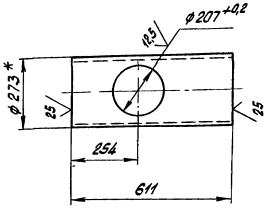

1* Размеры для справок.

2. $\pm \frac{IT14}{2}$.

Изм.	Лист	№ докум.	Подпись	Дата	БК6.4.1.08.001	Лит.	Масса	Масштаб
Разраб.		Авдеенко			Труба		24,1	1:10
Пров.		Никитченко				Лист	Листов 1	
Т.контр.								
Н.контр.		Колмец			Труба 273×6 ГОСТ 10704-76 / В20 ГОСТ 10705-80	ЛАТГИПРОПРОМ		
Утв.								

Копировал: Формат А4

Инв. № подл. | Подпись и дата | Взам. инв. № | Инв. № дубл. | Подпись и дата

Выпуск 6-4

Серия 5.903-15

БК6.4.1.08.002

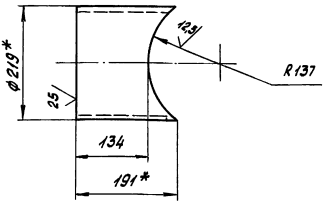

1.* Размеры для справок.

2. $\pm \frac{IT14}{2}$.

Изм.	Лист	№ докум.	Подпись	Дата	БК6.4.1.08.002	Лит.	Масса	Масштаб
Разраб.		Авдеенко			Труба		6.02	1:5
Пров.		Никитченко				Лист	Листов 1	
Т.контр.								
Н.контр.		Колмец			Труба 219×6 ГОСТ 10704-76 / В20 ГОСТ 10705-80	ЛАТГИПРОПРОМ		
Утв.								

Копировал: Формат А4

Инв. № подл. | Подпись и дата | Взам. инв. № | Инв. № дубл. | Подпись и дата

БК6.4.1.09.000СБ

Выпуск 6-4

Серия 5.903-15

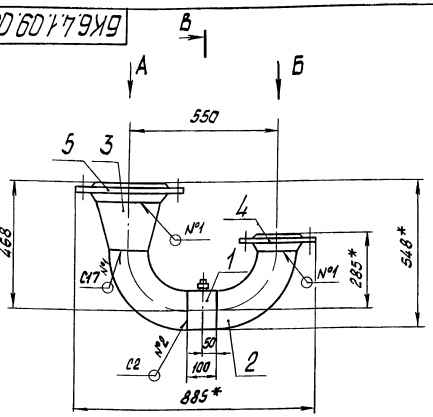

Вид А

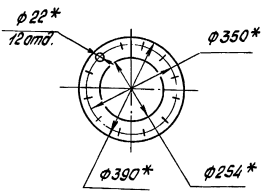

Вид Б

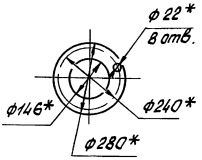

В-В
М1:5

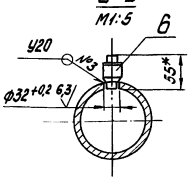

1.* Размеры для справок
2. ± IT14/2
3. Обработка поверхностей реза деталей БЧ 25
4. Сварные швы по ГОСТ 16037-80.

Изм.	Лист	№ докум.	Подпись	Дата
Разраб.		Авдеенко		
Пров.		Никитченко		
Т.контр.				
Н.контр.		Калмец		
Утв.				

БК6.4.1.09.000СБ

Трубопровод

Лит.	Масса	Масштаб
	45,6	1:10
Лист	Листов 1	

ЛАТГИПРОПРОМ

Копировал. Формат А3

Выпуск 6-4

Серия 5.903-15

Формат	Зона	Поз.	Обозначение	Наименование	Кол.	Примечание
				Документация		
А3			БК6.4.1.09.000СБ	Сборочный чертеж		
				Детали		
БЧ		1	БК6.4.1.09.001	Труба		
				Труба 159х4,5 ГОСТ 10704-76 / В20 ГОСТ 10705-80	1	1,72 кг
				Стандартные изделия		
		2		Отвод 90°159х4,5 ГОСТ 17375-83	2	
		3		Переход К273х7-159х4,5 ГОСТ 17378-83	1	
		4		Фланец 1-150-10 Ст20 ГОСТ 12821-80	1	
		5		Фланец 1-250-10 Ст20 ГОСТ 12821-80	1	
				Прочие изделия		
		6		Бобышка 3К4-1-87 Установка 7	1	

Изм.	Лист	№ докум.	Подпись	Дата
Разраб.		Авдеенко		
Пров.		Никитченко		
Н.контр.		Калмец		
Утв.				

БК6.4.1.09.000

Трубопровод

Лит.	Лист	Листов
		1

ЛАТГИПРОПРОМ

Копировал. Формат А4

Выпуск 6-4

Серия 5.903-15

Формат	Зона	Поз.	Обозначение	Наименование	Кол.	Примечание
				Документация		
А3			БК6.4.1.10.000СБ	Сборочный чертеж		
				Детали		
4Ч		1	БК6.4.1.00.001	Патрубок	1	
4Ч		2	БК6.4.1.10.001	Труба	1	
БЧ		3	БК6.4.1.10.002	Труба 159х4,5 ГОСТ 10704-76 / В20 ГОСТ 10705-80 L=1084±1,3 мм	1	18,6 кг
БЧ		4	БК6.4.1.10.003	Труба 159х4,5 ГОСТ 10704-76 / В20 ГОСТ 10705-80	1	1,72 кг
				Стандартные изделия		
		5		Отвод 90°159х4,5 ГОСТ 17375-83	2	
		6		Переход К273х7-159х4,5 ГОСТ 17378-83	1	
		7		Фланец 1-150-10 Ст20 ГОСТ 12820-80	1	
		8		Фланец 1-250-10 Ст20 ГОСТ 12821-80	1	

Изм.	Лист	№ докум.	Подпись	Дата
Разраб.		Авдеенко		
Пров.		Никитченко		
Н.контр.		Калмец		
Утв.				

БК6.4.1.10.000

Трубопровод

Лит.	Лист	Листов
	1	2

ЛАТГИПРОПРОМ

Копировал: Формат А4

Выпуск 6-4
Серия 5.903-15

Позиция	Поз.	Обозначение	Наименование	Кол.	Примечание
			Прочие изделия		
	8		Бобышка 3К4-1-87		
			Установка 7	1	

БК6.4.1.10.000

Лист 2

Инв.№ подл. | Подпись и дата | Взам.инв.№ | Инв.№ дубл. | Подпись и дата

Копировал: Формат А4

Выпуск 6-4
Серия 5.903-15

БК6.4.1.10.001

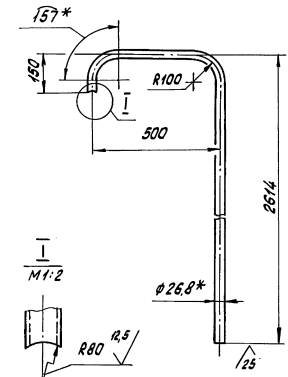

1.* Размеры для справок.

2. ± IT14/2.

Изм.	Лист	№ докум.	Подпись	Дата	БК6.4.1.10.001			
Разраб.		Авдеенко			Труба	Лит.	Масса	Масштаб
Пров.		Никитченко					4,85	1:10
Т.контр.						Лист	Листов 1	
Н.контр.		Колпец			Труба 20×2,8 ГОСТ 3262-75	ЛАТГИПРОПРОМ		
Утв.								

Инв.№ подл. | Подпись и дата | Взам.инв.№ | Инв.№ дубл. | Подпись и дата

Копировал: Формат А4

Выпуск 6-4
Серия 5.903-15

БК6.4.1.10.000 СБ

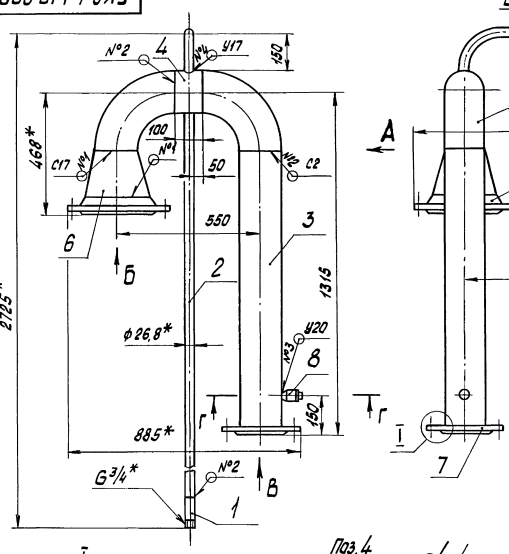

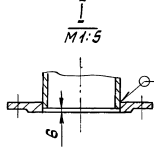

Поз. 4

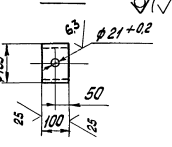

1.* Размеры для справок.

2. ± IT14/2.

3. Обработка поверхностей реза деталей Бч 25

4. Сварные швы по ГОСТ 16037-80.

Изм.	Лист	№ докум.	Подпись	Дата	БК6.4.1.10.000 СБ			
Разраб.		Авдеенко			Трубопровод	Лит.	Масса	Масштаб
Пров.		Никитченко					67,5	1:10
Т.контр.						Лист	Листов 1	
Н.контр.		Колпец				ЛАТГИПРОПРОМ		
Утв.								

Инв.№ подл. | Подпись и дата | Взам.инв.№ | Инв.№ дубл. | Подпись и дата

Копировал: Эл – Формат А3

Выпуск 6-4

Серия 5.903-15

Формат	Зона	Поз.	Обозначение	Наименование	Кол.	Примечание
				Документация		
А3			БК6.4.1.11.000 СБ	Сборочный чертеж		
				Детали		
А4		1	БК1.2.1.12.001	Воронка	3	
А4		2	БК6.4.1.11.001	Труба	1	
А4		3	БК6.4.1.11.002	Труба	1	
Б4		4	БК6.4.1.11.003	Патрубок		
				Труба 20×2,8		
				ГОСТ 3262-75	1	0,33 кг
		5	БК6.4.1.11.004	Пластина		
				Лист 2 ГОСТ 19903-74 / Вст3кп4 ГОСТ 16523-70	1	0,16 кг

Инв.№ подл. | Подпись и дата | Взам.инв.№ | Инв.№ дубл. | Подпись и дата

Изм.	Лист	№ докум.	Подпись	Дата
Разраб.		Авдеенко		
Пров.		Никоненко		
Т.контр.				
Н.контр.		Колмец		
Утв.				

БК6.4.1.11.000

Трубопровод

Лит. | Лист | Листов 1

ЛАТГИПРОПРОМ

Копировал: Формат А4

120

БК1.2.1.12.001

Выпуск 6-4

Серия 5.903-15

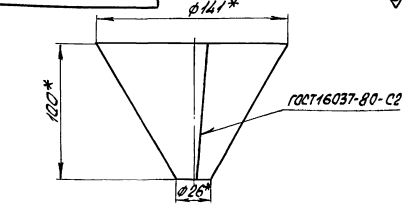

Развертка

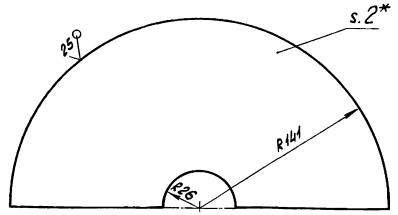

1.* Размеры для справок

2. ± IT14/2

Изм.	Лист	№ докум.	Подп.	Дата
Разраб.		Крауя		
Пров.		Богданова		
Т.контр.				
Н.контр.		Колмец		
Утв.				

БК1.2.1.12.001

Воронка

Лит. | Масса 0,45 | Масштаб 1:2

Лист | Листов 1

Лист 2 ГОСТ 19903-74 / Вст3кп4 ГОСТ 16523-70

ЛАТГИПРОПРОМ

Копировал: Формат А4

БК6.4.11.000СБ

Выпуск 6-4

Серия 5.903-15

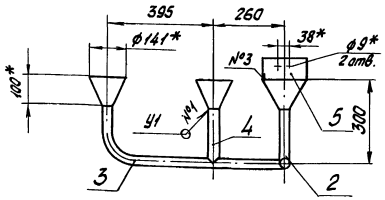

ГОСТ5264-80-Т1-2

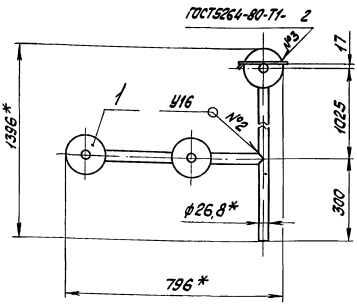

Поз.4

М1:5

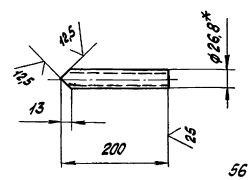

Поз.5

М1:5

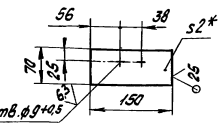

1.* Размеры для справок.

2. ± IT14/2.

3. Обработка поверхностей реза деталей Б4 25.

4. Сварные швы №1 по ГОСТ 11534-75, №2 по ГОСТ 16037-80.

Изм.	Лист	№ докум.	Подпись	Дата
Разраб.		Авдеенко		
Пров.		Никоненко		
Т.контр.				
Н.контр.		Колмец		
Утв.				

БК6.4.1.11.000 СБ

Трубопровод

Лит. | Масса 4,9 | Масштаб 1:10

Лист | Листов 1

ЛАТГИПРОПРОМ

Копировал: Формат А3

Выпуск 6-4

Серия 5.903-15

БК6.4.1.11.001

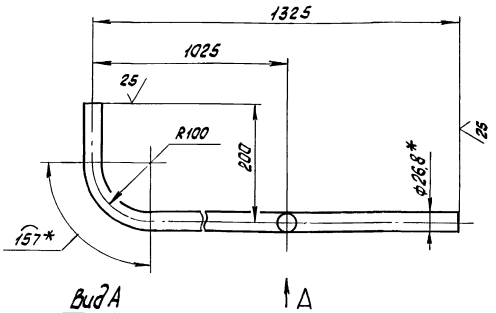

Вид А

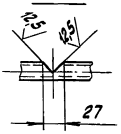

1.* Размеры для справок

2. $\pm \frac{IT14}{2}$.

Изм.	Лист	№ докум.	Подпись	Дата	БК6.4.1.11.001			
Разраб.		Авдеенко			Труба	Лит.	Масса 2,46	Масштаб 1:5
Пров.		Никитченко				Лист	Листов 1	
Т.контр.								
Н.контр.		Колмец			Труба 20×2,8 ГОСТ 3262-75	ЛАТГИПРОПРОМ		
Утв.								

Инв.№ подл. | Подпись и дата | Взам.инв.№ | Инв.№ дубл. | Подпись и дата

Копировал: | Формат А4

Выпуск 6-4

Серия 5.903-15

БК6.4.1.11.002

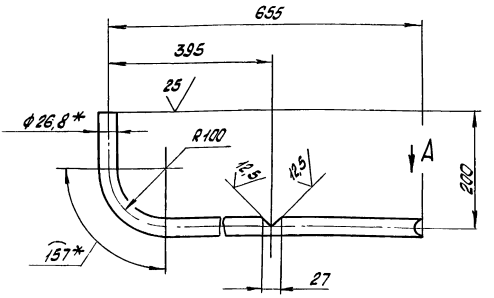

Вид А

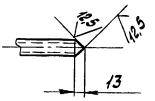

1.* Размеры для справок

2. $\pm \frac{IT14}{2}$.

Изм.	Лист	№ докум.	Подпись	Дата	БК6.4.1.11.002			
Разраб.		Авдеенко			Труба	Лит.	Масса 1,37	Масштаб 1:5
Пров.		Никитченко				Лист	Листов 1	
Т.контр.								
Н.контр.		Колмец			Труба 20×2,8 ГОСТ 3262-75	ЛАТГИПРОПРОМ		
Утв.								

Инв.№ подл. | Подпись и дата | Взам.инв.№ | Инв.№ дубл. | Подпись и дата

Копировал: | Формат А4

Выпуск 6-4

Серия 5.903-15

Формат	Зона	Поз.	Обозначение	Наименование	Кол.	Примечание
				Документация		
А2			БК6.4.2.00.000 СБ	Сборочный чертеж		
А3			БК6.4.2.00.000 СО	Схема автоматизации		
А4			БК6.0.0.00.000 ДГ	Указания по применению и изготовлению		Выпуск 6-0
				Детали		
БЧ		1	БК6.4.2.00.001	Труба		
				Труба 14×2 ГОСТ 8734-75 В20 ГОСТ 8733-74	1	0,37 кг
БЧ		2	БК6.4.2.00.002	Труба		
				Труба 14×2 ГОСТ 8734-75 В20 ГОСТ 8733-74	4	0,2 кг
БЧ		3	БК6.4.2.00.003	Труба		
				Труба 14×2 ГОСТ 8734-75 В20 ГОСТ 8733-74		
				L = 80 ± 3 мм	1	0,05 кг

Изм.	Лист	№ докум.	Подпись	Дата	БК6.4.2.00.000			
Разраб.		Элманис			Блок насосов рабочей воды и теплообменников БНРВТ-2×320-50-41,4. Установка придоров контроля и автоматизации	Лит.	Лист 1	Листов 3
Пров.		Никитченко						
Н.контр.		Колмец				ЛАТГИПРОПРОМ		
Утв.								

Инв.№ подл. | Подпись и дата | Взам.инв.№ | Инв.№ дубл. | Подпись и дата

Копировал: | Формат А4

Выпуск: 6-4

Серия: 5.903-15;

Формат	Зона	Поз.	Обозначение	Наименование	Кол.	Примечание
				Стандартные изделия		
		5		Термометр П41 160 66 ГОСТ 2823-73 в оправе 2П 215 63 6,3 200 ОСТ 25 1281-87 ТМ4-142-87 Установка 1	1	
		6		Термометр У41 160 104 ГОСТ 2823-75 в оправе 2У 215 63 6,3 200 ОСТ 25 1281-87 ТМ4-142-87 Установка 1	3	
				Прочие изделия		
		7		Прокладка 10×18 ТК4-566-68	6	
		8		Кран трёхходовой муфтовый 11Б 18 бк Ду 15; Ру 16 ТУ 26-07-1061-73	6	
		9		Соединитель НСВ-14×М20 ТУ 36.1104-82	6	
		10		Мановакуумметр показывающий. Пределы измерений -0,1-0-0,6 МПа 1-1-0-6 кгс/см² / МВП4-У-0,6 ТУ 25.02.180335-84	2	

Изм.	Лист	№ докум.	Подпись	Дата	БК6.4.2.00.000	Лист 2

Инв.№ подл. | Подпись и дата | Взам.инв.№ | Инв.№ дубл. | Подпись и дата

Копировал: | Формат А4

БК6.4.2.00.000 СБ

Выпуск 6-4

Серия 5.903-15

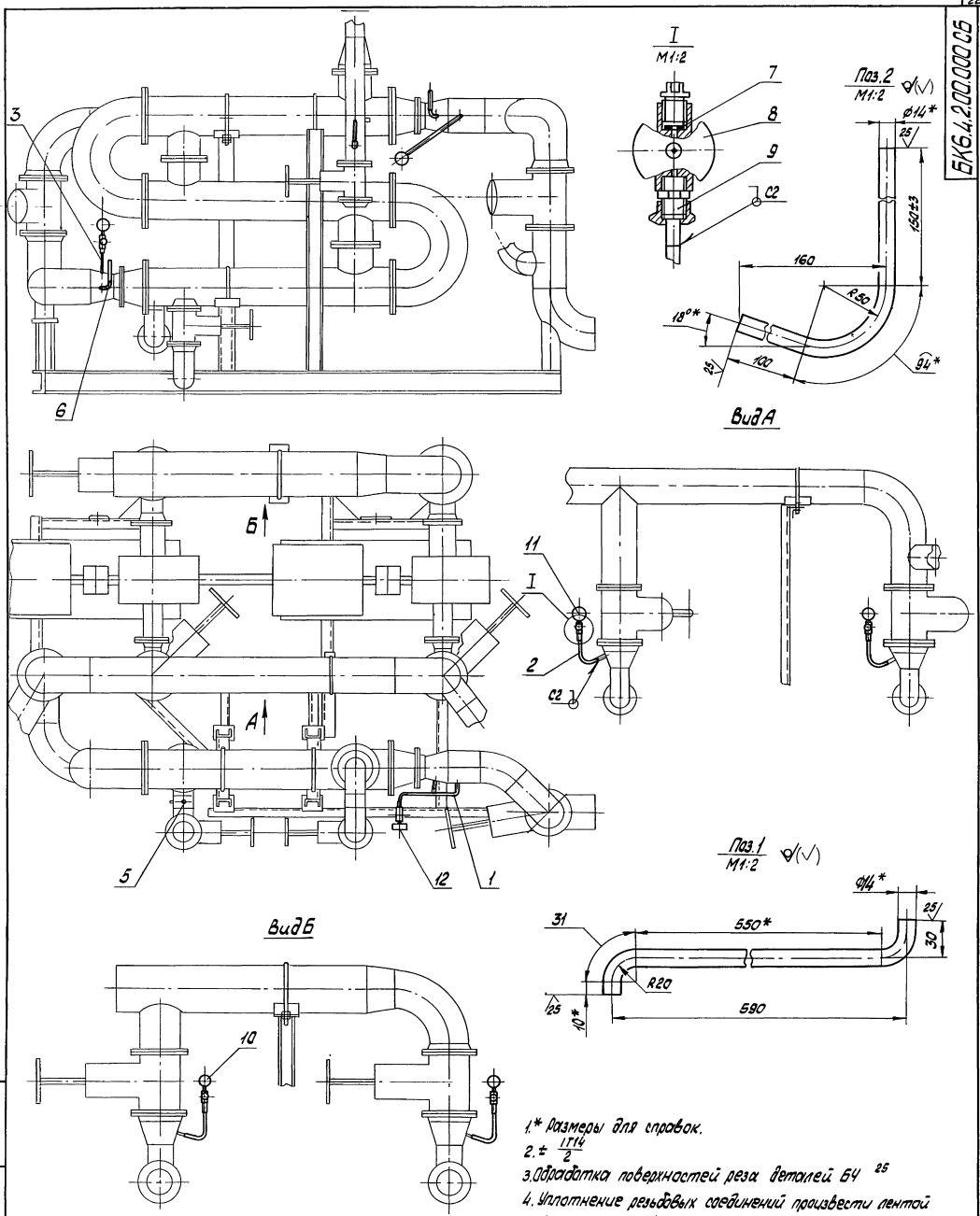

1.* Размеры для справок.

2. $\pm \frac{IT14}{2}$

3. Обработка поверхностей реза деталей БЧ ^{25}

4. Уплотнение резьбовых соединений произвести лентой ФУМ ТУ К04-81

5. Сварные швы по ГОСТ 16037-80

					БК6.4.2.00.000 СБ			
Изм.	Лист	№ докум.	Подпись	Дата	Блок насосов рабочей воды и теплообменников БМРВТ-2×320-60-414. Установка приборов контр и авт.	Лит.	Масса	Масштаб
Разраб.		Эланис					13	1:20
Пров.		Никитченко				Лист	Листов 1	
Т.контр.								
Н.контр.		Колмец				ЛАТГИПРОПРОМ		
Утв.								

Инв. № подл. | Подпись и дата | Взам. инв. № | Инв. № дубл. | Подпись и дата

Копировал: Лон

Формат А1

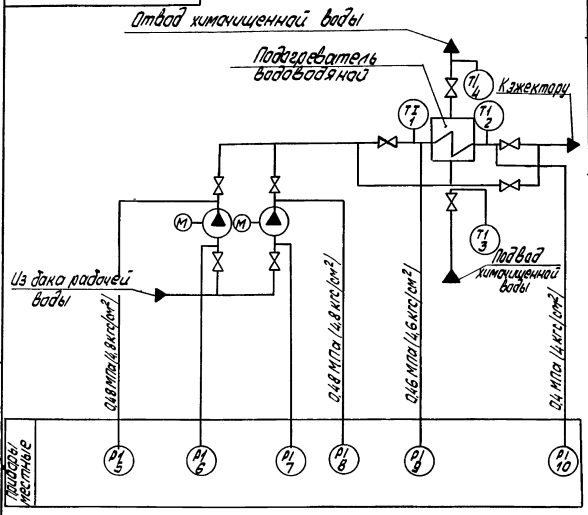

Поз. обозн	Наименование	Кол.	Примечание
5,8,9,10	Манометр показывающий. Пределы измерения от 0 до 1 МПа (от 0 до 10 кгс/см²) МП4-У-10 ТУ25.02-180335-84	4	
6;7	Мановакуумметр показывающий Пределы измерения -0,1-0-0,6 МПа (-1-0-0,6 кгс/см²) МВП 4-У-0,6 ТУ.25.02.180335-84	2	
1,2,3	Термометр угловой с ценой деления 1°С. Длина верхней части 160 мм и нижней части 10,4 мм. Пределы измерения от 0 до 100°С 04-1°С-160-103 ГОСТ 2823-73	2	
4	Термометр прямой с ценой деления 1°С. Длина верхней части 160 мм и нижней части 66 мм Пределы измерения от 0 до 100°С П4-1°С-160-66 ГОСТ 2823-73	2	

Выпуск 6-4

Серия 5.903-15

Инв. № подл. | Подпись и дата | Взам. инв. № | Инв. № дубл. | Подпись и дата

Изм	Лист	№ докум.	Подпись	Дата
Разраб.		Слицкая		
Пров.		Кодулс		
Т.контр.		Пантелеева		
Н.контр.		Кищель		
Утв.		Кищель		

БК6.4.2.00.000 СО

Блок насосов рабочей воды и теплообменников БНРВТ-2х320-50-47,4 Схема автоматизации

Лит.	Масса	Масштаб

Лист | Листов 1

ЛАТГИПРОПРОМ

Копировал: Формат А3

Выпуск 6-4

Серия: 5.903-15

Формат	Зона	Поз.	Обозначение	Наименование	Кол.	Примечание
		11		Манометр показывающий. Пределы измерения от 0 до 1 МПа (от 0 до 10 кгс/см²) МП4-У-10 ТУ25.02.180335-84	3	
		12		Манометр показывающий. Пределы и измерения от 0 до 1 МПа (от 0 до 10 кгс/см²) МП4-У-10 ТУ25.02.180335-84		
				Штуцер осевой	1	

Инв. № подл. | Подпись и дата | Взам. инв. № | Инв. № дубл. | Подпись и дата

Изм	Лист	№ докум.	Подпись	Дата

БК6.4.2.00.000

Лист 3

Копировал: Формат А4

Выпуск 6-4

Серия 5.903-15

Формат	Зона	Поз.	Обозначение	Наименование	Кол.	Примечание
				Документация		
А2			БК6.4.3.00.000 СБ	Сборочный чертеж		
А4			БК6.0.0.00.000 ДТ	Указания по применению и изготовлению		Выпуск 6-0
				Сборочные единицы		
А4		1	БК6.4.3.01.000	Статив	1	
				Детали		
Б4		2	БК6.4.3.00.001	Труба Труба 20х2,5 ГОСТ 3262-75 L=1850±3 мм	2	3,06 кг
Б4		3	БК6.4.3.00.002	Труба Труба 70х3,2 ГОСТ 3262-75 L=2100±3 мм	2	12 кг

Инв. № подл. | Подпись и дата | Взам. инв. № | Инв. № дубл. | Подпись и дата

Изм.	Лист	№ докум.	Подпись	Дата
Разраб.		Элманис		
Пров.		Никитченко		
Т.контр.				
Н.контр.		Колмец		
Утв.				

БК6.4.3.00.000

Блок насосов рабочей воды и теплообменников БНРВТ-2х320-50-41,4 Установка электрооборудования

Лит.	Лист	Листов
	1	2

ЛАТГИПРОПРОМ

Копировал: Формат А4

БК6.4.3.00.000СБ

Выпуск 6-4

Серия 5.903-15

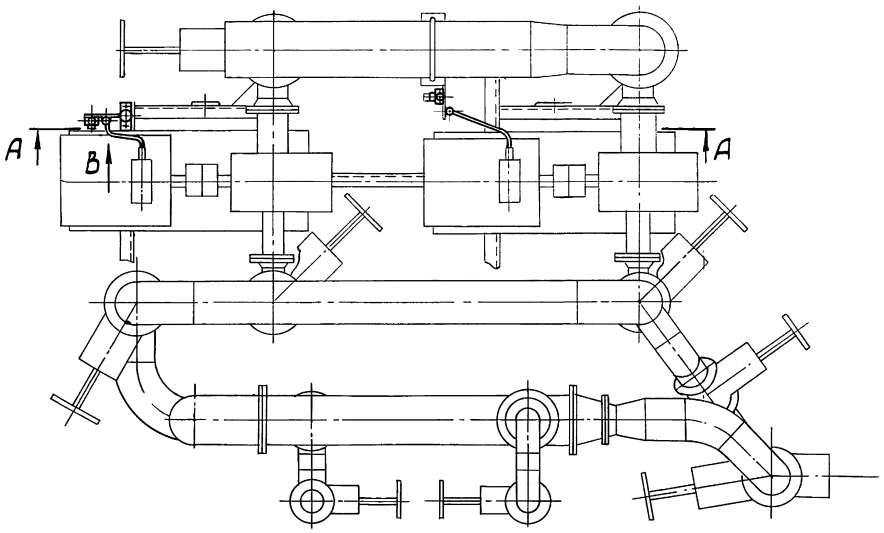

Вид В
М1:10

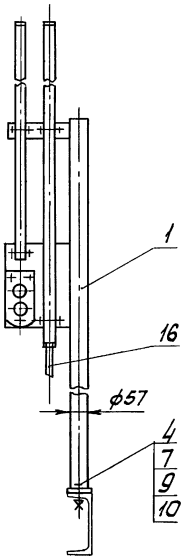

А-А

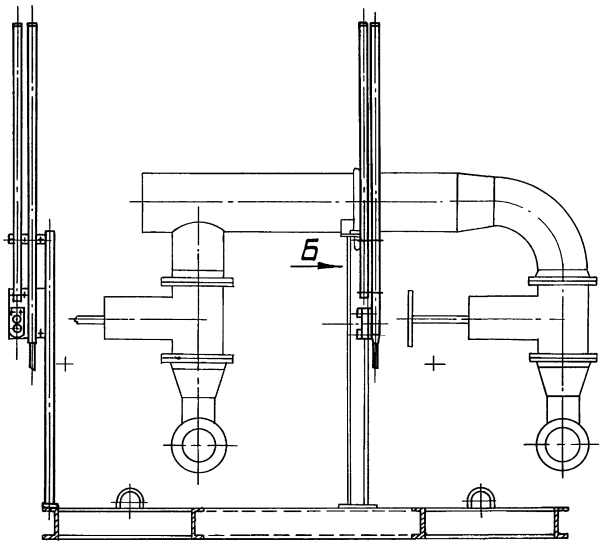

Вид Б
М1:10

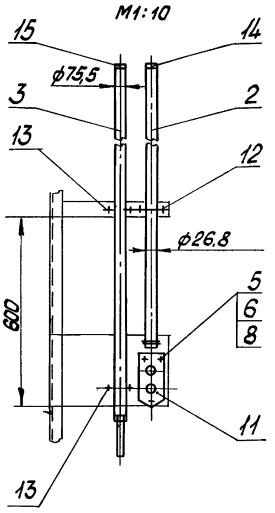

1. Размеры для справок
2. Обработка поверхности реза деталей БЧ 25/

				БК6.4.3.00.000 СБ			
Изм.	Лист	№ докум	Подпись	Дата	Блок насосов рабочей воды и теплообменников БНРВТ-2х320-50-41,4 Установка электрооборудования.	Лит.	Масса 25,3	Масштаб 1:20
Разраб.		Элманис						
Пров.		Никитченко						
Т.контр						Лист	Листов 1	
Н.контр		Колмец				ЛАТГИПРОПРОМ		
Утв.								

Копировал: Формат А2

Инв. № подл. | Подпись и дата | Взам. инв. № | Инв. № дубл. | Подпись и дата

Выпуск 6-4

Серия 5.903-15

Формат	Зона	Поз.	Обозначение	Наименование	Кол.	Примечание
				Стандартные изделия		
		4		Болт М10х30.46		
				ГОСТ 7798-70	2	
		5		Винт М5х20.58		
				ГОСТ 17473-72	6	
				Гайки ГОСТ 5915-70		
		6		М5,5	6	
		7		М10,5	2	
				Шайбы ГОСТ 6402-70		
		8		Шайба 5,65Г	6	
		9		Шайба 10,65Г	2	
		10		Шайба 10,02		
				ГОСТ 10906-78	2	
				Прочие изделия		
		11		Пост ПКЕ 222-2У3;		
				3/4" ТУ16-6Ч2.006-83	2	
				Хомутики ТУ36-1448-77		
		12		С437У2	4	
		13		С441У2	4	
				Втулки ТУ36-1899-80		
		14		В22УХЛ2	2	
		15		В69УХЛ2	2	
				Материалы		
		16		Металлорукав		
				РЗ-Ц-Л-60У3.ТУ22-3988-77	2	м

Инв. № подл. | Подпись и дата | Взам. инв. № | Инв. № дубл. | Подпись и дата

Изм.	Лист	№ докум.	Подпись	Дата	БК6.4.3.00 000	Лист 2

Копировал: Формат А4

Выпуск 6-4

Серия 5.903-15

Формат	Зона	Поз.	Обозначение	Наименование	Кол.	Примечание
				Документация		
А3			БК6.4.3.01.000 СБ	Сборочный чертеж		
				Детали		
БЧ		1	БК6.4.3.01.001	Труба		
				Труба 57х3 ГОСТ 10704-76 / В-ВСт3сп ГОСТ 10705-80		
				L=1805±3 мм	1	7,22 кг
БЧ		2	БК6.4.3.01.002	Пластина		
				Лист 3 ГОСТ 19903-74 / ВСт3кп4 ГОСТ 16523-70	1	0,2 кг
БЧ		3	БК6.4.3.01.003	Пластина		
				Лист 3 ГОСТ 19903-74 / ВСт3кп4 ГОСТ 16523-70	1	0,95 кг
БЧ		4	БК6.4.3.01.004	Основание		
				Лист 5 ГОСТ 19903-74 / ВСт3кп2 ГОСТ 14637-79	1	0,4 кг

Инв. № подл. | Подпись и дата | Взам. инв. № | Инв. № дубл. | Подпись и дата

Изм.	Лист	№ докум.	Подпись	Дата	БК6.4.3.01.000			
Разраб.		Элманис			Статив	Лит.	Лист	Листов 1
Пров.		Никитченко						
Н. контр.		Колмец				ЛАТГИПРОПРОМ		
Утв.								

Копировал: Формат А4

БК6.4.3.01.000 СБ

Выпуск 6-4

Серия 5.903-15

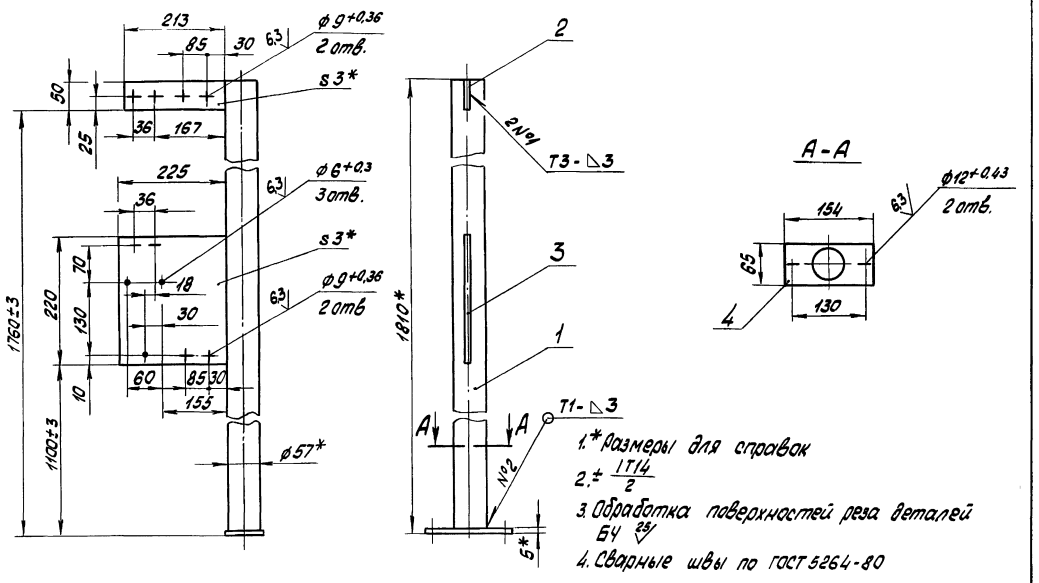

1.* Размеры для справок

2.± $\frac{IT14}{2}$

3. Обработка поверхностей реза деталей БЧ 25

4. Сварные швы по ГОСТ 5264-80

Инв. № подл. | Подпись и дата | Взам. инв. № | Инв. № дубл. | Подпись и дата

Изм.	Лист	№ докум.	Подпись	Дата	БК6.4.3.01.000 СБ			
Разраб.		Элманис			Статив	Лит.	Масса 16,3	Масштаб 1:5
Пров.		Никитченко				Лист	Листов 1	
Т. контр.								
Н. контр.		Колмец				ЛАТГИПРОПРОМ		
Утв.								

Копировал: Формат А3

gost.e-ecolog.ru