Типовая документация на конструкции,
изделия и узлы зданий и сооружений

Серия 5.903-15

Блоки тепломеханического оборудования для котельных с водогрейными котлами

Выпуск 6-3

Блок насосов рабочей воды и теплообменника
БНРВТ-2×50-50-17,67

Рабочие чертежи

gost.e-ecolog.ru

24034-64

Типовая документация на конструкции,
изделия и узлы зданий и сооружений

Серия 5.903-15

Блоки тепломеханического оборудования для котельных с водогрейными котлами

Выпуск 6-3

Блок насосов рабочей воды и теплообменника БНРВТ-2×50-50-17,67

Рабочие чертежи

Разработаны
проектным институтом
„Латгипропром"
Гл.инж.института В.Архипов
Гл.инж.проекта Я.Нидбальский

Утверждён и введён
в действие Минсвязи СССР
протоколом от 14.02.90

24051-64

Содержание альбома

Обозначение	Наименование	№ стр.
Блок насосов рабочей водыи теплообменников БНРВТ-2х50-50-17,67		
БК6.3.1.00.000	Блок БНРВТ-2х50-50- 17,67	
БК6.3.1.00.000ГЗ	Блок БНРВТ-2х50-50-17,67. Схема принципиальная	3
БК6.3.1.00.000СБ	Блок БНРВТ-2х50-50-17,67	4,5
БК6.3.1.00.000	Блок БНРВТ-2х50-50-17,67	6
БК6.3.1.00.001	Стяжка	
БК6.2.1.00.004	Патрубок	
БК6.3.1.01.000	Рама	
БК6.3.1.01.000СБ	Рама	7
БК6.3.1.01.000	Рама	8
БК6.3.1.01.001	Петля	
БК6.3.1.02.000	Коллектор	
БК6.3.1.02.001	Коллектор	9
БК6.3.1.02.000СБ	Коллектор	
БК6.3.1.02.002	Труба	
БК6.3.1.03.000	Трубопровод	10
БК6.3.1.03.000СБ	Трубопровод	
БК6.3.1.04.000СБ	Трубопровод	
БК6.3.1.04.000	Трубопровод	11
БК6.3.1.05.000	Трубопровод	
БК6.3.1.05.001	Коллектор	
БК6.3.1.05.002	Труба	
БК6.3.1.05.000СБ	Трубопровод	12
БК6.3.1.05.003	Труба	13
БК6.3.1.06.000	Колено	
БК6.3.1.06.000СБ	Колено	
БК6.3.1.07.000	Колено	14
БК6.3.1.07.000СБ	Колено	
БК6.3.1.07.001	Труба	15
БК6.3.1.08.000	Тройник	
БК6.3.1.08.000СБ	Тройник	
БК6.3.1.09.000	Колено	16
БК6.3.1.09.001	Труба	
БК6.3.1.09.000СБ	Колено	
БК6.3.1.09.002	Труба	17
БК6.3.1.09.003	Труба	
БК6.3.1.10.000	Колено	
БК6.3.1.10.000СБ	Колено	18
БК6.3.1.10.001	Труба	
БК6.3.1.11.000	Трубопровод	
БК6.3.1.11.000СБ	Трубопровод	19
БК6.11.09.001	Воронка	
БК6.3.1.11.001	Труба	

Обозначение	Наименование	№ стр.
Установка приборов контроля и автоматики блока БНРВТ-2х50-50-17,67		
БК6.3.2.00.000	Блок БНРВТ-2х50-50-17,67. Установка приборов контроля и автоматики	20
БК6.3.2.00.000СО	Блок БНРВТ-2х50-50-17,67. Схема автоматизации	
БК6.3.2.00.000СБ	Блок БНРВТ-2х50-50-17,67. Установка приборов контроля и автоматики	21
БК6.2.2.00.001	Трубка	22
Установка электрооборудования блока БНРВТ-2х50-50-17,67		
БК6.3.3.00.000	Блок БНРВТ-2х50-50-17,67. Установка электрооборудования	22
БК6.3.3.00.000СБ	Блок БНРВТ-2х50-50-17,67. Установка электрооборудования	
БК6.3.3.00.000	Блок БНРВТ-2х50-50-17,67. Установка электрооборудования	23
БК6.23.01.000	Штатив	
БК6.23.01.000СБ	Штатив	

Инв. № подл. | Подпись и дата | Взам. инв. № | Инв. № дубл. | Подпись и дата

Выпуск 6-3

Серия 5.903-15

Формат	Зона	Поз.	Обозначение	Наименование	Кол.	Примечание
				Документация		
А2			БК6.3.1.00.000СБ	Сборочный чертеж		
А3			БК6.3.1.00.000ГЗ	Схема принципиальная		
А4			БК6.0.0.00.000ДТ	Указания по применению и изготовлению		Выпуск 6-0
				Сборочные единицы		
А4		1	БК6.3.1.01.000	Рама	1	
А4		2	БК6.3.1.02.000	Коллектор	1	
А4		3	БК6.3.1.03.000	Трубопровод	2	
А4		4	БК6.3.1.04.000	Трубопровод	2	
А4		5	БК6.3.1.05.000	Трубопровод	1	
А4		6	БК6.3.1.06.000	Колено	1	
А4		7	БК6.3.1.07.000	Колено	1	
А4		8	БК6.3.1.08.000	Тройник	1	
А4		9	БК6.3.1.09.000	Колено	1	
А4		10	БК6.3.1.10.000	Колено	1	
А4		11	БК6.3.1.11.000	Трубопровод	1	
				Детали		
А4		13	БК6.3.1.00.001	Стяжка	2	
А4		14	БК6.2.1.00.004	Патрубок	3	

Инв.№подл. | Подпись и дата | Взам.инв.№ | Инв.№дубл. | Подпись и дата

Изм.	Лист	№ докум.	Подпись	Дата
Разраб.		Никитченко		
Пров.		Колмец		
Н.контр.				
Утв.				

БК6.3.1.00.000

Блок насосов рабочей воды и теплообменников БНРВТ-2х50-50-17,67

Лит.	Лист	Листов
	1	3

ЛАТГИПРОПРОМ

Копировал | Формат А4

Выпуск 6-3

Серия 5.903-15

Формат	Зона	Поз.	Обозначение	Наименование	Кол.	Примечание
				Стандартные изделия		
				Болты ГОСТ 7798-70		
		16		М12х60.46	8	
		17		М16х70.46	96	
		18		М20х80.46	112	
				Гайки ГОСТ 5915-70		
		19		М12.5	8	
		20		М16.5	96	
		21		М20.5	112	
		22		Шайба 12.02 ГОСТ 11371-78	8	
		23		Шайба 12.65Г ГОСТ 6402-70	8	
				Прокладки ГОСТ 15180-70		
		24		А-50-6	2	
		25		А-80-6	2	
		26		А-100-10	2	
		27		А-125-10	8	
		28		А-150-10	12	
		29		Вентиль 15ч8бр; Ру16; Ду15 ГОСТ 18722-73	5	
				Задвижки 30ч6бр; Ру10 ГОСТ 8437-75		
		30		Ду 100	1	
		31		Ду 125	4	
		32		Ду 150	4	
				Опоры ГОСТ 14911-82		
		33		ОПБ2-21.3	7	
		34		ОПБ2-133	2	
		35		ОПБ2-219	4	
		36		Фланец 1-150-10 Ст2 ГОСТ 12821-80	2	

Инв.№подл. | Подпись и дата | Взам.инв.№ | Инв.№дубл. | Подпись и дата

Изм.	Лист	№ докум.	Подпись	Дата

БК6.3.1.00.000

Лист 2

Копировал | Формат А4

БК6.3.1.00.000Г3

Выпуск 6-3

Серия 5.903-15

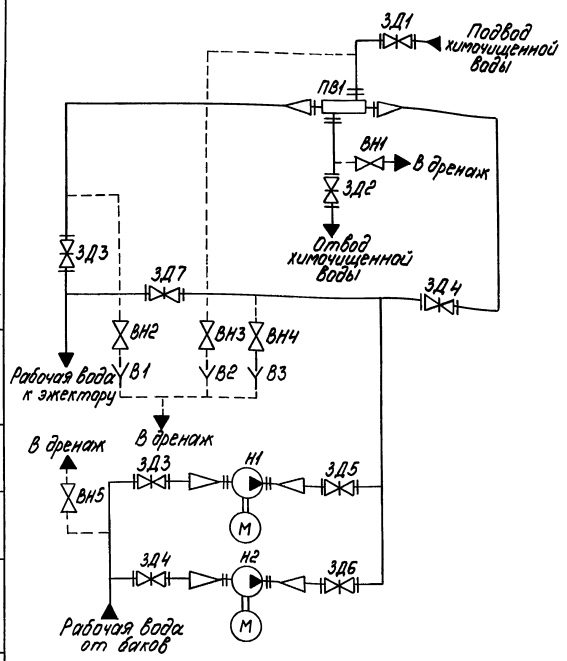

Поз. обозначение	Наименование	Кол.	Примечание
В1...В3	Воронка	3	
ВН1...ВН5	Вентиль 15ч8бр ГОСТ 18722-73	5	Ду15; Ру16
ЗД1...ЗД4	Задвижка 30ч6бр ГОСТ 8437-75	4	Ду150; Ру10
ЗД5...ЗД6	Задвижка 30ч6бр ГОСТ 8437-75	4	Ду125; Ру10
ЗД7	Задвижка 30ч6бр ГОСТ 8437-75	1	Ду100; Ру10
Н1, Н2	Насос КМ-80-50-200 СД с		
	электродвигателем 4А160S2	2	Q=45 м³/ч, H=55м
ПВ1	Подогреватель водоводяной		
	П-219х2000-Р-3 ТУ400-28-429-82Е	1	

Инв.№подл. | Подпись и дата | Взам.инв.№ | Инв.№дубл. | Подпись и дата

Изм.	Лист	№ докум.	Подпись	Дата
Разраб.		Чумайлова		
Пров.		Никитченко		
Т.контр.				
Н.контр.		Колмец		
Утв.				

БК6.3.1.00.000Г3

Блок насосов рабочей воды и теплообменников БНРВТ-2х50-50-17,67 Схема принципиальная

Лит.	Масса	Масштаб
Лист	Листов 1	

ЛАТГИПРОПРОМ

Копировал | Формат А3

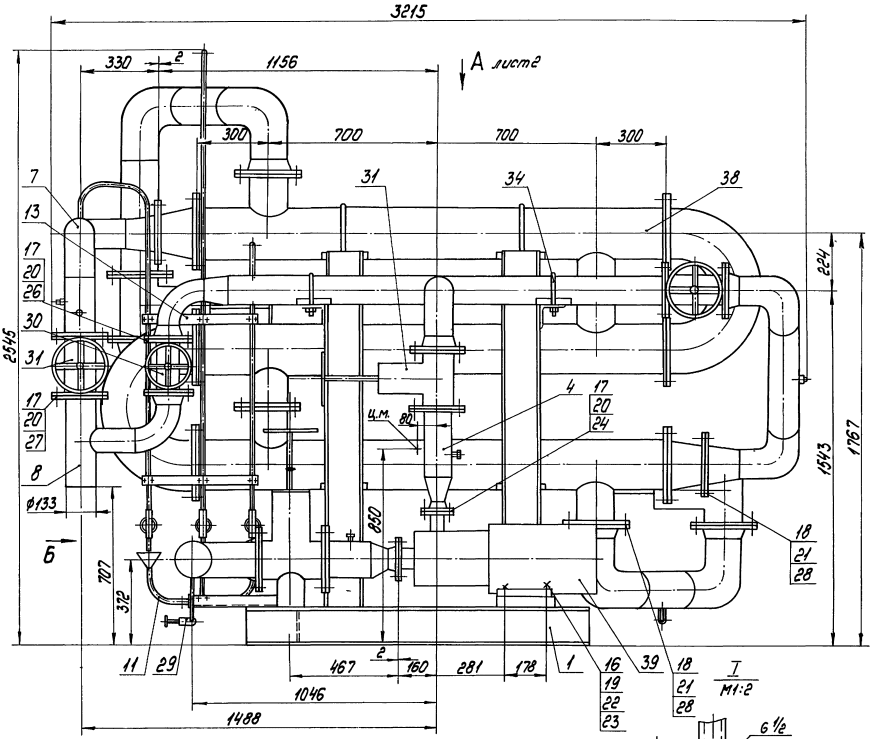

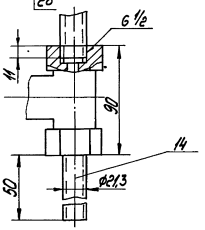

Вид Б

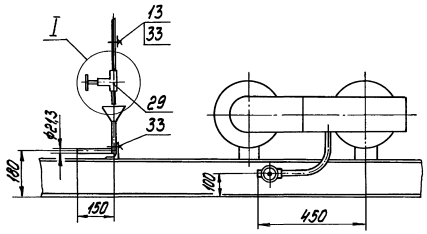

Схема расположения фундаментных болтов

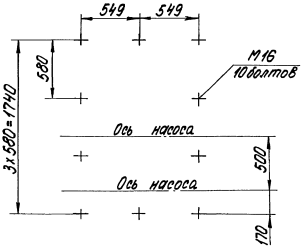

1. Размеры для справок.
2. Произвести гидроиспытания блока давлением 1,0 МПа (10 кгс/см²). Течь не допускается.
3. Уплотнение резьбы произвести лентой ФУМ ТУ К04-81 (арт. КИ-101-01-23).

					БК6.3.1.00.000СБ			
Изм.	Лист	№ док.	Подпись	Дата	Блок насосов рабочей воды и теплообменников БНРВТ-2х50-50-17,67	Лит.	Масса	Масштаб
Разраб.		Никитченко					2260	1:10
Пров.		Колмец				Лист 1	Листов 2	
Т.контр.						ЛАТГИПРОПРОМ		
Н.контр.		Колмец						
Утв.								

Копировал
Формат А2

Инв. № подл. | Подпись и дата | Взам. инв. № | Инв. № дубл. | Подпись и дата

Вид А лист 1

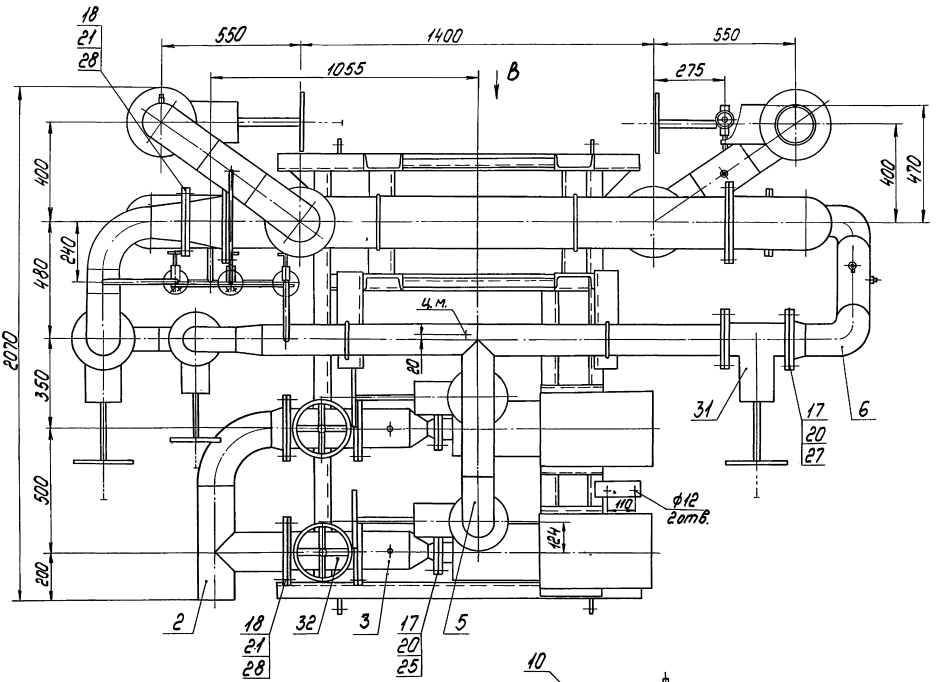

Вид В повернуто

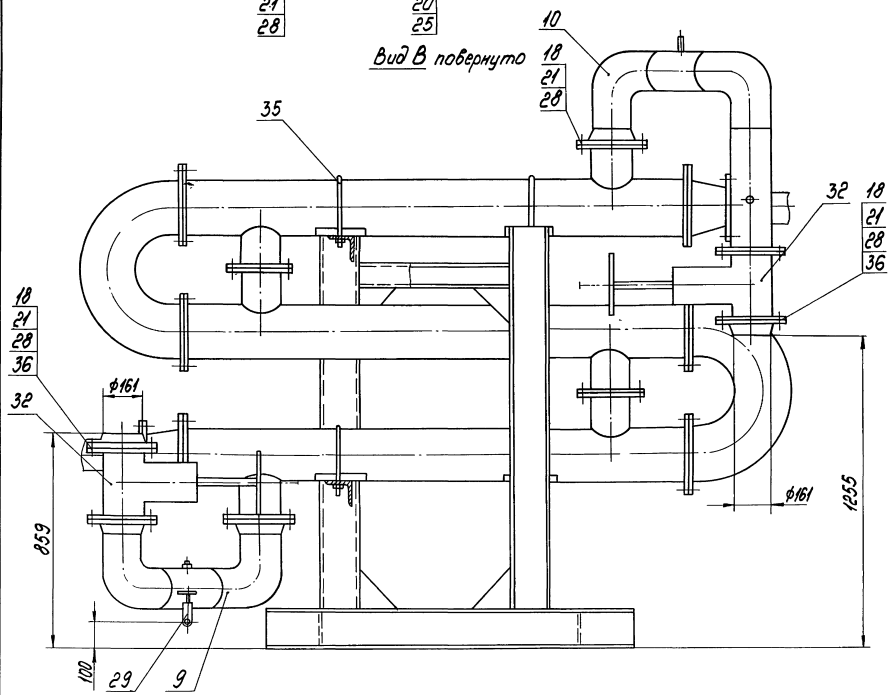

Формат	Зона	Поз.	Обозначение	Наименование	Кол.	Примечание
				Прочие изделия		
		38		Подогреватель водо-водяной 11-219×2000-Р-3 ТУ400-28-429-82Е	1	
		39		Насос КМ-80-50-200СД с электродвигателем 4А160S2 N=15кВт; n=3000 об/мин. ТУ 26-06-946-74	2	

Инв.№ подл. | Подпись и дата | Взам. инв.№ | Инв.№ дубл. | Подпись и дата

Изм.	Лист	№ докум.	Подпись	Дата	БК6.3.1.00.000	Лит.	Лист	Листов
							3	

Копировал Формат А4

БК6.3.1.00.001

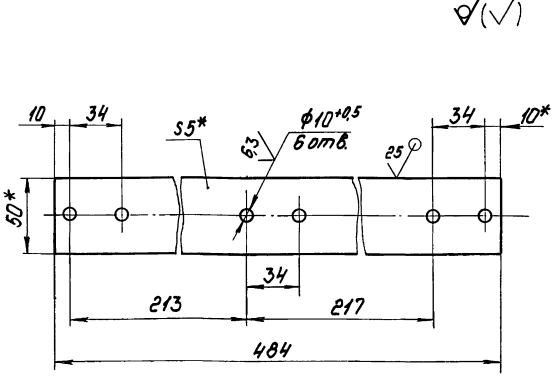

1.* Размеры для справок.

2. $\pm \frac{IT14}{2}$.

Изм.	Лист	№ докум.	Подпись	Дата	БК6.3.1.00.001	Лит.	Масса	Масштаб
Разраб.		Авдеенко			Стяжка		0,95	1:2
Пров.		Никитченко				Лист	Листов 1	
Т.контр.								
Н.контр.		Колмец			Полоса 5×50-ГОСТ103-76 Ст3кп2ГОСТ535-79	ЛАТГИПРОПРОМ		
Утв.								

Копировал Формат А4

БК6.2.1.00.004

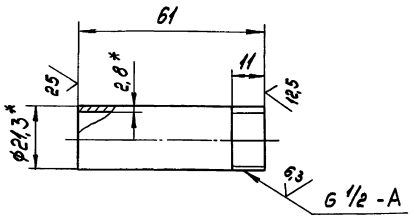

1.* Размеры для справок.

2. $\pm \frac{IT14}{2}$.

Изм.	Лист	№ докум.	Подпись	Дата	БК6.2.1.00.004	Лит.	Масса	Масштаб
Разраб.		Авдеенко			Патрубок		0,08	1:1
Пров.		Никитченко				Лист	Листов 1	
Т.контр.								
Н.контр.		Колмец			Труба 15×2,8 ГОСТ 3262-75	ЛАТГИПРОПРОМ		
Утв.								

Копировал Формат А4

Формат	Зона	Поз.	Обозначение	Наименование	Кол.	Примечание
				Документация		
А2			БК6.3.1.01.000СБ	Сборочный чертеж		
				Детали		
А4		1	БК6.3.1.01.001	Петля	4	
Б4		2	БК6.3.1.01.002	Опора		
				Труба 108×4 ГОСТ 10704-76 / В-Ст3сп ГОСТ 10705-80		
				L заг. = 200±2 мм	2	2,05кг
Б4		3	БК6.3.1.01.003	Косынка		
				Лист 5 ГОСТ 19903-74 / Ст3кп2 ГОСТ 14637-79	10	0,45кг
Б4		4	БК6.3.1.01.004	Косынка		
				Лист 5 ГОСТ 19903-74 / Ст3кп2 ГОСТ 14637-79	8	0,2кг
Б4		5	БК6.3.1.01.005	Кронштейн		
				Уголок 100×100×7-Б ГОСТ 8509-86 / Ст3сп3-1 ГОСТ 535-79	2	4,5кг
Б4		6	БК6.3.1.01.006	Полка		
				Уголок 100×100×7-5 ГОСТ 8509-86 / Ст3сп3-1 ГОСТ 535-79	4	4,32кг
Б4		7	БК6.3.1.01.007	Кронштейн		
				Уголок 50×50×5-Б ГОСТ 8509-86 / Ст3сп3-1 ГОСТ 535-79	1	1,9кг

Изм.	Лист	№ докум.	Подпись	Дата	БК6.3.1.01.000	Лит.	Лист	Листов
Разраб.		Элманис			Рама		1	2
Пров.		Никитченко				ЛАТГИПРОПРОМ		
Н.контр.		Колмец						
Утв.								

Копировал Формат А4

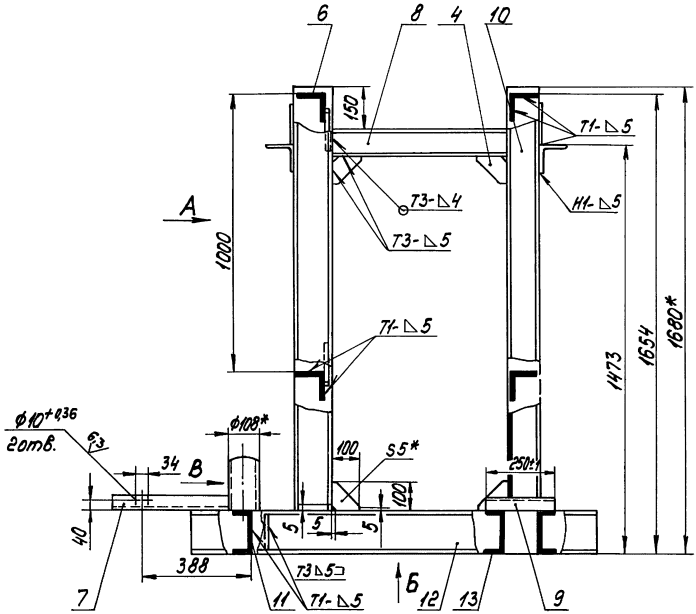

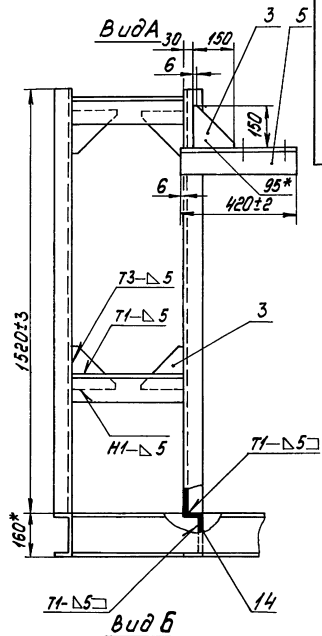

Вид Б
М1:20

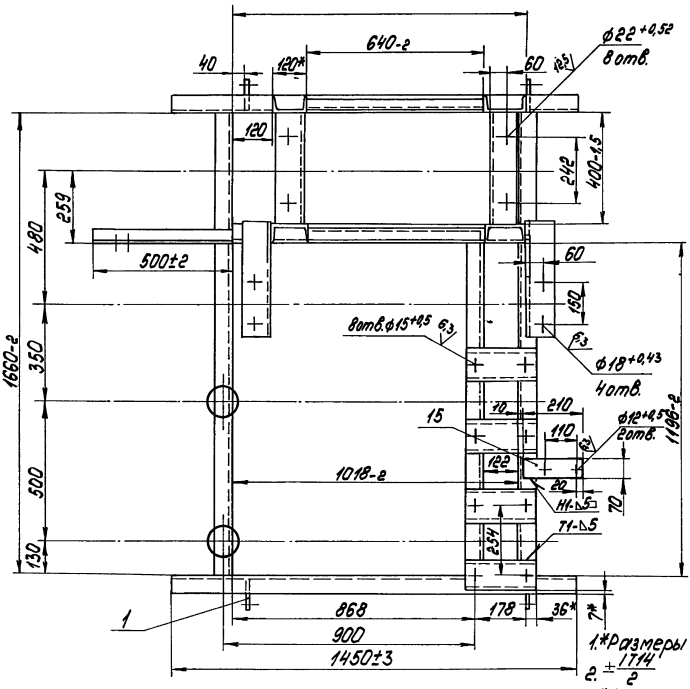

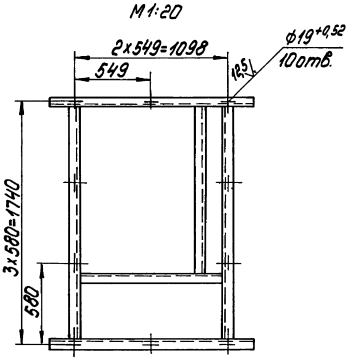

Вид В

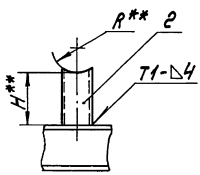

1.*Размеры для справок

2. $\pm\frac{1714}{2}$

3.**Размеры Н и R определить по черт. БК6.3.1.00.000 поз.32

4. Обработка поверхностей реза деталей Б4 $\frac{35}{}$

5. Сварные швы по ГОСТ 5264-80

						БК6.3.1.01.000СБ	
Изм.	Лист	№ докум.	Подпись	Дата			
Разраб.		Ермакис			Рама	Лит.	Масса	Масштаб
Пров.		Никитушкин					247	1:10
Т.контр.						Лист	Листов 1	
Н.контр.		Колпец				ЛАТГИПРОПРОМ		
Утв.								

Копировал Формат А2

Инв.№ подл. | Подпись и дата | Взам.инв.№ | Инв.№ дубл. | Подпись и дата

Выпуск 6-3
Серия 5.903-15

Формат	Зона	Поз.	Обозначение	Наименование	Кол.	Примечание
БЧ		8	БК6.3.1.01.008	Балка		
				Швеллер 10-ГОСТ 8240-72 / Ст3сп3-1-ГОСТ 535-79	2	5,15 кг
БЧ		9	БК6.3.1.01.009	Опора		
				Швеллер 12-ГОСТ 8240-72 / Ст3сп3-1-ГОСТ 535-79	4	2,6 кг
БЧ		10	БК6.3.1.01.010	Стойка		
				Швеллер 12-ГОСТ 8240-72 / Ст3сп3-1-ГОСТ 535-79	4	15,8 кг
БЧ		11	БК6.3.1.01.011	Балка		
				Швеллер 16-ГОСТ 8240-72 / Ст3сп3-1-ГОСТ 535-79	2	23,6 кг
БЧ		12	БК6.3.1.01.012	Балка		
				Швеллер 16-ГОСТ 8240-72 / Ст3сп3-1-ГОСТ 535-79	2	20,6 кг
БЧ		13	БК6.3.1.01.013	Балка		
				Швеллер 16-ГОСТ 8240-72 / Ст3сп3-1-ГОСТ 535-79	1	16,7 кг
БЧ		14	БК6.3.1.01.014	Балка		
				Швеллер 16-ГОСТ 8240-72 / Ст3сп3-1-ГОСТ 535-79	1	14,46 кг
БЧ		15	БК6.3.1.01.015	Пластина		
				Лист 5 ГОСТ 19903-74 / Ст3кп2 ГОСТ 14637-79	1	0,58 кг

Инв.№ подл. | Подп. и дата | Взам. инв.№ | Инв.№ дубл. | Подп. и дата

Изм.	Лист	№ докум.	Подпись	Дата

БК6.3.1.01.000 — Лист 2

Копировал — Формат А4

БК6.3.1.01.001

$\sqrt{(\sqrt{})}$

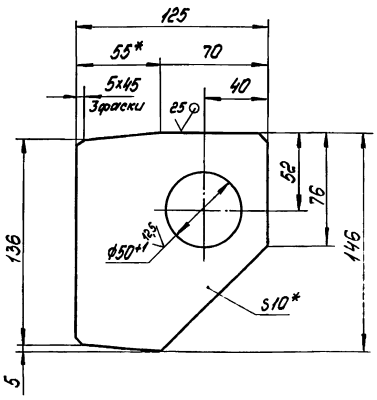

1. * Размеры для справок.
2. $\pm \frac{IT14}{2}$.

Изм.	Лист	№ докум.	Подпись	Дата
Разраб.		Никитченко		
Пров.		Колмец		
Т.контр.				
Н.контр.		Колмец		
Утв.				

БК6.3.1.01.001

Петля

Лит.	Масса	Масштаб
	1:1	1:2

Лист | Листов 1

Лист 10 ГОСТ 19903-74 / Ст3кп4 ГОСТ 14637-79

ЛАТГИПРОПРОМ

Копировал — Формат А4

Выпуск 6-3
Серия 5.903-15

Формат	Зона	Поз.	Обозначение	Наименование	Кол.	Примечание
				Документация		
А3			БК6.3.1.02.000СБ	Сборочный чертеж		
				Детали		
А4		1	БК6.2.1.00.004	Патрубок	1	
А4		2	БК6.3.1.02.001	Коллектор	1	
А4		3	БК6.3.1.02.002	Труба	1	
БЧ		4	БК6.3.1.02.003	Труба		
				Труба 159х4,5 ГОСТ 10704-76 / В20 ГОСТ 10705-80	1	4,8 кг
				Стандартные изделия		
		5		Отвод 90°-159х4,5 ГОСТ 17375-83	1	
		6		Фланец 1-150-10 Ст20 ГОСТ 12820-80	1	
		7		Фланец 1-150-10 Ст20 ГОСТ 12821-80	1	

Инв.№ подл. | Подп. и дата | Взам. инв.№ | Инв.№ дубл. | Подп. и дата

Изм.	Лист	№ докум.	Подпись	Дата
Разраб.		Авдеенко		
Пров.		Никитченко		
Н.контр.		Колмец		
Утв.				

БК6.3.1.02.000

Коллектор

Лит.	Лист	Листов
		1

ЛАТГИПРОПРОМ

Копировал — Формат А4

БК6.3.1.02.001

$\sqrt{(\sqrt{})}$

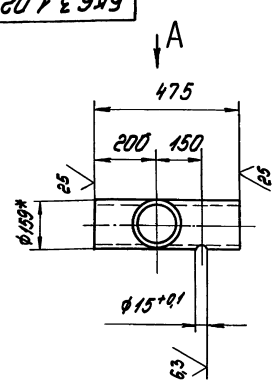

Вид А

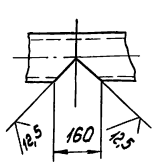

1. * Размеры для справок.
2. $\pm \frac{IT14}{2}$.

Изм.	Лист	№ докум.	Подпись	Дата
Разраб.		Авдеенко		
Пров.		Никитченко		
Т.контр.				
Н.контр.		Колмец		
Утв.				

БК6.3.1.02.001

Коллектор

Лит.	Масса	Масштаб
	8,2	1:10

Лист | Листов 1

Труба 159х4,5 ГОСТ 10704-76 / В20 ГОСТ 10705-80

ЛАТГИПРОПРОМ

Копировал — Формат А4

БК6.3.1.02.000СБ

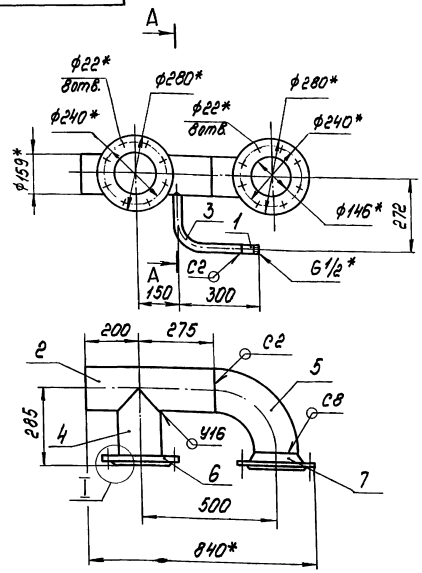

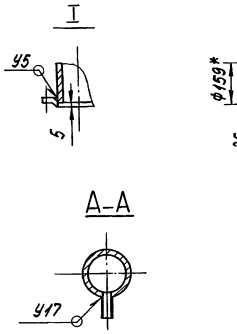

1.* Размеры для справок.
2. ± IT14/2.
3. Обработка поверхностей реза деталей БЧ Rz 25.
4. Сварные швы по ГОСТ 16037-80.

Изм.	Лист	№ докум.	Подпись	Дата	БК6.3.1.02.000СБ		
Разраб.		Авдеенко			Коллектор	Лит.	Масса	Масштаб
Пров.		Никитченко					34,5	1:10
Т.контр.						Лист	Листов 1
Н.контр.		Колтец				ЛАТГИПРОПРОМ	
Утв.							

Копировал | Формат А3

Выпуск 6-3 Серия 5.903-15 Инв.№ подл. | Подпись и дата | Взам.инв.№ | Инв.№ дубл. | Подпись и дата

БК6.3.1.02.002

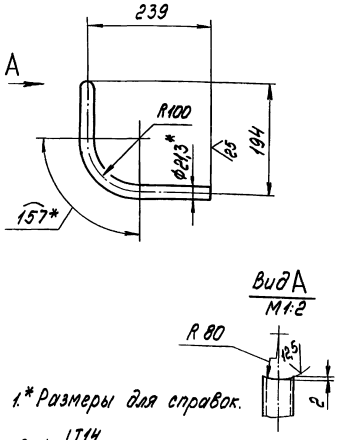

1.* Размеры для справок.
2. ± IT14/2.

Изм.	Лист	№ докум.	Подпись	Дата	БК6.3.1.02.002		
Разраб.		Авдеенко			Труба	Лит.	Масса	Масштаб
Пров.		Никитченко					0,5	1:5
Т.контр.						Лист	Листов 1
Н.контр.		Колтец			Труба 15х2,8 ГОСТ 3262-75	ЛАТГИПРОПРОМ	
Утв.							

Копировал | Формат А4

Выпуск 6-3 Серия 5.903-15 Инв.№ подл. | Подпись и дата | Взам.инв.№ | Инв.№ дубл. | Подпись и дата

Формат	Зона	Поз.	Обозначение	Наименование	Кол.	Примечание
				Документация		
А3			БК6.3.1.03.000СБ	Сборочный чертеж		
				Детали		
БЧ		1	БК6.3.1.03.001	Труба 159х4,5 ГОСТ 10704-76 / Труба В20 ГОСТ 10705-80		
				L=195±0,575 мм	1	3,34кг
				Стандартные изделия		
		2		Переход К 159х4,5-89х3,5 ГОСТ 17378-83	1	
		3		Фланец 1-150-10 Ст20 ГОСТ 12820-80	1	
		4		Фланец 1-80-6 Ст20 ГОСТ 12821-80	1	
				Прочие изделия		
		5		Установка штуцера М20х1,5-50 ЗК4-45-70	1	

Изм.	Лист	№ докум.	Подпись	Дата	БК6.3.1.03.000		
Разраб.		Авдеенко			Трубопровод	Лит.	Лист	Листов
Пров.		Никитченко						1
Т.контр.						ЛАТГИПРОПРОМ	
Н.контр.		Колтец					
Утв.							

Копировал | Формат А4

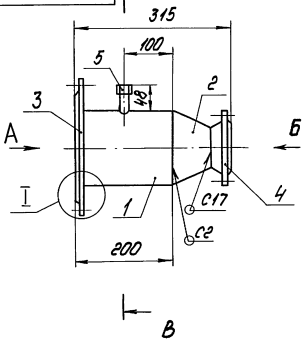

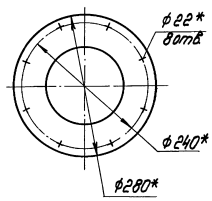

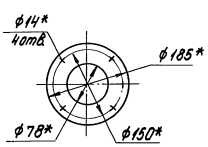

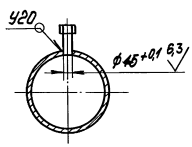

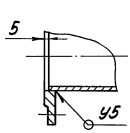

1.* Размеры для справок.
2. $\pm \frac{IT14}{2}$.
3. Обработка поверхности реза деталей Б4 $\sqrt{25}$.
4. Сварные швы по ГОСТ 16037-80.

Изм.	Лист	№ докум.	Подпись	Дата	БК6.3.1.03.000СБ	
Разраб.		Авдеенко			Трубопровод	Лит. / Масса / Масштаб: 14,8 / 1:5
Пров.		Никитченко				Лист / Листов 1
Т.контр.						ЛАТГИПРОПРОМ
Н.контр.		Колмец				
Утв.						

Копировал [illegible] Формат А3

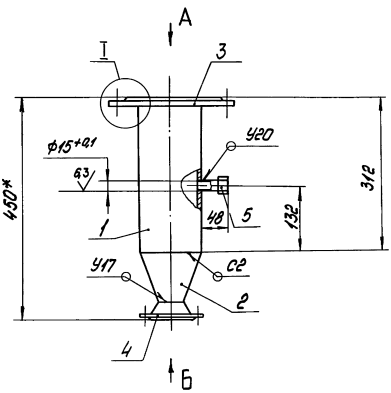

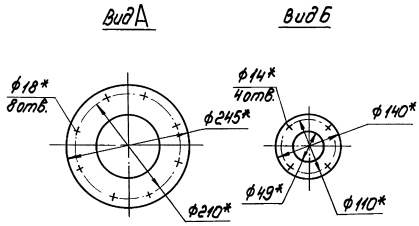

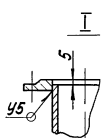

1.* Размеры для справок.
2. $\pm \frac{IT14}{2}$.
3. Обработка поверхности реза детали Б4 $\sqrt{25}$.
4. Сварные швы по ГОСТ 16037-80.

Изм.	Лист	№ докум.	Подпись	Дата	БК6.3.1.04.000СБ	
Разраб.		Авдеенко			Трубопровод	Лит. / Масса / Масштаб: 12,1 / 1:5
Пров.		Никитченко				Лист / Листов 1
Т.контр.						ЛАТГИПРОПРОМ
Н.контр.		Колмец				
Утв.						

Копировал [illegible] Формат А3

Выпуск 6-3
Серия 5.903-15
Инв.№подл. | Подпись и дата | Взам.инв.№ | Инв.№дубл. | Подпись и дата

Формат	Зона	Поз.	Обозначение	Наименование	Кол.	Примечание
				Документация		
А3			БК6.3.1.04.000 СБ	Сборочный чертеж		
				Детали		
Б4		1	БК6.3.1.04.001	Труба		
				Труба 133х4 ГОСТ 10704-76 / В20 ГОСТ 10705-80		
				L = 307 ± 0,65 мм	1	3,91 кг
				Стандартные изделия		
		2		Переход 133х4-57х3		
				ГОСТ 17378-83	1	
		3		Фланец 1-125-10		
				Ст20 ГОСТ 12820-80	1	
		4		Фланец 1-50-6		
				Ст20 ГОСТ 12821-80	1	
				Прочие изделия		
		5		Установка штуцера		
				М20х1,5-50		
				ЗК4-45-70	1	

Инв.№ подл. | Подпись и дата | Взам. инв.№ | Инв.№ дубл. | Подпись и дата

Изм.	Лист	№ докум.	Подпись	Дата
Разраб.		Авдеенко		
Пров.		Никитченко		
Н.контр.		Колмец		
Утв.				

БК6.3.1.04.000

Трубопровод

Лит.	Лист	Листов
		1

ЛАТГИПРОПРОМ

Копировал Формат А4

Формат	Зона	Поз.	Обозначение	Наименование	Кол.	Примечание
				Документация		
А2			БК6.3.1.05.000 СБ	Сборочный чертеж		
				Детали		
А4		1	БК6.2.1.00.004	Патрубок	1	
А4		2	БК6.3.1.05.001	Коллектор	1	
А4		3	БК6.3.1.05.002	Труба	1	
А4		4	БК6.3.1.05.003	Труба	1	
Б4		5	БК6.3.1.05.004	Труба		
				Труба 133х4 ГОСТ 10704-76 / В20 ГОСТ 10705-80	1	3,1 кг
				Стандартные изделия		
		6		Отвод 90° 108х4		
				ГОСТ 17375-83	1	
		7		Отвод 90° 133х4		
				ГОСТ 17375-83	1	
		8		Переход 133х5-108х4		
				ГОСТ 17378-83	1	
		9		Фланец 1-125-10		
				ГОСТ 12820-80	2	
		10		Фланец 1-100-10		
				ГОСТ 12821-80	1	
		11		Фланец 1-125-10		
				ГОСТ 12821-80	1	

Инв.№ подл. | Подпись и дата | Взам. инв.№ | Инв.№ дубл. | Подпись и дата

Изм.	Лист	№ докум.	Подпись	Дата
Разраб.		Авдеенко		
Пров.		Никитченко		
Н.контр.		Колмец		
Утв.				

БК6.3.1.05.000

Трубопровод

Лит.	Лист	Листов
		1

ЛАТГИПРОПРОМ

Копировал Формат А4

БК6.3.1.05.001

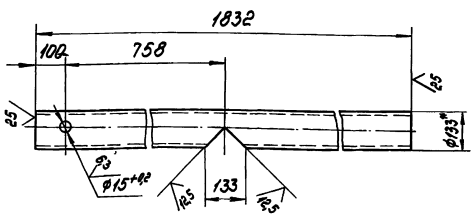

1.* Размер для справок.

2. ± IT14/2.

Инв.№ подл. | Подпись и дата | Взам. инв.№ | Инв.№ дубл. | Подпись и дата

Изм.	Лист	№ докум.	Подпись	Дата
Разраб.		Авдеенко		
Пров.		Никитченко		
Т.контр.				
Н.контр.		Колмец		
Утв.				

БК6.3.1.05.001

Коллектор

Лит.	Масса	Масштаб
	23,3	1:10
Лист	Листов 1	

Труба 133х4 ГОСТ 10704-76 / В20 ГОСТ 10705-80

ЛАТГИПРОПРОМ

Копировал Формат А4

БК6.3.1.05.002

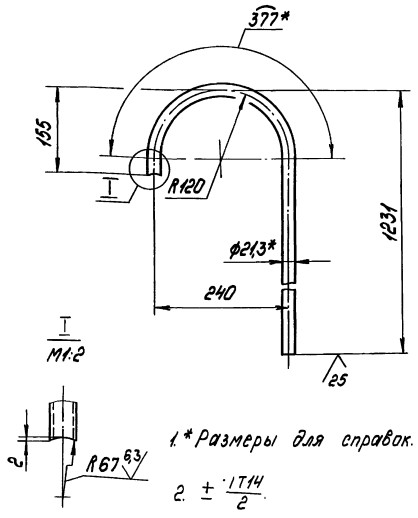

1.* Размеры для справок.

2. ± IT14/2.

Инв.№ подл. | Подпись и дата | Взам. инв.№ | Инв.№ дубл. | Подпись и дата

Изм.	Лист	№ докум.	Подпись	Дата
Разраб.		Авдеенко		
Пров.		Никитченко		
Т.контр.				
Н.контр.		Колмец		
Утв.				

БК6.3.1.05.002

Труба

Лит.	Масса	Масштаб
	1,87	1:5
Лист	Листов 1	

Труба 15х2,8 ГОСТ 3262-75

ЛАТГИПРОПРОМ

Копировал Формат А4

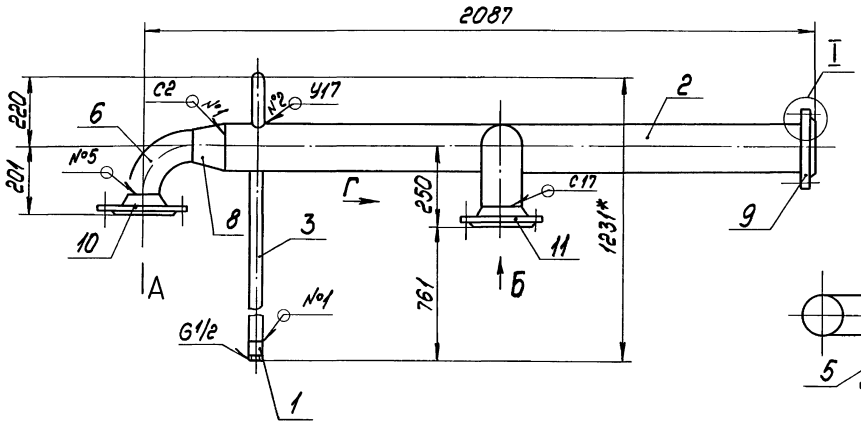

Вид Г

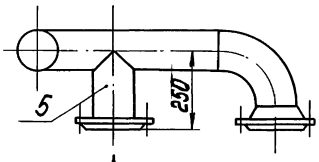

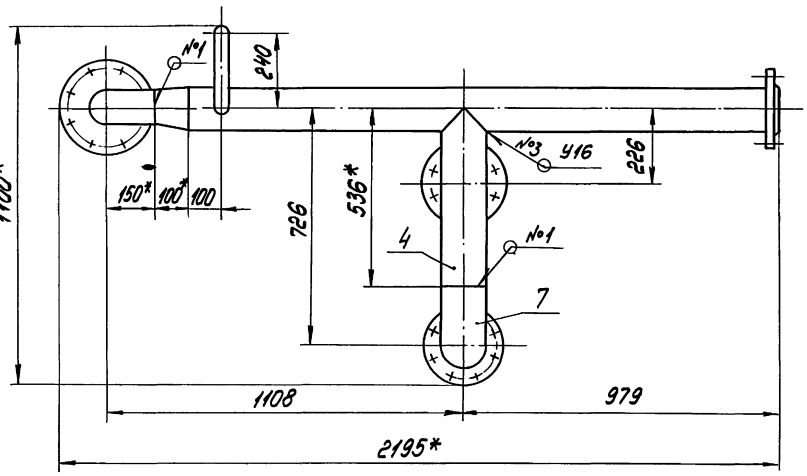

Вид Г

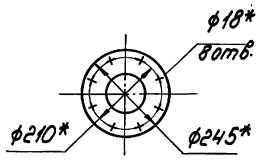

I
М1:5

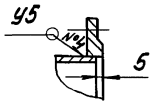

Вид А
М1:5

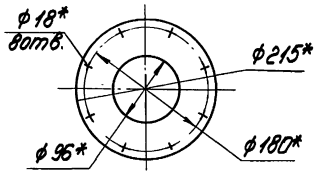

Вид Б
М1:5

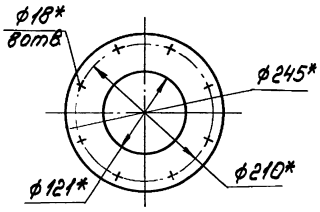

Вид В
М1:5

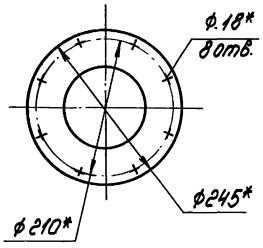

Поз. 5

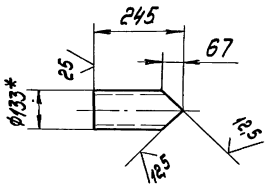

1. *Размеры для справок.
2. $\pm \frac{IT14}{2}$.
3. Обработка поверхностей реза деталей БЧ $\sqrt{}^{25}$.
4. Сварные швы по ГОСТ 16037-80.

				БК6.3.1.05.000СБ	
Изм.	Лист	№ докум.	Подпись	Дата	
Разраб.		Авдеенко			Трубопровод
Пров.		Никитченко			
Т.контр.					
Н.контр.		Колмец			
Утв.					

Лит.	Масса	Масштаб
	65,4	1:10
Лист	Листов 1	

ЛАТГИПРОПРОМ

Копировал Формат А2

Инв.№подл. | Подпись и дата | Взам.инв.№ | Инв.№дубл. | Подпись и дата

Выпуск 6-3
Серия 5.903-15

БК6.3.1.05.003

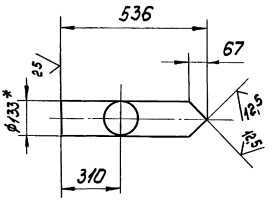

Вид А

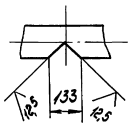

1.* Размер для справок.

2. $\pm \frac{IT14}{2}$.

Изм.	Лист	№ докум.	Подпись	Дата
Разраб.		Авдеенко		
Пров.		Никитченко		
Н.контр.				
Утв.		Колмец		

БК6.3.1.05.003

Труба

Лит. | Масса | Масштаб
6,8 | 1:10

Лист | Листов 1

Труба 133х4 ГОСТ 10704-76 / В20 ГОСТ 10705-80

ЛАТГИПРОПРОМ

Копировал | Формат А4

Инв.№ подл. | Подпись и дата | Взам. инв.№ | Инв.№ дубл. | Подпись и дата

Выпуск 6-3
Серия 5.903-15

Формат	Зона	Поз.	Обозначение	Наименование	Кол.	Примечание
				Документация		
А3			БК6.3.1.06.000СБ	Сборочный чертеж		
				Детали		
Б4		1	БК6.3.1.06.001	Труба		
				Труба 133х4 ГОСТ 10704-76 / В20 ГОСТ 10705-80	1	6,77кг
				Стандартные изделия		
		2		Отвод 90° 133х4 ГОСТ 17375-83	2	
		3		Переход К 159х4,5-133х4 ГОСТ 17378-83	1	
		4		Фланец 1-150-10 Ст20 ГОСТ 12820-80	1	
		5		Фланец 1-125-10 Ст20 ГОСТ 12821-80	1	
				Прочие изделия		
		6		Бобышка ЗК4-1-87		
				Установка 7	1	
		7		Установка штуцера М20х1,5-50 ЗК4-45-70	1	

Изм.	Лист	№ докум.	Подпись	Дата
Разраб.		Авдеенко		
Пров.		Никитченко		
Н.контр.				
Утв.		Колмец		

БК6.3.1.06.000

Колено

Лит. | Лист | Листов
1

ЛАТГИПРОПРОМ

Копировал | Формат А4

Инв.№ подл. | Подпись и дата | Взам. инв.№ | Инв.№ дубл. | Подпись и дата

Выпуск 6-3
Серия 5.903-15

БК6.3.1.06.000СБ

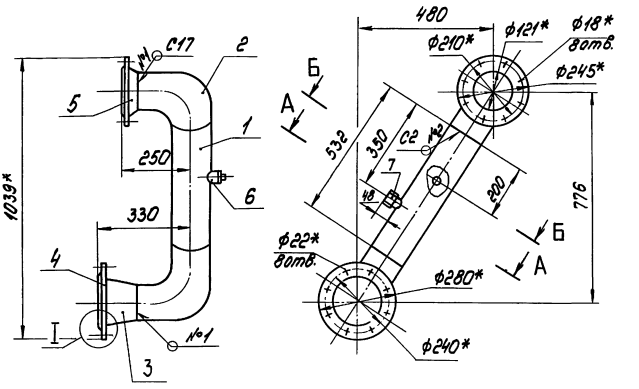

А-А повернуто
М1:5

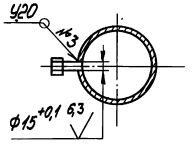

Б-Б повернуто
М1:5

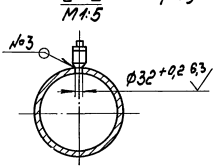

I
М1:5

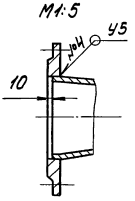

1.* Размеры для справок.

2. $\pm \frac{IT14}{2}$.

3. Обработка поверхностей реза детали Б4 $\sqrt{25}$.

4. Сварные швы по ГОСТ 16037-80.

Изм.	Лист	№ докум.	Подпись	Дата
Разраб.		Авдеенко		
Пров.		Никитченко		
Н.контр.				
Утв.		Колмец		

БК6.3.1.06.000СБ

Колено

Лит. | Масса | Масштаб
31,1 | 1:10

Лист | Листов 1

ЛАТГИПРОПРОМ

Копировал | Формат А3

Выпуск 6-3

Серия 5.903-15

Формат	Зона	Поз.	Обозначение	Наименование	Кол.	Примечание
				Документация		
А3			БК6.3.1.07.000СБ	Сборочный чертеж		
				Детали		
А4		1	БК6.2.1.00.004	Патрубок	1	
А4		2	БК6.3.1.07.001	Труба	1	
Б4		3	БК6.3.1.07.002	Труба		
				Труба 133×4 ГОСТ 10704-76 / В20 ГОСТ 10705-80		
				L = 245 ± 0,575 мм	1	3,12 кг
Б4		4	БК6.3.1.07.003	Труба		
				Труба 133×4 ГОСТ 10704-76 / В20 ГОСТ 10705-80	1	1,27 кг
				Стандартные изделия		
		5		Отвод 90° 133×4 ГОСТ 17375-83	2	
		6		Переход 159×4,5-133×4 ГОСТ 17378-83	1	
		7		Фланец 1-125-10 Ст20 ГОСТ 12820-80	1	
		8		Фланец 1-150-10 Ст20 ГОСТ 12820-80	1	

Инв.№ подл. | Подпись и дата | Взам.инв.№ | Инв.№ дубл. | Подпись и дата

Изм.	Лист	№ докум.	Подпись	Дата
Разраб.		Авраменко		
Пров.		Никитенко		
Н.контр.		Колмец		
Утв.				

БК6.3.1.07.000

Колено

Лит.	Масса	Масштаб
Лист 1	Листов 2	

ЛАТГИПРОПРОМ

Копировал | Формат А4

Выпуск 6-3

Серия 5.903-15

Формат	Зона	Поз.	Обозначение	Наименование	Кол.	Примечание
				Прочие изделия		
		9		Бобышка ЗК4-1-87		
				Установка 7	1	
		10		Установка штуцера М20×1,5-50 ЗК4-45-70	1	

Инв.№ подл. | Подпись и дата | Взам.инв.№ | Инв.№ дубл. | Подпись и дата

БК6.3.1.07.000

Лист 2

Копировал | Формат А4

БК6.3.1.07.000СБ

Выпуск 6-3

Серия 5.903-15

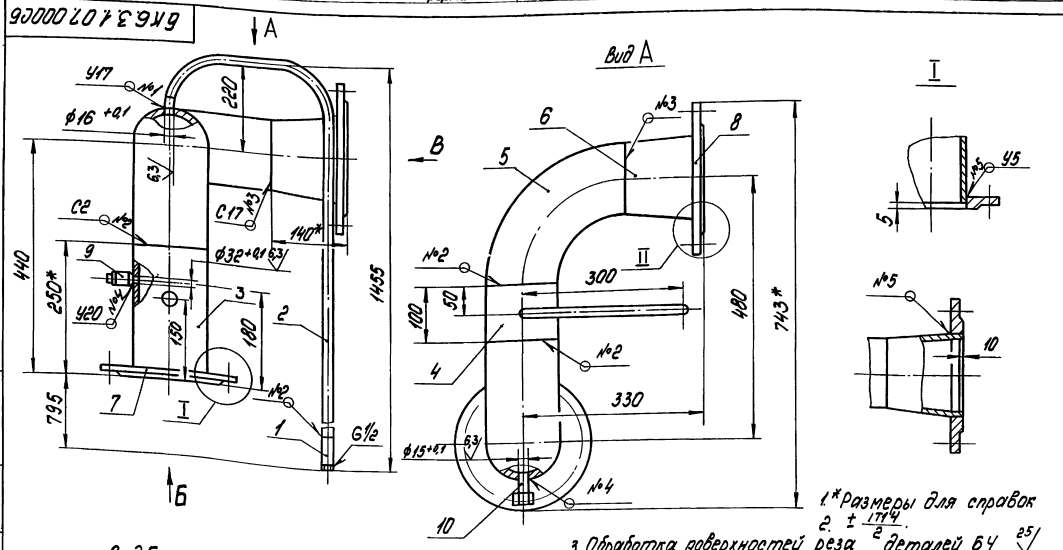

1.* Размеры для справок.

2. $\pm \frac{IT14}{2}$.

3. Обработка поверхностей реза деталей Б4 $\sqrt{25}$.

4. Сварные швы по ГОСТ 16037-80.

Инв.№ подл. | Подпись и дата | Взам.инв.№ | Инв.№ дубл. | Подпись и дата

Изм.	Лист	№ докум.	Подпись	Дата
Разраб.		Авраменко		
Пров.		Никитенко		
Т.контр.				
Н.контр.		Колмец		
Утв.				

БК6.3.1.07.000СБ

Колено

Лит.	Масса	Масштаб
	29,7	1:5
Лист	Листов 1	

ЛАТГИПРОПРОМ

Копировал | Формат А3

БК6.3.1.07.001

Выпуск 6-3

Серия 5.903-15

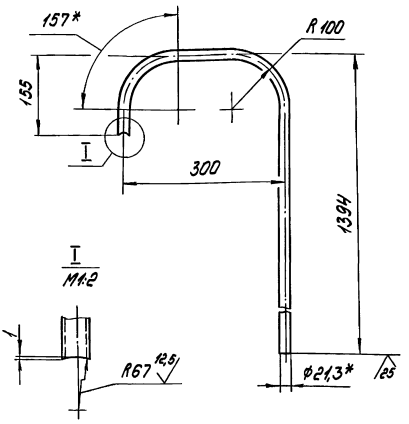

1.* Размеры для справок.

2. $\pm \frac{1714}{2}$.

Изм.	Лист	№ докум.	Подпись	Дата	
Разраб.		Авдеенко			
Пров.		Никитченко			
Т.контр.					
Н.контр.		Колмец			
Утв.					

БК6.3.1.07.001

Труба

Лит.	Масса	Масштаб
	2,26	1:5

Лист | Листов 1

Труба 15х2,8 ГОСТ 3262-75

ЛАТГИПРОПРОМ

Копировал | Формат А4

Инв.№ подл. | Подпись и дата | Взам. инв.№ | Инв.№ дубл. | Подпись и дата

Выпуск 6-3

Серия 5.903-15

Формат	Поз.	Обозначение	Наименование	Кол.	Примечание
			Документация		
А3		БК6.3.1.08.000СБ	Сборочный чертеж		
			Детали		
Б4	1	БК6.3.1.08.001	Труба 133х4 ГОСТ 10704-76 / Труба В ГОСТ 10705-80		
			L = 356 ± 0,7 мм	1	5 кг
Б4	2	БК6.3.1.08.002	Труба 108х4 ГОСТ 10704-76 / Труба В ГОСТ 10705-80	1	1,99 кг
			Стандартные изделия		
	3		Отвод 90° 108х4 ГОСТ 17375-83	1	
	4		Фланец 1-125-10 Ст 20 ГОСТ 12820-80	1	
	5		Фланец 1-100-10 Ст 20 ГОСТ 12821-80	1	

Изм.	Лист	№ докум.	Подпись	Дата	
Разраб.		Авдеенко			
Пров.		Никитченко			
Т.контр.					
Н.контр.		Колмец			
Утв.					

БК6.3.1.08.000

Тройник

Лит.	Лист	Листов
		1

ЛАТГИПРОПРОМ

Копировал | Формат А4

Инв.№ подл. | Подпись и дата | Взам. инв.№ | Инв.№ дубл. | Подпись и дата

БК6.3.1.08.000СБ

Выпуск 6-3

Серия 5.903-15

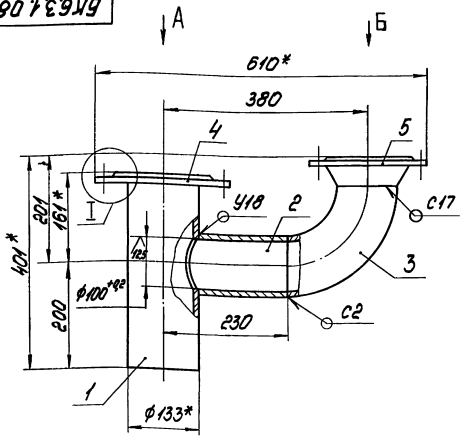

Вид А

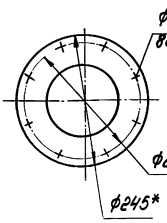

Вид Б

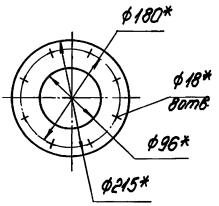

Поз.2

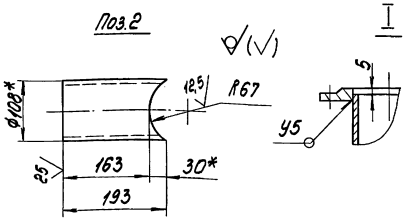

1.* Размеры для справок.

2. $\pm \frac{1714}{2}$.

3. Обработка поверхностей реза деталей Б4 $\frac{25}{}$.

4. Сварные швы по ГОСТ 16037-80.

Изм.	Лист	№ докум.	Подпись	Дата	
Разраб.		Авдеенко			
Пров.		Никитченко			
Т.контр.					
Н.контр.		Колмец			
Утв.					

БК6.3.1.08.000СБ

Тройник

Лит.	Масса	Масштаб
	19,6	1:5

Лист | Листов 1

ЛАТГИПРОПРОМ

Копировал | Формат А3

Инв.№ подл. | Подпись и дата | Взам. инв.№ | Инв.№ дубл. | Подпись и дата

Выпуск 6-3

Серия 5.903-15

Формат	Зона	Поз.	Обозначение	Наименование	Кол.	Примечание
				Документация		
А3			БК6.3.1.09.000СБ	Сборочный чертеж		
				Детали		
А4		1	БК6.2.1.00.004	Патрубок	1	
А4		2	БК6.3.1.09.001	Труба	1	
А4		3	БК6.3.1.09.002	Труба	1	
А4		4	БК6.3.1.09.003	Труба	1	
				Стандартные изделия		
		5		Отвод 90°159х4,5 ГОСТ 17375-83	2	
		6		Фланец 1-150-10 Ст20 ГОСТ 12821-80	2	
				Прочие изделия		
				Бобышка ЗК4-1-87		
				Установка 7	1	

Инв.№ подл. | Подпись и дата | Взам. инв.№ | Инв.№ дубл. | Подпись и дата

Изм.	Кол.уч.	№ докум.	Подпись	Дата
Разраб.	Авдеенко			
Пров.	Никитченко			
Т.контр.				
Н.контр.	Колпец			
Утв.				

БК6.3.1.09.000

Колено

Лит.	Масса	Масштаб
Лист	Листов 1	

ЛАТГИПРОПРОМ

Копировал

Формат А4

БК6.3.1.09.001

Выпуск 6-3

Серия 5.903-15

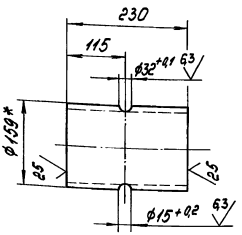

1.* Размеры для справок.

2. $\pm \frac{IT14}{2}$.

БК6.3.1.09.001

Труба

Лит.	Масса	Масштаб
	3,9	1:5
Лист	Листов 1	

Труба 159х4,5 ГОСТ 104-76 В20 ГОСТ 10705-80

ЛАТГИПРОПРОМ

Копировал

Формат А4

БК6.3.1.09.000СБ

Выпуск 6-3

Серия 5.903-15

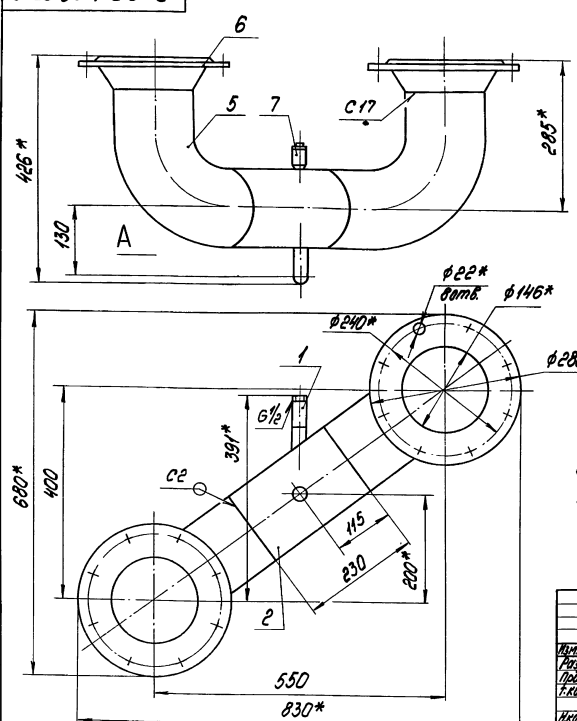

Вид А

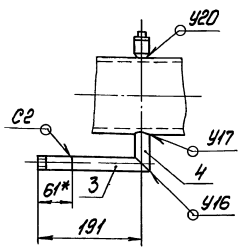

1.* Размеры для справок.

2. $\pm \frac{IT14}{2}$.

3. Обработка поверхностей реза деталей Б Ч $\sqrt{25}$.

4. Сварные швы по ГОСТ 16037-80.

БК6.3.1.09.000СБ

Колено

Лит.	Масса	Масштаб
	33,3	1:5
Лист	Листов 1	

ЛАТГИПРОПРОМ

Копировал

Формат А4

Серия 5.903-15 Выпуск 6-3

БК6.3.1.09.002

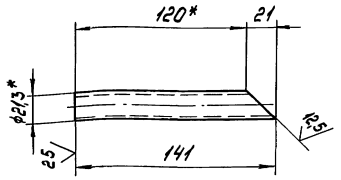

1.* Размеры для справок.

2. $\pm \frac{IT14}{2}$.

Изм. Лист.	№ докум.	Подпись	Дата	БК6.3.1.09.002		
Разраб.	Авдеенко			Труба	Лит.	Масса 0,18 / Масштаб 1:2
Пров.	Никитченко				Лист	Листов 1
Т.контр.					ЛАТГИПРОПРОМ	
Н.контр.	Колмец			Труба 15х2,8 ГОСТ 3262-75		
Утв.						

Копировал Формат А4

Инв.№ подл. | Подпись и дата | Взам.инв.№ | Инв.№ дубл. | Подпись и дата

БК6.3.1.09.003

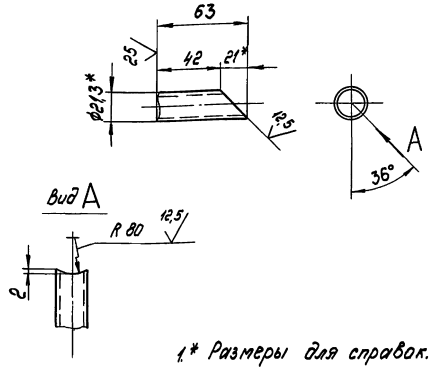

1.* Размеры для справок.

2. $\pm \frac{IT14}{2}$.

Изм. Лист.	№ докум.	Подпись	Дата	БК6.3.1.09.003		
Разраб.	Авдеенко			Труба	Лит.	Масса 0,08 / Масштаб 1:2
Пров.	Никитченко				Лист	Листов 1
Т.контр.					ЛАТГИПРОПРОМ	
Н.контр.	Колмец			Труба 15х2,8 ГОСТ 3262-75		
Утв.						

Копировал Формат А4

Инв.№ подл. | Подпись и дата | Взам.инв.№ | Инв.№ дубл. | Подпись и дата

Серия 5.903-15 Выпуск 6-3

Формат	Зона	Поз.	Обозначение	Наименование	Кол.	Примечание
				Документация		
А3			БК6.3.1.10.000СБ	Сборочный чертеж		
				Детали		
А4		1	БК6.2.1.00.004	Патрубок	1	
А4		2	БК6.3.1.10.001	Труба	1	
Б4		3	БК6.3.1.10.002	Труба		
				Труба 159х4,5 ГОСТ 10704-76 / В20 ГОСТ 10705-80		
				L = 475 ± 0,775 мм	1	8,1 кг
Б4		4	БК6.3.1.10.003	Труба		
				Труба 159х4,5 ГОСТ 10704-76 / В20 ГОСТ 10704-80	1	3,9 кг
				Стандартные изделия		
				Отвод 90°159х4,5 ГОСТ 17375-83	2	
				Фланец 1-150-10 Ст.20 ГОСТ 12820-80	1	
				Фланец 1-150-10 Ст20 ГОСТ 12821-80	1	

Изм. Лист.	№ докум.	Подпись	Дата	БК6.3.1.10.000		
Разраб.	Авдеенко			Колено	Лит.	Лист 1 / Листов 2
Пров.	Никитченко				ЛАТГИПРОПРОМ	
Н.контр.	Колмец					
Утв.						

Копировал Формат А4

Инв.№ подл. | Подпись и дата | Взам.инв.№ | Инв.№ дубл. | Подпись и дата

Серия 5.903-15 Выпуск 6-3

Формат	Зона	Поз.	Обозначение	Наименование	Кол.	Примечание
				Прочие изделия		
		8		Бобышка 3К4-1-87		
				Установка 7	1	

Изм. Лист.	№ докум.	Подпись	Дата	БК6.3.1.10.000		Лист 2

Копировал Формат А4

Инв.№ подл. | Подпись и дата | Взам.инв.№ | Инв.№ дубл. | Подпись и дата

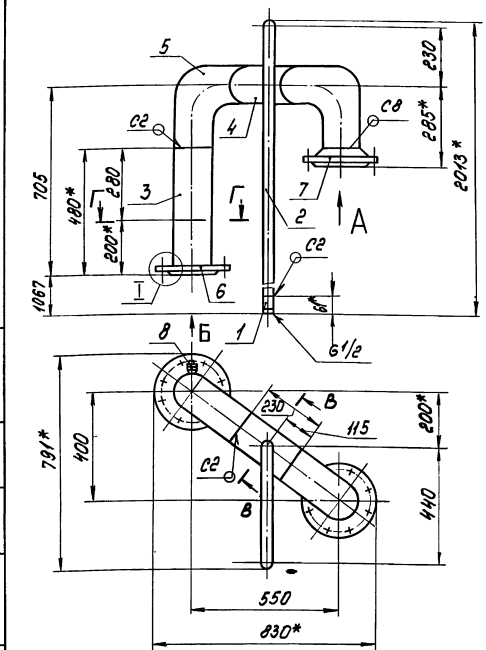

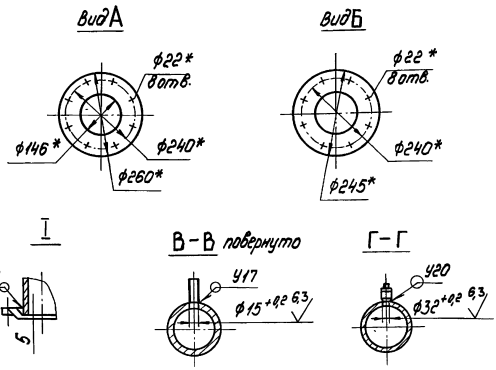

1.* Размеры для справок.
2. ± IT14/2
3. Обработка поверхностей реза деталей 25
4. Сварные швы по ГОСТ 16037-80.

Изм.	Лист	№ докум.	Подпись	Дата	БК6.3.1.10.000СБ			
Разраб.		Авдеенко			Колено	Лит	Масса	Масштаб
Пров.		Никитченко					42,3	1:10
Т.контр.						Лист	Листов 1	
Н.контр.		Колмец				ЛАТГИПРОПРОМ		
Утв.								

Копировал Формат А3

Инв.№ подл. | Подпись и дата | Взам.инв.№ | Инв.№ дубл. | Подпись и дата

Выпуск 6-3 Серия 5.903-15

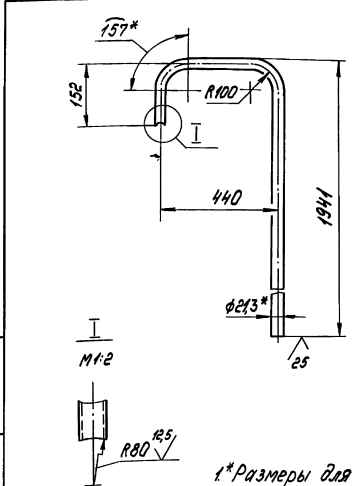

1.* Размеры для справок.
2. ± IT14/2.

Изм.	Лист	№ докум.	Подпись	Дата	БК6.3.1.10.001			
Разраб.		Авдеенко			Труба	Лит	Масса	Масштаб
Пров.		Никитченко					3,2	1:10
Т.контр.						Лист	Листов 1	
Н.контр.		Колмец			Труба 15х2,8 ГОСТ 3262-75	ЛАТГИПРОПРОМ		
Утв.								

Копировал Формат А4

Инв.№ подл. | Подпись и дата | Взам.инв.№ | Инв.№ дубл. | Подпись и дата

Выпуск 6-3 Серия 5.903-15

Формат	Зона	Поз.	Обозначение	Наименование	Кол.	Примечание
				Документация		
А3			БК6.3.1.11.000СБ	Сборочный чертеж		
				Детали		
А4		1	БК6.3.1.1.09.001	Воронка	3	
А4		2	БК6.3.1.11.001	Труба	1	
БЧ		3	БК6.3.1.11.002	Патрубок		
				Труба 15х2,8 ГОСТ 3262-75	2	0,19 кг

Изм.	Лист	№ докум.	Подпись	Дата	БК6.3.1.11.000			
Разраб.		Авдеенко			Трубопровод	Лит	Лист	Листов
Пров.		Никитченко					1	
Н.контр.		Колмец				ЛАТГИПРОПРОМ		
Утв.								

Копировал Формат А4

Инв.№ подл. | Подпись и дата | Взам.инв.№ | Инв.№ дубл. | Подпись и дата

БК6.3.1.11.000СБ

Серия 5.903-15 Выпуск 6-3

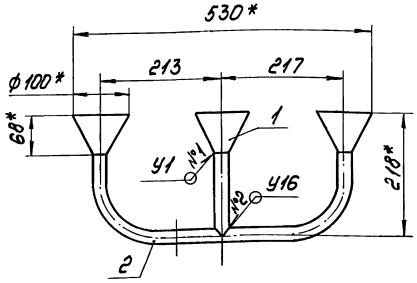

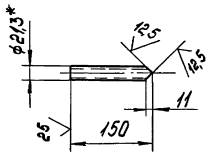

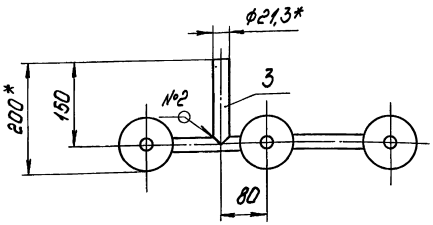

1.* Размеры для справок.
2. $\pm \frac{IT14}{2}$
3. Обработка поверхностей реза деталей $Б4^{25}$.
4. Сварные швы по ГОСТ 16037-80.

Изм.	Лист	№ докум.	Подпись	Дата	БК6.3.1.11.000СБ			
Разраб.		Авдеенко			Трубопровод	Лит.	Масса	Масштаб
Пров.		Никитченко					1,29	1:5
Т.контр.						Лист	Листов 1	
Н.контр.		Колмец				ЛАТГИПРОПРОМ		
Утв.								

Копировал Формат А4

Инв.№ подл. | Подпись и дата | Взам.инв.№ | Инв.№ дубл. | Подпись и дата

БК6.1.1.09.001

Серия 5.903-15 Выпуск 6-3

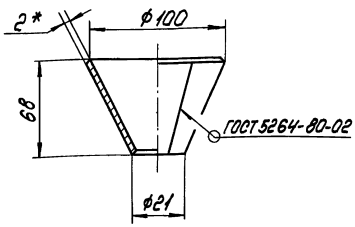

Развертка

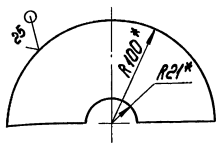

1.* Размеры для справок.
2. $\pm \frac{IT14}{2}$.

Изм.	Лист	№ докум.	Подпись	Дата	БК6.1.1.09.001			
Разраб.		Авдеенко			Воронка	Лит.	Масса	Масштаб
Пров.		Никитченко					0,49	1:2
Т.контр.						Лист	Листов 1	
Н.контр.		Колмец			Лист 2 ГОСТ 19903-74 / Ст3 ГОСТ 16523-70	ЛАТГИПРОПРОМ		
Утв.								

Копировал Формат А4

Инв.№ подл. | Подпись и дата | Взам.инв.№ | Инв.№ дубл. | Подпись и дата

БК6.3.1.11.001

Серия 5.903-15 Выпуск 6-3

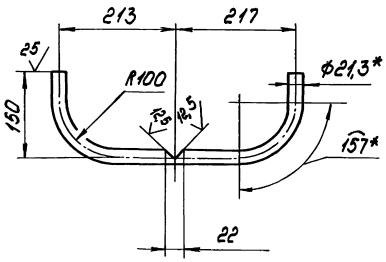

1.* Размеры для справок
2. $\pm \frac{IT14}{2}$.

Изм.	Лист	№ докум.	Подпись	Дата	БК6.3.1.11.001			
Разраб.		Авдеенко			Труба	Лит.	Масса	Масштаб
Пров.		Никитченко					0,82	1:5
Т.контр.						Лист	Листов 1	
Н.контр.		Колмец			Труба 15х2,8 ГОСТ 3262-75	ЛАТГИПРОПРОМ		
Утв.								

Копировал Формат А4

Инв.№ подл. | Подпись и дата | Взам.инв.№ | Инв.№ дубл. | Подпись и дата

Выпуск 6-3

Серия 5.903-15

Формат	Зона	Поз.	Обозначение	Наименование	Кол.	Примечание
				Документация		
А2			БК6.3.2.00.000СБ	Сборочный чертеж		
А3			БК6.3.2.00.000СО	Схема автоматизации		
А4			БК6.0.0.00.000ДТ	Указания по применению и изготовлению		Выпуск 6-0
				Детали		
А4		1	БК6.2.2.00.001	Трубка	3	
Б4		2	БК6.3.2.00.001	Трубка		
				Труба 14х2 ГОСТ 8734-75 / В20 ГОСТ 8733-74	1	0,08кг
Б4		3	БК6.3.2.00.002	Трубка		
				Труба 14х2 ГОСТ 8734-75 / В20 ГОСТ 8733-74		
				L=100±2мм	2	0,06кг
				Стандартные изделия		
		4		Термометр У41 160 104 ГОСТ 2823-75 в оправе 2У21563 6,3 200 ОСТ 251281-87 ТМ4-142-87 Установка 1	3	

Инв. № подл. | Подпись и дата | Взам. инв. № | Инв. № дубл. | Подпись и дата

Изм.	Лист	№ докум.	Подпись	Дата
Разраб.		Элманис		
Пров.		Никитченко		
Н.контр.		Колмец		
Утв.				

БК6.3.2.00.000

Блок насосов рабочей воды и теплообменников БНРВТ-2х50-17,67. Установка приборов контр. и авт.

Лит.	Лист	Листов
	1	2

ЛАТГИПРОПРОМ

Копировал [illegible] Формат А4

Выпуск 6-3

Серия 5.903-15

Формат	Зона	Поз.	Обозначение	Наименование	Кол.	Примечание
		5		Термометр П41 16066 ГОСТ 2823-73 в оправе 2П 16063 100 ОСТ 251281-87 ТМ4-142-87 Установка 1	1	
				Прочие изделия		
		6		Прокладка 10х8 ТК4-566-68	6	
		7		Кран трехходовой муфтовый 11Б 18бк Ду15, Ру16 ТУ26-07-1061-73	6	
		8		Соединитель НСВ-14х М20 ТУ36.1104-82	6	
		9		Мановакуумметр показывающий. Пределы измерения -0,1-0-0,6МПа (-1,-0-6 кгс/см²) МПВ4-4-6 ТУ25.02.180335-84	2	
		10		Манометр показывающий. Пределы измерения от 0 до 1МПа (от 0 до 10 кгс/см²) МП4-4-10 ТУ25.02.180335-84	4	

Инв. № подл. | Подпись и дата | Взам. инв. № | Инв. № дубл. | Подпись и дата

Изм.	Лист	№ докум.	Подпись	Дата

БК6.3.2.00.000

Лист 2

Копировал [illegible] Формат А4

Выпуск 6-3

Серия 5.903-15

БК6.3.2.00.000СО

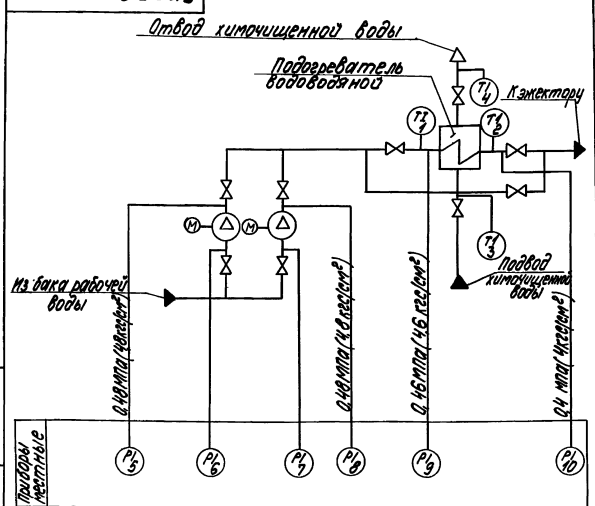

Поз. обозн.	Наименование	Кол.	Примечание
5,8,9,10	Манометр показывающий. Пределы измерения от 0 до 1МПа (от 0 до 10кгс/см²) МП4-У-10 ТУ25.02.180335-84	4	
6,7	Мановакуумметр показывающий Пределы измерения -0,1-0-0,6 МПа (-1-0-0,6кгс/см²) МВП 4-У-0,6 ТУ 25.02.180335-84	2	
1,2,3	Термометр угловой с ценой деления 1°С. Длина верхней части 160мм и нижней части 104 мм. Пределы измерения от 0 до 100°С У4-1°С-160-104 ГОСТ 2823-73	2	
3	Термометр прямой с ценой деления 1°С. Длина верхней части 160мм и нижней части 66 мм Пределы измерения от 0 до 100°С П4-1°С-160-66 ГОСТ 2823-73	2	

Инв. № подл. | Подпись и дата | Взам. инв. № | Инв. № дубл. | Подпись и дата

Изм.	Лист	№ докум.	Подпись	Дата
Разраб.		Слуцкая		
Пров.		Крауле		
Н.контр.		Кушель		
Утв.				

БК6.3.2.00.000СО

Блок насосов рабочей воды и теплообменников БНРВТ-2х50-50-17,67 Схема автоматизации

Лит.	Масса	Масштаб

Лист | Листов 1

ЛАТГИПРОПРОМ

Копировал [illegible] Формат А4

БК6.3.2.00.000СБ

Серия 5.903-15 Выпуск 6-3

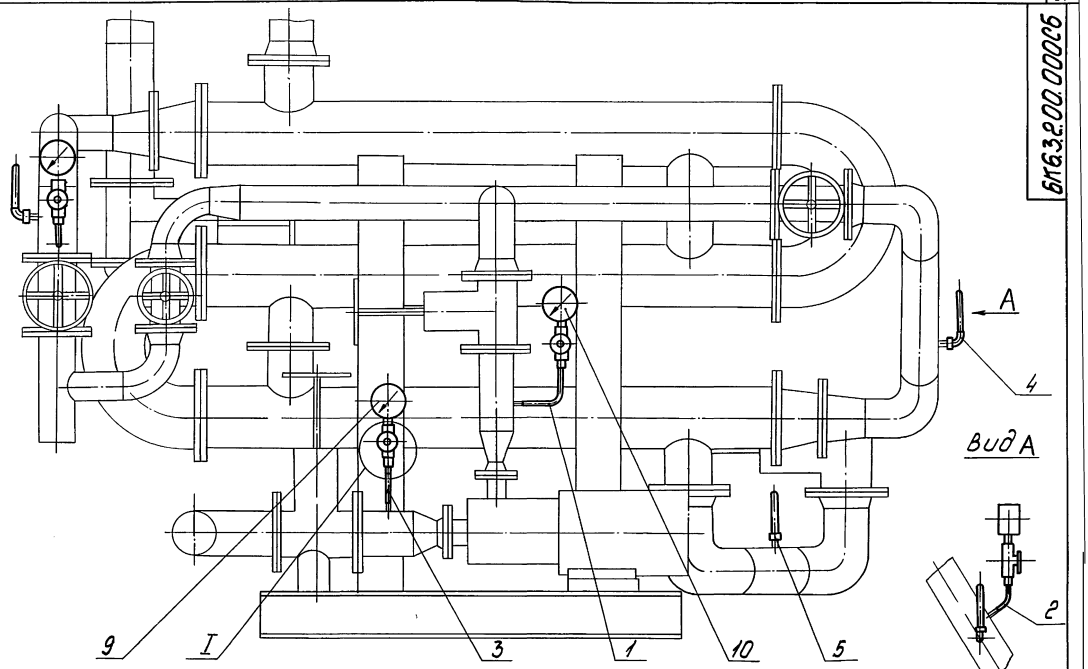

Вид А

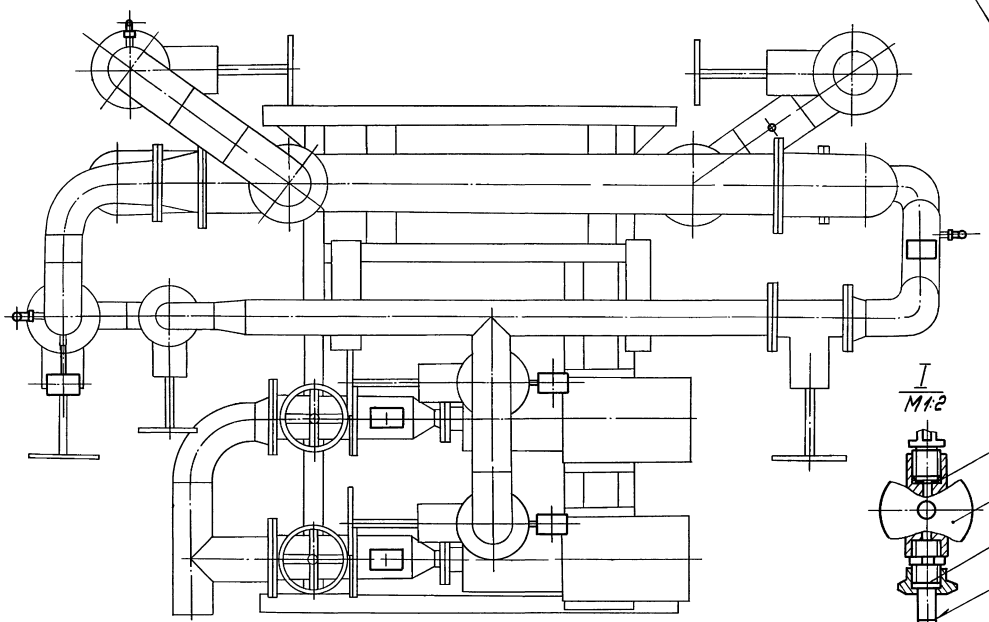

I
М1:2

Поз. 2

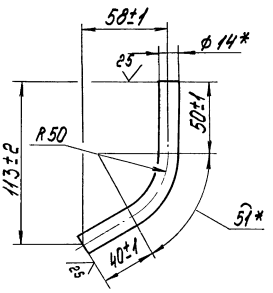

1. Обработка поверхностей реза деталей Б4 (25)
2. Сварные швы по ГОСТ 16037-80
3. Уплотнение резьбовых соединений произвести лентой ФУМ ТУ К04-81

					БК6.3.2.00.000СБ		
Изм.	Лист	№ докум.	Подпись	Дата	Блок насосов рабочей воды и теплообменников БНРВТ-2х50-50-17,67 Установка приборов контр. и автом.	Лит.	Масса	Масштаб
Разраб.		Элтанов					10,31	1:10
Пров.		Никитченко				Лист	Листов 1	
Т.контр.						ЛАТГИПРОПРОМ		
Н.контр.		Калмец						
Утв.								

Копировал

Формат А2

Инв.№подл. | Подпись и дата | Взам.инв.№ | Инв.№дубл. | Подпись и дата

Выпуск 6-3
Серия 5.903-15

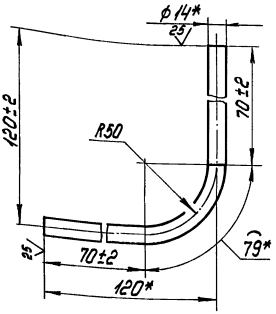

*Размеры для справок.

Изм.	Лист	№ докум.	Подпись	Дата
Разраб.		Замалиев		
Пров.		Никитченко		
Т.контр.				
Н.контр.		Колмец		
Утв.				

БК6.2.2.00.001

Трубка

Лит.	Масса	Масштаб
	0,13	1:2

Лист | Листов 1

Труба 14х2 ГОСТ 8734-75
Вед ГОСТ 8733-74

ЛАТГИПРОПРОМ

Копировал | Формат А4

Выпуск 6-3
Серия 5.903-15

Формат	Зона	Поз.	Обозначение	Наименование	Кол.	Примечание
				Документация		
А3			БК6.3.3.00.000СБ	Сборочный чертеж		
А4			БК6.0.0.00.000ДТ	Указания по применению и изготовлению		Выпуск 6-0
				Сборочные единицы		
А3		1	БК6.2.3.01.000	Статив	1	
				Детали		
Б4		2	БК6.3.3.00.001	Труба Труба 20х2,5 ГОСТ 3262-75 L = 950±3 мм	2	0,56кг
Б4		3	БК6.3.3.00.002	Труба Труба 25х2,8 ГОСТ 3262-75 L = 1690±3 мм	2	1кг
				Стандартные изделия		
		4		Болт М10х30.46 ГОСТ 7798-70	2	

Изм.	Лист	№ докум.	Подпись	Дата
Разраб.		Замалиев		
Пров.		Никитченко		
Т.контр.				
Н.контр.		Колмец		
Утв.				

БК6.3.3.00.000

Блок насосов рабочей воды и теплообменников БНРВТ-2х 50-50-17,67. Установка электрооборудования

Лит.	Масса	Масштаб
1	17,19	1:10

Лист | Листов 2

ЛАТГИПРОПРОМ

Копировал | Формат А4

Выпуск 6-3
Серия 5.903-15

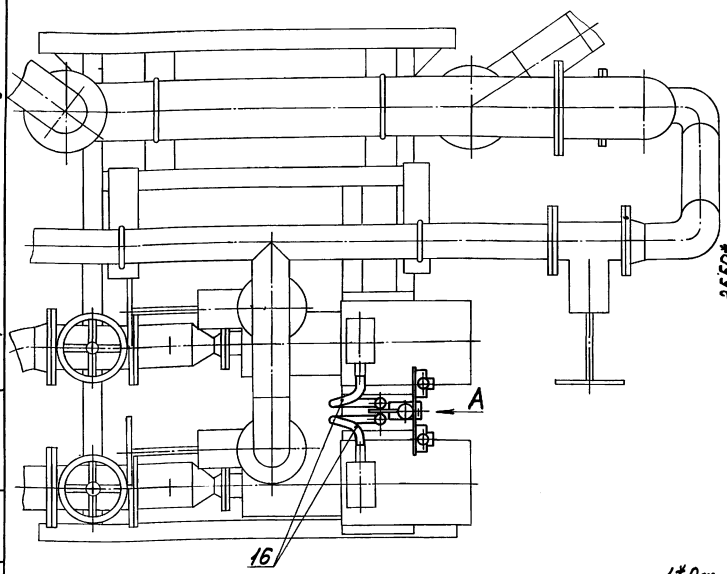

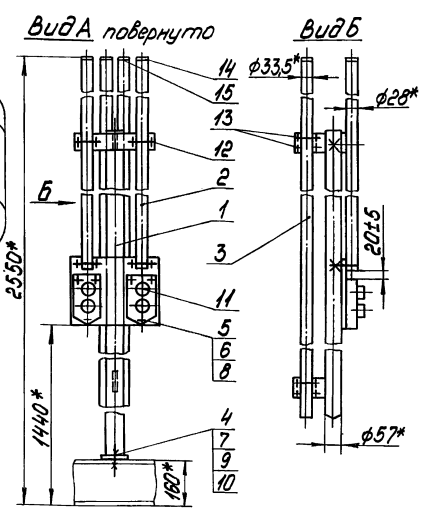

1.*Размеры для справок.
2. Обработка поверхностей реза деталей Б4 ^25

Изм.	Лист	№ докум.	Подпись	Дата
Разраб.		Замалиев		
Пров.		Никитченко		
Т.контр.				
Н.контр.		Колмец		
Утв.				

БК6.3.3.00.000СБ

Блок насосов рабочей воды и теплообменников БНРВТ-2х 50-50-17,67. Установка электрооборудования

Лит.	Масса	Масштаб
	17,19	1:10

Лист | Листов 1

ЛАТГИПРОПРОМ

Копировал | Формат А4

Выпуск 6-3
Серия 5.903-15

Формат	Зона	Поз.	Обозначение	Наименование	Кол.	Примечание
		5		Винт М5х20.58 ГОСТ 17473-72	6	
				Гайки ГОСТ 5916-70		
		6		М5.5	6	
		7		М10.5	2	
				Шайбы ГОСТ 6402-70		
		8		Шайба 5.65Г	6	
		9		Шайба 10.65Г	2	
		10		Шайба 10.02 ГОСТ 10906-78	2	
				Прочие изделия		
		11		Пост ПКЕ 222-2У3. 3/4" ТУ16-642.006-83	2	
				Хомутики ТУ36-1448-77		
		12		С437У2	4	
		13		С438У2	4	
				Втулки ТУ36-1899-80		
		14		В22УХЛ2	2	
		15		В28УХЛ2	2	
				Ввод гибкий К108У3 ТУ36-1684-81	2	

Инв.№ подл. | Подпись и дата | Взам.инв.№ | Инв.№ дубл. | Подпись и дата

Изм.	Лист	№ докум.	Подпись	Дата

БК6.3.3.00.000 Лист 2

Копировал | Формат А4

Формат	Зона	Поз.	Обозначение	Наименование	Кол.	Примечание
				Документация		
А3			БК6.2.3.01.000СБ	Сборочный чертеж		
				Детали		
Б4		1	БК6.2.3.01.001	Труба 57х3 ГОСТ 10704-76 / Труба В-ВСт3сп ГОСТ 10705-80	1	8,14кг
Б4		2	БК6.2.3.01.002	Пластина / Лист 3 ГОСТ 19903-74 ВСт3кп4 ГОСТ 16523-70	2	0,11кг
Б4		3	БК6.2.3.01.003	Пластина / Лист 3 ГОСТ 19903-74 ВСт3кп4 ГОСТ 16523-70	1	0,29кг
Б4		4	БК6.2.3.01.004	Пластина / Лист 3 ГОСТ 19903-74 ВСт3кп4 ГОСТ 16523-70	1	1,4кг
Б4		5	БК6.2.3.01.005	Основание / Лист 5 ГОСТ 19903-74 ВСт3кп4 ГОСТ 14637-79	1	0,34кг

Инв.№ подл. | Подпись и дата | Взам.инв.№ | Инв.№ дубл. | Подпись и дата

Изм.	Лист	№ докум.	Подпись	Дата
Разраб.		Зиманис		
Пров.		Никитченко		
Н.контр.		Колмец		
Утв.				

БК6.2.3.01.000

Штатив

Лит. | Лист | Листов 1

ЛАТГИПРОПРОМ

Копировал | Формат А4

Выпуск 6-3
Серия 5.903-15

БК6.2.3.01.000СБ

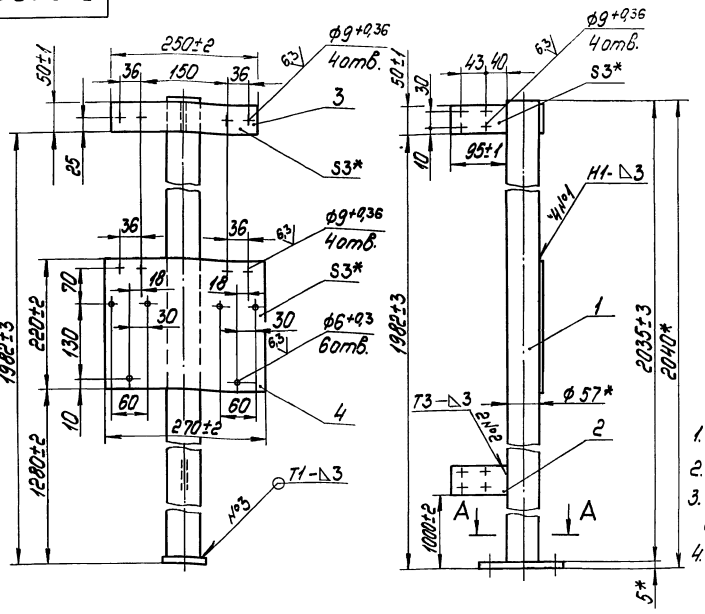

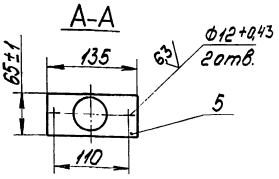

1.* Размеры для справок
2. $\pm\frac{IT14}{2}$.
3. Обработка поверхностей реза деталей Б4 $\sqrt{}$
4. Сварные швы по ГОСТ 5264-80.

Изм.	Лист	№ докум.	Подпись	Дата
Разраб.		Зиманис		
Пров.		Никитченко		
Т.контр.				
Н.контр.		Колмец		
Утв.				

БК6.2.3.01.000СБ

Штатив

Лит.	Масса	Масштаб
	10,39	1:5
Лист	Листов 1	

ЛАТГИПРОПРОМ

Копировал | Формат А3

gost.e-ecolog.ru