Типовая документация на конструкции
изделия и узлы зданий и сооружений

Серия 5.903-15

Блоки тепломеханического оборудования для котельных с водогрейными котлами

Выпуск 6-2

Блок насосов рабочей воды и теплообменника
БНРВТ-2×50-50-10,2

Рабочие чертежи

gost.e-ecolog.ru

24051-63

Типовая документация на конструкции
изделия и узлы зданий и сооружений

Серия 5.903-15

Блоки тепломеханического оборудования для котельных с водогрейными котлами

Выпуск 6-2

Блок насосов рабочей воды и теплообменника БНРВТ-2×50-50-10,2

Рабочие чертежи

Разработаны
проектным институтом
„Латтипропром"
Гл.инж.института В.Архипов
Гл.инж.проекта Я.Нидбальский

Утверждён и введён
в действие Минвуз СССР
протоколом от 14.02.90г.

24051-63

Содержание альбома

Обозначение	Наименование	№ стр.
Блок насосов рабочей воды и теплообменников БНРВТ-2х50-50-10,2		
БК6.2.1.00.000	Блок БНРВТ-2х50-50-10,2	3
БК6.2.1.00.001	Хомут	
БК6.2.1.00.000СБ	Блок БНРВТ-2х50-50-10,2	4
БК6.2.1.00.000СБ	Блок БНРВТ-2х50-50-10,2	
БК6.2.1.00.002	Подушка	5
БК6.2.1.00.003	Стяжка	
БК6.2.1.00.000Г3	Блок БНРВТ-2х50-50-10,2	6
	Схема принципиальная	
БК6.2.1.00.004	Патрубок	
БК6.2.1.01.000	Рама	
БК6.2.1.01.000СБ	Рама	7
БК6.2.1.01.000	Рама	
БК6.1.1.01.001	Петля	8
БК6.2.1.01.001	Ребро	
БК6.2.1.02.000	Коллектор	
БК6.2.1.02.000СБ	Коллектор	9
БК6.2.1.02.001	Труба	
БК6.2.1.03.000	Трубопровод	
БК6.2.1.03.000СБ	Трубопровод	10
БК6.2.1.04.000	Трубопровод	
БК6.2.1.05.000	Трубопровод	
БК6.2.1.04.000СБ	Трубопровод	11
БК6.2.1.05.000СБ	Трубопровод	
БК6.2.1.06.000	Трубопровод	12
БК6.2.1.06.002	Коллектор	
БК6.2.1.06.003	Труба	
БК6.2.1.06.000СБ	Трубопровод	13
БК6.2.1.07.000СБ	Трубопровод	
БК6.2.1.07.000СБ	Трубопровод	14
БК6.2.1.07.000	Трубопровод	
БК6.2.1.08.000	Трубопровод	
БК6.2.1.08.000СБ	Трубопровод	15
БК6.2.1.08.001	Труба	
БК6.2.1.08.002	Труба	
БК6.2.1.09.000	Трубопровод	16
БК6.2.1.09.001	Труба	
БК6.2.1.09.000СБ	Трубопровод	
БК6.2.1.10.000	Трубопровод	17
БК6.2.1.10.001	Патрубок	
БК6.2.1.10.000СБ	Трубопровод	
БК6.2.1.10.002	Патрубок	18
БК6.2.1.11.000	Трубопровод	
БК6.2.1.11.001	Труба	
БК6.2.1.11.000СБ	Трубопровод	19
БК6.2.1.12.000	Трубопровод	
БК6.1.1.09.001	Воронка	
БК6.2.1.12.000СБ	Трубопровод	20
БК6.2.1.12.001	Труба	

Обозначение	Наименование	№ стр.
Установка приборов контроля и автоматики блока БНРВТ-2х50-50-10,2		
БК6.2.2.00.000	Блок БНРВТ-2х50-50-10,2. Установка приборов контроля и автоматики	20
БК6.2.2.00.000	Блок БНРВТ-2х50-50-10,2. Установка приборов контроля и автоматики	21
БК6.2.2.00.001	Трубка	
БК6.2.2.00.000СО	Блок БНРВТ-2х50-50-10,2. Схема автоматизации	
БК6.2.2.00.000СБ	Блок БНРВТ-2х50-50-10,2. Установка приборов контроля и автоматики	22
БК6.2.3.01.000	Штатив	23
БК6.2.2.00.002	Трубка	
Установка электрооборудования блока БНРВТ-2х50-50-10,2		
БК6.2.3.00.000	Блок БНРВТ-2х50-50-10,2 Установка электрооборудования	23
БК6.2.3.00.000СБ	Блок БНРВТ-2х50-50-10,2 Установка электрооборудования	24
БК6.2.3.01.000СБ	Штатив	

Выпуск 6-2

Серия 5.903-15

Формат	Зона	Поз.	Обозначение	Наименование	Кол.	Примечание
				Документация		
*)			БК6 2.1.00.000СБ	Сборочный чертеж		*) А3, А2
А3			БК6.2.1.00.000ГЗ	Схема принципиальная		
А4			БК6.0.0.00.000 ДТ	Указания по применению и изготовлению		Выпуск 6-0
				Сборочные единицы		
А4		1	БК6.2.1.01.000	Рама	1	
А4		2	БК6 2.1.02 000	Коллектор	2	
А4		3	БК6.2 1.03.000	Трубопровод	1	
А4		4	БК6.2.1.04.000	Трубопровод	1	
А4		5	БК6.2.1.05.000	Трубопровод	2	
А4		6	БК6.2.1.06.000	Трубопровод	1	
А4		7	БК6.2.1.07.000	Трубопровод	1	
А4		8	БК6.2.1.08.000	Трубопровод	1	
А4		9	БК6.2.1.09.000	Трубопровод	1	
А4		10	БК6.2.1.10.000	Трубопровод	1	
А4		11	БК6.2.1.11.000	Трубопровод	1	
А4		12	БК6.2.1.12.000	Трубопровод	1	
				Детали		
А4		13	БК6.2.1.00.001	Хомут	4	

Инв.№ подл. | Подпись и дата | Взам. инв.№ | Инв.№ дубл. | Подпись и дата

Изм.	Лист	№ докум.	Подпись	Дата
Разраб.		Никитченко		
Пров.		Колмец		
Н.контр.		Колмец		
Утв.				

БК6.2.1.00.000

Блок насосов рабочей воды и теплообменников БНРВТ-2×50-50-10,2

Лит	Лист	Листов
	1	3

ЛАТГИПРОПРОМ

Копировал

Формат А4

Выпуск 6-2

Серия 5.903-15

Формат	Зона	Поз.	Обозначение	Наименование	Кол	Примечание
А4		14	БК6.2.1.00.002	Подушка	4	
А4		15	БК6.2.1.00.003	Стяжка	1	
А4		16	БК6.2.1.00.004	Патрубок	3	
				Стандартные изделия		
				Болты ГОСТ 7798-70		
		17		М12×60 46	8	
		18		М16×70.46	176	
				Гайки ГОСТ 5915-70		
		19		М12.5	8	
		20		М16.5	176	
		21		Шайба 12.02 ГОСТ 11371-78	8	
		22		Шайба 12.65Г ГОСТ 6402-70	8	
				Прокладки ГОСТ 15180-70		
		23		А-50-6	2	
		24		А-80-6	2	
		25		А-100-10	16	
		26		А-125-10	2	
		27		Вентиль 15и8бр; Ру16; Ду15 ГОСТ 18722-73	5	
		28		Задвижки 30и6бр; Ру10 ГОСТ 8437-75		
		29		Ду 100	7	
		30		Ду 125	2	
				Опоры ГОСТ 14911-82		
		31		ОПБ2-21.3	4	
		32		ОПБ2-108	2	
		33		Фланец 1-100-10 Ст20 ГОСТ 12821-80	2	

Инв.№ подл. | Подпись и дата | Взам. инв.№ | Инв.№ дубл. | Подпись и дата

Изм.	Лист	№ докум.	Подпись	Дата

БК6.2.1.00.000

Лист 2

Формат А4

Выпуск 6-2

Серия 5.903-15

Формат	Зона	Поз.	Обозначение	Наименование	Кол.	Примечание
				Прочие изделия		
		35		Подогреватель водо-водяной 9-168×2000-Р-3 ТУ 400-28-429-82Е	1	
		36		Насос КМ.80-50-200 СДс электродвигателем 4А 15052 N=11 кВт; n=2900 об/мин ТУ 26-06-946-74	2	

Инв.№ подл. | Подпись и дата | Взам. инв.№ | Инв.№ дубл. | Подпись и дата

Изм.	Лист	№ докум.	Подпись	Дата

БК6.2.1 00.000

Лист 3

Формат А4

Выпуск 6-2

Серия 5.903-15

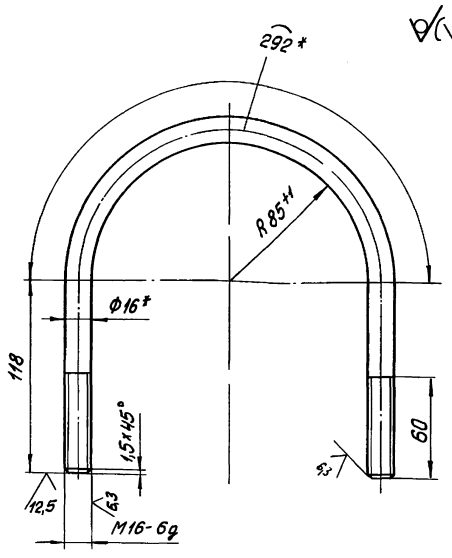

1.* Размеры для справок

2. $\pm \frac{IT14}{2}$

Инв.№ подл. | Подпись и дата | Взам. инв.№ | Инв.№ дубл. | Подпись и дата

Изм.	Лист	№ докум.	Подпись	Дата
Разраб.		Авдеенко		
Пров.		Никитченко		
Т.контр.				
Н.контр.		Колмец		
Утв.				

БК6.2.1.00.001

Хомут

Лит.	Масса	Масштаб
	0,83	1:2
Лист	Листов 1	

Круг $\frac{16-В-ГОСТ\ 2590-71}{В\ Ст3кп4-II-ГОСТ\ 535-79}$

ЛАТГИПРОПРОМ

Копировал

Формат А4

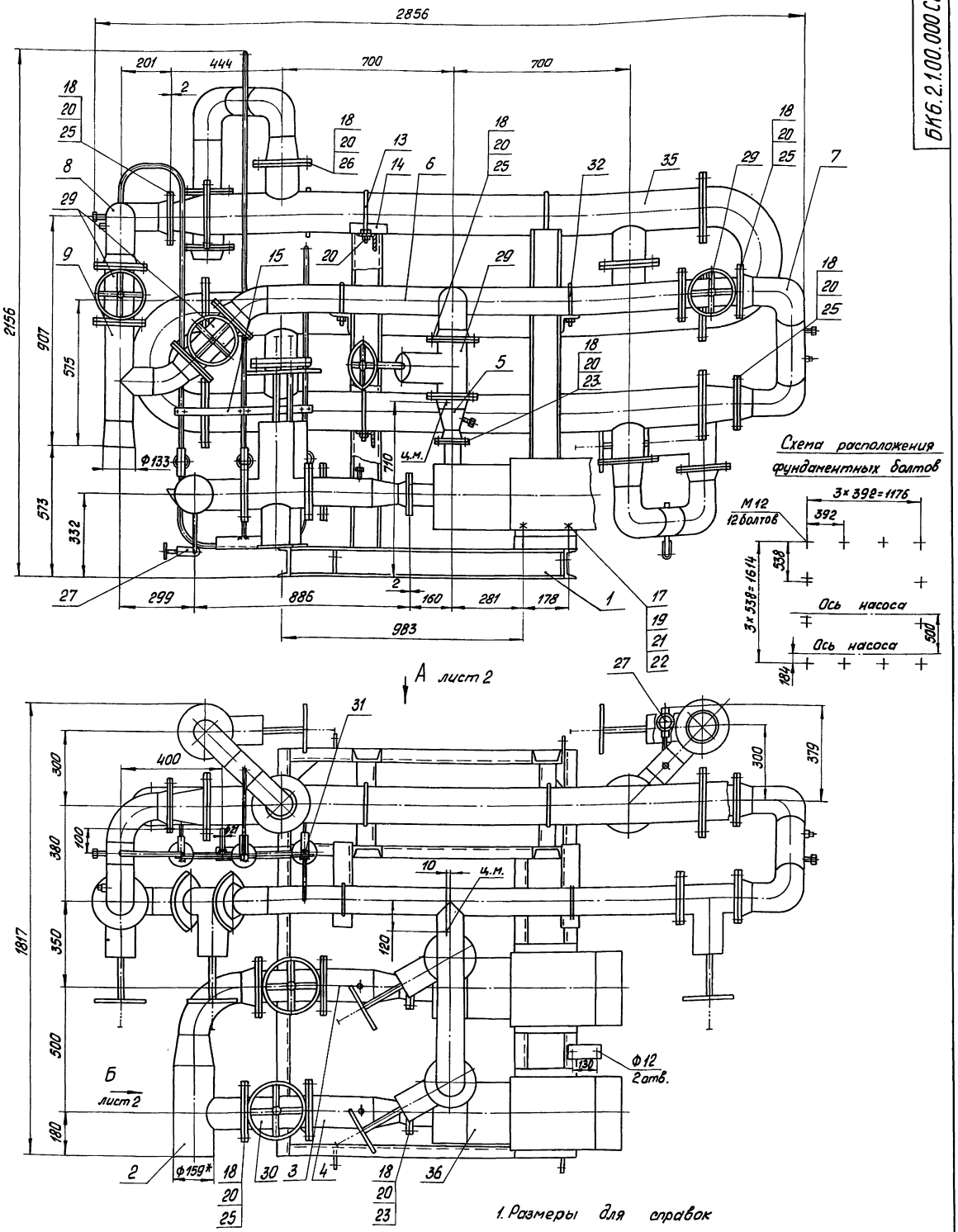

1. Размеры для справок

2. Произвести гидроиспытания блока давлением 1,0 мпа (10 кгс/м²) в течение 10 мин. Течь не допускается.
3. Уплотнение резьбы произвести лентой Фум ТУ к04-81 (арт. ки-101-01-23)

Изм.	Лист	№ докум.	Подпись	Дата
Разраб.		Никитченко		
Пров.		Колнец		
Т. контр.				
Н. контр.		Колнец		
Утв.				

БК6.2.1.00.000 СБ

Блок насосов рабочей воды и теплообменников БНРВТ-2×50-50-50-10,2

Лит.	Масса	Масштаб
	1655	1:10
Лист 1	Листов 2	

ЛАТГИПРОПРОМ

Инв.№ подл. | Подпись и дата | Взам.инв.№ | Инв.№ дубл. | Подпись и дата

БК6.2.1.00.000СБ

Вид А повернуто лист 1

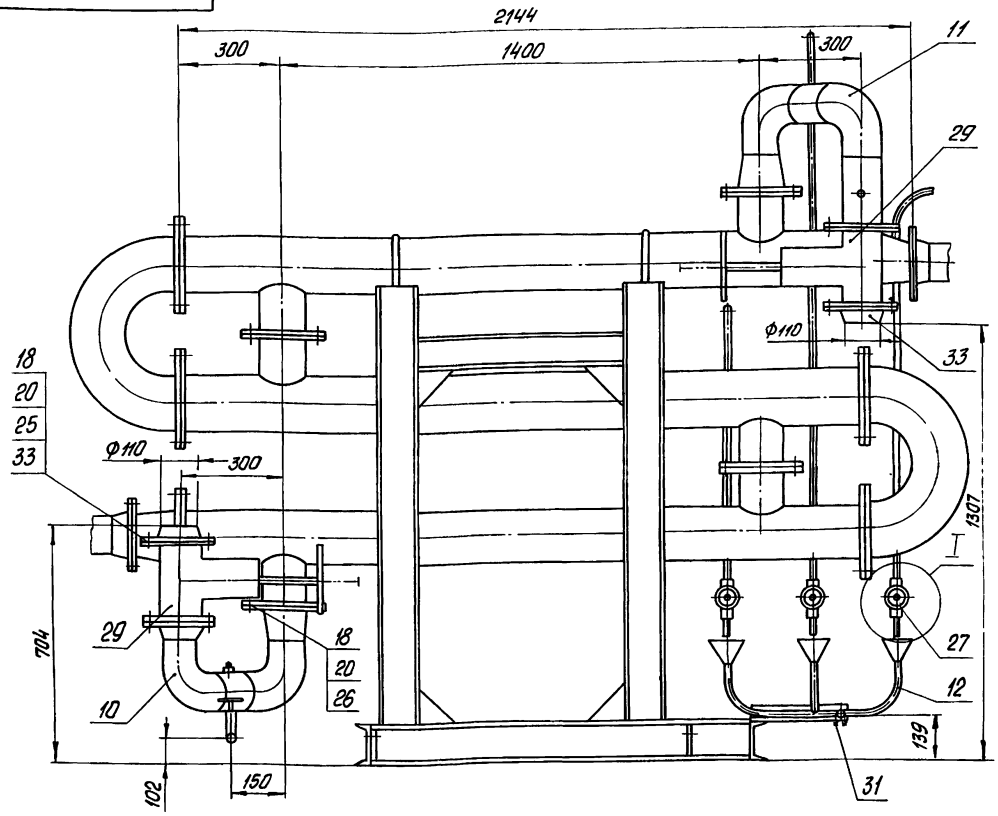

Вид Б повернуто лист 1

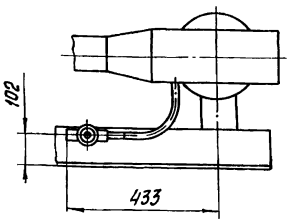

I
М1:2

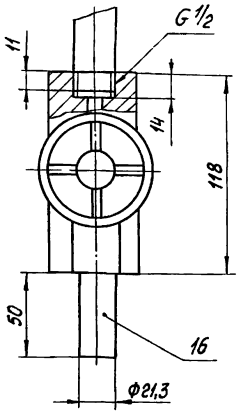

Изм.	Лист	№ докум.	Подп.	Дата	БК6.2.1.00.000СБ	Лист 2

Копировал

Формат А3

Выпуск 6-2 Серия 5.903-15

Инв. № подл. | Подпись и дата | Взам. инв. № | Инв. № дубл. | Подпись и дата

БК6.2.1.00.002

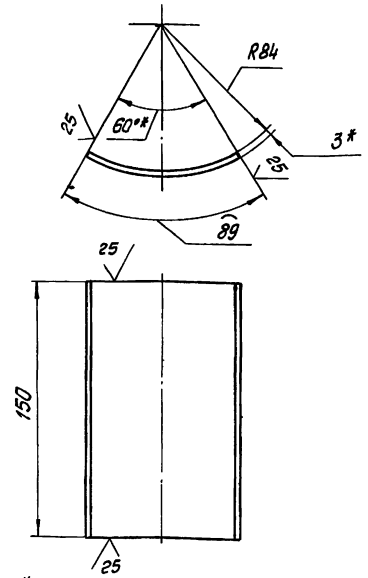

1.* Размеры для справок

2. ± IT14/2

Изм.	Лист	№ докум.	Подпись	Дата	БК6.2.1.00.002			
Разраб.		Абоенко			Подушка	Лит.	Масса 0,3	Масштаб 1:2
Пров.		Никитченко				Лист	Листов 1	
Т.контр.								
Н.контр.		Колпец			Лист 3 ГОСТ 19903-74 / ВСт3кп4 ГОСТ 16523-70	ЛАТГИПРОПРОМ		
Утв.								

Копировал

Формат А4

Выпуск 6-2 Серия 5.903-15

Инв. № подл. | Подпись и дата | Взам. инв. № | Инв. № дубл. | Подпись и дата

БК6.2.1.00.003

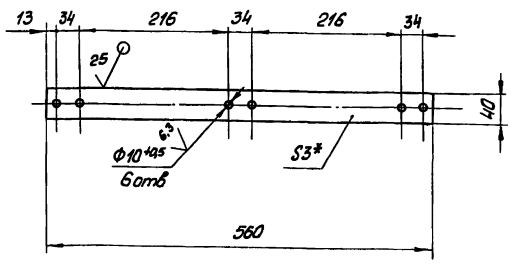

1.* Размер для справок.

2. ± IT14/2

Изм.	Лист	№ докум.	Подпись	Дата	БК6.2.1.00.003			
Разраб.		Абоенко			Стяжка	Лит.	Масса 0,53	Масштаб 1:5
Пров.		Никитченко				Лист	Листов 1	
Т.контр.								
Н.контр.		Колпец			Лист 3 ГОСТ 19903-74 / ВСт3кп4 ГОСТ 16523-70	ЛАТГИПРОПРОМ		
Утв.								

Копировал

Формат А4

БК6.2.1.00.000ГЗ

Выпуск 6-2
Серия 5.903-15

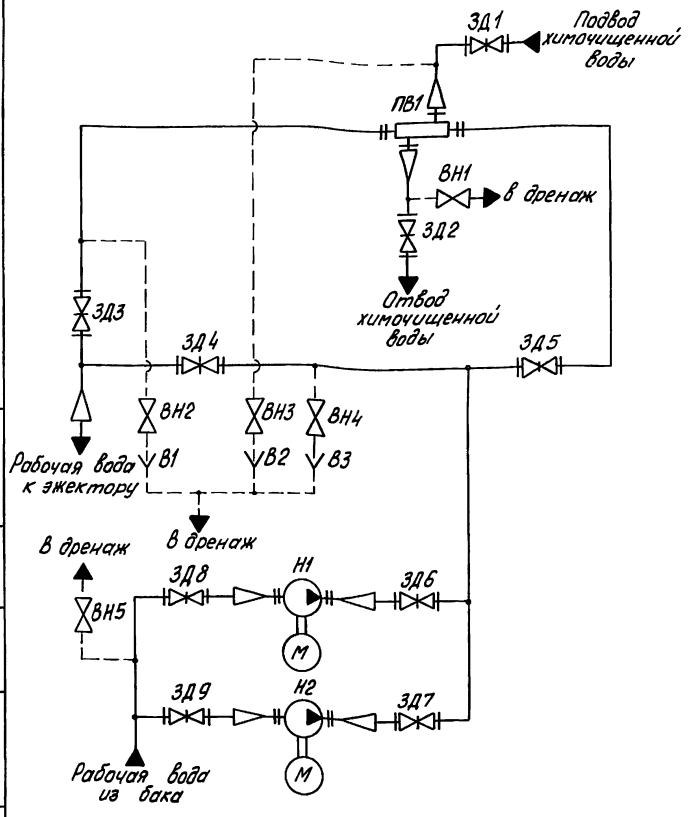

Поз. обозначение	Наименование	Кол.	Примечание
В1... В3	Воронка	3	
ВН1...ВН5	Вентиль 15кч8бр ГОСТ 18722-73	5	Ду 15; Ру 16
ЗД1...ЗД7	Задвижка 30ч6бр ГОСТ 8437-75	7	Ду 100; Ру 10
ЗД8, ЗД9	Задвижка 30ч6бр ГОСТ 8437-75	2	Ду 125; Ру 10
Н1, Н2	Насос КМ-80-50-200 СД с		
	электродвигателем 4А160S2		
	ТУ 26-06-946-74	2	Q = 45 м³/ч, Н=55м
ПВ1	Подогреватель водоводяной		
	9-168×2800-Р-3 ТУ 400-28-429-82Е	1	F = 3,4 м²

Изм.	Лист	№ докум.	Подпись	Дата
Разраб.		Михайлова		
Пров.		Никитченко		
Т.контр.				
Н.контр.		Колмец		
Утв.				

БК6.2.1.00.000ГЗ

Блок насосов рабочей воды и теплообменников БНРВТ-2х50-50-10,2
Схема принципиальная

Лит.	Масса	Масштаб
Лист	Листов 1	

ЛАТГИПРОПРОМ

Копировал

Формат А3

Выпуск 6-2
Серия 5.903-15

БК6.2.1.00.004

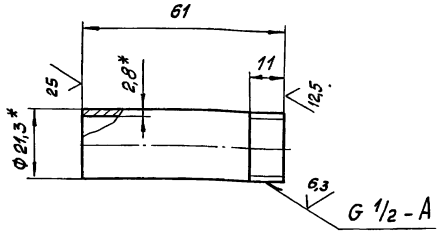

1.* Размеры для справок

2. ± IT14/2

Изм.	Лист	№ докум.	Подпись	Дата
Разраб.		Авдеенко		
Пров.		Никитченко		
Т.контр.				
Н.контр.		Колмец		
Утв.				

БК6.2.1.00.004

Патрубок

Лит.	Масса	Масштаб
	0,08	1:1
Лист	Листов 1	

Труба 15×2,8 ГОСТ 3262-75

ЛАТГИПРОПРОМ

Копировал

Формат А4

Выпуск 6-2
Серия 5.903-15

Формат	Зона	Поз.	Обозначение	Наименование	Кол.	Примечание
				Документация		
А2			БК6.2.1.01.000 СБ	Сборочный чертеж		
				Детали		
А4		1	БК6.1.1.01.001	Петля	4	
А4		2	БК6.2.1.01.001	Ребро	1	
Б4		3	БК6.2.1.01.002	Ребро		
				Лист 5 ГОСТ 19903-74 / В Ст3кп2 ГОСТ 14637-79	8	0,2 кг
Б4		4	БК6.2.1.01.003	Ребро		
				Лист 5 ГОСТ 19903-74 / В Ст3кп2 ГОСТ 14637-79	1	0,13 кг
Б4		5	БК6.2.1.01.004	Ребро		
				Лист 5 ГОСТ 19903-74 / В Ст3кп2 ГОСТ 14637-79	7	0,2 кг
Б4		6	БК6.2.1.01.005	Плита		
				Лист 5 ГОСТ 19903-74 / В Ст3кп2 ГОСТ 14637-79	2	0,57 кг
Б4		7	БК6.2.1.01.006	Полка		
				Уголок 50×50×5-Б ГОСТ 8509-86 / В Ст3сп3-1 ГОСТ 535-79	1	1,18 кг
Б4		8	БК6.2.1.01.007	Полка		
				Уголок 70×70×5-Б ГОСТ 8509-86 / В Ст3сп3-1 ГОСТ 535-79	2	1,83 кг

Изм.	Лист	№ докум.	Подпись	Дата
Разраб.		Эльманис		
Пров.		Никитченко		
Н.контр.		Колмец		
Утв.				

БК6.2.1.01.000

Рама

Лит.	Лист	Листов
	1	2

ЛАТГИПРОПРОМ

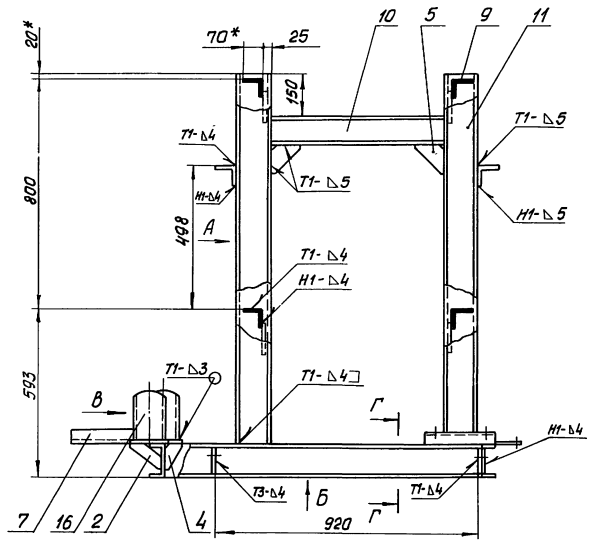

1.* Размеры для справок

2. $\pm \frac{IT14}{2}$

3.** Размеры H и R определить по черт. БК6.2.1.00.000 поз. 30

4. Обработка поверхностей реза деталей Б4 ^{25}

5. Сварные швы по гост 5264-80

Изм.	Лист	№ докум.	Подпись	Дата	БК6.2.1.01.000СБ
Разраб.		Элманис			Рама
Пров.		Никитченко			
Т.контр.					
Н.контр.		Колмец			
Утв.					

Лит.	Масса	Масштаб
	179	1:10
Лист	Листов 1	

ЛАТГИПРОПРОМ

Копировал

Формат А2

Формат	Зона	Поз.	Обозначение	Наименование	Кол.	Примечание
Б4		9	БК6.2.1.01.008	Балка		
				Уголок 70х70х5-Б-ГОСТ 8509-86 / Вст3сп3-Т-ГОСТ 535-79	4	1,9кг
Б4		10	БК6.2.1.01.009	Балка		
				Швеллер 10-ГОСТ 8240-72 / Вст3сп3-Т-ГОСТ 535-79	2	5,15кг
Б4		11	БК6.2.1.01.010	Стойка		
				Швеллер 12-ГОСТ 8240-72 / Вст3сп3-Т-ГОСТ 535-79	4	13,45кг
Б4		12	БК6.2.1.01.011	Балка		
				Швеллер 12-ГОСТ 8240-72 / Вст3сп3-Т-ГОСТ 535-79	2	17,15кг
Б4		13	БК6.2.1.01.012	Балка		
				Швеллер 12-ГОСТ 8240-72 / Вст3сп3-Т-ГОСТ 535-79	3	11,5кг
Б4		14	БК6.2.1.01.013	Балка		
				Швеллер 12-ГОСТ 8240-72 / Вст3сп3-Т-ГОСТ 535-79	1	12,05кг
Б4		15	БК6.2.1.01.014	Опора		
				Швеллер 12-ГОСТ 8240-72 / Вст3сп3-Т-ГОСТ 535-79	4	2,6кг
Б4		16	БК6.2.1.01.015	Опора		
				Труба 108х3 ГОСТ 10704-76 / В-Вст3сп ГОСТ 10705-80		
				L = 185 ± 1 мм	2	1,44кг
Б4		17	БК6.2.1.01.016	Пластина		
				Лист 5 ГОСТ 19903-74 / Вст3кп2 ГОСТ 14637-79	1	0,33кг

Инв.№ подл. | Подпись и дата | Взам. инв.№ | Инв.№ дубл. | Подпись и дата

Изм.	Лист	№ докум.	Подпись	Дата

БК6.2.1.01.000 — Лист 2

Копировал — Формат А4

БК6.1.1.01.001

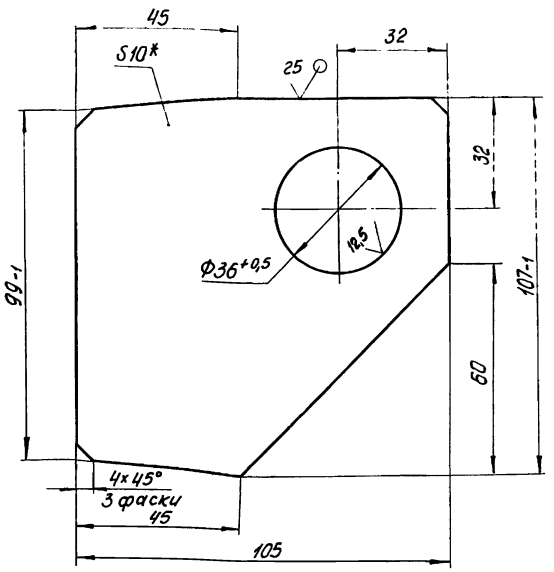

1* Размеры для справок

2. ± IT14/2

Изм.	Лист	№ докум.	Подпись	Дата
Разраб.		Авдеенко		
Пров.		Никитченко		
Т.контр.				
Н.контр.		Колмец		
Утв.				

БК6.1.1.01.001

Петля

Лит.	Масса	Масштаб
	0,52	1:1

Лист | Листов 1

Лист 10 ГОСТ 19903-74 / ВСт3кп4-ГОСТ 14637-79

ЛАТГИПРОПРОМ

Копировал — Формат А4

БК6.2.1.01.001

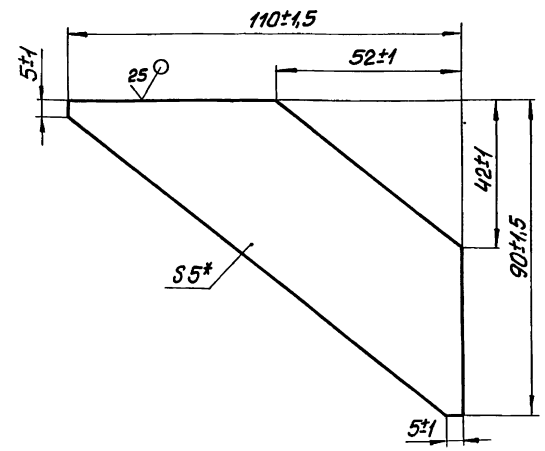

* Размер для справок

Изм.	Лист	№ докум.	Подпись	Дата
Разраб.		Эламанис		
Пров.		Никитченко		
Т.контр.				
Н.контр.		Колмец		
Утв.				

БК6.2.1.01.001

Ребро

Лит.	Масса	Масштаб
	0,15	1:1

Лист | Листов 1

Лист 5 ГОСТ 19903-74 / ВСт3кп2 ГОСТ 14637-79

ЛАТГИПРОПРОМ

Копировал — Формат А4

Формат	Зона	Поз.	Обозначение	Наименование	Кол.	Примечание
				Документация		
А3			БК6.2.1.02.000СБ	Сборочный чертеж		
				Детали		
А4		1	БК6.2.1.00.004	Патрубок	1	
А4		2	БК6.2.1.02.001	Труба	1	
Б4		3	БК6.2.1.02.002	Труба		
				Труба 159х4,5 ГОСТ 10704-76 / В 20 ГОСТ 10705-80		
				L = 380 ± 0,7 мм	1	6,17кг
Б4		4	БК6.2.1.02.003	Труба		
				Труба 133х3,5 ГОСТ 10704-76 / В 20 ГОСТ 10705-80	1	1,9кг
				Стандартные изделия		
		5		Отвод 90° 133х4 ГОСТ 17375-83	1	
		6		Переход 159х4,5-133х4 ГОСТ 17378-83	1	
		7		Фланец 1-125-10 Ст 20 ГОСТ 12820-80	1	
		8		Фланец 1-125-10 Ст 20 ГОСТ 12821-80	1	

Изм.	Лист	№ докум.	Подпись	Дата
Разраб.		Авдеенко		
Пров.		Никитченко		
Н.контр.		Колмец		
Утв.				

БК6.2.1.02.000

Коллектор

Лит.	Лист	Листов
		1

ЛАТГИПРОПРОМ

Копировал — Формат А4

БК6.2.1.02.000Сб

Выпуск 6-2
Серия 5.903-15

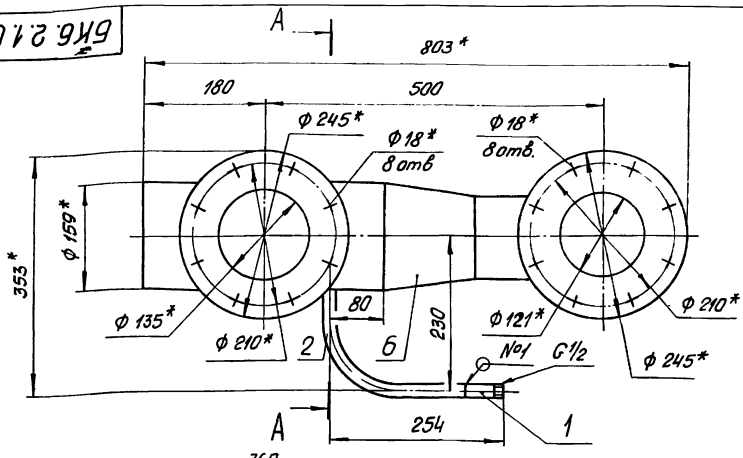

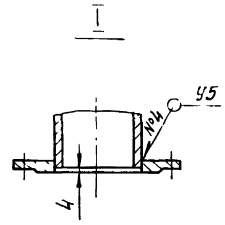

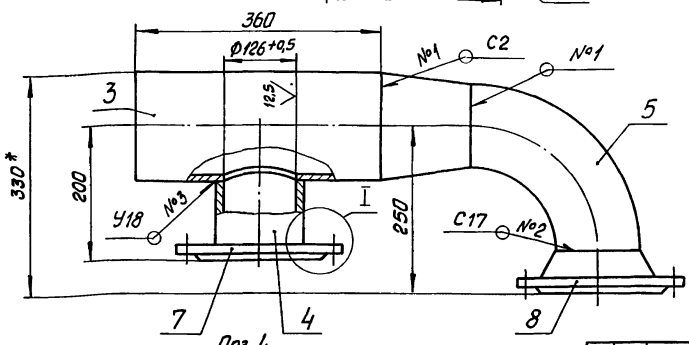

Поз.4

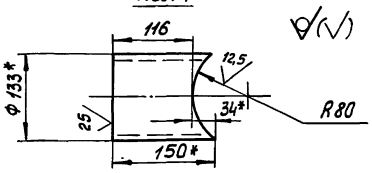

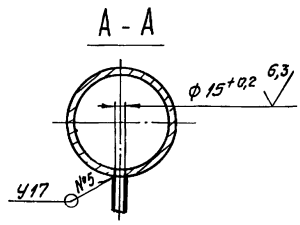

1.* Размеры для справок
2. ± IT14/2
3. Обработка поверхностей реза деталей Б4 ^25
4. Сварные швы по ГОСТ 16037-80

					БК6.2.1.02.000 СБ		
Изм.	Лист	№ докум.	Подпись	Дата	Коллектор	Лит.	Масса / Масштаб
Разраб.		Авдеенко					28,5 / 1:5
Пров.		Никитченко				Лист	Листов 1
Т.контр.							
Н.контр.		Колмец				ЛАТГИПРОПРОМ	
Утв.							

Копировал

Формат А3

БК6.2.1.02.001

Выпуск 6-2
Серия 5.903-15

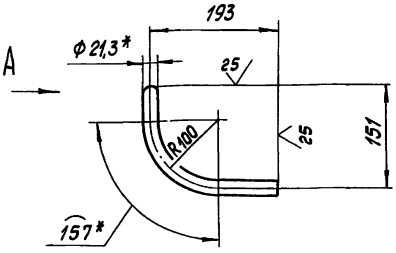

Вид А
М1:2

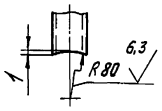

1.* Размеры для справок
2. ± IT14/2

					БК6.2.1.02.001		
Изм.	Лист	№ докум.	Подпись	Дата	Труба	Лит.	Масса / Масштаб
Разраб.		Авдеенко					0,38 / 1:5
Пров.		Никитченко				Лист	Листов 1
Т.контр.							
Н.контр.		Колмец			Труба 15х2,8 ГОСТ 3262-75	ЛАТГИПРОПРОМ	
Утв.							

Копировал

Формат А4

Формат	Зона	Поз.	Обозначение	Наименование	Кол.	Примечание
				Документация		
А3			БК6.2.1.03.000 СБ	Сборочный чертеж		
				Детали		
Б4		1	БК6.2.1.03.001	Труба		
				Труба 133х3,5 ГОСТ 10704-76 / В20 ГОСТ 10705-80		
				L = 233 ± 0,575 мм	1	2,56 кг
				Стандартные изделия		
		2		Переход К133х5-108х4 ГОСТ 17378-83	1	
		3		Фланец 1-125-10 ГОСТ 12820-80	1	
		4		Фланец 1-80-6 ГОСТ 12821-80	1	
				Прочие изделия		
		5		Установка штуцера М20х1,5-50 3К4-45-70	1	

					БК6.2.1.03.000		
Изм.	Лист	№ докум.	Подпись	Дата	Трубопровод	Лит.	Лист / Листов
Разраб.		Авдеенко					1 / 1
Пров.		Никитченко				ЛАТГИПРОПРОМ	
Т.контр.							
Н.контр.		Колмец					
Утв.							

Копировал

Формат А4

БК6.2.1.03.000СБ

Выпуск 6-2
Серия 5.903-15

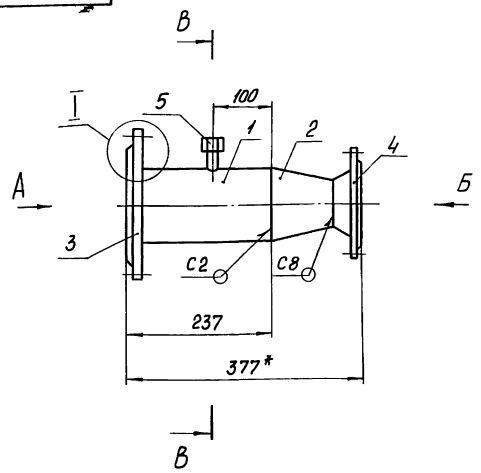

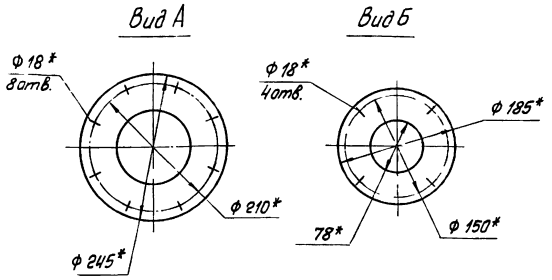

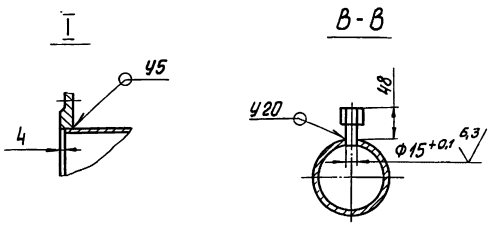

1.* Размеры для справок
2. ± IT14/2
3. Обработка поверхностей реза деталей БЧ 25
4. Сварные швы по ГОСТ 16037-80

Изм.	Лист	№ докум.	Подпись	Дата	БК6.2.1.03.000СБ			
Разраб.		Авдеенко			Трубопровод	Лит.	Масса	Масштаб
Пров.		Никитченко					12,6	1:5
Т.контр.						Лист	Листов 1	
Н.контр.		Колмец				ЛАТГИПРОПРОМ		
Утв.								

Копировал | Формат А3

Выпуск 6-2
Серия 5.903-15

Формат	Зона	Поз	Обозначение	Наименование	Кол.	Примечание
				Документация		
А3			БК6.2.1.04.000СБ	Сборочный чертеж		
				Детали		
БЧ		1	БК6.2.1.04.001	Труба		
				Труба 133×3,5 ГОСТ 10704-76 / В20 ГОСТ 10705-80		
				L = 283 ± 0,65 мм	1	3,16кг
				Стандартные изделия		
		2		Переход К133×5-108×4		
				ГОСТ 17378-83	1	
		3		Фланец 1-125-10		
				ГОСТ 12820-80	1	
		4		Фланец 1-80-6		
				ГОСТ 12821-80	1	
				Прочие изделия		
		5		Установка штуцера		
				М20×1,5-50		
				3К4-45-70		

Изм.	Лист	№ докум.	Подпись	Дата	БК6.2.1.04.000			
Разраб.		Авдеенко			Трубопровод	Лит.	Лист	Листов
Пров.		Никитченко						1
Н.контр.		Колмец				ЛАТГИПРОПРОМ		
Утв.								

Копировал | Формат А4

Выпуск 6-2
Серия 5.903-15

Формат	Зона	Поз	Обозначение	Наименование	Кол.	Примечание
				Документация		
А3			БК6.2.1.05.000СБ	Сборочный чертеж		
				Стандартные изделия		
		1		Переход К108×4-57×3,5		
				ГОСТ 17378-83	1	
		2		Фланец 1-50-6		
				Ст20 ГОСТ 12821-80	1	
		3		Фланец 1-100-10		
				Ст20 ГОСТ 12821-80	1	
				Прочие изделия		
				Установка штуцера		
				М20×1,5-50		
				3К4-45-70	1	

Изм.	Лист	№ докум.	Подпись	Дата	БК6.2.1.05.000			
Разраб.		Авдеенко			Трубопровод	Лит.	Лист	Листов
Пров.		Никитченко						1
Н.контр.		Колмец				ЛАТГИПРОПРОМ		
Утв.								

Копировал | Формат А4

БК6.2.1.04.000СБ

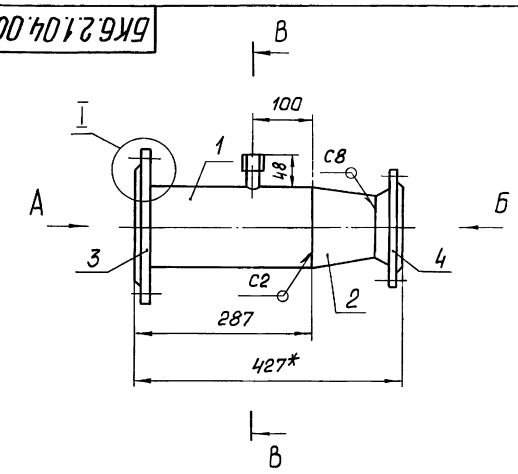

Вид А

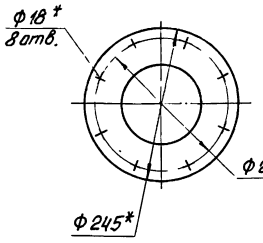

Вид Б

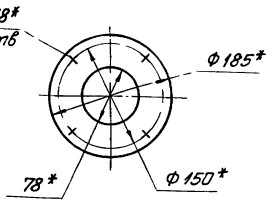

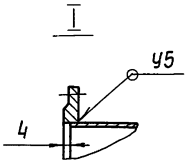

В-В

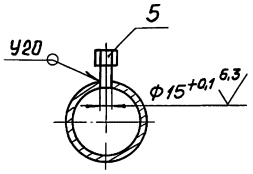

1* Размеры для справок

2. $\pm \frac{IT14}{2}$

3. Обработка поверхностей реза деталей БЧ 25/

4. Сварные швы по ГОСТ 16037-80

Изм.	Лист	№ докум.	Подпись	Дата	БК6.2.1.04.000 СБ			
Разраб.		Авдеенко			Трубопровод	Лит.	Масса	Масштаб
Пров.		Никитченко					13,2	1:5
Т.контр.						Лист	Листов 1	
Н.контр.		Колмец				ЛАТГИПРОПРОМ		
Утв.								

Копировал

Формат А3

Инв.№ подл. | Подпись и дата | Взам.инв.№ | Инв.№ дубл. | Подпись и дата

Выпуск 6-2

Серия 5.903-15

БК6.2.1.05.000СБ

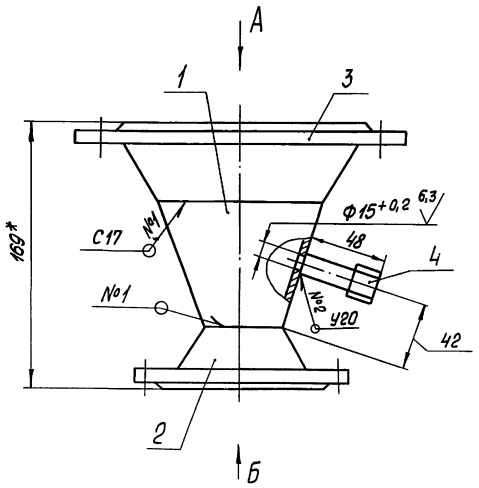

Вид А

М1:5

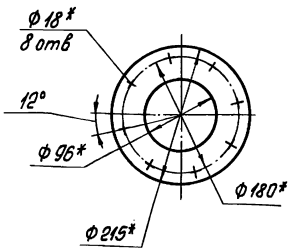

1* Размеры для справок

2. $\pm \frac{IT14}{2}$

3. Сварные швы по ГОСТ 16037-80

Вид Б

М1:5

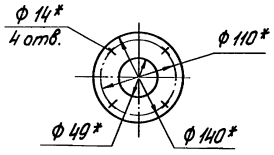

Изм.	Лист	№ докум.	Подпись	Дата	БК6.2.1.05.000 СБ			
Разраб.		Авдеенко			Трубопровод	Лит.	Масса	Масштаб
Пров.		Никитченко					7,18	1:2
Т.контр.						Лист	Листов 1	
Н.контр.		Колмец				ЛАТГИПРОПРОМ		
Утв.								

Копировал

Формат А4

Инв.№ подл. | Подпись и дата | Взам.инв.№ | Инв.№ дубл. | Подпись и дата

Выпуск 6-2

Серия 5.903-15

Формат	Зона	Поз.	Обозначение	Наименование	Кол.	Примечание
				Документация		
А2			БК6.2.1.06.000 СБ	Сборочный чертеж		
				Детали		
А4		1	БК6.2.1.00.004	Патрубок	1	
А4		2	БК6.2.1.06.001	Труба	1	
А4		3	БК6.2.1.06.002	Коллектор	1	
А4		4	БК6.2.1.06.003	Труба	1	
Б4		5	БК6.2.1.06.004	Труба		
				Труба 108×3,5 ГОСТ 10704-76 / В20 ГОСТ 10705-80	1	1,78 кг
				Стандартные изделия		
		6		Отвод 45° 108×4 ГОСТ 17375-83	1	
		7		Отвод 90° 108×4 ГОСТ 17375-83	1	
		8		Фланец 1-100-10 Ст20 ГОСТ 12820-80	2	
		9		Фланец 1-100-10 Ст20 ГОСТ 12821-80	2	

Инв. № подл. | Подпись и дата | Взам. инв. № | Инв. № дубл. | Подпись и дата

Изм.	Лист	№ докум.	Подпись	Дата
Разраб.		Авдеенко		
Пров.		Никитченко		
Н. контр.		Колмец		
Утв.				

БК6.2.1.06.000

Трубопровод

Лит.	Лист	Листов
		1

ЛАТГИПРОПРОМ

Копировал

Формат А4

Выпуск 6.2

Серия 5.903-15

БК6.2.1.06.001

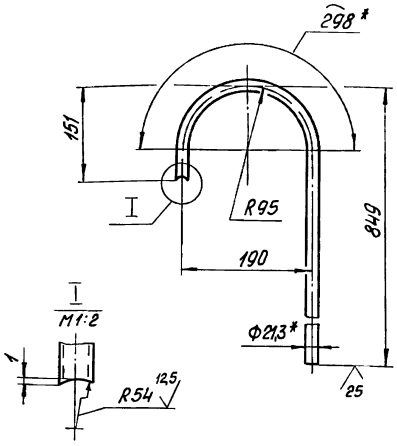

1.* Размеры для справок

2 ± IT14/2

Инв. № подл. | Подпись и дата | Взам. инв. № | Инв. № дубл. | Подпись и дата

Изм.	Лист	№ докум.	Подпись	Дата
Разраб.		Авдеенко		
Пров.		Никитченко		
Т. контр.				
Н. контр.		Колмец		
Утв.				

БК6.2.1.06.001

Труба

Лит.	Масса	Масштаб
	1,4	1:5

Лист | Листов 1

Труба 15×2,8 ГОСТ 3262-75

ЛАТГИПРОПРОМ

Копировал

Формат А4

Выпуск 6-2

Серия 5.903-15

БК6.2.1.06.002

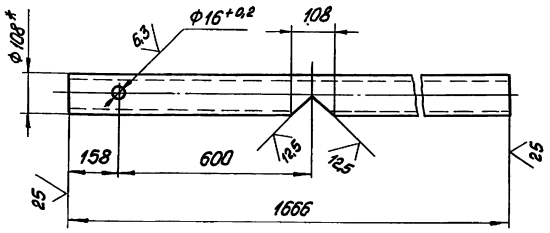

1.* Размер для справок

2. ± IT14/2.

Инв. № подл. | Подпись и дата | Взам. инв. № | Инв. № дубл. | Подпись и дата

Изм.	Лист	№ докум.	Подпись	Дата
Разраб.		Авдеенко		
Пров.		Никитченко		
Т. контр.				
Н. контр.		Колмец		
Утв.				

БК6.2.1.06.002

Коллектор

Лит.	Масса	Масштаб
	15	1:10

Лист | Листов 1

Труба 108×3,5 ГОСТ 10704-76 / В20 ГОСТ 10705-80

ЛАТГИПРОПРОМ

Копировал

Формат А4

Выпуск 6-2

Серия 5.903-15

БК6.2.1.06.003

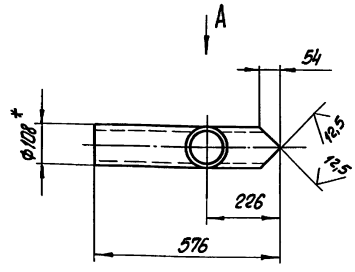

Вид А

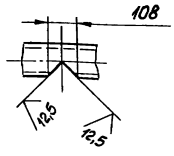

1.* Размер для справок

2. ± IT14/2.

Инв. № подл. | Подпись и дата | Взам. инв. № | Инв. № дубл. | Подпись и дата

Изм.	Лист	№ докум.	Подпись	Дата
Разраб.		Авдеенко		
Пров.		Никитченко		
Т. контр.				
Н. контр.		Колмец		
Утв.				

БК6.2.1.06.003

Труба

Лит.	Масса	Масштаб
	5,2	1:10

Лист | Листов 1

Труба 108×3,5 ГОСТ 10704-76 / В20 ГОСТ 10705-80

ЛАТГИПРОПРОМ

Копировал

Формат А4

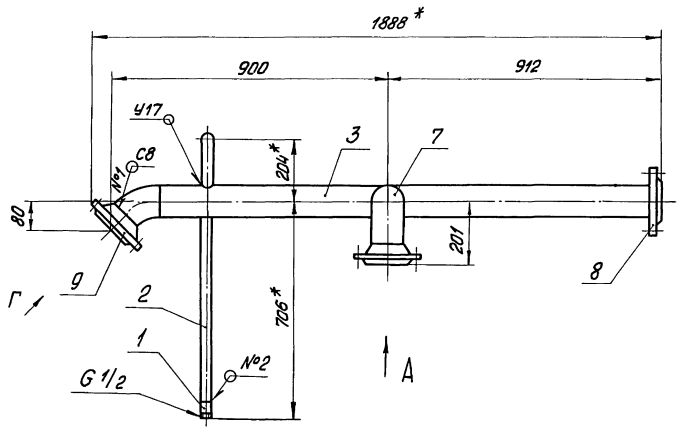

Поз. 5

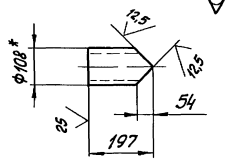

Вид А
М 1:5

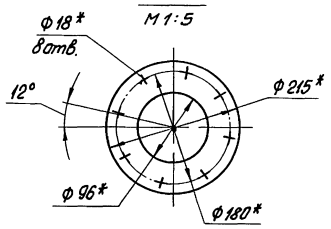

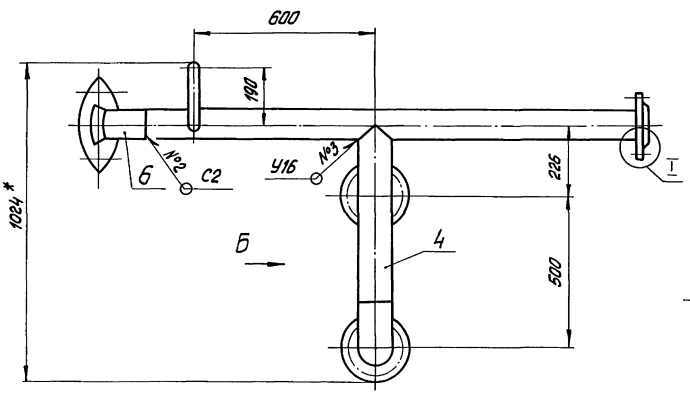

Вид В
М 1:5

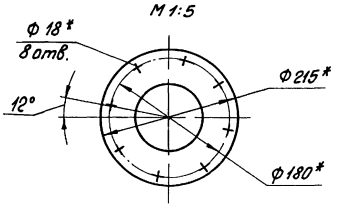

I
М 1:5

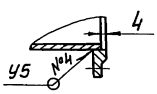

Вид Г повернуто
М 1:5

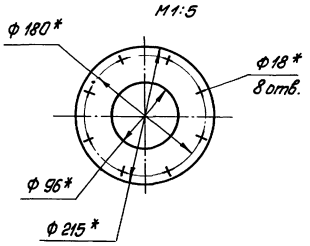

Вид Д
М 1:5

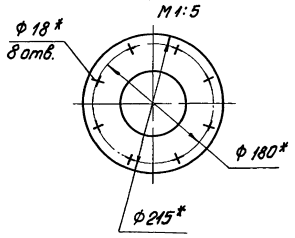

Вид Б повернуто

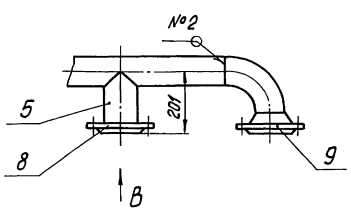

1.* Размеры для справок
2. ± IT14/2
3. Обработка поверхностей реза деталей БЧ 25
4. Сварные швы по ГОСТ 16037-80

					БКБ. 2.1.06. 000 СБ	
Изм.	Лист	№ докум.	Подпись	Дата		
Разраб.		Абраменко			Трубопровод	Лит. / Масса / Масштаб
Пров.		Никитченко				44,6 / 1:10
Т. контр.						Лист / Листов 1
Н. контр.		Колпец				ЛАТГИПРОПРОМ
Утв.						

Инв. № подл. | Подпись и дата | Взам. инв. № | Инв. № дубл. | Подпись и дата

БК6.2.107.000СБ

Выпуск 6-2
Серия 5.903-15

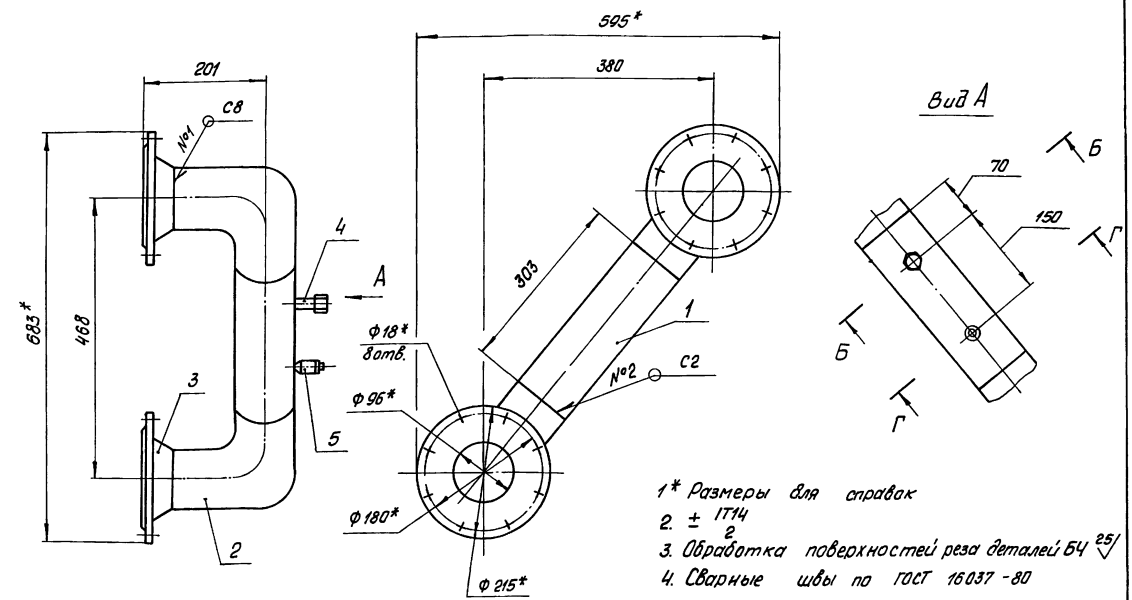

1* Размеры для справок
2. ± IT14/2
3. Обработка поверхностей реза деталей Бч 25
4. Сварные швы по ГОСТ 16037-80

Б-Б повернуто

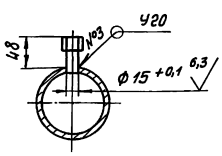

Г-Г повернуто

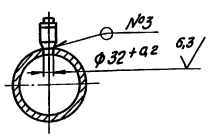

Изм.	Лист	№ докум.	Подпись	Дата	БК6.2.1.07.000СБ			
Разраб.		Авдеенко			Трубопровод	Лит.	Масса	Масштаб
Пров.		Никитченко					17,5	1:5
Т.контр.						Лист	Листов 1	
Н.контр.		Колнец				ЛАТГИПРОПРОМ		
Утв.								

Копировал Формат А3

Инв.№ подл. | Подпись и дата | Взам. инв.№ | Инв.№ дубл. | Подпись и дата

Поз.	Зона	Поз.	Обозначение	Наименование	Кол.	Примечание
				Документация		
А3			БК6.2.1.07.000СБ	Сборочный чертеж		
				Детали		
Бч		1	БК6.2.1.07.001	Труба		
				Труба 108х3,5 ГОСТ 10704-76 / В20 ГОСТ 10705-80	1	2,73кг
				Стандартные изделия		
		2		Отвод 90° 108х4		
				ГОСТ 17375-83	2	
		3		Фланец 1-100-10		
				Ст 20 ГОСТ 12821-80	2	
				Прочие изделия		
		4		Установка штуцера		
				М20х1,5-50		
				3К4-45-70	1	
		5		Бобышка 3К4-1-87		
				Установка 7	1	

Изм.	Лист	№ докум.	Подпись	Дата	БК6.2.1.07.000			
Разраб.		Авдеенко			Трубопровод	Лит.	Лист	Листов 1
Пров.		Никитченко				ЛАТГИПРОПРОМ		
Н.контр.		Колнец						
Утв.								

Копировал Формат А4

Поз.	Зона	Поз.	Обозначение	Наименование	Кол.	Примечание
				Документация		
А3			БК6.2.1.08.000СБ	Сборочный чертеж		
				Детали		
А4		1	БК6.2.1.00.004	Патрубок	1	
А4		2	БК6.2.1.1.08.001	Труба	1	
А4		3	БК6.2.1.08.002	Труба	1	
				Стандартные изделия		
		4		Отвод 90° 108х4		
				ГОСТ 17375-83	2	
		5		Фланец 1-100-10		
				Ст 20 ГОСТ 12821-80	2	
				Прочие изделия		
		6		Установка штуцера		
				М20х1,5-50		
				3К4-45-70	1	
		7		Бобышка 3К4-1-87		
				Установка 7		

Изм.	Лист	№ докум.	Подпись	Дата	БК6.2.1.08.000			
Разраб.		Авдеенко			Трубопровод	Лит.	Лист	Листов 1
Пров.		Никитченко				ЛАТГИПРОПРОМ		
Н.контр.		Колнец						
Утв.								

Копировал Формат А4

БК6.2.1.08.000 СБ

Серия 5.903-15 Выпуск 6-2

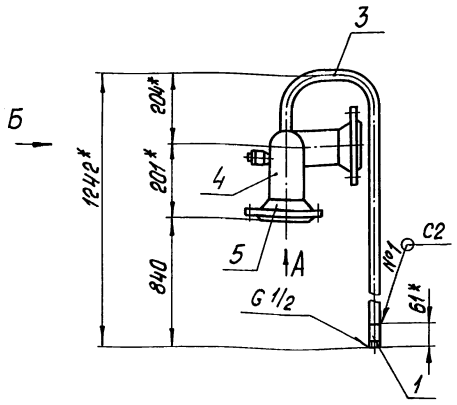

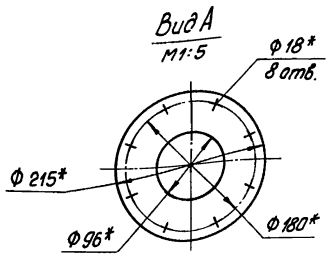

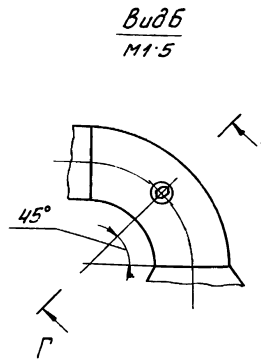

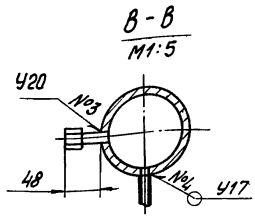

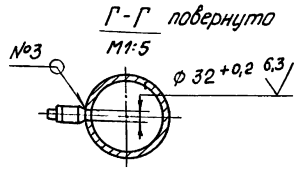

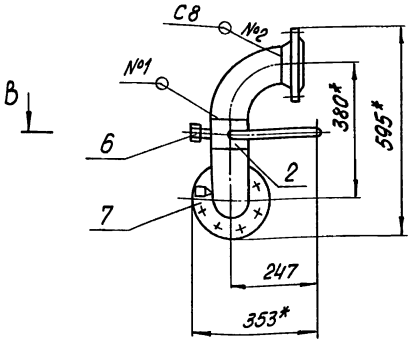

1.* Размеры для справок
2. ± IT14/2
3. Обработка поверхностей реза деталей Б4 25
4. Сварные швы по ГОСТ 16037-80

Изм.	Лист	№ докум.	Подпись	Дата	БК6.2.1.08.000 СБ			
Разраб.		Авдеенко			Трубопровод	Лит.	Масса	Масштаб
Пров.		Никитченко					17,9	1:10
Т.контр.						Лист	Листов 1	
Н.контр.		Колмец				ЛАТГИПРОПРОМ		
Утв.								

Копировал Формат А3

Инв.№ подл. | Подпись и дата | Взам. инв.№ | Инв.№ дубл. | Подпись и дата

БК6.2.1.08.001

Серия 5.903-15 Выпуск 6-2

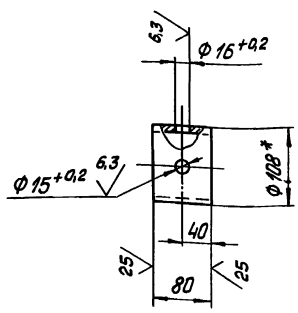

1.* Размер для справок
2. ± IT14/2

Изм.	Лист	№ докум.	Подпись	Дата	БК6.2.1.08.001			
Разраб.		Авдеенко			Труба	Лит.	Масса	Масштаб
Пров.		Никитченко					0,72	1:5
Т.контр.						Лист	Листов 1	
Н.контр.		Колмец			Труба 108х3,5 ГОСТ 10704-76 / В20 ГОСТ 10705-80	ЛАТГИПРОПРОМ		
Утв.								

Копировал Формат А4

Инв.№ подл. | Подпись и дата | Взам. инв.№ | Инв.№ дубл. | Подпись и дата

БК6.2.1.08.002

Серия 5.903-15 Выпуск 6-2

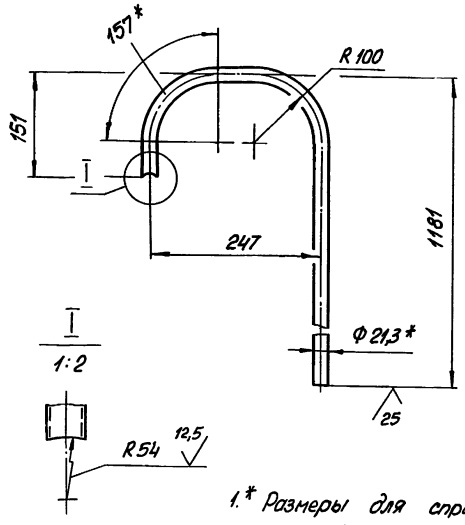

1.* Размеры для справок
2. ± IT14/2

Изм.	Лист	№ докум.	Подпись	Дата	БК6.2.1.08.002			
Разраб.		Авдеенко			Труба	Лит.	Масса	Масштаб
Пров.		Никитченко					1,9	1:5
Т.контр.						Лист	Листов 1	
Н.контр.		Колмец			Труба 15х2,8 ГОСТ 5264-75	ЛАТГИПРОПРОМ		
Утв.								

Копировал Формат А4

Инв.№ подл. | Подпись и дата | Взам. инв.№ | Инв.№ дубл. | Подпись и дата

Серия 5.903-15 Выпуск 6-2

Формат	Зона	Поз.	Обозначение	Наименование	Кол.	Примечание
				Документация		
А3			БК6.2.1.09.000 СБ	Сборочный чертеж		
				Детали		
А4		1	БК6.2.1.09.001	Труба	1	
Б4		2	БК6.2.1.09.002	Труба		
				Труба 108×3,5 ГОСТ 10704-76 / В20 ГОСТ 10705-80	1	1,26 кг
				Стандартные изделия		
		3		Отвод 45° 108×4		
				ГОСТ 17375-83	1	
		4		Переход 133×5-108×4		
				ГОСТ 17378-83	1	
		5		Фланец 1-100-10		
				Ст 20 ГОСТ 12820-80	1	
		6		Фланец 1-100-10		
				Ст 20 ГОСТ 12821-80	1	

Инв.№ подл. | Подпись и дата | Взам. инв.№ | Инв.№ дубл. | Подпись и дата

Изм.	Лист	№ докум.	Подпись	Дата
Разраб.		Авдеенко		
Пров.		Никитченко		
Н.контр.		Колмец		
Утв.				

БК6.2.1.09.000

Трубопровод

Лит.	Лист	Листов
		1

ЛАТГИПРОПРОМ

Копировал Формат А4

БК6.2.1.09.001

Выпуск 6-2 Серия 5.903-15

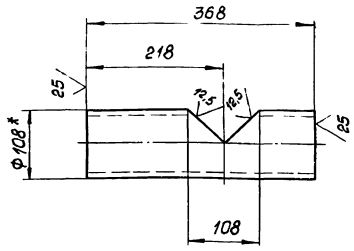

1* Размер для справок

2. ± IT14/2

Изм.	Лист	№ докум.	Подпись	Дата
Разраб.		Авдеенко		
Пров.		Никитченко		
Т.контр.				
Н.контр.		Колмец		
Утв.				

БК6.2.1.09.001

Труба

Лит	Масса	Масштаб
	3,32	1:5
Лист	Листов 1	

Труба 108×3,5 ГОСТ 10704-76 / В20 ГОСТ 10705-80

ЛАТГИПРОПРОМ

Копировал Формат А4

БК6.2.1.09.000СБ

Выпуск 6-2 Серия 5.903-15

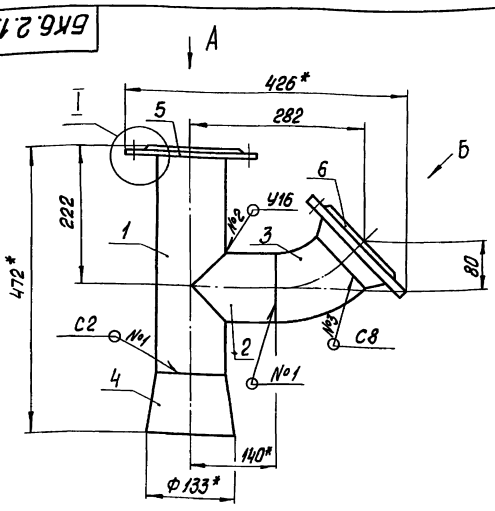

Вид А

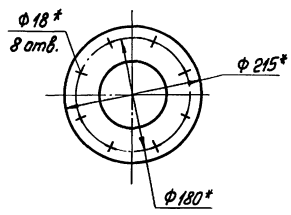

Вид Б повернуто

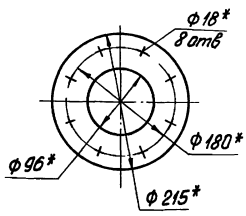

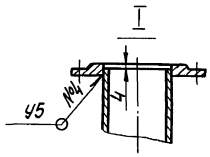

1* Размеры для справок

2. ± IT14/2

3. Обработка поверхностей реза деталей Б4 $\sqrt{25}$

4. Сварные швы по ГОСТ 16037-80

Поз. 2

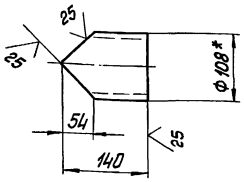

Изм.	Лист	№ докум.	Подпись	Дата
Разраб.		Авдеенко		
Пров.		Никитченко		
Т.контр.				
Н.контр.		Колмец		
Утв.				

БК6.2.1.09.000СБ

Трубопровод

Лит	Масса	Масштаб
	16,2	1:5
Лист	Листов 1	

ЛАТГИПРОПРОМ

Копировал Формат А3

Серия 5.903-15 Выпуск 6-2

Формат	Зона	Поз.	Обозначение	Наименование	Кол.	Примечание
				Документация		
А3			БК6.2.1.10.000 СБ	Сборочный чертеж		
				Детали		
А4		1	БК6.2.1.10.001	Патрубок	1	
А4		2	БК6.2.1.10.002	Патрубок	1	
Б4		3	БК6.2.1.10.003	Труба		
				Труба 108х3,5 ГОСТ 10704-76 / В20 ГОСТ 10705-80	1	1,12 кг
				Стандартные изделия		
		4		Отвод 90° 108х4		
				ГОСТ 17375-83	2	
		5		Переход К 133х5-108х4		
				ГОСТ 17378-83	1	
		6		Фланец 1-125-10		
				Ст 20 ГОСТ 12820-80	1	
		7		Фланец 1-100-10		
				Ст 20 ГОСТ 12821-80	1	
				Прочие изделия		
		8		Бобышка 3К4-1-87		
				Установка 7	1	

Инв.№ подл. | Подпись и дата | Взам. инв.№ | Инв.№ дубл. | Подпись и дата

Изм.	Лист	№ докум.	Подпись	Дата
Разраб.		Авдеенко		
Пров.		Никитченко		
Н.контр.		Калмец		
Утв.				

БК6.2.1.10.000

Трубопровод

Лит.	Лист	Листов
		1

ЛАТГИПРОПРОМ

Копировал Формат А4

БК6.2.1.10.001

√(√)

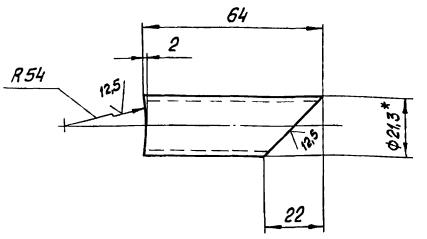

1.* Размер для справок

2. $\pm \frac{IT14}{2}$

Изм.	Лист	№ докум.	Подп.	Дата
Разраб.		Авдеенко		
Пров.		Никитченко		
Т.контр.				
Н.контр.		Никитченко		
Утв.				

БК6.2.1.10.001

Патрубок

Лит.	Масса	Масштаб
	0,08	1:1
Лист	Листов 1	

Труба 15х2,8 ГОСТ 3262-75

ЛАТГИПРОПРОМ

Копировал Формат А4

Серия 5.903-15 Выпуск 6-2

БК6.2.1.10.000СБ

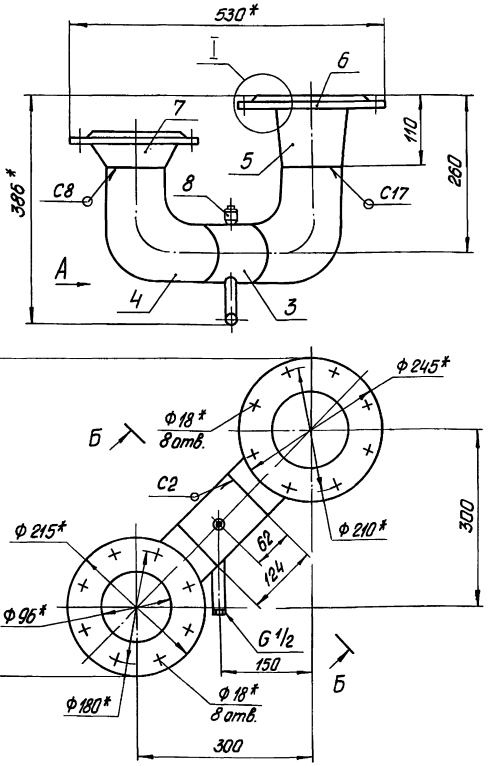

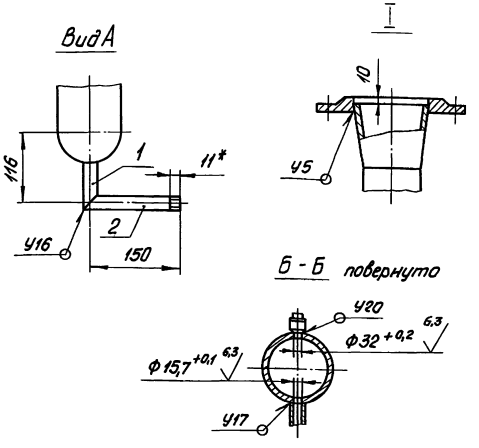

1.* Размеры для справок

2. $\pm \frac{IT14}{2}$

3. Обработка поверхностей реза деталей Б4 $\sqrt{25}$

4. Сварные швы по ГОСТ 16037-80

Изм.	Лист	№ докум.	Подпись	Дата
Разраб.		Авдеенко		
Пров.		Никитченко		
Т.контр.				
Н.контр.		Калмец		

БК6.2.1.10.000 СБ

Трубопровод

Лит.	Масса	Масштаб
	18,8	1:5
Лист	Листов 1	

ЛАТГИПРОПРОМ

Копировал Формат А3

Серия 5.903-15 Выпуск 6-2

БК6.2.1.10.002

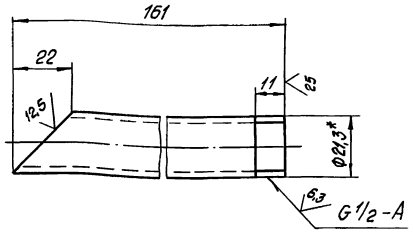

1* Размер для справок

$2 \pm \frac{IT14}{2}$

Изм.	Лист	№ докум.	Подпись	Дата
Разраб.		Авдеенко		
Пров.		Никитченко		
Т.контр.				
Н.контр.		Колмец		
Утв.				

БК6.2.1.10.002

Патрубок

Лит	Масса	Масштаб
	0,21	1:1
Лист	Листов 1	

Труба 15×2,8 ГОСТ 3262-75

ЛАТГИПРОПРОМ

Копировал Формат А4

Серия 5.903-15 Выпуск 6-2

Формат	Зона	Поз.	Обозначение	Наименование	Кол.	Примечание
				Документация		
А3			БК6.2.1.11.000 СБ	Сборочный чертеж		
				Детали		
А4		1	БК6.2.1.11.001	Труба	1	
Б4		2	БК6.2.1.11.002	Труба		
				Труба 108×3,5 ГОСТ 10704-76 / В 20 ГОСТ 10705-80		
				L = 196 ± 0,575 мм	1	1,77 кг
Б4		3	БК6.2.1.11.003	Труба		
				Труба 108×3,5 ГОСТ 10704-76 / В 20 ГОСТ 10705-80	1	1,12 кг
				Стандартные изделия		
		4		Отвод 90° 108×4		
				ГОСТ 17375-83	2	
		5		Переход К 133×5-108×4		
				ГОСТ 17378-83	1	
		6		Фланец 1-100-10		
				Ст 20 ГОСТ 12820-80	1	
		7		Фланец 1-125-10		
				Ст 20 ГОСТ 12820-80	1	

Изм.	Лист	№ докум.	Подпись	Дата
Разраб.		Авдеенко		
Пров.		Никитченко		
Т.контр.				
Н.контр.		Колмец		
Утв.				

БК6.2.1.11.000

Трубопровод

Лит	Лист	Листов
	1	2

ЛАТГИПРОПРОМ

Копировал Формат А4

Серия 5.903-15 Выпуск 6-2

Формат	Зона	Поз.	Обозначение	Наименование	Кол.	Примечание
				Прочие изделия		
		8		Бабышка ЗК4-1-87		
				Установка 7	1	

Изм.	Лист	№ докум.	Подпись	Дата

БК6.2.1.11.000

Лист 2

Копировал Формат А4

БК6.2.1.11.001

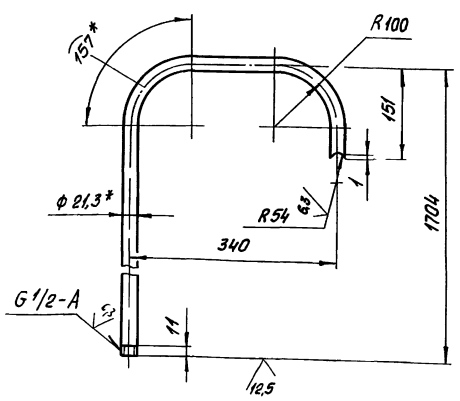

1.* Размеры для справок

$2. \pm \frac{IT14}{2}$

Изм.	Лист	№ докум.	Подпись	Дата
Разраб.		Авдеенко		
Пров.		Никитченко		
Т.контр.				
Н.контр.		Колмец		
Утв.				

БК6.2.1.11.001

Труба

Лит.	Масса	Масштаб
	2,7	1:5
Лист	Листов 1	

Труба 15×2,8 ГОСТ 3262-75

ЛАТГИПРОПРОМ

Копировал Формат А4

БК6.2.1.11.000СБ

Выпуск 6-2
Серия 5.903-15

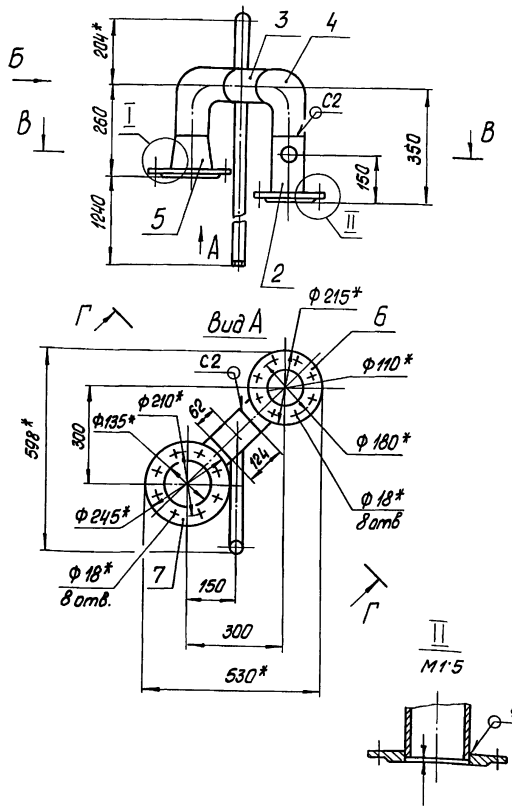

1.* Размеры для справок.
2. $\pm \frac{IT14}{2}$
3. Обработка поверхностей реза деталей Бц $\frac{25}{}$
4. Сварные швы по ГОСТ 16037-80

Изм.	Лист	№ докум.	Подпись	Дата	БК6.2.1.11.000СБ			
Разраб.		Авдеенко			Трубопровод	Лит	Масса	Масштаб
Пров.		Никитченко					22,2	1:10
Т.контр.						Лист	Листов 1	
Н.контр.		Колмец				ЛАТГИПРОПРОМ		
Утв.								

Копировал Формат А3

Инв.№ подл. | Подпись и дата | Взам. инв.№ | Инв.№ дубл. | Подпись и дата

БК6.2.1.12.000

Выпуск 6-2
Серия 5.903-15

Поз.	Обозначение	Наименование	Кол.	Примечание
		Документация		
А3	БК6.2.1.12.000 СБ	Сборочный чертеж		
		Детали		
А4	1 БК6.1.1.09.001	Воронка	3	
А4	2 БК6.2.1.12.001	Труба	1	
Б4	3 БК6.2.1.12.002	Патрубок		
		Труба 15х2,8 ГОСТ 3262-75	1	0,19 кг
Б4	4 БК6.2.1.12.003	Патрубок		
		Труба 15х2,8 ГОСТ 3262-75	1	0,13 кг

Изм.	Лист	№ докум.	Подпись	Дата	БК6.2.1.12.000			
Разраб.		Авдеенко			Трубопровод	Лит	Лист	Листов 1
Пров.		Никитченко				ЛАТГИПРОПРОМ		
Н.контр.		Колмец						
Утв.								

Копировал Формат А4

Инв.№ подл. | Подпись и дата | Взам. инв.№ | Инв.№ дубл. | Подпись и дата

БК6.1.1.09.001

Выпуск 6-2
Серия 5.903-16

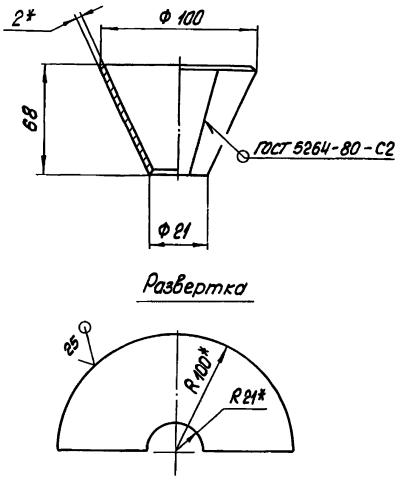

1.* Размеры для справок.

$2 \pm \frac{IT14}{2}$

Изм.	Лист	№ докум.	Подпись	Дата	БК6.1.1.09.001			
Разраб.		Авдеенко			Воронка	Лит.	Масса	Масштаб
Пров.		Никитченко					0,49	1:2
Т.контр.						Лист	Листов 1	
Н.контр.		Колмец			Лист 2 ГОСТ 19903-74 / ВСт3кп4 ГОСТ 16523-70	ЛАТГИПРОПРОМ		
Утв.								

Копировал Формат А4

Инв.№ подл. | Подпись и дата | Взам. инв.№ | Инв.№ дубл. | Подпись и дата

БК6.2.1.12.000СБ

Выпуск 6-2

Серия 5.903-15

Инв.№ подл. | Подпись и дата | Взам. инв.№ | Инв.№ дубл. | Подпись и дата

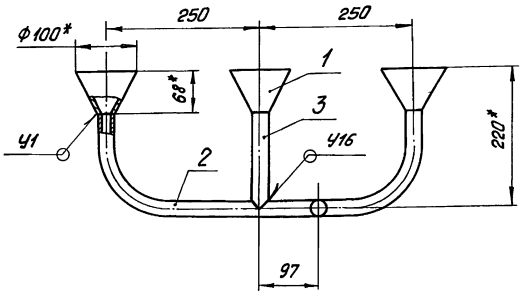

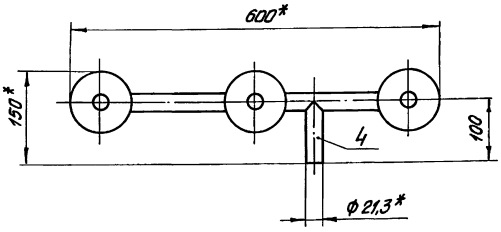

Поз. 3

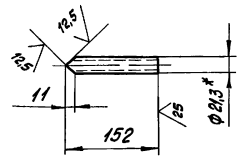

Поз. 4

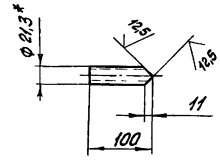

1* Размеры для справок

2. $\pm \frac{IT14}{2}$

3. Сварные швы по ГОСТ 16037-80

Изм.	Лист	№ докум.	Подпись	Дата	БК6.2.1.12.000СБ			
Разраб.		Авдеенко			Трубопровод	Лит.	Масса	Масштаб
Провер.		Никитченко					1,99	1:5
Т.контр.						Лист	Листов 1	
Н.контр.		Колнец				ЛАТГИПРОПРОМ		
Утв.								

Копировал

Формат А3

БК6.2.1.12.001

Выпуск 6-2

Серия 5.903-15

Инв.№ подл. | Подпись и дата | Взам. инв.№ | Инв.№ дубл. | Подпись и дата

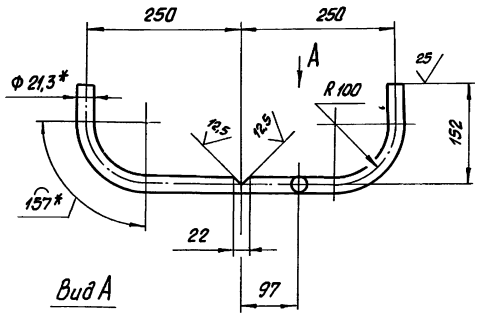

Вид А

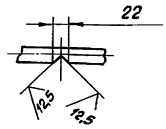

1.* Размеры для справок

2. $\pm \frac{IT14}{2}$

Изм.	Лист	№ докум.	Подпись	Дата	БК6.2.1.12.001			
Разраб.		Авдеенко			Труба	Лит.	Масса	Масштаб
Пров.		Никитченко					0,92	1:5
Т.контр.						Лист	Листов 1	
Н.контр.		Колнец			Труба 15х2,8 ГОСТ 3262-75	ЛАТГИПРОПРОМ		
Утв.								

Копировал

Формат А4

Выпуск 6-2

Серия 5.903-15

Инв.№ подл. | Подпись и дата | Взам. инв.№ | Инв.№ дубл. | Подпись и дата

Формат	Зона	Поз	Обозначение	Наименование	Кол.	Примечание
				Документация		
А2			БК6.2.2.00.000СБ	Сборочный чертеж		
А3			БК6.2.2.00.000СО	Схема автоматизации		
А4			БК6.0.0.00.000АТ	Указания по применению и изготовлению		Выпуск 6-0
				Детали		
А4		1	БК6.2.2.00.001	Трубка	2	
А4		2	БК6.2.2.00.002	Трубка	2	
Б4		3	БК6.2.2.00.003	Трубка		
				Труба 14х2 ГОСТ 8734-75 / В20 ГОСТ 8733-74		
				L = 100±2 мм	2	0,06кг
				Стандартные изделия		
		4		Термометр У41160104 ГОСТ 2823-75 В оправе 2У215.63 6,3 200 ОСТ 251281-87 ТМ4-142-87 Установка 1	3	

Изм.	Лист	№ докум.	Подпись	Дата	БК6.2.2.00.000			
Разраб.		Эльманис			Блок насосов рабочей воды и теплообменников БИРВТ-2х50-50-10,2 Установка приборов контр. и автомат.	Лит.	Лист 1	Листов 2
Пров.		Никитченко				ЛАТГИПРОПРОМ		
Н.контр.		Колнец						
Утв.								

Копировал

Формат А4

Выпуск 6-2
Серия 5.903-15

Поз.	Зона	Поз.	Обозначение	Наименование	Кол.	Примечание
		5		Термометр ПЧ1 16066		
				ГОСТ 2823-73 В оправе		
				2П 160 63 100 ОСТ 25 1281-		
				-87 ТМЧ-142-87		
				Установка 1	1	
				Прочие изделия		
		6		Прокладка 10×8		
				ТКЧ-566-68	6	
		7		Кран трехходовый		
				муфтовый 11Б18бк		
				Ду 15; Ру 16		
				ТУ 26-07-1061-73	6	
		8		Соединитель нсв-14×м20		
				ТУ 36.1104-82	6	
		9		Мановакуумметр пока-		
				зывающий. Пределы из-		
				мерения -0,1-0-0,6 МПа		
				(-1-0-6 кгс/см²) МВП4-У-6		
				ТУ 25.02.180335-84	2	
		10		Манометр показываю-		
				щий. Пределы измере-		
				ния от 0 до 1 МПа (от 0 до		
				10 кгс/см²) МП4-У-10		
				ТУ 25.02.180335-84	4	

Изм. Лист № докум. Подпись Дата

БК6.2.2.00.000

Лист 2

Копировал Формат А4

Выпуск 6-2
Серия 5.903-15

БК6.2.2.00.001

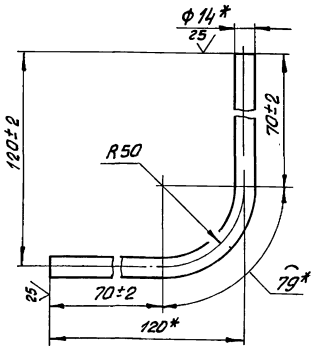

*Размеры для справок

Изм.	Лист	№ докум.	Подпись	Дата	БК6.2.2.00.001			
Разраб.		Заманис			Трубка	Лит.	Масса	Масштаб
Пров.		Никитченко					0,13	1:2
Т.контр.						Лист	Листов 1	
Н.контр.		Колнец			Труба 14к2 ГОСТ 8734-75 / В 20 ГОСТ 8733-74	ЛАТГИПРОПРОМ		
Утв.								

Копировал Формат А4

Выпуск 6-2
Серия 5.903-15

БК6.2.2.00.000СО

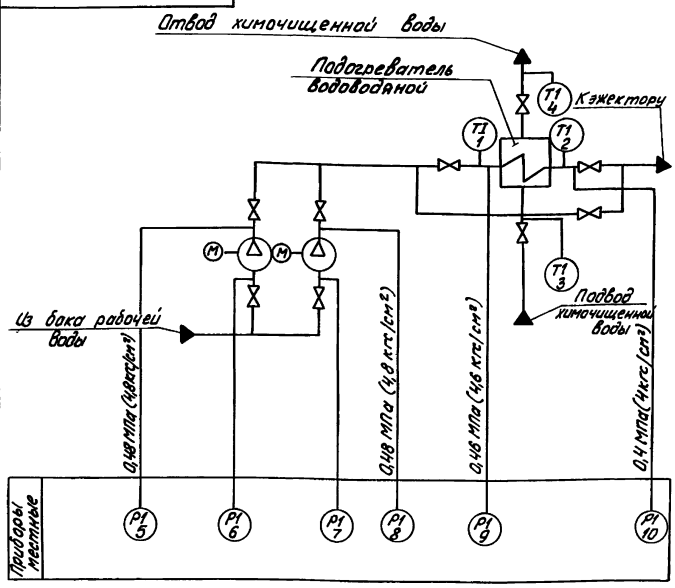

Поз. обозн.	Наименование	Кол.	Примечание
5,8,9,10	Манометр показывающий. Пределы	4	
	измерения от 0 до 1 МПа (от 0 до 10 кгс/см²)		
	МП4-У-10 ТУ 25.02.180335-84		
6,7	Мановакуумметр показывающий	2	
	Пределы измерения -0,1-0-0,6 МПа		
	(-1-0-0,6 кгс/см²) МВП 4-У-0,6		
	ТУ 25.02.180335-84		
1,2,3	Термометр угловой с ценой деле-	3	
	ния 1°С. Длина верхней части 160 мм		
	и нижней части 104 мм. Пределы		
	измерения от 0 до 100°С		
	У4-1°С-160-104 ГОСТ 2823-73		
3	Термометр прямой с ценой	1	
	деления 1°С. Длина верхней части		
	160 мм и нижней части 66 мм		
	Пределы измерения от 0 до 100°С		
	ПЧ-1°С-160-66 ГОСТ 2823-73		

Изм.	Лист	№ докум.	Подпись	Дата	БК6.2.2.00.000СО			
Разраб.		Слуцкая			Блок насосов рабочей воды и теплообменников БНРВТ-2×50-50-10,2 Схема автоматизации	Лит.	Масса	Масштаб
Пров.		Крачле						
Т.контр.						Лист	Листов 1	
Н.контр.		Кущель				ЛАТГИПРОПРОМ		
Утв.								

Копировал Формат А3

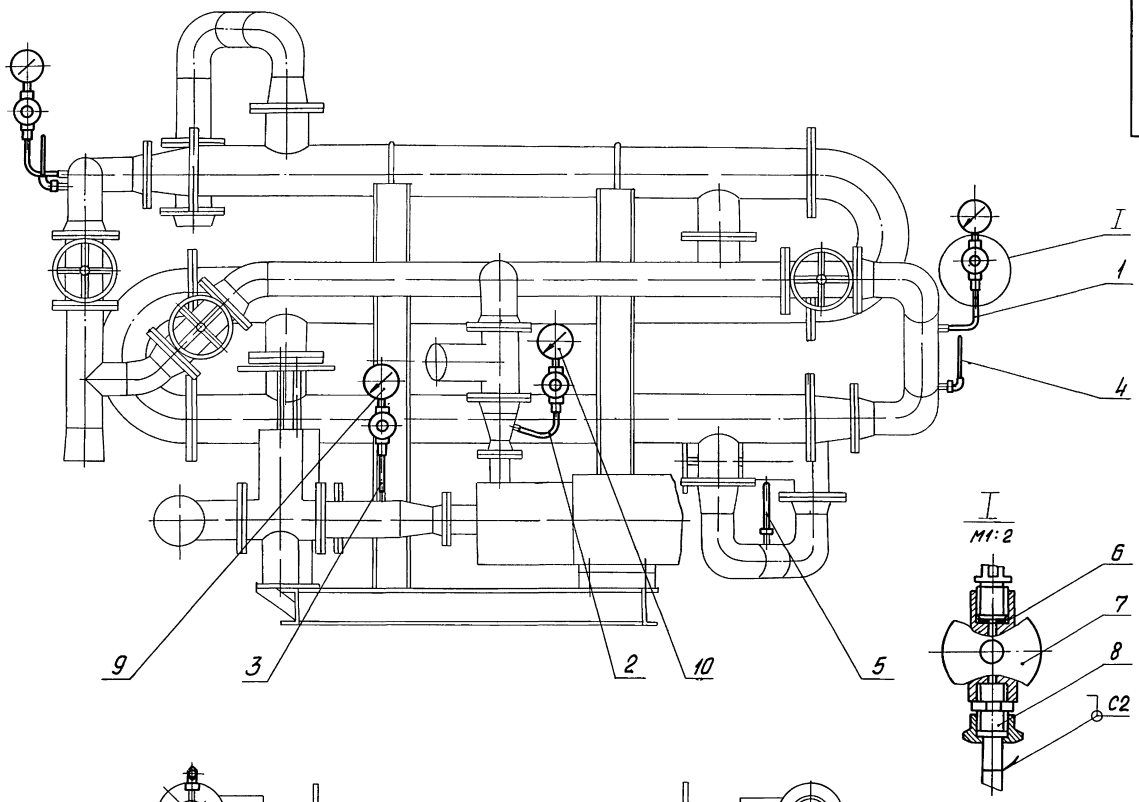

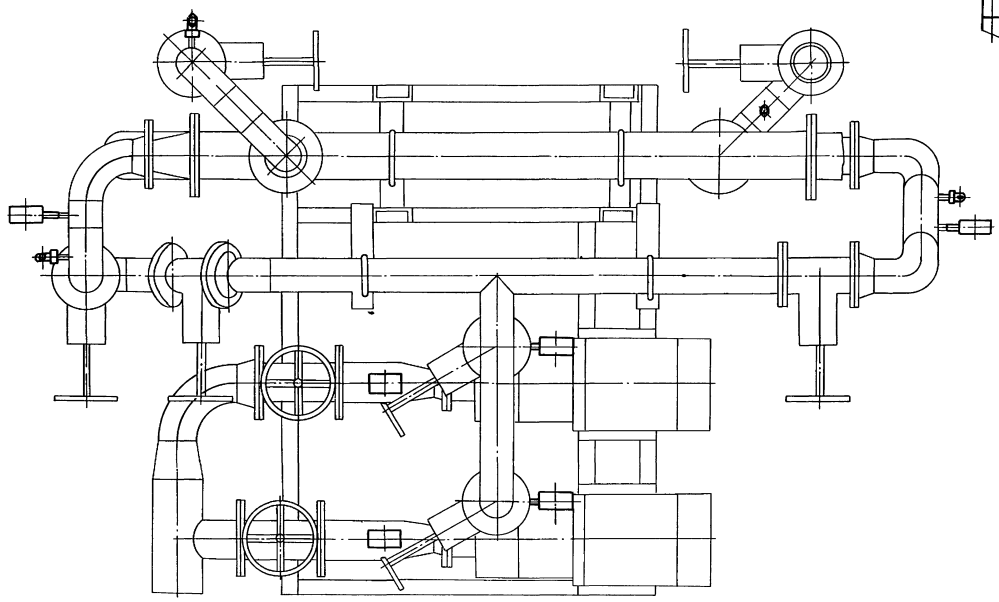

1. Обработка поверхностей реза деталей Б4 $\frac{25}{}$
2. Сварные швы по ГОСТ 16037-80
3. Уплотнение резьбовых соединений произвести лентой ФУМТУКО4-81

					БК6.2.2.00.000 СБ			
Изм.	Лист	№ докум.	Подпись	Дата		Лит.	Масса	Масштаб
Разраб.		Элманис			Блок насосов рабочей воды и теплообменников БНРВТ-2х50-50-10,2 Установка приборов контр. и авт.		10,38	1:10
Пров.		Никитченя				Лист	Листов 1	
Т.контр						ЛАТГИПРОПРОМ		
Н.контр		Колмец						
Утв.								

Инв.№ подл. | Подпись и дата | Взам. инв.№ | Инв.№ дубл. | Подпись и дата

Выпуск 6-2 Серия 5.903-15

Формат	Зона	Поз.	Обозначение	Наименование	Кол.	Примечание
				Документация		
А3			БК6.2.3.01.000 СБ	Сборочный чертеж		
				Детали		
Б4		1	БК6.2.3.01.001	Труба		
				Труба 57×3 ГОСТ 10704-76 / В-8Ст3сп ГОСТ 10705-80	1	8,14кг
Б4		2	БК6.2.3.01.002	Пластина		
				Лист 3 ГОСТ 19903-74 / В Ст3кп4 ГОСТ 16523-70	2	0,11кг
Б4		3	БК6.2.3.01.003	Пластина		
				Лист 3 ГОСТ 19903-74 / В Ст3кп4 ГОСТ 16523-70	1	0,29кг
Б4		4	БК6.2.3.01.004	Пластина		
				Лист 3 ГОСТ 19903-74 / В Ст3кп4 ГОСТ 16523-70	1	1,4кг
Б4		5	БК6.2.3.01.005	Основание		
				Лист 5 ГОСТ 19903-74 / В Ст3кп4 ГОСТ 14637-79	1	0,34кг

Инв.№ подл. | Подпись и дата | Взам. инв.№ | Инв.№ дубл. | Подпись и дата

Изм.	Лист	№ докум.	Подпись	Дата	БК6.2.3.01.000			
Разраб.		Элманис			Штатив	Лит.	Лист	Листов
Пров.		Никитченко						1
Т. контр.						ЛАТГИПРОПРОМ		
Н. контр.		Колмец						
Утв.								

Копировал | Формат А4

Выпуск 6-2 Серия 5.903-15

БК6.2.2.00.000

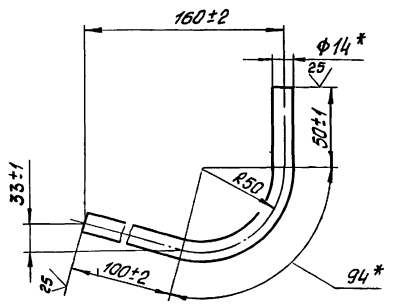

*Размеры для справок

Изм.	Лист	№ докум.	Подпись	Дата	БК6.2.2.00.002			
Разраб.		Элманис			Трубка	Лит.	Масса	Масштаб
Пров.		Никитченко					0,14	1:2
Т. контр.						Лист	Листов 1	
Н. контр.		Колмец			Труба 14×2 ГОСТ 8734-75 / В 20 ГОСТ 8733-74	ЛАТГИПРОПРОМ		
Утв.								

Копировал | Формат А4

Выпуск 6-2 Серия 5.903-15

Формат	Зона	Поз.	Обозначение	Наименование	Кол.	Примечание
				Документация		
А3			БК6.2.3.00.000 СБ	Сборочный чертеж		
А4			БК6.0.0.00.000 ДТ	Указания по применению и изготовлению		Выпуск 6-0
				Сборочные единицы		
А4		1	БК6.2.3.01.000	Штатив	1	
				Детали		
Б4		2	БК6.2.3.00.001	Труба		
				Труба 20×2,5 ГОСТ 3262-75		
				L = 720±2 мм	2	1,08кг
Б4		3	БК6.2.3.00.002	Труба 25×2,8 ГОСТ 3262-75		
				L = 1340±3 мм	2	2,84кг
				Стандартные изделия		
		4		Болт М10×30.46		
				ГОСТ 7798-70	2	
		5		Винт М5×20.58		
				ГОСТ 17473-72	6	

Инв.№ подл. | Подпись и дата | Взам. инв.№ | Инв.№ дубл. | Подпись и дата

Изм.	Лист	№ докум.	Подпись	Дата	БК6.2.3.00.000			
Разраб.		Элманис			Блок насосов рабочей воды и теплообменников БНРВТ-2×50-50-10,2. Установка электрооборудов.	Лит.	Лист 1	Листов 2
Пров.		Никитченко				ЛАТГИПРОПРОМ		
Н. контр.		Колмец						
Утв.								

Копировал | Формат А4

Выпуск 6-2 Серия 5.903-15

Формат	Зона	Поз.	Обозначение	Наименование	Кол.	Примечание
				Гайки ГОСТ 5916-70		
		6		М5.5	6	
		7		М10.5	2	
				Шайбы ГОСТ 6402-70		
		8		Шайба 5.65Г	6	
		9		Шайба 10.65Г	2	
		10		Шайба 10.02		
				ГОСТ 10906-78	2	
				Прочие изделия		
		11		Пост ПКЕ 222-2У3;		
				3/4" ТУ16-642.006-83	2	
				Хомутики ТУ36-1448-77		
		12		С43У2	4	
		13		С43В2	4	
				Втулки ТУ36-1899-80		
		14		В22УХЛ2	2	
		15		В28УХЛ2	2	
				Ввод гибкий К108543		
				ТУ36-1884-81	2	

Инв.№ подл. | Подпись и дата | Взам. инв.№ | Инв.№ дубл. | Подпись и дата

Изм.	Лист	№ докум.	Подпись	Дата	БК6.2.3.00.000	Лист 2

Копировал | Формат А4

Выпуск 6-2
Серия 5.903-15

БК6.2.3.00.000СБ

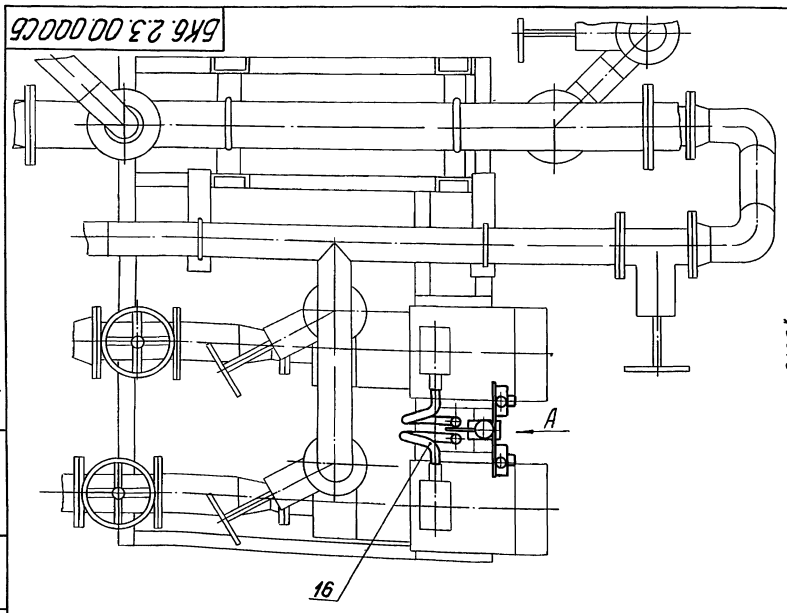

Вид А повернут

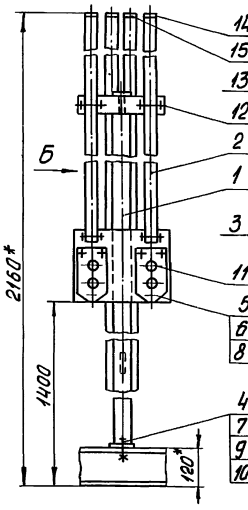

Вид Б

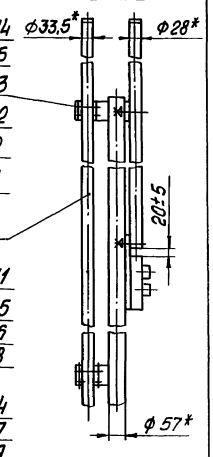

1.* Размеры для справок
2. Обработка поверхностей реза деталей БЧ 25

Изм. Лист	№докум.	Подпись	Дата	БК6.2.3.00.000СБ			
Разраб.	Эльманис			Блок насосов рабочей воды и теплообменников БИРВТ-2×50-50-10,2 Установка электрооборудов.	Лит.	Масса	Масштаб
Пров.	Никитченко					21,63	1:10
Т.контр.					Лист	Листов 1	
Н.контр.	Колнец				ЛАТГИПРОПРОМ		
Утв.							

Копировал | Формат А3

Инв.№ подл. | Подпись и дата | Взам. инв.№ | Инв.№ дубл. | Подпись и дата

Выпуск 6-2
Серия 5.903-15

БК6.2.3.01.000СБ

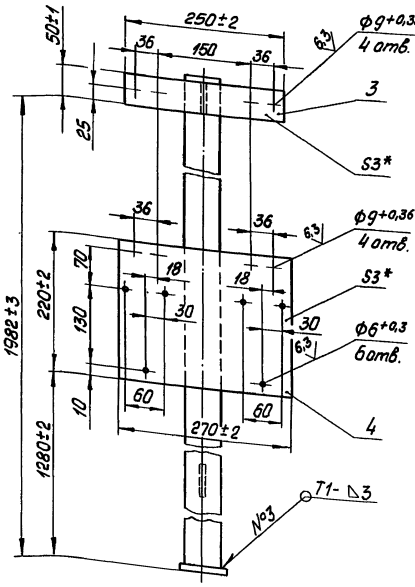

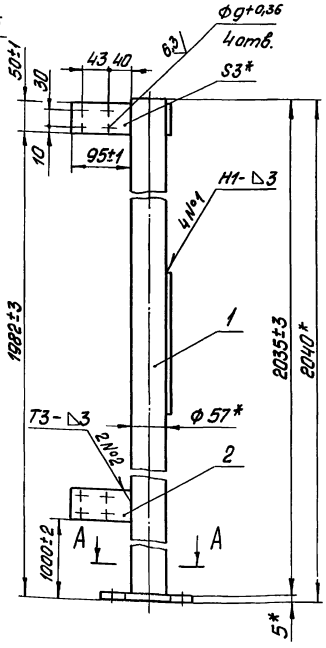

А А

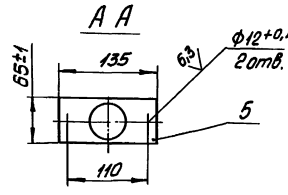

1.* Размеры для справок
2. ± IT14/2
3. Обработка поверхностей реза деталей БЧ 25
4. Сварные швы по ГОСТ 5264-80

Изм. Лист	№докум.	Подпись	Дата	БК6.2.3.01.000СБ			
Разраб.	Эльманис			Штатив	Лит.	Масса	Масштаб
Пров.	Никитченко					10,39	1:5
Т.контр.					Лист	Листов 1	
Н.контр.	Колнец				ЛАТГИПРОПРОМ		
Утв.							

Копировал | Формат А3

gost.e-ecolog.ru

Инв.№ подл. | Подпись и дата | Взам. инв.№ | Инв.№ дубл. | Подпись и дата