Типовая документация на конструкции,
изделия и узлы зданий и сооружений

Серия 5.903-15

Блоки тепломеханического оборудования для котельных с водогрейными котлами

Выпуск 5-9

Блок дымососа БДН-12,5у

Рабочие чертежи

Разработаны
проектным институтом
„Латгипропром"
Гл.инж. института В. Овчаров
Гл.инж. проекта Я. Нидбальский

Утверждены и
введены в действие
ММСС СССР
протоколом от 22.11.89 г.

gost.e-ecolog.ru

© ЦИТП Госстроя СССР, 1990
24051-16 2

Содержание альбома

Обозначение	Наименование	№ стр.
	Блок дымососа БДН-12,5 у	
БК 5.9.1.00.000	Блок дымососа БДН-12,5 у	2
БК 5.9.1.00.000 СБ	Блок дымососа БДН-12,5 у	3
БК 5.9.1.00.000 СБ	Блок дымососа БДН-12,5 у	4
БК 5.9.1.00.000	Блок дымососа БДН-12,5 у	
БК 5.5.1.01.000	Рама	
65.29.03.000	Карман	5
65.29.03.007	Удлинитель	
БК 5.5.1.01.000 СБ	Рама	6
65.29.03.000 СБ	Карман	
65.29.03.001	Боковина	7
65.29.03.002	Стенка	
65.29.03.003	Стенка	8
65.29.03.004	Фланец	
65.29.03.005	Конус	
65.29.03.006	Полуконус	9
58.02.00.000	Люк лаза	
58.02.00.001	Прокладка	
58.02.00.000 СБ	Люк лаза	
58.02.01.000	Фланец	10
58.02.01.000 СБ	Фланец	
58.02.02.000	Крышка	
58.02.02.001	Ручка	11
58.02.02.000 СБ	Крышка	
БК 5.9.1.01.000 СБ	Переход	
БК 5.9.1.01.100	Переход	12
БК 5.9.1.01.000	Переход	13

Обозначение	Наименование	№ стр.
	Установка приборов контроля и автоматики блока дымососа БДН-12,5 у	
БК 5.9.2.00.000	Блок дымососа БДН-12,5 у. Установка приборов контроля и автоматики	13
БК 5.8.2.00.000 СО	Блок дымососа БДН-12,5 у. Схема автоматизации	
БК 5.9.2.00.000 СБ	Блок дымососа БДН-12,5 у. Установка приборов контроля и автоматики	14
БК 5.8.2.00.000 Э3	Блок дымососа БДН-12,5 у. Схема электрическая принципиальная регулятора	15
БК 5.8.2.00.000 Э4	Блок дымососа БДН-12,5 у. Схема соединений	
	Установка электрооборудования блока дымососа БДН-12,5 у	
БК 5.9.3.00.000	Блок дымососа БДН-12,5 у. Установка электрооборудования	16
БК 5.9.3.00.000 СБ	Блок дымососа БДН-12,5 у. Установка электрооборудования	
БК 5.9.3.00.000	Блок дымососа БДН-12,5 у. Установка электрооборудования	17
БК 5.5.3.01.000	Стойка	
БК 5.5.3.01.000 СБ	Стойка	

Копировал А3 Формат А3

Поз.	Обозначение	Наименование	Кол.	Примечание
		Документация		
*)	БК 5.9.1.00.000 СБ	Сборочный чертеж		*А3; А2
Д3	БК 5.0.0.00.000 ДТ	Указания по применению и изготовлению		Выпуск 5-0
		Сборочные единицы		
Д4 1	БК.5.5.1.01.000	Рама	1	
Д4 2	65.29.03.000	Карман	1	
Д4 3	БК 5.9.1.01.000	Переход	1	
		Стандартные изделия		
		Болты ГОСТ 7798-70		
4		М10х35.46	12	
5		М12х35.46	34	
6		М24х110.46	4	
		Гайки ГОСТ 5915-70		
7		М10.5	12	
8		М12.5	34	
9		М24.5	4	
10		Шайба 24.065 ГОСТ 6402-70	4	
11		Шайба 12.65 ГОСТ 6402-70	34	

Инв.№подл. | Подп. и дата | Взам.инв.№ | Инв.№дубл. | Подп. и дата

Изм.	Лист	№ докум.	Подп.	Дата
Разраб.	Крачя			
Пров.	Никитченко			
Н.контр.	Колмец			
Утв.				

БК 5.9.1.00.000

Блок дымососа БДН-12,5 у

Лит. | Лист 1 | Листов 1

ЛАТГИПРОПРОМ

Копировал А3 Формат А4

Поз.	Обозначение	Наименование	Кол.	Примечание
		Материалы		
12		Шнур асбестовый Шаон-10 ГОСТ 1779-83	4	м
	Переменные данные для исполнения			
		БК 5.9.1.00.000		
		Прочие изделия		
13		Дымосос ДН12,5 у I-1500 пр ТУ 108.1360-85	1	
		БК 5.9.1.00.000-01		
		Прочие изделия		
13		Дымосос ДН 12,5 у I-1500 лев. ТУ 108.1360-85	1	
		БК 5.9.1.00.000-02		
		Прочие изделия		
13		Дымосос ДН 12,5 у I-1000 пр. ТУ 108.1360-85	1	

Инв.№подл. | Подп. и дата | Взам.инв.№ | Инв.№дубл. | Подп. и дата

Изм.	Лист	№ докум.	Подп.	Дата

БК 5.9.1.00.000

Лист 2

Копировал А3 24051-16 3 Формат А4

Выпуск 5-9

Серия 5.903-15

БК5.9.100.000СБ

Рис. 1

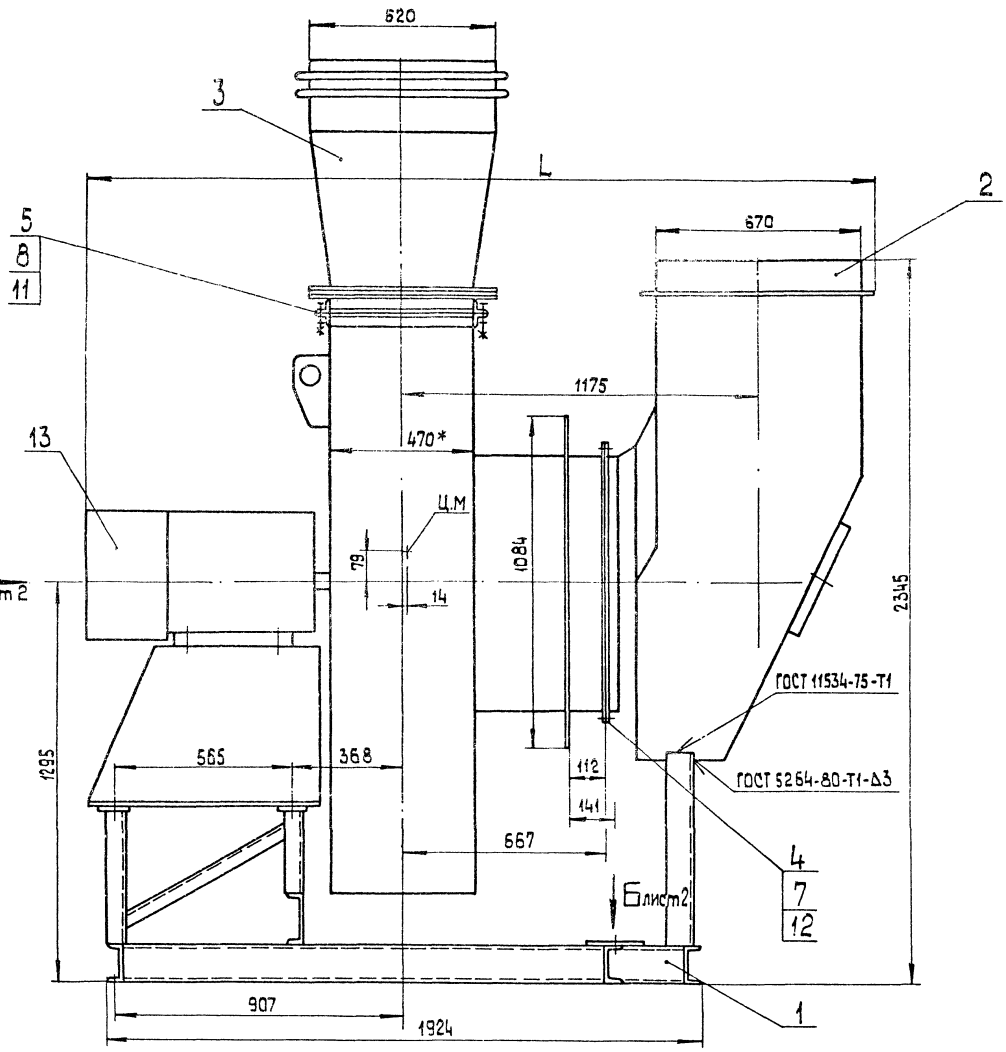

Вид В лист 1
М 1:20

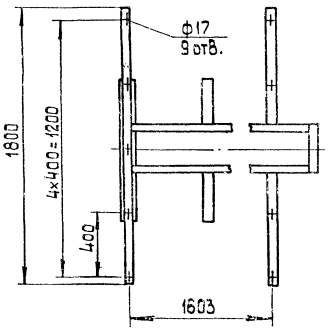

Обозначение	Типоразмер дымососа ДН	Рис.	Электродвигатель	N, кВт	Масса, кг	L, мм
БК5.9.1.00.000	12,5у I – 1500 пр.	1	4А250М4	75	1611	2642
–01	12,5у I – 1500 лев.	2				
–02	12,5у I – 1000 пр.	1	4А200L6	30	1391	2591
–03	12,5у I – 1000 лев.	2				
–04	12,5у – 1500 пр.	1	4А250М4	75	1611	2642
–05	12,5у – 1500 лев.	2				
–06	12,5у – 1000 пр.	1	4А200L6	30	1391	2591
–07	12,5у – 1000 лев.	2				

1. Размеры для справок.

2. Угол разворота вентилятора и кармана определяется по чертежам компановки котельной.

Изм.	Лист	№ докум.	Подп.	Дата	БК 5.9.1.00.000 СБ			
Разраб.		Крауя			Блок дымососа БДН-12,5у	Лит.	Масса	Масштаб
Пров.		Никитченко					См. табл.	1:10
Т.контр.						Лист 1	Листов 2	
Н.контр.		Колмец				АЛТИПРОПРОМ		
Утв.								

Копировал 3.2.24051-16 4 формат А2

Инв. № подл. | Подп. и дата | Взам. инв. № | Инв. № дубл. | Подп. и дата

Вид А лист 1
М 1:20

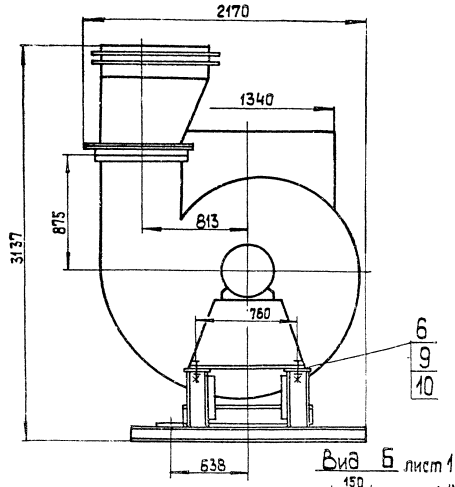

Вид Б лист 1

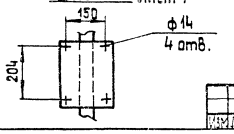

Рис. 2
М 1:20
Остальное см. Рис. 1

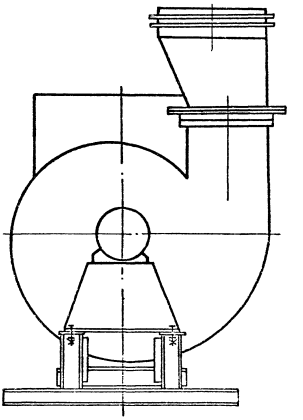

Изм.	Лист	№ докум.	Подп.	Дата	БК 5.9.1.00.000 СБ	Лист 2

Копировал | Формат А3

Формат	Зона	Поз.	Обозначение	Наименование	Кол.	Примечание
				БК 5.9.1.00.000-03		
				Прочие изделия		
		13		Дымосос ДН 12,5 ц I-1000 лев. ТУ 108.1360-85	1	
				БК5.9.1.00.000-04		
				Прочие изделия		
		13		Дымосос ДН 12,5 ц-1500 пр. ТУ 108.1360-85	1	
				БК5.9.1.00.000-05		
				Прочие изделия		
		13		Дымосос ДН 12,5 ц-1500 лев. ТУ 108.1360-85	1	
				БК5.9.1.00.000-06		
				Прочие изделия		
		13		Дымосос ДН 12,5 ц-1000 пр. ТУ 108.1360-85	1	

Изм.	Лист	№ докум.	Подп.	Дата	БК 5.9.1.00.000	Лист 3

Копировал | Формат А4

Формат	Зона	Поз.	Обозначение	Наименование	Кол.	Примечание
				БК 5.9.1.00.000-07		
				Прочие изделия		
		13		Дымосос ДН 12,5 ц-1000 лев. ТУ 108.1360-85	1	

Изм.	Лист	№ докум.	Подп.	Дата	БК 5.9.1.00.000	Лист 4

Копировал | 24051-16 5 | Формат А4

Выпуск 5-9

Серия 5.903-15

Формат	Зона	Поз.	Обозначение	Наименование	Кол.	Примечание
				Документация		
А3			БК 5.5.1.01.000 СБ	Сборочный чертеж		
				Детали		
Б4		1	БК 5.5.1.01.001	Пластина		
				Лист 5 ГОСТ 19903-74 / Вст3кп2 ГОСТ 14637-79	1	1,95 кг
Б4		2	БК 5.5.1.01.002	Пластина		
				Лист 5 ГОСТ 19903-74 / Вст3кп2 ГОСТ 14637-79	4	0,86 кг
Б4		3	БК 5.5.1.01.003	Полка		
				Швеллер 12-ГОСТ 8240-72 / Вст3сп3-1-ГОСТ 535-79		
				L = 300 ± 1,0 мм	1	3,1 кг
Б4		4	БК 5.5.1.01.004	Полка		
				Швеллер 12-ГОСТ 8240-72 / Вст3сп3-1-ГОСТ 535-79		
				L = 750 ± 1,5 мм	2	7,8 кг
Б4		5	БК 5.5.1.01.005	Полка		
				Швеллер 12-ГОСТ 8240-72 / Вст3сп3-1-ГОСТ 535-79		
				L = 1790 ± 2,0 мм	2	18,62 кг
Б4		6	БК 5.5.1.01.006	Полка		
				Швеллер 12-ГОСТ 8240-72 / Вст3сп3-1-ГОСТ 535-79	1	18,72 кг

Инв.№подл. | Подп. и дата | Взам.инв.№ | Инв.№дубл. | Подп. и дата

Изм.	Лист	№докум.	Подп.	Дата
Разраб.		Михайлова		
Пров.		Никитченко		
Н.контр.		Колмец		
Утв.				

БК 5.5.1.01.000

Рама

Лит.	Лист	Листов
	1	2

ЛАТГИПРОПРОМ

Копировал | Формат А4

Выпуск 5-9

Серия 5.903-15

Формат	Зона	Поз.	Обозначение	Наименование	Кол.	Примечание
Б4		7	БК 5.5.1.01.007	Полка		
				Швеллер 16-ГОСТ 8240-72 / Вст3сп3-1-ГОСТ 535-79		
				L = 278 -1,3 мм	2	3,95 кг
Б4		8	БК 5.5.1.01.008	Стойка		
				Швеллер 16-ГОСТ 8240-72 / Вст3сп3-1-ГОСТ 535-79		
				L = 438 -1,55 мм	2	6,22 кг
Б4		9	БК 5.5.1.01.009	Полка		
				Швеллер 16-ГОСТ 8240-72 / Вст3сп3-1-ГОСТ 535-79		
				L = 980 ± 1,5 мм	1	13,63 кг
Б4		10	БК 5.5.1.01.010	Стойка		
				Швеллер 22-ГОСТ 8240-72 / Вст3сп3-1-ГОСТ 535-79		
				L заг. = 610 ± 1,0 мм	1	12,81 кг
Б4		11	БК 5.5.1.01.011	Связь		
				Уголок 50х50х5-Б-ГОСТ 8509-86 / Вст3сп3-1-ГОСТ 535-79		
				L = 630 ± 1,0 мм	2	2,36 кг
				Стандартные изделия		
		12		Болт М12х35.46 ГОСТ 7798-70	2	
		13		Гайка М12.5 ГОСТ 5915-70	2	
		14		Шайба 12.02 ГОСТ 10906-78	2	
		15		Шайба 12.65 Г ГОСТ 6402-70	2	

Инв.№подл. | Подп. и дата | Взам.инв.№ | Инв.№дубл. | Подп. и дата

Изм.	Лист	№докум.	Подп.	Дата

БК 5.5.1.01.000 — Лист 2

Копировал | Формат А4

Выпуск 5-9

Серия 5.903-15

Формат	Зона	Поз.	Обозначение	Наименование	Кол.	Примечание
				Документация		
А3			65.29.03.000СБ	Сборочный чертеж		
				Сборочные единицы		
А4		1	58.02.00.000	Люк лаза	1	
				Детали		
А3		2	65.29.03.001	Боковина	1	
А4		3	65.29.03.002	Стенка	1	
А3		4	65.29.03.003	Стенка	1	
А4		5	65.29.03.004	Фланец	1	
А4		6	65.29.03.005	Конус	1	
А4		7	65.29.03.006	Полуконус	1	
А4		8	65.29.03.007	Удлинитель	1	
				Материалы		
		9		Полоса 5х50-ГОСТ 103-76 / Вст3кп2 ГОСТ 535-79	5,5	м

Инв.№подл. | Подп. и дата | Взам.инв.№ | Инв.№дубл. | Подп. и дата

Изм.	Лист	№докум.	Подп.	Дата
Разраб.		Краця		
Пров.		Никитченко		
Н.контр.		Колмец		
Утв.				

65.29.03.000

Карман

Лит.	Лист	Листов
	1	1

ЛАТГИПРОПРОМ

Копировал | Формат А4

Выпуск 5-9

Серия 5.903-15

65.29.03.007

25/

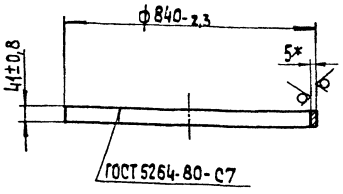

*Размер для справок.

Инв.№подл. | Подп. и дата | Взам.инв.№ | Инв.№дубл. | Подп. и дата

Изм.	Лист	№докум.	Подп.	Дата
Разраб.		Краця		
Пров.		Никитченко		
Т.контр.				
Н.контр.		Колмец		
Утв.				

65.29.03.007

Удлинитель

Лит.	Масса	Масштаб
	4,2	1:10

Лист	Листов 1

Лист 5 ГОСТ 19903-74 / Вст3кп2 ГОСТ 14637-79

ЛАТГИПРОПРОМ

24051-76 6 Копировал | Формат А4

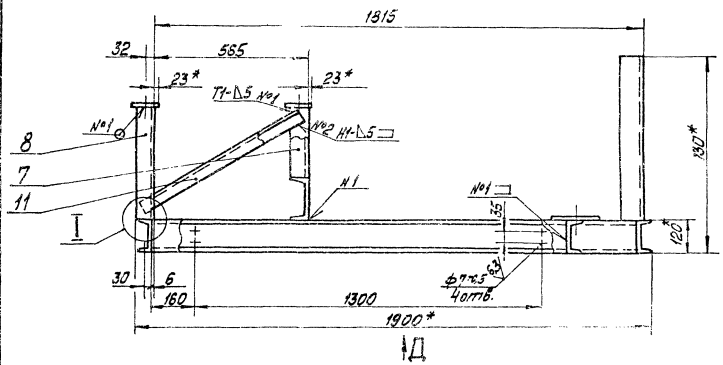

Вид А

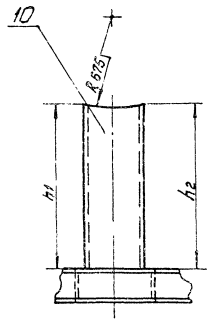

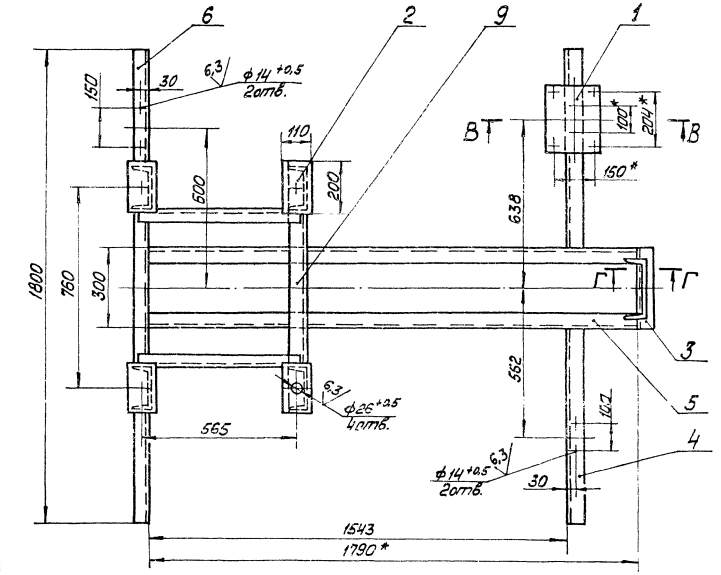

Вид Б

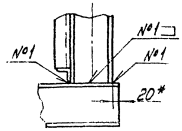

I
м1:2

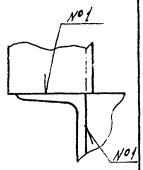

В-В
м1:2

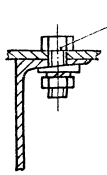

Г-Г
м1:2

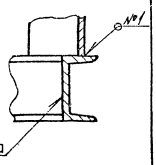

Вид Д
м1:20

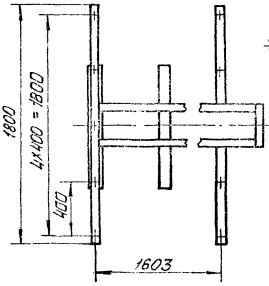

Поз. 1
м1:5

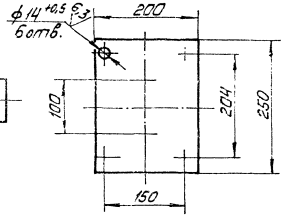

1. *Размеры для справок.
2. Размеры h1 и h2, определяются в зависимости от угла поворота кармана поз.2 черт. БК5.5.1.00.000 СБ.
3. ± IT14/2
4. Обработка поверхностей реза деталей Б4 25.
5. Сварные швы по ГОСТ5264-80.

						БК5.5.1.01.000 СБ		
Изм.	Лист	№докум.	Подп.	Дата			Лит.	Масса	Масштаб
Разраб.		Мухаметов			Рама			132	1:10
Пров.		Никитенко					Лист	Листов 1
Т.контр.								
Н.контр.		Колпец					ЛАТГИПРОПРОМ	
Утв.								

24051-16 Копировал Формат А2

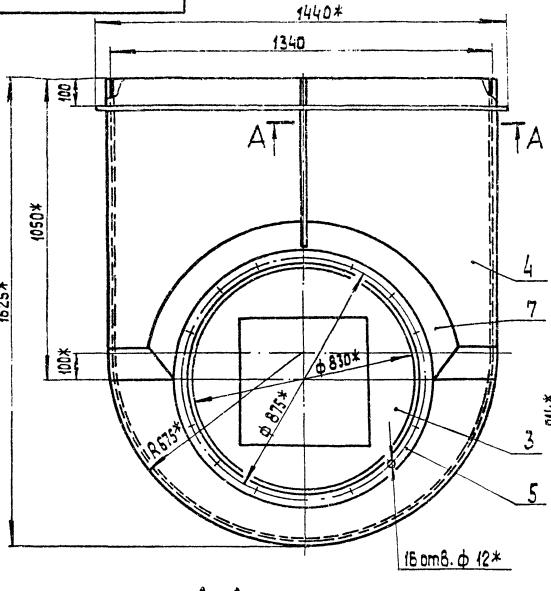

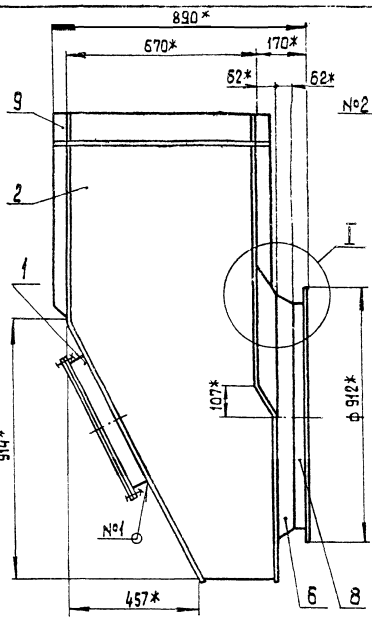

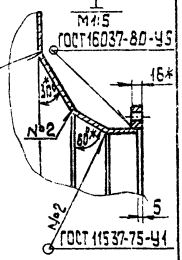

1* Размеры для справок

2. $\pm \frac{IT14}{2}$.

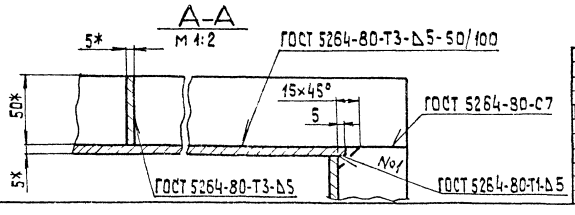

Изм.	Лист	№докум.	Подп.	Дата	65.29.03.000 СБ
Разраб.		Крауя			Карман
Пров.		Никитченко			
Т.контр.					
Н.контр.		Колмец			ЛАТГИПРОПРОМ
Утв.					

Лит.	Масса	Масштаб
	271	1:10
Лист	Листов 1	

Копировал [illegible] формат А3

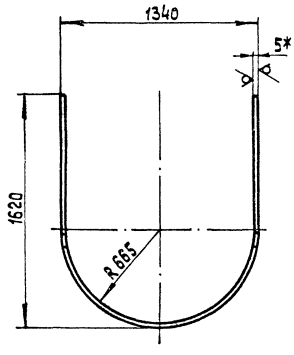

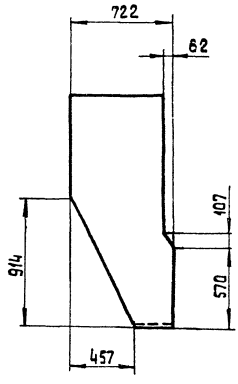

Развертка

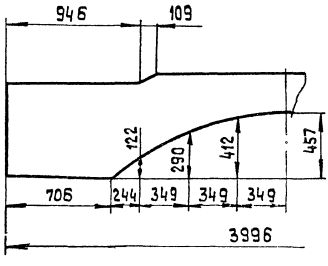

1* Размеры для справок.

2. $\pm \frac{IT14}{2}$.

Изм.	Лист	№докум.	Подп.	Дата	65.29.03.001
Разраб.		Крауя			Боковина
Пров.		Никитченко			
Т.контр.					
Н.контр.		Колмец			ЛАТГИПРОПРОМ
Утв.					

Лит.	Масса	Масштаб
	85	1:20
Лист	Листов 1	

Лист 5 ГОСТ 19903-74
Вст3кп2 ГОСТ 14637-79

Копировал [illegible] 24051-16 8 формат А3

65.29.03.002

Выпуск 5-9

Серия 5.903-15

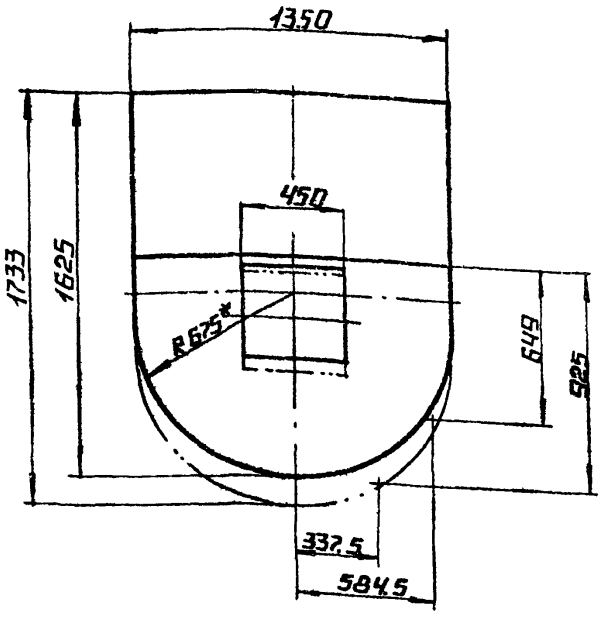

1.* Размеры для справок.

2. ± IT14/2.

Изм.	Лист	№ докум.	Подп.	Дата	65.29.03.002			
Разраб.		Крауя			Стенка	Лит.	Масса	Масштаб
Пров.		Никитченко					76,2	1:20
Т.контр.						Лист	Листов 1	
Н.контр.		Колмец			Лист 5 ГОСТ 19903-74 Вст3кп2 ГОСТ 14637-79	ЛАТГИПРОПРОМ		
Утв.								

Копировал А4 Формат А4

65.29.03.004

Выпуск 5-9

Серия 5.903-15

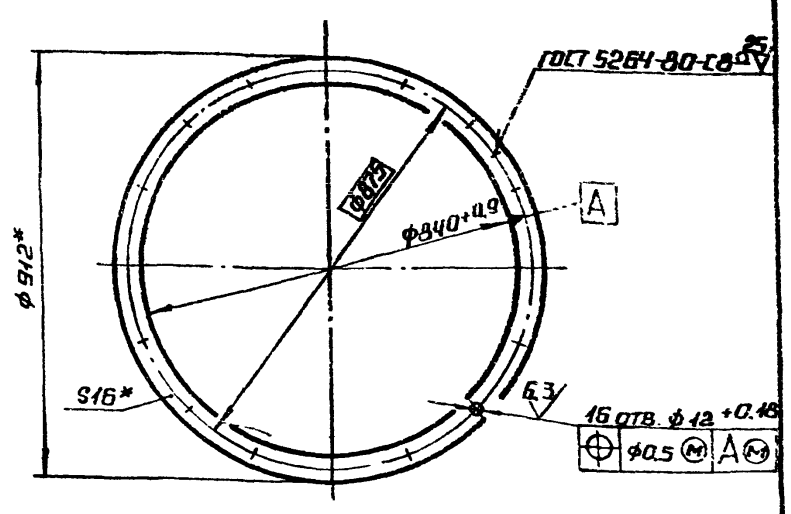

*Размеры для справок.

Изм.	Лист	№ докум.	Подп.	Дата	65.29.03.004			
Разраб.		Крауя			Фланец	Лит.	Масса	Масштаб
Пров.		Никитченко					10,4	1:10
Т.контр.						Лист	Листов 1	
Н.контр.		Колмец			Полоса 16×32-ГОСТ 103-76 Вст3кп2 ГОСТ 535-79	ЛАТГИПРОПРОМ		
Утв.								

Копировал А3 Формат А4

65.29.03.003

Выпуск 5-9

Серия 5.903-15

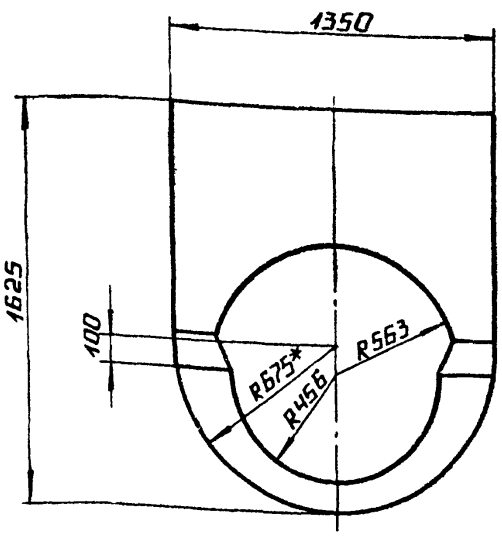

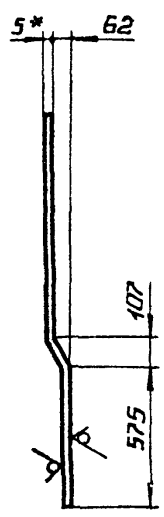

Развертка

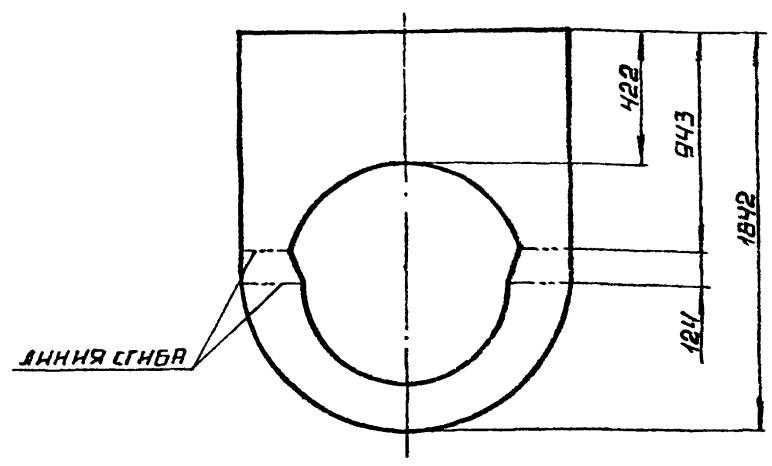

1.* Размеры для справок.

2. ± IT14/2.

Изм.	Лист	№ докум.	Подп.	Дата	65.29.03.003			
Разраб.		Крауя			Стенка	Лит.	Масса	Масштаб
Пров.		Никитченко					40	1:20
						Лист	Листов 1	
Н.контр.		Колмец			Лист 5 ГОСТ 19903-74 Вст3кп2 ГОСТ 14637-79	ЛАТГИПРОПРОМ		
Утв.								

Копировал А3 Формат А3

65.29.03.005

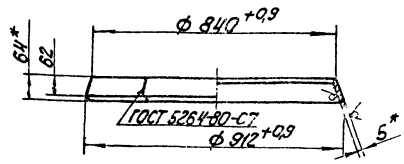

Развертка
м 1:20

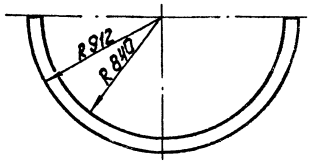

1. * Размеры для справок.
2. ± IT14/2.

Изм. Лист	№ докум.	Подп.	Дата		
Разраб.	Кадуа			Конус	Лит. / Масса / Масштаб: 8 / 1:10
Пров.	Никитенко				Лист / Листов 1
Т.контр.					
Н.контр.	Колмец			Лист 5 ГОСТ 19903-74 / 8Ст3кп2 ГОСТ 14637-79	ЛАТГИПРОПРОМ
Утв.					

Копировал — Формат А4

65.29.03.006

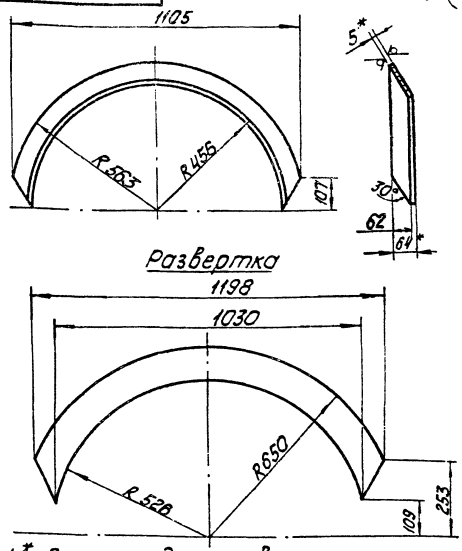

Развертка

1. * Размеры для справок.
2. ± IT14/2.

Изм. Лист	№ докум.	Подп.	Дата		
Разраб.	Кадуа			Полуконус	Лит. / Масса / Масштаб: 7,5 / 1:10
Пров.	Никитенко				Лист / Листов 1
Т.контр.					
Н.контр.	Колмец			Лист 5 ГОСТ 19903-74 / 8Ст3кп2 ГОСТ 14637-79	ЛАТГИПРОПРОМ
Утв.					

Копировал — Формат А4

Формат	Зона	Поз.	Обозначение	Наименование	Кол.	Примечание
				Документация		
А3			58.02.00.000 СБ	Сборочный чертеж		
				Сборочные единицы		
А4		1	58.02.01.000	Фланец	1	
А4		2	58.02.02.000	Крышка	1	
				Детали		
А4		3	58.02.00.001	Прокладка	1	
				Стандартные изделия		
		4		Болт М12х30.36 ГОСТ 7798-70	12	
		5		Гайка М12.4 ГОСТ 5915-70	12	

58.02.00.000

Изм. Лист	№ докум.	Подп.	Дата		
Разраб.	Кадуа			Люк лаза	Лит. / Масса / Масштаб: / 1
Пров.	Никитенко				Лист / Листов 1
Т.контр.					
Н.контр.	Колмец				ЛАТГИПРОПРОМ
Утв.					

Копировал — Формат А4

58.02.00.001

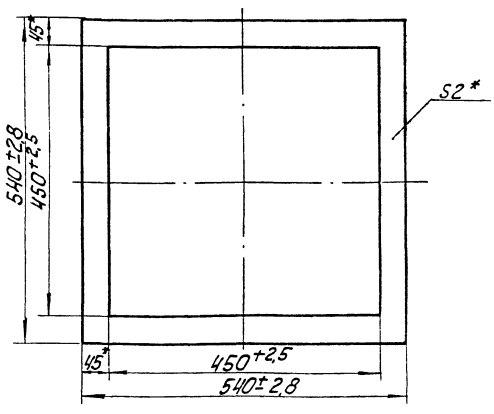

* Размеры для справок.

Изм. Лист	№ докум.	Подп.	Дата		
Разраб.	Кадуа			Прокладка	Лит. / Масса / Масштаб: 0,23 / 1:5
Пров.	Никитенко				Лист / Листов 1
Т.контр.					
Н.контр.	Колмец			Картон асбестовый КАОН-2 ГОСТ 2850-75	ЛАТГИПРОПРОМ
Утв.					

24051-16 10 Копировал — Формат А4

58.02.00.000 СБ

Выпуск 5-9

Серия 5.903-15

Инв.№ подл. | Подп. и дата | Взам. инв.№ | Инв.№ дубл. | Подп. и дата

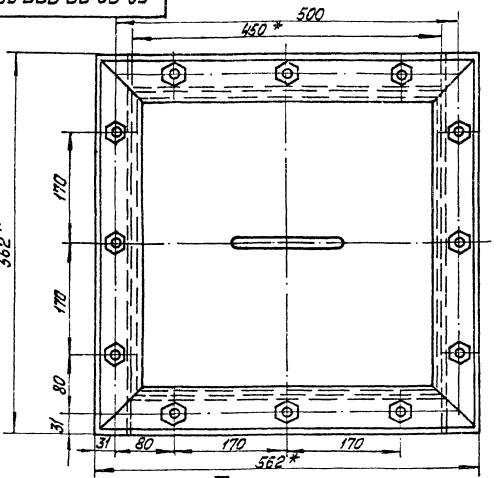

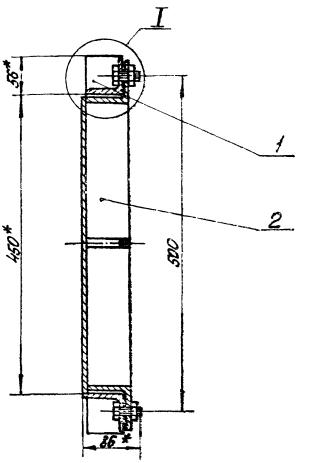

1 * Размеры для справок

2 ± IT16/2.

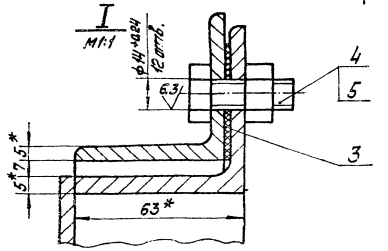

Изм.	Лист	№ докум.	Подп.	Дата	Люк лаза	Лит.	Масса	Масштаб
Разраб.		Краля					27	1:4
Пров.		Никитченко				Лист 1	Листов 1	
Т.контр.						ЛАТГИПРОПРОМ		
Н.контр.		Калпиец						
Утв.								

Копировал Формат А3

58.02.01.000 СБ

Выпуск 5-9

Серия 5.903-15

Инв.№ подл. | Подп. и дата | Взам. инв.№ | Инв.№ дубл. | Подп. и дата

Формат	Зона	Поз.	Обозначение	Наименование	Кол.	Примечание
				Документация		
А4			58.02.01.000СБ	Сборочный чертёж		
				Детали		
Б4		1	58.02.01.001	Уголок		
				Уголок 63×63×5-Б1 ГОСТ 8509-86 / Вст3сп3 ГОСТ 535-79	2	1,91 кг
Б4		2	58.02.01.002	Уголок		
				Уголок 63×63×5-Б1 ГОСТ 8509-86 / Вст3сп3 ГОСТ 535-79	2	2,4 кг

Изм.	Лист	№ докум.	Подп.	Дата	Фланец	Лит.	Масса	Масштаб
Разраб.		Краля						
Пров.		Никитченко				Лист 1	Листов 1	
Т.контр.						ЛАТГИПРОПРОМ		
Н.контр.		Калпиец						
Утв.								

Формат А4

58.02.01.000

Выпуск 5-9

Серия 5.903-15

Инв.№ подл. | Подп. и дата | Взам. инв.№ | Инв.№ дубл. | Подп. и дата

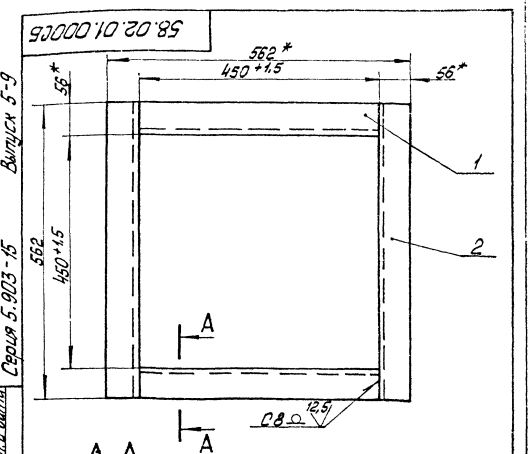

1 * Размеры для справок

2 ± IT16/2

3. Сварные швы по ГОСТ 5264-80.

4. Обработка поверхностей реза деталей Б4 25.

Изм.	Лист	№ докум.	Подп.	Дата	Фланец	Лит.	Масса	Масштаб
Разраб.		Краля					8,6	1:5
Пров.		Никитченко				Лист 1	Листов 1	
Т.контр.						ЛАТГИПРОПРОМ		
Н.контр.		Калпиец						
Утв.								

Копировал Формат А4

Выпуск 5-9

Серия 5.903-15

Форм.	Зона	Поз.	Обозначение	Наименование	Кол.	Примечание
				Документация		
А3			58.02.02.000СБ	Сборочный чертеж		
				Детали		
А4		1	58.02.02.001	Ручка	1	
Б4		2	58.02.02.002	Дно		
				Лист 5 ГОСТ 19903-74 / ВСт3кп2 ГОСТ 14637-79	1	7,46кг
Б4		3	58.02.02.003	Уголок		
				Уголок 63х63х5-Б-ГОСТ 8509-86 / ВСт3сп3 ГОСТ 535-79	4	2,4кг

Изм.	Лист	№ докум.	Подп.	Дата
Разраб.		Краля		
Пров.		Никитченко		
Н.контр.		Колмец		
Утв.				

58.02.02.000

Крышка

Лит. | Лист | Листов 1

ЛАТГИПРОПРОМ

Копировал [illegible] Формат А4

Выпуск 5-9

Серия 5.903-15

58.02.02.001

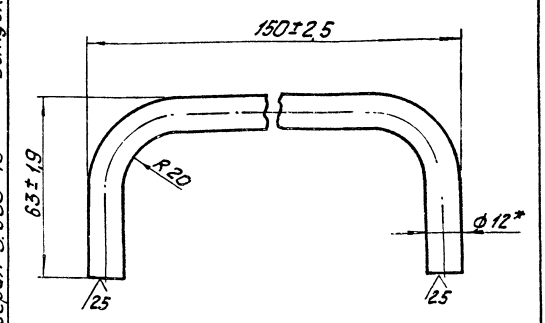

* Размер для справок.

Изм.	Лист	№ докум.	Подп.	Дата
Разраб.		Краля		
Пров.		Никитченко		
Т.контр.				
Н.контр.		Колмец		
Утв.				

58.02.02.001

Ручка

Лит. | Масса 0,2 | Масштаб 1:1

Лист | Листов 1

Круг 12-В-ГОСТ 2590-71 / 20 ГОСТ 1050-74

ЛАТГИПРОПРОМ

Копировал [illegible] Формат А4

Выпуск 5-9

Серия 5.903-15

58.02.02.000СБ

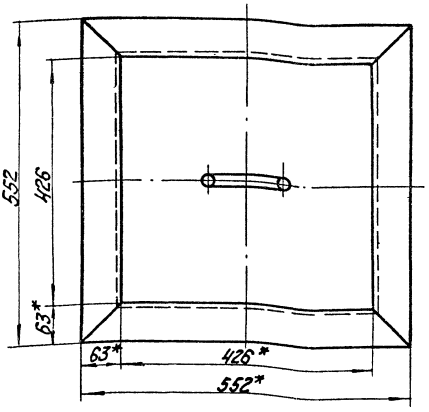

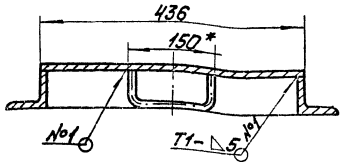

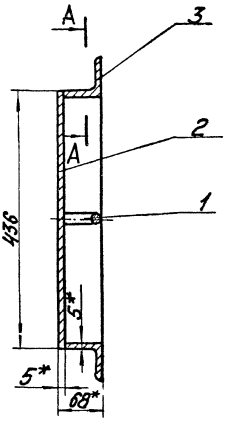

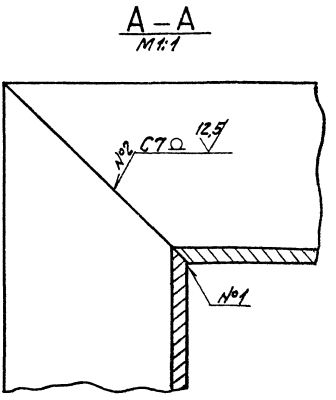

1. * Размеры для справок.
2. $\pm \frac{IT16}{2}$.
3. Сварные швы №1, №2 по ГОСТ 5264-80.
4. Обработка поверхностей реза деталей Б4 25/.

Изм.	Лист	№ докум.	Подп.	Дата
Разраб.		Краля		
Пров.		Никитченко		
Т.контр.				
Н.контр.		Колмец		
Утв.				

58.02.02.000СБ

Крышка

Лит. | Масса 17,3 | Масштаб 1:5

Лист | Листов 1

ЛАТГИПРОПРОМ

Копировал [illegible] Формат А3

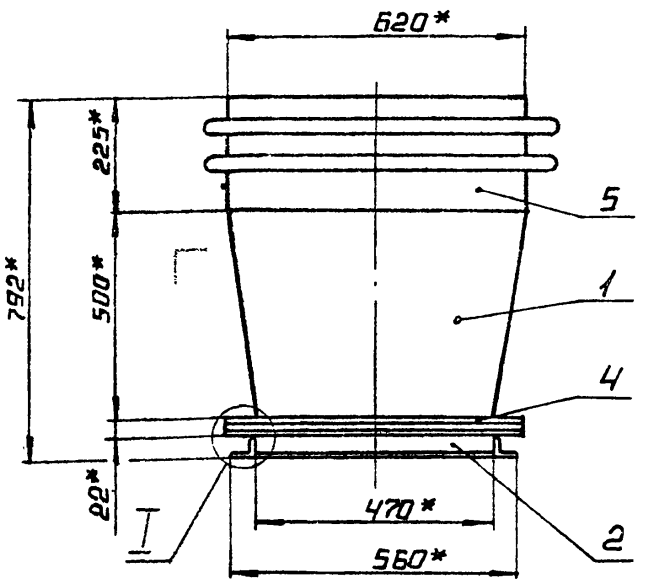

Вид А

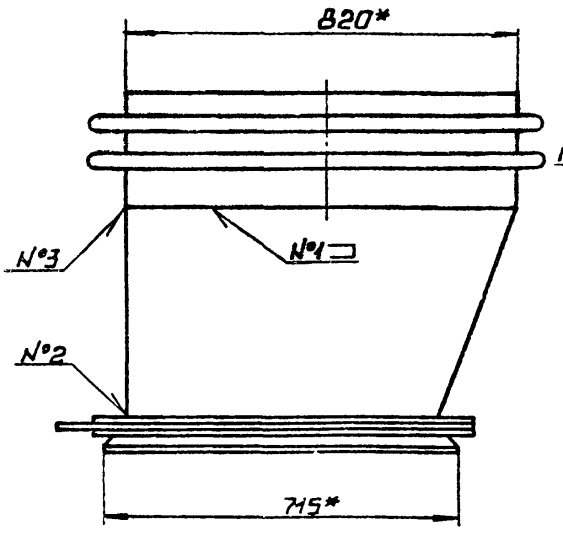

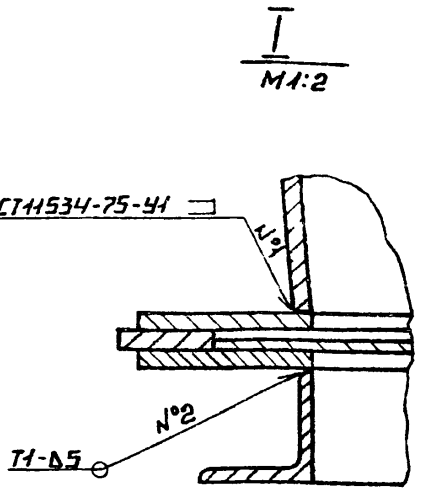

А

Б-Б
М1:5

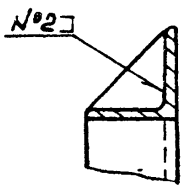

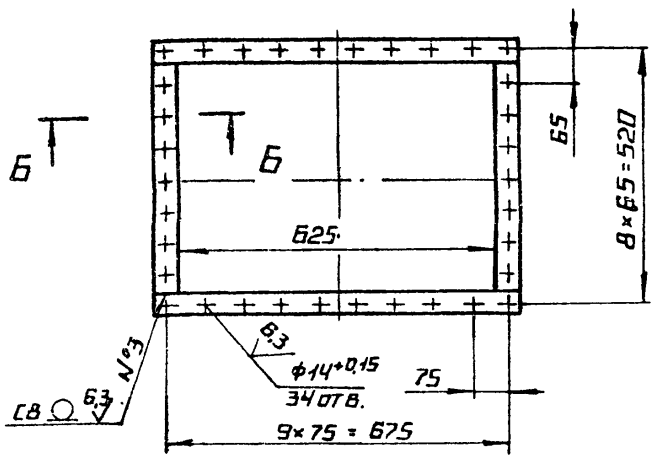

1.* Размеры для справок.

2. $\pm \frac{IT14}{2}$.

3. Обработка поверхностей реза деталей Rz 25.

4. Сварные швы по ГОСТ 5264-80.

Изм.	Лист	№ докум.	Подп.	Дата	БК 5.9.1.01.000СБ
Разраб.		Крауя			Переход
Пров.		Никитченко			Лит. / Масса: 131 / Масштаб: 1:10
Т.контр.					Лист / Листов 1
Н.контр.		Колмец			ЛАТГИПРОПРОМ
Утв.					

Копировал Формат А3

поз. 1 (√)

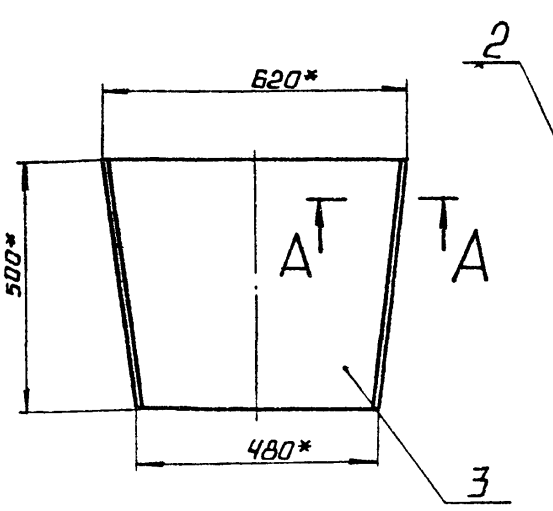

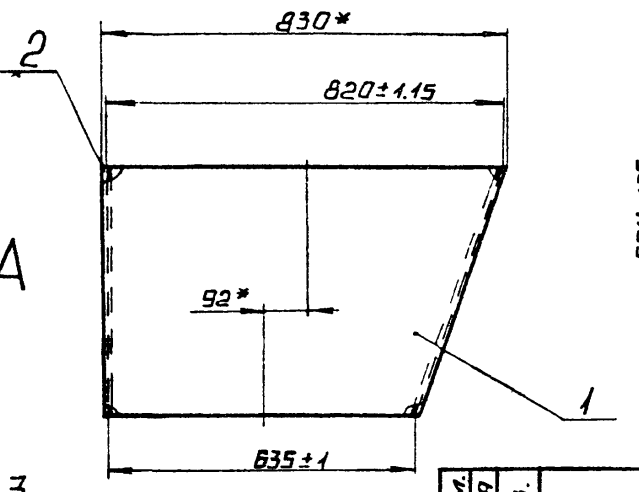

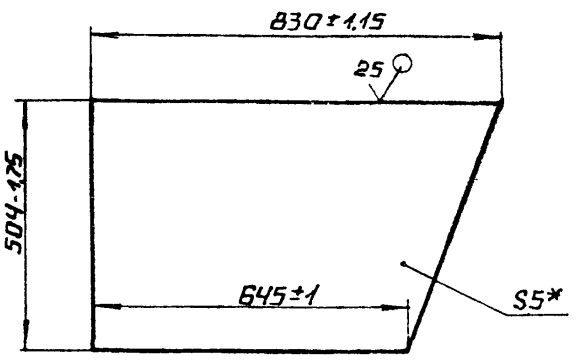

* Размеры для справок.

Форм.	Зона	Поз.	Обозначение	Наименование	Кол.	Примечание
				Детали		
Б4		1	БК 5.9.1.01.101	Стенка		
				Лист 5 ГОСТ 19903-74 / Вст3кп2 ГОСТ 14637-79	2	14,48 кг
Б4		2	БК 5.9.1.01.102	Стенка		
				Лист 5 ГОСТ 19903-74 / Вст3кп2 ГОСТ 14637-79	1	9,62 кг
Б4		3	БК 5.9.1.01.103	Стенка		
				Лист 5 ГОСТ 19903-74 / Вст3кп2 ГОСТ 14637-79	1	10,25 кг

поз. 2 (√)

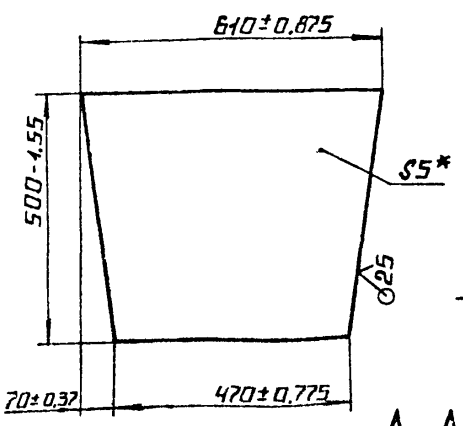

поз. 3 (√)

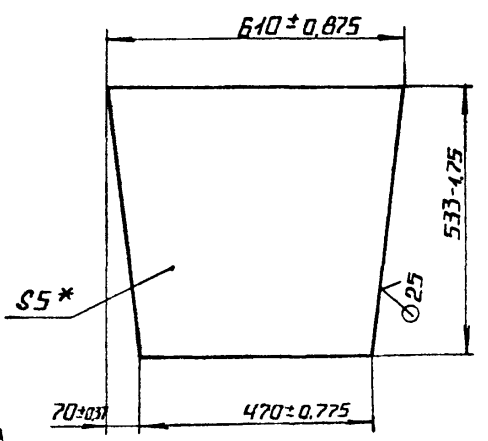

А-А

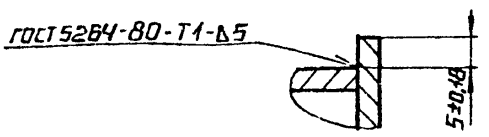

Изм.	Лист	№ докум.	Подп.	Дата	БК 5.9.1.01.100
Разраб.		Крауя			Переход
Пров.		Никитченко			Лит. / Масса: 48,9 / Масштаб: 1:10
Т.контр.					Лист / Листов 1
Н.контр.		Колмец			ЛАТГИПРОПРОМ
Утв.					

Копировал Формат А3

Выпуск 5-9
Серия 5.903-15

Формат	Зона	Поз.	Обозначение	Наименование	Кол.	Примечание
				Документация		
А3			БК 5.9.1.01.000 СБ	Сборочный чертеж		
				Сборочные единицы		
А4		1	БК 5.9.1.01.100	Переход	1	
				Детали		
Б4		2	БК 5.9.1.01.001	Полка		
				Уголок 45×45×5-Б-ГОСТ 8509-86 / Ст3сп3-1-ГОСТ 535-79		
				L = 470 ± 0,775 мм	2	1,65 кг
Б4		3	БК 5.9.1.01.002	Полка		
				Уголок 45×45×5-Б-ГОСТ 8509-86 / Ст3сп3-1-ГОСТ 535-79		
				L = 715 ± 1 мм	2	2,5 кг
				Прочие изделия		
		4		Компенсат 600×800-1-30ПГ8У247-76	1	
		5		Заглушка 106 ПВГУ 063-80	1	

Инв.№ подл. | Подп. и дата | Взам.инв.№ | Инв.№ дубл. | Подп. и дата

Изм.	Лист	№ докум.	Подп.	Дата
Разраб.		Крауа		
Пров.		Никитченко		
Н.контр.		Колмец		
Утв.				

БК 5.9.1.01.000

Переход

Лит. | Лист 1 | Листов 1

ЛАТГИПРОПРОМ

Копировал | Формат А4

Выпуск 5-9
Серия 5.903-15

Формат	Зона	Поз.	Обозначение	Наименование	Кол.	Примечание
А1			БК 5.9.2.00.000 СБ	Сборочный чертеж		
А3			БК 5.9.2.00.000 СО	Схема автоматизации		
А3			БК 5.9.2.00.000 Э3	Схема электрическая принципиальная		
А3			БК 5.9.2.00.000 Э4	Схема соединений		
А4			БК 5.0.0.00.000 ДТ	Указания по применению и изготовлению		Выпуск 5-0
				Детали		
Б4		1	БК 5.9.2.00.001	Рычаг		
				Полоса 10×50-ГОСТ 103-76 / Ст3кп2 ГОСТ 535-79	1	1,43 кг
Б4		2	БК 5.9.2.00.002	Тяга		
				Труба 25×3 ГОСТ 10704-76 / Ст3сп ГОСТ 10704-76		
				L = 530 ± 1,0 мм	1	0,87 кг
				Стандартные изделия		
		3		Болт М12×40.46 ГОСТ 7798-70	4	
				Винты ГОСТ 1491-72		
		4		М6×20.58	4	
		5		М8×25.58	4	

Инв.№ подл. | Подп. и дата | Взам.инв.№ | Инв.№ дубл. | Подп. и дата

Изм.	Лист	№ докум.	Подп.	Дата
Разраб.		Крауа		
Пров.		Никитченко		
Н.контр.		Колмец		
Утв.				

БК 5.9.2.00.000

Блок дымососа БДН-12,5у
Установка приборов контроля и автоматики.

Лит. | Лист 1 | Листов 2

ЛАТГИПРОПРОМ

Копировал | Формат А4

Выпуск 5-9
Серия 5.903-15

Формат	Зона	Поз.	Обозначение	Наименование	Кол.	Примечание
				Гайки ГОСТ 5915-70		
		6		М6.5	4	
		7		М8.5	4	
		8		М12.5	4	
				Шайба ГОСТ 11371-78		
		9		6.02	4	
		10		12.02	2	
				Шайбы ГОСТ 6402-70		
		11		8.65Г	4	
		12		12.65Г	4	
		13		Механизм исполнительный электрический однооборотный МЭО 250/63-0,25-84 ГОСТ 7192-80	1	
				Прочие изделия		
		14		Вилка 5ПЛ.257.023	2	поставка с М20
		15		Коробка соединительная КС-20 ТУ 36.2568-83	1	
		16		Скоба двухлапковая СД-34 ТУ-1448-82	2	
				Материалы		
		17		Провод 1380 ГОСТ 6323-79	10	м
		18		Трубка ТВ 40-20 ГОСТ 19034-82	3	м

Инв.№ подл. | Подп. и дата | Взам.инв.№ | Инв.№ дубл. | Подп. и дата

Изм.	Лист	№ докум.	Подп.	Дата

БК 5.9.2.00.000

Лит. 2

Копировал | Формат А4

БК 5.8.2.00.000 СО

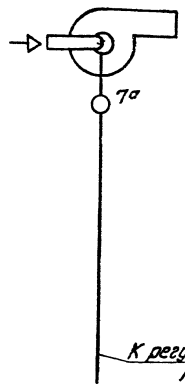

Выпуск 5-9
Серия 5.903-15

Поз. обозн.	Наименование	Кол.	Примечание
7а	Механизм электрический однооборотный контактный МЭО-250/63-0,25 ГОСТ 7192-80	1	

Инв.№ подл. | Подп. и дата | Взам.инв.№ | Инв.№ дубл. | Подп. и дата

Изм.	Лист	№ докум.	Подп.	Дата
Разраб.		Слуцков		
Пров.		Крауле		
Т.контр.				
Н.контр.		Кушель		
Утв.				

БК 5.8.2.00.000 СО

Блок дымососа БДН-12,5У.
Схема автоматизации

Лит. | Масса | Масштаб

Лист | Листов 1

ЛАТГИПРОПРОМ

Копировал | Формат А4

Выпуск 5-9

Серия 5.903-15

БК5.9.2.00.000СБ

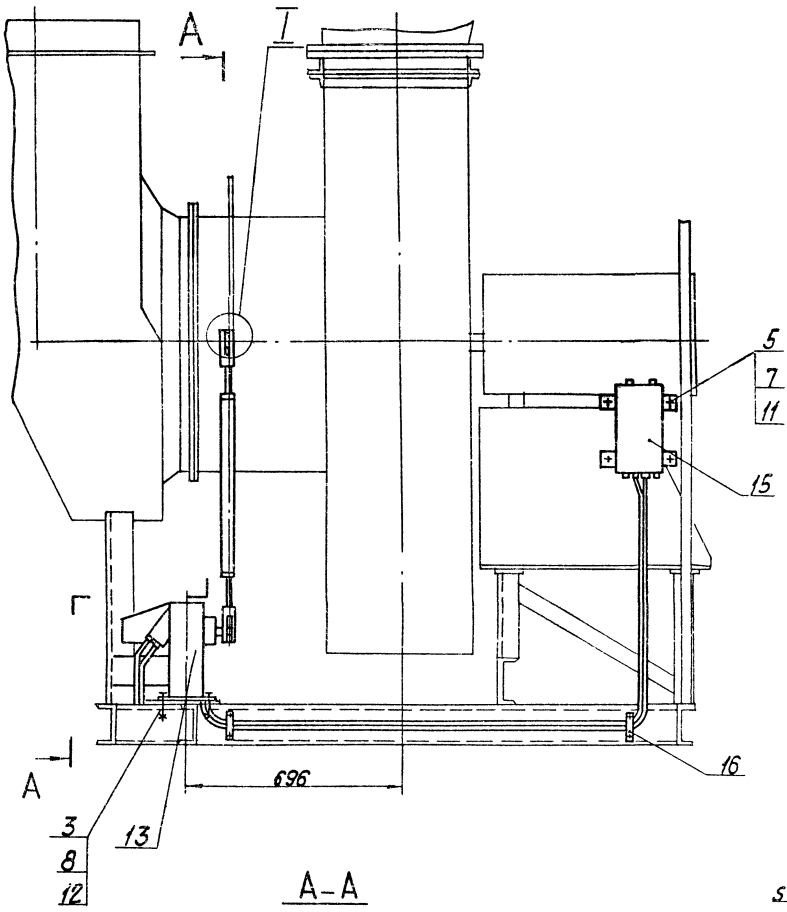

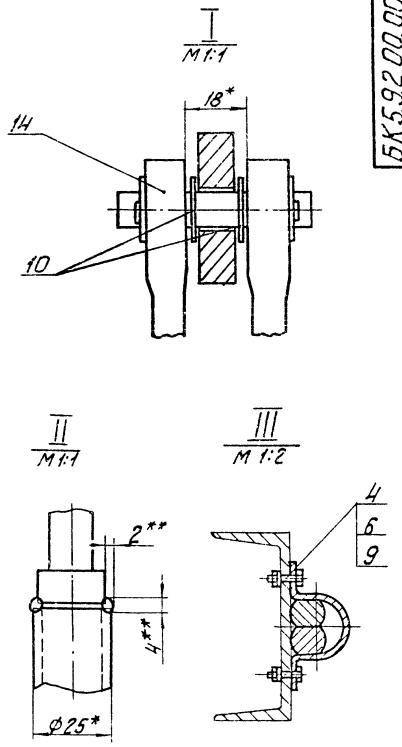

Поз. 1 М 1:2 (✓)

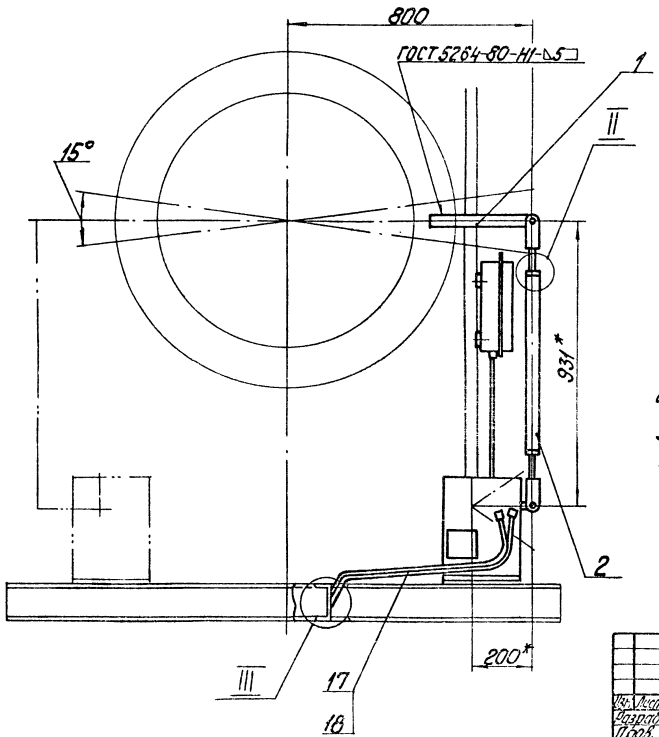

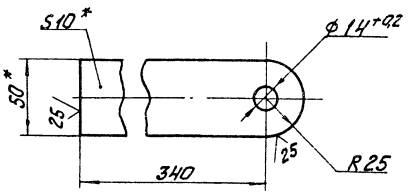

1. * Размеры для справок.
2. $\pm \frac{IT14}{2}$.
3. ** Сварка ручная дуговая.
4. Возможна установка МЭО 250/63 поз. 13 с левой стороны.

					БК5.9.2.00.000 СБ			
Изм.	Лист	№ докум.	Подп.	Дата	Блок дымососа БДН-12,5у. Установка приборов контроля и автоматики	Лит.	Масса	Масштаб
Разраб.		Крауя					40	1:10
Пров.		Никитченко				Лист	Листов 1	
Т.контр.						ЛАТГИПРОПРОМ		
Н.контр.		Колмец						
Утв.								

Копировал 24051-16 15 формат А2

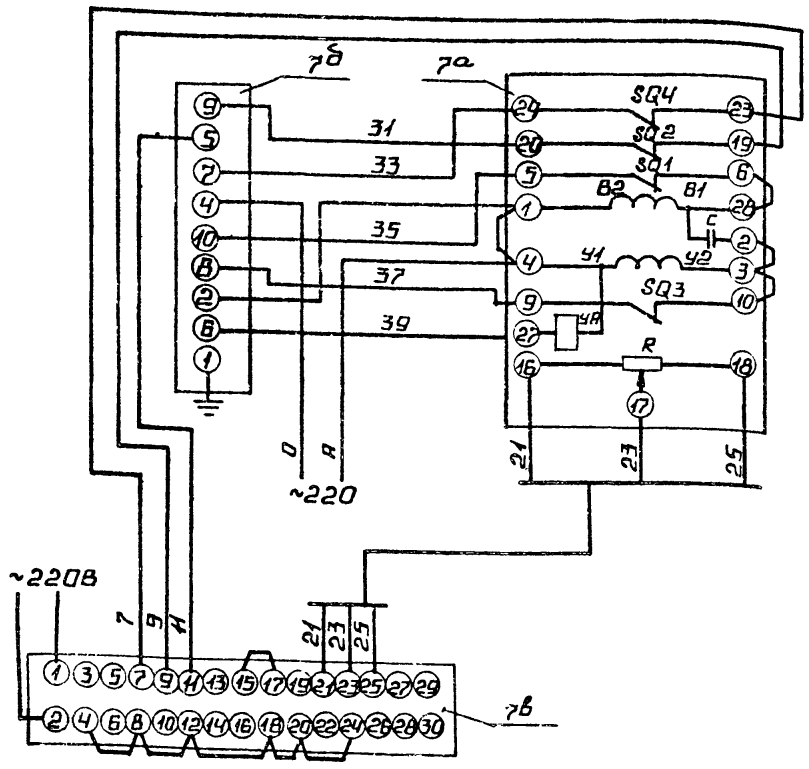

Поз. обозн.	Наименование	Кол.	Примечание
	Щит		
7в	Прибор регулирующий РС29	1	
	ТУ 25.0205.138-85		
7б	Усилитель трехпозиционный	1	
	У29.3 ТУ 25.0205.139-85		
	По месту		
7а	Механизм электрический	1	
	однооборотный контактный		
	МЭО-250/63-0,25 ГОСТ 7102-80		

					БК 5.8.2.00.000 ЭЗ
Изм.	Лист	№ докум.	Подп.	Дата	Блок дымососа БДН-12,5 У
Разраб.		Знотиня			Схема электрическая принципиальная регулятора
Пров.		Крауле			Лит. / Масса / Масштаб
Т.контр.					Лист / Листов 1
Н.контр.		Кушель			ЛАТГИПРОПРОМ
ГИП					

Копировал А2 Формат А3

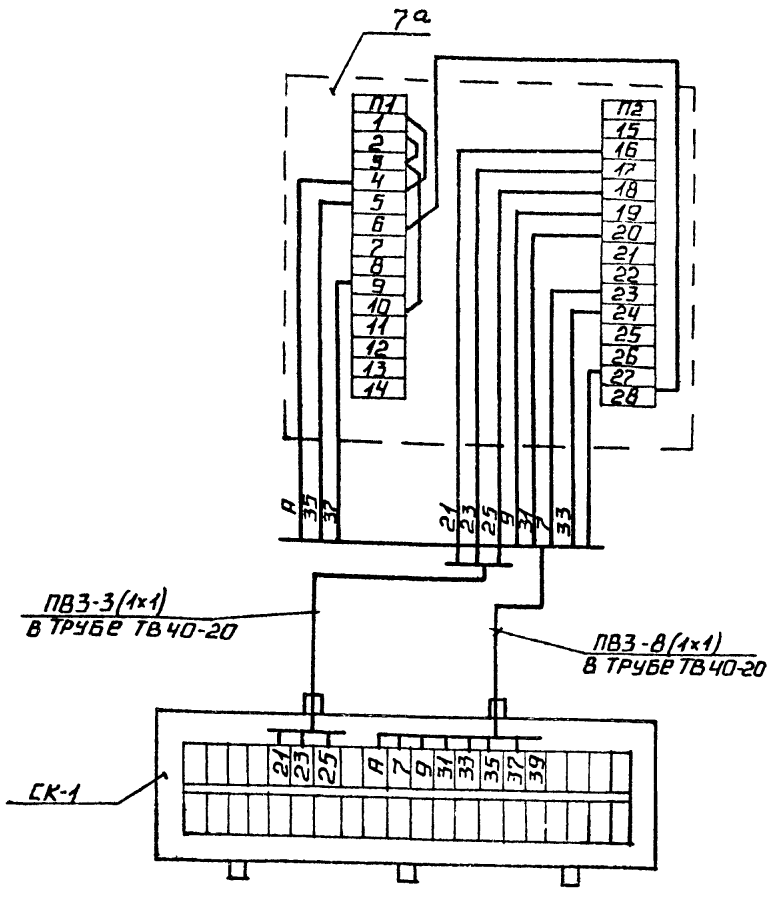

Поз. обозн.	Наименование	Кол.	Примечание
СК-1	Коробка соединительная	1	шт.
	КС-20 ТУ 36.2568-83		
	Труба ТВ40-20 ГОСТ 19034-82	2	м
	Провод ПВ3 сеч. 1 мм² ГОСТ 6323-79	11	"
7а	Механизм электрический	1	шт.
	однооборотный контактный		
	МЭО-250/63-0,25 ГОСТ 7192-80		

1. Маркировка цепей дана условно.
2. Исполнительный механизм и соединительную коробку заземлить.

					БК 5.8.2.00.000 ЭЧ
Изм.	Лист	№ докум.	Подп.	Дата	Блок дымососа БДН-12,5 У
Разраб.		Знотиня			Схема соединений
Пров.		Крауле			Лит. / Масса / Масштаб
Т.контр.					Лист / Листов 1
Н.контр.		Кушель			ЛАТГИПРОПРОМ
ГИП					

 Копировал А2 Формат А3

Инв. № подл. | Подпись и дата | Взам. инв. № | Инв. № дубл. | Подпись и дата

Форм	Зона	Поз.	Обозначение	Наименование	Кол.	Примечание
				Документация		
А3			БК.5.9.3.00.000СБ	Сборочный чертеж		
				Сборочные единицы		
Ч		1	БК5.9.3.01.000	Стойка	1	
				Детали		
Б4		2	БК 5.9.3.00.001	Труба		
				Труба 20×2,5 ГОСТ 3262-75		
				L = 1457 ± 2 мм	1	1,71 кг
				Стандартные изделия		
		3		Болт М12×35.46		
				ГОСТ 7798-70	2	
		4		Винт М5×20.58		
				ГОСТ 1491-72	2	
		5		Гайка М5.5 ГОСТ 5915-70	2	
		6		Гайка М12.5 ГОСТ 5915-70	2	
		7		Шайба 5.02 ГОСТ 11371-78	2	
		8		Шайба 12.02 ГОСТ 10906-78	2	
		9		Шайба 12.65 ГОСТ 6402-72	2	
				Прочие изделия		
		10		Переключатель ПКУ-58401152 ТУ 16-526047-74	1	
		11		Хомутик С437У2 ТУ 36-1448-77	2	
		12		Втулка В22Хл2 ТУ 36-1899-80	1	
				Переменные данные для исполнений:		
				БК 5.9.3.00.000		
				Детали		
		13		Труба 70×3-2 ГОСТ 3262-75		
				L = 1027 ± 1,0 мм	1	5,93 кг
				Прочие изделия		
		14		Хомутик С441У2 ТУ 36-1448-77	1	
		15		Втулка В69Ухл2 ТУ 36-1899-80	1	

Изм.	Лист	№ докум.	Подп.	Дата	БК 5.9.3.00.000	Лит.	Лист	Листов
Разраб.		Крачун			Блок дымососа БДН-12,5у		1	3
Пров.		Никитченко				ЛАТГИПРОПРОМ		
Н. контр.		Колмец			Установка электрооборудования			
Утв.								

Копировал А4 Формат А4

Выпуск 5-9 Серия 5.903-15

Инв.№ подл. | Подпись и дата | Взам. инв.№ | Инв.№ дубл. | Подпись и дата

Выпуск 5-9 Серия 5.903-15

БК 5.9.3.00.000СБ

Вид А

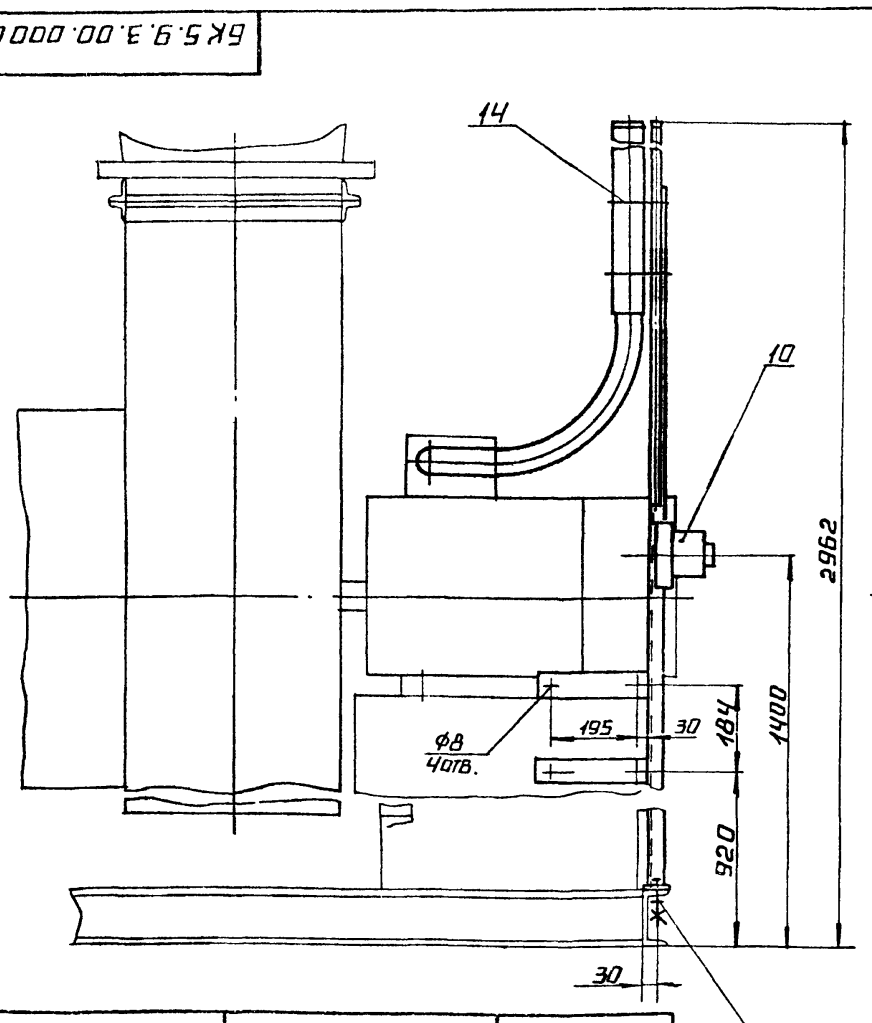

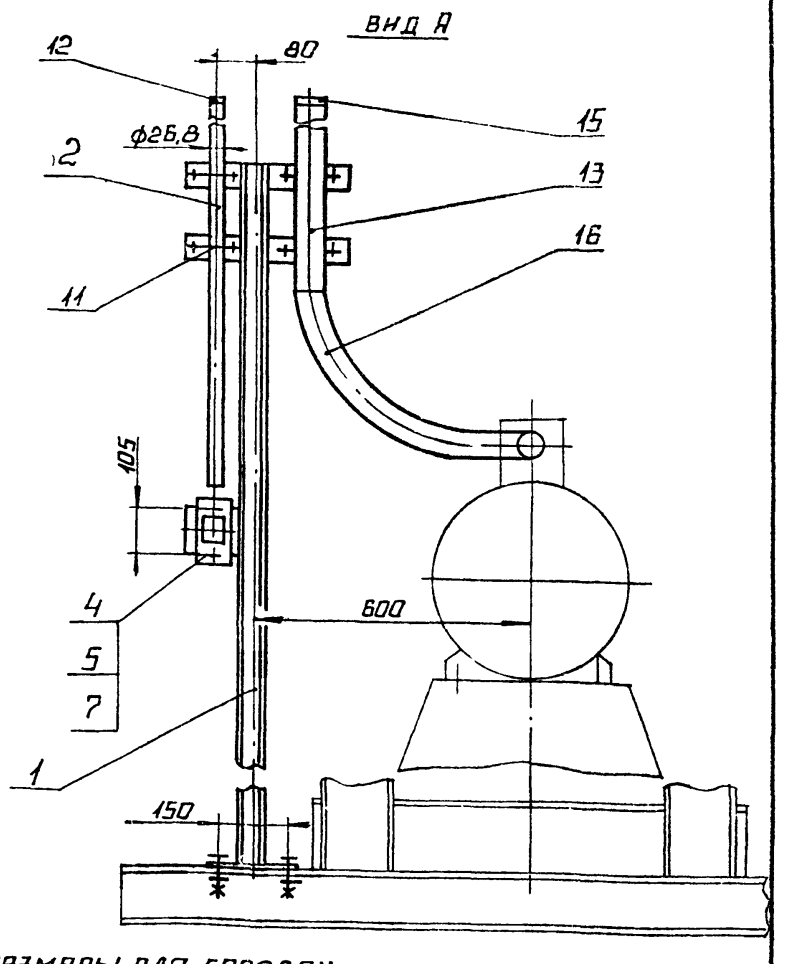

Размеры для справок

Обозначение	Для блоков дымососов	Электро-двигатель
БК5.9.3.00.000	БК5.9.1.00.000; -01; 04; -05	4А250М4
-01	-02; -03; -06; -07	4А200L6

Изм.	Лист	№ докум.	Подп.	Дата	БК 5.9.3.00.000СБ	Лит.	Масса	Масштаб
Разраб.		Крачун			Блок дымососа БДН-12,5у		24	1:10
Пров.		Никитченко					Лист	Листов 1
Т. контр.					Установка электрооборудования	ЛАТГИПРОПРОМ		
Н. контр.		Колмец						
Утв.								

Копировал А3 Формат А3

Выпуск 5-9

Серия 5.903-15

Формат	Зона	Поз.	Обозначение	Наименование	Кол.	Примечание
		16		Металлорукав		
				РЗ-Ц-А-6041		
				ТУ 22-3988-77	1	м
				БК5.9.3.00.000-01		
				Детали		
		13		Труба		
				Труба 32×2,8 ГОСТ 3262-75		
				L=1027±1,0 мм	1	5,86 кг
				Прочие изделия		
		14		Хомуты С39Ц2		
				ТУ 36-1448-77	1	
		15		Втулка В28 Х12		
				ТУ 36-1899-80	1	
		16		Ввод гибкий К 108743		
				ТУ 36-1684-81	1	

Инв. № подл. | Подп. и дата | Взам. инв. № | Инв. № дубл. | Подп. и дата

Изм.	Лист	№ докум.	Подп.	Дата

БК5.9.3.00.000

Лист 3

Копировал | Формат А4

Выпуск 5-9

Серия 5.903-15

Формат	Зона	Поз.	Обозначение	Наименование	Кол.	Примечание
				Документация		
А3			БК5.5.3.01.000СБ	Сборочный чертеж		
				Детали		
БЧ		1	БК5.5.3.01.001	Стойка		
				Швеллер 5-ГОСТ 8240-72 Ст3сп5-Т-ГОСТ 535-79		
				L=2065±2,0 мм	1	9,99 кг
БЧ		2	БК5.5.3.01.002	Пластина		
				Лист 5 ГОСТ 19903-74 Ст3кп2 ГОСТ 14637-79	1	0,45 кг
БЧ		3	БК5.5.3.01.003	Панель		
				Лист 3 ГОСТ 19903-74 Ст3кп2 ГОСТ 16523-70	1	2,31 кг
БЧ		4	БК5.5.3.01.004	Кронштейн		
				Полоса 5×50-ГОСТ 103-76 Ст3кп2 ГОСТ 535-79		
				L=320±1,0 мм	2	0,63 кг
БЧ		5	БК5.5.3.01.004	Кронштейн		
				Полоса 5×50-ГОСТ 103-76 Ст3кп2 ГОСТ 535-79		
				L=280±1,0 мм	2	0,55 кг

Инв. № подл. | Подп. и дата | Взам. инв. № | Инв. № дубл. | Подп. и дата

Изм.	Лист	№ докум.	Подп.	Дата
Разраб.		Михайлова		
Пров.		Никитченко		
Н. контр.		Колмец		
Утв.				

БК5.5.3.01.000

Стойка

Лит. | Лист | Листов

ЛАТГИПРОПРОМ

Копировал | Формат А4

Выпуск 5-9

Серия 5.903-15

БК5.5.3.01.000СБ

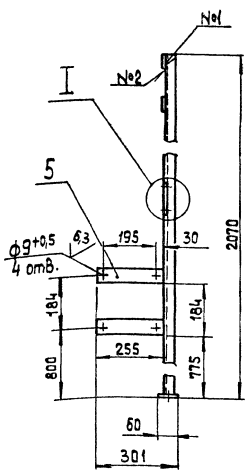

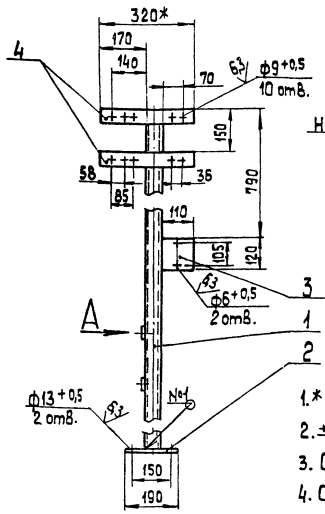

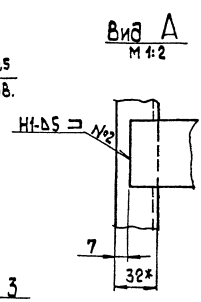

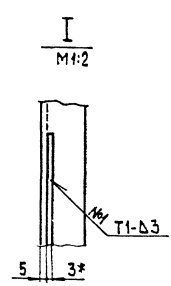

1.* Размеры для справок.

2. $\pm\frac{IT14}{2}$.

3. Обработка поверхностей реза деталей БЧ 25.

4. Сварные швы по ГОСТ 5264-80.

Инв. № подл. | Подп. и дата | Взам. инв. № | Инв. № дубл. | Подп. и дата

Изм.	Лист	№ докум.	Подп.	Дата
Разраб.		Михайлова		
Пров.		Никитченко		
Т.контр.				
Н.контр.		Колмец		
Утв.				

БК5.5.3.01.000 СБ

Стойка

Лит. | Масса | Масштаб
13,1 | 1:10

Лист | Листов 1

ЛАТГИПРОПРОМ

gost.e-ecolog.ru

Копировал | 24051-16 (8) Формат А3