Типовая документация на конструкции,
изделия и узлы зданий и сооружений

Серия 5.903-15

Блоки тепломеханического оборудования для котельных с водогрейными котлами

Выпуск 5-8

Блок дымососа БДН-11,2у

Рабочие чертежи

Разработаны
проектным институтом
„Латгипропром"
Гл.инж. института В.Овчаров
Гл.инж. проекта Я.Нидбальский

Утверждены и
введены в действие
ММСС СССР
протоколом от 22.11.89 г.

gost.e-ecolog.ru

© ЦИТП Госстроя СССР, 1990

Выпуск 5-8

Серия 5.903-15

Содержание альбома

Обозначение	Наименование	№ стр.
	Блок дымососа БДН-11,2у	
БК5.8.1.00.000	Блок дымососа БДН-11,2у	2
БК5.8.1.00.000СБ	Блок дымососа БДН-11,2у	3
БК5.8.1.00.000	Блок дымососа БДН-11,2у	4
БК5.4.1.01.000	Рама	
65.29.02.000	Карман	
БК5.4.1.01.000 СБ	Рама	5
65.29.02.000 СБ	Карман	6
65.29.02.001	Стенка	
65.29.02.002	Стенка	7
65.29.02.003	Полуконус	
65.29.02.004	Фланец	8
65.29.02.005	Боковина	
65.29.02.006	Конус	
65.29.02.007	Удлинитель	9
58.02.00.000	Люк лаза	
58.02.00.000СБ	Люк лаза	
58.02.00.001	Прокладка	10
58.02.01.000	Фланец	
58.02.01.000СБ	Фланец	
58.02.02.000	Крышка	
58.02.02.000СБ	Крышка	11
58.02.02.001	Ручка	
БК5.8.1.01.000	Переход	
БК5.8.1.01.000СБ	Переход	12
БК5.8.1.01.100СБ	Переход	
БК5.8.1.01.100	Переход	13

Обозначение	Наименование	№ стр.
	Установка приборов контроля и автоматики блока дымососа БДН-11,2у	
БК5.8.2.00.000	Блок дымососа БДН-11,2у. Установка приборов контроля и автоматики	13
БК5.8.2.00.000СБ	Блок дымососа БДН-11,2у. Установка приборов контроля и автоматики	14
БК5.8.2.00.000 ЭЗ	Блок дымососа БДН-11,2у. Схема электрическая принципиальная регулятора	15
БК5.8.2.00.000 ЭЧ	Блок дымососа БДН-11,2у. Схема соединений	
БК5.8.2.00.000 СО	Блок дымососа БДН-11,2у. Схема автоматизации	16
	Установка электрооборудования блока дымососа БДН-11,2у	
БК5.8.3.00.000	Блок дымососа БДН-11,2у. Установка электрооборудования	13,16
БК5.8.3.00.000 СБ	Блок дымососа БДН-11,2у. Установка электрооборудования	16
БК5.8.3.00.000	Блок дымососа БДН-11,2у Установка электрооборудования	
БК5.4.3.01.000	Стойка	17
БК5.4.3.01.000СБ	Стойка	

Формат А3

Выпуск 5-8

Серия 5.903-15

Форм.	Зона	Поз.	Обозначение	Наименование	Кол.	Примечание
				Документация		
А2			БК5.8.1.00.000СБ	Сборочный чертёж		
А3			БК5.0.0.00.000ДТ	Указания по применению и изготовлению		
				Сборочные единицы		
А4		1	БК5.4.1.01.000	Рама	1	
А4		2	64.29.02.000	Карман	1	
А4		3	БК5.8.1.01.000	Переход	1	
				Стандартные изделия		
				Болты ГОСТ 7798-70		
		4		М10×35.46	12	
		5		М24×110.46	4	
				Гайки ГОСТ 5915-70		
		6		М10.5	12	
		7		М24.5	4	
		8		Шайба 24.02 ГОСТ 10906-78	4	
				Материалы		
		9		Шнур асбестовый ШАОН-10 ГОСТ 1779-83	4	м

Инв. № подл. | Подп. и дата | Взам. инв. № | Инв. № дубл. | Подп. и дата

Изм.	Лист	№ докум.	Подп.	Дата
Разраб.	Крауя			
Пров.	Никитченко			
Н.контр.	Колмец			
Утв.				

БК5.8.1.00.000

Блок дымососа БДН-11,2у

Лит.	Лист	Листов
	1	3

ЛАТГИПРОПРОМ

Копировал [подпись] Формат А4

Выпуск 5-8

Серия 5.903-15

Форм.	Зона	Поз.	Обозначение	Наименование	Кол.	Примечание
				Переменные данные для исполнений:		
				БК5.8.1.00.000		
				Прочие изделия		
		10		Дымосос ДН11,2уI-1500пр ТУ 108.1360-85	1	
				БК5.8.1.00.000-01		
				Прочие изделия		
		10		Дымосос ДН11,2уI-1500лев ТУ 108.1360-85	1	
				БК5.8.1.00.000-02		
				Прочие изделия		
		10		Дымосос ДН11,2уI-1000пр. ТУ 108.1360-85	1	
				БК5.8.1.00.000-03		
				Прочие изделия		
		10		Дымосос ДН11,2уI-1000лев. ТУ 108.1360-85	1	

Инв. № подл. | Подп. и дата | Взам. инв. № | Инв. № дубл. | Подп. и дата

Изм.	Лист	№ докум.	Подп.	Дата

БК5.8.1.00.000

Лист 2

Копировал [подпись] 24051-15 3 Формат А4

Рис. 1

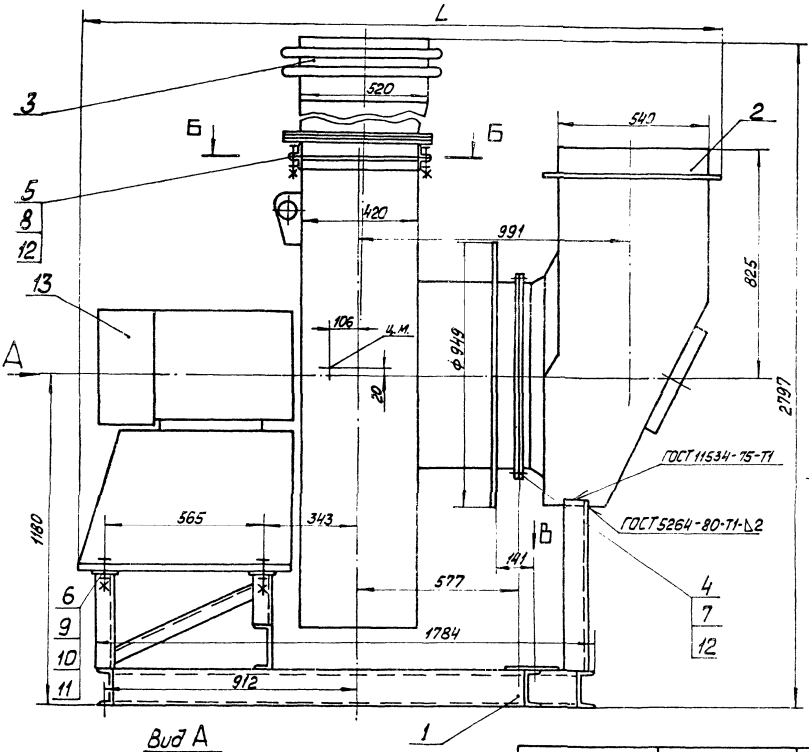

Рис. 2
м1:20
Остальное см. Рис.1

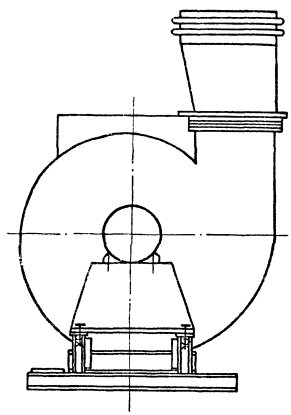

Вид А
м1:20

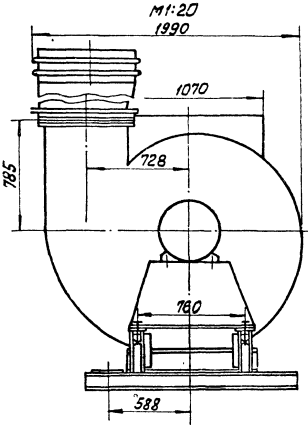

Вид В

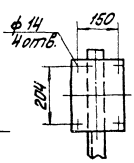

Вид Г
м1:20

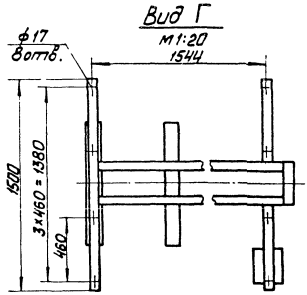

Б-Б

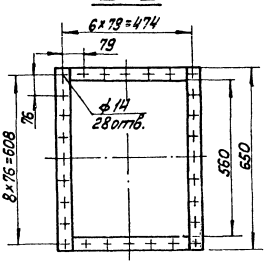

Обозначение	Типоразмер дымососа ДН	Рис.	Электродвигатель	N, кВт	Масса, кг	L, мм
БК5.8.1.00.000	11,2уТ-1500 пр.	1	4А200L4	45	1260	2249
-01	11,2уТ-1500 лев.	2				
-02	11,2уТ-1000 пр	1	4А200М6	22	1220	2209
-03	11,2уТ-1000 лев.	2				
-04	11,2у-1500 пр.	1	4А200L4	45	1260	2249
-05	11,2у-1500 лев	2				
-06	11,2у-1000 пр	1	4А200М6	22	1220	2209
-07	11,2у-1000 лев.	2				

1. Размеры для справок
2. Угол разворота вентилятора и кармана поз. 2 определяется по чертежам компоновки котельной.

Нач.Отд.				БК5.8.1.00.000 СБ	
Разраб.	Красун			Блок дымососа БДН-11,2у	Масса: см. табл. Масштаб: 1:10
Пров.	Шнитунгер				Лист 1 Листов 1
Т.контр.					ЛАТГИПРОПРОМ
Н.контр.	Калмец				
Утв.					

24051-15 4 Копировал А.Усс. С Формат А1

Инв.№ подл. | Подп. и дата | Взам.инв.№ | Инв.№ дубл. | Подп. и дата

Серия 5.903-15 Выпуск 5-8

Выпуск 5-8 Серия 5.903-15

Формат	Зона	Поз.	Обозначение	Наименование	Кол.	Примечание
			БК5.8.1.00.000-04			
				Прочие изделия		
		10		Дымосос ДН 11,2 у-1500 пр. ТУ 108.1360-85	1	
			БК5.8.1.00.000-05			
				Прочие изделия		
		10		Дымосос ДН 11,2 у-1500 лев. ТУ 108.1360-85	1	
			БК5.8.1.00.000-06			
				Прочие изделия		
		10		Дымосос ДН 11,2 у-1000 пр. ТУ 108.1360-85	1	
			БК5.8.1.00.000-07			
				Прочие изделия		
		10		Дымосос ДН 11,2 у-1000 лев. ТУ 108.1360-85	1	

Инв.№ подл. | Подпись и дата | Взам. инв.№ | Инв.№ дубл. | Подпись и дата

Изм. Лист № докум. Подп. Дата

БК 5.8.1.00.000 — Лист 3

Копировал А4 Формат А4

Выпуск 5-8 Серия 5.903-15

Формат	Зона	Поз.	Обозначение	Наименование	Кол.	Примечание
				Документация		
А2			БК5.4.1.01.000СБ	Сборочный чертеж		
				Детали		
Б4		1	БК5.4.1.01.001	Пластина		
				Лист 5 ГОСТ 19903-74 / Вст3кп2 ГОСТ 14637-79	1	1,95 кг
Б4		2	БК5.4.1.01.002	Пластина		
				Лист 5 ГОСТ 19903-74 / Вст3кп2 ГОСТ 14637-79	4	0,86 кг
Б4		3	БК5.4.1.01.003	Полка		
				Швеллер 12-ГОСТ 8240-72 / Вст3сп3-1-ГОСТ 535-79		
				L = 300 ± 1,0 мм	1	3,1 кг
Б4		4	БК5.4.1.01.004	Полка		
				Швеллер 12-ГОСТ 8240-72 / Вст3сп3-1-ГОСТ 535-79		
				L = 600 ± 1,5 мм	2	6,24 кг
Б4		5	БК5.4.1.01.005	Полка		
				Швеллер 12-ГОСТ 8240-72 / Вст3сп3-1-ГОСТ 535-79		
				L = 1500 ± 2,0 мм	1	15,6 кг
Б4		6	БК5.4.1.01.006	Полка		
				Швеллер 12-ГОСТ 8240-70 / Вст3сп3-1-ГОСТ 535-79	2	17,41 кг

Инв.№ подл. | Подпись и дата | Взам. инв.№ | Инв.№ дубл. | Подпись и дата

Изм.	Лист	№ докум.	Подп.	Дата	БК 5.4.1.01.000		
Разраб.		Михайлова			Рама	Лит.	Лист 1 / Листов 2
Пров.		Никитченко				ЛАТГИПРОПРОМ	
Н. контр.		Колмец					
Утв.							

Копировал А4 Формат А4

Выпуск 5-8 Серия 5.903-15

Формат	Зона	Поз.	Обозначение	Наименование	Кол.	Примечание
Б4		7	БК5.4.1.01.007	Стойка		
				Швеллер 18-ГОСТ 8240-72 / Вст3сп3-1-ГОСТ 535-79		
				L = 193 - 1,15 мм	2	2,74 кг
Б4		8	БК5.4.1.01.008	Стойка		
				Швеллер 16-ГОСТ 8240-72 / Вст3сп3-1-ГОСТ 535-79		
				L = 353 - 1,55 мм	2	5,01 кг
Б4		9	БК5.4.1.01.009	Полка		
				Швеллер 16-ГОСТ 8240-72 / Вст3сп3-1-ГОСТ 535-79		
				L = 960 ± 1,5 мм	1	13,63 кг
Б4		10	БК5.4.1.01.010	Стойка		
				Швеллер 22-ГОСТ 8240-72 / Вст3сп3-1-ГОСТ 535-79		
				L заг. = 540 ± 1 мм	1	11,34 кг
Б4		11	БК5.4.1.01.011	Связь		
				Уголок 50×50×5-Б-ГОСТ 8509-86 / Вст3сп3-1-ГОСТ 535-79		
				L = 650 ± 1,5 мм	2	2,45 кг
				Стандартные изделия		
		12		Болт М12×35.46 ГОСТ 7798-70	2	
		13		Гайка М12.5 ГОСТ 5915-70	2	
		14		Шайба 12.02 ГОСТ 10906-78	2	
		15		Шайба 12.65Г ГОСТ 6402-70	2	

Инв.№ подл. | Подпись и дата | Взам. инв.№ | Инв.№ дубл. | Подпись и дата

Изм. Лист № докум. Подп. Дата

БК 5.4.1.01.000 — Лист 2

Копировал А4 Формат А4

Выпуск 5-8 Серия 5.903-15

Формат	Зона	Поз.	Обозначение	Наименование	Кол.	Примечание
				Документация		
А3			65.29.02.000СБ	Сборочный чертеж		
				Сборочные единицы		
А4		1	58.02.00.000	Люк лаза	1	
				Детали		
А3		2	65.29.02.001	Стенка	1	
А3		3	65.29.02.002	Стенка	1	
А3		4	65.29.02.003	Полуконус	1	
А4		5	65.29.02.004	Фланец	1	
А3		6	65.29.02.005	Боковина	1	
А4		7	65.29.02.006	Конус	1	
А4		8	65.29.02.007	Удлинитель	1	
				Материалы		
		9		Полоса 5×50-ГОСТ 103-76 / Вст3кп2 ГОСТ 535-79	3,5	м

Инв.№ подл. | Подпись и дата | Взам. инв.№ | Инв.№ дубл. | Подпись и дата

Изм.	Лист	№ докум.	Подп.	Дата	65.29.02.000		
Разраб.		Крауя			Карман	Лит.	Лист 1 / Листов
Пров.		Никитченко				ЛАТГИПРОПРОМ	
Н. контр.		Колмец					
Утв.							

5.4.1.01.000 СБ

Выпуск 5-8

Серия 5.903-15

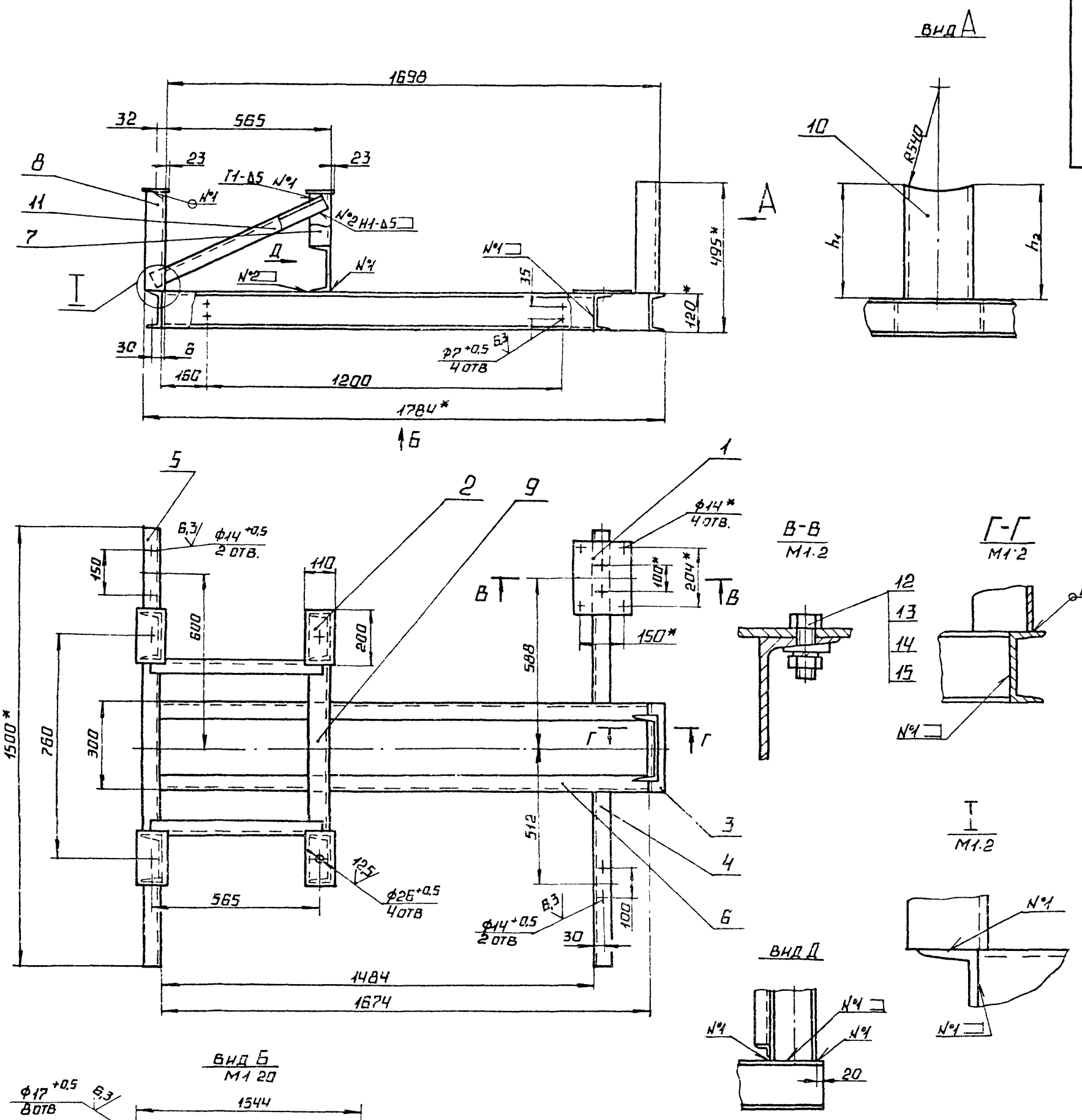

1.* Размеры для справок

2. Размеры h_1 и h_2, определяются в зависимости от угла поворота кармана поз.2 черт. БК5.3.1.00.000СБ.

3. $\pm \frac{IT14}{2}$.

4. Обработка поверхностей реза деталей Б4 $^{25}\surd$.

5. Сварные швы по ГОСТ 5264-80.

					БК5.4.1.01.000 СБ			
Изм.	Лист	№ докум.	Подп.	Дата	Рама	Лит.	Масса	Масштаб
Разраб.		Михайлова					118	1:10
Пров.		Никитченко				Лист	Листов 1	
Т. контр.						ЛАТГИПРОПРОМ		
Н. контр.		Колмец						
Утв.								

Инв. № подл. | Подпись и дата | Взам. инв. № | Инв. № дубл. | Подпись и дата

24051-15 6 Копировал Формат А2

65.29.02.000СБ

Выпуск 5-8

Серия 5.903-15

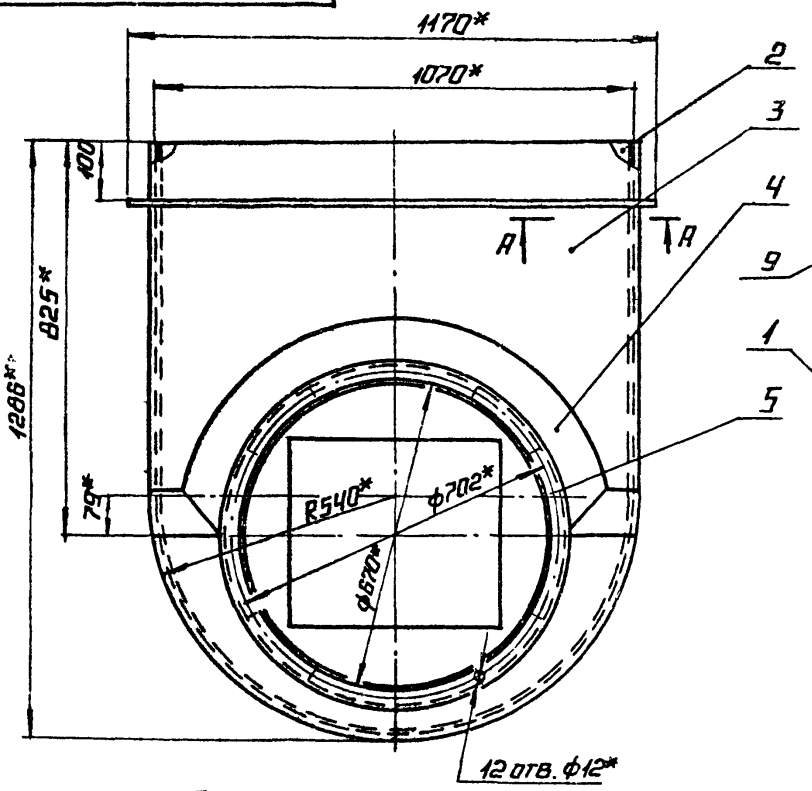

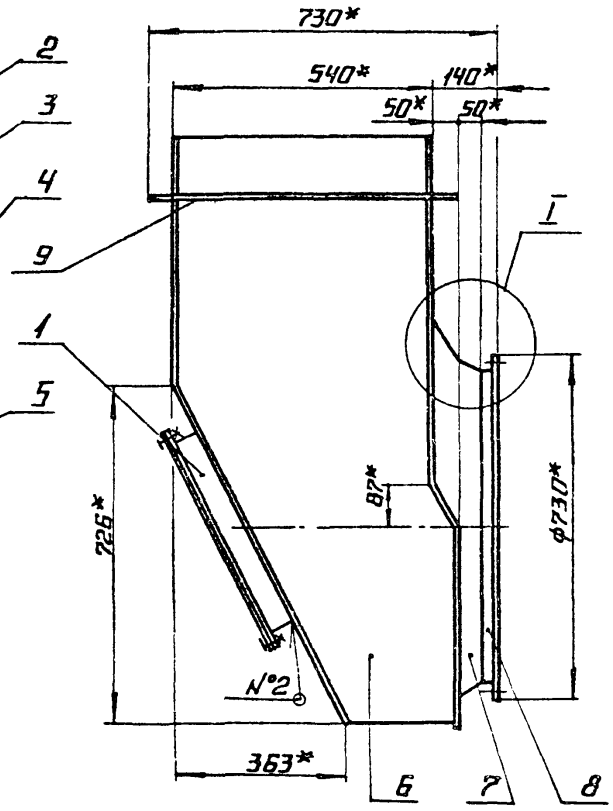

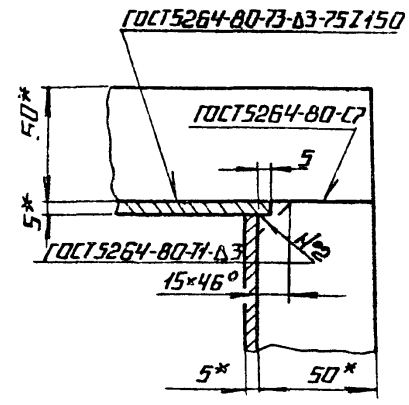

А-А
М1:2

1.* Размеры для справок.
2. ± IT14/2.

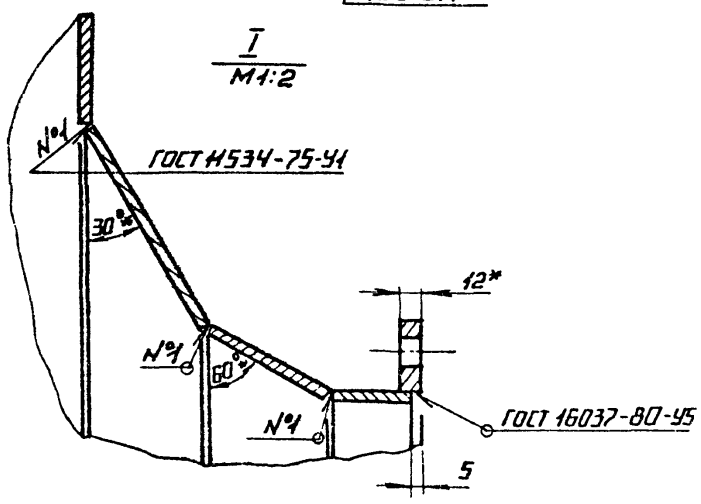

Изм.	Лист	№ докум.	Подп.	Дата	65.29.02.000 СБ
Разраб.		Крауя			Карман
Пров.		Никитченко			Лит. / Масса / Масштаб: 180 / 1:10
Т.контр.					Лист / Листов 1
Н.контр.		Колмец			ЛАТГИПРОПРОМ
Утв.					

Копировал Формат А3

Выпуск 5-8

Серия 5.903-15

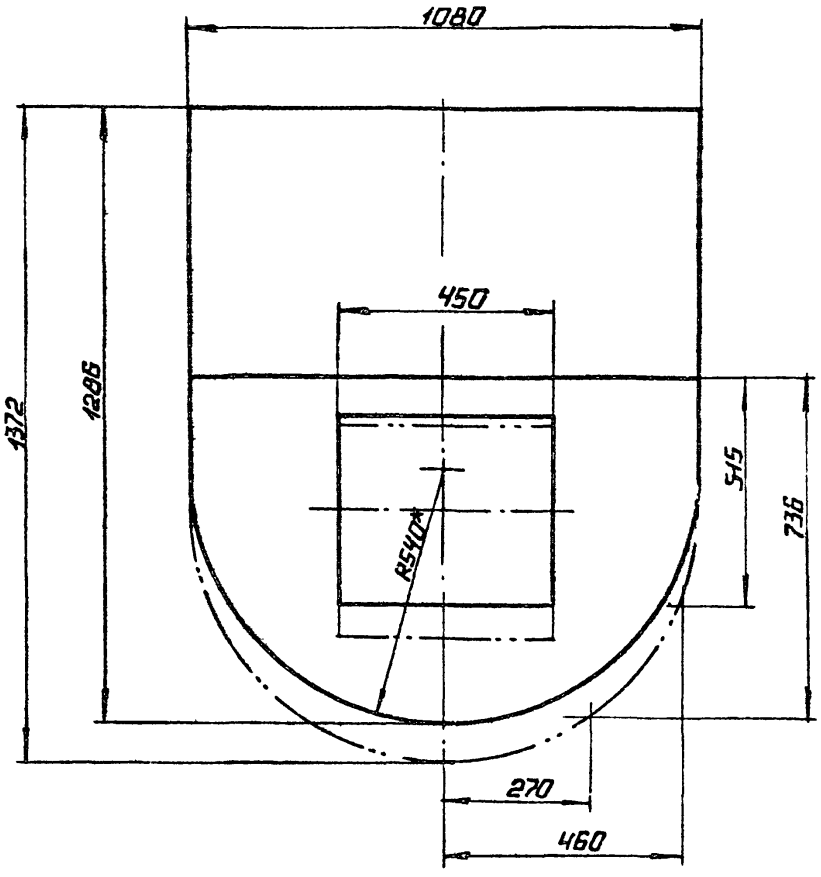

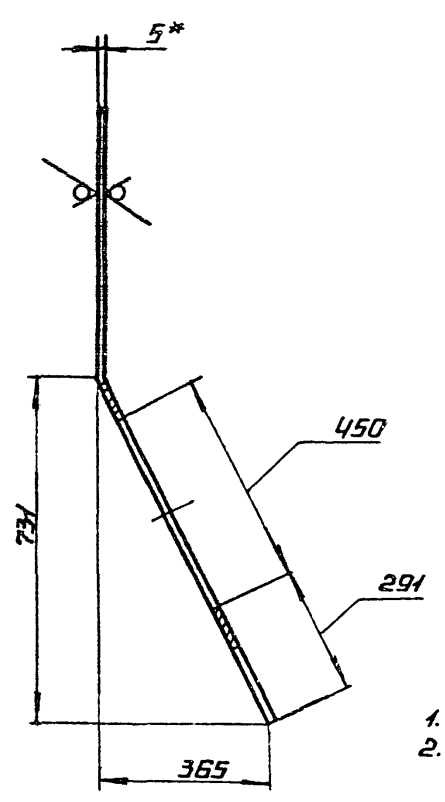

1.* Размеры для справок
2. ± IT14/2.

Изм.	Лист	№ докум.	Подп.	Дата	65.29.02.001
Разраб.		Крауя			Стенка
Пров.		Никитченко			Лит. / Масса / Масштаб: 42.5 / 1:10
Т.контр.					Лист / Листов 1
Н.контр.		Колмец			ЛАТГИПРОПРОМ
Утв.					

Лист 5 ГОСТ 19903-74 / В СТ3кп2 ГОСТ 14637-79

24051-15 7 Копировал Формат А3

65.29.02.002

Выпуск 5-8

Серия 5.903-15

Инв.№ подл. | Подп. и дата | Взам. инв.№ | Инв.№ дубл. | Подп. и дата

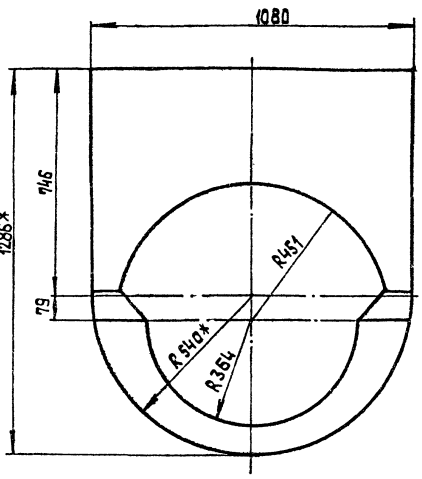

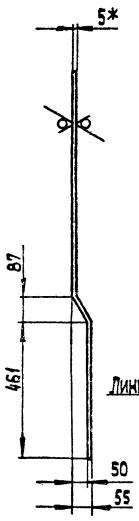

Развертка

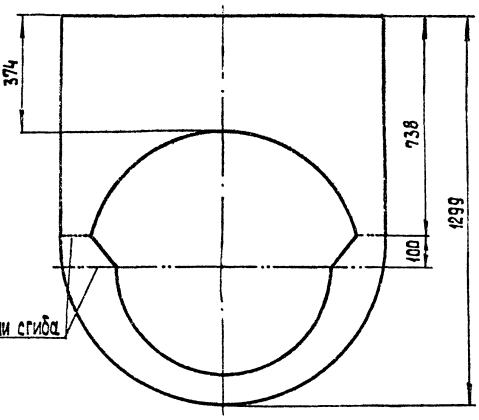

1.* Размеры для справок

2. $\pm\frac{IT14}{2}$.

					65.29.02.002		
Изм.	Лист	№ докум.	Подп.	Дата	Стенка	Лит.	Масса	Масштаб
Разраб.		Краця					30	1:10
Пров.		Никитченко				Лист	Листов 1
Т.контр.						ЛАТГИПРОПРОМ	
Н.контр.		Колмец			Лист 5 ГОСТ 19903-74 Вст3кп2 ГОСТ 14637-79		
Утв.							

Копировал 3.5 Формат А3

65.29.02.003

Выпуск 5-8

Серия 5.903-15

Инв.№ подл. | Подп. и дата | Взам. инв.№ | Инв.№ дубл. | Подп. и дата

Развертка

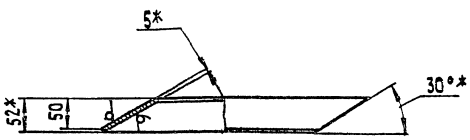

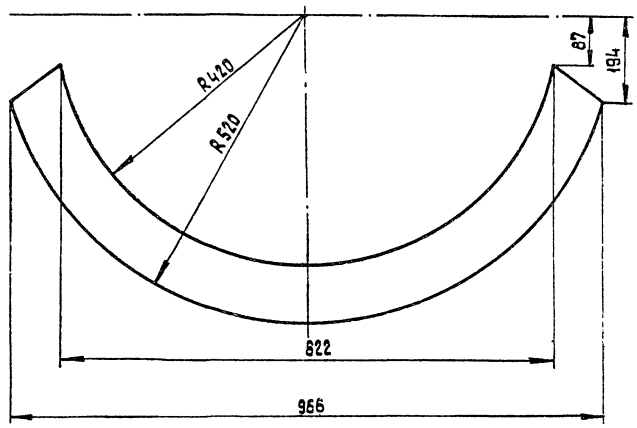

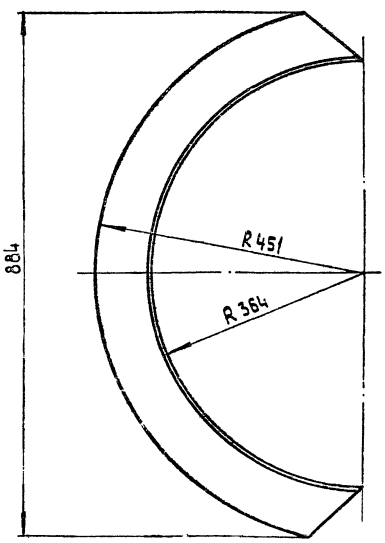

1.* Размеры для справок.

2. $\pm\frac{IT14}{2}$.

					65.29.02.003		
Изм.	Лист	№ докум.	Подп.	Дата	Полуконус	Лит.	Масса	Масштаб
Разраб.		Краця					5	1:5
Пров.		Никитченко				Лист	Листов 1
Т.контр.						ЛАТГИПРОПРОМ	
Н.контр.		Колмец			Лист 5 ГОСТ 19903-74 Вст кп2 ГОСТ 14637-79		
Утв.							

24051-15-8 Копировал 3.5 Формат А3

Серия 5.903-15 Выпуск 5-8

65.29.02.004

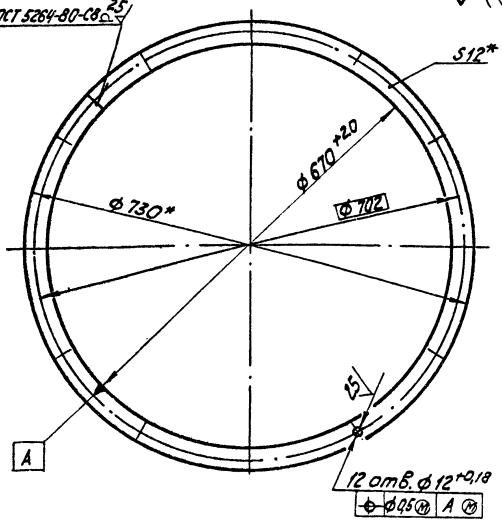

* Размеры для справок.

Изм.	Лист	№ докум.	Подп.	Дата	
Разраб.		Крауя			Фланец
Пров.		Никитченко			
Т.контр.					
Н.контр.		Коллец			
Утв.					

Лит.	Масса	Масштаб
	6,2	1:5
Лист	Листов 1	

Полоса 12х30-ГОСТ 103-76 / Вст3кп2 ГОСТ 535-79

ЛАТ ГИПРОПРОМ

Копировал Кф. Формат А4

Инв.№ подл. | Подп. и дата | Взам.инв.№ | Инв.№ дубл. | Подп. и дата

65.29.02.006

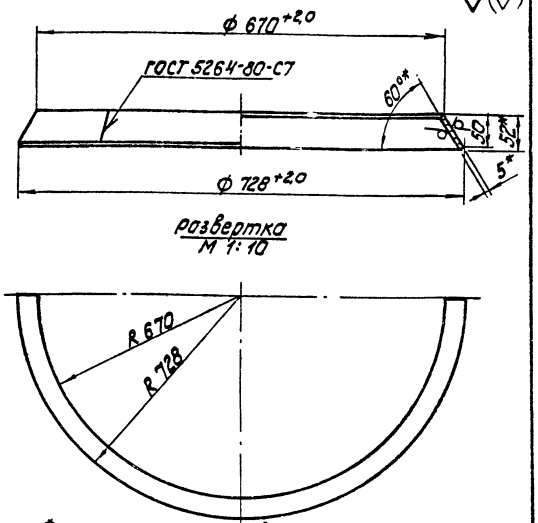

Развертка
М 1:10

1. * Размеры для справок.
2. ± IT14/2.

Изм.	Лист	№ докум.	Подп.	Дата	
Разраб.		Крауя			Конус
Пров.		Никитченко			
Т.контр.					
Н.контр.		Коллец			
Утв.					

Лит.	Масса	Масштаб
	5,0	1:5
Лист	Листов 1	

Лист 5 ГОСТ 19903-74 / Вст3кп2 ГОСТ 14637-79

ЛАТ ГИПРОПРОМ

Копировал Кф. Формат А4

65.29.02.005

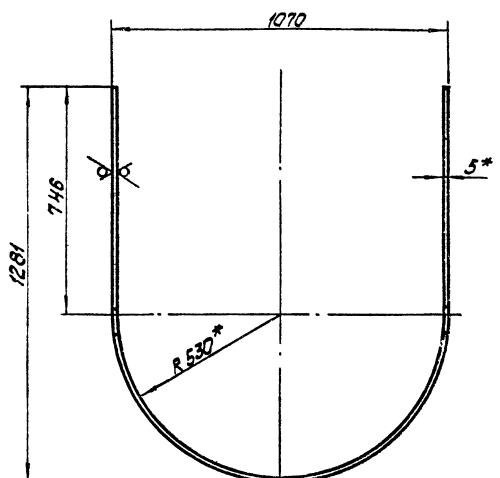

Развертка

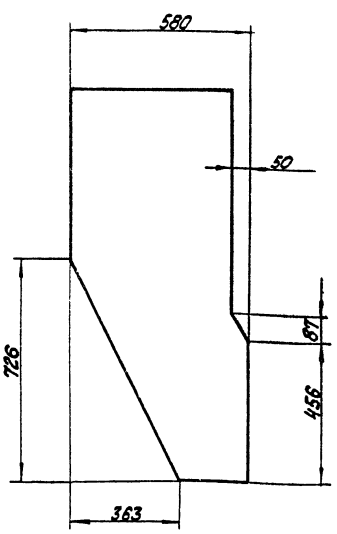

1. * Размеры для справок.
2. ± IT14/2.

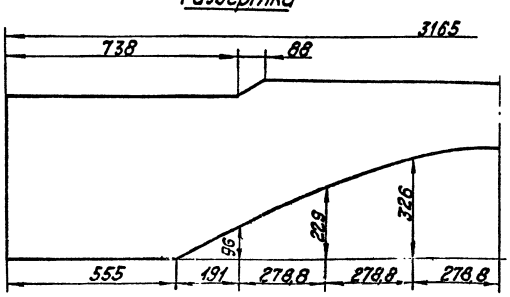

Изм.	Лист	№ докум.	Подп.	Дата	
Разраб.		Крауя			Боковина
Пров.		Никитченко			
Т.контр.					
Н.контр.		Коллец			
Утв.					

Лит.	Масса	Масштаб
	54,3	1:10
Лист	Листов 1	

Лист 5 ГОСТ 19903-74 / Вст3кп2 ГОСТ 14637-79

ЛАТ ГИПРОПРОМ

Копировал Кф. Формат А3

Серия 5.903-15 Выпуск 5-8

65.29.02.007

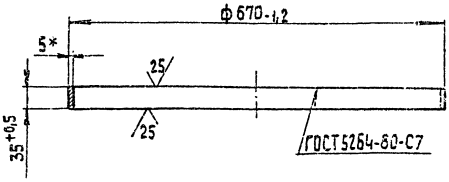

* Размер для справок

Изм.	Лист	№ докум.	Подп.	Дата
Разраб.		Краця		
Пров.		Никитченко		
Т. контр.				
Н. контр.		Колмец		
Утв.				

65.29.02.007

Ушлинитель

Лит.	Масса	Масштаб
	2,9	1:5

Лист Листов 1

Лист 5 ГОСТ 19903-74 Вст3кп2 ГОСТ 14637-79

ЛАТГИПРОПРОМ

Копировал

формат А4

Серия 5.903-15 Выпуск 5-8

Формат	Зона	Поз.	Обозначение	Наименование	Кол.	Примечание
				Документация		
А3			58.02.00.000 СБ	Сборочный чертеж		
				Сборочные единицы		
А4		1	58.02.01.000	Фланец	1	
А4		2	58.02.02.000	Крышка	1	
				Детали		
А4		3	58.02.00.001	Прокладка	1	
				Стандартные изделия		
		4		Болт М12х30.36 ГОСТ 7798-70	12	
		5		Гайка М12.4 ГОСТ 5915-70*	12	

Изм.	Лист	№ докум.	Подп.	Дата
Разраб.		Краця		
Пров.		Никитченко		
Т. контр.				
Н. контр.		Колмец		
Утв.				

58.02.00.000

Люк лаза

Лит.	Лист	Листов
		1

ЛАТГИПРОПРОМ

Копировал

формат А4

Серия 5.903-15 Выпуск 5-8

58.02.00.000 СБ

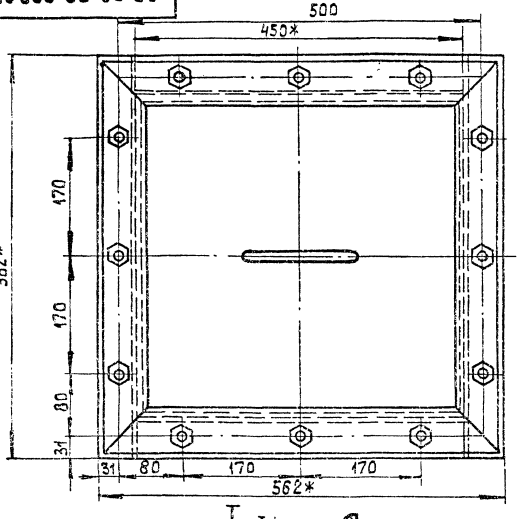

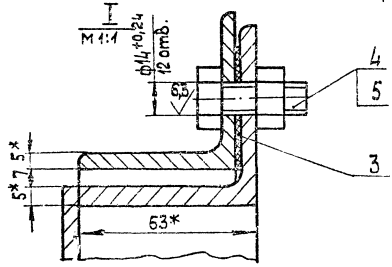

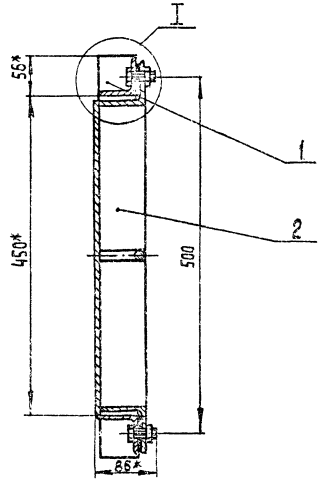

1.* Размеры для справок.

2. $\pm\frac{IT16}{2}$.

Изм.	Лист	№ докум.	Подп.	Дата
Разраб.		Краця		
Пров.		Никитченко		
Т. контр.				
Н. контр.		Колмец		
Утв.				

58.02.00.000 СБ

Люк лаза

Лит.	Масса	Масштаб
	27	1:4

Лист Листов 1

ЛАТГИПРОПРОМ

24051-15 10 Копировал

формат А3

58.02.00.001

Выпуск 5-8

Серия 5.903-15

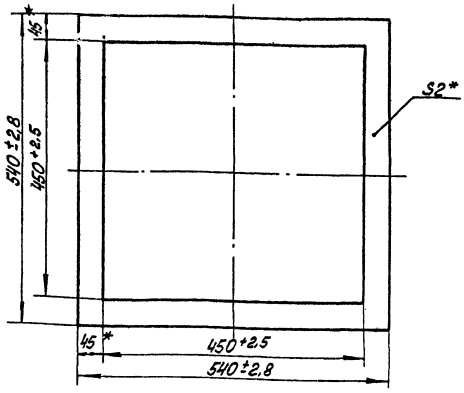

*Размеры для справок

Изм.	Лист	№ докум.	Подп.	Дата
Разраб.		Красия		
Пров.		Никитченко		
Н.контр.		Колмец		
Утв.				

58.02.00.001

Прокладка

Лит	Масса	Масштаб
	0.23	1:5

Лист | Листов 1

Картон асбестовый КАОН-2 ГОСТ 2850-75

ЛАТГИПРОПРОМ

Копировал | Формат А4

Инв.№ подл. | Подп. и дата | Взам. инв.№ | Инв.№ дубл. | Подп. и дата

Формат	Зона	Поз.	Обозначение	Наименование	Кол.	Примечание
				Документация		
А4			58.02.01.000СБ	Сборочный чертёж		
				Детали		
Б4		1	58.02.01.001	Уголок		
				Уголок 63×63×5-Б-ГОСТ 8509-86 / Вст3сп3 ГОСТ 535-79	2	1,91кг
Б4		2	58.02.01.002	Уголок		
				Уголок 63×63×5-Б-ГОСТ 8509-86 / Вст3сп3 ГОСТ 535-79	2	2,4кг

Выпуск 5-8

Серия 5.903-15

58.02.01.000

Изм.	Лист	№ докум.	Подп.	Дата
Разраб.		Красия		
Пров.		Никитченко		
Н.контр.		Колмец		
Утв.				

Фланец

Лит	Лист	Листов
		1

ЛАТГИПРОПРОМ

Копировал | Формат А4

Инв.№ подл. | Подп. и дата | Взам. инв.№ | Инв.№ дубл. | Подп. и дата

58.02.01.000 СБ

Выпуск 5-8

Серия 5.903-15

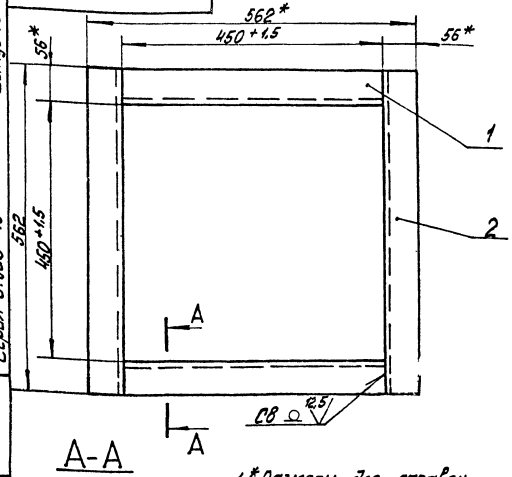

А-А



1* Размеры для справок.
2 ±IT16/2.
3. Сварные швы по ГОСТ 5264-80.
4. Обработка поверхностей реза деталей Б4 25

Изм.	Лист	№ докум.	Подп.	Дата
Разраб.		Красия		
Пров.		Никитченко		
Н.контр.		Колмец		
Утв.				

58.02.01.000 СБ

Фланец

Лит	Масса	Масштаб
	8.6	1:5

Лист | Листов 1

ЛАТГИПРОПРОМ

Копировал | Формат А4

Инв.№ подл. | Подп. и дата | Взам. инв.№ | Инв.№ дубл. | Подп. и дата

Формат	Зона	Поз.	Обозначение	Наименование	Кол.	Примечание
				Документация		
А3			58.02.02.000СБ	Сборочный чертёж		
				Детали		
А4		1	58.02.02.001	Ручка	1	
Б4		2	58.02.02.002	Дно		
				Лист 5 ГОСТ 19903-74 / Вст3кп2 ГОСТ 14637-79	1	7,46кг
Б4		3	58.02.02.003	Уголок		
				Уголок 63×63×5-Б-ГОСТ 8509-86 / Вст3сп3 ГОСТ 535-79	4	2,4кг

Выпуск 5-8

Серия 5.903-15

58.02.02.000

Изм.	Лист	№ докум.	Подп.	Дата
Разраб.		Красия		
Пров.		Никитченко		
Н.контр.		Колмец		
Утв.				

Крышка

Лит	Лист	Листов
		1

ЛАТГИПРОПРОМ

Копировал | Формат А4

Инв.№ подл. | Подп. и дата | Взам. инв.№ | Инв.№ дубл. | Подп. и дата

Выпуск 5-8

Серия 5.903-15

58.02.02.000 СБ

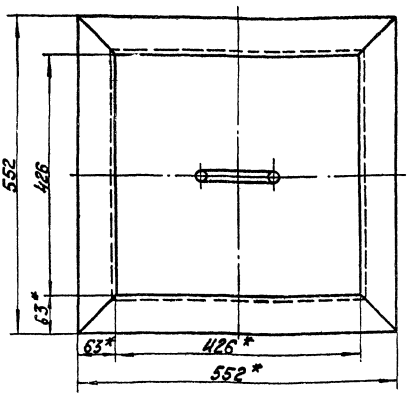

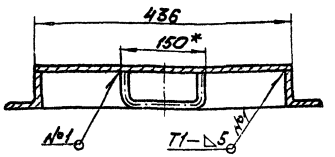

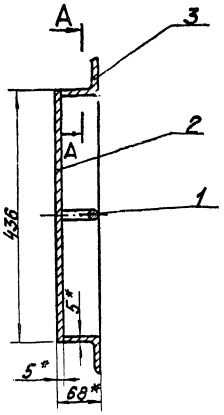

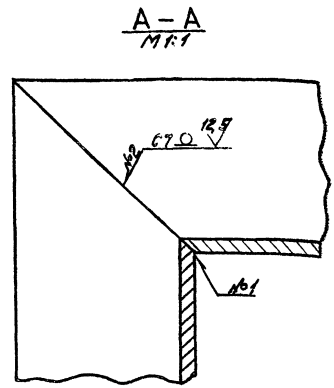

1. * Размеры для справок.
2. $\pm \frac{IT16}{2}$.
3. Сварные швы №1, №2 по ГОСТ 5264-80.
4. Обработка поверхностей реза деталей Б4 25.

					58.02.02.000 СБ		
Изм.	Лист	№ докум.	Подп.	Дата	Крышка	Лит.	Масса	Масштаб
Разраб.		Крауя					17,3	1:5
Пров.		Никитченко				Лист	Листов 1
Т.контр.						ЛАТГИПРОПРОМ	
Н.контр.		Колмец					
Утв.							

Копировал Формат А3

Выпуск 5-8

Серия 5.903-15

58.02.02.001

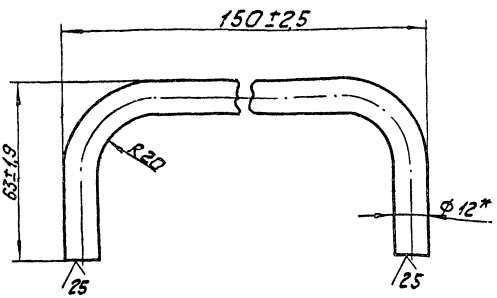

* Размер для справок.

					58.02.02.001		
Изм.	Лист	№ докум.	Подп.	Дата	Ручка	Лит.	Масса	Масштаб
Разраб.		Крауя					0,2	1:1
Пров.		Никитченко				Лист	Листов 1
Т.контр.					Круг 12-6-ГОСТ 2590-71 / 20 ГОСТ 1050-74	ЛАТГИПРОПРОМ	
Н.контр.		Колмец					
Утв.							

Копировал Формат А4

Выпуск 5-8

Серия 5.903-15

Форм.	Зона	Поз.	Обозначение	Наименование	Кол.	Примечание
				Документация		
А3			БК5.8.1.01.000 СБ	Сборочный чертеж		
				Сборочные единицы		
А4		1	БК5.8.1.01.100	Переход	1	
				Детали		
Б4		2	БК5.8.1.01.001	Полка		
				Уголок 45х45х5-Б-ГОСТ 8509-86 / ВСт3сп3-1-ГОСТ 535-79		
				L = 650±0,875 мм	2	2,4кг
Б4		3	БК5.8.1.01.002	Полка		
				Уголок 45х45х5-Б-ГОСТ 8509-86 / ВСт3сп3-1-ГОСТ 535-79		
				L = 420±0,775 мм	2	1,55кг
				Прочие изделия		
		4		Компенсатор 500х600-1-30 ПГВ У247-76	1	
		5		Заглушка 103 ПВГУ 063-80	1	

					БК5.8.1.01.000		
Изм.	Лист	№ докум.	Подп.	Дата	Переход	Лит.	Лист	Листов
Разраб.		Крауя						1
Пров.		Никитченко				ЛАТГИПРОПРОМ	
Н.контр.		Колмец					
Утв.							

24051-15 12

Копировал Формат А4

БК5.8.1.01.000СБ

Серия 5.903-15 Выпуск 5-8

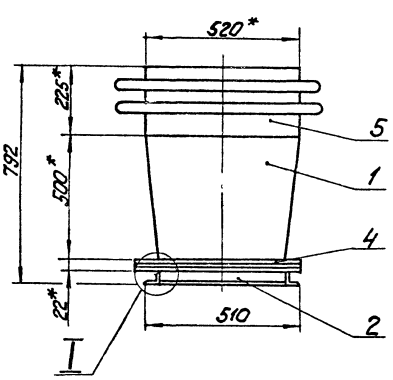

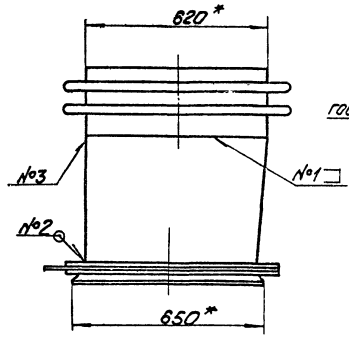

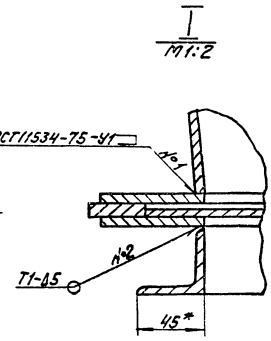

А

Вида Б

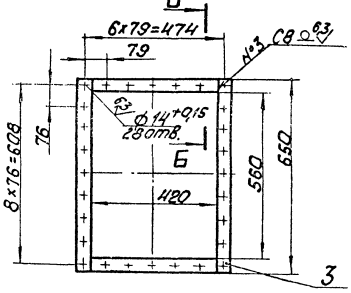

Б-Б
М1:5

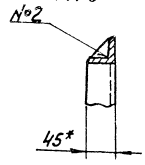

1. * Размеры для справок.
2. $\pm \frac{IT14}{2}$.
3. Обработка поверхностей реза деталей Б $\frac{25}{}$.
4. Сварные швы по ГОСТ 5264-80.

					БК5.8.1.01.000СБ	
Изм.	Лист	№ докум.	Подпись	Дата		
Разраб.		Крауя			Переход	Лит. / Масса / Масштаб: 105 / 1:10
Пров.		Никитенко				Лист / Листов 1
Т.контр.						ЛАТГИПРОПРОМ
Н.контр.		Колмец				
Утв.						

Копировал | формат А3

Серия 5.903-15 Выпуск 5-4

БК5.4.1.01.100СБ

Поз.3 √ (√)

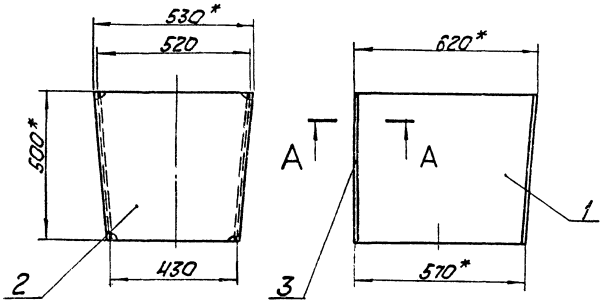

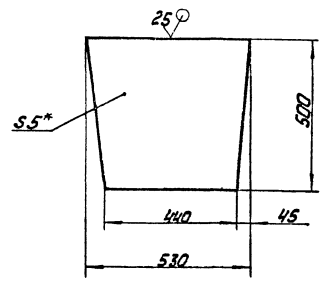

А-А
М1:1

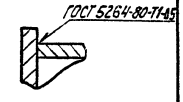

Поз.2 √ (√)

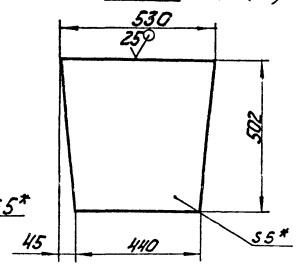

Поз.1 √ (√)

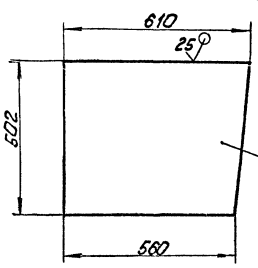

1. * Размеры для справок.
2. $\pm \frac{IT14}{2}$.

					БК5.8.1.01.100СБ	
Изм.	Лист	№ докум.	Подп.	Дата		
Разраб.		Крауя			Переход	Лит. / Масса / Масштаб: 42,1 / 1:10
Пров.		Никитенко				Лист / Листов 1
Т.контр.						ЛАТГИПРОПРОМ
Н.контр.		Колмец				
Утв.						

Копировал | Инв.№ подл. 24051-15 13 | формат А3

Выпуск 5-8

Серия 5.903-15

Формат	Зона	Поз.	Обозначение	Наименование	Кол.	Примечание
				Документация		
А3			БК5.8.2.00.000 СБ	Сборочный чертеж		
А4			БК 5.8.2.00.000 СО	Схема автоматизации		
А3			БК 5.8.2.00.000 Э3	Схема электрическая принципиальная		
А3			БК 5.8.2.00.000 Э4	Схема соединений		
А4			БК 5.0.0.00.000 ДТ	Указания по применению и изготовлению		Выпуск 5-0
				Детали		
Б4		1	БК5.8.2.00.001	Рычаг		
				Полоса 10×50-ГОСТ 103-76 / Вст3кп2 ГОСТ 535-79	1	1,43 кг
Б4		2	БК5.8.2.00.002	Тяга		
				Труба 25×3 ГОСТ 10704-76 / Вст3сп ГОСТ 10705-80		
				L=420±1,0 мм	1	0,67 кг
				Стандартные изделия		
		3		Болт М12×40.46 ГОСТ 7798-70	4	
				Винты ГОСТ 1491-72		
		4		М6×20.58	4	
		5		М8×25.58	4	

Изм.	Лист	№ докум.	Подп.	Дата	БК 5.8.2.00.000			
Разраб.		Краця			Блок дымососа БДН-11,2у Установка приборов контроля и автоматики	Лит.	Лист 1	Листов 2
Пров.		Никитченко				ЛАТГИПРОПРОМ		
Н.контр.		Колмец						
Утв.								

Копировал

Формат А4

Выпуск 5-8

Серия 5.903-15

Формат	Зона	Поз.	Обозначение	Наименование	Кол.	Примечание
				Гайки ГОСТ 5915-70		
		6		М6.5	4	
		7		М8.5	4	
		8		М12.5	4	
				Шайбы ГОСТ 11371-78		
		9		6.02	4	
		10		12.02	2	
				Шайбы ГОСТ 6402-70		
		11		8.65 Г	4	
		12		12.65 Г	4	
		13		Механизм исполнительный электрический однооборотный МЭО-250/63-025-64 ГОСТ 7192-80	1	
				Прочие изделия		
		14		Вилка ПЛ257.023	2	Поставка с МЭО
		15		Коробка соединительная КС-20 ТУ36.2568-83	1	
		16		Скоба двухлапковая СД-34 ТУ-1448-82	2	
				Материалы		
		17		Провод 1380 ГОСТ 6323-79	10	м
		18		Трубка ТВ40-20 ГОСТ 19034-82	3	м

Изм.	Лист	№ докум.	Подп.	Дата	БК 5.8.2.00.000	Лист 2

Копировал

Формат А4

Выпуск 5-8

Серия 5.903-15

Формат	Зона	Поз.	Обозначение	Наименование	Кол.	Примечание
				Документация		
А3			БК 5.8.1.01.100 СБ	Сборочный чертеж		
				Детали		
Б4		1	БК 5.8.1.01.101	Боковина		
				Лист 5 ГОСТ 19903-74 / Вст3кп2 ГОСТ 14637-79	2	11,53 кг
Б4		2	БК 5.8.1.01.102	Стенка		
				Лист 5 ГОСТ 19903-74 / Вст3кп2 ГОСТ 14637-79	1	9,56 кг
Б4		3	БК 5.8.1.01.103	Стенка		
				Лист 5 ГОСТ 19903-74 / Вст3кп2 ГОСТ 14637-79	1	9,51 кг

Изм.	Лист	№ докум.	Подп.	Дата	БК 5.8.1.01.100			
Разраб.		Краця			Переход	Лит.	Лист 1	Листов 1
Пров.		Никитченко				ЛАТГИПРОПРОМ		
Н.контр.		Колмец						
Утв.								

Копировал

Формат А4

Выпуск 5-8

Серия 5.903-15

Формат	Зона	Поз.	Обозначение	Наименование	Кол.	Примечание
				Документация		
А3			БК 5.8.3.00.000 СБ	Сборочный чертеж		
А4			БК 5.0.0.00.000 ДТ	Указания по применению и изготовлению		Выпуск 5-0
				Сборочные единицы		
Б4		1	БК 5.4.3.01.000	Стойка	1	
				Детали		
Б4		2	БК 5.8.3.00.001	Труба		
				Труба 20×25 ГОСТ 3262-75		
				L=1345±1,0 мм	1	1,57 кг
				Стандартные изделия		
		3		Болт М12×35.46 ГОСТ 7798-70	2	
		4		Винт М5×20 58 ГОСТ 1491-72	2	
		5		Гайка М5.5 ГОСТ 5915-70	2	
		6		Гайка М12.5 ГОСТ		

Изм.	Лист	№ докум.	Подп.	Дата	БК 5.8.3.00.000			
Разраб.		Краця			Блок дымососа БДН-11,2у Установка электрообвирудования	Лит.	Лист 1	Листов 3
Пров.		Никитченко				ЛАТГИПРОПРОМ		
Н.контр.		Колмец						
Утв.								

Копировал

Выпуск 5-8

Серия 5 903-15

БК 5.8.2.00.000 СБ

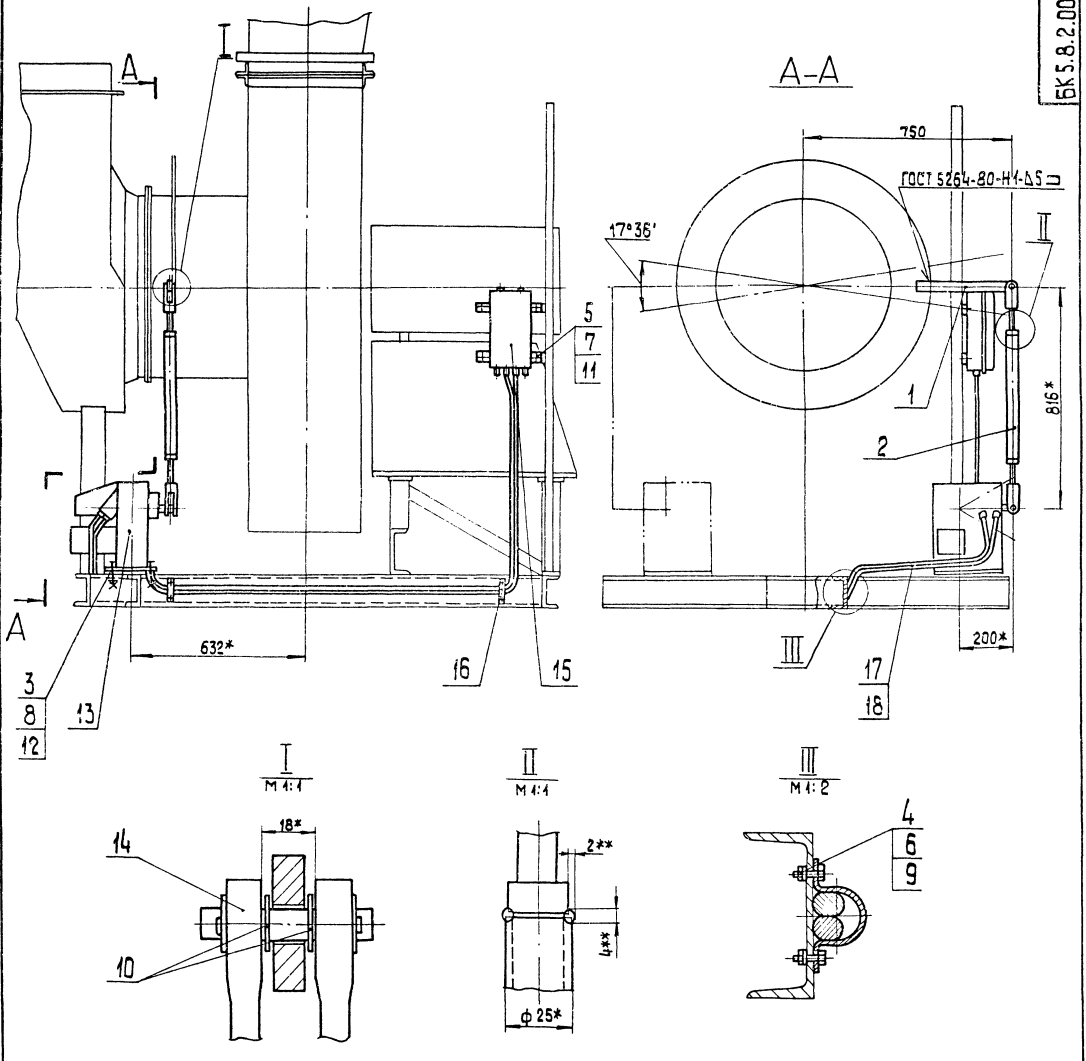

Поз. 1
М1:2

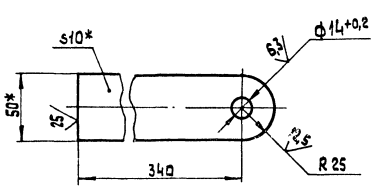

1.* Размеры для справок

2. $\pm \frac{IT14}{2}$.

3.** Сварка ручная дуговая

4. Возможна установка МЭО 100/25 поз. 13 с левой стороны.

Изм.	Лист	№ докум.	Подп.	Дата	БК 5.8.2.00.000 СБ		
Разраб.		Крауя			Блок дымососа БДН-11,2у Установка приборов контроля и автоматики	Лит.	Масса 40	Масштаб 1:10
Пров.		Никитченко				Лист	Листов 1
Т. контр.						ЛАТГИПРОПРОМ	
Н. контр.		Колмец					
Утв.							

Копировал 24051-15 15 формат А2

Инв. № подл. | Подп. и дата | Взам. инв. № | Инв. № дубл. | Подп. и дата

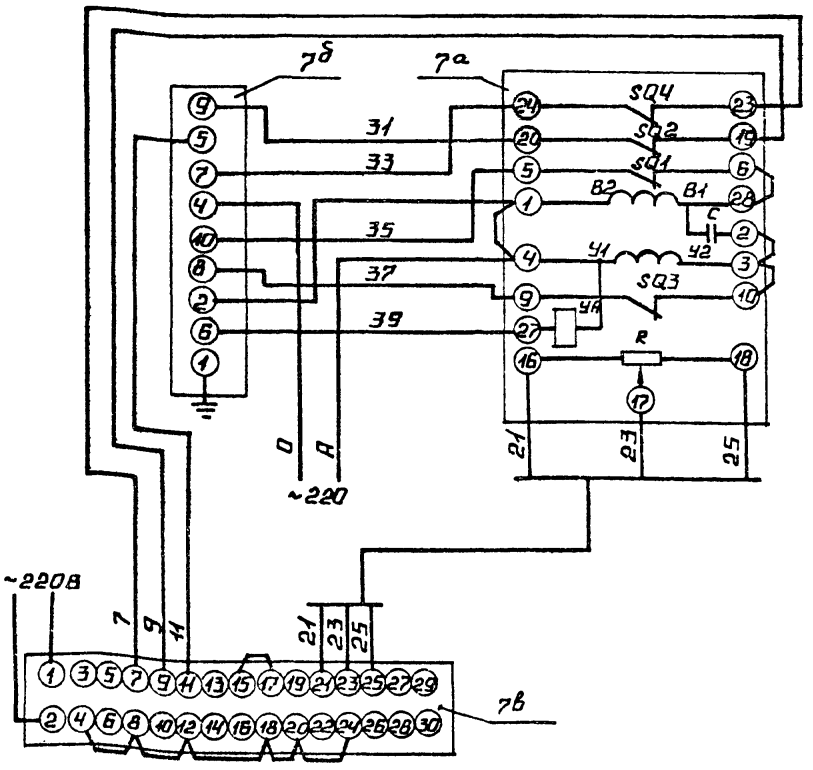

Поз. обозн.	Наименование	Кол.	Примечание
	Щит		
7б	Прибор регулирующий РС29	1	
	ТУ 25.0205.138-85		
7б	Усилитель трехпозиционный	1	
	У29.3 ТУ 25.0205.139-85		
	По месту		
7а	Механизм электрический	1	
	однооборотный контактный		
	МЭО-250/63-0.25 ГОСТ 7192-80		

				БК 5.8.2.00.000 ЭЭ	
Изм.	Лист	№ докум.	Подп.	Дата	
Разраб.		Знотиня			Схема электрическая принципиальная регулятора
Пров.		Крауле			
Т.контр.					
Н.контр.		Кушель			
Утв.					

Лит. | Масса | Масштаб

Лист | Листов 1

ЛАТГИПРОПРОМ

Копировал | Формат А3

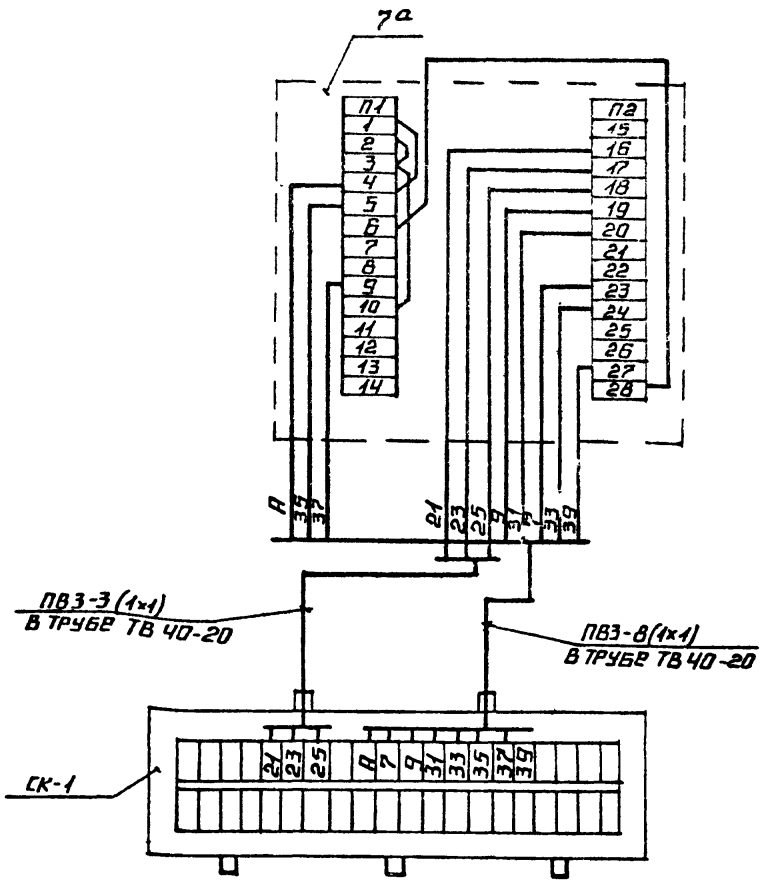

Поз. обозн.	Наименование	Кол.	Примечание
СК-1	Коробка соединительная	1	шт.
	КС-20 ТУ 36.2568-83		
	Труба ТВ40-20 ГОСТ 19034-82	2	м
	Провод ПВ3 сеч. 1мм² ГОСТ 6323-79	11	"
7а	Механизм электрический	1	шт.
	однооборотный контактный		
	МЭО-250/63-0.25 ГОСТ 7192-80		

1. Маркировка цепей дана условно.
2. Исполнительный механизм и соединительную коробку заземлить.

				БК 5.8.2.00.000 ЭЧ	
Изм.	Лист	№ докум.	Подп.	Дата	
Разраб.		Знотиня			Блок дымососа БДН-11,2у. Схема соединений
Пров.		Крауле			
Т.контр.					
Н.контр.		Кушель			
Утв.					

Лит. | Масса | Масштаб

Лист | Листов 1

ЛАТГИПРОПРОМ

 Копировал | Формат А3

Инв.№ подл. | Подпись и дата | Взам.инв.№ | Инв.№ дубл. | Подпись и дата

Выпуск 5-8 Серия 5.903-15

БК5.8.2.00.000 СО

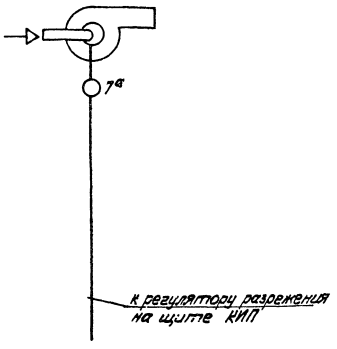

Поз. обозн.	Наименование	Кол.	Примечание
7а	Механизм электрический однооборотный компактный МЭО-250/63-0,25 ГОСТ 7192-80	1	

Изм.	Лист	№ докум.	Подп.	Дата	БК5.8.2.00.000 СО		
Разраб.		Слуцкая			Блок дымососа БВД-11,2у Схема автоматизации	Лит.	Масса	Масштаб
Пров.		Кацая						
Т.контр.						Лист	Листов 1
Н.контр.		Кушель				ЛАТГИПРОПРОМ	
Утв.							

Инв.№ подл. | Подп. и дата | Взам.инв.№ | Инв.№ дубл. | Подп. и дата

Копировал | Формат А4

Выпуск 5-8 Серия 5.903-15

Поз.	Обозначение	Наименование	Кол.	Примечание
7		Шайба 5.02ГОСТ11371-78	2	
8		Шайба 12.02ГОСТ10906-78	2	
9		Шайба 12.65ГОСТ6402-70	2	
		Прочие изделия		
10		Переключатель ПКУ-58 УО 115У2 ТУ16-526047-74	1	
11		Хомутик С43У2 ТУ36-1448-77	2	
12		Втулка В22Х1,2 ТУ36-1899-80	1	
		Переменные данные для исполнений:		
		БК5.8.3.00.000		
		Детали		
13		Труба Труба 50х3 ГОСТ3262-75 $L = 1135 \pm 1,0$ мм	1	4,77кг
		Прочие изделия		
14		Хомутик С44У2 ТУ36-1448-77	1	
15		Втулка В54УХ1,2 ТУ36-1899-80	1	

Изм.	Лист	№ докум.	Подп.	Дата	БК5.8.3.00.000	Лист 2

Инв.№ подл. | Подп. и дата | Взам.инв.№ | Инв.№ дубл. | Подп. и дата

Копировал | Формат А4

Выпуск 5-8 Серия 5.903-15

БК5.8.3.00.000 СБ

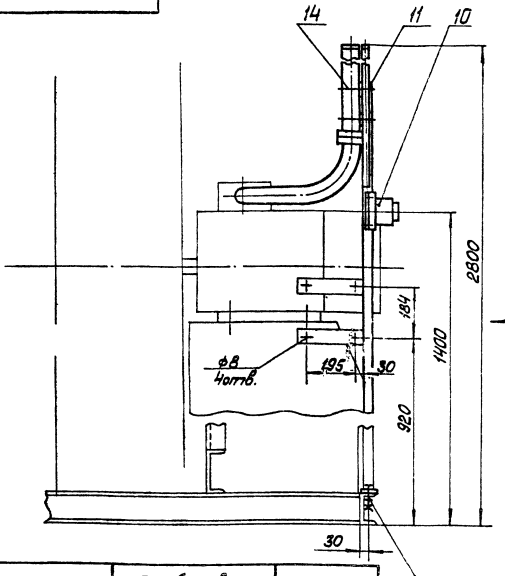

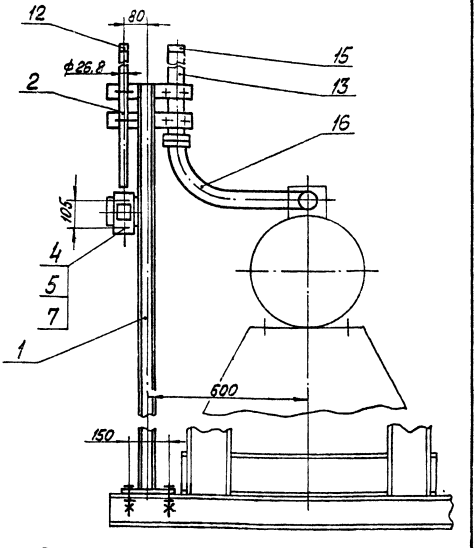

А

Размеры для справок.

Обозначение	Для блоков дымососов	электродвигатель
БК5.4.3.00.000	БК5.4.1.00.000; -11; -04; -05	4А200L4
-01	-02; -03; -06; -07	4А200М6

Изм.	Лист	№ докум.	Подп.	Дата	БК5.8.3.00.000 СБ			
Разраб.		Кацая			Блок дымососа ДН-11,2у Установка электрооборудования	Лит.	Масса	Масштаб
Пров.		Кончиенко					22	1:10
Т.контр.						Лист	Листов 1
Н.контр.		Коллиц				ЛАТГИПРОПРОМ	
Утв.							

Инв.№ подл. | Подп. и дата | Взам.инв.№ | Инв.№ дубл. | Подп. и дата

Копировал | Формат А3

Выпуск 5-8

Серия 5.903-15

Форм.	Зона	Поз.	Обозначение	Наименование	Кол.	Примечание
		16		Ввод гибкий К1088У3		
				ТУ 36-1684-81	1	
				БК5.8.3.00.000.01		
		13		Труба		
				Труба 25×2,8 ГОСТ 3262-75		
				L = 1135 ± 1 мм	1	2,41 кг
				Прочие изделия		
		14		Хомутик С38У2		
				ТУ 36-1448-77	1	
		15		Втулка В28УХЛ2		
				ТУ 36-1899-80	1	
		16		Ввод гибкий К1085У3		
				ТУ 36-1684-81	1	

Инв. № подл. | Подп. и дата | Взам. инв. № | Инв. № дубл. | Подп. и дата

Изм. | Лист | № докум. | Подп. | Дата

БК5.8.3.00.000 | Лист 3

Копировал | Формат А4

Выпуск 5-8

Серия 5.903-15

Форм.	Зона	Поз.	Обозначение	Наименование	Кол.	Примечание
				Документация		
А3			БК5.4.3.01.000СБ	Сборочный чертеж		
				Детали		
Б4		1	БК5.4.3.01.001	Стойка		
				Швеллер 5-ГОСТ 8240-72 / ВСт3сп3-I-ГОСТ 535-79		
				L = 1745 ± 2,0 мм	1	8,45 кг
Б4		2	БК5.4.3.01.002	Пластина		
				Лист 5 ГОСТ 19903-74 / ВСт3кп2 ГОСТ 14637-79	1	0,45 кг
Б4		3	БК5.4.3.01.003	Панель		
				Лист 3 ГОСТ 19903-74 / ВСт3кп4 ГОСТ 16523-70	1	0,31 кг
Б4		4	БК5.4.3.01.004	Кронштейн		
				Полоса 5×50-ГОСТ 103-76 / ВСт3кп2 ГОСТ 535-79		
				L = 310 ± 1,0 мм	2	0,61 кг
Б4		5	БК5.4.3.01.005	Кронштейн		
				Полоса 5×50-ГОСТ 103-76 / ВСт3кп2 ГОСТ 535-79		
				L = 280 ± 1,0 мм	2	0,55 кг

Инв. № подл. | Подп. и дата | Взам. инв. № | Инв. № дубл. | Подп. и дата

Изм. | Лист | № докум. | Подп. | Дата

Разраб. Михайлова

Пров. Никитченко

Н. контр. Колмец

Утв.

БК5.4.3.01.000

Стойка | Лит. | Лист | Листов 1

ЛАТГИПРОПРОМ

Копировал | Формат А4

Выпуск 5-8

Серия 5.903-15

БК5.4.3.01.000СБ

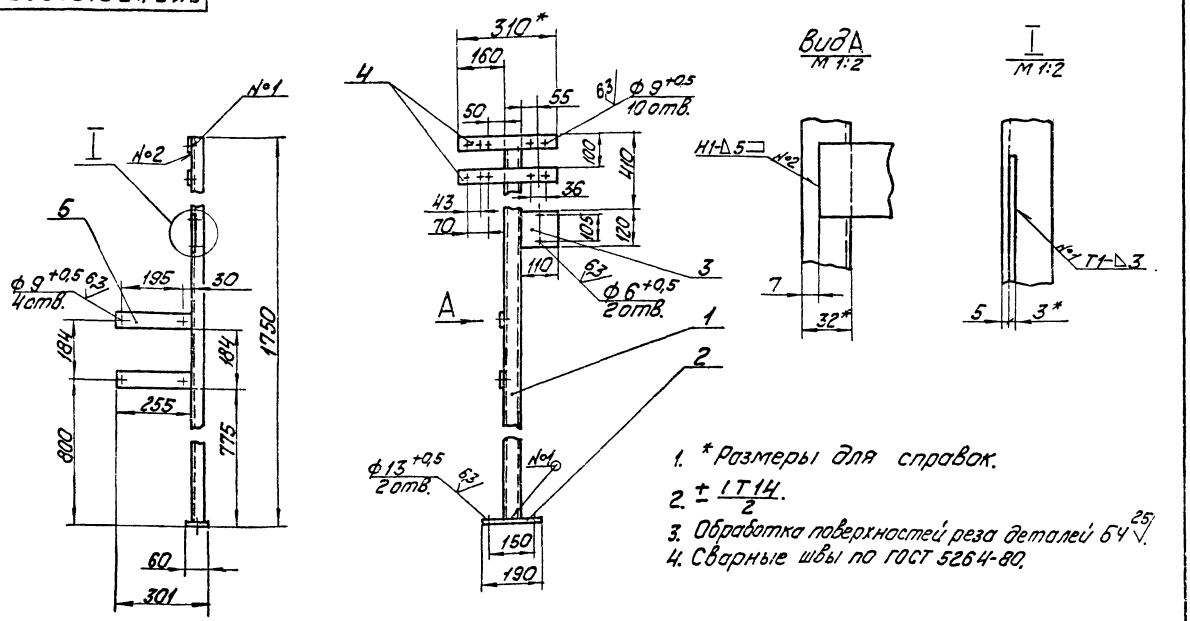

1. * Размеры для справок.
2. ± IT14/2.
3. Обработка поверхностей реза деталей Б4 25√.
4. Сварные швы по ГОСТ 5264-80.

Инв. № подл. | Подп. и дата | Взам. инв. № | Инв. № дубл. | Подп. и дата

Изм. | Лист | № докум. | Подпись | Дата

Разраб. Михайлова

Пров. Никитченко

Т. контр.

Н. контр. Колмец

Утв.

БК5.4.3.01.000СБ

Стойка | Лит. | Масса 12 | Масштаб 1:10

Лист | Листов 1

ЛАТГИПРОПРОМ

24051-15 (18) Копировал | Формат А3

gost.e-ecolog.ru