Типовая документация на конструкции,
изделия и узлы зданий и сооружений

Серия 5.903-15

Блоки тепломеханического оборудования для котельных с водогрейными котлами

Выпуск 5-7

Блок дымососа
БДН-10у

Рабочие чертежи

Утверждены и введены
в действие Минмонтажспецстроем
протоколом от 24.11.89 г.

24031-14

gost.e-ecolog.ru

Типовая документация на конструкции,
изделия и узлы зданий и сооружений

Серия 5.903-15

Блоки тепломеханического оборудования для котельных с водогрейными котлами

Выпуск 5-7

Блок дымососа
БДН-10у

Рабочие чертежи

Разработаны
проектным институтом
„ЛАТГИПРОПРОМ"
Гл.инж. института В. Овчаров
Гл.инж. проекта Я. Нидбальский

Утверждены и введены
в действие Минпромстройматериалов СССР
протоколом от 24.11.89 г.

24051-14

Выпуск 5-7

Серия 5.903-15

Содержание альбома

Обозначение	Наименование	№ стр.
Блок дымососа БДН-10у		
БК 5.7.1.00.000	Блок дымососа БДН-10у	2
БК 5.7.1.00.000 СБ	Блок дымососа БДН-10у	3
БК 5.7.1.00.000	Блок дымососа БДН-10у	4
БК 5.3.1.01.000	Рама	
БК 5.3.1.01.000 СБ	Рама	5
65.29.02.000	Карман	6
65.29.02.000 СБ	Карман	
65.29.02.004	Фланец	
65.29.02.001	Стенка	7
65.29.02.002	Стенка	
65.29.02.003	Полуконус	8
65.29.02.005	Боковина	
65.29.02.006	Конус	9
65.29.02.007	Удлинитель	
58.02.00.000	Люк лаза	
58.02.00.001	Прокладка	
58.02.00.000 СБ	Люк лаза	10
58.02.01.000	Фланец	
58.02.01.000 СБ	Фланец	
58.02.02.000	Крышка	11
58.02.02.001	Ручка	
58.02.02.000 СБ	Крышка	
БК 5.7.1.01.000 СБ	Переход	12
БК 5.7.1.01.100 СБ	Переход	
БК 5.7.1.01.000	Переход	13

Обозначение	Наименование	№ стр.
Установка приборов контроля и автоматики блока БДН-10у		
БК 5.7.2.00.000	Блок дымососа БДН-10у. Установка приборов контроля и автоматики	13
БК 5.7.2.00.000 СО	Блок дымососа БДН-10у. Схема автоматизации	
БК 5.7.2.00.000 СБ	Блок дымососа БДН-10у. Установка приборов контроля и автоматики	14
БК 5.7.2.00.000 Э3	Блок дымососа БДН-10у. Схема электрическая принципиальная регулятора	15
БК 5.7.2.00.000 Э4	Блок дымососа БДН-10у. Схема соединений	
Установка электрооборудования блока БДН-10у		
БК 5.7.3.00.000	Блок дымососа БДН-10у. Установка электрооборудования	16
БК 5.3.3.01.000	Стойка	
БК 5.7.3.00.000 СБ	Блок дымососа БДН-10у. Установка электрооборудования	17
БК 5.3.3.01.000 СБ	Стойка	

Инв. № подл. | Подп. и дата | Взам. инв. № | Инв. № дубл. | Подп. и дата

Формат А3

Выпуск 5-7

Серия 5.903-15

Форм.	Зона	Поз.	Обозначение	Наименование	Кол.	Примечание
				Документация		
А2			БК 5.7.1.00.000 СБ	Сборочный чертеж		
А4			БК 5.0.0.00.000 ДТ	Указания по применению и изготовлению		
				Сборочные единицы		
А4		1	БК 5.3.1.01.000	Рама	1	
А4		2	65.29.02.000	Карман	1	
А4		3	БК 5.7.1.01.000	Переход	1	
				Стандартные изделия		
				Болты ГОСТ 7798-70		
		4		М 10×35.46	12	
		5		М 12×35.46	26	
		6		М 24×110.46	4	
				Гайки ГОСТ 5915-70		
		7		М 10.5	12	
		8		М 12.5	26	
		9		М 24.5	4	
		10		Шайба 24.65 ГОСТ 64.02-70	4	
		11		Шайба 12.65 ГОСТ 6402-70	26	

Изм.	Лист	№ докум.	Подп.	Дата
Разраб.		Крауя		
Пров.		Никитченко		
Н.контр.		Колмец		
Утв.				

БК 5.7.1.00.000

Блок дымососа БДН-10у

Лит.	Лист	Листов
	1	4

ЛАТГИПРОПРОМ

Инв. № подл. | Подп. и дата | Взам. инв. № | Инв. № дубл. | Подп. и дата

Копировал

Формат А4

Выпуск 5-7

Серия 5.903-15

Форм.	Зона	Поз.	Обозначение	Наименование	Кол.	Примечание
				Материалы		
		12		Шнур асбестовый ШАОН-10 ГОСТ 1779-83	4	м
			Переменные данные	**для исполнений**		
				БК 5.7.1.00.000		
				Прочие изделия		
		13		Дымосос ДН10у I-1500 пр. ТУ108.1360-85	1	
				БК 5.7.1.00.000.01		
				Прочие изделия		
		13		Дымосос ДН10у I-1500 лев. ТУ108.1360-85	1	
				БК 5.7.1.00.000-02		
				Прочие изделия		
		13		Дымосос ДН10у I-1000 пр. ТУ108.1360-85	1	

Изм. | Лист | № докум. | Подп. | Дата

БК 5.7.1.00.000

Лист 2

Копировал

Формат А4

БК5.7.1.00.000СБ

Выпуск 5-7

Серия 5.903-15

Рис 1

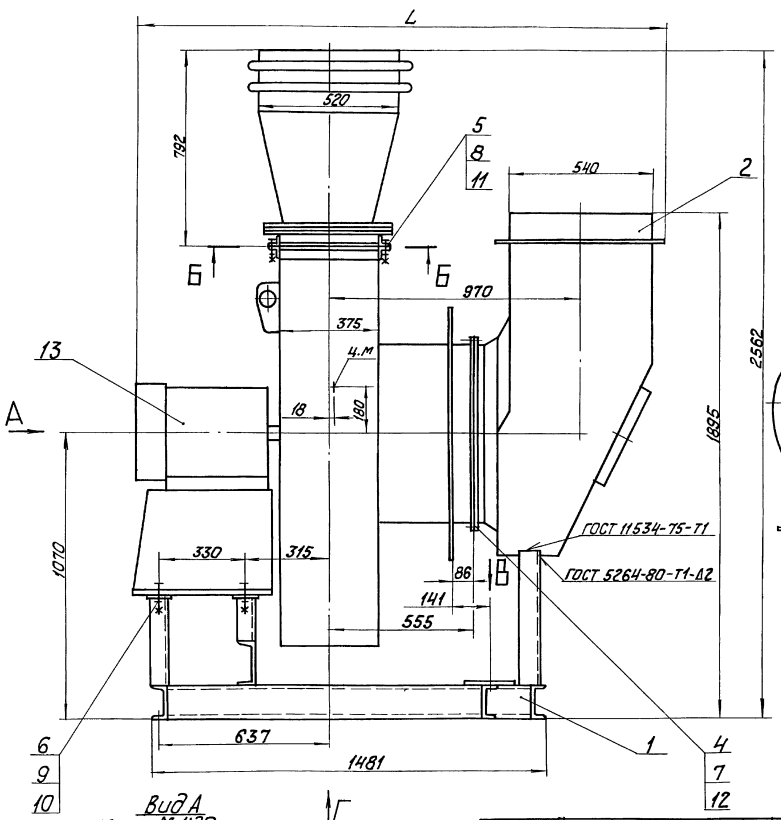

Рис.2
М 1:20
Остальное см. Рис.1

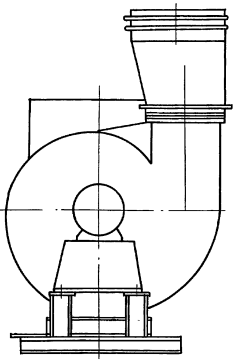

Вид А
М 1:20

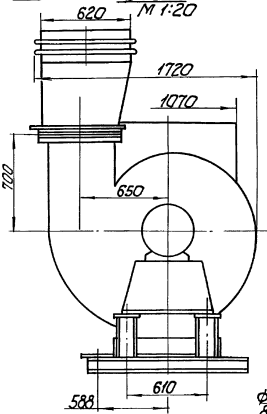

Вид В

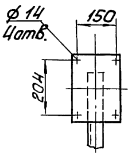

Обозначение	Типоразмер вентилятора ДН	Рис	Электродвигатель	N, квт	Масса, кг	L, мм
БК5.7.1.00.000	10уI-1500пр.	1	4АМ180М4	30	1045	2100
-01	10уI-1500лев.	2				
-02	10уI-1000пр.	1	4АМ160S6	11	980	2020
-03	10уI-1000лев.	2				
-04	10у-1500пр.	1	4АМ180М4	30	1040	2100
-05	10у-1500лев.	2				
-06	10у-1000пр.	1	4АМ160S6	11	980	2020
-07	10у-1000лев.	2				

Б-Б

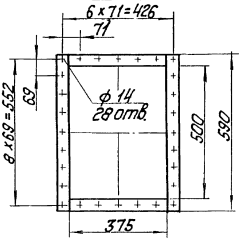

Вид Г
М 1:20

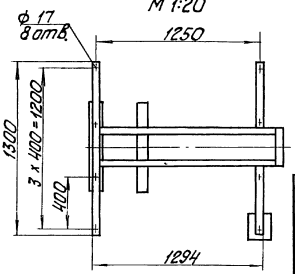

1. Размеры для справок.
2. Угол разворота вентилятора и кармана поз.2 определяется по чертежам компоновки котельной.

Изм.	Лист	№ докум.	Подпись	Дата
Разраб.		Крауя		
Пров.		Никитченко		
Т.контр.				
Н.контр.		Колмец		
Утв.				

БК5.7.1.00.000СБ

Блок дымососа БДН-10у

Лит.	Масса	Масштаб
	см. табл.	1:10

Лист | Листов 1

ЛАТГИПРОПРОМ

Инв.№ подл. | Подп. и дата | Взам. инв.№ | Инв.№ дубл. | Подп. и дата

Копировал

Формат А2

Выпуск 5-7
Серия 5.903-15

Форм	Зона	Поз	Обозначение	Наименование	Кол.	Примечание
			БК 5.7.1.00.000-03			
				Прочие изделия		
		13		Дымосос ДН10у I - 1000 лев ТУ 108.1360-85	1	
			БК 5.7.1.00 000-04			
				Прочие изделия		
		13		Дымосос ДН 10у - 1500 пр. ТУ 108.1360-85	1	
			БК 5.7.1.00.000-05			
				Прочие изделия		
		13		Дымосос ДН 10у - 1500 лев. ТУ 108.1360-85	1	
			БК 5.7.1.00.000-06			
				Прочие изделия		
		13		Дымосос ДН 10у - 1000 пр. ТУ 108.1360-85	1	

Инв. № подл. | Подпись и дата | Взам. инв. № | Инв. № дубл. | Подпись и дата

Изм.	Лист	№ докум.	Подп.	Дата	БК 5.7.1.00.000	Лист 3

Копировал А4 Формат А4

Выпуск 5-7
Серия 5.903-15

Форм.	Зона	Поз	Обозначение	Наименование	Кол	Примечание
			БК5.7 1 00.000-07			
				Прочие изделия		
		13		Дымосос ДН 10у - 1000 лев ТУ 108 1360-85	1	

Инв. № подл. | Подпись и дата | Взам. инв. № | Инв. № дубл. | Подпись и дата

Изм.	Лист	№ докум.	Подп.	Дата	БК 5.7.1.00.000	Лист 4

Копировал А4 Формат А4

Выпуск 5-7
Серия 5.903-15

Форм	Зона	Поз	Обозначение	Наименование	Кол	Примечание
				Документация		
А2			БК 5.3 1.01.000 СБ	Сборочный чертеж		
				Детали		
Б4		1	БК5 3.1.01 001	Пластина Лист 5 ГОСТ 19903-74 / Вст 3 кп2 ГОСТ 14637-79	1	1,95 кг
Б4		2	БК5.3.1 01 002	Пластина Лист 5 ГОСТ 19903-74 / Вст 3 кп2 ГОСТ 14637-79	4	0,86 кг
Б4		3	БК5.3 1 01.003	Полка Швеллер 12-ГОСТ 8240-72 / Вст 3 сп3-I-ГОСТ 5357-79		
				L = 300 ± 1,0 мм	1	3,1 кг
Б4		4	БК5 3.1.01.004	Полка Швеллер 12-ГОСТ 8240-72 / Вст 3 сп3-I-ГОСТ 5357-79		
				L = 500 ± 1,5 мм	2	5,2 кг
Б4		5	БК5 3 1.01 005	Полка Швеллер 12-ГОСТ 8240-72 / Вст 3 сп3-I-ГОСТ 5357-79		
				L = 1300 ± 2 0 мм	1	13,5 кг

Инв. № подл. | Подпись и дата | Взам. инв. № | Инв. № дубл. | Подпись и дата

Изм	Лист	№ докум	Подп	Дата	БК 5.3.1.01.000		
Разраб		Михайлова			Рама	Лит	Лист 1 / Листов 2
Пров		Никитченко				ЛАТГИПРОПРОМ	
Н контр		Колмец					
Утв.							

Копировал А4 Формат А4

Выпуск 5-7
Серия 5.903-15

Форм	Зона	Поз	Обозначение	Наименование	Кол	Примечание
Б4		6	БК 5.3.1.01.006	Полка Швеллер 12-ГОСТ 8240-72 / Вст 3 сп3-I-ГОСТ 5357-79		
				L = 1377-2.0 мм	2	14,35 кг
Б4		7	БК5.3.1.01.007	Стойка Швеллер 16-ГОСТ 8240-72 / Вст 3 сп3-I-ГОСТ 5357-79		
				L = 183 - 1,15 мм	2	2,6 кг
Б4		8	БК5.3.1.01.008	Стойка Швеллер 16-ГОСТ 8240-72 / Вст 3 сп3-I-ГОСТ 5357-79		
				L = 343 - 1,5	2	4,87 кг
Б4		9	БК5.3.1.01.009	Полка Швеллер 16-ГОСТ 8240-72 / Вст 3 сп3-I-ГОСТ 5357-79		
				L = 810 ± 2,0 мм	1	11,5 кг
Б4		10	БК5.3.1.01.010	Стойка Швеллер 22-ГОСТ 8240-72 / Вст 3 сп3-I-ГОСТ 5357-79		
				L заг. = 503 ± 2,0 мм	1	10,56 кг
				Стандартные изделия		
		11		Болт М12×35,46 ГОСТ 7798-70	2	
		12		Гайка М12,5 ГОСТ 5915-70	2	
		13		Шайба 12 02 ГОСТ 10906-78	2	
				Шайба 12.65 Г		
		14		ГОСТ 6402-70	2	

Инв. № подл. | Подпись и дата | Взам. инв. № | Инв. № дубл. | Подпись и дата

Изм	Лист	№ докум	Подп	Дата	БК 5.3 1.01. 000	Лист 2

Копировал А4 Формат А4

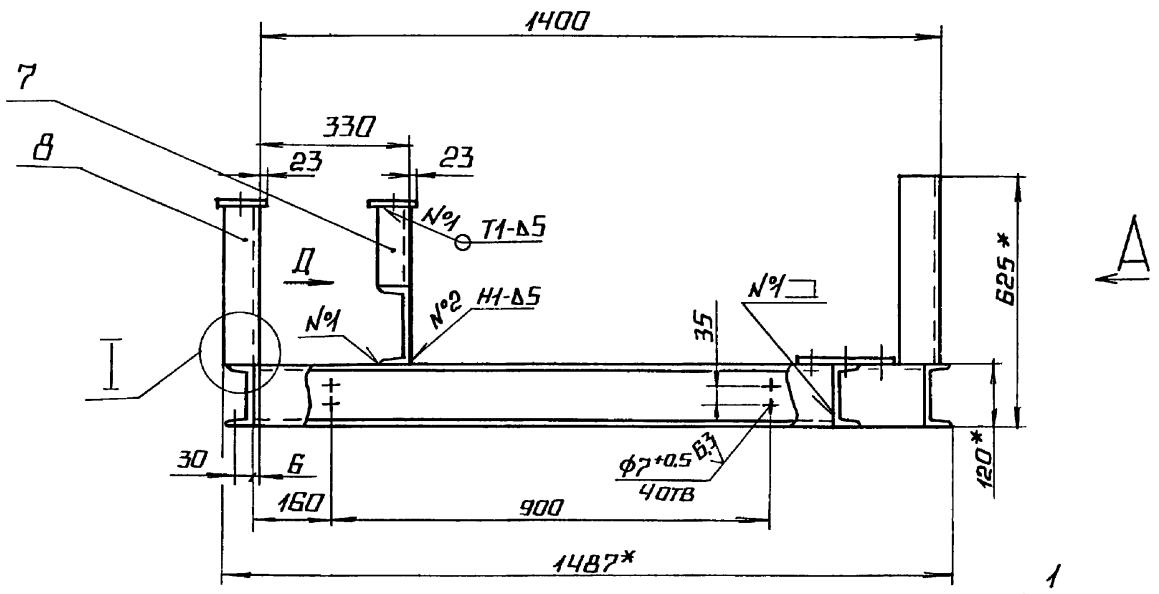

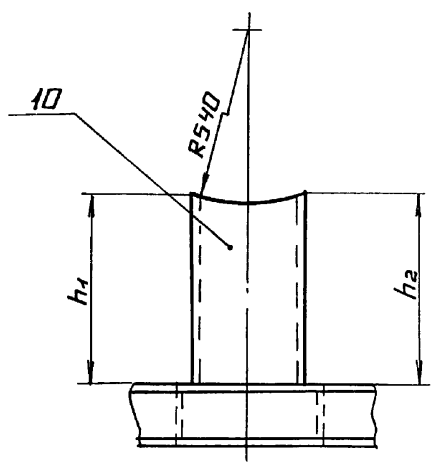

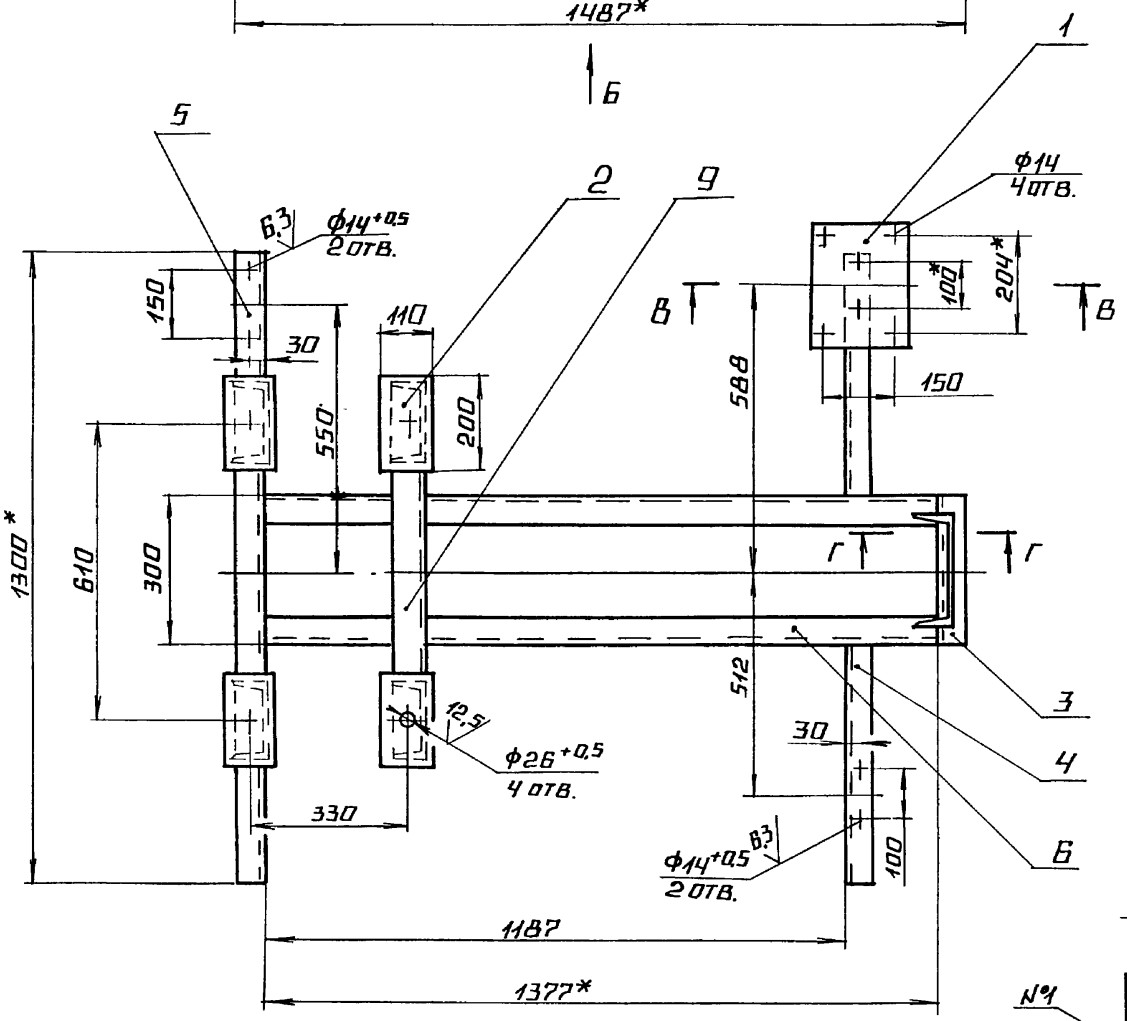

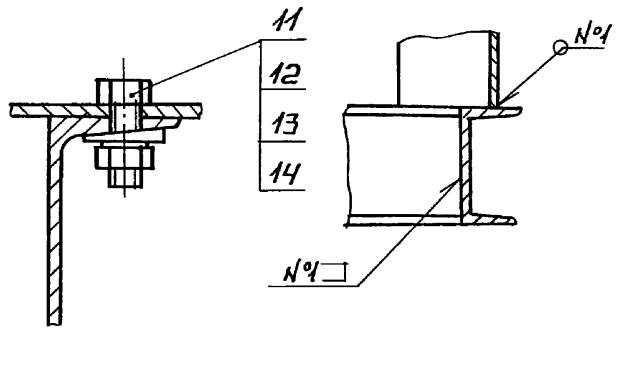



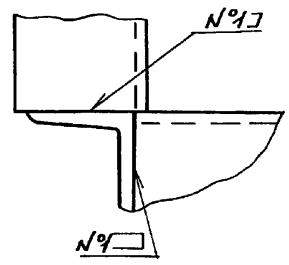

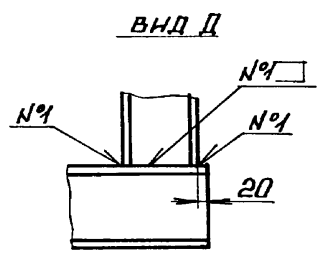

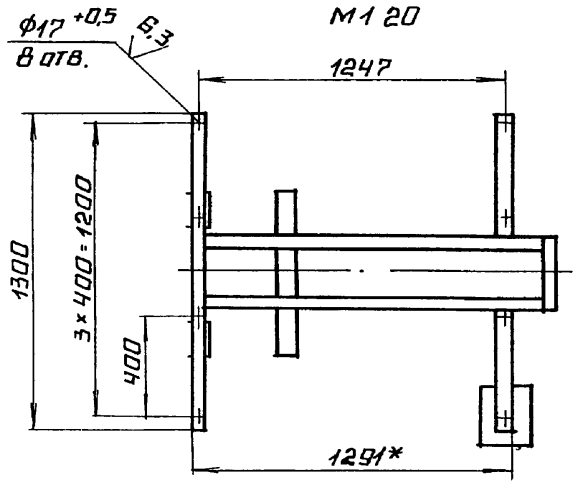

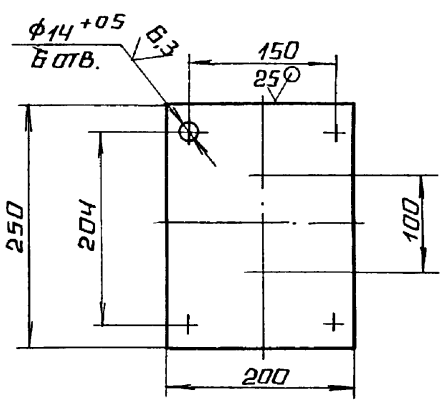

поз.1 ✓ (✓)
М1:5

1.* РАЗМЕРЫ ДЛЯ СПРАВОК.

2 РАЗМЕРЫ h_1 И h_2, ОПРЕДЕЛЯЮТСЯ В ЗАВИСИМОСТИ ОТ УГЛА ПОВОРОТА КАРМАНА ПОЗ 2 ЧЕРТ БК5.3.1.00.000СБ.

3. $\pm \frac{IT14}{2}$.

4. ОБРАБОТКА ПОВЕРХНОСТЕЙ РЕЗА ДЕТАЛЕЙ $Б4^{25}$.

5. СВАРНЫЕ ШВЫ ПО ГОСТ 5264-80.

					БК5.3.1 01.000 СБ	
						ЛИТ / МАССА / МАСШТАБ
ИЗМ	ЛИСТ	№ ДОКУМ	ПОДП	ДАТА	РАМА	100 / 1:10
РАЗРАБ.		МИХАЙЛОВА				ЛИСТ / ЛИСТОВ 1
ПРОВ.		ЖИКИТЧЕНКО				
Т КОНТР						ЛАТГИПРОПРОМ
Н КОНТР		КОЛМЕЦ				
УТВ						

ИНВ № ПОДЛ | ПОДПИСЬ И ДАТА | ВЗАМ ИНВ № | ИНВ № ДУБЛ | ПОДПИСЬ И ДАТА

Выпуск 5-7
Серия 5.903-15

Формат	Зона	Поз.	Обозначение	Наименование	Кол.	Примечание
				Документация		
А3			65.29.02.000СБ	Сборочный чертеж		
				Сборочные единицы		
А4		1	58.02.00.000	Люк лаза	1	
				Детали		
А3		2	65.29.02.001	Стенка	1	
А3		3	65.29.02.002	Стенка	1	
А3		4	65.29.02.003	Полуконус	1	
А4		5	65.29.02.004	Фланец	1	
А3		6	65.29.02.005	Боковина	1	
А4		7	65.29.02.006	Конус	1	
А4		8	65.29.02.007	Удлинитель	1	
				Материалы		
		9		Полоса 5×50-ГОСТ 103-76 Вст3кп2 ГОСТ 535-79	3,5	м

Инв.№ подл. | Подп. и дата | Взам.инв.№ | Инв.№ дубл. | Подп. и дата

Изм.	Лист	№ докум.	Подп.	Дата
Разраб.		Красуя		
Пров.		Никитченко		
Н.контр.		Колмец		
Утв.				

65.29.02.000

Карман

Лит. | Лист | Листов
1

ЛАТГИПРОПРОМ

Копировал | Формат А4

Выпуск 5-7
Серия 5.903-15

65.29.02.004

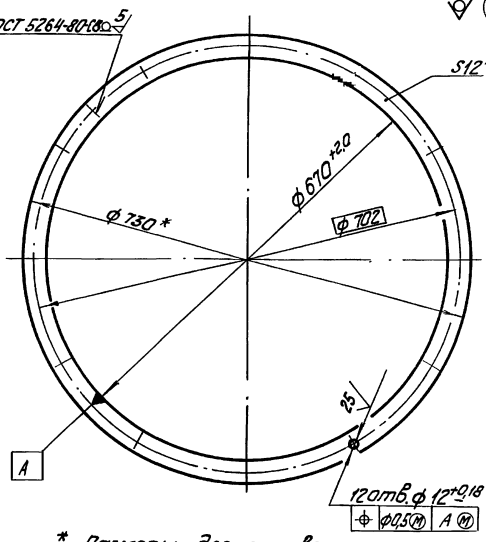

* Размеры для справок.

Инв.№ подл. | Подп. и дата | Взам.инв.№ | Инв.№ дубл. | Подп. и дата

Изм.	Лист	№ докум.	Подп.	Дата
Разраб.		Красуя		
Пров.		Никитченко		
Т.контр.				
Н.контр.		Колмец		
Утв.				

65.29.02.004

Фланец

Лит.	Масса	Масштаб
	6,2	1:5
Лист	Листов 1	

Полоса 12×30-ГОСТ 103-76 Вст3кп2 ГОСТ 535-79

ЛАТГИПРОПРОМ

Копировал | Формат А4

Выпуск 5-7
Серия 5.903-15

65.29.02.000СБ

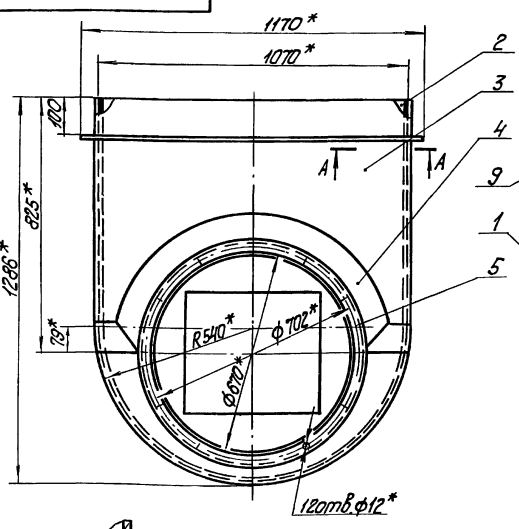

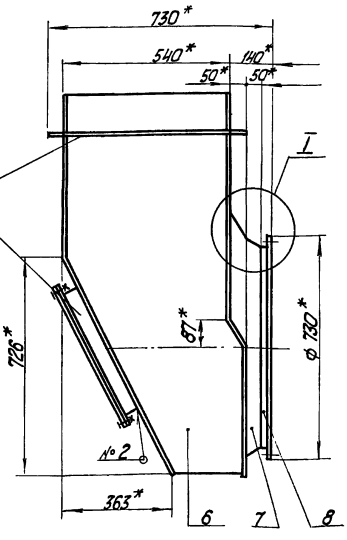

А - А
М 1:2

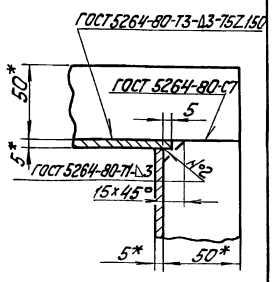

I
М 1:2

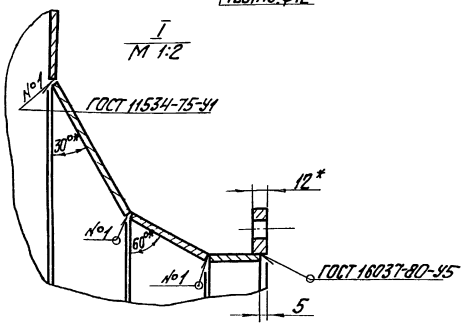

1. * Размеры для справок.
2. $\pm \frac{IT14}{2}$.

Инв.№ подл. | Подп. и дата | Взам.инв.№ | Инв.№ дубл. | Подп. и дата

Изм.	Лист	№ докум.	Подп.	Дата
Разраб.		Красуя		
Пров.		Никитченко		
Т.контр.				
Н.контр.		Колмец		
Утв.				

65.29.02.000СБ

Карман

Лит.	Масса	Масштаб
	180	1:10
Лист	Листов 1	

ЛАТГИПРОПРОМ

Копировал | Формат А3

65.29.02.001

25 (√)

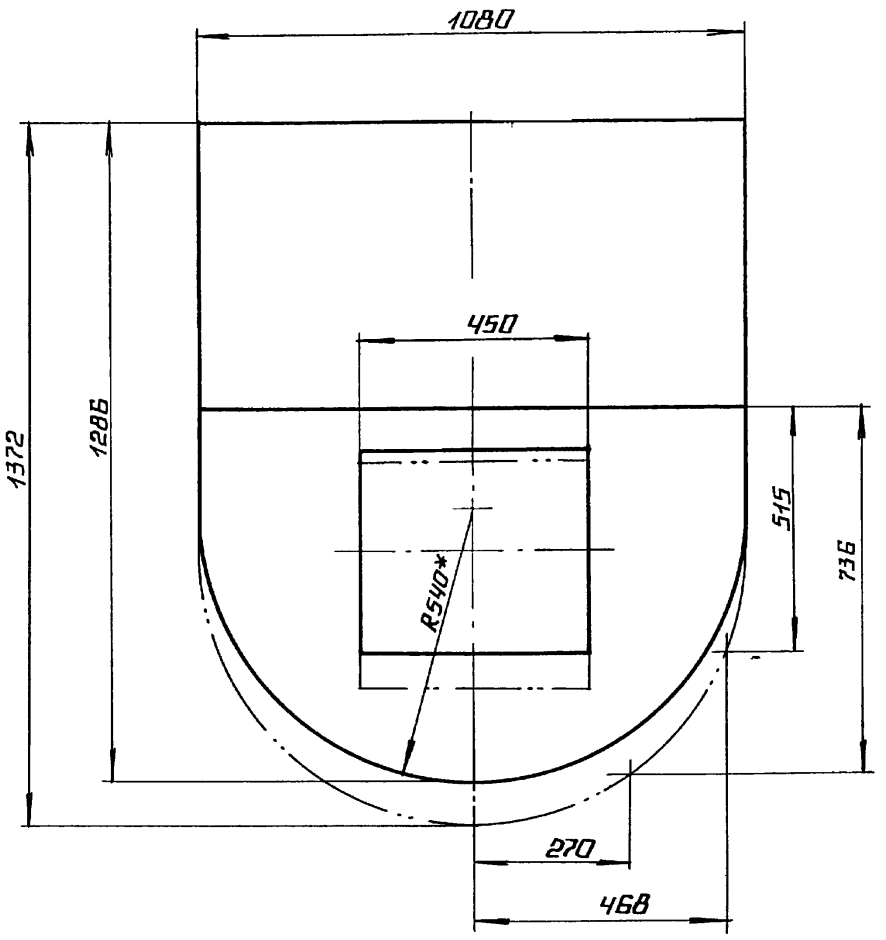

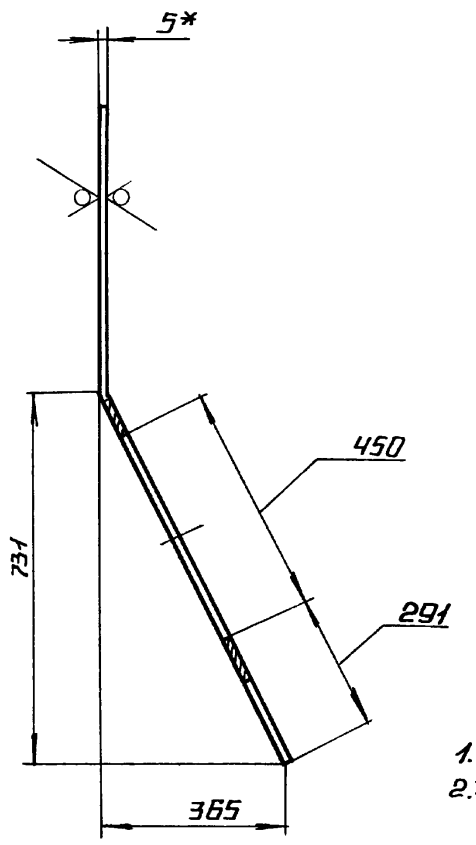

1.* РАЗМЕРЫ ДЛЯ СПРАВОК.

2. $\pm \frac{IT14}{2}$.

					65.29.02.001	
ИЗМ.	ЛИСТ	№ ДОКУМ.	ПОДП.	ДАТА		
РАЗРАБ.		КРАУЯ			СТЕНКА	ЛИТ. / МАССА 42,5 / МАСШТАБ 1:10
ПРОВ.		НИКИТЧЕНКО				ЛИСТ / ЛИСТОВ 1
Т.КОНТР.						
Н.КОНТР.		КОЛМЕЦ			ЛИСТ 5 ГОСТ 19903-74 / Вст3кп2 ГОСТ 14637-79	ЛАТГИПРОПРОМ
УТВ.						

КОПИРОВАЛ А4 ФОРМАТ А3

ВЫПУСК 5-7 СЕРИЯ 5.903-15

ИНВ № ПОДЛ. | ПОДПИСЬ И ДАТА | ВЗАМ. ИНВ № | ИНВ № ДУБЛ. | ПОДПИСЬ И ДАТА

65.29.02.002

25 (√)

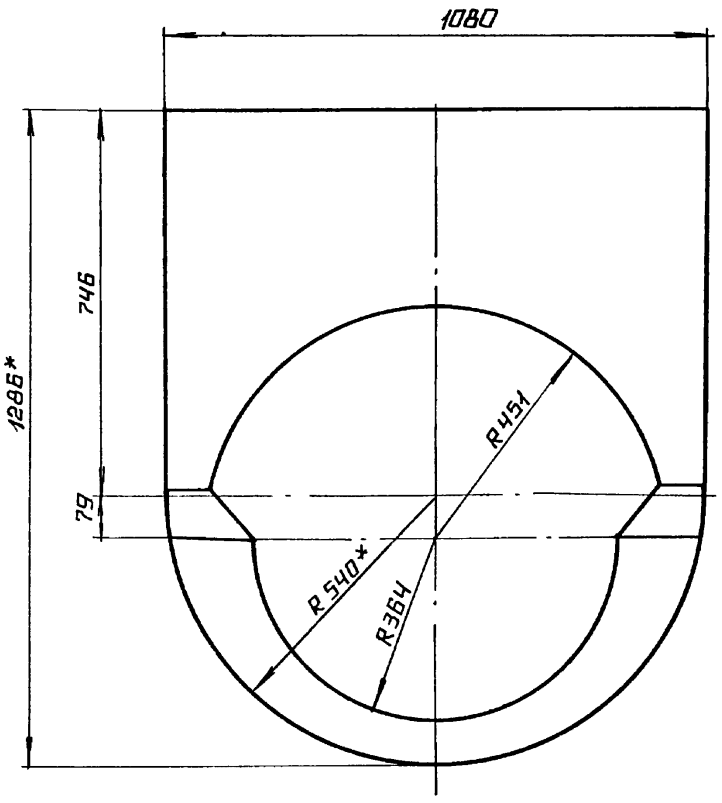

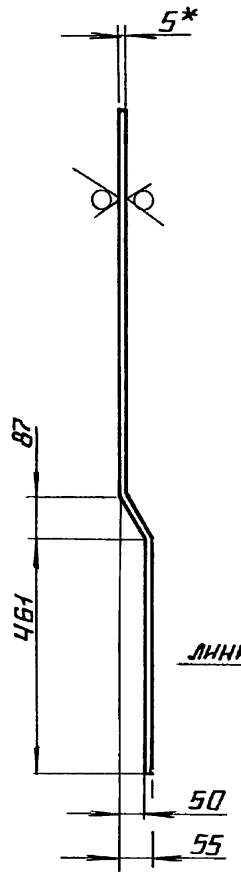

РАЗВЕРТКА

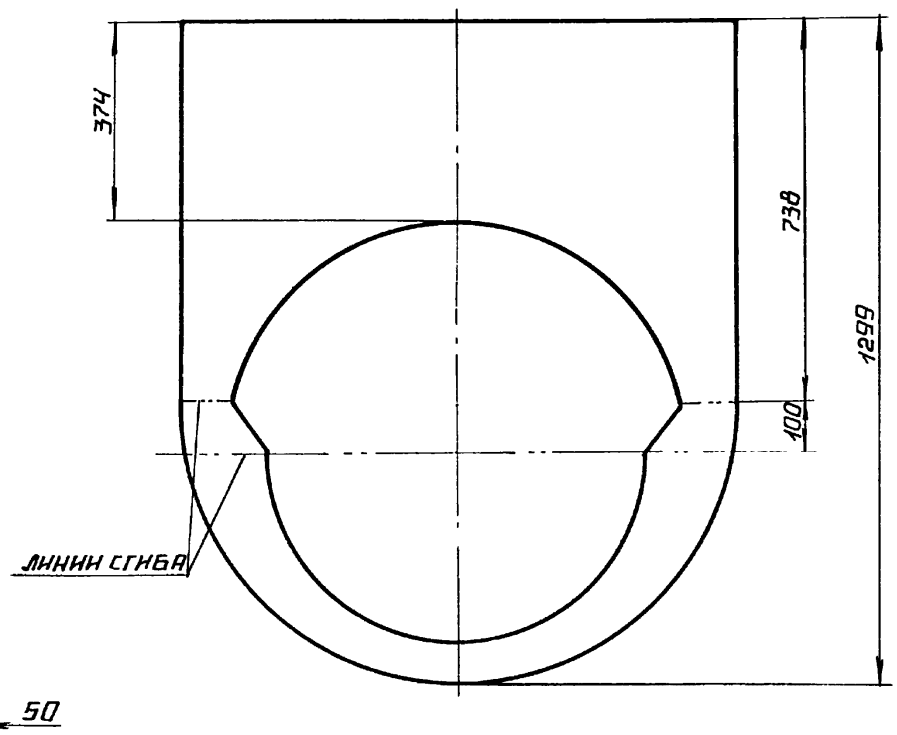

1.* РАЗМЕРЫ ДЛЯ СПРАВОК

2. $\pm \frac{IT14}{2}$.

					65.29.02.002	
ИЗМ.	ЛИСТ	№ ДОКУМ.	ПОДП.	ДАТА		
РАЗРАБ.		КРАУЯ			СТЕНКА	ЛИТ. / МАССА 30 / МАСШТАБ 1:10
ПРОВ.		НИКИТЧЕНКО				ЛИСТ / ЛИСТОВ 1
Т.КОНТР.						
Н.КОНТР.		КОЛМЕЦ			ЛИСТ 5 ГОСТ 19903-74 / Вст3кп2 ГОСТ 14637-79	ЛАТГИПРОПРОМ
УТВ.						

КОПИРОВАЛ А4 ФОРМАТ А3

ВЫПУСК 5-7 СЕРИЯ 5.903-15

ИНВ № ПОДЛ. | ПОДПИСЬ И ДАТА | ВЗАМ. ИНВ № | ИНВ № ДУБЛ. | ПОДПИСЬ И ДАТА

65.29.02.003

Выпуск 5-7

Серия 5.903-15

Инв.№подл. | Подп. и дата | Взам.инв.№ | Инв.№дубл. | Подп. и дата

Развертка

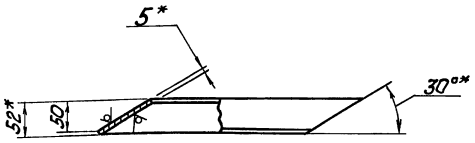

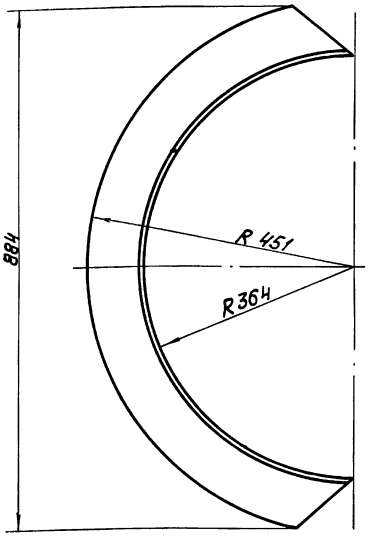

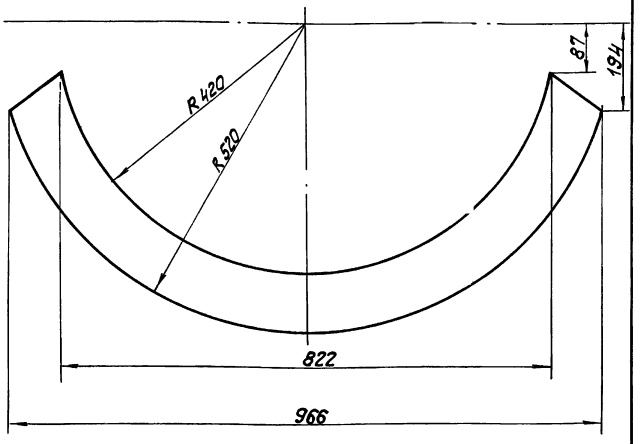

1. * Размеры для справок.
2. $\pm \frac{IT14}{2}$.

				65.29.02.003			
Изм.	Лист	№ докум.	Подп.	Дата	Полуконус	Лит.	Масса	Масштаб
Разраб.		Краля					5	1:5
Пров.		Никитченко				Лист	Листов 1	
Т. контр.								
Н. контр.		Колмец			Лист 5 ГОСТ 19903-74 Вст кп2 ГОСТ 14637-79	ЛАТГИПРОПРОМ		
Утв.								

Копировал

Формат А3

65.29.02.005

Выпуск 5-7

Серия 5.903-15

Инв.№подл. | Подп. и дата | Взам.инв.№ | Инв.№дубл. | Подп. и дата

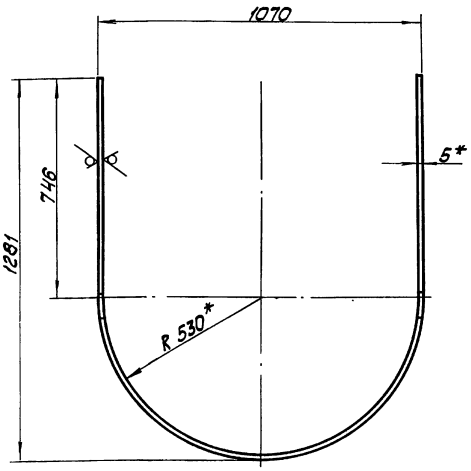

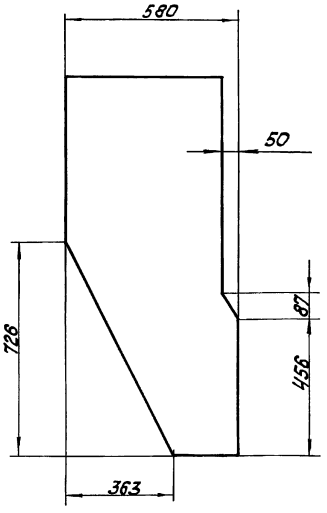

Развертка

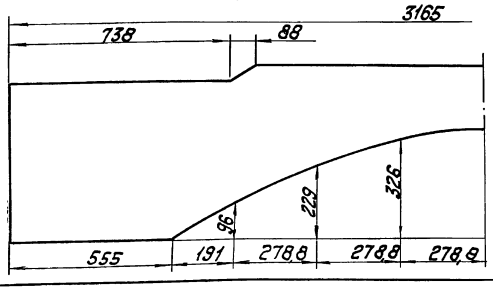

1. * Размеры для справок.
2. $\pm \frac{IT14}{2}$.

				65.29.02.005			
Изм.	Лист	№ докум.	Подп.	Дата	Боковина	Лит.	Масса	Масштаб
Разраб.		Краля					54,3	1:10
Пров.		Никитченко				Лист	Листов 1	
Т. контр.								
Н. контр.		Колмец			Лист 5 ГОСТ 19903-74 Вст 3 кп2 ГОСТ 14637-79	ЛАТГИПРОПРОМ		
Утв.								

Копировал

Формат А3

Выпуск 5-7

Серия 5.903-15

65.29.02.006

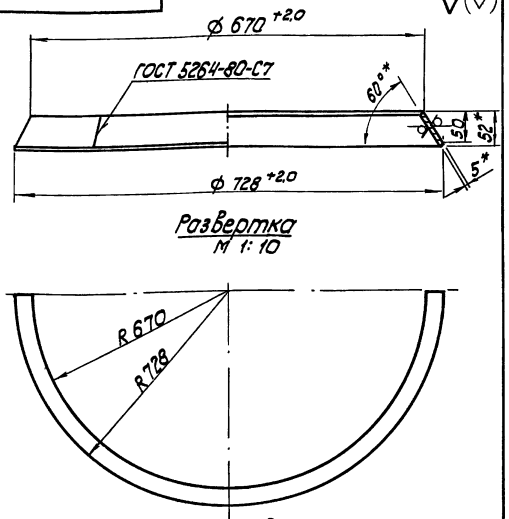

Развертка
М 1:10

1. * Размеры для справок.
2. ± IT14/2.

Изм. Лист	№ докум.	Подп.	Дата	65.29.02.006	
Разраб.	Крауя			Конус	Лит. / Масса 5,0 / Масштаб 1:5
Пров.	Никитченко				Лист / Листов 1
Т. контр.				Лист 5 ГОСТ 19903-74 Вст3кп2 ГОСТ 14637-79	ЛАТГИПРОПРОМ
Н. контр.	Колмец				
Утв.					

Копировал — Формат А4

Выпуск 5-7

Серия 5.903-15

65.29.02.007

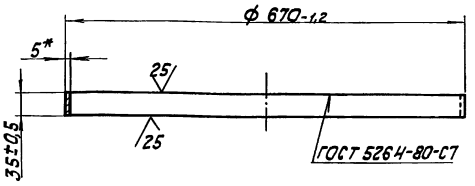

* Размер для справок.

Изм. Лист	№ докум.	Подп.	Дата	65.29.02.007	
Разраб.	Крауя			Удлинитель	Лит. / Масса 2,9 / Масштаб 1:5
Пров.	Никитченко				Лист / Листов 1
Т. контр.				Лист 5 ГОСТ 19903-74 Вст3кп2 ГОСТ 14637-79	ЛАТГИПРОПРОМ
Н. контр.	Колмец				
Утв.					

Копировал — Формат А4

Выпуск 5-7

Серия 5.903-15

58.02.00.000

Формат	Зона	Поз.	Обозначение	Наименование	Кол.	Примечание
				Документация		
А3			58.02.00.000 СБ	Сборочный чертеж		
				Сборочные единицы		
А4		1	58.02.01.000	Фланец	1	
А4		2	58.02.02.000	Крышка	1	
				Детали		
А4		3	58.02.00.001	Прокладка	1	
				Стандартные изделия		
		4		Болт М12×30.36 ГОСТ 7798-70	12	
		5		Гайка М12.4 ГОСТ 5915-70	12	

Изм. Лист	№ докум.	Подп.	Дата	58.02.00.000	
Разраб.	Крауя			Люк лоза	Лит. / Лист 1 / Листов 1
Пров.	Никитченко				
Н. контр.	Колмец				ЛАТГИПРОПРОМ
Утв.					

Копировал — Формат А4

Выпуск 5-7

Серия 5.903-15

58.02.00.001

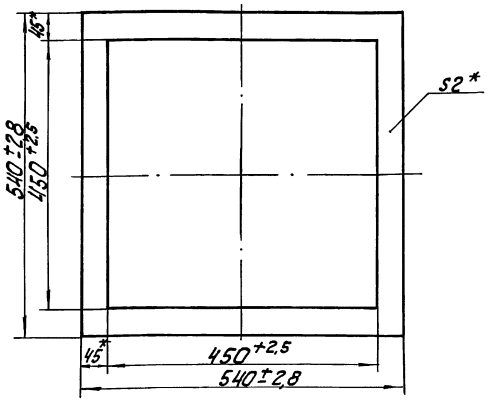

* Размеры для справок.

Изм. Лист	№ докум.	Подп.	Дата	58.02.00.001	
Разраб.	Крауя			Прокладка	Лит. / Масса 0,23 / Масштаб 1:5
Пров.	Никитченко				Лист / Листов 1
Н. контр.	Колмец			Картон асбестовый КАОН-2 ГОСТ 2850-75	ЛАТГИПРОПРОМ
Утв.					

Копировал — Формат А4

ИНВ.№ ПОДЛ. | ПОДПИСЬ И ДАТА | ВЗАМ. ИНВ.№ | ИНВ.№ ДУБЛ. | ПОДПИСЬ И ДАТА

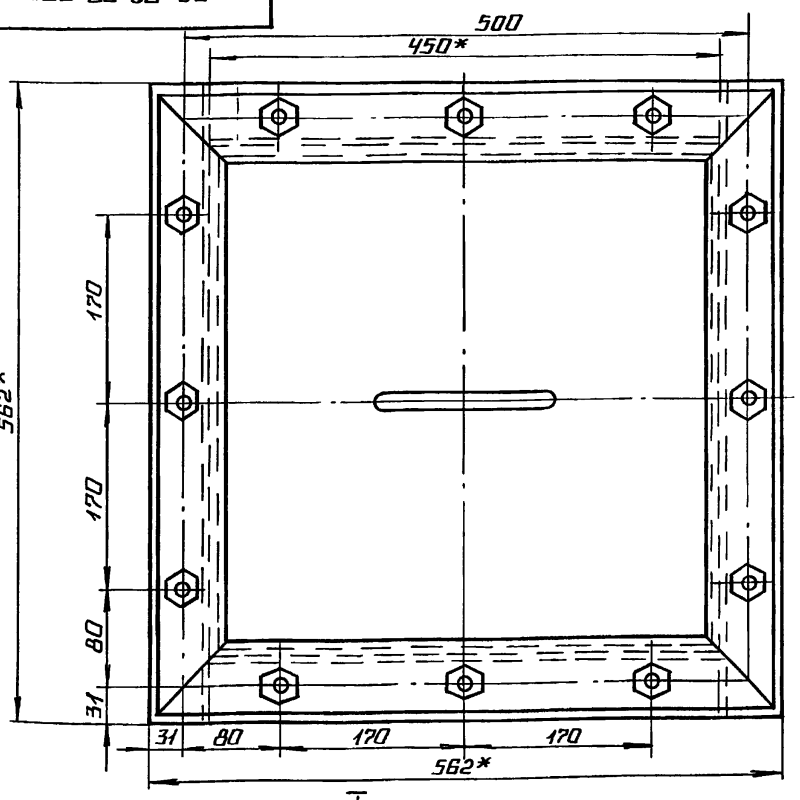

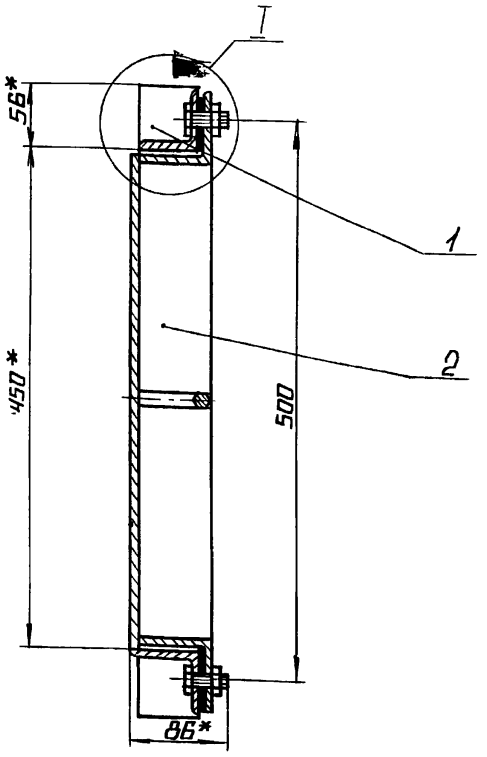

1* РАЗМЕРЫ ДЛЯ СПРАВОК.

2. $\pm \frac{IT16}{2}$

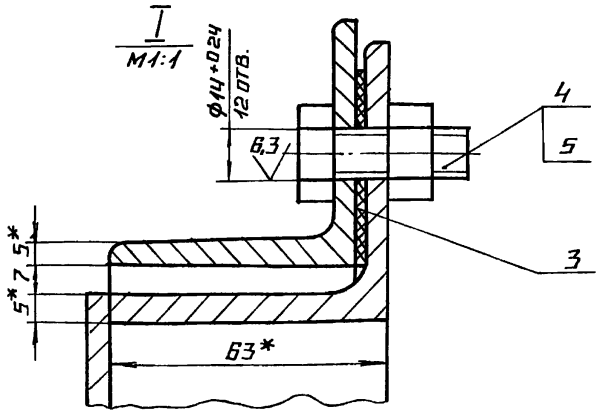

						58.02.00.000 СБ	
ИЗМ	ЛИСТ	№ДОКУМ.	ПОДП.	ДАТА	ЛЮК ЛАЗА	ЛИТ.	МАССА	МАСШТАБ
РАЗРАБ.		КРАУЯ					27	1:4
ПРОВ.		НИКИТЧЕНКО				ЛИСТ	ЛИСТОВ 1	
Т.КОНТР.								
Н.КОНТР.		КОЛМЕЦ				ЛАТГИПРОПРОМ		
УТВ.								

КОПИРОВАЛ А4 ФОРМАТ А3

ИНВ.№ ПОДЛ. | ПОДПИСЬ И ДАТА | ВЗАМ. ИНВ.№ | ИНВ.№ ДУБЛ. | ПОДПИСЬ И ДАТА

ФОРМ	ЗОНА	ПОЗ	ОБОЗНАЧЕНИЕ	НАИМЕНОВАНИЕ	КОЛ	ПРИМЕЧАНИЕ
				ДОКУМЕНТАЦИЯ		
А4			58.02.01.000 СБ	СБОРОЧНЫЙ ЧЕРТЕЖ		
				ДЕТАЛИ		
Б4		1	58.02.01.001	УГОЛОК		
				УГОЛОК 63×63×5-Б ГОСТ 8509-86 / Вст3сп3 ГОСТ 535-79	2	1,91 кг
Б4		2	58.02.01.002	УГОЛОК		
				УГОЛОК 63×63×5-Б ГОСТ 8509-86 / Вст3сп3 ГОСТ 535-79	2	2,4 кг

						58.02.01.000	
ИЗМ	ЛИСТ	№ДОКУМ.	ПОДП.	ДАТА	ФЛАНЕЦ	ЛИТ.	ЛИСТ	ЛИСТОВ 1
РАЗРАБ.		КРАУЯ						
ПРОВ.		НИКИТЧЕНКО				ЛАТГИПРОПРОМ		
Н.КОНТР.		КОЛМЕЦ						
УТВ.								

КОПИРОВАЛ А4 ФОРМАТ А4

ИНВ.№ ПОДЛ. | ПОДПИСЬ И ДАТА | ВЗАМ. ИНВ.№ | ИНВ.№ ДУБЛ. | ПОДПИСЬ И ДАТА

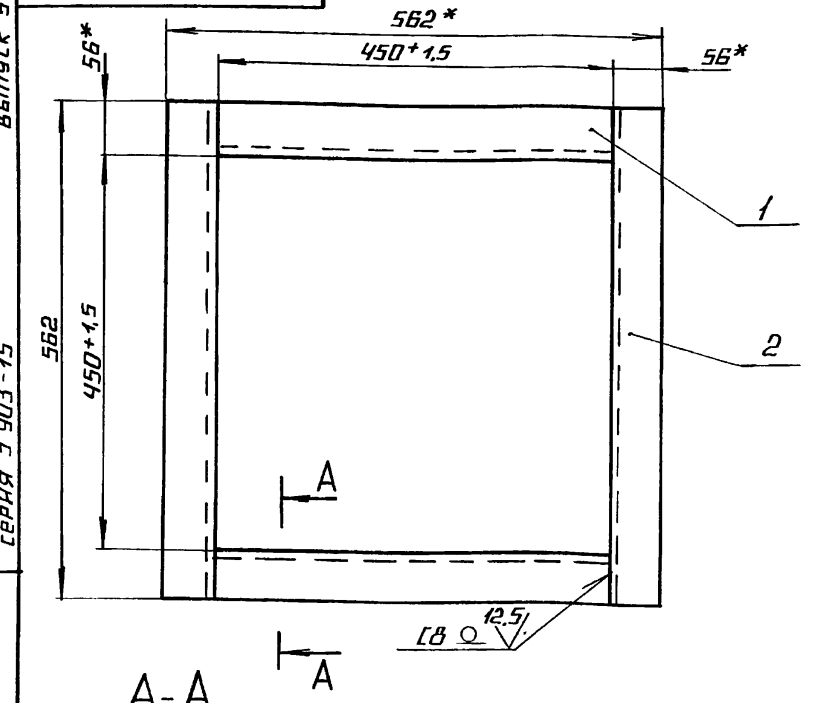

1* РАЗМЕРЫ ДЛЯ СПРАВОК

2. $\pm \frac{IT16}{2}$

3 СВАРНЫЕ ШВЫ ПО ГОСТ 5264-80

4. ОБРАБОТКА ПОВЕРХНОСТЕЙ РЕЗА ДЕТАЛЕЙ Б4 $^{25}/$

						58.02.01 000 СБ	
ИЗМ	ЛИСТ	№ДОКУМ	ПОДП	ДАТА	ФЛАНЕЦ	ЛИТ	МАССА	МАСШТАБ
РАЗРАБ.		КРАУЯ					8,6	1:5
ПРОВ		НИКИТЧЕНКО				ЛИСТ	ЛИСТОВ 1	
Т.КОНТР								
Н.КОНТР		КОЛМЕЦ				ЛАТГИПРОПРОМ		
УТВ								

КОПИРОВАЛ А4 ФОРМАТ А4

Выпуск 5-7

Серия 5.903-15

Формат	Зона	Поз.	Обозначение	Наименование	Кол.	Примечание
				Документация		
А3			58.02.02.000СБ	Сборочный чертёж		
				Детали		
А4	1		58.02.02.001	Ручка	1	
Б4	2		58.02.02.002	Дно		
				Лист 5 ГОСТ 19903-74 / Вст3кп2 ГОСТ 14637-79	1	7,46кг
Б4	3		58.02.02.003	Уголок		
				Уголок 63×63×5-Б-1 ГОСТ 8509-86 / Вст3сп3 ГОСТ 535-79	4	2,4кг

58.02.02.000

Крышка

Лит. | Масса | Масштаб: 0,2 | 1:1

Лист | Листов 1

ЛАТГИПРОПРОМ

Копировал | Формат А4

58.02.02.001

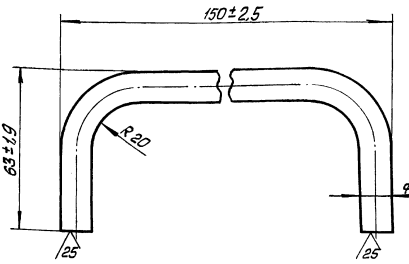

*Размер для справок.

Ручка

Лит. | Масса | Масштаб: 0,2 | 1:1

Лист | Листов 1

Круг 12-В ГОСТ 2590-71 / 20 ГОСТ 1050-74

ЛАТГИПРОПРОМ

Копировал | Формат А4

58.02.02.000СБ

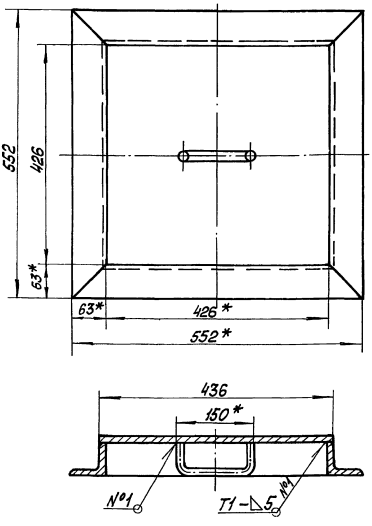

А – А
М1:1

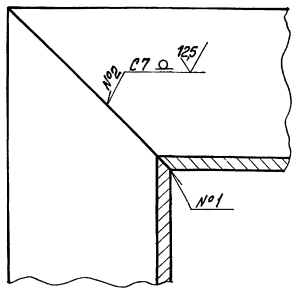

1. *Размеры для справок.
2. ±IT16/2
3. Сварные швы №1, №2 по ГОСТ 5264-80.
4. Обработка поверхностей реза деталей Б4 25

Крышка

Лит. | Масса | Масштаб: 17,3 | 1:5

Лист | Листов 1

ЛАТГИПРОПРОМ

Копировал | Формат А3

Выпуск 5-7

Серия 5.903-15

БК5.7.1.01.000 СБ

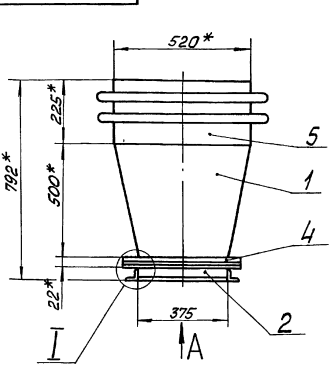

Вид А

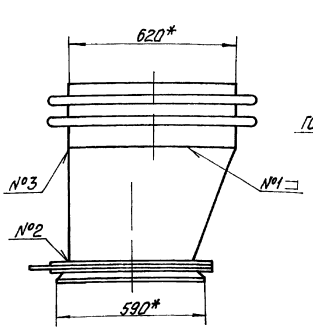

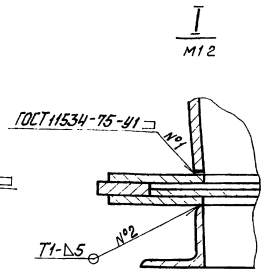

1. * Размеры для справок.
2. $\pm \frac{IT14}{2}$
3. Обработка поверхностей реза деталей Б4 25
4. Сварные швы по ГОСТ 5264-80.

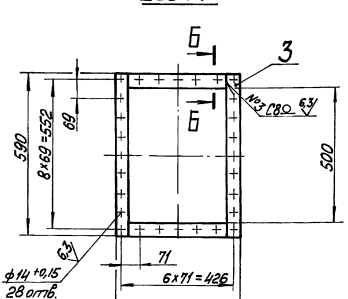

Б-Б
М1:5

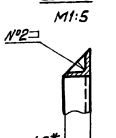

Изм.	Лист	№ докум.	Подп.	Дата	БК5.7.1.01.000 СБ	Лит	Масса	Масштаб
Разраб.		Краця			Переход		106	1:10
Пров.		Никитченко				Лист	Листов 1	
Т.контр.						ЛАТГИПРОПРОМ		
Н.контр.		Колмец						
Утв.								

Инв. № подл. | Подп. и дата | Взам. инв. № | Инв. № дубл. | Подп. и дата

Копировал Макс. Формат А3

Выпуск 5-7

Серия 5.903-15

БК5.7.1.01.100 СБ

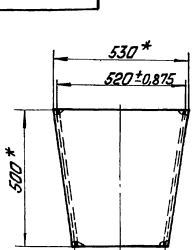

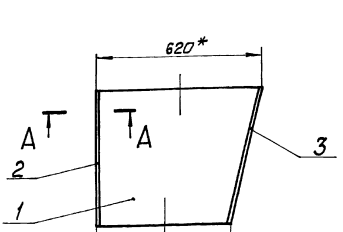

Поз. 1 (√)

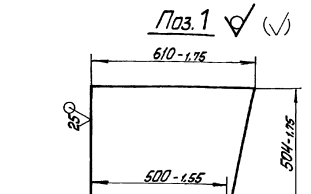

* Размеры для справок.

Поз 2 (√)

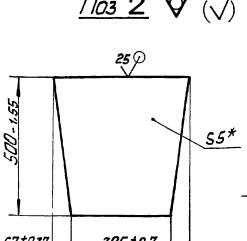

Поз. 3 (√)

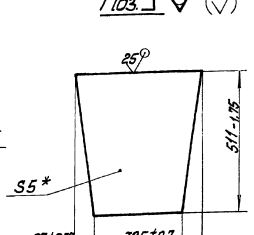

А-А
М1.1

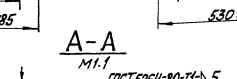

Формат	Зона	Поз.	Обозначение	Наименование	Кол.	Примечание
				Детали		
Б4		1	БК5.7.1.01.1.101	Боковина		
				Лист 5 ГОСТ 19903-74 / 8 Ст3кп2 ГОСТ 14637-79	2	10,9 кг
Б4		2	БК5.7.1.01.102	Стенка		
				Лист 5 ГОСТ 19903-74 / 8 Ст3кп2 ГОСТ 14637-79	1	8,09 кг
Б4		3	БК5.7.1.01 103	Стенка		
				Лист 5 ГОСТ 19903-74 / 8 Ст3кп2 ГОСТ 14637-79	1	8,27 кг

Изм.	Лист	№ докум.	Подп.	Дата	БК5.7.1.01.100 СБ	Лит	Масса	Масштаб
Разраб.		Краця			Переход		38,2	1:10
Пров.		Никитченко				Лист	Листов 1	
Т.контр.						ЛАТГИПРОПРОМ		
Н.контр.		Колмец						
Утв.								

Инв. № подл. | Подп. и дата | Взам. инв. № | Инв. № дубл. | Подп. и дата

Копировал Макс. Формат А3

Выпуск 5-7 · Серия 5.903-15

Форм.	Зона	Поз.	Обозначение	Наименование	Кол.	Примечание
				Документация		
А3			БК5.7.1.01.000 СБ	Сборочный чертёж		
				Сборочные единицы		
А4		1	БК5.7.1.01.100	Переход	1	
				Детали		
Б4		2	БК5.7.1.01.001	Полка		
				Уголок 45×45×5-Б-ГОСТ2509-86 / ВСт3сп3-I-ГОСТ535-79		
				L=375±0,7мм	2	1,41кг
Б4		3	БК5.7.1.01.002	Полка		
				Уголок 45×45×5-Б-ГОСТ8509-86 / ВСт3сп3-I-ГОСТ535-79		
				L=590±0,875мм	2	2,22кг
				Прочие изделия		
		4		Компенсатор 500×600-1-30 ПГВУ247-76	1	
		5		Заглушка 103 ПВГУ 063-80	1	

Подп. и дата · Инв. № дубл. · Взам. инв. № · Подп. и дата · Инв. № подл.

Изм.	Лист	№ докум.	Подп.	Дата
Разраб.		Крауя		
Пров.		Никитченко		
Н. контр.		Колмец		
Утв.				

БК5.7.1.01.000

Переход

Лит. | Лист | Листов 1

ЛАТГИПРОПРОМ

Копировал Мак. Формат А4

Выпуск 5-7 · Серия 5.903-15

Форм.	Зона	Поз.	Обозначение	Наименование	Кол.	Примечание
				Документация		
А2			БК5.7.2.00.000 СБ	Сборочный чертёж		
А4			БК5.7.2.00.000 СО	Схема автоматизации		
А3			БК5.7.2.00.000 Э3	Схема электрическая принципиальная		
А3			БК5.7.2.00.000 Э4	Схема соединений		
А4			БК5.0.0.00.000 ДТ	Указания по применению и изготовлению		Выпуск 5-0
				Детали		
Б4		1	БК5.7.2.00.001	Рычаг		
				Полоса 10×50-ГОСТ103-76 / ВСт3кп2ГОСТ535-79	1	1,43кг
Б4		2	БК5.7.2.00.002	Трубка		
				Труба 25×3-ГОСТ10704-76 / ВСт3спГОСТ10705-80		
				L=310±1,0 мм	1	0,3кг
				Стандартные изделия		
		3		Болт М12×40.46 ГОСТ 7798-70	4	
				Винты ГОСТ1491-72		
		4		М6×20.58	4	
		5		М8×25.58	4	

Подп. и дата · Инв. № дубл. · Взам. инв. № · Подп. и дата · Инв. № подл.

Изм.	Лист	№ докум.	Подп.	Дата
Разраб.		Крауя		
Пров.		Никитченко		
Н. контр.		Колмец		
Утв.				

БК5.7.2.00.000

Блок дымососа БДН-10у. Установка приборов контроля и автоматики

Лит. | Лист 1 | Листов 2

ЛАТГИПРОПРОМ

Копировал Мак. Формат А4

Выпуск 5-7 · Серия 5.903-15

Обозначение	Наименование	Кол.	Примечание
	Гайки ГОСТ5915-70		
6	М6.5	4	
7	М8.5	4	
8	М12.5	4	
	Шайбы ГОСТ11371-78		
9	6.02	4	
10	12.02	2	
	Шайбы ГОСТ6402-70		
11	8.65Г	4	
12	12.65Г	4	
13	Механизм исполнительный электрический однооборотный МЭО-250/63-0,25 ГОСТ 7192-80	1	
	Прочие изделия		
14	Вилка Пл257.023	2	Поставка с МЭО
15	Коробка соединительная КС-20 ТУ36.2568-83	1	
16	Скоба двухлапковая СД-34 ТУ 1448-82	2	
	Материалы		
17	Провод 1380 ГОСТ6223-70	10	м
18	Трубка ТВ 40-20 ГОСТ 19034-82	3	м

Подп. и дата · Инв. № дубл. · Взам. инв. № · Подп. и дата · Инв. № подл.

Изм.	Лист	№ докум.	Подп.	Дата

БК5.7.2.00.000

Лист 2

Копировал Мак. Формат А4

Выпуск 5-7 · Серия 5.903-15

БК5.7.2.00.000 СО

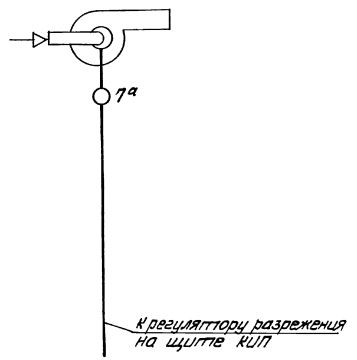

Поз. обозн.	Наименование	Кол.	Примечание
7а	Механизм электрический однооборотный контактный МЭО-250/63-0,25 ГОСТ 7192-80	1	

Подп. и дата · Инв. № дубл. · Взам. инв. № · Подп. и дата · Инв. № подл.

Изм.	Лист	№ докум.	Подп.	Дата
Разраб.		Слуцкая		
Пров.		Крауле		
Т. контр.				
Н. контр.		Кушель		
Утв.				

БК5.7.2.00.000 СО

Блок дымососа БДН-10у Схема автоматизации

Лит. | Масса | Масштаб

Лист | Листов 1

ЛАТГИПРОПРОМ

Копировал Мак. Формат А4

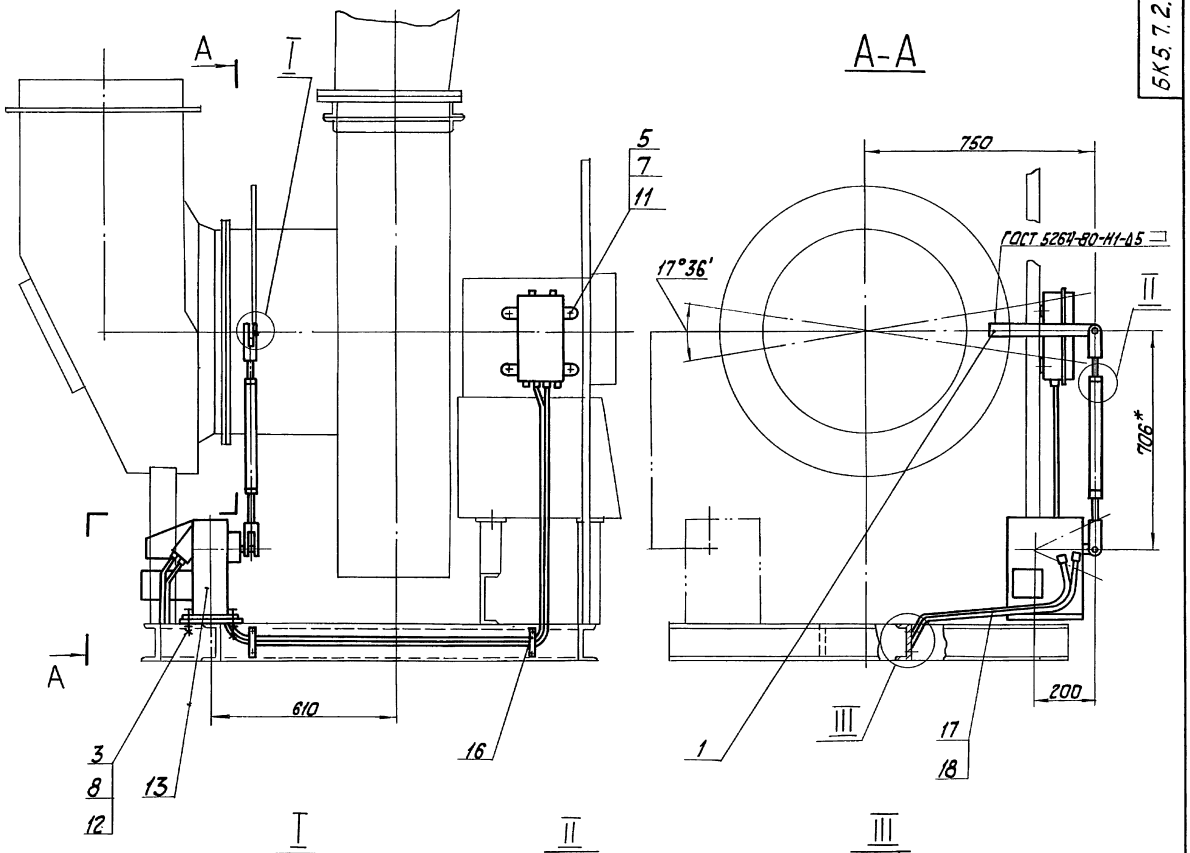

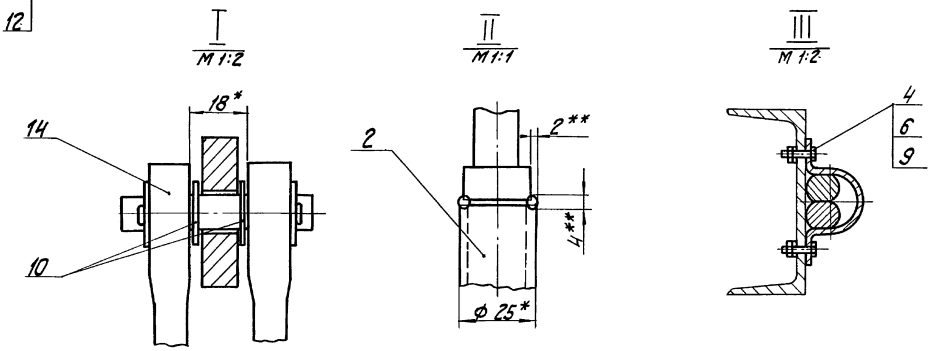

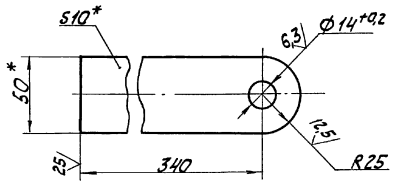

1. * Размеры для справок.
2. $\pm \frac{IT14}{2}$.
3. ** Сварка ручная дуговая.
4. Возможна установка мэо 100/25 поз. 13 с левой стороны.

						БК5.7.2.00.000СБ		
Изм.	Лист	№ докум.	Подп.	Дата	Блок дымососа БДН-10у. Установка приборов контроля и автоматики	Лит.	Масса	Масштаб
Разраб.		Крауя					36	1:10
Пров.		Никитченко				Лист	Листов 1	
Т. контр.						ЛАТГИПРОПРОМ		
Н. контр.		Колмец						
Утв.								

Копировал Ж.

Формат А2

Инв. № подл. | Подп. и дата | Взам. инв. № | Инв. № дубл. | Подп. и дата

БК 5.7.2.00.000 ЭЗ

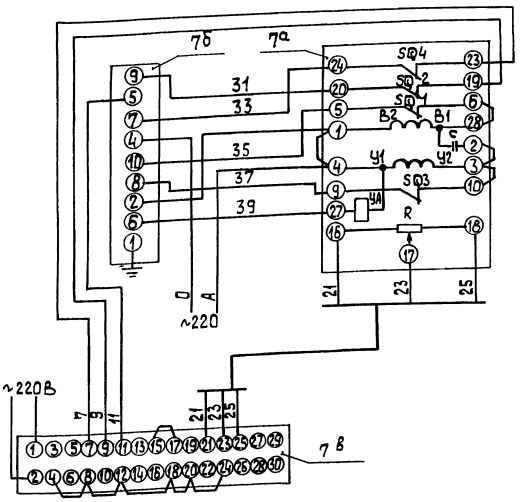

Поз. обозн	Наименование	Кол	Примечание
	Щит		
7в	Прибор регулирующий рс 29	1	
	ТУ 25 02.05.138-85		
7б	Усилитель трехпозиционный	1	
	У29.3 ТУ 25.0205.139-85		
	По месту		
7а	Механизм электрический	1	
	однооборотный контактный		
	МЭО-250/63-0,25 ГОСТ 7102-80		

Изм.	Лист	№ докум.	Подп.	Дата
Разраб.		Знотиня		
Пров.		Крауле		
Т.контр.				
Н.контр.		Кушель		
Утв.				

БК 5.7.2.00.000 ЭЗ

Блок дымососа БДН-10у
Схема электрическая принципиальная регулятора

Лит. | Масса | Масштаб

Лист | Листов

ЛАТГИПРОПРОМ

Копировал | формат А3

Выпуск 5-7 Серия 5.903-15 Инв.№подл. | Подпись и дата | Взам.инв.№ | Инв.№дубл. | Подпись и дата

БК 5.7.2.00.000 ЭЧ

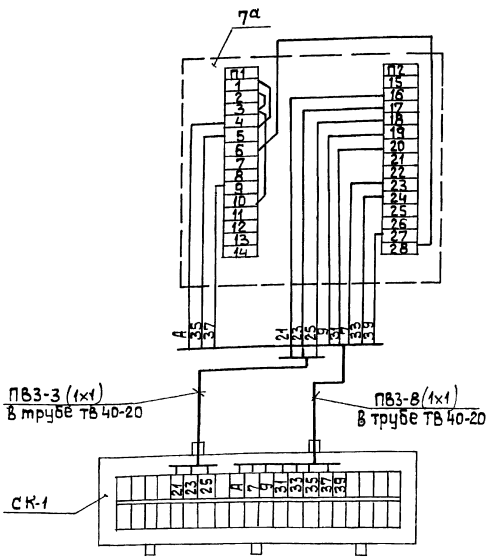

Поз. обозн.	Наименование	Кол.	Примечание
СК-1	Коробка соединительная	1	шт
	КС-20 ТУ 36.2568-83		
	Труба ТВ 40-20 ГОСТ 19034-82	2	м
	Провод ПВ3 сеч. 1мм² ГОСТ 6323-79	11	"
7а	Механизм электрический	1	шт
	однооборотный контактный		
	МЭО-250/63-0,25 ГОСТ 7192-80		

1. Маркировка цепей дана условно.
2. Исполнительный механизм и соединительную коробку заземлить.

Изм.	Лист	№ докум.	Подп.	Дата
Разраб.		Знотиня		
Пров.		Крауле		
Т.контр.				
Н.контр.		Кушель		
Утв.				

БК 5.7.2.00.000 ЭЧ

Блок дымососа БДН-10у
Схема соединений

Лит | Масса | Масштаб

Лист | Листов 1

ЛАТГИПРОПРОМ

Копировал | формат А3

Выпуск 5-7

Серия 5.903-15

Форм.	Зона	Поз.	Обозначение	Наименование	Кол.	Примечание
				Документация		
А3			БК5.7.3.00.000СБ	Сборочный чертеж		
				Сборочные единицы		
А4		1	БК5.3.3._01.000	Стойка	1	
				Детали		
Б4		2	БК5.7.3.00.001	Труба		
				Труба 20×2,5 ГОСТ 3262-75		
				L=1075±1мм	1	1,77кг
				Стандартные изделия		
		3		Болт М12×35.46		
				ГОСТ 7798-70	2	
		4		Винт М5×20.58		
				ГОСТ 1491-72	2	
		5		Гайка М5.5 ГОСТ 5915-70	2	
		6		Гайка М12.5 ГОСТ 5915-70	2	

Инв.№подл. | Подп. и дата | Взам.инв.№ | Инв.№дубл. | Подп. и дата

Изм.	Лист	№ докум.	Подп.	Дата
Разраб.		Краця		
Пров.		Никитченко		
Н.контр.		Колмец		
Утв.				

БК5.7.3.00.000

Блок дымососа БДН-10у

Установка электрооборудования

Лит.	Лист	Листов
	1	3

ЛАТГИПРОПРОМ

Копировал | формат А4

Выпуск 5-7

Серия 5.903-15

Форм.	Зона	Поз.	Обозначение	Наименование	Кол.	Примечание
		7		Шайба 5.02 ГОСТ 11371-78	2	
		8		Шайба 12.02 ГОСТ 10906-78	2	
		9		Шайба 12.65 ГОСТ 6402-72	2	
				Прочие изделия		
		10		Переключатель		
				ПХУ-58И011У2		
				ТУ16-526047-74	1	
		11		Хомутик С43У2		
				ТУ 361448-77	2	
		12		Втулка В22хл2		
				ТУ36-1899-80	1	
			Переменные данные	для исполнений		
				БК5.7.3.00.000		
				Детали		
		13		Труба		
				Труба 32×2,8 ГОСТ 3262-75		
				L=1105±1,0мм	1	3кг
				Прочие изделия		
		14		Хомутик С43У2		
				ТУ16-526047-74	1	
		15		Втулка В42УХЛ2		
				ТУ36-1899-80	1	

Инв.№подл. | Подп. и дата | Взам.инв.№ | Инв.№дубл. | Подп. и дата

Изм.	Лист	№ докум.	Подп.	Дата

БК5.7.3.00.000

Лист 2

Копировал | формат А4

Выпуск 5-7

Серия 5.903-15

Форм.	Зона	Поз.	Обозначение	Наименование	Кол.	Примечание
		16		Ввод гибкий К1087У3		
				ТУ36-1684-81	1	
				БК5.7.3.00.000-01		
				Детали		
		13		Труба		
				Труба 20×2,5 ГОСТ 3262-75		
				L=1105±1,0мм	1	3кг
				Прочие изделия		
		14		Хомутик С43У2		
				ТУ36-1448-77	2	
		15		Втулка В22хл2		
				ТУ36-1899-80	1	
		16		Ввод гибкий К1082У3		
				ТУ36-1684-81	1	

Инв.№подл. | Подп. и дата | Взам.инв.№ | Инв.№дубл. | Подп. и дата

Изм.	Лист	№ докум.	Подп.	Дата

БК5.7.3.00.000

Лист 3

Копировал | формат А4

Выпуск 5-7

Серия 5.903-15

Форм.	Зона	Поз.	Обозначение	Наименование	Кол.	Примечание
				Документация		
А3			БК5.3.3.01.000СБ	Сборочный чертеж		
				Детали		
Б4		1	БК5.3.3.01.001	Стойка		
				Швеллер 5-ГОСТ 8240-72 Вст3сп3-1-ГОСТ 535-79		
				L=1585±2,0мм	1	7,67кг
Б4		2	БК5.3.3.01.002	Пластина		
				Лист 5 ГОСТ 19903-74 Вст3кп2 ГОСТ 14637-79	1	0,45кг
Б4		3	БК5.3.3.01.003	Панель		
				Лист 3 ГОСТ 19903-74 Вст3кп4 ГОСТ 16523-70	1	0,31кг
Б4		4	БК5.3.3.01.004	Кронштейн		
				Полоса 5×50-ГОСТ 103-76 Вст3кп2 ГОСТ 535-79		
				L=230±1,0мм	2	0,45кг
Б4		5	БК5.3.3.01.005	Кронштейн		
				Полоса 5×50-ГОСТ 103-76 Вст3кп2 ГОСТ 535-79		
				L=280±1,0мм	2	0,55кг

Инв.№подл. | Подп. и дата | Взам.инв.№ | Инв.№дубл. | Подп. и дата

Изм.	Лист	№ докум.	Подп.	Дата
Разраб.		Михайлова		
Пров.		Никитченко		
Н.контр.		Колмец		
Утв.				

БК5.3.3.01.000

Стойка

Лит.	Лист	Листов
	1	1

ЛАТГИПРОПРОМ

Копировал | формат А4

Выпуск 5-7 Серия 5.903-15

БК5.7.3.00.000 СБ

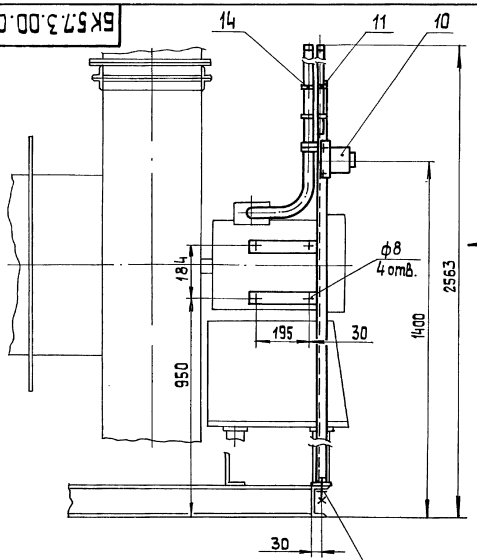

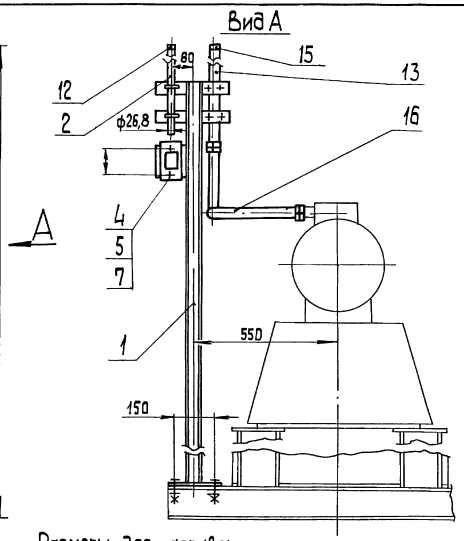

Размеры для справок.

Обозначение	Для блоков дымососов	Электродвигатель
БК 5.7.3.00.000	БК 5.7.1.00.000; -01; -04; 05	4АМ 180 М4
-01	-02; -03; -06; -07	4АМ 160 S6

Изм.	Лист	№ докум.	Подп.	Дата	БК 5.7.3.00.000 СБ	Лит	Масса	Масштаб
Разраб.		Крауя			Блок дымососа БДН-10у Установка электрооборудования		17	1:10
Пров.		Никитченко				Лист	Листов 1	
Т.контр.						ЛАТГИПРОПРОМ		
Н.контр.		Колмец						
Утв.								

Копировал 38 формат А3

Выпуск 5-7 Серия 5.903-15

БК5.3.3.01.000 СБ

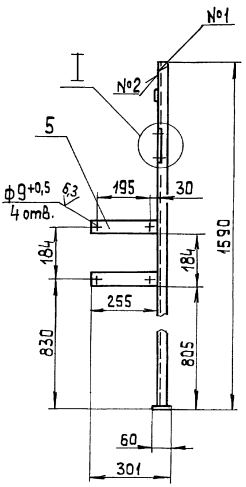

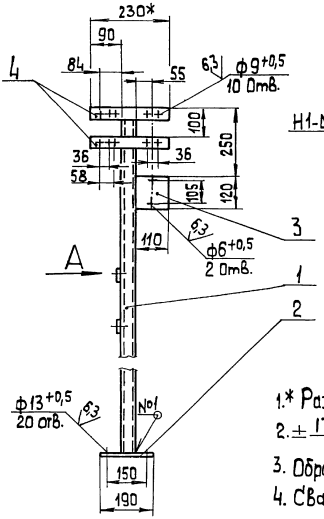

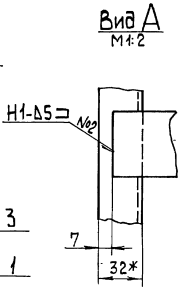

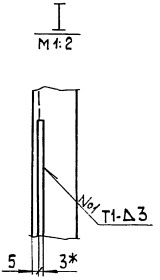

1.* Размеры для справок.

2. $\pm\frac{IT14}{2}$.

3. Обработка поверхностей реза деталей БЧ 25.

4. Сварные швы по ГОСТ 5264-80.

Изм.	Лист	№ докум.	Подп.	Дата	БК 5.3.3.01.000 СБ	Лит.	Масса	Масштаб
Разраб.		Михайлова			Стойка		10,4	1:10
Пров.		Никитченко				Лист	Листов 1	
Т.контр.						ЛАТГИПРОПРОМ		
Н.контр.		Колмец						
Утв.								

Копировал 38 формат А3

gost.e-ecolog.ru