Типовая документация на конструкции, изделия и узлы зданий и сооружений

Серия 5.903-15

БЛОКИ ТЕПЛОМЕХАНИЧЕСКОГО ОБОРУДОВАНИЯ ДЛЯ КОТЕЛЬНЫХ С ВОДОГРЕЙНЫМИ КОТЛАМИ

Выпуск 5-6

Блок дымососа
БДН-9у

Рабочие чертежи

Утверждены и введены в действие ММСС СССР протоколом от 22.11.89 г.

gost.e-ecolog.ru

Типовая документация на конструкции,
изделия и узлы зданий и сооружений

Серия 5.903-15

Блоки тепломеханического оборудования для котельных с водогрейными котлами

Выпуск 5-6

Блок дымососа
БДН-9у

Рабочие чертежи

Разработаны
проектным институтом
„ЛАТГИПРОПРОМ"
Гл.инж. института В.Овчаров
Гл.инж. проекта Я.Нидбальский

Утверждены и введены
в действие ММСС СССР
протоколом от 20.11.89г.

24051-13

Выпуск 5-6

Серия 5.903-15

Содержание альбома

Обозначение	Наименование	№ стр.
	Блок дымососа БДН-9у	
БК 5.6.1.00.000	Блок дымососа БДН-9у	2
БК 5.6.1.00.000 СБ	Блок дымососа БДН-9у	3
БК 5.6.1.00.000	Блок дымососа БДН-9у	4
БК 5.6.1.01.000	Рама	
65.29.01.000	Карман	
БК 5.6.1.01.000 СБ	Рама	5
65.29.01.000 СБ	Карман	
65.29.01.001	Боковина	6
65.29.01.003	Стенка	
65.29.01.004	Полуконус	7
65.29.01.005	Конус	
65.29.01.002	Стенка	8
65.29.01.006	Удлинитель	
65.29.01.007	Фланец	
58.02.00.000	Люк лаза	
58.02.00.000 СБ	Люк лаза	9
58.02.00.001	Прокладка	
58.02.01.000	Фланец	
58.02.01.000 СБ	Фланец	10
58.02.02.000	Крышка	
58.02.02.001	Ручка	
58.02.02.000 СБ	Крышка	
БК 5.6.1.02.000	Переход	11
БК 5.6.1.02.100	Переход	
БК 5.6.1.02.000 СБ	Переход	12
БК 5.6.1.02.100 СБ	Переход	

Обозначение	Наименование	№ стр.
	Установка приборов контроля и автоматики блока БДН-9у	
БК 5.6.2.00.000	Блок дымососа БДН-9у. Установка приборов контроля и автоматики	13
БК 5.6.2.00.000 СО	Блок дымососа БДН-9у. Схема автоматизации.	
БК 5.6.2.00.000 СБ	Блок дымососа БДН-9у. Установка приборов контроля и автоматики.	14
БК 5.6.2.00.000 ЭЗ	Блок дымососа БДН-9у. Схема электрическая принципиальная регулятора	15
БК 5.6.2.00.000 ЭЧ	Блок дымососа БДН-9у. Схема соединений.	
	Установка электрооборудования блока дымососа БДН-9у	
БК 5.6.3.00.000	Блок дымососа БДН-9у. Установка электрооборудования	16
БК 5.6.3.00.000 СБ	Блок дымососа БДН-9у. Установка электрооборудования	
БК 5.2.3.01.000	Стойка	17
БК 5.2.3.01.000 СБ	Стойка	

Инв. № подл. | Подп. и дата | Взам. инв. № | Инв. № дубл. | Подп. и дата

Формат А3

Выпуск 5-6

Серия 5.903-15

Формат	Зона	Поз.	Обозначение	Наименование	Кол.	Примечание
				Документация		
А2			БК 5.6.1.00.000 СБ	Сборочный чертеж		
А4			БК 5.0.0.00.000 ДТ	Указания по применению и изготовлению		Выпуск 5-0
				Сборочные единицы		
А4		1	БК 5.6.1.01.000	Рама	1	
А4		2	64.29.01.000	Карман	1	
А4		3	БК 5.6.1.02.000	Переход	1	
				Стандартные изделия		
				Болты ГОСТ 7798-70		
		4		М 10 × 35.46	12	
		5		М 12 × 35.46	26	
		6		М 24 × 110.46	4	
				Гайки ГОСТ 5915-70		
		7		М 10.5	12	
		8		М 12.5	26	
		9		М 24.5	4	
		10		Шайба 24.02 ГОСТ 10906-78	4	
		11		Шайба 24.65 ГОСТ 6402-70	4	

Изм.	Лист	№ докум.	Подпись	Дата
Разраб.	Михайлова			
Пров.	Никиченко			
Н. контр.	Колмец			
Утв.				

БК 5.6.1.00.000

Блок дымососа БДН-9у

Лит.	Лист	Листов
	1	3

ЛАТГИПРОПРОМ

Копировал

Формат А4

Выпуск 5-6

Серия 5.903-15

Формат	Зона	Поз.	Обозначение	Наименование	Кол.	Примечание
				Материалы		
		12		Шнур асбестовый ШАОН-10 ГОСТ 1779-83	6	м
				Переменные данные для исполнений		
				БК 5.6.1.00.000		
				Прочие изделия		
		13		Дымосос ДН9у I-1500 пр. ТУ 108.1360-85	1	
				БК 5.6.1.00.000-01		
				Прочие изделия		
		13		Дымосос ДН9у I-1500 лев. ТУ 108.1360-85	1	
				БК 5.6.1.00.000-02		
				Прочие изделия		
		13		Дымосос ДН9у-1500 пр. ТУ 108.1360-85	1	

Изм.	Лист	№ докум.	Подпись	Дата

БК 5.6.1.00.000

Лист 2

Копировал

Формат А4

Рис.1

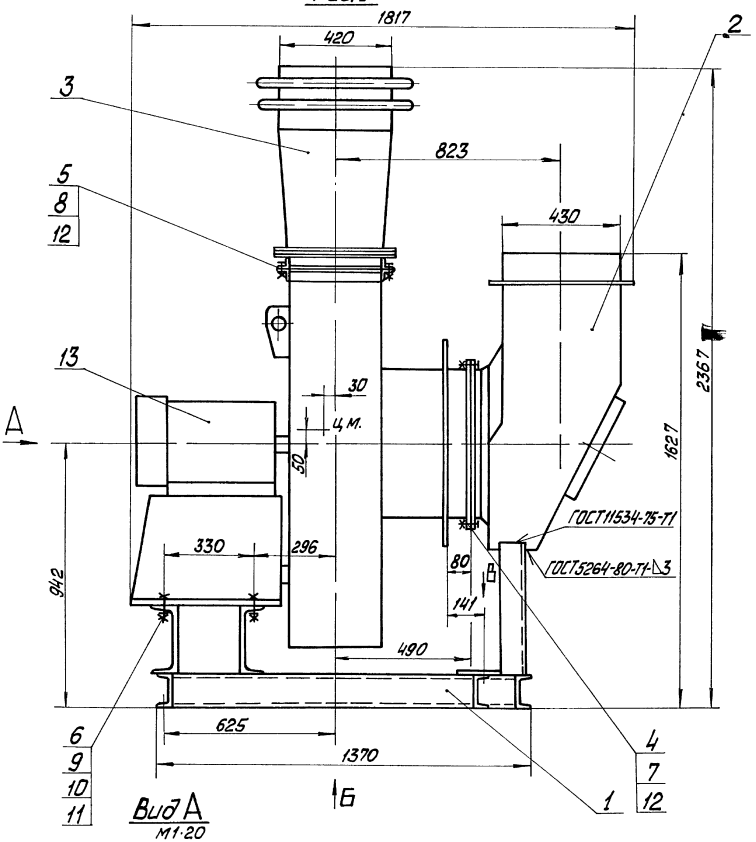

Рис. 2

м1 20

Остальное см Рис.1

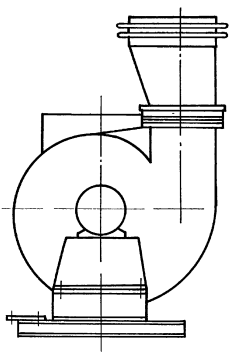

Вид А

м1·20

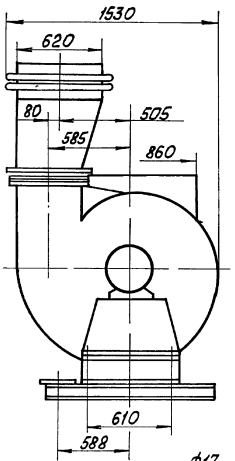

Вид В

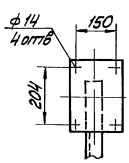

Вид Б

м1·20

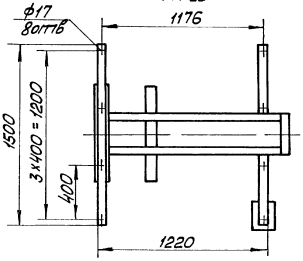

Обозначение	Типоразмер дымососа ДН	Рис	Электродвигатель	N, кВт	Масса кг
БК5.6.1 00 000	9уI-1500 пр	1	4АМ160S4	15	855
-01	9уI-1500 лев	2			
-02	9у-1500 пр	1			
-03	9у-1500 лев	2			

1. Размеры для справок.
2. Угол разворота дымососа и кармана поз 3 определяется по чертежам компоновки котельной.

				БК5.6.1.00.000 СБ			
Изм.	Лист	№ докум.	Подп.	Дата	Блок дымососа БДН-9у	Лит.	Масса	Масштаб
Разраб.		Михайлова					см. табл.	1:10
Пров.		Пинигина				Лист	Листов 1	
Т.контр.						ЛАТГИПРОПРОМ		
Н.контр.		Колпец						
ГИП.								

Инв.№подл. | Подп. и дата | Взам.инв.№ | Инв.№дубл. | Подп. и дата

Копировал

Формат А2

Выпуск 5-6 Серия 5.903-15

Поз.	Обозначение	Наименование	Кол.	Примечание
		БК 5.6.1.00 000-03		
		прочие изделия		
13		дымосос ДН 9у-1500 лев. ТУ 108.1360-85	1	

Выпуск 5-6 Серия 5.903-15

Поз.	Обозначение	Наименование	Кол.	Примечание
		документация		
А2	БК 5.6.1.000 СБ	сборочный чертеж		
		детали		
Б4 1	БК 5.6.1.01.001	пластина		
		лист 5 ГОСТ 19903-74 / Вст3кп2 ГОСТ 14637-79	1	1,95 кг
Б4 2	БК 5.6.1.01.002	полка		
		швеллер 12-ГОСТ 8240-72 / Вст3сп3-I-ГОСТ 535-79		
		L = 300 ± 1,0 мм	1	3,1 кг
Б4 3	БК 5.6.1.01.003	полка		
		швеллер 12-ГОСТ 8240-72 / Вст3сп3-I-ГОСТ 535-79		
		L = 500 ± 1,5 мм	2	5,2 кг
Б4 4	БК 5.6.1.01.004	полка		
		швеллер 12-ГОСТ 8240-72 / Вст3сп3-I-ГОСТ 535-79		
		L = 1270 - 2,0 мм	2	13,21 кг
Б4 5	БК 5.6.1.01.005	полка		
		швеллер 12-ГОСТ 8240-72 / Вст3сп3-I-ГОСТ 535-79		
		L = 1300 ± 2,0 мм	1	13,52 кг

Выпуск 5-6 Серия 5.903-15

Поз.	Обозначение	Наименование	Кол.	Примечание
Б4 6	БК 5.6.1.01.006	стойка		
		швеллер 24-ГОСТ 8240-72 / Вст3сп3-I-ГОСТ 535-79		
		L заг. = 500 ± 2,0 мм	1	12 кг
Б4 7	БК 5.6.1.01.007	полка		
		швеллер 24-ГОСТ 8240-72 / Вст3сп3-I-ГОСТ 535-79		
		L = 710 ± 2,0 мм	2	17,04 кг
		стандартные изделия		
8		болт М12×35.46		
		ГОСТ 7798-70	2	
9		гайка М12.5		
		ГОСТ 5915-70	2	
10		шайба 12.02		
		ГОСТ 10906-78	2	
		шайба 12.65Г		
		ГОСТ 6402-70	2	

Выпуск 5-6 Серия 5.903-15

Поз.	Обозначение	Наименование	Кол.	Примечание
		документация		
А3	65 29 01.000 СБ	сборочный чертеж		
		сборочные единицы		
Д4 1	58.02.00.000	люк лаза	1	
		детали		
А3 2	65 29 01.001	боковина	1	
Д4 3	65.29 01.002	стенка	1	
А3 4	65.29.01 003	стенка	1	
А3 5	65.29.01.004	полуконус	1	
Д4 6	65.29.01.005	конус	1	
Д4 7	65.29.01.006	удлинитель	1	
Д4 8	65 29.01.007	фланец	1	
		материалы		
9		полоса 5×50-ГОСТ 103-76 / Вст3кп2 ГОСТ 535-79	2,8	м

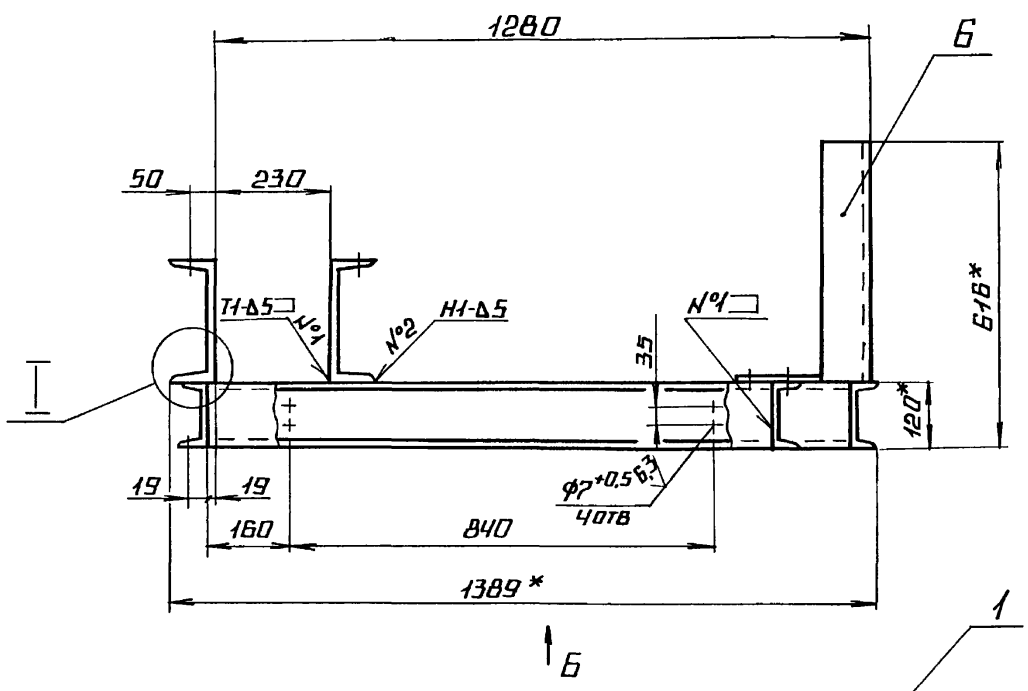

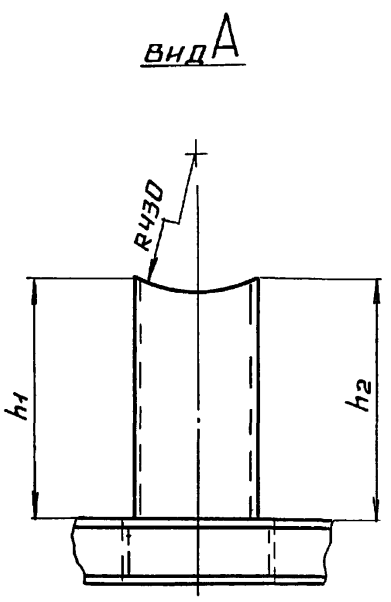

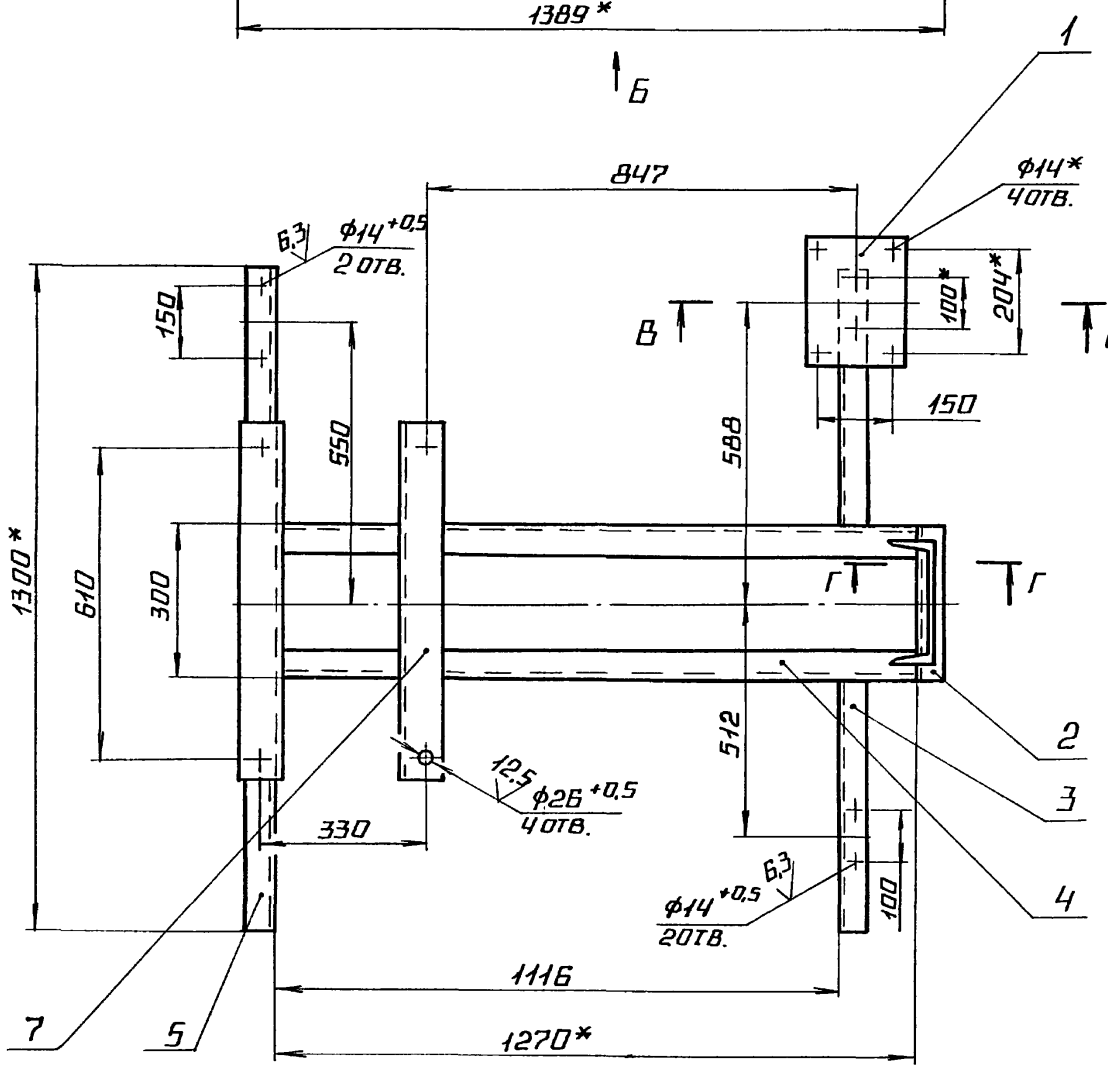

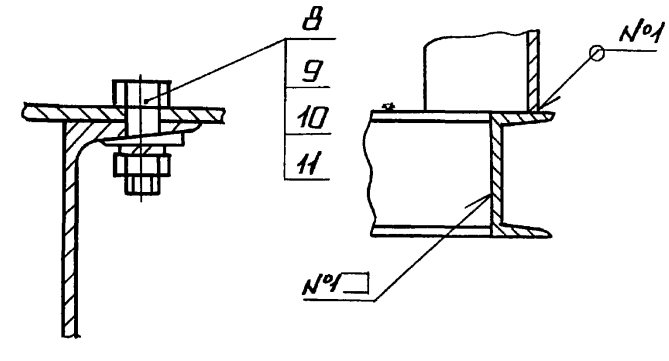

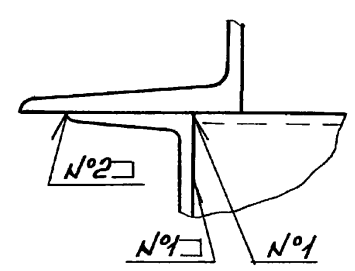

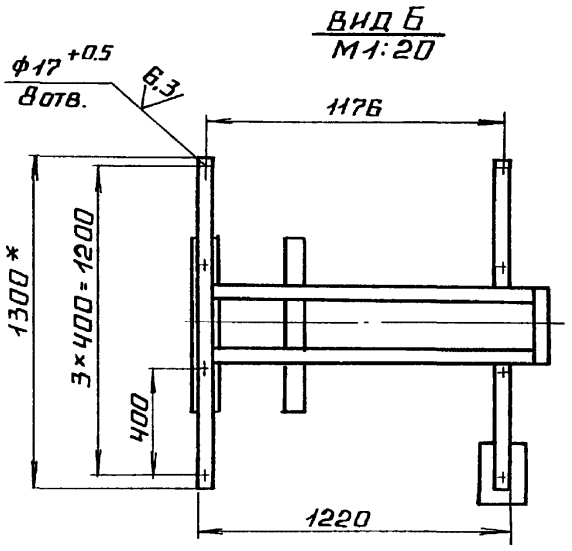

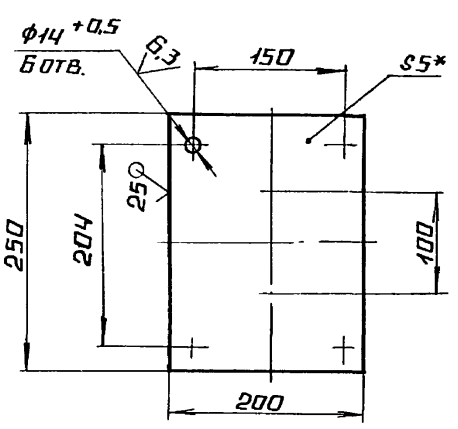

Поз 1
М1:5

1.* Размеры для справок.

2. Размеры h_1 и h_2, определяются в зависимости от угла поворота кармана поз. 2
черт. БК5.Б.1.00.000СБ.

3. $\pm \frac{IT14}{2}$.

4. Обработка поверхностей реза деталей Б4 $\sqrt{25}$

5. Сварные швы по ГОСТ 5264-80.

					БК5.Б.1.01.000СБ
Изм.	Лист	№ докум.	Подп.	Дата	
Разраб.		Михайлова			Рама
Пров.		Никитченко			
Т.контр.					
Н.контр.		Колмец			ЛАТГИПРОПРОМ
Утв.					

Лит	Масса	Масштаб
	102	1:10
Лист	Листов 1	

Копировал А1 · Формат А2

Инв. № подл. | Подпись и дата | Взам. инв. № | Инв. № дубл. | Подпись и дата

65.29.01.000 СБ

Выпуск 5-6

Серия 5.903-15

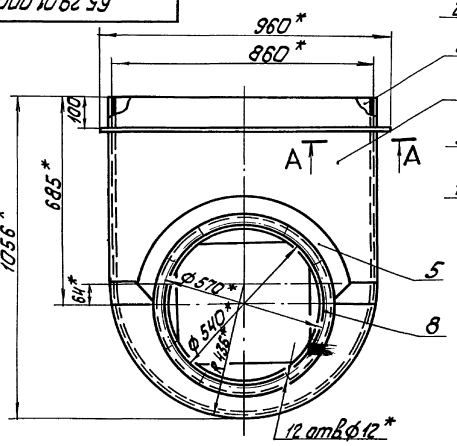

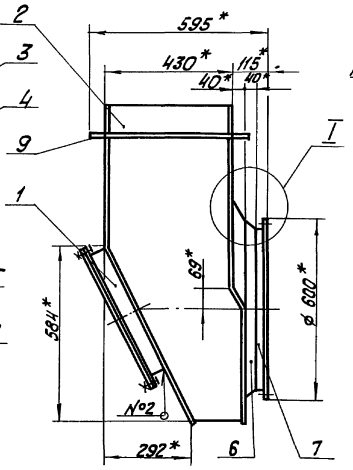

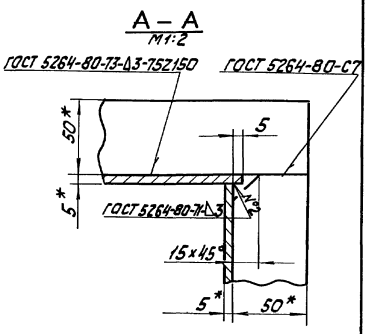

1. * Размеры для справок.
2. ± IT14/2.

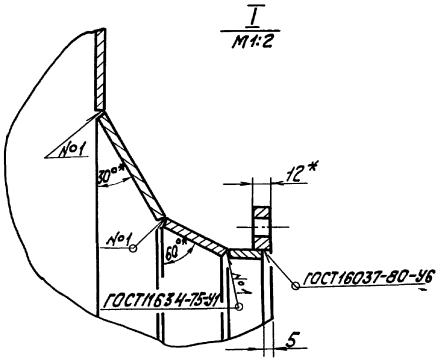

Изм.	Лист	№ докум.	Подп.	Дата	65.29.01.000 СБ			
Разраб.		Михайлова			Карман	Лит.	Масса	Масштаб
Пров.		Никитченко					128,2	1:10
Т. контр.						Лист	Листов 1	
Н. контр.		Колмец			ЛАТГИПРОПРОМ			
Утв.								

Копировал

Формат А3

Выпуск 5-6

Серия 5.903-15

65.29.01.001

25 (√)

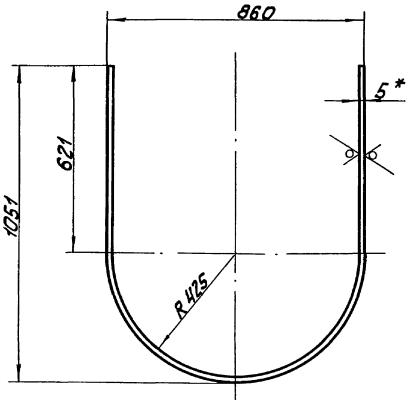

Развертка

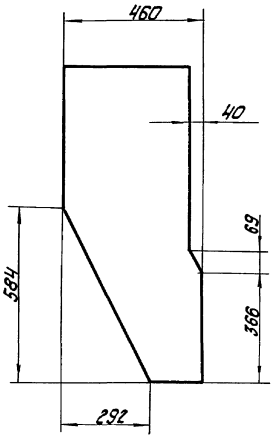

1. * Размер для справок.
2. ± IT14/2.

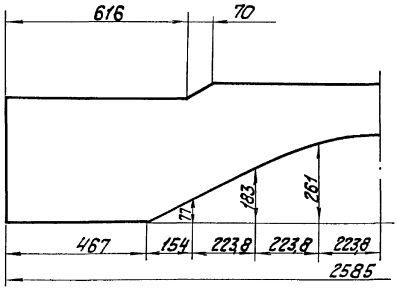

Изм.	Лист	№ докум.	Подп.	Дата	65.29.01.001			
Разраб.		Михайлова			Боковина	Лит.	Масса	Масштаб
Пров.		Никитченко					35,2	1:10
Т. контр.						Лист	Листов 1	
Н. контр.		Колмец			Лист 5 ГОСТ 19903-74 в Ст3кп2 ГОСТ 14637-79	ЛАТГИПРОПРОМ		
Утв.								

Копировал

Формат А3

Выпуск 5-6

Серия 5.903-15

65.29.01.003

Развертка

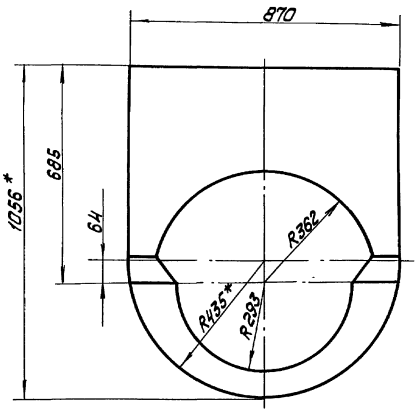

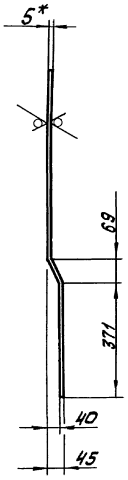

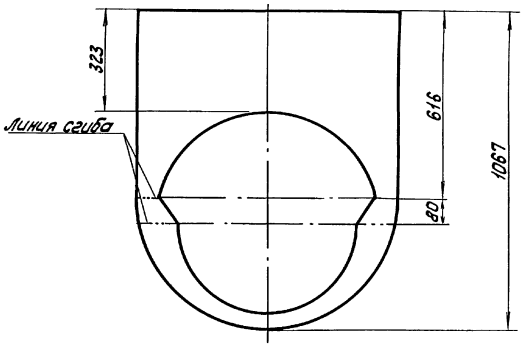

1. * Размеры для справок.
2. ± IT14/2.

Изм.	Лист	№ докум.	Подп.	Дата	65.29.01.003			
Разраб.		Михайлова			Стенка	Лит.	Масса	Масштаб
Пров.		Никитченко					20,1	1:10
Т.контр.						Лист	Листов 1	
Н.контр.		Колмец			Лист 5 ГОСТ 19903-74 ВСт3кп2 ГОСТ 14637-79	ЛАТГИПРОПРОМ		
Утв.								

Копировал

Формат А3

Инв.№ подл. | Подп. и дата | Взам. инв.№ | Инв.№ дубл. | Подп. и дата

Выпуск 5-6

Серия 5.903-15

65.29.01.004

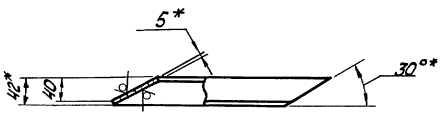

Развертка

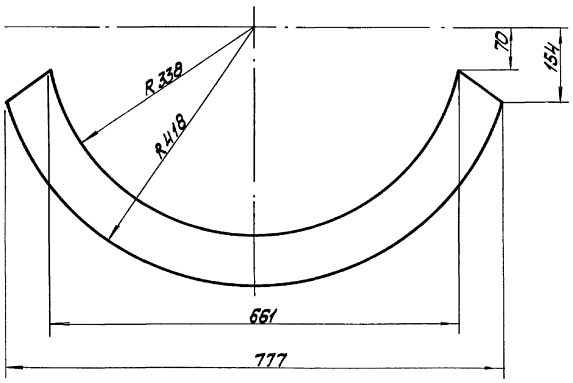

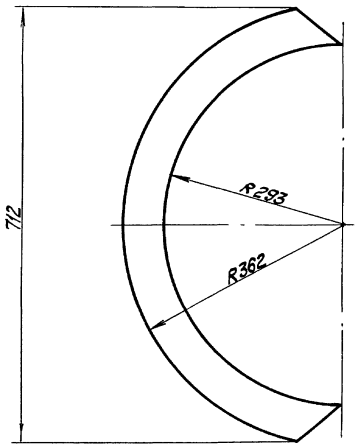

1. * Размеры для справок.
2. ± IT14/2.

Изм.	Лист	№ докум.	Подп.	Дата	65.29.01.004			
Разраб.		Михайлова			Полуконус	Лит.	Масса	Масштаб
Пров.		Никитченко					2,9	1:5
Т.контр.						Лист	Листов 1	
Н.контр.		Колмец			Лист 5 ГОСТ 19903-74 ВСт3кп2 ГОСТ 14637-79	ЛАТГИПРОПРОМ		
Утв.								

Копировал

Формат А3

Инв.№ подл. | Подп. и дата | Взам. инв.№ | Инв.№ дубл. | Подп. и дата

Выпуск 5-6

Серия 5.903-15

65.29.01.005

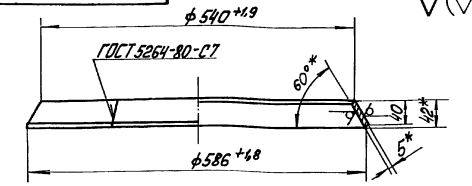

Развёртка

М 1:10

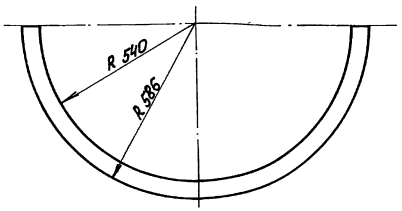

1. * Размеры для справок.
2. $\pm \frac{IT14}{2}$.

Изм. Лист	№ докум.	Подп.	Дата	65.29.01.005			
Разраб.	Михайлова			Конус	Лит	Масса	Масштаб
Пров.	Никитченко					3,2	1:5
Т. контр.					Лист	Листов 1	
Н. контр.	Колмец			Лист 5 ГОСТ 19903-74 В Ст3 кп2-ГОСТ 14637-79	ЛАТГИПРОПРОМ		
Утв.							

Копировал Формат А4

Инв. № подл. | Подп. и дата | Взам. инв. № | Инв. № дубл. | Подп. и дата

Выпуск 5-6

Серия 5.903-15

65.29.01.002

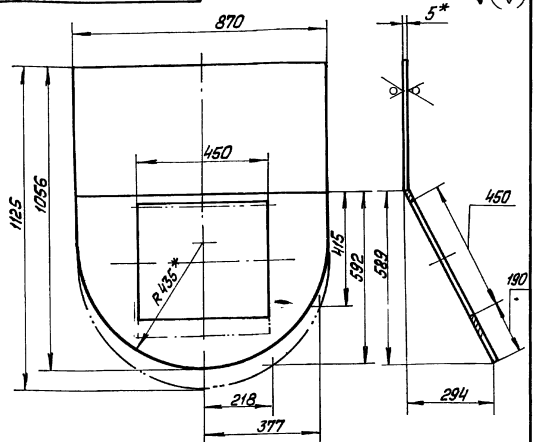

1. * Размеры для справок
2. $\pm \frac{IT14}{2}$.

Изм. Лист	№ докум.	Подп.	Дата	65.29.01.002			
Разраб.	Михайлова			Стенка	Лит	Масса	Масштаб
Пров.	Никитченко					27,3	1:10
Т. контр.					Лист	Листов 1	
Н. контр.	Колмец			Лист 5 ГОСТ 19903-74 В Ст3 кп2/ГОСТ 14637-79	ЛАТГИПРОПРОМ		
Утв.							

Копировал Формат А4

Инв. № подл. | Подп. и дата | Взам. инв. № | Инв. № дубл. | Подп. и дата

Выпуск 5-6

Серия 5.903-15

65.29.01.006

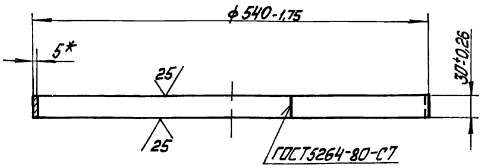

* Размер для справок.

Изм. Лист	№ докум.	Подп.	Дата	65.29.01.006			
Разраб.	Михайлова			Удлинитель	Лит	Масса	Масштаб
Пров.	Никитченко					2	1:4
Т. контр.					Лист	Листов 1	
Н. контр.	Колмец			Лист 5 ГОСТ 19903-74 В Ст3 кп2/ГОСТ 14637-79	ЛАТГИПРОПРОМ		
Утв.							

Копировал Формат А4

Инв. № подл. | Подп. и дата | Взам. инв. № | Инв. № дубл. | Подп. и дата

Выпуск 5-6

Серия 5.903-15

65.29.01.007

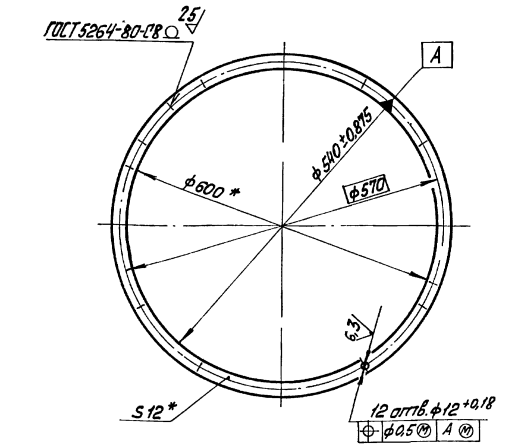

* Размеры для справок.

Изм. Лист	№ докум.	Подп.	Дата	65.29.01.007			
Разраб.	Михайлова			Фланец	Лит	Масса	Масштаб
Пров.	Никитченко					5,06	1:5
Т. контр.					Лист	Листов 1	
Н. контр.	Колмец			Полоса 12 к 30-ГОСТ 103-76 В Ст3 кп2 ГОСТ 535-79	ЛАТГИПРОПРОМ		
Утв.							

Копировал Формат А4

Инв. № подл. | Подп. и дата | Взам. инв. № | Инв. № дубл. | Подп. и дата

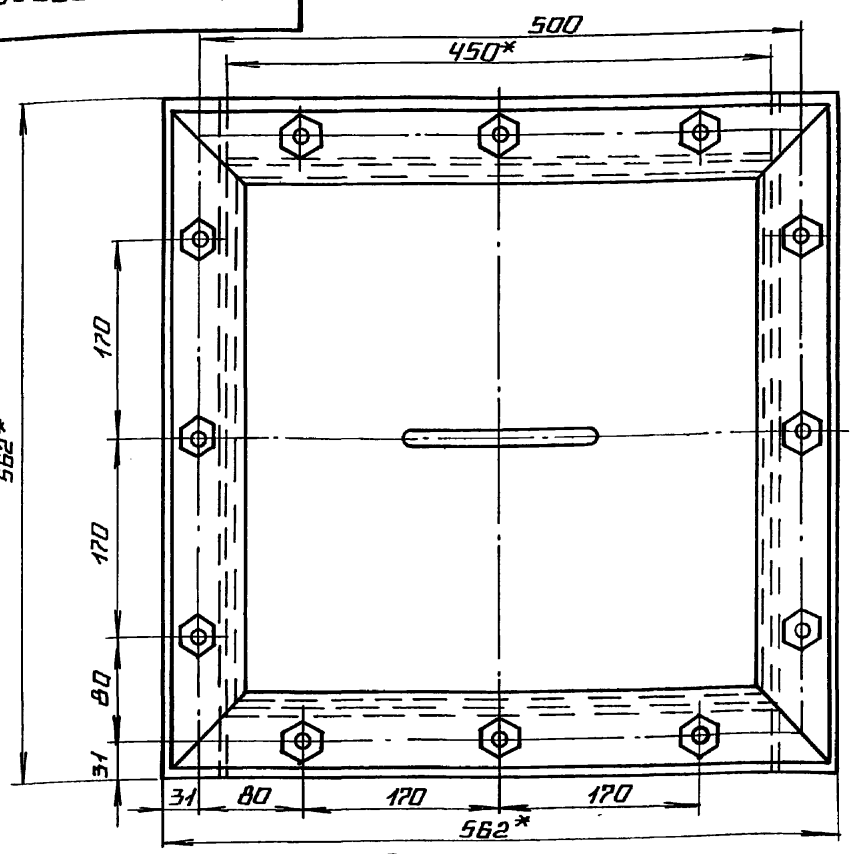

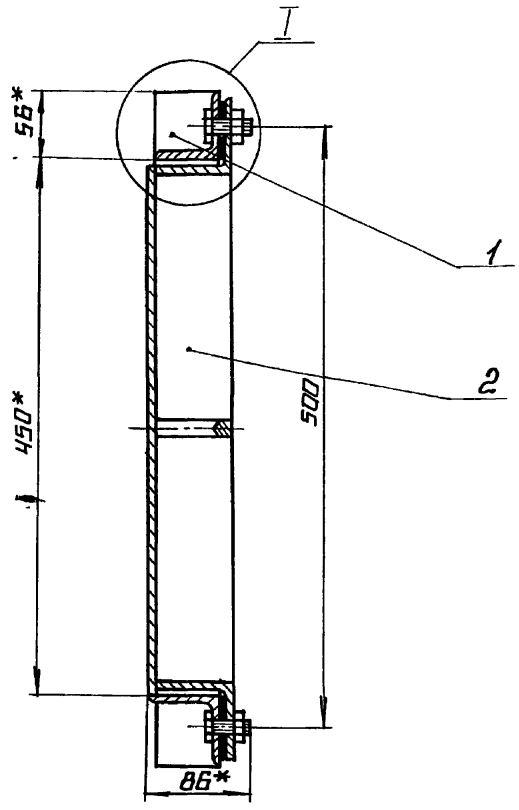

1.* РАЗМЕРЫ ДЛЯ СПРАВОК.

2. $\pm \frac{IT16}{2}$.

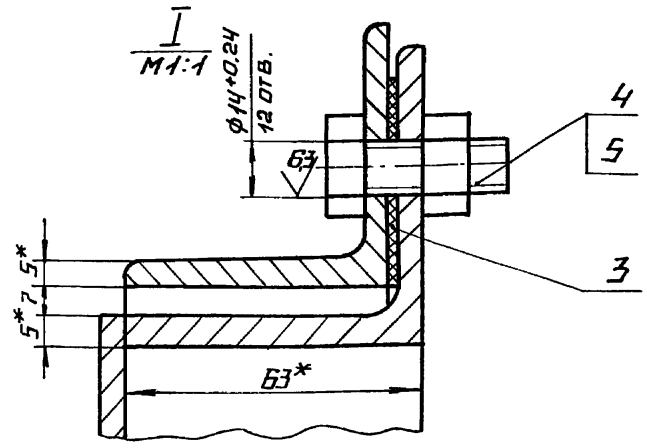

					58.02.00.000 СБ	
Изм.	Лист	№ докум.	Подп.	Дата	Люк лаза	Лит. / Масса / Масштаб: 27 / 1:4
Разраб.		Михайлов				Лист / Листов 1
Пров.		Никитченко				ЛАТГИПРОПРОМ
Т.контр.						
Н.контр.		Колмец				
Утв.						

Копировал А4 Формат А3

Форм.	Зона	Поз.	Обозначение	Наименование	Кол.	Примечание
				Документация		
А3			58.02.00.000 СБ	Сборочный чертеж		
				Сборочные единицы		
А4		1	58.02.01.000	Фланец	1	
А4		2	58.02.02.000	Крышка	1	
				Детали		
А4		3	58.02.00.001	Прокладка	1	
				Стандартные изделия		
		4		Болт М12×30.36 ГОСТ 7798-70	12	
		5		Гайка М12.4 ГОСТ 5915-70	12	

					58.02.00.000	
Изм.	Лист	№ докум.	Подп.	Дата	Люк лаза	Лит. / Масса / Масштаб: / /
Разраб.		Михайлов				Лист / Листов: 1 / 1
Пров.		Никитченко				ЛАТГИПРОПРОМ
Н.контр.		Колмец				
Утв.						

Копировал А4 Формат А4

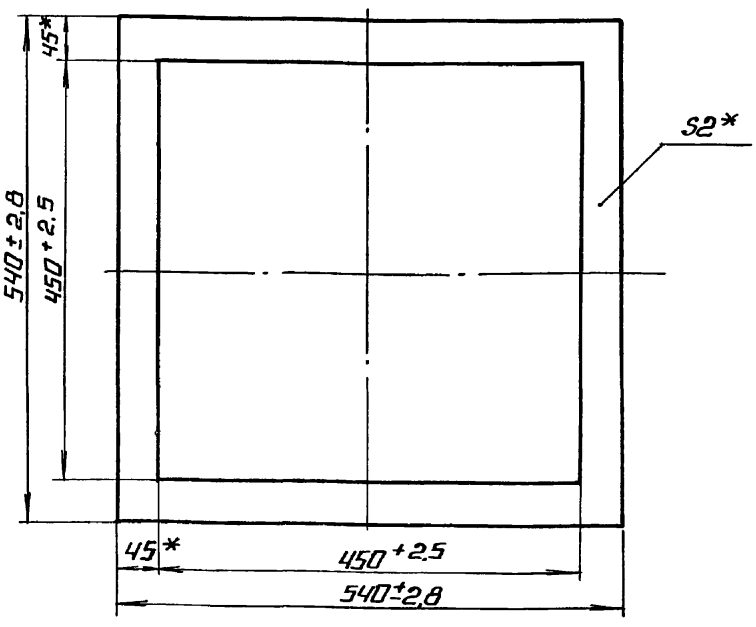

* РАЗМЕРЫ ДЛЯ СПРАВОК.

					58.02.00.001	
Изм.	Лист	№ докум.	Подп.	Дата	Прокладка	Лит. / Масса / Масштаб: / 0,23 / 1:5
Разраб.		Михайлов				Лист / Листов: 1 / 1
Пров.		Колмец			Картон асбестовый КАОН-2 ГОСТ 2850-75	ЛАТГИПРОПРОМ
Н.контр.		Колмец				
Утв.						

Копировал А4 Формат А4

Выпуск 5-6
Серия 5.903-15

Формат	Зона	Поз.	Обозначение	Наименование	Кол.	Примечание
				Документация		
А4			58.02.01.000 СБ	Сборочный чертеж		
				Детали		
Б4		1	58.02.01.001	Уголок		
				Уголок 63×63×5-Б-ГОСТ 8509-86 / Вст3сп3 ГОСТ 535-79	2	1,91 кг
Б4		2	58.02.01.002	Уголок		
				Уголок 63×63×5-Б-ГОСТ 8509-86 / Вст3сп3 ГОСТ 535-79	2	24 кг

Изм.	Лист	№ докум.	Подп.	Дата	58.02.01.000		
Разраб.		Михайлова			Фланец	Лит.	Масса	Масштаб
Пров.		Никитченко						
Т.контр.						Лист	Листов 1	
Н.контр.		Колпец				ЛАТГИПРОПРОМ		
Утв.								

Копировал | формат А4

Инв.№подл. | Подп. и дата | Взам.инв.№ | Инв.№дубл. | Подп. и дата

58.02.01.000 СБ

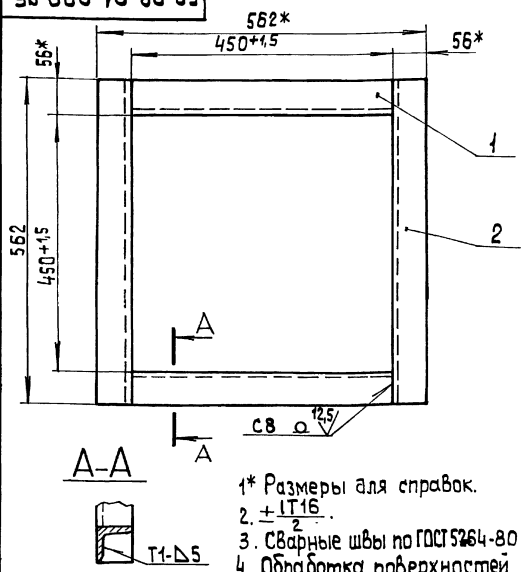

1* Размеры для справок.
2. $\pm\frac{IT16}{2}$.
3. Сварные швы по ГОСТ 5264-80
4. Обработка поверхностей реза деталей Б4 $\sqrt{25}$.

Изм.	Лист	№ докум.	Подп.	Дата	58.02.01.000 СБ		
Разраб.		Михайлова			Фланец	Лит.	Масса	Масштаб
Пров.		Никитченко					8,6	1:5
Т.контр.						Лист	Листов 1	
Н.контр.		Колпец				ЛАТГИПРОПРОМ		
Утв.								

Копировал | формат А4

Выпуск 5-6
Серия 5.903-15

Формат	Зона	Поз.	Обозначение	Наименование	Кол.	Примечание
				Документация		
А3			58.02.02.000 СБ	Сборочный чертеж		
				Детали		
А4		1	58.02.02.001	Ручка	1	
Б4		2	58.02.02.002	Дно		
				Лист 5 ГОСТ 19903-74 / Вст3кп2 ГОСТ 14637-79	1	7,46 кг
Б4		3	58.02.02.003	Уголок		
				Уголок 63×63×5-Б-ГОСТ 8509-86 / Вст3сп3 ГОСТ 535-79	4	2,4 кг

Изм.	Лист	№ докум.	Подп.	Дата	58.02.02.000		
Разраб.		Михайлова			Крышка	Лит.	Масса	Масштаб
Пров.		Никитченко						
Т.контр.						Лист	Листов 1	
Н.контр.		Колпец				ЛАТГИПРОПРОМ		
Утв.								

Копировал | формат А4

Инв.№подл. | Подп. и дата | Взам.инв.№ | Инв.№дубл. | Подп. и дата

58.02.02.001

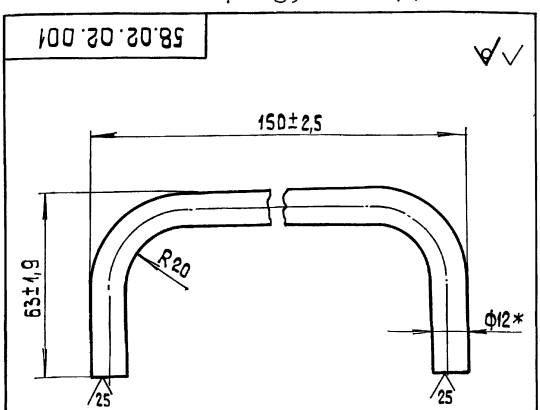

* Размер для справок.

Изм.	Лист	№ докум.	Подп.	Дата	58.02.02.001		
Разраб.		Михайлова			Ручка	Лит.	Масса	Масштаб
Пров.		Никитченко					0,2	1:1
Т.контр.						Лист	Листов 1	
Н.контр.		Колпец			Круг 12-В-ГОСТ 2590-71 / 20 ГОСТ 1050-74	ЛАТГИПРОПРОМ		
Утв.								

Копировал | формат А4

58.02.02.000 СБ

Выпуск 5-6

Серия 5.903-15

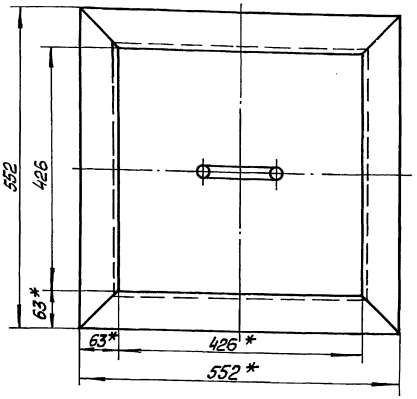

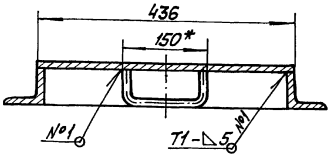

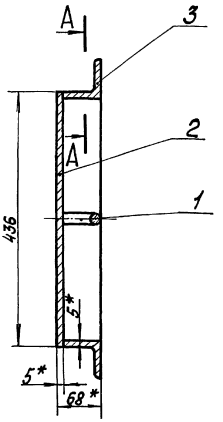

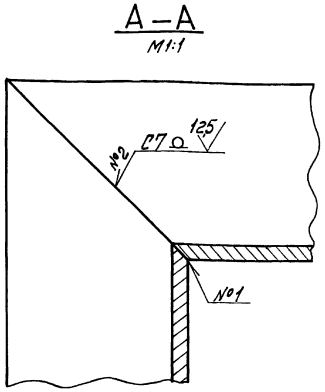

1. *Размеры для справок.
2. $\pm\frac{IT16}{2}$.
3. Сварные швы №1, №2 по ГОСТ 5264-80.
4. Обработка поверхностей реза деталей Б4 25.

Изм.	Лист	№ докум.	Подп.	Дата	58.02.02.000 СБ			
Разраб.		Михайлова			Крышка	Лит.	Масса	Масштаб
Пров.		Никитченко					17,3	1:5
Т. контр.						Лист	Листов 1	
Н. контр.		Колмец				ЛАТГИПРОПРОМ		
Утв.								

Инв. № подл. | Подп. и дата | Взам. инв. № | Инв. № дубл. | Подп. и дата

Копировал | Формат А3

Выпуск 5-6

Серия 5.903-15

Форм.	Зона	Поз.	Обозначение	Наименование	Кол.	Примечание
				Документация		
А3			БК5.6.1.02.000 СБ	Сборочный чертёж		
				Сборочные единицы		
А4		1	БК5.6.1.02.100	Переход	1	
				Детали		
Б4		2	БК5.6.1.02.001	Полка		
				Уголок 45×45×5-Б-ГОСТ 8509-86 / ВСт3сп3-I-ГОСТ 535-79		
				L=338-1,4 мм	2	1,14 кг
Б4		3	БК5.6.1.02.002	Полка		
				Уголок 45×45×5-Б-ГОСТ 8509-86 / ВСт3сп3-I-ГОСТ 535-79		
				L=540±1,0 мм	2	1,82 кг
				Прочие изделия		
		4		Компенсатор 400×600-1-30 ПГВУ 247-76	1	
		5		Заглушка 102 ПГВУ 063-80	1	

Изм.	Лист	№ докум.	Подп.	Дата	БК5.6.1.02.000			
Разраб.		Михайлова			Переход	Лит.	Лист	Листов 1
Пров.		Никитченко				ЛАТГИПРОПРОМ		
Н. контр.		Колмец						
Утв.								

Инв. № подл. | Подп. и дата | Взам. инв. № | Инв. № дубл. | Подп. и дата

Копировал | Формат А4

Выпуск 5-6

Серия 5.903-15

Форм.	Зона	Поз.	Обозначение	Наименование	Кол.	Примечание
				Документация		
А3			БК5.6.1.02.100 СБ	Сборочный чертёж		
				Детали		
Б4		1	БК5.6.1.02.101	Боковина		
				Лист 5 ГОСТ 19903-74 / ВСт3кп2 ГОСТ 14637-79	2	10,42 кг
Б4		2	БК5.6.1.02.102	Стенка		
				Лист 5 ГОСТ 19903-74 / ВСт3кп2 ГОСТ 14637-79	1	7,73 кг
Б4		3	БК5.6.1.02.103	Стенка		
				Лист 5 ГОСТ 19903-74 / ВСт3кп2 ГОСТ 14637-79	1	8,11 кг

Изм.	Лист	№ докум.	Подп.	Дата	БК5.6.1.02.100			
Разраб.		Михайлова			Переход	Лит.	Лист	Листов 1
Пров.		Никитченко				ЛАТГИПРОПРОМ		
Н. контр.		Колмец						
Утв.								

Инв. № подл. | Подп. и дата | Взам. инв. № | Инв. № дубл. | Подп. и дата

Копировал | Формат А4

БК5.6.1.02.000СБ

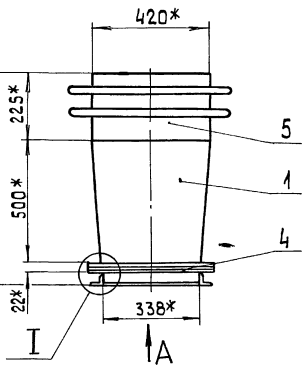

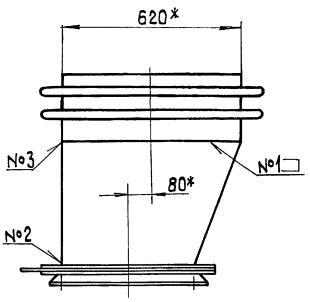

I
М1:2

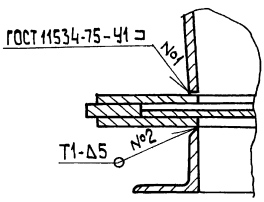

Вид А

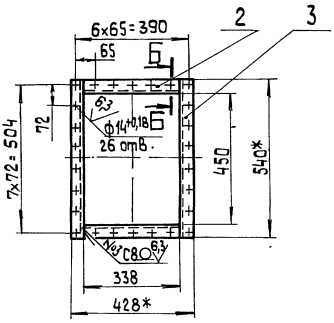

Б–Б
М1:5

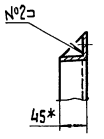

1* Размеры для справок.
2. ± IT14/2 .
3. Обработка поверхностей реза деталей Б4 25.
4. Сварные швы №2, №3 по ГОСТ 5264-80.

Изм.	Лист	№ докум.	Подп.	Дата	БК5.6.1.02.000 СБ			
Разраб.		Михайлова			Переход	Лит.	Масса	Масштаб
Пров.		Никитченко					94,5	1:10
Т.контр.						Лист	Листов 1	
Н.контр.		Колмец				ЛАТГИПРОПРОМ		
Утв.								

Копировал 33 формат А3

БК5.6.1.02.100СБ

Поз. 1 ∀ (∨)

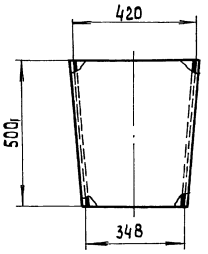

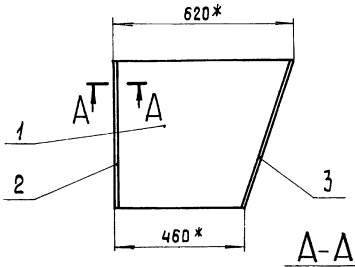

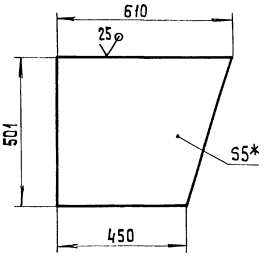

А–А
М1:2

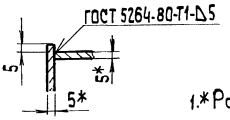

Поз. 2 ∀ (∨)

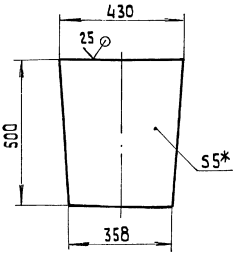

Поз. 3 ∀ (∨)

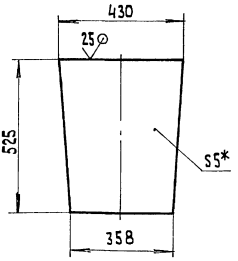

1.* Размеры для справок.
2 ± IT14/2 .

Изм.	Лист	№ докум.	Подп.	Дата	БК5.6.1.02.100 СБ			
Разраб.		Михайлова			Переход	Лит	Масса	Масштаб
Пров.		Никитченко					36,68	1:10
Т.контр.						Лист	Листов 1	
Н.контр.		Колмец				ЛАТГИПРОПРОМ		
Утв.								

Копировал 33 формат А3

Выпуск 5-6
Серия 5.903-15

Формат	Зона	Поз.	Обозначение	Наименование	Кол.	Примечание
				Документация		
А2			БК5.6.2.00.000СБ	Сборочный чертёж		
А3			БК5.6.2.00.000 СО	Схема автоматизации		
А3			БК5.6.2.00.000 Э3	Схема электрическая принципиальная		
А3			БК5.6.2.00.000 Э4	Схема соединений		
А4			БК5.0.0.00.000 ДТ	Указания по применению и изготовлению		Выпуск 5-0
				Детали		
Б4		1	БК5.6.2.00.001	Рычаг		
				Полоса 10×50-ГОСТ103-76 / Вст3кп2ГОСТ535-79	1	1,76 кг
Б4		2	БК5.6.2.00.002	Тяга		
				Труба 25×3,ГОСТ10704-76 / Вст3спГОСТ10705-80		
				L =180±1,0мм	1	0,3 кг
				Стандартные изделия		
		3		Болт М12×40.46 ГОСТ 7798-70	4	
				Винты ГОСТ 1491-72		
		4		М6×20.58	4	
		5		М8×25.58	4	

Инв.№подл. | Подп. и дата | Взам.инв.№ | Инв.№дубл. | Подп. и дата

Изм.	Лист	№ докум.	Подп.	Дата
Разраб.		Михайлова		
Пров.		Никитченко		
Н.контр.		Кодмец		
Утв.				

БК5.6.2.00.000

Блок дымососа БДН-9Ц
Установка приборов контроля и автоматики

Лит.	Лист	Листов
	1	2

ЛАТГИПРОПРОМ

Копировал

Формат А4

Выпуск 5-6
Серия 5.903-15

Формат	Зона	Поз.	Обозначение	Наименование	Кол.	Примечание
				Гайки ГОСТ5915-70		
		6		М6.5	4	
		7		М8.5	4	
		8		М12.5	4	
				Шайбы ГОСТ11371-78		
		9		6.02	4	
		10		12.02	2	
				Шайбы ГОСТ6402-70		
		11		8.65Г	4	
		12		12.65Г	4	
		13		Механизм исполнительный электрический однооборотный МЭО-250/63-0,25 ГОСТ 7192-80	1	
				Прочие изделия		
		14		Вилка 5ПМ257.023	2	Поставка см.30
		15		Коробка соединительная КС-20ТУ36.2568-83	1	
		16		Скоба двухлапковая СД-34 ТУ-1448-82	2	
				Материалы		
		17		Провод ПВ1 380ГОСТ6323-79	10	м
		18		Трубка ТВ 40-20 ГОСТ 19034-82	2	м

Инв.№подл. | Подп. и дата | Взам.инв.№ | Инв.№дубл. | Подп. и дата

Изм.	Лист	№ докум.	Подп.	Дата

БК5.6.2.00.000

Лист 2

Копировал

Формат А4

Выпуск 5-6
Серия 5.903-15

БК5.6.2.00.000СО

Схема автоматизации

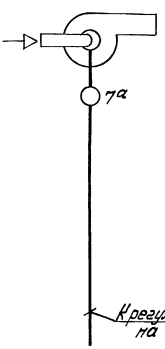

Поз. обозн.	Наименование	Кол.	Примечание
7а	Механизм электрический однооборотный компактный МЭО-250/63-0,25 ГОСТ 7192-80	1	

Изм.	Лист	№ докум.	Подп.	Дата
Разраб.		Сущая		
Пров.		Крайле		
Т.контр.				
Н.контр.		Кушель		
Утв.				

БК5.6.2.00.000 СО

Блок дымососа БДН-9Ц
Схема автоматизации

Лит.	Масса	Масштаб
Лист	Листов 1	

ЛАТГИПРОПРОМ

Копировал

Формат А3

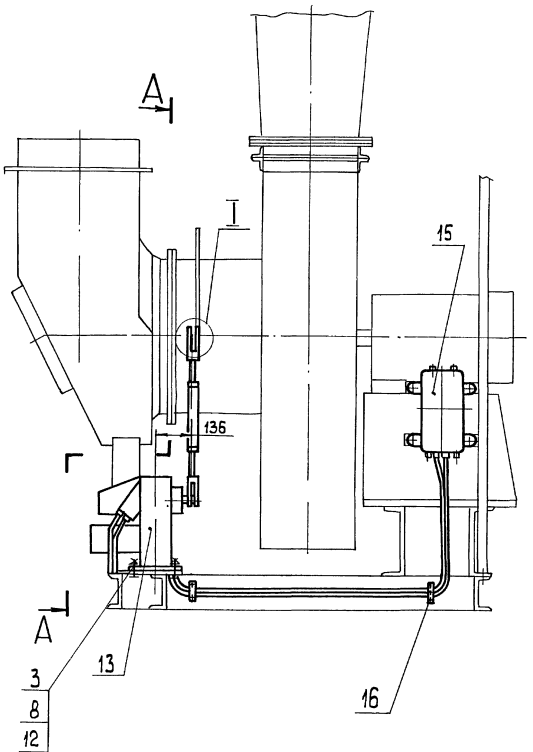

А-А

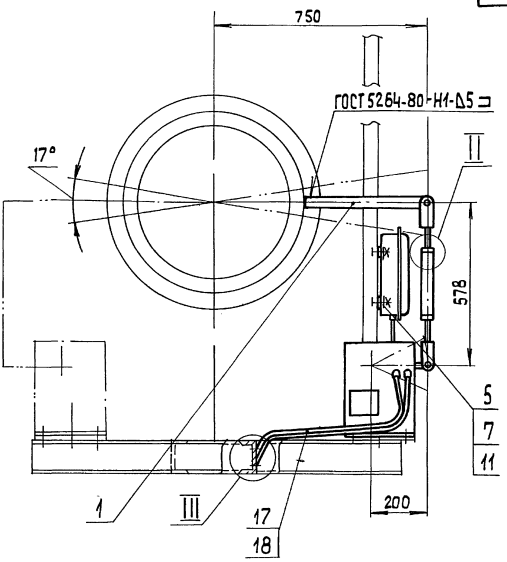

I
М1:1

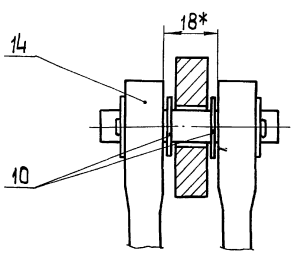

II
М1:1

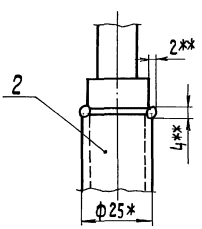

III
М1:2

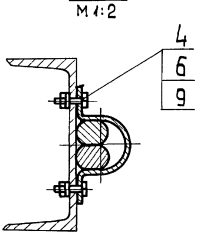

Поз. 1
М1:2

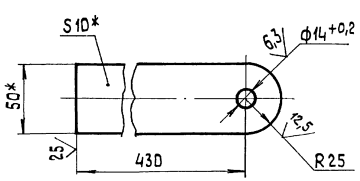

1.* Размеры для справок.
2. $\pm \frac{IT14}{2}$.
3.** Сварка ручная дуговая.
4. Возможна установка МЭО-100/25 поз. 13 с левой стороны.

						БК 5.6.2.00.000 СБ	
Изм.	Лист	№ докум.	Подп.	Дата	Блок дымососа БДН-9у Установка приборов контроля и автоматики	Лит.	Масса / Масштаб
Разраб.		Михайлова					36 / 1:10
Пров.		Никитченко				Лист	Листов 1
Т.контр.						ЛАТГИПРОПРОМ	
Н.контр.		Колмец					
ГИП.							

Копировал 38 формат А2

БК 5.6.2.00.000 ЭЗ

Выпуск 5-6

Серия 5.903-15

Инв.№подл. | Подп. и дата | Взам.инв.№ | Инв.№дубл. | Подп. и дата

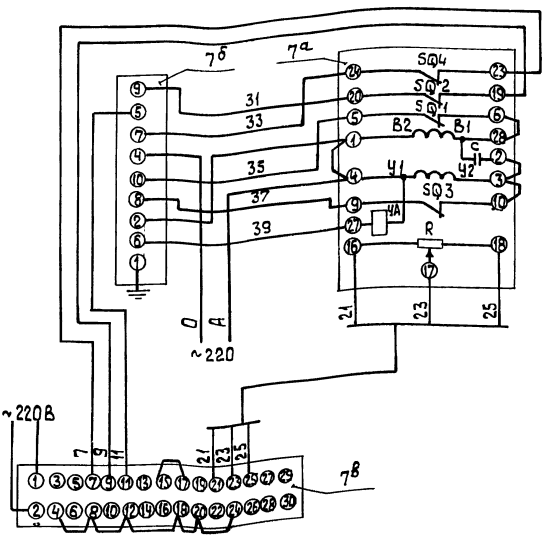

Поз. обозн.	Наименование	Кол.	Примечание
	Щит		
7б	Прибор регулирующий Ре29	1	
	ТУ 25.02.05.138-85		
7б	Усилитель трехпозиционный	1	
	У29.3 ТУ 25.02.05.139-85		
	По месту		
7а	Механизм электрический	1	
	однооборотный контактный		
	МЭО-250/63-0,25 ГОСТ 7102-80		

Изм.	Лист	№ докум.	Подп.	Дата	БК 5.6.2.00.000 ЭЗ			
Разраб.		Знотиня			Блок дымососа БДН-9у Схема электрическая принципиальная регулятора	Лит.	Масса	Масштаб
Пров.		Крауле						
Т.контр.						Лист	Листов 1	
Н.контр.		Кучшель				ЛАТГИПРОПРОМ		
Утв.								

Копировал ЗЗ формат А3

БК 5.6.2.00.000 Э4

Выпуск 5-6

Серия 5.903-15

Инв.№подл. | Подп. и дата | Взам.инв.№ | Инв.№дубл. | Подп. и дата

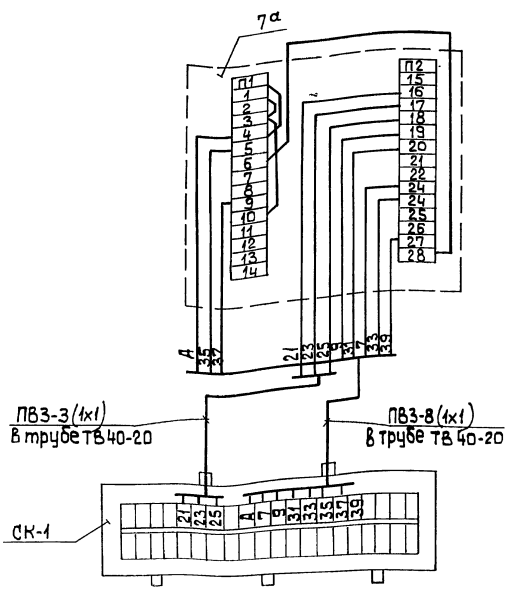

1. Маркировка цепей дана условно.
2. Исполнительный механизм и соединительную коробку заземлить.

Поз. обозн.	Наименование	Кол.	Примечание
СК-1	Коробка соединительная	1	шт
	КС-20 ТУ 36.2568-83		
	Труба ТВ 40-20 ГОСТ 19034-82	2	м
	Провод ПВ3 сеч.1мм² ГОСТ 6323-79	11	"
7а	Механизм электрический	1	шт
	однооборотный контактный		
	МЭО-250/63-0,25 ГОСТ 7192-80		

Изм.	Лист	№ докум.	Подп.	Дата	БК 5.6.2.00.000 Э4			
Разраб.		Знотиня			Блок дымососа БДН-9у Схема соединений	Лит.	Масса	Масштаб
Пров.		Крауле						
Т.контр.						Лист	Листов 1	
Н.контр.		Кучшель				ЛАТГИПРОПРОМ		
Утв.								

Копировал ЗЗ формат А3

Выпуск 5-6

Серия 5.903-15

Формат	Зона	Поз.	Обозначение	Наименование	Кол.	Примечание
				Документация		
А3			БК5.6.3.00.000СБ	Сборочный чертеж		
А4			БК5.0.0.00.000	Указания по применению и изготовлению		выпуск 5-0
				Сборочные единицы		
А4		1	БК5.2.3.01.000	Стойка	1	
				Детали		
Б4		2	БК5.6.3.00.001	Труба		
				Труба 20х2,5 ГОСТ 3262-75		
				L = 470 ± 1,0 мм	1	0,78 кг
Б4		3	БК5.6.3.00.002	Труба		
				Труба 25х2,8 ГОСТ 3262-75		
				L = 500 ± 1,0 мм	1	1,06 кг
				Стандартные изделия		
		4		Болт М12х35.46		
				ГОСТ 7798-70	2	
		5		Винт М5х20.58		
				ГОСТ 1491-72	2	
				Гайки ГОСТ 5915-70		
		6		М5.5	2	
		7		М12.5	2	
		8		Шайба 5.02 ГОСТ 11371-78	2	
		9		Шайба 12.02 ГОСТ 6402-70	2	
		10		Шайба 12.65 ГОСТ 6402-70	2	
				Прочие изделия		
		11		Переключатель		
				ПКУ3-588U0115У2		
				ТУ16-526047-74	1	
				Хомутики ТУ36-1448-77		
		12		С 437 У2	2	
		13		С 438 У2	2	
				Втулки ТУ36-1889-80		
		14		В 22 УХЛ2	1	
		15		В 28 УХЛ2	1	
		16		Ввод гибкий К108У3		
				ТУ 36-1684-81	1	

Инв.№ подл. | Подп. и дата | Взам. инв.№ | Инв.№ дубл. | Подп. и дата

Изм.	Лист	№ докум.	Подп.	Дата
Разраб.		Металлов		
Пров.		Никитченко		
Н. контр.		Колмец		
Утв.				

БК5.6.3.00.000

Блок дымососа БДН-9у
Установка электрооборудования

Лит.	Лист	Листов
	1	2

ЛАТГИПРОПРОМ

Копировал

Формат А4

Выпуск 5-6

Серия 5.903-15

БК5.6.3.00.000СБ

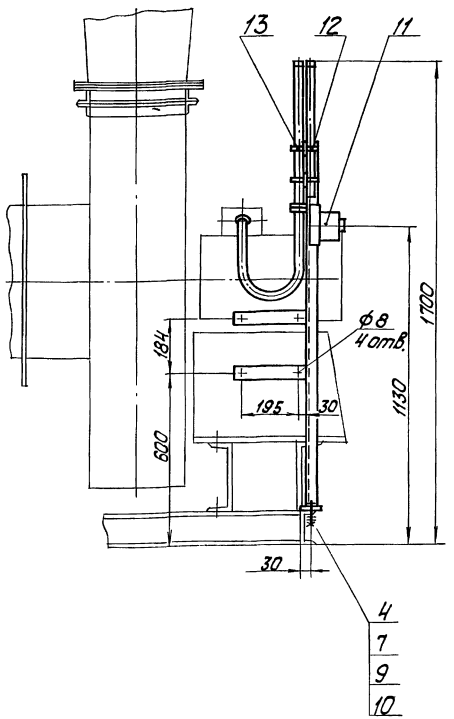

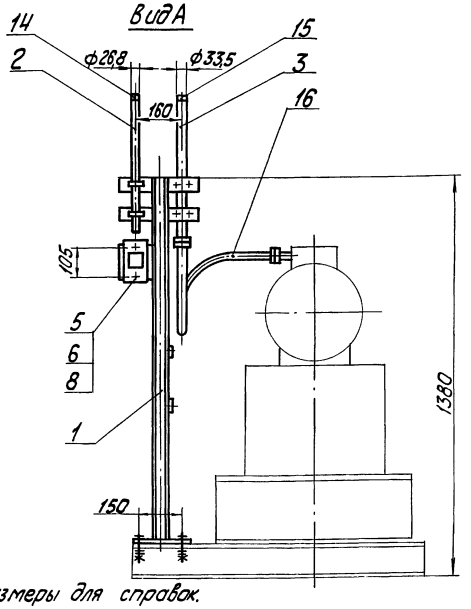

Размеры для справок.

Изм.	Лист	№ докум.	Подп.	Дата
Разраб.		Металлов		
Пров.		Никитченко		
Т. контр.				
Н. контр.		Колмец		
Утв.				

БК5.6.3.00.000СБ

Блок дымососа БДН-9у
Установка электрооборудования

Лит.	Масса	Масштаб
	14	1:10
Лист	Листов 1	

ЛАТГИПРОПРОМ

Копировал

Формат А3

Выпуск 5-6

Серия 5.903-15

Форм	Зона	Поз	Обозначение	Наименование	Кол	Примечание
				Документация		
А3			БК5.2.3.01.000 СБ	Сборочный чертеж		
				Детали		
Б4		1	БК5.2.3.01.001	Стойка		
				Швеллер 5-ГОСТ 8240-72 / Ст3сп3-Т-ГОСТ 535-79		
				L = 1375 ± 2,0 мм	1	6,65 кг
Б4		2	БК5.2.3.01.002	Пластина		
				Лист 5 ГОСТ 19903-74 / Ст3кп2 ГОСТ 14637-79	1	0,45 кг
Б4		3	БК5.2.3.01.003	Панель		
				Лист 3 ГОСТ 19903-74 / Ст3кп4 ГОСТ 16523-70	1	0,31 кг
Б4		4	БК5.2.3.01.004	Кронштейн		
				Полоса 5×50-ГОСТ 103-76 / Ст3кп2 ГОСТ 535-79		
				L = 230 ± 1,0 мм	2	0,45 кг
Б4		5	БК5.2.3.01.005	Кронштейн		
				Полоса 5×50-ГОСТ 103-76 / Ст3кп2 ГОСТ 535-79		
				L = 280 ± 1,0 мм	2	0,55 кг

Инв.№ подл. | Подпись и дата | Взам. инв.№ | Инв.№ дубл. | Подпись и дата

Изм.	Лист	№ докум.	Подп.	Дата	БК5.2.3.01.000		
Разраб.	Михайлова				Стойка	Лит.	Лист	Листов 1
Пров.	Никитченко							
Н. контр.	Колмец					ЛАТГИПРОПРОМ		
Утв.								

Копировал А2 Формат А4

БК5.2.3.01.000 СБ

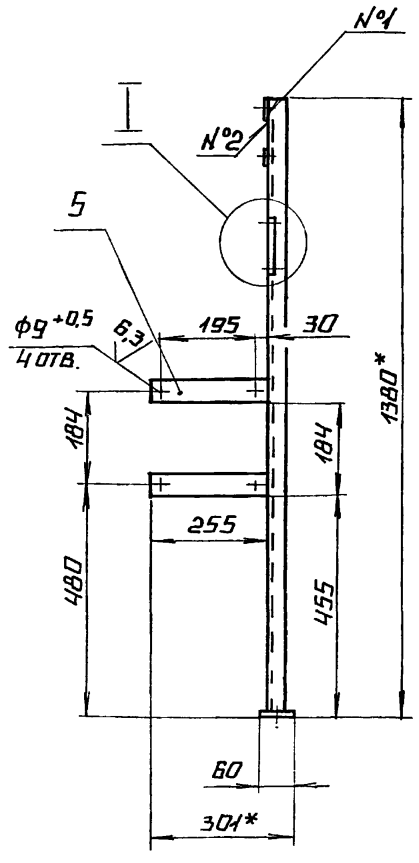

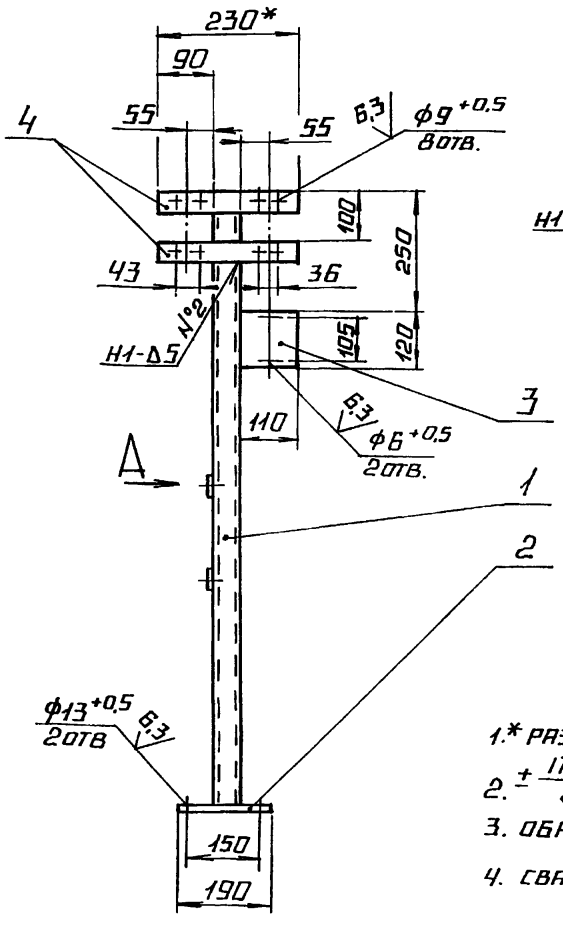

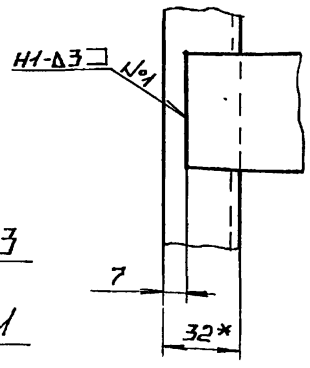

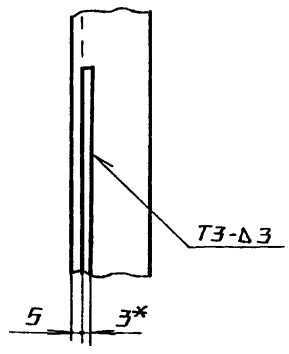

1.* Размеры для справок

2. $\pm \frac{IT14}{2}$.

3. Обработка поверхностей реза деталей Б4 $\sqrt{25}$.

4. Сварные швы по ГОСТ 5264-80.

Изм.	Лист	№ докум.	Подп.	Дата	БК5.2.3.01.000 СБ			
Разраб.	Михайлова				Стойка	Лит.	Масса	Масштаб
Пров.	Никитченко						9,5	1:10
Т. контр.						Лист	Листов 1	
Н. контр.	Колмец					ЛАТГИПРОПРОМ		
Утв.								

Инв.№ подл. | Подпись и дата | Взам. инв.№ | Инв.№ дубл. | Подпись и дата

gost.e-ecolog.ru

Копировал А2 Формат А3