Типовая документация на конструкции, изделия и узлы зданий и сооружений

Серия 5.903-15

БЛОКИ ТЕПЛОМЕХАНИЧЕСКОГО ОБОРУДОВАНИЯ ДЛЯ КОТЕЛЬНЫХ С ВОДОГРЕЙНЫМИ КОТЛАМИ

Выпуск 5-5

Блок вентилятора
БВДН-12,5у

Рабочие чертежи

Утверждены и введены в действие ММСС СССР протоколом от 22.11.89г.

24052-19

gost.e-ecolog.ru

Типовая документация на конструкции, изделия и узлы зданий и сооружений

Серия 5.903-15

БЛОКИ ТЕПЛОМЕХАНИЧЕСКОГО ОБОРУДОВАНИЯ ДЛЯ КОТЕЛЬНЫХ С ВОДОГРЕЙНЫМИ КОТЛАМИ

Выпуск 5-5

Блок вентилятора
БВДН-12,5у

Рабочие чертежи

Разработаны
проектным институтом
„ЛАТГИПРОПРОМ"
Гл.инж.института В.Овчаров
Гл.инж.проекта Я.Нидбальский

Утверждены и введены в действие ММСС СССР протоколом от 22.11.89г.

24051-12

Содержание альбома

Обозначение	Наименование	№ стр.
Блок вентилятора БВДН-12,5у		
БК5.5.1.00.000	Блок вентилятора БВДН-12,5у	2
БК5.5.1.00.000СБ	Блок вентилятора БВДН-12,5у	3
БК5.5.1.00.000	Блок вентилятора БВДН-12,5у	4
БК5.5.1.01.000	Рама	
64.30.03.000	Карман	
БК5.5.1.01.000СБ	Рама	5
64.30.03.000СБ	Карман	6
64.30.03.001	Боковина	
64.30.03.002	Стенка	7
64.30.03.003	Стенка	
64.30.03.004	Фланец	
64.30.03.005	Конус	8
64 30 03.006	Полуконус	
64.30.03.007	Ублинитель	
58.02.00.000	Люк лаза	
58.02 00.000СБ	Люк лаза	9
58.02.00.001	Прокладка	
58.02 01.000	Фланец	
58.02.01.000СБ	Фланец	10
58.02.02 000	Крышка	
58.02.02 000СБ	Крышка	11
58 02.02.001	Ручка	

Обозначение	Наименование	№ стр
Установка приборов контроля и автоматики блока вентилятора БВДН-12.5у		
БК5.5.2 00.000	Блок вентилятора БВДН-12,5у. Установка приборов контроля и автоматики	11
БК5.5.2.00.000 Э3	Блок БВДН-12,5у. Схема электрическая принципиальная регулятора	
БК5.5.2.00.000СБ	Блок вентилятора БВДН-12,5у. Установка приборов контроля и автоматики	12
БК5.5.2.00.000	Блок вентилятора БВДН-12,5у. Установка приборов контроля и автоматики	13
БК5.5.2.00.000СО	Блок вентилятора БВДН-12,5у. Схема автоматизации	
БК5.5.2.00.000Э4	Блок вентилятора БВДН-12,5у. Схема соединений	
Установка электрооборудования блока вентилятора БВДН-12,5у		
БК5.5.3.00.000	Блок вентилятора БВДН-12,5у. Установка электрооборудования	14
БК5.5.3.00.000СБ	Блок вентилятора БВДН-12,5у. Установка электрооборудования	
БК5.5.3.00.000	Блок вентилятора БВДН-12,5у. Установка электрооборудования	15
БК5.5.3.01.000	Стойка	
БК5.5.3.01.000СБ	Стойка	

Копировал Маис Формат А3

Формат	Зона	Поз.	Обозначение	Наименование	Кол.	Примечание
				Документация		
А2			БК5.5.1.00.000СБ	Сборочный чертёж		
А3			БК5.0.0.00.000ДТ	Указания по применению и изготовлению		Выпуск 5-0
				Сборочные единицы		
А4		1	БК5.5.1.01.000	Рама	1	
А4		2	64.30.03.000	Карман	1	
				Стандартные изделия		
				Болты ГОСТ 7798-70		
		4		М10х35.46	16	
		5		М24х110.46	4	
				Гайки ГОСТ 5915-70		
		6		М10.5	16	
		7		М24.5	4	
		8		Шайба 24.021 ГОСТ 10906-78	4	
				Материалы		
		9		Шнур асбестовый ШАОН-10 ГОСТ 1779-83	4	м

Инв.№подл. | Подп. и дата | Взам.инв.№ | Инв.№дубл. | Подп. и дата

Изм.	Лист	№ докум.	Подп.	Дата	БК5.5.1.00.000		
Разраб.		Михайлова			Блок вентилятора БВДН-12,5у	Лит.	Лист 1	Листов 3
Пров.		Никитченко				ЛАТГИПРОПРОМ	
Н.контр.		Колпец					
Утв.							

Копировал Маис Формат А4

Формат	Зона	Поз.	Обозначение	Наименование	Кол.	Примечание
				Переменные данные для исполнений:		
				БК5.5.1.00.000		
				Прочие изделия		
		10		Вентилятор ВДН 12,5у I-1500 пр ТУ 108.1360-85	1	
				БК5.5.1.00.000-01		
				Прочие изделия		
		10		Вентилятор ВДН 12,5у I-1500 лев ТУ 108.1360-85	1	
				БК5.5.1.00.000-02		
				Прочие изделия		
		10		Вентилятор ВДН 12,5у I-1000 пр ТУ 108.1360-85	1	
				БК5.5.1.00.000-03		
				Прочие изделия		
		10		Вентилятор ВДН 12,5у I-1000 лев ТУ 108.1360-85	1	

Инв.№подл. | Подп. и дата | Взам.инв.№ | Инв.№дубл. | Подп. и дата

Изм.	Лист	№ докум.	Подп.	Дата	БК5.5.1.00.000	Лист 2

Копировал Маис Формат А4

Рис.1

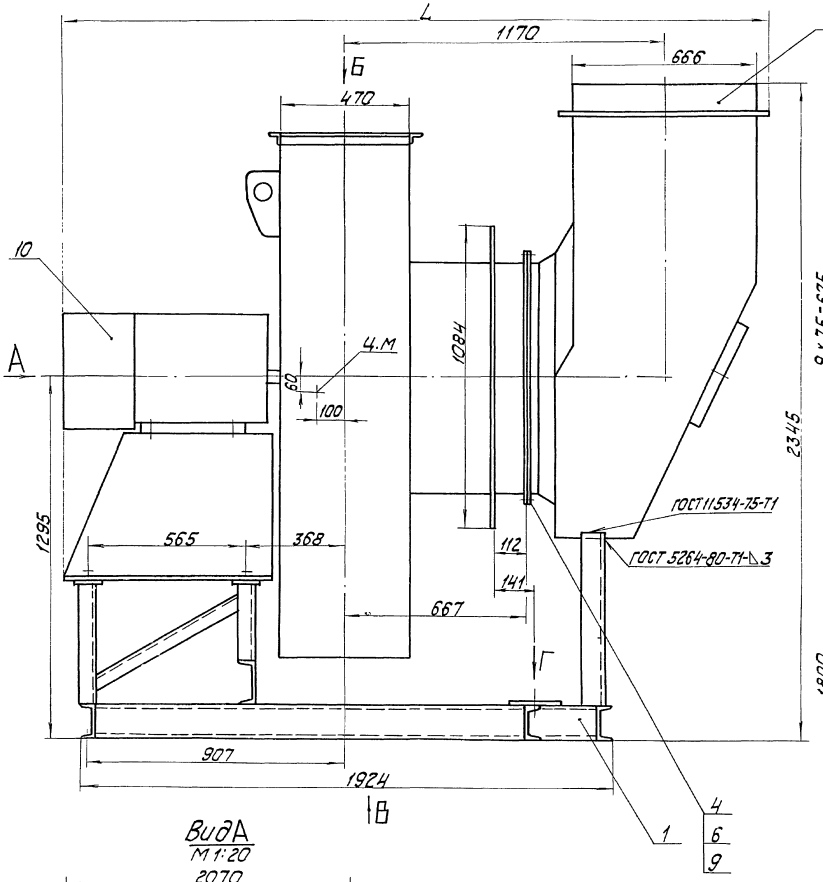

Вид Б

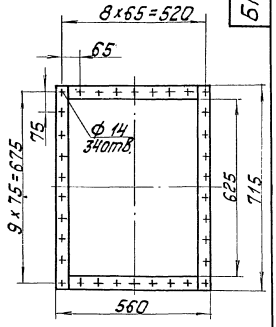

Вид В
М 1:20

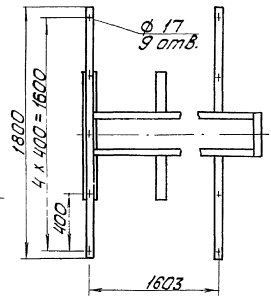

Вид А
М 1:20

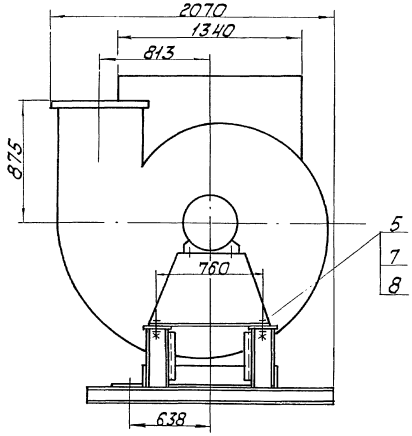

Обозначение	Типоразмер вентилятора ВДН	Рис.	Электродвигатель	N, кВт	Масса, кг	L, мм
БК5.5.1.00.000	12,5у I - 1500пр.	1	4А250М4	75	1480	2637
-01	12,5у I - 1500лев.	2				
-02	12,5у I - 1000пр.	1	4А200L6	30	1260	2586
-03	12,5у I - 1000лев.	2				
-04	12,5у - 1500пр.	1	4А250М4	75	1480	2637
-05	12,5у - 1500лев.	2				
-06	12,5у - 1000пр.	1	4А200L6	30	1260	2586
-07	12,5у - 1000лев.	2				

Вид Г

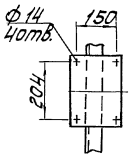

Рис.2
М 1:40
Остальное см. Рис.1.

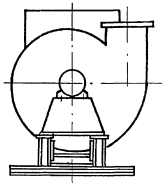

1. Размеры для справок.
2. Угол разворота вентилятора и кармана определяется по чертежам компановки котельной.

Изм.	Лист	№ докум.	Подпись	Дата	БК5.5.1.00.000СБ			
Разраб.		Михайлова			Блок вентилятора. БВДН-12,5у	Лит.	Масса см. табл.	Масштаб 1:10
Пров.		Никитченко				Лист	Листов 1	
Т.контр.						ЛАТГИПРОПРОМ		
Н.контр.		Колмец						
Утв.								

Инв.№подл. | Подп. и дата | Взам.инв.№ | Инв.№дубл. | Подп. и дата

Копировал

Формат А2

Выпуск 5-5

Серия 5.903-15

Форм	Зона	Поз.	Обозначение	Наименование	Кол	Примечание
				БК5.5.1.00.000-04		
				Прочие изделия		
		10		Вентилятор ВДН12,5у-1500 пр. ТУ108.1360-85	1	
				БК5.5.1.00.000-05		
				Прочие изделия		
		10		Вентилятор ВДН12,5у-1500 лев. ТУ108.1360-85	1	
				БК5.5.1.00.000-06		
				Прочие изделия		
		10		Вентилятор ВДН12,5у-1000 пр. ТУ108.1360-85	1	
				БК5.5.1.00.000-07		
				Прочие изделия		
		10		Вентилятор ВДН12,5у-1000 лев. ТУ108.1360-85	1	

Инв.№подл. | Подп. и дата | Взам.инв.№ | Инв.№дубл. | Подп. и дата

Изм. Лист № докум. Подп. Дата

БК5.5.1.00.000

Лист 3

Копировал 38 формат А4

Выпуск 5-5

Серия 5.903-15

Форм	Зона	Поз.	Обозначение	Наименование	Кол.	Примечание
				Документация		
А2			БК5.5.1.01.000 СБ	Сборочный чертеж		
				Детали		
БЧ		1	БК5.5.1.01.001	Пластина		
				Лист 5 ГОСТ 19903-74 / Вст3кп2 ГОСТ 14637-79	1	1,95 кг
БЧ		2	БК5.5.1.01.002	Пластина		
				Лист 5 ГОСТ 19903-74 / Вст3кп2 ГОСТ 14637-79	4	0,86 кг
БЧ		3	БК5.5.1.01.003	Полка		
				Швеллер 12-ГОСТ 8240-72 / Вст3сп3-1-ГОСТ 535-79		
				L = 300 ± 1,0 мм	1	3,1 кг
БЧ		4	БК5.5.1.01.004	Полка		
				Швеллер 12-ГОСТ 8240-72 / Вст3сп3-1-ГОСТ 535-79		
				L = 750 ± 1,5 мм	2	7,8 кг
БЧ		5	БК5.5.1.01.005	Полка		
				Швеллер 12-ГОСТ 8240-72 / Вст3сп3-1-ГОСТ 535-79		
				L = 1790 ± 2,0 мм	2	18,62 кг
БЧ		6	БК5.5.1.01.006	Полка		
				Швеллер 12-ГОСТ 8240-72 / Вст3сп3-1-ГОСТ 535-79	1	18,72 кг

Инв.№подл. | Подп. и дата | Взам.инв.№ | Инв.№дубл. | Подп. и дата

Изм. Лист № докум. Подп. Дата

БК5.5.1.01.000

Разраб. Михайлова

Пров. Никитченко

Н.контр. Колмец

Утв.

Рама

Лит. | Лист 1 | Листов 2

ЛАТГИПРОПРОМ

Копировал 38 формат А4

Выпуск 5-5

Серия 5.903-15

Форм	Зона	Поз.	Обозначение	Наименование	Кол.	Примечание
БЧ		7	БК5.5.1.01.007	Полка		
				Швеллер 16-ГОСТ 8240-72 / Вст3сп3-1-ГОСТ 535-79		
				L = 278-1,3 мм	2	3,95 кг
БЧ		8	БК5.5.1.01.008	Стойка		
				Швеллер 16-ГОСТ 8240-72 / Вст3сп3-1-ГОСТ 535-79		
				L = 438-1,55 мм	2	6,22 кг
БЧ		9	БК5.5.1.01.009	Полка		
				Швеллер 16-ГОСТ 8240-72 / Вст3сп3-1-ГОСТ 535-79		
				L = 960 ± 1,5 мм	1	13,63 кг
БЧ		10	БК5.5.1.01.010	Стойка		
				Швеллер 22-ГОСТ 8240-72 / Вст3сп3-1-ГОСТ 535-79		
				L заг. = 610 ± 1,0 мм	1	12,81 кг
БЧ		11	БК5.5.1.01.011	Связь		
				Уголок 50×50×5-Б-ГОСТ 8509-86 / Вст3сп3-1-ГОСТ 535-79		
				L = 630 ± 1,0 мм	2	2,36 кг
				Стандартные изделия		
		12		Болт М12×35.46 ГОСТ 7798-70	2	
		13		Гайка М12.5 ГОСТ 5915-70	2	
		14		Шайба 12.02 ГОСТ 10906-78	2	
		15		Шайба 12.65Г ГОСТ 6402-70	2	

Инв.№подл. | Подп. и дата | Взам.инв.№ | Инв.№дубл. | Подп. и дата

Изм. Лист № докум. Подп. Дата

БК5.5.1.01.000

Лист 2

Копировал 38 формат А4

Выпуск 5-5

Серия 5.903-15

Форм	Зона	Поз.	Обозначение	Наименование	Кол.	Примечание
				Документация		
А3			64.30.03.000 СБ	Сборочный чертеж		
				Сборочные единицы		
А4		1	58.02.00.000	Люк лаза	1	
				Детали		
А3		2	64.30.03.001	Боковина	1	
А4		3	64.30.03.002	Стенка	1	
А3		4	64.30.03.003	Стенка	1	
А4		5	64.30.03.004	Фланец	1	
А4		6	64.30.03.005	Конус	1	
А3		7	64.30.03.006	Полуконус	1	
А4		8	64.30.03.007	Уплотнитель	1	
				Материалы		
		9		Полоса 5×50-ГОСТ 103-76 / Вст3кп2 ГОСТ 535-79	5,5	м

Инв.№подл. | Подп. и дата | Взам.инв.№ | Инв.№дубл. | Подп. и дата

Изм. Лист № докум. Подп. Дата

64.30.03.000

Разраб. Михайлова

Пров. Никитченко

Н.контр. Колмец

Утв.

Карман

Лит. | Лист 1 | Листов 1

ЛАТГИПРОПРОМ

Копировал 38 формат А4

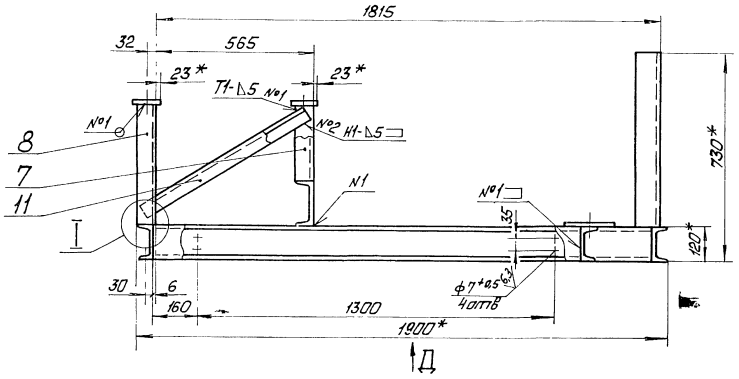

Вид А

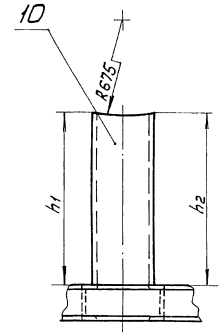

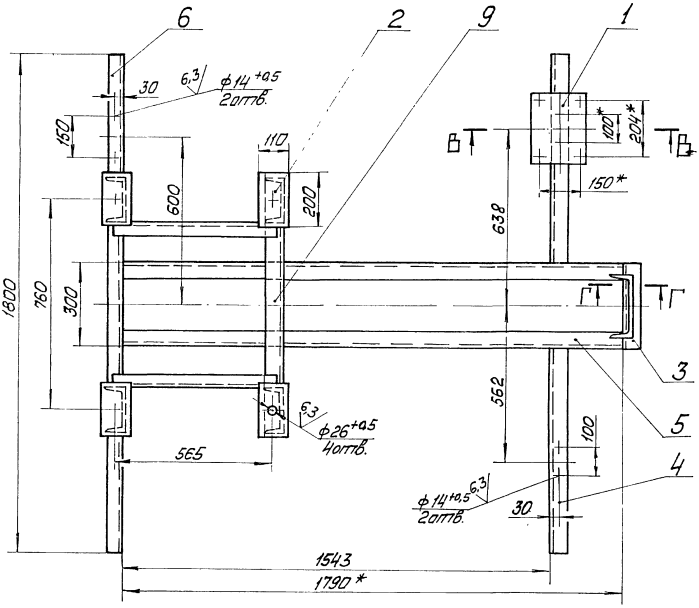

Вид Б

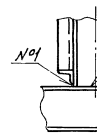

I
м1:2

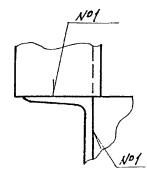

В-В
м1:2

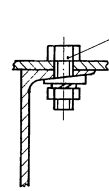

Г-Г
м1:2

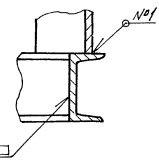

Вид Д
м1:20

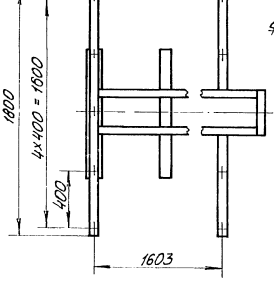

Поз. 1
м1:5

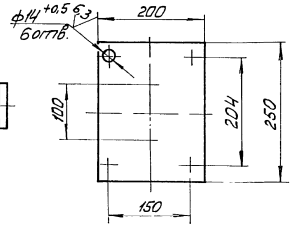

1. *Размеры для справок.
2. Размеры h1 и h2, определяются в зависимости от угла поворота кармана поз. 2 черт БК5.5.1.00.000 СБ
3. $\pm \frac{IT14}{2}$
4. Обработка поверхностей реза деталей Б4 25
5. Сварные швы по ГОСТ 5264-80.

						БК5.5.1.01.000 СБ	
Изм.	Лист	№ докум.	Подп.	Дата			
Разраб.		Михайлова			Рама	Литер	Масса	Масштаб
Пров.		Ишутченко					132	1:10
Т.контр.						Лист	Листов 1
Н.контр.		Колмец				ЛАТГИПРОПРОМ	
Утв.							

Копировал

Формат А2

Инв.№подл. | Подп. и дата | Взам.инв.№ | Инв.№дубл. | Подп. и дата

64.30.03.000 СБ

Выпуск 5-5

Серия 5.903-15

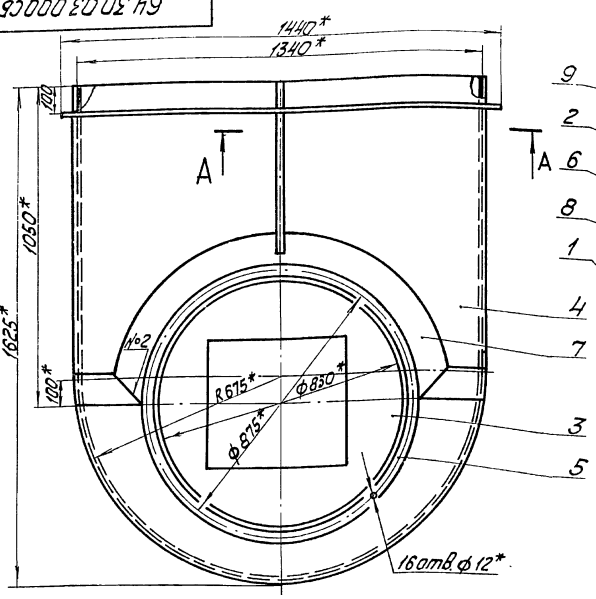

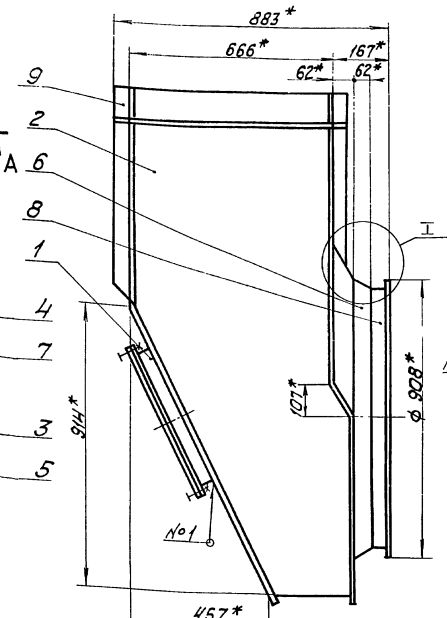

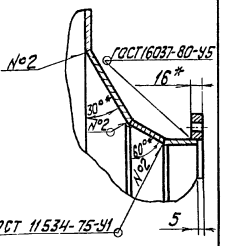

А-А
М 1:2

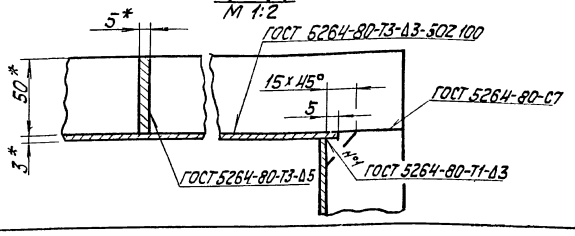

1. * Размеры для справок.
2. ± IT14/2.

Изм.	Лист	№ докум.	Подп.	Дата	64.30.03.000 СБ			
Разраб.		Михайлова			Карман	Лит.	Масса	Масштаб
Пров.		Никитченко					187,6	1:10
Т.контр.						Лист	Листов 1	
Н.контр.		Колпец				ЛАТГИПРОПРОМ		
Утв.								

Копировал

Формат А3

Инв. № подл. | Подп. и дата | Взам. инв. № | Инв. № дубл. | Подп. и дата

64.30.03.001

Выпуск 5-5

Серия 5.903-15

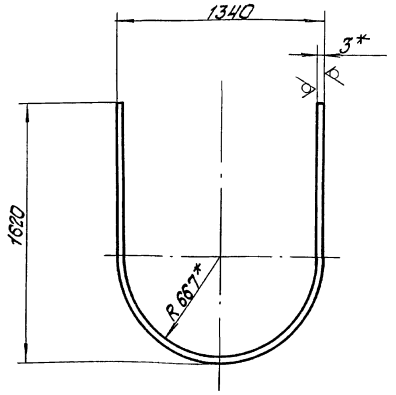

Развертка

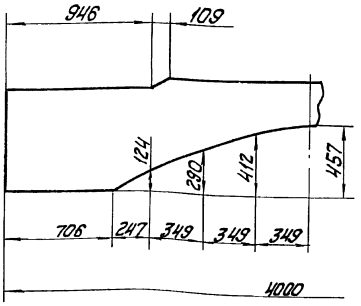

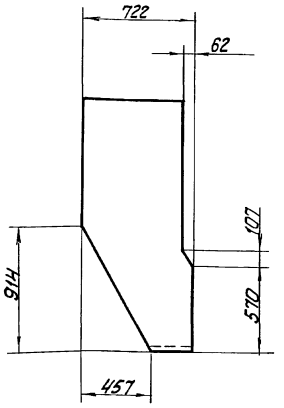

1. * Размеры для справок.
2. ± IT14/2.

Изм.	Лист	№ докум.	Подп.	Дата	64.30.03.001			
Разраб.		Михайлова			Боковина	Лит.	Масса	Масштаб
Пров.		Никитченко					51,2	1:20
Т.контр.						Лист	Листов 1	
Н.контр.		Колпец			Лист 3 ГОСТ 19903-74 В Ст3кп2 ГОСТ 16523-70	ЛАТГИПРОПРОМ		
Утв.								

Копировал

Формат А3

Инв. № подл. | Подп. и дата | Взам. инв. № | Инв. № дубл. | Подп. и дата

64.30.03.003

25 (√)

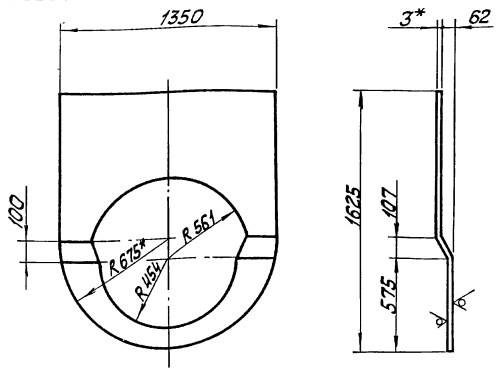

1. * Размеры для справок.
2. ± IT14/2.

Изм.	Лист	№ докум.	Подп.	Дата	64.30.03.003			
Разраб.		Михайлова			Стенка	Лит.	Масса	Масштаб
Пров.		Никитченко					28.7	1:20
Т.контр.						Лист	Листов 1	
Н.контр.		Колмец			Лист 3 ГОСТ 19903-74 / В Ст3кп2 ГОСТ 16523-70	ЛАТГИПРОПРОМ		
Утв.								

Копировал — формат А3

64.30.03.002

25 (√)

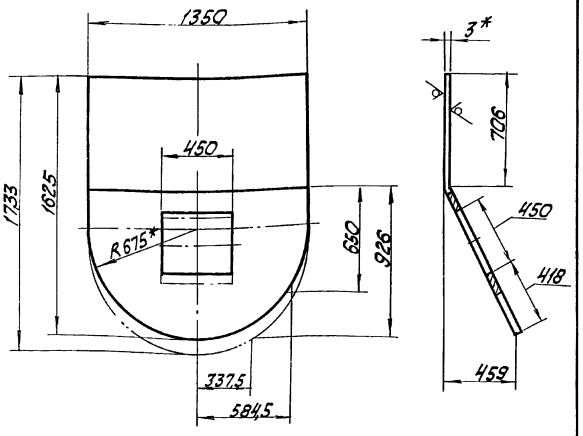

1. * Размеры для справок.
2. ± IT14/2.

Изм.	Лист	№ докум.	Подп.	Дата	64.30.03.002			
Разраб.		Михайлова			Стенка	Лит.	Масса	Масштаб
Пров.		Никитченко					45.7	1:20
Т.контр.						Лист	Листов 1	
Н.контр.		Колмец			Лист 3 ГОСТ 19903-74 / В Ст3кп2 ГОСТ 16523-70	ЛАТГИПРОПРОМ		
Утв.								

Копировал — формат А4

64.30.03.004

(√)

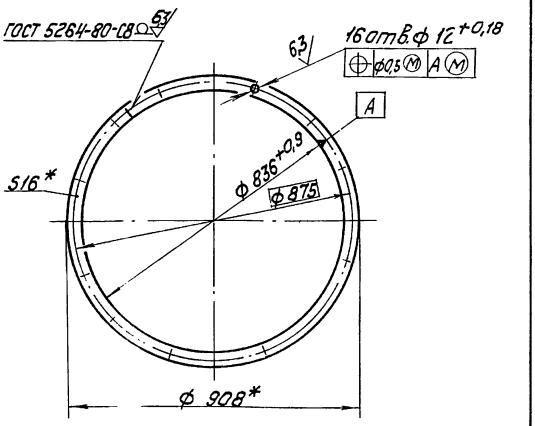

1. * Размеры для справок.
2. ± IT14/2.

Изм.	Лист	№ докум.	Подп.	Дата	64.30.03.004			
Разраб.		Михайлова			Фланец	Лит.	Масса	Масштаб
Пров.		Никитченко					12.4	1:10
Т.контр.						Лист	Листов 1	
Н.контр.		Колмец			Полоса 16 х 136 ГОСТ 103-76 / В Ст3кп2 ГОСТ 535-79	ЛАТГИПРОПРОМ		
Утв.								

Копировал — формат А4

Инв.№ подл. | Подпись и дата | Взам.инв.№ | Инв.№ дубл. | Подпись и дата

Выпуск 5-5
Серия 5.903-15

64.30.03.005

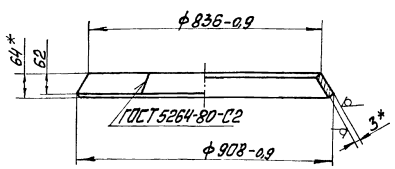

Развёртка
М1:20

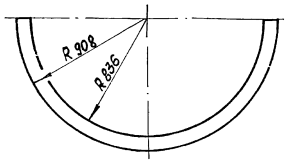

1 *Размеры для справок.
2 ± IT14/2

Изм.	Лист	№ докум.	Подп.	Дата	64.30.03.005			
Разраб.		Михайлова			Конус	Лит.	Масса	Масштаб
Пров.		Никитченко					4,7	1:10
Т. контр.						Лист	Листов 1	
Н. контр.		Колмец			Лист 3 ГОСТ 19903-74 ВСт3кп2 ГОСТ 16523-70	ЛАТГИПРОПРОМ		
Утв.								

Инв. № подл. | Подп. и дата | Взам. инв. № | Инв. № дубл. | Подп. и дата

Копировал | Формат А4

64.30.03.006

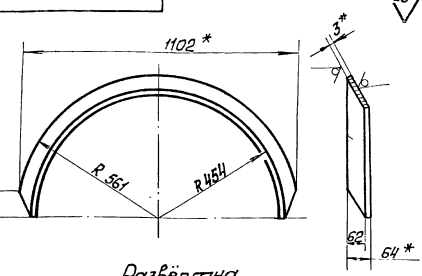

Развёртка

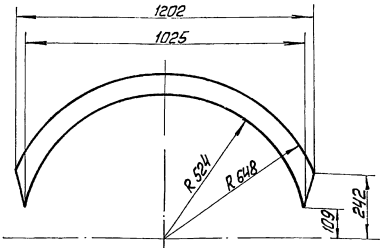

1 * Размеры для справок
2 ± IT14/2

Изм.	Лист	№ докум.	Подп.	Дата	64.30.03.006			
Разраб.		Михайлова			Полуконус	Лит.	Масса	Масштаб
Пров.		Никитченко					4,8	1:10
Т. контр.						Лист	Листов 1	
Н. контр.		Колмец			Лист 3 ГОСТ 19903-74 ВСт3кп2 ГОСТ 16523-70	ЛАТГИПРОПРОМ		
Утв.								

Копировал | Формат А4

64.30.03.007

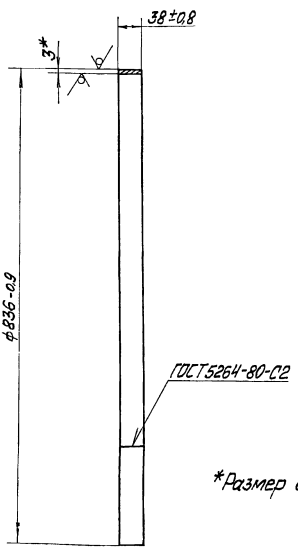

*Размер для справок.

Изм.	Лист	№ докум.	Подп.	Дата	64.30.03.007			
Разраб.		Михайлова			Ублиниттель	Лит.	Масса	Масштаб
Пров.		Никитченко					2,4	1:5
Т. контр.						Лист	Листов 1	
Н. контр.		Колмец			Лист 3 ГОСТ 19903-74 ВСт3кп2 ГОСТ 16523-70	ЛАТГИПРОПРОМ		
Утв.								

Копировал | Формат А4

Формат	Зона	Поз.	Обозначение	Наименование	Кол.	Примечание
				Документация		
А3			58.02.00.000СБ	Сборочный чертёж		
				Сборочные единицы		
А4		1	58.02.01.000	Фланец	1	
А4		2	58.02.02.000	Крышка	1	
				Детали		
А4		3	58.02.00.001	Прокладка	1	
				Стандартные изделия		
		4		Болт М12×30.36 ГОСТ 7798-70	12	
		5		Гайка М12.4 ГОСТ 5915-70*	12	

Изм.	Лист	№ докум.	Подп.	Дата	58.02.00.000			
Разраб.		Михайлова			Люк лаза	Лит.	Лист	Листов 1
Пров.		Никитченко						
Н. контр.		Колмец				ЛАТГИПРОПРОМ		
Утв.								

Копировал | Формат А4

Выпуск 5-5

Серия 5.903-15

58.02.00.000 СБ

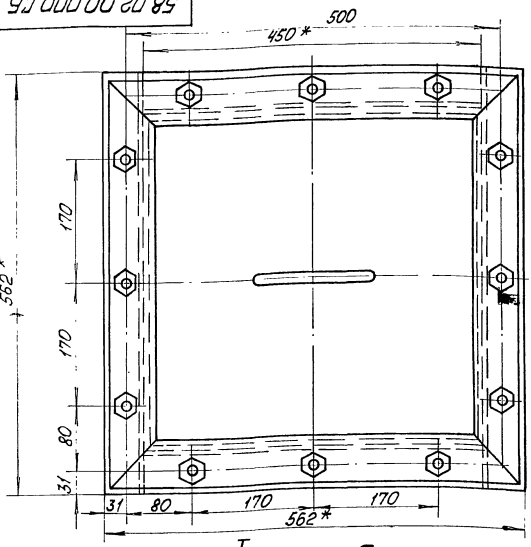

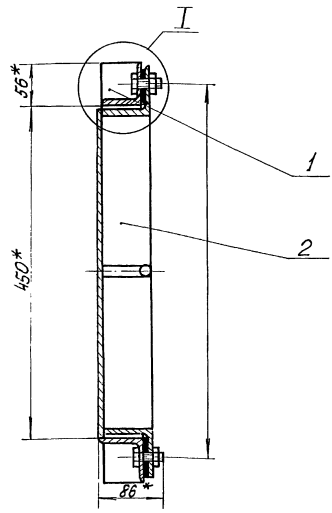

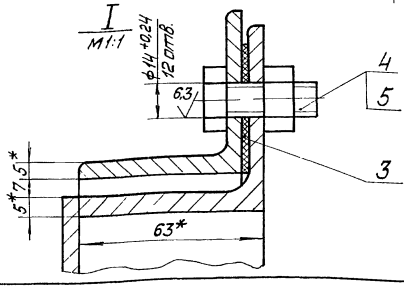

1 *Размеры для справок.

2. $\pm\frac{1716}{2}$

					58.02.00.000 СБ			
Изм	Лист	№ докум.	Подп.	Дата	Люк лаза	Лит	Масса	Масштаб
Разраб.		Михайлова					27	1:4
Пров.		Никитченко				Лист	Листов 1	
Т. контр.						ЛАТГИПРОПРОМ		
Н. контр.		Колмец						
Утв.								

Копировал Макс. Формат А3

Инв. № подл. | Подп. и дата | Взам. инв. № | Инв. № дубл. | Подп. и дата

Выпуск 5-5

Серия 5.903-15

58.02.00.001

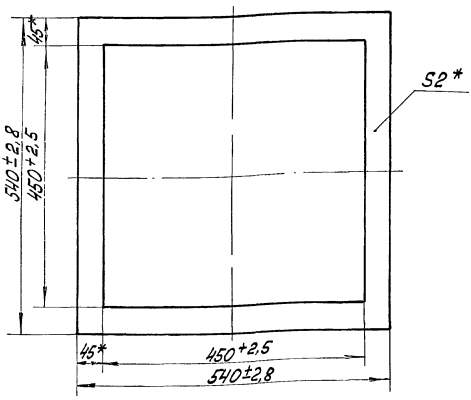

* Размеры для справок.

					58.02.00.001			
Изм	Лист	№ докум.	Подп.	Дата	Прокладка	Лит	Масса	Масшт.
Разраб.		Михайлова					0,23	1:5
Пров.		Никитченко				Лист	Листов 1	
Н. контр.		Колмец			Картон асбестовый КАОН-2 ГОСТ 2850-75	ЛАТГИПРОПРОМ		
Утв.								

Копировал Макс. Формат А4

Инв. № подл. | Подп. и дата | Взам. инв. № | Инв. № дубл. | Подп. и дата

Выпуск 5-5

Серия 5.903-15

Форм.	Зона	Поз.	Обозначение	Наименование	Кол.	Примечание
				Документация		
А4			58.02.01.000 СБ	Сборочный чертёж		
				Детали		
Б4		1	58.02.01.001	Уголок		
				Уголок 63×63×5-Б-ГОСТ 8509-86 / ВСт3сп3 ГОСТ 535-79	2	1,91 кг
Б4		2	58.02.01.002	Уголок		
				Уголок 63×63×5-Б-ГОСТ 8509-86 / ВСт3сп3 ГОСТ 535-79	2	2,4 кг

					58.02.01.000			
Изм	Лист	№ докум.	Подп.	Дата	Фланец	Лит	Лист	Листов
Разраб.		Михайлова						1
Пров.		Никитченко				ЛАТГИПРОПРОМ		
Н. контр.		Колмец						
Утв.								

Копировал Макс. Формат А4

Инв. № подл. | Подп. и дата | Взам. инв. № | Инв. № дубл. | Подп. и дата

Выпуск 5-5
Серия 5.903-15

58.02.01.000СБ

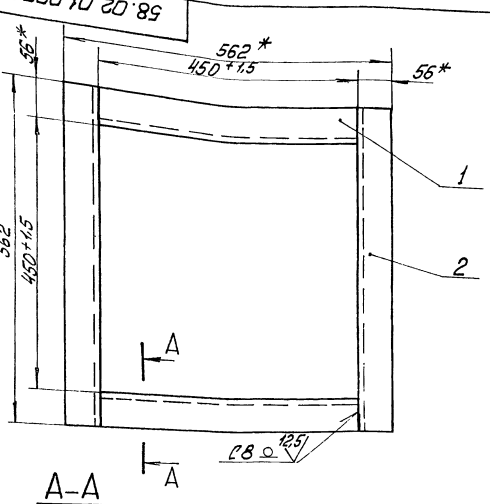

А–А

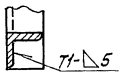

1 * Размеры для справок.
2. $\pm \frac{IT16}{2}$
3. Сварные швы по ГОСТ 5264-80.
4. Обработка поверхностей реза деталей Б4 $\sqrt{25}$

Изм.	Лист	№ докум.	Подп.	Дата
Разраб.		Шишленко		
Пров.		Колмец		
Т.контр.				
Н.контр.		Колмец		
Утв.				

58.02.01.000СБ

Фланец

Литп	Масса	Масштаб
	8,6	1:5
Лист	Листов 1	

ЛАТГИПРОПРОМ

Копировал Маас Формат А4

Выпуск 5-5
Серия 5.903-15

Формат	Зона	Поз.	Обозначение	Наименование	Кол.	Примечание
				Документация		
А3			58.02.02.000СБ	Сборочный чертёж		
				Детали		
А4		1	58.02.02.001	Ручка	1	
Б4		2	58.02.02.002	Дно		
				Лист 5 ГОСТ 19903-74 / В Ст3кп2 ГОСТ 14637-79	1	7,46 кг
Б4		3	58.02.02.003	Уголок		
				Уголок 63×63×5-Б ГОСТ 8509-93 / В Ст3сп3 ГОСТ 535-79	4	2,4 кг

Изм.	Лист	№ докум.	Подп.	Дата
Разраб.		Шишленко		
Пров.		Колмец		
Т.контр.				
Н.контр.		Колмец		
Утв.				

58.02.02.000

Крышка

Литп	Масса	Масштаб
Лист	Листов 1	

ЛАТГИПРОПРОМ

Копировал Маас Формат А4

Выпуск 5-5
Серия 5.903-15

58.02.02.000СБ

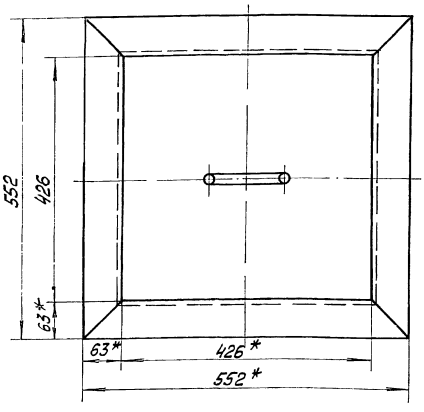

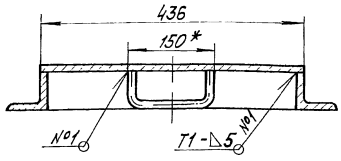

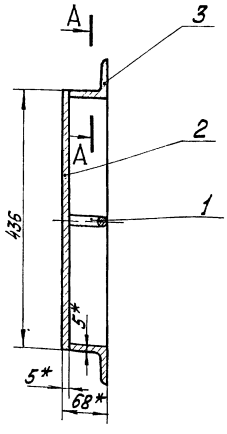

А–А
м1:1

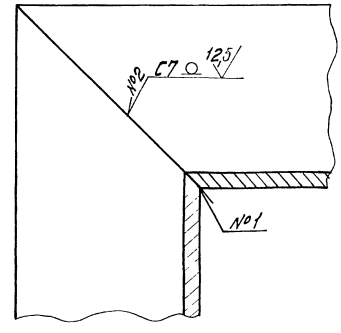

1. * Размеры для справок.
2. $\pm \frac{IT16}{2}$
3. Сварные швы №1, №2 по ГОСТ 5264-80.
4. Обработка поверхностей реза деталей Б4 $\sqrt{25}$

Изм.	Лист	№ докум.	Подп.	Дата
Разраб.		Шишленко		
Пров.		Колмец		
Т.контр.				
Н.контр.		Колмец		
Утв.				

58.02.02.000СБ

Крышка

Литп	Масса	Масштаб
	17,3	1:5
Лист	Листов 1	

ЛАТГИПРОПРОМ

Копировал Маас Формат А3

58.02.02.001

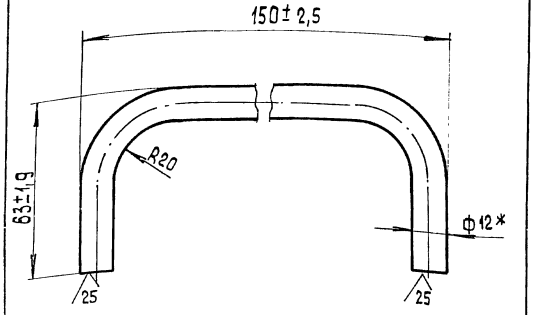

* Размер для справок.

Изм.	Лист	№ докум.	Подп.	Дата
Разраб.		Михайлова		
Пров.		Никитченко		
Т.контр.				
Н.контр.		Колмец		
Утв.				

Ручка

Круг 12-В-ГОСТ 2590-71 / 20 ГОСТ 1050-74

Лит.	Масса	Масштаб
	0,2	1:1

Лист Листов 1

ЛАТГИПРОПРОМ

Копировал Формат А4

Форм.	Зона	Поз.	Обозначение	Наименование	Кол.	Примечание
				Документация		
А2			БК 5.5.2.00.000 СБ	Сборочный чертеж		
А3			БК 5.5.2.00.000 СО	Схема автоматизации		
А3			БК 5.5.2.00.000 Э3	Схема электрическая принципиальная		
Д3			БК 5.5.2.00.000 Э4	Схема соединений		
Д4			БК 5.0.0.00.000 ДТ	Указания по применению и изготовлению		Выпуск 5-0
				Детали		
Б4		1	БК 5.5.2.00.001	Рычаг		
				Полоса 10×50-ГОСТ 103-76 / Вст3кп2 ГОСТ 535-79	1	1,43 кг
Б4		2	БК 5.5.2.00.002	Тяга		
				Труба 25×3 ГОСТ 10704-76 / Вст3гп ГОСТ 10705-80		
				L = 530±1,0 мм	1	0,87 кг
				Стандартные изделия		
		3		Болт М12×40.46 ГОСТ 7798-70	4	
				Винты ГОСТ 1491-72		
		4		М6×20.58	4	
		5		М8×25.58	4	

БК 5.5.2.00.000

Изм.	Лист	№ докум.	Подп.	Дата
Разраб.		Михайлова		
Пров.		Никитченко		
Н.контр.		Колмец		
Утв.				

Блок вентилятора ББДН-125у
Установка приборов контроля и автоматики

Лит.	Лист	Листов
	1	2

ЛАТГИПРОПРОМ

Копировал Формат А4

БК 5.5.2.00.000 Э3

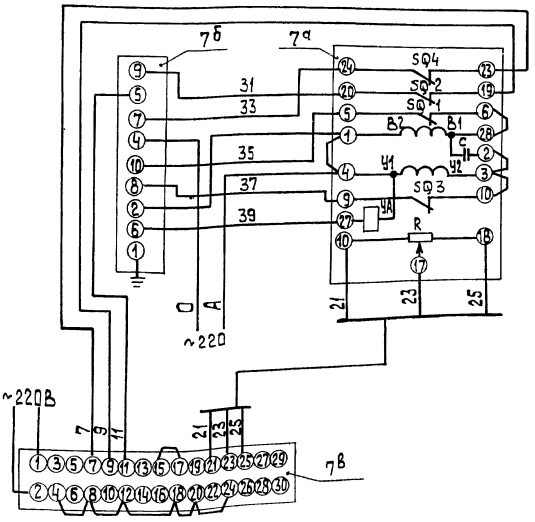

Поз. обозн.	Наименование	Кол.	Примечание
	Щит		
7в	Прибор регулирующий рс 29 ТУ 25.02.05.138-85	1	
7б	Усилитель трехпозиционный У 29.3 ТУ 25.0205.139-85	1	
	По месту		
7а	Механизм электрический однооборотный контактный МЭО-250/63-0,25 ГОСТ 7102-80	1	

БК 5.5.2.00.000 Э3

Изм.	Лист	№ докум.	Подп.	Дата
Разраб.		Знатина		
Пров.		Крауле		
Т.контр.				
Н.контр.		Кучшель		
Утв.				

Блок вентилятора ББДН-125у
Схема электрическая принципиальная регулятора

Лит.	Масса	Масштаб

Лист Листов 1

ЛАТГИПРОПРОМ

Копировал Формат А3

Выпуск 5-5

Серия 5.903-15

БК 5.5.2.00.000 СБ

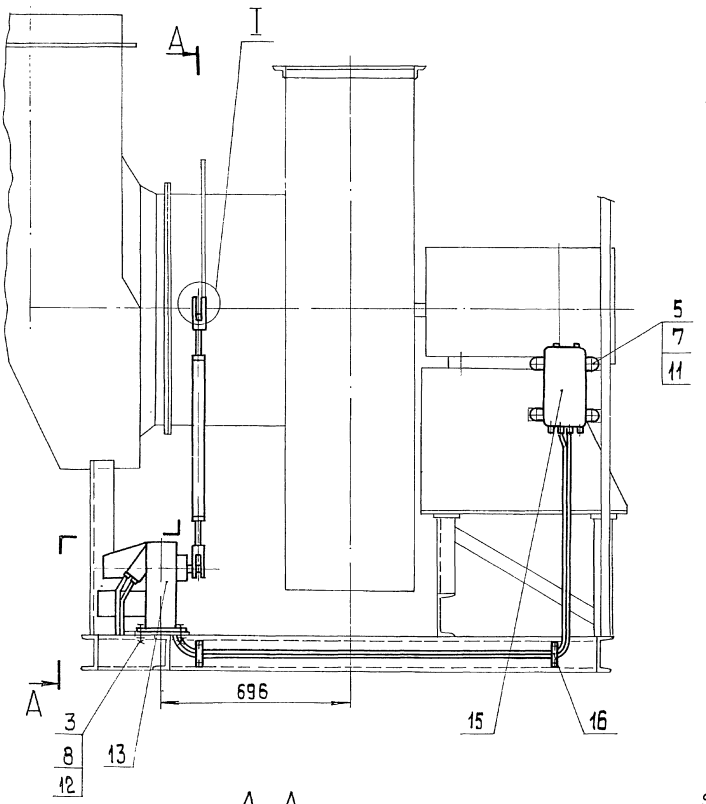

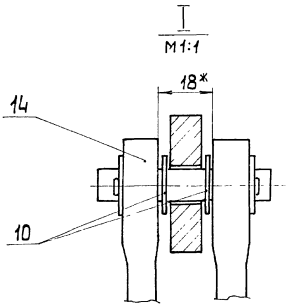

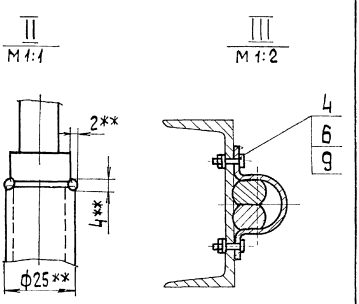

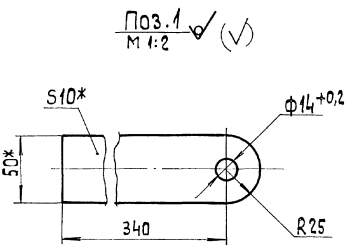

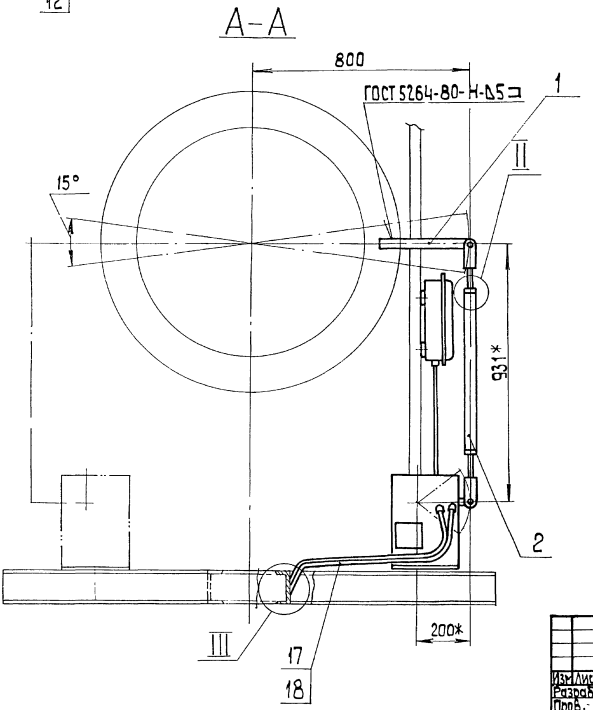

1. * Размеры для справок.
2. $\pm \frac{IT14}{2}$.
3. ** Сварка ручная дуговая.
4. Возможна установка МЭО 250/63 поз.13 с левой стороны.

Изм.	Лист	№ докум.	Подп.	Дата	БК 5.5.2.00.000 СБ		
Разраб.		Михайлов			Блок вентилятора БВДН-125у Установка приборов контроля и автоматики.	Лит.	Масса 40	Масштаб 1:10
Пров.		Никитченко				Лист	Листов 1
Т.контр.						ЛАТГИПРОПРОМ	
Н.контр.		Колмец					
Утв.							

Копировал 38 формат А2

Инв. № подл. | Подп. и дата | Взам. инв. № | Инв. № дубл. | Подп. и дата

Выпуск 5-5
Серия 5.903-15

Формат	Зона	Поз.	Обозначение	Наименование	Кол.	Примечание
				Гайки ГОСТ 5915-70		
		6		М6.5	4	
		7		М8.5	4	
		8		М12.5	4	
				Шайбы ГОСТ 11371-78		
		9		6.02	4	
		10		12.02	2	
				Шайбы ГОСТ 6402-70		
		11		8.65Г	4	
		12		12.65Г	4	
		13		Механизм исполнительный электрический однооборотный МЭО 250/63-0,25-84 ГОСТ 7192-80	1	
				Прочие изделия		
		14		Вилка 5 ПП. 257.023	2	Поставка с МЭО
		15		Коробка соединительная КС-20 ТУ 36.2568-83	1	
		16		Скоба двухлапковая СД-34 ТУ-14418-82	2	
				Материалы		
		17		Провод 1380 ПОСТ 6323-79	10	м
		18		Трубка ТВ 40-20 ГОСТ 19034-82	3	м

Инв. № подл. | Подп. и дата | Взам. инв. № | Инв. № дубл. | Подп. и дата

Изм.	Лист	№ докум.	Подп.	Дата	БК5.5.2.00.000	Лист 2

Копировал | Формат А4

БК5.5.2.00.000 СО

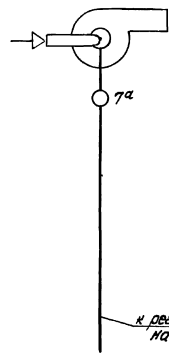

Поз. обозн.	Наименование	Кол	Примечание
7а	Механизм электрический однооборотный контактный МЭО-250/63-0,25 ГОСТ 7192-80	1	

Изм.	Лист	№ докум.	Подп.	Дата	БК5.5.2.00.000 СО			
Разраб.		Смирная			Блок вентилятора ББДН-12,5у	Лит.	Масса	Масштаб
Пров.		Крауле			Схема автоматизации			
Т.контр.						Лист	Листов 1	
Н.контр.		Кушель				ЛАТГИПРОПРОМ		
Утв.								

Копировал | Формат А4

Выпуск 5-5
Серия 5.903-15

БК5.5.2.00.000 Э4

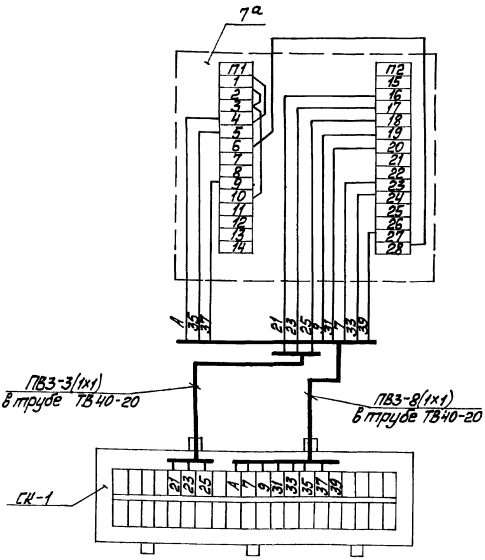

1. Маркировка цепей дана условно.
2. Исполнительный механизм и соединительную коробку заземлить.

Поз. обозн.	Наименование	Кол	Примечание
СК-1	Коробка соединительная КС-20 ТУ 36.2568-83	1	шт.
	Труба ТВ 40-20 ГОСТ 19034-82	2	м
	Провод ПВ3 сеч. 1 мм² ГОСТ 6323-79	11	"
7а	Механизм электрический однооборотный контактный МЭО-250/63-0,25 ГОСТ 7192-80	1	шт.

Изм.	Лист	№ докум.	Подп.	Дата	БК5.5.2.00.000 Э4			
Разраб.		Смирная			Блок вентилятора ББДН-12,5у	Лит.	Масса	Масштаб
Пров.		Крауле			Схема соединений			
Т.контр.						Лист	Листов 1	
Н.контр.		Кушель				ЛАТГИПРОПРОМ		
Утв.								

Копировал | Формат А3

Выпуск 5-5 | Серия 5.903-15

Форм.	Зона	Поз.	Обозначение	Наименование	Кол.	Примечание
				Документация		
А3			БК5.5.3.00.000 СБ	Сборочный чертёж		
А4			БК5.0.0.00.000 ДТ	Указания по применению и изготовлению		Выпуск 5-0
				Сборочные единицы		
А4		1	БК5.5.3.01.000	Стойка	1	
				Детали		
Б4		2	БК5.5.3.01.001	Труба		
				Труба 20×2,5 ГОСТ 3262-75		
				L=850±2,0мм	1	0,99кг
				Стандартные изделия		
		3		Болт М12×35.46		
				ГОСТ 7798-70.	2	
		4		Винт М5×20.58		
				ГОСТ 1491-72	2	
		5		Гайка М5.5 ГОСТ 5915-70	2	
		6		Гайка М12.5 ГОСТ 5915-70	2	

БК5.5.3.00.000

Изм.	Лист	№ докум.	Подп.	Дата
Разраб.	Михайлова			
Пров.	Никитченко			
Н.контр.	Колмец			
Утв.				

Блок вентилятора БВДН-12.5у. Установка электрооборудования

Лит.	Лист	Листов
	1	3

ЛАТГИПРОПРОМ

Инв. № подл. | Подп. и дата | Взам. инв. № | Инв. № дубл. | Подп. и дата

Копировал Макс. Формат А4

Выпуск 5-5 | Серия 5-903-15

Форм.	Зона	Поз.	Обозначение	Наименование	Кол.	Примечание
		7		Шайба 5.02 ГОСТ 11371-78	2	
		8		Шайба 12.02 ГОСТ 10906-78	2	
		9		Шайба 12.65 ГОСТ 6402-72	2	
				Прочие изделия		
		10		Переключатель		
				ПКУ-58 ИО 115У2		
				ТУ16-526047-74	1	
		11		Хомутик С437У2		
				ТУ36-1448-77	2	
		12		Втулка В22×Л2		
				ТУ36-1899-80	1	
				Переменные данные для исполнений:		
				БК5.5.3.00.000		
				Детали		
		13		Труба		
				Труба 70×3,2 ГОСТ 3262-75		
				L=410±1,0мм	1	2,34кг
				Прочие изделия		
		14		Хомутик С441У2		
				ТУ36-1448-77	1	
		15		Втулка В69УХЛ2		
				ТУ36-1899-80	1	

БК5.5.3.00.000 Лист 2

Изм. | Лист | № докум. | Подп. | Дата

Копировал Макс. Формат А4

Выпуск 5-5 | Серия 5.903-15

БК5.5.3.00.000 СБ

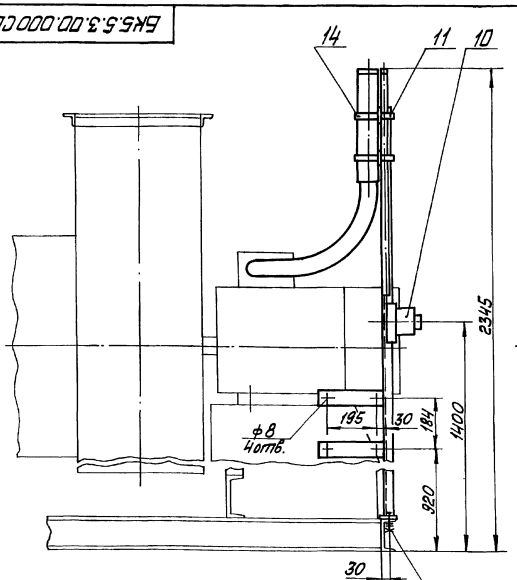

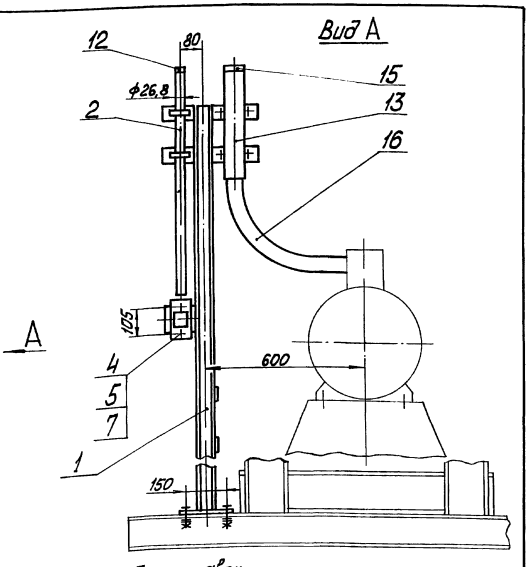

Размеры для справок.

Обозначение	Для блоков вентиляторов	Электродвигатель
БК5.5.3.00.000	БК5.5.1.00.000; -01; -04; -05	4А250М4
-01	-02; -03; -06; -07	4А200L6

Изм.	Лист	№ докум.	Подп.	Дата
Разраб.	Михайлова			
Пров.	Никитченко			
Т.контр.				
Н.контр.	Колмец			
Утв.				

БК5.5.3.00.000 СБ

Блок вентилятора БВДН-12.5у. Установка электрооборудования

Лит.	Масса	Масштаб
	19	1:10

Лист | Листов 1

ЛАТГИПРОПРОМ

Копировал Макс. Формат А3

Формат	Зона	Поз.	Обозначение	Наименование	Кол.	Примечание
		16		Металлорукав		
				РЗ-Ц-Д-60 У1		
				ТУ 22-3988-77	1	м
				БК5.5.3.00.000-01		
				Детали		
		13		Труба		
				Труба 32×2,8 ГОСТ 3262-75		
				L=410±1,0 мм	1	1,12 кг
				Прочие изделия		
		14		Хомутик С 39 У2		
				ТУ 36-1448-77	1	
		15		Втулка В 28 УХЛ 2		
				ТУ 36-1899-80	1	
		16		Ввод гибкий К 108 793		
				ТУ 36-1684-81	1	

Инв.№ подл. | Подп. и дата | Взам. инв.№ | Инв.№ дубл. | Подп. и дата

Изм.	Лист	№ докум.	Подп.	Дата

БК5.5.3.00.000

Копировал | Формат А4

Формат	Зона	Поз.	Обозначение	Наименование	Кол.	Примечание
				Документация		
А3			БК5.5.3.01.000СБ	Сборочный чертеж		
				Детали		
БЧ		1	БК5.5.3.01.001	Стойка		
				Швеллер 5-ГОСТ 8240-72 Вст3сп3-1-ГОСТ 535-79		
				L=2065±2,0 мм	1	9,99 кг
БЧ		2	БК5.5.3.01.002	Пластина		
				Лист 5 ГОСТ 19903-74 Вст3кп2 ГОСТ 14637-79	1	0,45 кг
БЧ		3	БК5.5.3.01.003	Панель		
				Лист 3 ГОСТ 19903-74 Вст3кп2 ГОСТ 16523-70	1	0,31 кг
БЧ		4	БК5.5.3.01.004	Кронштейн		
				Полоса 5×50-ГОСТ 103-76 Вст3кп2 ГОСТ 535-79		
				L=320±1,0 мм	2	0,63 кг
БЧ		5	БК5.5.3.01.004	Кронштейн		
				Полоса 5×50-ГОСТ 103-76 Вст3кп2 ГОСТ 535-79		
				L=280±1,0 мм	2	0,55 кг

Инв.№ подл. | Подп. и дата | Взам. инв.№ | Инв.№ дубл. | Подп. и дата

Изм.	Лист	№ докум.	Подп.	Дата
Разраб.		Михайлова		
Пров.		Никитченко		
Н.контр.		Колмец		
Утв.				

БК5.5.3.01.000

Стойка

Лит.	Лист	Листов
		1

ЛАТГИПРОПРОМ

Копировал | Формат А4

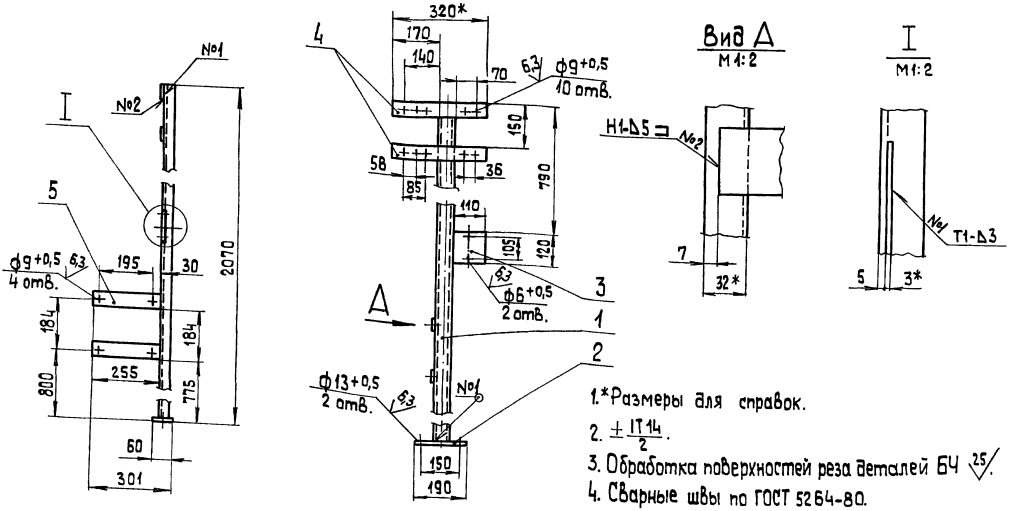

1.*Размеры для справок.

2. $\pm\frac{IT14}{2}$.

3. Обработка поверхностей реза деталей БЧ $\sqrt{25}$.

4. Сварные швы по ГОСТ 5264-80.

Инв.№ подл. | Подп. и дата | Взам. инв.№ | Инв.№ дубл. | Подп. и дата

Изм.	Лист	№ докум.	Подп.	Дата
Разраб.		Михайлова		
Пров.		Никитченко		
Т.контр.				
Н.контр.		Колмец		
Утв.				

БК 5.5.3.01.000СБ

Стойка

Лит.	Масса	Масштаб
	13,1	1:10
Лист	Листов 1	

ЛАТГИПРОПРОМ

Копировал | Формат А3

gost.e-ecolog.ru