Типовая документация на конструкции,
изделия и узлы зданий и сооружений

Серия 5.903-15

Блоки тепломеханического оборудования для котельных с водогрейными котлами

Выпуск 5-4

Блок вентилятора БВДН-11,2у

Рабочие чертежи

Утверждена и введена в действие ММАС СССР протоколом от 22.11.89 г.

gost.e-ecolog.ru

Типовая документация на конструкции,
изделия и узлы зданий и сооружений

Серия 5.903-15

Блоки тепломеханического оборудования для котельных с водогрейными котлами

Выпуск 5-4

Блок вентилятора
БВДН-11,2у

Рабочие чертежи

Разработаны
проектным институтом
„ЛАТГИПРОПРОМ"
Гл.инж. института В. Овчаров
Гл.инж. проекта Я. Нидбальский

Утверждены и введены
в действие ММСС СССР
протоколом от 22.11.89 г.

24051-11

Содержание альбома

Обозначение	Наименование	№ стр.
Блок вентилятора БВДН-11,2у		
БК5.4.1.00.000	Блок вентилятора БВДН-11,2у	2
БК5.4.1.00.000 СБ	Блок вентилятора БВДН-11,2у	3
БК5.4.1.00.000	Блок вентилятора БВДН-11,2у	
БК5.4.1.01.000	Рама	4
64.30.02.000	Карман	
БК5.4.1.01.000 СБ	Рама	5
64.30.02.000 СБ	Карман	
64.30.02.001	Стенка	6
64.30.02.002	Стенка	
64.30.02.003	Полуконус	7
64.30.02.004	Фланец	
64.30.02.005	Боковина	8
64.30.02.006	Конус	
64.30.02.007	Удлинитель	
58.02.00.000	Люк лаза	9
58.02.00.000СБ	Люк лаза	
58.02.00.001	Прокладка	
58.02.01.000	Фланец	10
58.02.02.000СБ	Крышка	
58.02.02.000	Крышка	
58.02.02.001	Ручка	11
58.02.01.000СБ	Фланец	

Обозначение	Наименование	№ стр
Установка приборов контроля и автоматики блока вентилятора БВДН-11,2у		
БК5.4.2.00.000	Блок вентилятора БВДН-11,2у. Установка приборов контроля и автоматики	11
БК5.4.2.00.000 СБ	Блок вентилятора БВДН-11,2у. Установка приборов контроля и автоматики	12
БК5.4.2.00.000 Э3	Блок БВДН-11,2у. Схема электрическая принципиальная регулятора	13
БК5.4.2.00.000 Э4	Блок вентилятора БВДН-11,2у Схема соединений	
БК5.4.2.00.000 СО	Блок вентилятора БВДН-11,2у Схема автоматизации	14
БК5.4.2.00.000	Блок вентилятора БВДН-11,2у. Установка приборов контроля и автоматики	
Установка электрооборудования блока вентилятора БВДН-11,2у		
БК5.4.3.00.000	Блок вентилятора БВДН-11,2у. Установка электрооборудования	14
БК5.4.3.00.000	Блок вентилятора БВДН-11,2у. Установка электрооборудования	15
БК5.4.3.00.000 СБ	Блок вентилятора БВДН-11,2у. Установка электрооборудования	
БК5.4.3.01.000	Стойка	16
БК5.4.3.01.000 СБ	Стойка	

Формат А3

Выпуск 5-4
Серия 5.903-15

Формат	Зона	Поз	Обозначение	Наименование	Кол	Примечание
				Документация		
А2			БК5.4.1.00.000 СБ	Сборочный чертёж		
А3			БК5.00.00.000 ДТ	Указания по применению и изготовлению		Выпуск 5-0
				Сборочные единицы		
А4		1	БК5.4.1.01.000	Рама	1	
А4		2	64.30.02.000	Карман	1	
				Стандартные изделия		
				Болты ГОСТ 7798-70		
		4		М10х35.46	12	
		5		М24х110.46	4	
				Гайки ГОСТ 5915-70		
		6		М10.5	12	
		7		М24.5	4	
		8		Шайба 24.01.ГОСТ 10906-78	4	
				Материалы		
		9		Шнур асбестовый ШАОН-10 ГОСТ 1779-83	4	м

Инв.№ подл. | Подп. и дата | Взам. инв.№ | Инв.№ дубл. | Подп. и дата

Изм.	Лист	№ докум.	Подп.	Дата
Разраб.	Никитенко			
Пров.	Никитенко			
Н. контр.	Коллец			
Утв.				

БК5.4.1.00.000

Блок вентилятора БВДН-11,2у

Лит. 1 | Лист 1 | Листов 3

ЛАТГИПРОПРОМ

Копировал Мас | Формат А4

Выпуск 5-4
Серия 5.903-15

Формат	Зона	Поз	Обозначение	Наименование	Кол	Примечание
				Переменные данные для исполнений		
				БК5.4.1.00.000		
				Прочие изделия		
		10		Вентилятор ВДН 11,2у Т-1500 пр. ТУ 108.1360-85	1	
				БК5.4.1.00.000-01		
				Прочие изделия		
		10		Вентилятор ВДН 11,2у Т-1500 лев ТУ 108.1360-85	1	
				БК5.4.1.00.000-02		
				Прочие изделия		
		10		Вентилятор ВДН 11,2у Т-1000 пр ТУ 108.1360-85	1	
				БК5.4.1.00.000-03		
				Прочие изделия		
		10		Вентилятор ВДН 11,2у Т-1000 лев ТУ 108.1360-85	1	

Инв.№ подл. | Подп. и дата | Взам. инв.№ | Инв.№ дубл. | Подп. и дата

Изм.	Лист	№ докум.	Подп.	Дата

БК5.4.1.00.000

Лист 2

Копировал Мас | Формат А4

рис 1

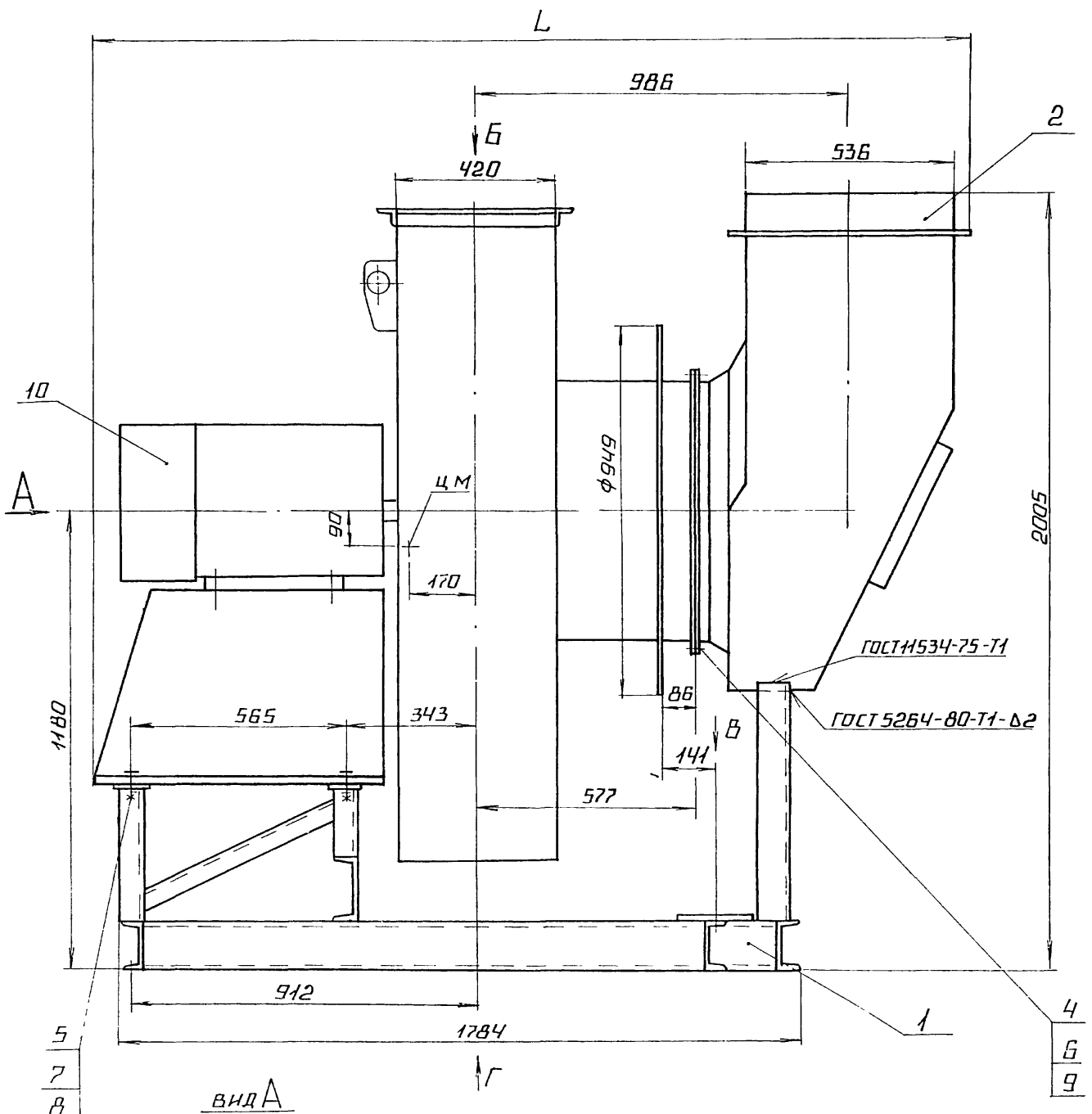

вид А
М1 20

вид Б

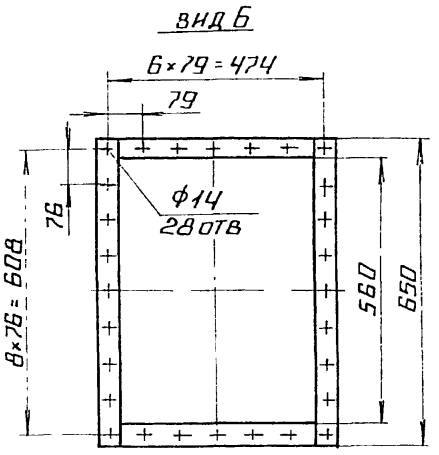

вид В

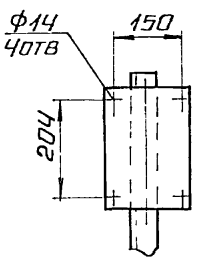

вид Г
М1.20

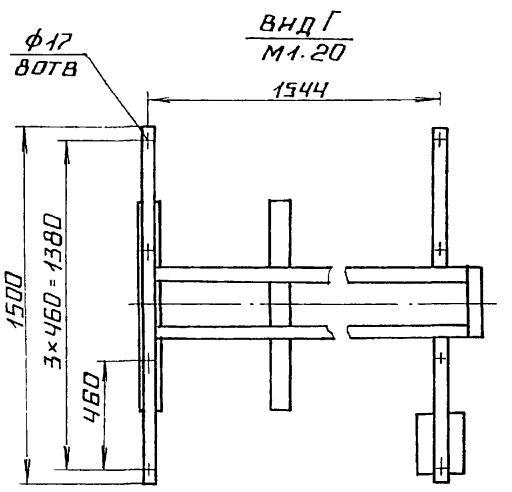

рис.2
М1:20

остальное см рис.1.

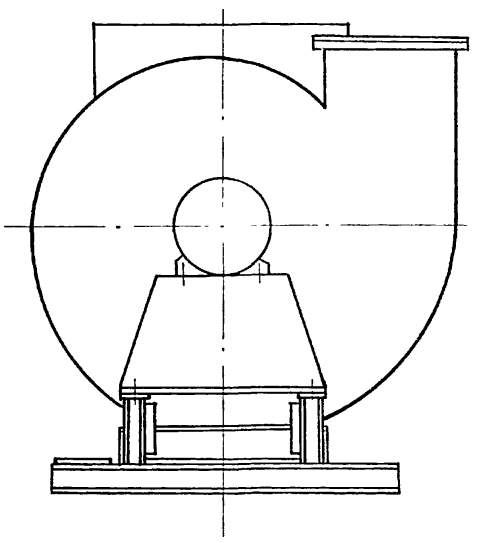

обозначение	типоразмер вентилятора ВДН	рис	электродвигатель	N, квт	масса кг	L, мм
БК5 4.1.00 000	11,2у I - 1500 пр	1	4А200L4	45	1260	2244
-01	11,2у I - 1500 лев	2				
-02	11,2у I - 1000 пр.	1	4А200М6	22	1220	2204
-03	11,2у I - 1000 лев.	2				
-04	11,2у - 1500 пр	1	4А200L4	45	1260	2244
-05	11,2у - 1500 лев	2				
-06	11,2у - 1000 пр.	1	4А200М6	22	1220	2204
-07	11,2у - 1000 лев	2				

1. РАЗМЕРЫ ДЛЯ СПРАВОК.
2. УГОЛ РАЗВОРОТА ВЕНТИЛЯТОРА И КАРМАНА ПОЗ.2 ОПРЕДЕЛЯЕТСЯ ПО ЧЕРТЕЖАМ КОМПОНОВКИ КОТЕЛЬНОЙ.

Изм	Лист	№ докум	Подп	Дата
Разраб		Михайлова		
Пров		Никитченко		
Т.контр				
Н.контр		Колмец		
Утв				

БК 5.4.1.00.000 СБ

Блок вентилятора
БВДН-11,2у

Лит	Масса	Масштаб
	См табл	1:10
Лист	Листов 1	

ЛАТГИПРОПРОМ

Копировал

Формат А2

Инв № подл | Подпись и дата | Взам инв № | Инв № дубл | Подпись и дата

Форм	Зона	Поз	Обозначение	Наименование	Кол.	Примечание
			БК5.4.1 00.000-04			
				прочие изделия		
		10		вентилятор ВДН 11,2у-		
				-1500 пр. ТУ108 1360-85	1	
			БК5.4.1 00. 000-05			
				прочие изделия		
		10		вентилятор ВДН11,2у-		
				-1500 лев. ТУ108.1360-85	1	
			БК5.4.1.00.000-06			
				прочие изделия		
		10		вентилятор ВДН11,2у-		
				-1000 пр. ТУ108.1360-85	1	
			БК5.4.1.00 000-07			
				прочие изделия		
		10		вентилятор ВДН11,2у-		
				-1000 пр ТУ 108.1360-85	1	

Выпуск 5-4. Серия 5.903-15

Инв.№ подл. | Подпись и дата | Взам. инв.№ | Инв.№ дубл. | Подпись и дата

Изм. Лист № докум. Подп. Дата

БК 5.4.1 00 000

Лист 3

Копировал А4 Формат А4

Форм	Зона	Поз.	Обозначение	Наименование	Кол.	Примечание
				документация		
А2			БК5.4.1.01.000СБ	сборочный чертеж		
				детали		
Б4		1	БК5.4.1.01. 001	пластина		
				лист 5 ГОСТ 19903-74 / Вст3кп2 ГОСТ 14637-79	1	1,95 кг
Б4		2	БК5 4.1.01 002	пластина		
				лист 5 ГОСТ 19903-74 / Вст3кп2 ГОСТ 14637-79	4	0,86 кг
Б4		3	БК5.4.1.01.003	полка		
				швеллер 12-ГОСТ 8240-72 / Вст3сп3-1-ГОСТ 535-79		
				L =300±1,0 мм	1	3,1 кг
Б4		4	БК5.4.1.01.004	полка		
				швеллер 12-ГОСТ 8240-72 / Вст3сп3-1-ГОСТ 535-79		
				L =600±1,5 мм	2	6,24 кг
Б4		5	БК5 4.1.01.005	полка		
				швеллер 12-ГОСТ 8240-72 / Вст3сп3-1-ГОСТ 535-79		
				L =1500±2.0мм	1	15,6 кг
Б4		6	БК5.4.1.01.006	полка		
				швеллер 12-ГОСТ 8240-70 / Вст3сп3-1-ГОСТ 535-79	2	17,41 кг

Выпуск 5-4. Серия 5.903-15

Инв.№ подл. | Подпись и дата | Взам. инв.№ | Инв.№ дубл. | Подпись и дата

Изм. Лист № докум. Подп. Дата

Разраб. Михайлова
Пров. Никитченко
Н. контр. Колмец
УТВ.

БК5 4.1.01. 000

Рама

Лит. | Лист 1 | Листов 2

ЛАТГИПРОПРОМ

Копировал А4 Формат А4

Форм	Зона	Поз	Обозначение	Наименование	Кол.	Примечание
Б4		7	БК5.4.1.01. 007	стойка		
				швеллер 16-ГОСТ 8240-72 / Вст3сп3-1-ГОСТ 535-79		
				L = 193 - 1,15 мм	2	2,74 кг
Б4		8	БК5 4.1 01. 008	стойка		
				швеллер 16-ГОСТ 8240-72 / Вст3сп3-1-ГОСТ 535-79		
				L = 353 - 1,55 мм	2	5,01 кг
Б4		9	БК5.4.1.01.009	полка		
				швеллер 16-ГОСТ 8240-72 / Вст3сп3-1-ГОСТ 535-79		
				L = 960 ± 1,5 мм	1	13,63 кг
Б4		10	БК5 4 1 01 010	стойка		
				швеллер 22-ГОСТ 8240-72 / Вст3сп3-1-ГОСТ 535-79		
				L заг = 540 ± 1 мм	1	11,34 кг
Б4		11	БК5 4 1 01 011	связь		
				уголок 50×50×5-Б-ГОСТ 8509-86 / Вст3сп3-1-ГОСТ 535-79		
				L = 650 ± 1,5 мм	2	2,45 кг
				стандартные изделия		
		12		болт М12×35 46		
				ГОСТ 7798-70	2	
		13		гайка М 12.5		
				ГОСТ 5915-70	2	
		14		шайба 12.02		
				ГОСТ 10906-78	2	
		15		шайба 12.65 Г		
				ГОСТ 6402-70	2	

Выпуск 5-4. Серия 5.903-15

Инв.№ подл. | Подпись и дата | Взам. инв.№ | Инв.№ дубл. | Подпись и дата

Изм. Лист № докум. Подп. Дата

БК5 4.1 01. 000

Лист 2

Копировал А4 Формат А4

Форм	Зона	Поз	Обозначение	Наименование	Кол.	Примечание
				документация		
А3			64.30.02 000СБ	сборочный чертеж		
				сборочные единицы		
А4		1	58.02.00.000	люк лаза	1	
				детали		
А3		2	64.30 02 001	стенка	1	
А3		3	64.30 02.002	стенка	1	
А3		4	64 30 02. 003	полуконус	1	
А4		5	64.30 02 004	фланец	1	
А3		6	64 30. 02. 005	боковина	1	
А4		7	64.30. 02 006	конус	1	
А4		8	64.30 02 007	удлинитель	1	
				материалы		
		9		полоса 5×50-ГОСТ 103-76 / Вст3кп2 ГОСТ 535-79	4,5	м

Выпуск 5-4. Серия 5.903-15

Инв.№ подл. | Подпись и дата | Взам. инв.№ | Инв.№ дубл. | Подпись и дата

Изм. Лист № докум. Подп. Дата

Разраб. Михайлова
Пров. Никитченко
Н. контр. Колмец
УТВ.

64.30.02.000

Карман

Лит. | Лист | Листов 1

ЛАТГИПРОПРОМ

Копировал А4 Формат А4

Вид А

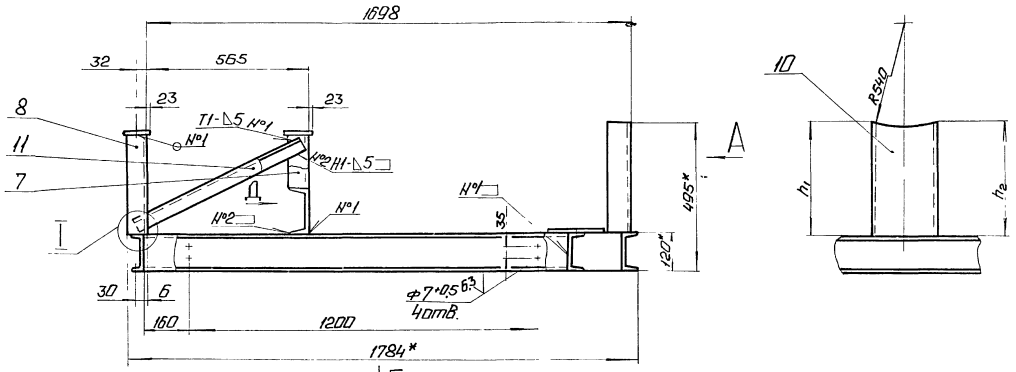

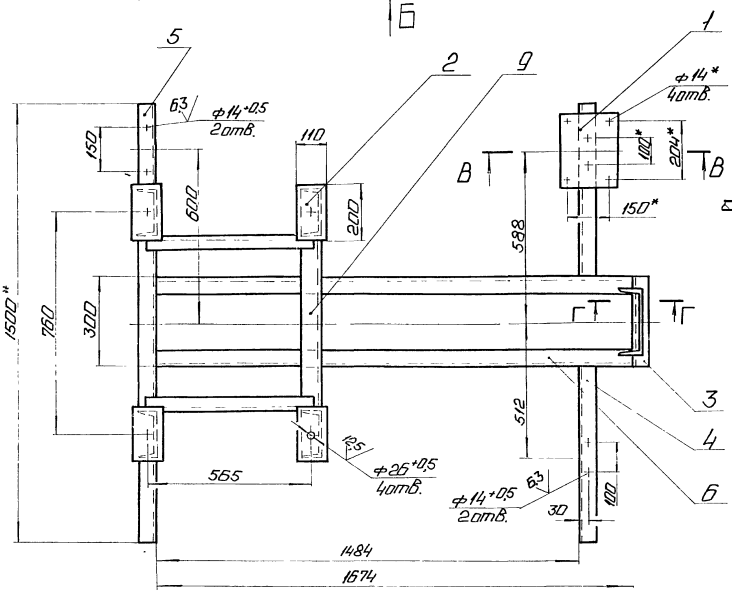

В-В
М1:2

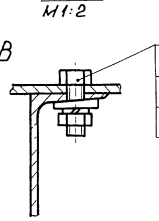

Г-Г
М1:2

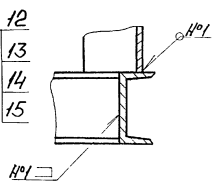

I
М1:2

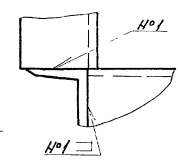

Вид Д

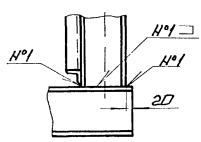

Вид Б
М1 20

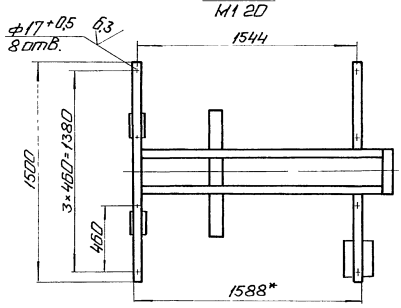

Поз 1
М1 5

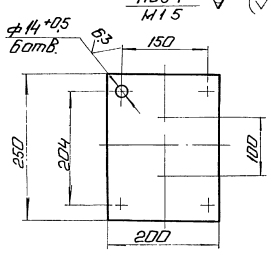

1. * Размеры для справок.
2. Размеры h_1 и h_2 определяются в зависимости от угла поворота кармана поз. 2 черт БК 5.4.1.00.000 СБ.
3. $\pm \frac{IT14}{2}$.
4. Обработка поверхностей реза деталей Б4 $\sqrt{25}$.
5. Сварные швы по ГОСТ 5264-80.

					БК 5.4.1.01.000 СБ		
Изм.	Лист	№ докум.	Подп.	Дата			
Разраб.		Михайлова			Рама	Лит.	Масса	Масштаб
Пров.		Никитченко					118	1:10
Т.контр.						Лит.	Листов 1	
Н.контр.		Колмыц				ЛАТГИПРОПРОМ		
Утв.								

Копировал

Формат А2

Инв.№ подл. | Подп. и дата | Взам.инв.№ | Инв.№ дубл. | Подп. и дата

БЧ.30.02.000С6

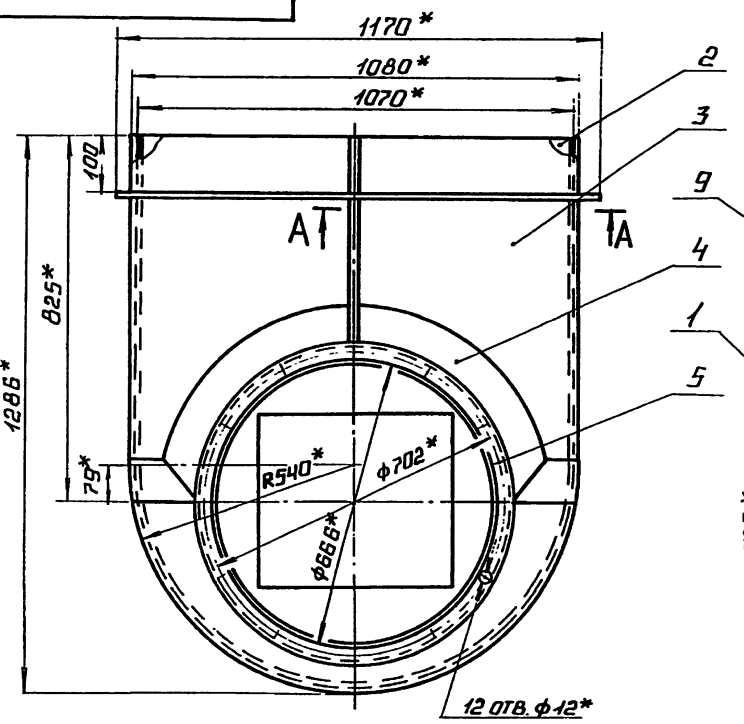

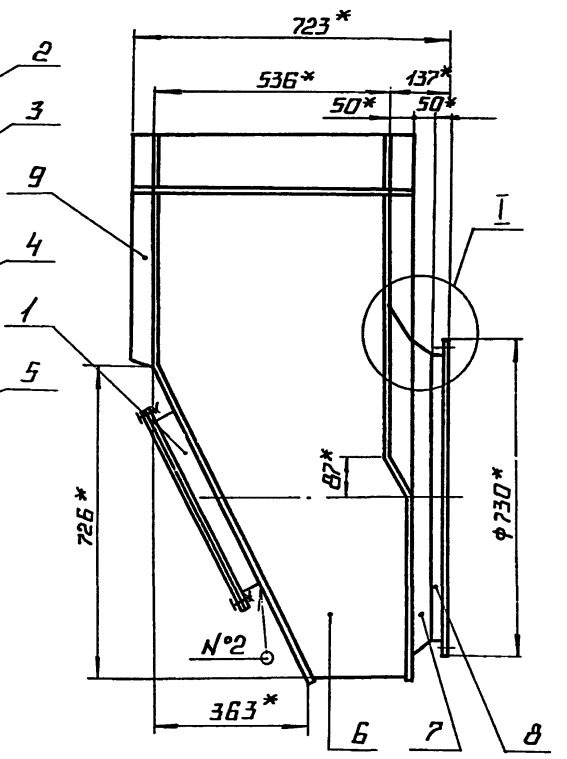

А – А
М1:2

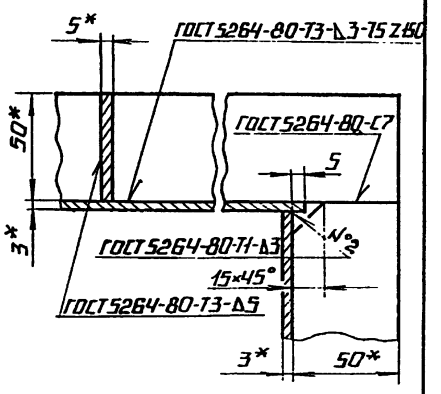

1. * РАЗМЕРЫ ДЛЯ СПРАВОК.
2. $\pm\frac{IT14}{2}$.

I
М1:2

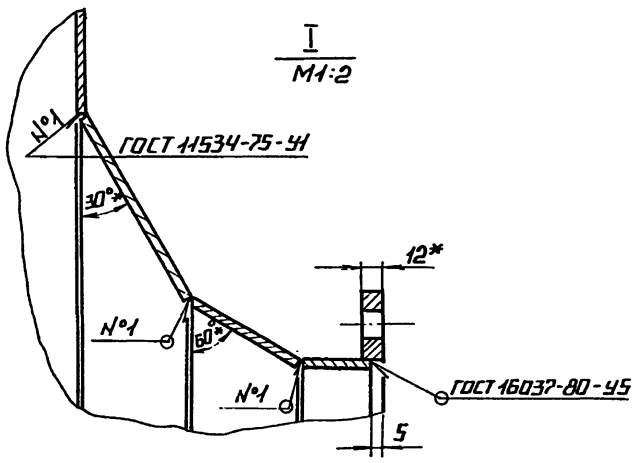

				БЧ.30.02.000С6	
Изм.	Лист	№ докум.	Подп.	Дата	
Разраб.	Михайлова			Карман	Лит. / Масса 126 / Масштаб 1:10
Пров.	Никитченко				Лист / Листов 1
Т.контр.					
Н.контр.	Колмец				ЛАТГИПРОПРОМ
Утв.					

Копировал Формат А3

БЧ.30.02.004

25 (√)

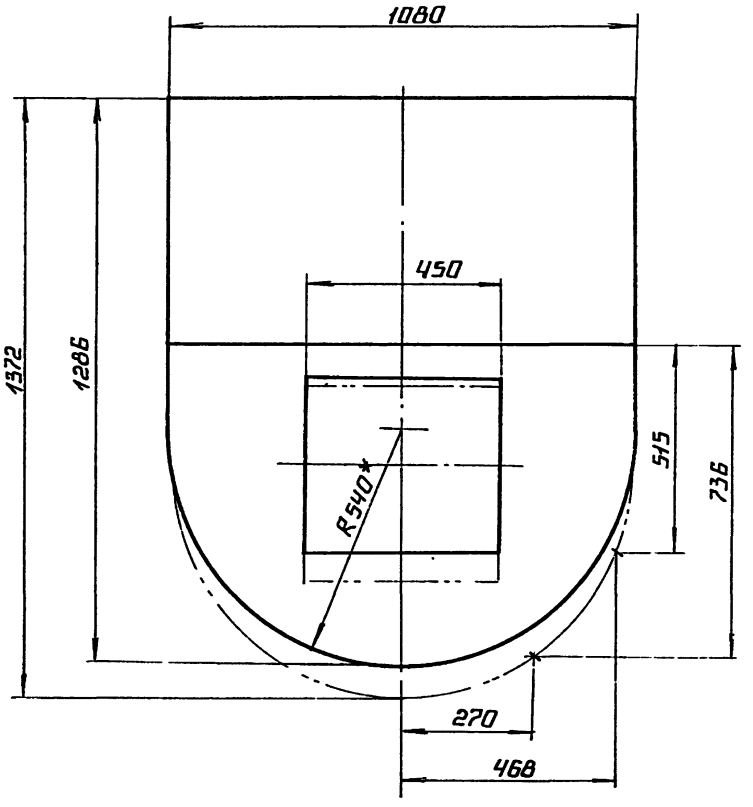

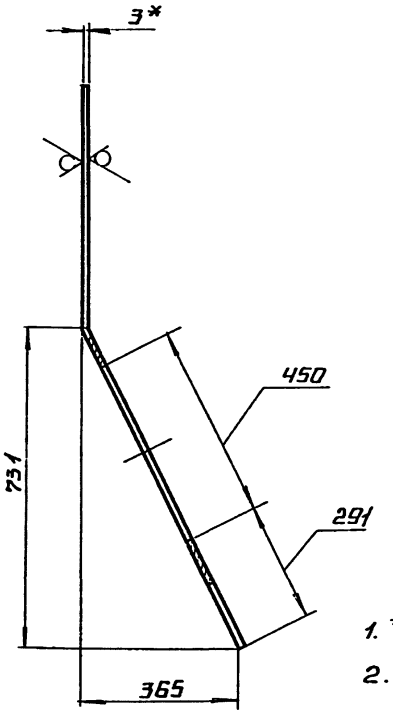

1. * РАЗМЕРЫ ДЛЯ СПРАВОК.
2. $\pm\frac{IT14}{2}$.

				БЧ.30.02.001	
Изм.	Лист	№ докум.	Подп.	Дата	
Разраб.	Михайлова			Стенка	Лит. / Масса 25,5 / Масштаб 1:10
Пров.	Никитченко				Лист / Листов 1
Т.контр.					
Н.контр.	Колмец			Лист 3 ГОСТ 19903-74 / Вст3кп2 ГОСТ 16523-70	ЛАТГИПРОПРОМ
Утв.					

Копировал Формат А3

64 30 02. 002

ВЫПУСК 5-4

СЕРИЯ 5 903-15

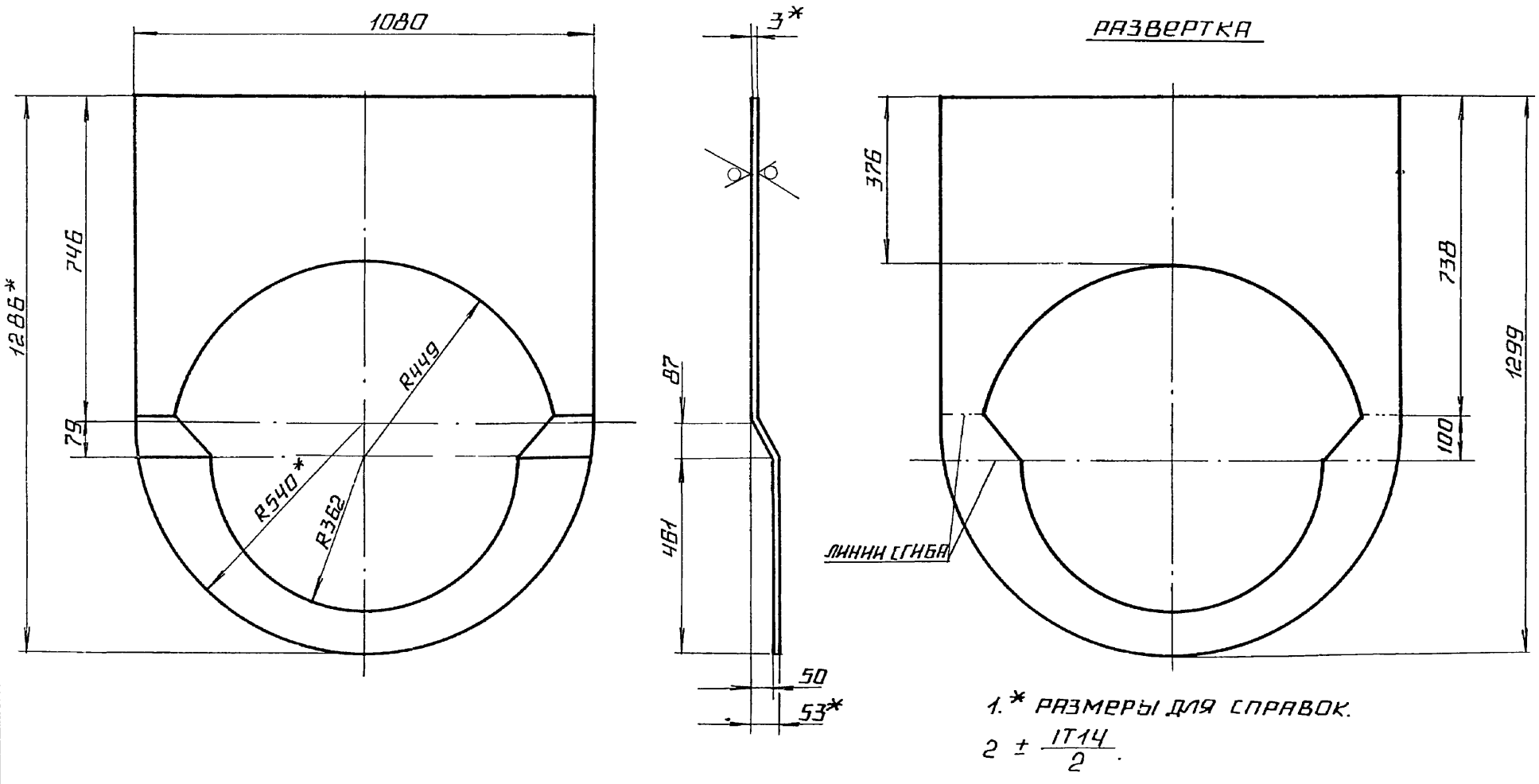

1.* РАЗМЕРЫ ДЛЯ СПРАВОК.

2 ± IT14/2.

					64.30.02.002			
ИЗМ	ЛИСТ	№ ДОКУМ	ПОДП	ДАТА	СТЕНКА	ЛИТ	МАССА	МАСШТ
РАЗРАБ		МИХАЙЛОВА					17,7	1 10
ПРОВ.		НИКИТЧЕНКО				ЛИСТ	ЛИСТОВ 1	
Т КОНТР								
Н.КОНТР		КОЛМЕЦ			ЛИСТ 3 ГОСТ 19903-74 / В СТ3 КП2 ГОСТ 16523-70*	ЛАТГИПРОПРОМ		
УТВ								

КОПИРОВАЛ ФОРМАТ А3

64 30 02. 003

ВЫПУСК 5-4

СЕРИЯ 5 903-15

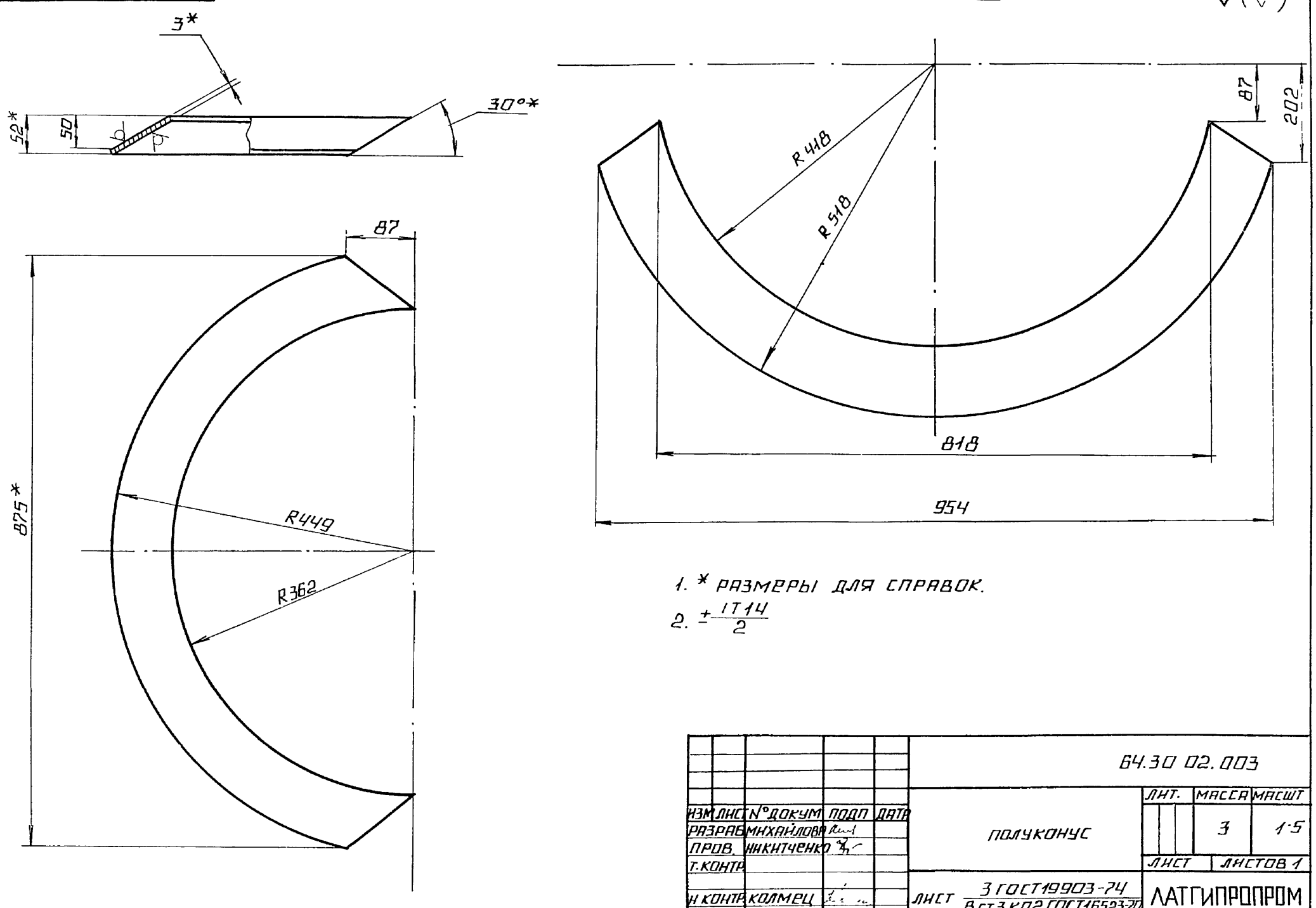

1.* РАЗМЕРЫ ДЛЯ СПРАВОК.

2. ± IT14/2

					64.30 02.003			
ИЗМ	ЛИСТ	№ ДОКУМ	ПОДП	ДАТА	ПОЛУКОНУС	ЛИТ.	МАССА	МАСШТ
РАЗРАБ		МИХАЙЛОВА					3	1·5
ПРОВ.		НИКИТЧЕНКО				ЛИСТ	ЛИСТОВ 1	
Т.КОНТР								
Н КОНТР		КОЛМЕЦ			ЛИСТ 3 ГОСТ 19903-74 / В СТ3 КП2 ГОСТ 16523-70	ЛАТГИПРОПРОМ		
УТВ								

КОПИРОВАЛ ФОРМАТ А3

64.30.02.005

Выпуск 5-4

Серия 5.903-15

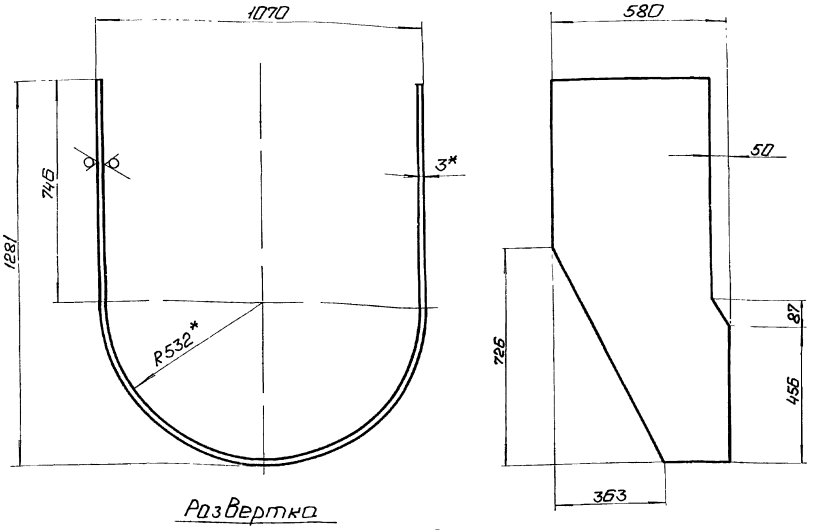

1* Размеры для справок.
2. ± IT14/2.

Развертка

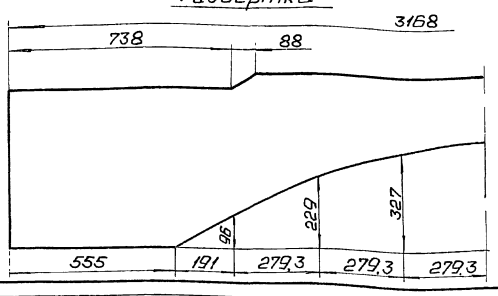

Изм.	Лист	№ докум.	Подп.	Дата	64.30.02.005			
Разраб.		Михайлова			Боковина	Лит.	Масса	Масштаб
Пров.		Никитченко					32,6	1:10
Т.контр.						Лист	Листов 1	
Н.контр.		Колмец			Лист 3 ГОСТ 19903-74 ВСт3кп2 ГОСТ 16523-70	ЛАТГИПРОПРОМ		
Утв.								

Копировал: Ф. Формат А3

64.30.02.004

Выпуск 5-4

Серия 5.903-15

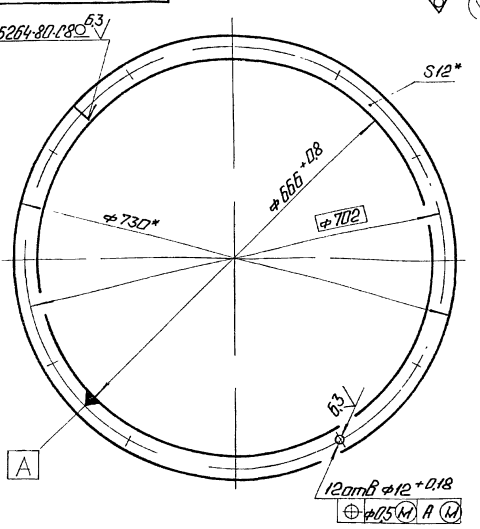

*Размеры для справок.

Изм.	Лист	№ докум.	Подп.	Дата	64.30.02.004			
Разраб.		Михайлова			Фланец	Лит.	Масса	Масштаб
Пров.		Никитченко					6,6	1:5
Т.контр.						Лист	Листов 1	
Н.контр.		Колмец			Полоса 12×32-ГОСТ 103-76 ВСт3кп2 ГОСТ 535-79	ЛАТГИПРОПРОМ		
Утв.								

Копировал: Ф. Формат А4

64.30.02.006

Выпуск 5-4

Серия 5.903-15

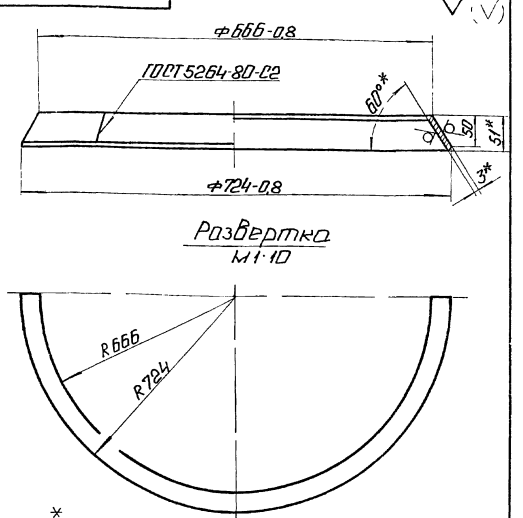

Развертка
М1:10

1* Размеры для справок.
2. ± IT14/2.

Изм.	Лист	№ докум.	Подп.	Дата	64.30.02.006			
Разраб.		Михайлова			Конус	Лит.	Масса	Масштаб
Пров.		Никитченко					3	1:5
Т.контр.						Лист	Листов 1	
Н.контр.		Колмец			Лист 3 ГОСТ 19903-74 ВСт3кп2 ГОСТ 16523-70	ЛАТГИПРОПРОМ		
Утв.								

Копировал: Ф. Формат А4

64.30.02.007

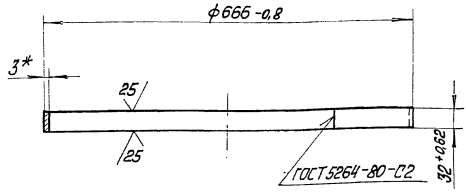

* Размер для справок.

Изм.	Лист	№ докум.	Подп.	Дата
Разраб.		Михайлова		
Пров.		Никитченко		
Т.контр.				
Н.контр.		Колмец		
Утв.				

64.30.02.007

Удлинитель

Лит.	Масса	Масштаб
	1,6	1:5

Лист | Листов 1

Лист 3 ГОСТ 19903-74
ВСт3кп2 ГОСТ 16523-70

ЛАТГИПРОПРОМ

Копировал Мак. Формат А4

Формат	Зона	Поз.	Обозначение	Наименование	Кол.	Примечание
				Документация		
А3			58.02.00.000СБ	Сборочный чертёж		
				Сборочные единицы		
А4		1	58.02.01.000	Фланец	1	
А4		2	58.02.02.000	Крышка	1	
				Детали		
А4		3	58.02.00.001	Прокладка	1	
				Стандартные изделия		
		4		Болт М12х30.36 ГОСТ 7798-70	12	
		5		Гайка М12.4 ГОСТ 5915-70*	12	

Изм.	Лист	№ докум.	Подп.	Дата
Разраб.		Михайлова		
Пров.		Никитченко		
Н.контр.		Колмец		
Утв.				

58.02.00.000

Люк лаза

Лит.	Лист	Листов
		1

ЛАТГИПРОПРОМ

Копировал Мак. Формат А4

58.02.00.000СБ

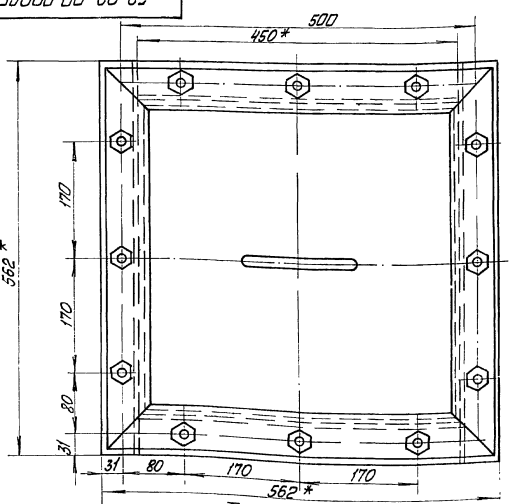

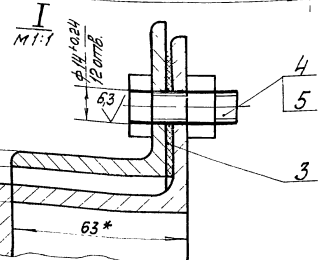

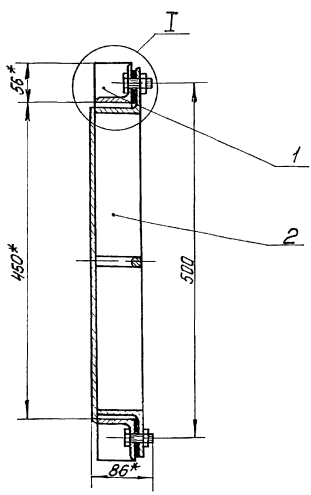

1 * Размеры для справок.

2 $\pm\frac{IT16}{2}$.

Изм.	Лист	№ докум.	Подп.	Дата
Разраб.		Михайлова		
Пров.		Никитченко		
Т.контр.				
Н.контр.		Колмец		
Утв.				

58.02.00.000СБ

Люк лаза

Лит.	Масса	Масштаб
	27	1:4

Лист | Листов 1

ЛАТГИПРОПРОМ

Копировал Мак. Формат А3

Выпуск 5-4. Серия 5.903-15

58.02.02.000 СБ

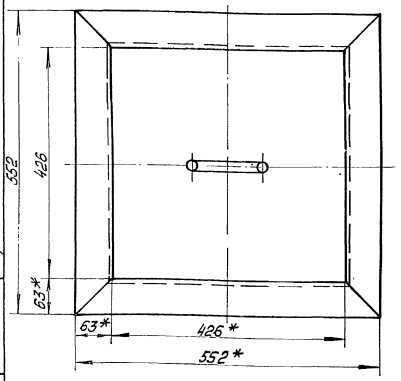

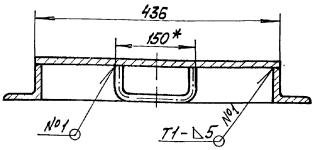

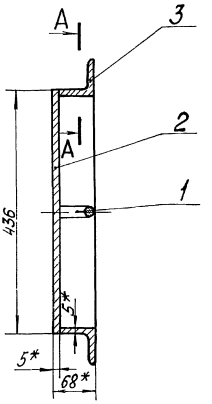

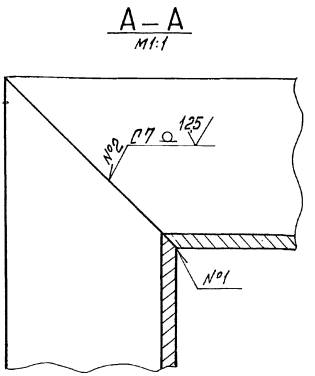

1. *Размеры для справок.
2. $\pm\frac{IT16}{2}$.
3. Сварные швы №1, №2 по ГОСТ 5264-80.
4. Обработка поверхностей реза деталей Б4 25.

Изм.	Лист	№ докум.	Подп.	Дата	58.02.02.000 СБ			
Разраб.		Михайлова			Крышка	Лит	Масса	Масштаб
Пров.		Никитченко					17,3	1:5
Т.контр.						Лист	Листов 1	
Н.контр.		Колмец				ЛАТГИПРОПРОМ		
Утв.								

Инв. № подл. | Подп. и дата | Взам. инв. № | Инв. № дубл. | Подп. и дата

Копировал | Формат А3

Выпуск 5-4. Серия 5.903-15

58.02.00.001

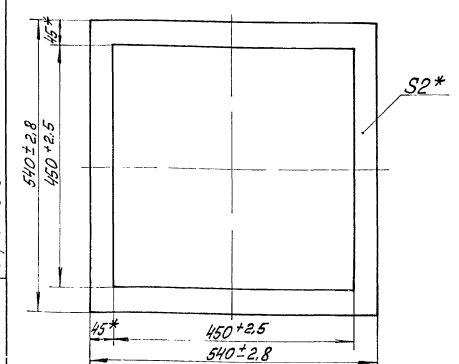

* Размеры для справок.

Изм.	Лист	№ докум.	Подп.	Дата	58.02.00.001			
Разраб.		Михайлова			Прокладка	Лит	Масса	Масштаб
Пров.		Никитченко					0,23	1:5
Н.контр.		Колмец			Картон асбестовый КАОН-2 ГОСТ 2850-75	Лист	Листов 1	
Утв.						ЛАТГИПРОПРОМ		

Инв. № подл. | Подп. и дата | Взам. инв. № | Инв. № дубл. | Подп. и дата

Копировал | Формат А4

Выпуск 5-4. Серия 5.903-15

Фирм.	Зона	Поз.	Обозначение	Наименование	Кол.	Примечание
				Документация		
А4			58.02.01.000 СБ	Сборочный чертёж		
				Детали		
Б4		1	58.02.01.001	Уголок		
				Уголок 63×63×5-Б-ГОСТ 8509-86 / ВСт3сп3 ГОСТ 535-79	2	1,91 кг
Б4		2	58.02.01.002	Уголок		
				Уголок 63×63×5-Б-ГОСТ 8509-86 / ВСт3сп3 ГОСТ 535-79	2	2,4 кг

Изм.	Лист	№ докум.	Подп.	Дата	58.02.01.000			
Разраб.		Михайлова			Фланец	Лит	Лист	Листов 1
Пров.		Никитченко				ЛАТГИПРОПРОМ		
Н.контр.		Колмец						
Утв.								

Инв. № подл. | Подп. и дата | Взам. инв. № | Инв. № дубл. | Подп. и дата

Копировал | Формат А4

Выпуск 5-4

Серия 5.903-15

Формат	Зона	Поз.	Обозначение	Наименование	Кол.	Примечание
				Документация		
А3			58.02.02.000 СБ	Сборочный чертеж		
				Детали		
А4		1	58.02.02.001	Ручка	1	
Б4		2	58.02.02.002	Днo		
				Лист 5 ГОСТ 19903-74 / ВСт3кп2 ГОСТ 14637-79	1	7,46кг
Б4		3	58.02.02.003	Уголок		
				Уголок 63×63×5-Б ГОСТ 8509-86 / ВСт3сп3 ГОСТ 535-79	4	2,4кг

Инв.№ подл. | Подпись и дата | Взам.инв.№ | Инв.№ дубл. | Подпись и дата

Изм.	Лист	№ докум.	Подп.	Дата
Разраб.		Михайлова		
Пров.		Никитченко		
Н.контр.		Колпец		
Утв.				

58.02.02.000

Крышка

Лит.	Лист	Листов
		1

ЛАТГИПРОПРОМ

Формат А4

Выпуск 5-4

Серия 5.903-15

58.02.02.001

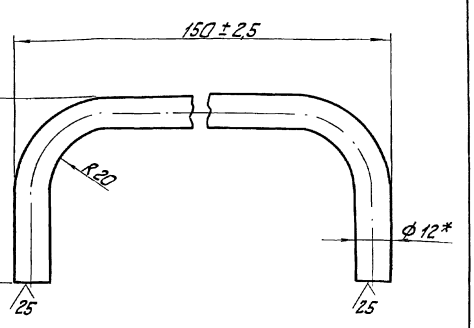

* Размер для справок.

Инв.№ подл. | Подпись и дата | Взам.инв.№ | Инв.№ дубл. | Подпись и дата

58.02.02.001

Ручка

Лит.	Масса	Масштаб
	0,2	1:1
Лист	Листов 1	

Круг 12-В-ГОСТ 2590-71 / 20 ГОСТ 1050-74

ЛАТГИПРОПРОМ

Копировал

Формат А4

Выпуск 5-4

Серия 5.903-15

58.02.01.000 СБ

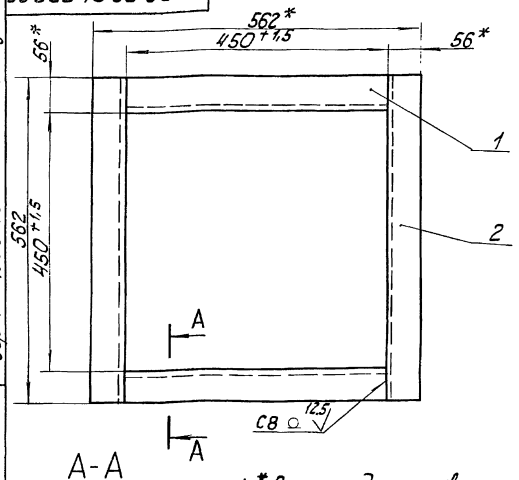

А-А



1. * Размеры для справок.
2. ± IT16/2.
3. Сварные швы по ГОСТ 5264-80.
4. Обработка поверхностей реза деталей Б4 25.

Инв.№ подл. | Подпись и дата | Взам.инв.№ | Инв.№ дубл. | Подпись и дата

Изм.	Лист	№ докум.	Подпись	Дата
Разраб.		Михайлова		
Пров.		Никитченко		
Н.контр.		Колпец		
Утв.				

58.02.01.000 СБ

Фланец

Лит.	Масса	Масштаб
	8,6	1:5
Лист	Листов 1	

ЛАТГИПРОПРОМ

Копировал

Формат А4

Выпуск 5-4

Серия 5.903-15

Формат	Зона	Поз.	Обозначение	Наименование	Кол.	Примечание
				Документация		
А2			БК5.4.2.00.000 СБ	Сборочный чертеж		
А3			БК5.4.2.00.000 СО	Схема автоматизации		
А3			БК5.4.2.00.000 Э3	Схема электрическая принципиальная		
А3			БК5.4.2.00.000 Э4	Схема соединений		
А4			БК5.0.0.00.000 ДТ	Указания по применению и изготовлению		Выпуск 5-0
				Детали		
Б4		1	БК5.4.2.00.001	Рычаг		
				Полоса 10×50-ГОСТ 103-76 / ВСт3кп2 ГОСТ 535-79	1	1,43кг
Б4		2	БК5.4.2.00.002	Тяга		
				Труба 25×3 ГОСТ 10704-76 / ВСт3сп ГОСТ 10705-80		
				L = 420 ± 1,0 мм	1	0,67кг
				Стандартные изделия		
		3		Болт М12×40.46 ГОСТ 7798-70	4	
				Винты ГОСТ 11491-72		
		4		М6×20.58	4	
		5		М8×25.58	4	

Инв.№ подл. | Подпись и дата | Взам.инв.№ | Инв.№ дубл. | Подпись и дата

Изм.	Лист	№ докум.	Подпись	Дата
Разраб.		Михайлова		
Пров.		Никитченко		
Н.контр.		Колпец		
Утв.				

БК5.4.2.00.000

Блок Вентилятора БВД Н-11,2 Установка приборов контроля и автоматики

Лит.	Лист	Листов
	1	2

ЛАТГИПРОПРОМ

Копировал

Формат А4

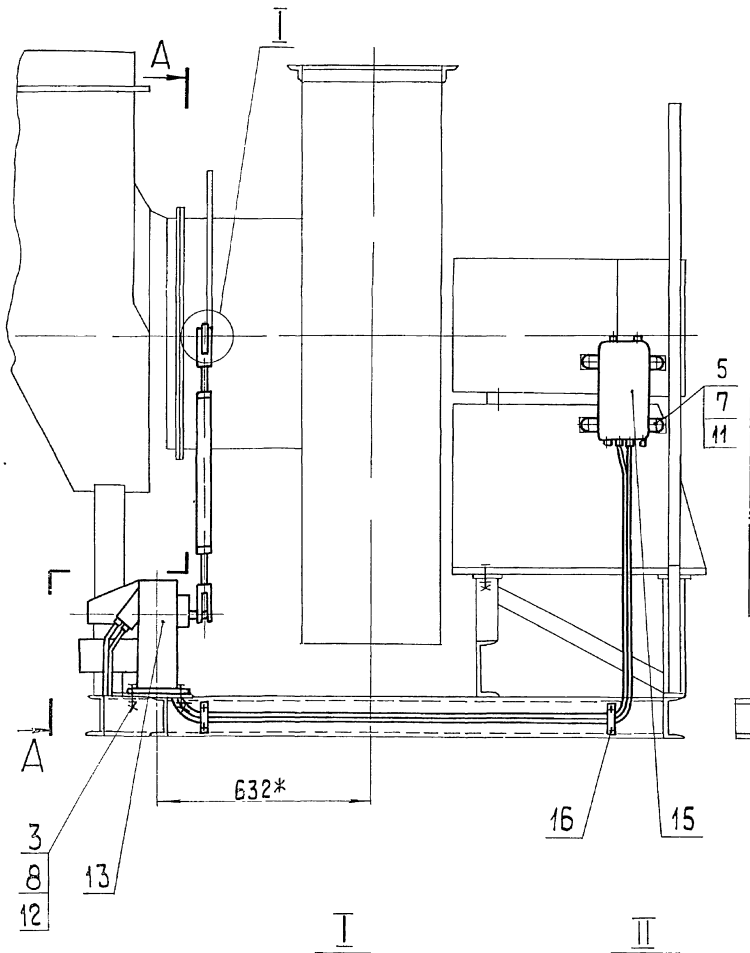

А–А

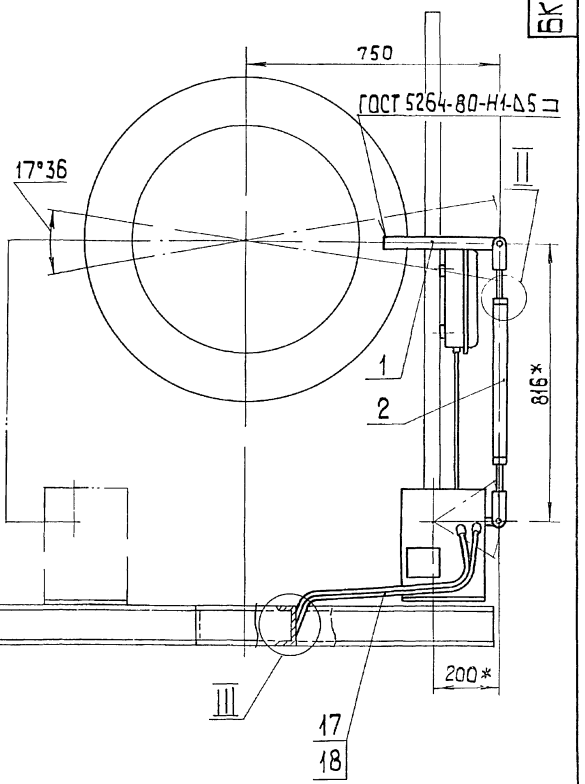

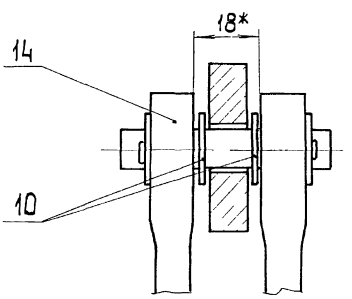

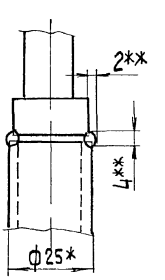

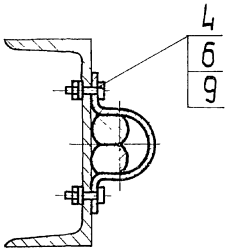

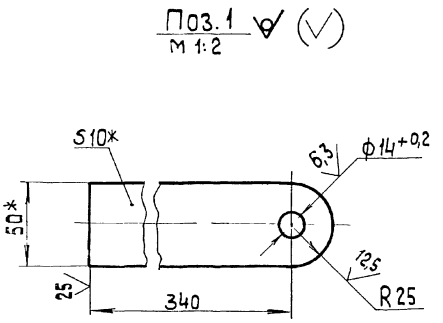

1.* Размеры для справок.

2. $\pm\frac{IT14}{2}$.

3. ** Сварка ручная дуговая .

4. Возможна установка М30100/25 поз.13 с левой стороны.

					БК5.4.2.00.000 СБ		
Изм.	Лист	№ докум.	Подп.	Дата	Блок вентилятора ВВДН-11,2у Установка приборов контроля и автоматики	Лит.	Масса / Масштаб
Разраб.		Михайлова					40 / 1:10
Пров.		Никитченко				Лист	Листов 1
Т.контр.						ЛАТГИПРОПРОМ	
Н.контр.		Колмец					
Утв.							

Копировал

формат А2

Инв.№подл. | Подп. и дата | Взам.инв.№ | Инв.№дубл. | Подп. и дата

Выпуск 5-4

Серия 5.903-15

БК5.4.2.00.000 Э3

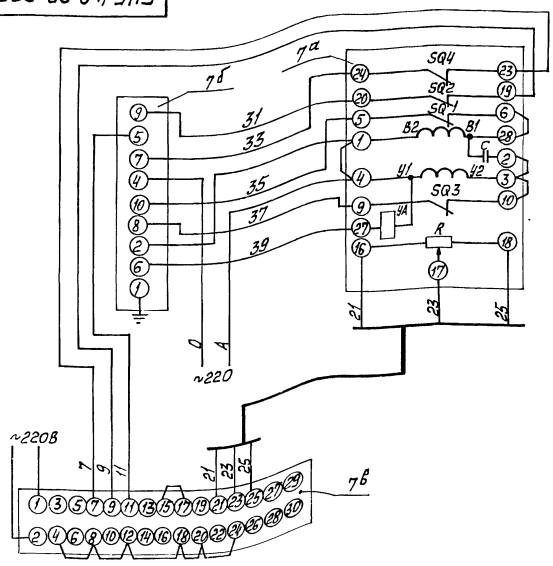

Поз. обозн.	Наименование	Кол.	Примечание
	Щит		
7в	Прибор регулирующий РС29	1	
	ТУ 25.02.05.138-85		
7б	Усилитель трёхпозиционный	1	
	У29.3 ТУ 25.0205.139-85		
	По месту		
7а	Механизм электрический	1	
	однооборотный контактный		
	МЭО-250/63-0,25 ГОСТ 7192-80		

Изм.	Лист	№ докум.	Подп.	Дата
Разраб.		Знотиня		
Пров.		Крауле		
Т. контр.				
Н. контр.		Кушель		
Утв.				

БК5.4.2.00.000 Э3

Блок вентилятора БВДН-11,2у
Схема электрическая принципиальная регулятора

Лит. | Масса | Масштаб

Лист | Листов 1

ЛАТГИПРОПРОМ

Копировал Макс

Формат А3

Выпуск 5-4

Серия 5.903-15

БК5.4.2.00.000 Э4

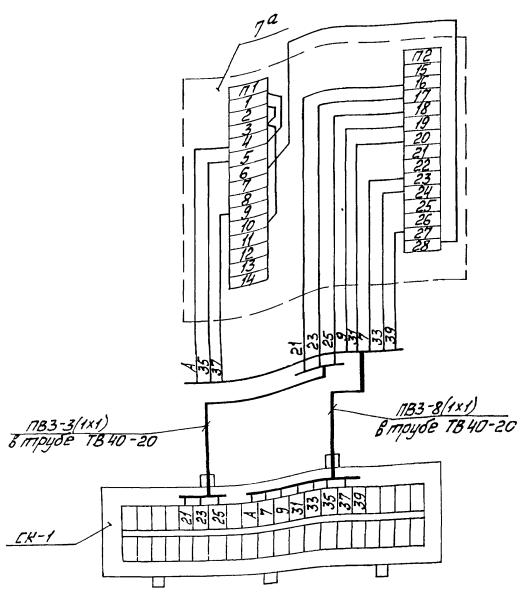

Поз. обозн.	Наименование	Кол.	Примечание
СК-1	Коробка соединительная	1	шт.
	КС-20 ТУ36.2568-83		
	Труба ТВ40-20 ГОСТ 19034-82	2	м
	Провод ПВЗ сеч. 1мм² ГОСТ 6323-79	11	"
7а	Механизм электрический	1	шт.
	однооборотный контактный		
	МЭО-250/63-0,25 ГОСТ 7192-80		

1. Маркировка цепей дана условно.
2. Исполнительный механизм и соединительную коробку заземлить.

Изм.	Лист	№ докум.	Подп.	Дата
Разраб.		Знотиня		
Пров.		Крауле		
Т. контр.		Пантелеева		
Н. контр.		Кушель		
Утв.		Мейман		

БК5.4.2.00.000 Э4

Блок вентилятора БВДН-11,2у.
Схема соединений

Лит. | Масса | Масшт.

Лист | Листов 1

ЛАТГИПРОПРОМ

Копировал Макс

Формат А3

Выпуск 5-4

Серия 5.903-15

БК5.4.2.00.000СО

Поз. обозн.	Наименование	Кол.	Примечание
7а	Механизм электрический однооборотный контактный МЭО-250/63-0,25 ГОСТ 7192-80	1	

Схема автоматизации

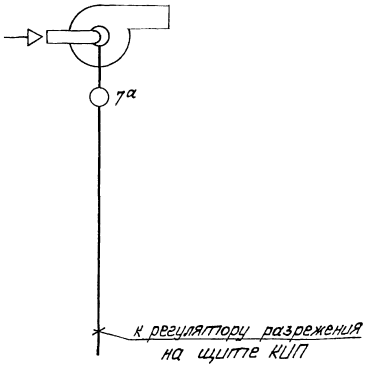

Изм	Лист	№ докум.	Подп.	Дата
Разраб.		Слуцкая		
Пров.		Крауле		
Т. контр.				
Н. контр.		Кушель		
Утв.				

БК5.4.2.00.000 СО

Блок вентилятора БВДН-11,2у
Схема автоматизации

Лит	Масса	Масштаб

Лист | Листов 1

ЛАТГИПРОПРОМ

Копировал | Формат А3

Выпуск 5-4

Серия 5.903-15

Форм.	Зона	Поз.	Обозначение	Наименование	Кол.	Примечание
				Гайки ГОСТ 5915-70		
		6		М6.5	4	
		7		М8.5	4	
		8		М12.5	4	
				Шайбы ГОСТ 11371-78		
		9		6.02	4	
		10		12.02	2	
				Шайбы ГОСТ 6402-70		
		11		8.65Г	4	
		12		12.65Г	4	
		13		Механизм исполнительный электрический однооборотный МЭО-250/63-0,25-84 ГОСТ 7192-80	1	
				Прочие изделия		
		14		Вилка ПЛ257.023	2	Поставка с МЭО
		15		Коробка соединительная КС-20 ТУ36.2568-83	1	
		16		Скоба двухлапковая СД-34 ТУ-1448-82	2	
				Материалы		
		17		Провод 1380 ГОСТ 6323-79	10	м
		18		Трубка ТВ40-20 ГОСТ 19034-82	3	м

Изм	Лист	№ докум	Подп.	Дата

БК5.4.2.00.000

Лист 2

Копировал | Формат А4

Выпуск 5-4

Серия 5.903-15

Форм.	Зона	Поз.	Обозначение	Наименование	Кол.	Примечание
				Документация		
А3			БК5.4.3.00.000 СБ	Сборочный чертёж		
А4			БК5.0.0.00.000 ДТ	Указания по применению и изготовлению		Выпуск 5-0
				Сборочные единицы		
А4		1	БК5.4.3.01.000	Стойка	1	
				Детали		
Б4		2	БК5.4.3.01.001	Труба Труба 20×2,5 ГОСТ 3262-75 L=550±1,0 мм	1	0,64 кг
				Стандартные изделия		
		3		Болт М12×35.46 ГОСТ 7798-70	2	
		4		Винт М5×20.58 ГОСТ 1491-72	2	
		5		Гайка М5.5 ГОСТ 5915-70	2	
		6		Гайка М12.5 ГОСТ 5915-70	2	

Изм	Лист	№ докум.	Подп.	Дата
Разраб.		Михайлова		
Пров.		Никитченко		
Н. контр.		Колмец		
Утв.				

БК5.4.3.00.000

Блок вентилятора БВДН-11,2у
Установка электрооборудования

Лит	Лист	Листов
	1	3

ЛАТГИПРОПРОМ

Копировал | Формат А4

Выпуск 5-4
Серия 5.903-15

Форм.	Зона	Поз.	Обозначение	Наименование	Кол.	Примечание
		7		Шайба 5.02 ГОСТ 11371-78	2	
		8		Шайба 12.02 ГОСТ 10906-78	2	
		9		Шайба 12.65 ГОСТ 6402-72	2	
				Прочие изделия		
		10		Переключатель ПКУ-5В10-115 У2		
				ТУ 16-526047-74	1	
		11		Хомутик С 437 У2		
				ТУ 36-1448-77	2	
		12		Втулка В22ХЛ2		
				ТУ 36-1899-80	1	
				Переменные данные для исполнений:		
				БК5.4.3.00.000		
				Детали		
		13		Труба		
				Труба 50х3 ГОСТ 3262-75		
				L = 340 ± 1,0 мм	1	1,43 кг
				Прочие изделия		
		14		Хомутик С 440 У2		
				ТУ 36-1448-77	1	
		15		Втулка В54 ХЛ2		
				ТУ 36-1899-80	1	

Инв. № подл. | Подп. и дата | Взам. инв. № | Инв. № дубл. | Подп. и дата

Изм. Лист № док. Подп. Дата

БК5.4.3.00.000 — Лист 2

Копировал — формат А4

Выпуск 5-4
Серия 5.903-15

Форм.	Зона	Поз.	Обозначение	Наименование	Кол.	Примечание
		16		Ввод гибкий К 1088 У3		
				ТУ 36-1684-81	1	
				БК5.4.3.00.000-01		
				Детали		
		13		Труба		
				Труба 25х2,8 ГОСТ 3262-75		
				L = 340 ± 1,0 мм	1	0,72 кг
				Прочие изделия		
		14		Хомутик С 38 У2		
				ТУ 36-1448-77	1	
		15		Втулка В28 ХЛ2		
				ТУ 36-1899-80	1	
		16		Ввод гибкий К 1085 У3		
				ТУ 36-1684-81	1	

Инв. № подл. | Подп. и дата | Взам. инв. № | Инв. № дубл. | Подп. и дата

Изм. Лист № докум. Подп. Дата

БК5.4.3.00.000 — Лист 3

Копировал — формат А4

Выпуск 5-4
Серия 5-903-15

БК5.4.3.00.000СБ

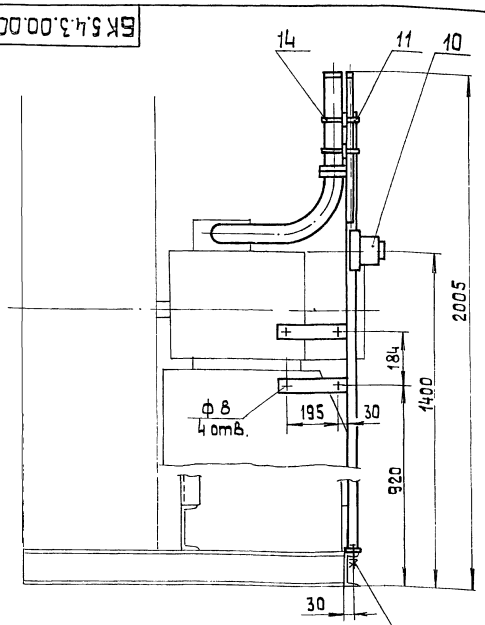

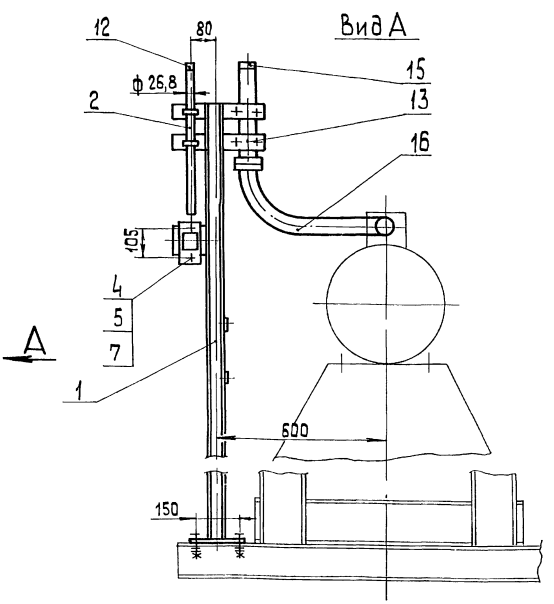

Обозначение	Для блоков вентиляторов	Электродвигатель
БК5.4.3.00.000	БК5.4.1.00.000; -01; -04; -05	4А 200L4
-01	-02; -03, -06; -07	4А 200М6

Размеры для справок

Изм.	Лист	№ докум.	Подп.	Дата	БК5.4.3.00.000 СБ			
Разраб.		Михайлова			Блок вентилятора ВВДН-11,2у Установка электрооборудования	Лит	Масса	Масштаб
Пров.		Никитченко					18	1:10
Т. контр.						Лист	Листов 1	
Н. контр.		Колмец				ЛАТГИПРОПРОМ		
Утв.								

Копировал — формат А3

Выпуск 5-4

Серия 5.903-15

Форм.	Зона	Поз.	Обозначение	Наименование	Кол.	Примечание
				Документация		
А3			БК5.4.3.01.000 СБ	Сборочный чертёж		
				Детали		
Б4		1	БК5.4.3.01.001	Стойка		
				Швеллер $\frac{5\text{-ГОСТ 8240-72}}{\text{ВСт3сп3-I-ГОСТ 535-79}}$		
				L = 1745 ± 2,0 мм	1	8,45 кг
Б4		2	БК5.4.3.01.002	Пластина		
				Лист $\frac{5\text{ ГОСТ 19903-74}}{\text{ВСт3кп2 ГОСТ 14637-79}}$	1	0,45 кг
Б4		3	БК5.4.3.01.003	Панель		
				Лист $\frac{3\text{ ГОСТ 19903-74}}{\text{ВСт3кп4 ГОСТ 16523-70}}$	1	0,31 кг
Б4		4	БК5.4.3.01.004	Кронштейн		
				Полоса $\frac{5\times50\text{-ГОСТ 103-76}}{\text{ВСт3кп2 ГОСТ 535-79}}$		
				L = 310 ± 1,0 мм	2	0,61 кг
Б4		5	БК5.4.3.01.005	Кронштейн		
				Полоса $\frac{5\times50\text{-ГОСТ 103-76}}{\text{ВСт3кп2 ГОСТ 535-79}}$		
				L = 280 ± 1,0 мм	2	0,55 кг

Изм.	Лист	№ докум.	Подп.	Дата	БК5.4.3.01.000			
Разраб.		Михайлова			Стойка	Лит	Лист	Листов 1
Пров.		Никитченко						
Н.контр.		Колмец				ЛАТГИПРОПРОМ		
Утв.								

Инв. № подл. | Подп. и дата | Взам. инв. № | Инв. № дубл. | Подп. и дата

Копировал Мак. Формат А4

Выпуск 5-4

Серия 5.903-15

БК5.4.3.01.000 СБ

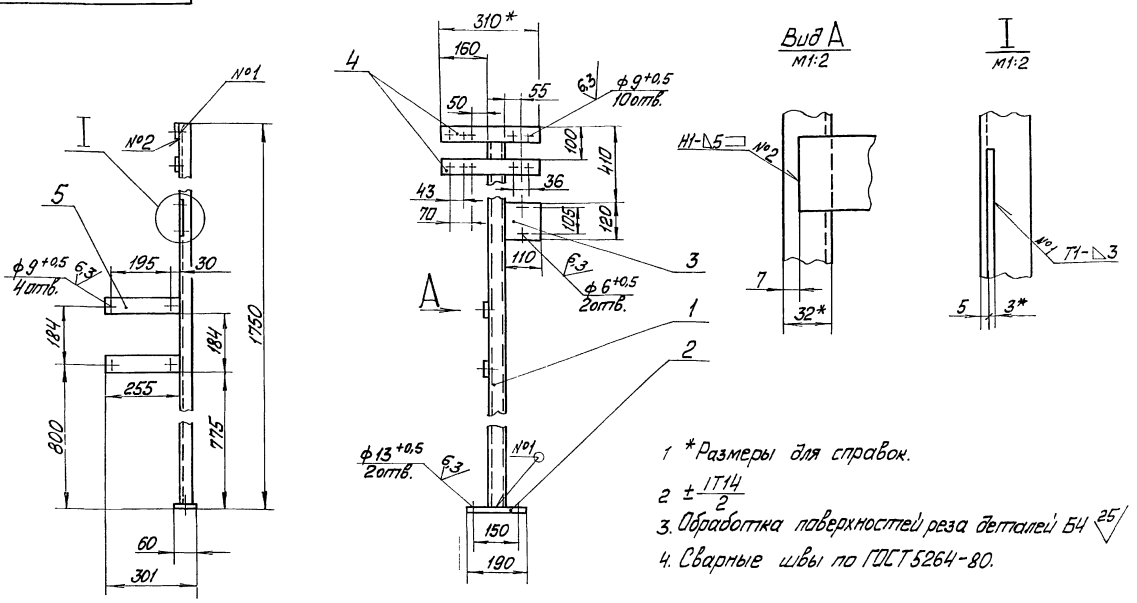

1 *Размеры для справок.

2 $\pm\frac{IT14}{2}$

3. Обработка поверхностей реза деталей Б4 25

4. Сварные швы по ГОСТ 5264-80.

Изм.	Лист	№ докум.	Подп.	Дата	БК5.4.3.01.000 СБ			
Разраб.		Михайлова			Стойка	Лит	Масса	Масштаб
Пров.		Никитченко					12	1:10
Т.контр.						Лист	Листов 1	
Н.контр.		Колмец				ЛАТГИПРОПРОМ		
Утв.								

Инв. № подл. | Подп. и дата | Взам. инв. № | Инв. № дубл. | Подп. и дата

Копировал Мак. Формат А3

gost.e-ecolog.ru