Типовая документация на конструкции,
изделия и узлы зданий и сооружений

Серия 5.903-15

Блоки тепломеханического оборудования для котельных с водогрейными котлами

Выпуск 5-3

Блок вентилятора
БВДН-10у

Рабочие чертежи

Утверждены и введены
в действие Минмонтажспецстроем СССР
протоколом от 22.11.89 г.

24051-10

gost.e-ecolog.ru

Типовая документация на конструкции,
изделия и узлы зданий и сооружений

Серия 5.903-15

Блоки тепломеханического оборудования для котельных с водогрейными котлами

Выпуск 5-3

Блок вентилятора БВДН-10у

Рабочие чертежи

Разработаны
проектным институтом
„ЛАТГИПРОПРОМ"
Гл.инж. института В. Овчаров
Гл.инж. проекта Я. Нидбальский

Утверждены и введены
в действие ММСС СССР
протоколом от 22.11.89 г.

24051-10

Выпуск 5-3

Серия 5.903-15

Содержание альбома

Обозначение	Наименование	№ стр.
Блок вентиляторa БВДН-10у		
БК5.3.1.00.000	Блок вентилятора БВДН-10у	2
БК5.3.1.00.000СБ	Блок вентилятора БВДН-10у	3
БК5.3.1.00.000	Блок вентилятора БВДН-10у	4
БК5.3.1.01.000	Рама	
64.30.02.000	Карман	
БК5.3.1.01.000СБ	Рама	5
64.30.02.000СБ	Карман	6
64.30.02.001	Стенка	
64.30.02.002	Стенка	7
64.30.02.003	Полуконус	
64.30.02.004	Фланец	8
64.30.02.005	Боковина	
64.30.02.006	Конус	
64.30.02.007	Удлинитель	9
58.02.00.000	Люк лаза	
58.02.00.000СБ	Люк лаза	
58.02.00.001	Прокладка	10
58.02.01.000	Фланец	
58.02.01.000СБ	Фланец	
58.02.02.000	Крышка	
58.02.02.000СБ	Крышка	11
58.02.02.001	Ручка	

Обозначение	Наименование	№ стр.
Установка приборов контроля и автоматики блока вентилятора БВДН-10у		
БК5.3.2.00.000	Блок вентилятора БВДН-10у. Установка приборов контроля и автоматики	11
БК5.3.2.00.000СБ	Блок вентилятора БВДН-10у. Установка приборов контроля и автоматики	12
БК5.3.2.00.000Э3	Блок вентилятора БВДН-10у. Схема электрическая принципиальная управления.	13
БК5.3.2.00.000Э4	Блок вентилятора БВДН-10у Схема соединений	
БК5.3.2.00.000СО	Блок вентилятора БВДН-10у Схема автоматизации	14
БК5.3.2.00.000	Блок вентилятора БВДН-10у. Установка приборов контроля и автоматики	
Установка электрооборудования блока вентилятора БВДН-10у		
БК5.3.3.00.000	Блок БВДН-10у. Установка электрооборудов.	14
БК5.3.3.00.000	Блок БВДН-10у. Установка электрооборудования	15
БК5.3.3.00.000СБ	Блок БВДН-10у. Установка электрооборудования	
БК5.3.3.01.000	Стойка	16
БК5.3.3.01.000СБ	Стойка	

Копировал Маш. Формат А3

Выпуск 5-3

Серия 5.903-15

Формат	Зона	Поз.	Обозначение	Наименование	Кол.	Примечание
				Документация		
А2			БК5.3.1.00.000 СБ	Сборочный чертёж		
А3			БК5.0.00.00.000 ДТ	Указания по применению и изготовлению		Выпуск 5-0
				Сборочные единицы		
А4		1	БК5.3.1.01.000	Рама	1	
А4		2	64.30.02.000	Карман	1	
				Стандартные изделия		
				Болты ГОСТ 7798-70		
		4		М10х35.46	12	
		5		М24х110.46	4	
				Гайки ГОСТ 5915-70		
		6		М10.5	12	
		7		М24.5	4	
		8		Шайба 24.02 ГОСТ 10906-78	4	
				Материалы		
		9		Шнур асбестовый ШАОН-40 ГОСТ 1779-83	4	м

Инв.№ подл. | Подп. и дата | Взам. инв.№ | Инв.№ дубл. | Подп. и дата

Изм.	Лист	№ докум.	Подп.	Дата	БК5.3.1.00.000		
Разраб.		Михайлова			Блок вентилятора БВДН-10у	Лист 1	Листов 3
Пров.		Никитиченко				ЛАТГИПРОПРОМ	
Н. контр.		Капмец					
Утв.							

Копировал Маш. Формат А4

Выпуск 5-3

Серия 5.903-15

Формат	Зона	Поз.	Обозначение	Наименование	Кол.	Примечание
				Переменные данные для исполнений		
				БК5.3.1.00.000		
				Прочие изделия		
		10		Вентилятор ВДН10уI-1500 пр. ТУ 108.1360-85	1	
				БК5.3.1.00.000-01		
				Прочие изделия		
		10		Вентилятор ВДН10уI-1500 лев. ТУ 108.1360-85	1	
				БК5.3.1.00.000-02		
				Прочие изделия		
		10		Вентилятор ВДН10уI-1000 пр. ТУ 108.1360-85	1	
				БК5.3.1.00.000-03		
				Прочие изделия		
		10		Вентилятор ВДН10уI-1000 лев. ТУ 108.1360-85	1	

Инв.№ подл. | Подп. и дата | Взам. инв.№ | Инв.№ дубл. | Подп. и дата

Изм.	Лист	№ докум.	Подп.	Дата	БК5.3.1.00.000	Лист 2

Копировал Маш. Формат А4

Рис. 1

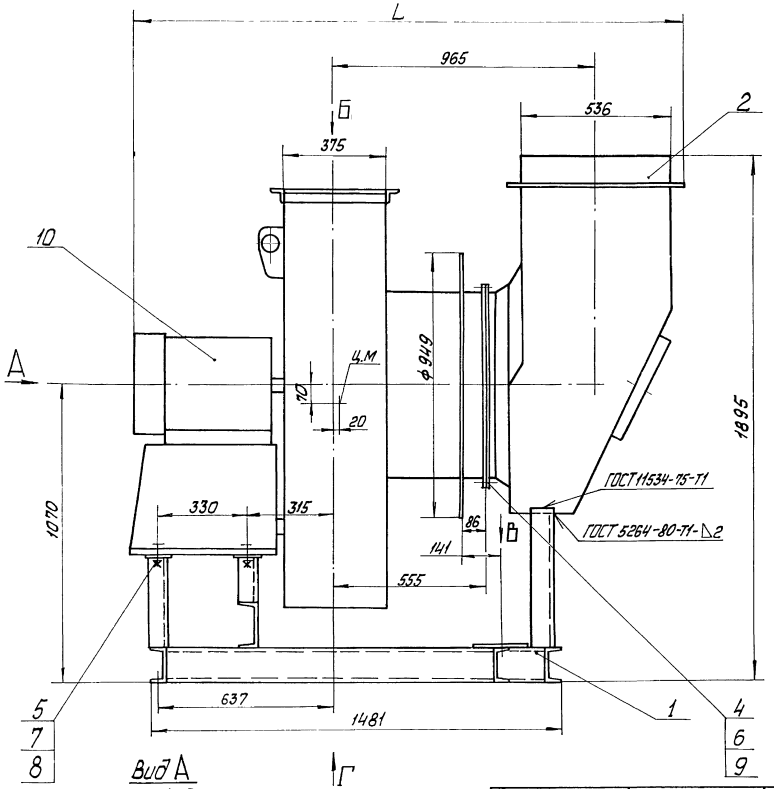

Рис. 2
м1:20

Остальное см. Рис. 1

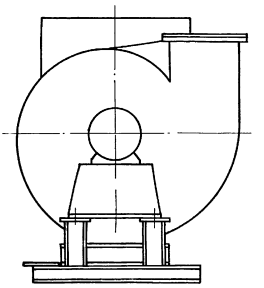

Вид А
м1:20

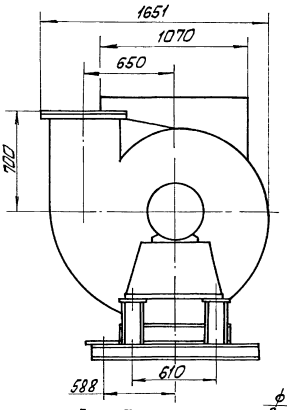

Вид Б

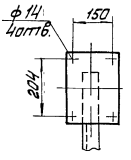

Вид Г
м1:20

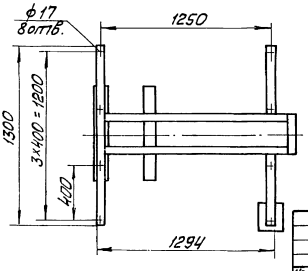

Вид Б

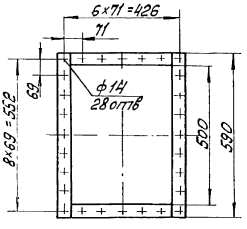

Обозначение	Типоразмер вентилятора ВДН	Рис	Электродвигатель	N, кВт	Масса, кг	L, мм
БК5.3.1.00.000	10у1-1500пр.	1	4АМ180М4	30	880	2094
-01	10у1-1500лев.	2				
-02	10у1-1000пр.	1	4АМ160S6	11	820	2016
-03	10у1-1000лев.	2				
-04	10у-1500пр	1	4АМ180М4	30	880	2094
-05	10у-1500лев.	2				
-06	10у-1000пр.	1	4АМ160S6	11	820	2016
-07	10у-1000лев.	2				

1. Размеры для справок.
2. Угол разворота вентилятора и кармана поз.2 определяется по чертежам компоновки калориферной.

Изм.	Лист	№ докум.	Подп.	Дата	БК5.3.1.00.000 СБ
Разраб.		Михайлова			Блок вентилятора БВДН-10у
Пров.		Никитченко			
Т.контр.					
Н.контр.		Колмец			
Утв.					

Лит.	Масса	Масштаб
		см. табл. 1:10
Лист	Листов 1	

ЛАТГИПРОПРОМ

Копировал

Формат А2

Инв.№подл. | Подп. и дата | Взам.инв.№ | Инв.№дубл. | Подп. и дата

Формат	Зона	Поз.	Обозначение	Наименование	Кол.	Примечание
			БК5.3.1.00.000-04			
				Прочие изделия		
		10		Вентилятор ВДН10у-1500пр.ТУ108.1360-85	1	
			БК5.3.1.00.000-05			
				Прочие изделия		
		10		Вентилятор ВДН10у-1500лев.ТУ108.1360-85	1	
			БК5.3.1.00.000-06			
				Прочие изделия		
		10		Вентилятор ВДН10у-1000пр.ТУ108.1360-85	1	
			БК5.3.1.00.000-07			
				Прочие изделия		
		10		Вентилятор ВДН10у-1000пр.ТУ108.1360-85	1	

Инв.№ подл. | Подп. и дата | Взам. инв.№ | Инв.№ дубл. | Подп. и дата

Изм. Лист № докум. Подп. Дата

БК5.3.1.00.000 Лист 3

Копировал: Ф.6 Формат А4

Формат	Зона	Поз.	Обозначение	Наименование	Кол.	Примечание
				Документация		
А2			БК5.3.1.01.000СБ	Сборочный чертеж		
				Детали		
Б4		1	БК5.3.1.01.001	Пластина		
				Лист 5 ГОСТ 19903-74 / Вст3кп2 ГОСТ 14637-79	1	1,95 кг
Б4		2	БК5.3.1.01.002	Пластина		
				Лист 5 ГОСТ 19903-74 / Вст3кп2 ГОСТ 14637-79	4	0,86 кг
Б4		3	БК5.3.1.01.003	Полка		
				Швеллер 12-ГОСТ 8240-72 / Вст3сп3-1-ГОСТ 535-79		
				L = 300 ± 1,0 мм	1	3,1 кг
Б4		4	БК5.3.1.01.004	Полка		
				Швеллер 12-ГОСТ 8240-72 / Вст3сп3-1-ГОСТ 535-79		
				L = 500 ± 1,5 мм	2	5,2 кг
Б4		5	БК5.3.1.01.005	Полка		
				Швеллер 12-ГОСТ 8240-72 / Вст3сп3-1-ГОСТ 535-79		
				L = 1300 ± 2,0 мм	1	13,5 кг

Инв.№ подл. | Подп. и дата | Взам. инв.№ | Инв.№ дубл. | Подп. и дата

Изм. Лист № докум. Подп. Дата

БК5.3.1.01.000

Разраб. Михайлова
Пров. Никитченко
Н.контр. Колмец
Утв.

Рама

Лит. | Лист 1 | Листов 2

ЛАТГИПРОПРОМ

Копировал: Ф.6 Формат А4

Формат	Зона	Поз.	Обозначение	Наименование	Кол.	Примечание
Б4		6	БК 5.3.1.01.006	Полка		
				Швеллер 12-ГОСТ 8240-72 / Вст3сп3-1-ГОСТ 535-79		
				L = 1377-2,0 мм	2	14,35 кг
Б4		7	БК5.3.1.01.007	Стойка		
				Швеллер 16т ГОСТ 8240-72 / Вст3сп3-1-ГОСТ 535-79		
				L = 183-1,15 мм	2	2,6 кг
Б4		8	БК5.3.1.01.008	Стойка		
				Швеллер 16т ГОСТ 8240-72 / Вст3сп3-1-ГОСТ 535-79		
				L = 343-1,5	2	4,87 кг
Б4		9	БК5.3.1.01.009	Полка		
				Швеллер 16т ГОСТ 8240-72 / Вст3сп3-1-ГОСТ 535-79		
				L = 810 ± 2,0 мм	1	11,5 кг
Б4		10	БК5.3.1.01.010	Стойка		
				Швеллер 22-ГОСТ 8240-72 / Вст3сп3-1-ГОСТ 535-79		
				L заг = 503 ± 2,0 мм	1	10,55 кг
				Стандартные изделия		
		11		Болт М12×35.46 ГОСТ 7798-70	2	
		12		Гайка М12.5 ГОСТ 5915-70	2	
		13		Шайба 12.02 ГОСТ 10906-78	2	
				Шайба 12.65Г		
		14		ГОСТ 6402-70	2	

Инв.№ подл. | Подп. и дата | Взам. инв.№ | Инв.№ дубл. | Подп. и дата

Изм. Лист № докум. Подп. Дата

БК5.3.1.01.000 Лист 2

Копировал: Ф.6 Формат А4

Формат	Зона	Поз.	Обозначение	Наименование	Кол.	Примечание
				Документация		
А3			64.30.02.000СБ	Сборочный чертеж		
				Сборочные единицы		
А4		1	58.02.00.000	Люк лаза	1	
				Детали		
А3		2	64.30.02.001	Стенка	1	
А3		3	64.30.02.002	Стенка	1	
А3		4	64.30.02.003	Полуконус	1	
А4		5	64.30.02.004	Фланец	1	
А3		6	64.30.02.005	Боковина	1	
А4		7	64.30.02.006	Конус	1	
А4		8	64.30.02.007	Удлинитель	1	
				Материалы		
		9		Полоса 5×50-ГОСТ 103-76 / Вст3кп2 ГОСТ 535-79	45 м	

Инв.№ подл. | Подп. и дата | Взам. инв.№ | Инв.№ дубл. | Подп. и дата

Изм. Лист № докум. Подп. Дата

64.30.02.000

Разраб. Михайлова
Пров. Никитченко
Н.контр. Колмец
Утв.

Карман

Лит. | Лист 1 | Листов 1

ЛАТГИПРОПРОМ

Копировал: Ф.6 Формат А4

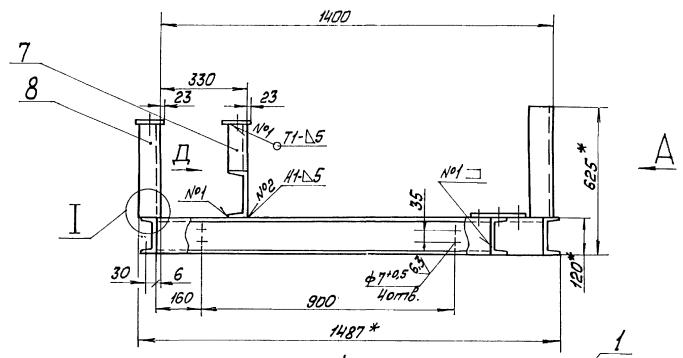

Вид А

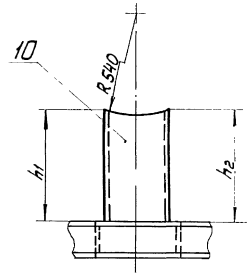

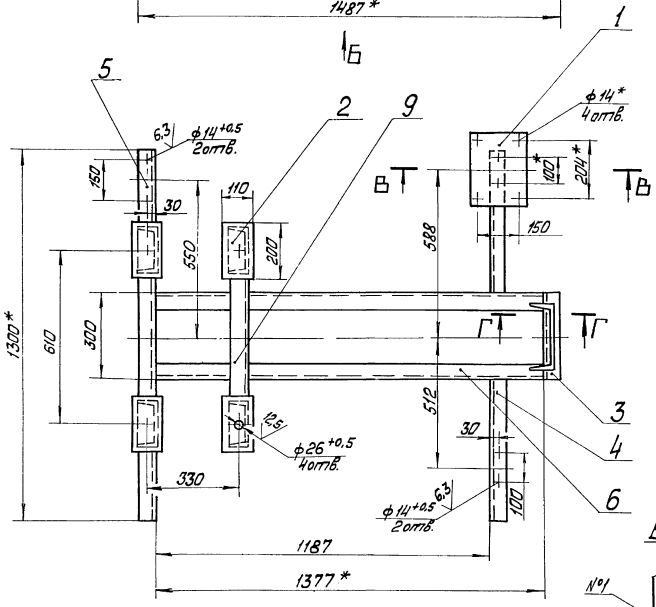

В-В
М1:2

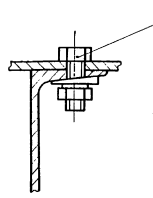

Г-Г
М1:4

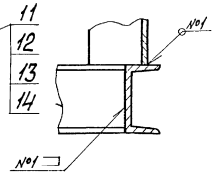

I
М1:2

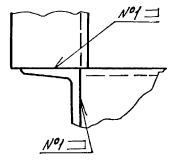

Вид Д

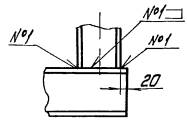

Вид Б
М1:20

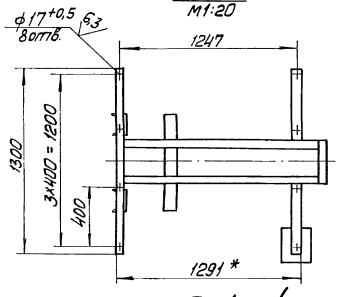

Поз.1
М1:5

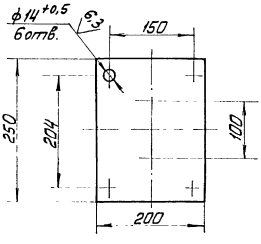

1. *Размеры для справок.
2. Размеры h_1 и h_2, определяются в зависимости от угла поворота кармана поз.2 черт. БК5.3.1.00.000СБ.
3. $\pm \frac{IT14}{2}$.
4. Обработка поверхностей реза деталей БЧ $\frac{25}{\sqrt{}}$
5. Сварные швы по ГОСТ 5264-80.

					БК5.3.1.01.000СБ		
Изм.	Лист	№ докум.	Подп.	Дата			
Разраб.		Михайлева			Рама	Лит.	Масса	Масштаб
Пров.		Никитченко					100	1:10
Т.контр.						Лист	Листов 1
Н.контр.		Колмец				ЛАТГИПРОПРОМ	
Утв.							

Копировал

Формат А2

Инв.№подл. | Подп. и дата | Взам.инв.№ | Инв.№дубл. | Подп. и дата

64.30.02.000 СБ

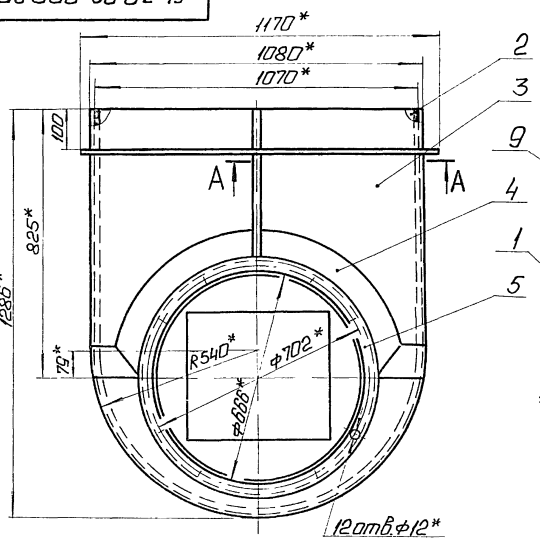

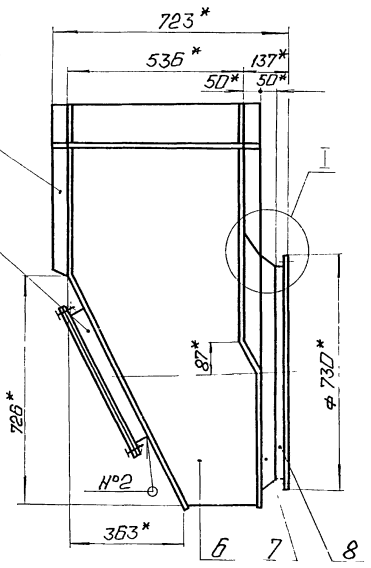

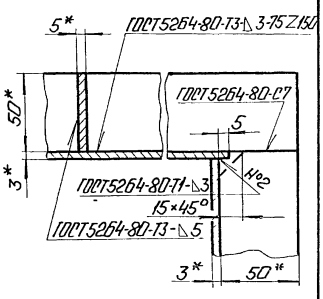

1. * Размеры для справок.
2. $\frac{IT14}{2}$

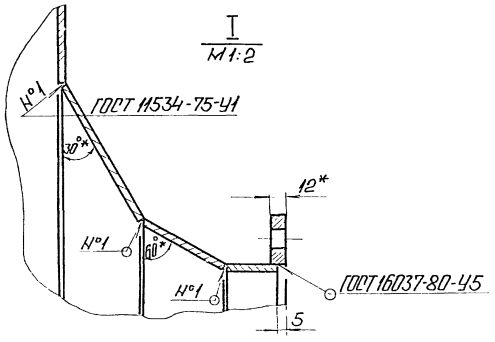

					64 30-02.000 СБ	
Изм.	Лист	№ докум.	Подп.	Дата		
Разраб.		Михайлова			Карман	Лит. / Масса / Масштаб
Пров.		Никитченко				126 / 1:10
Т.контр.						Лист / Листов 1
Н.контр.		Кольец				ЛАТГИПРОПРОМ
Утв.						

Копировал: Ф. Формат А3

64.30.02.001

25 (√)

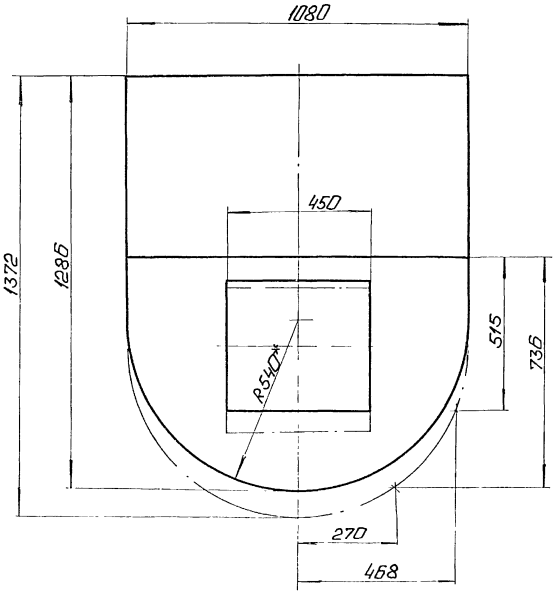

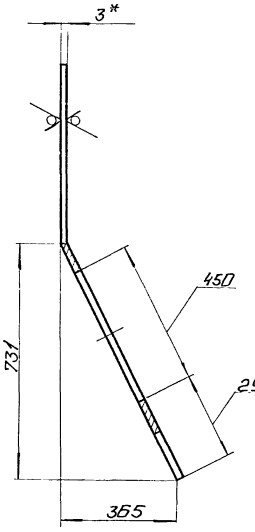

1. * Размеры для справок.
2. $\pm \frac{IT14}{2}$.

					64 30 02 001	
Изм.	Лист	№ докум.	Подп.	Дата		
Разраб.		Михайлова			Стенка	Лит. / Масса / Масштаб
Пров.		Никитченко				25,5 / 1:10
Т.контр.						Лист / Листов 1
Н.контр.		Кольец			Лист 3 ГОСТ 19903-74	ЛАТГИПРОПРОМ
Утв.					В(т3 кп2 ГОСТ 16523-70	

Копировал: Ф. Формат А3

64.30.02.002

Выпуск 5-3

Серия 5.903-15

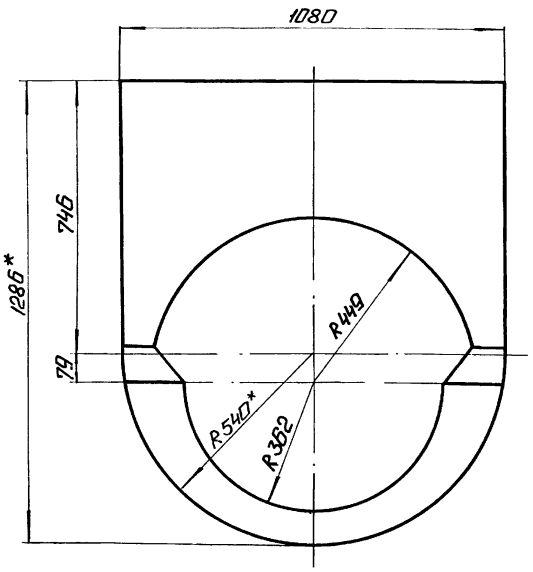

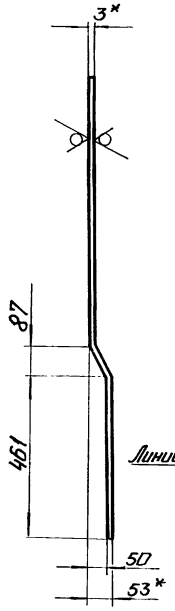

Развертка

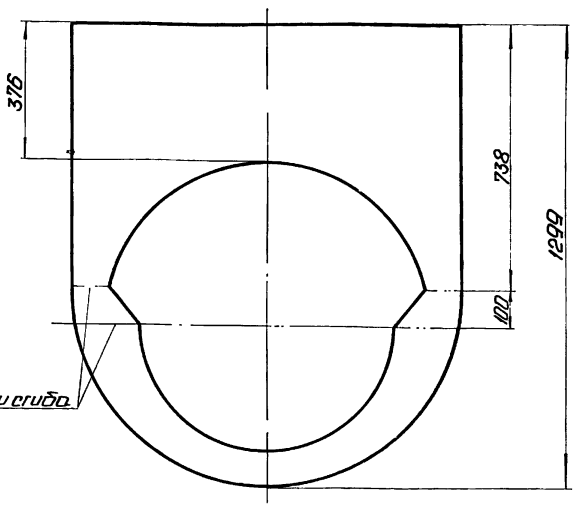

25 √(√)

1.* Размеры для справок.

2. $\pm \frac{IT14}{2}$.

Изм. Лист. № докум. Подп. Дата	64.30.02.002				
Разраб. Михайлова	Стенка	Лит.	Масса	Масштаб	
Пров. Никитченко			17,7	1:10	
Т.контр.		Лист	Листов 1		
Н.контр. Колмец	Лист 3 ГОСТ 19903-74 Вст 3кп2 ГОСТ 16523-70	ЛАТГИПРОПРОМ			
Утв.					

Копировал: Ф.

Формат А3

64.30.02.003

Выпуск 5-3

Серия 5.903-15

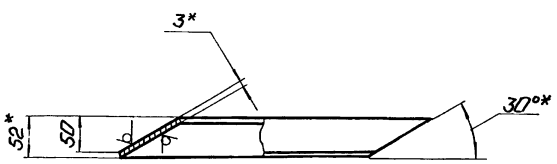

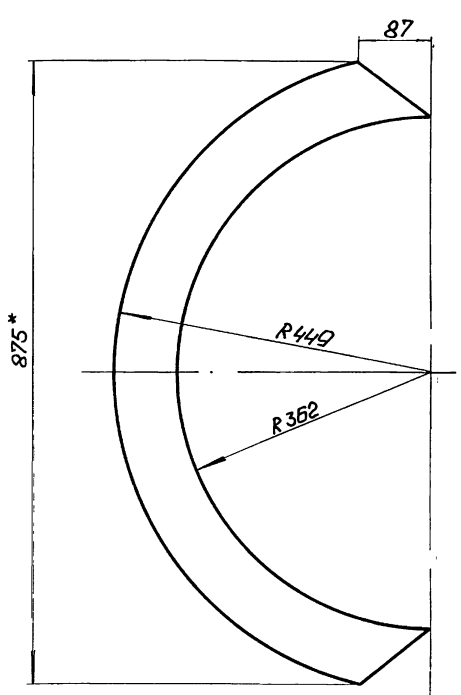

Развертка

25 √(√)

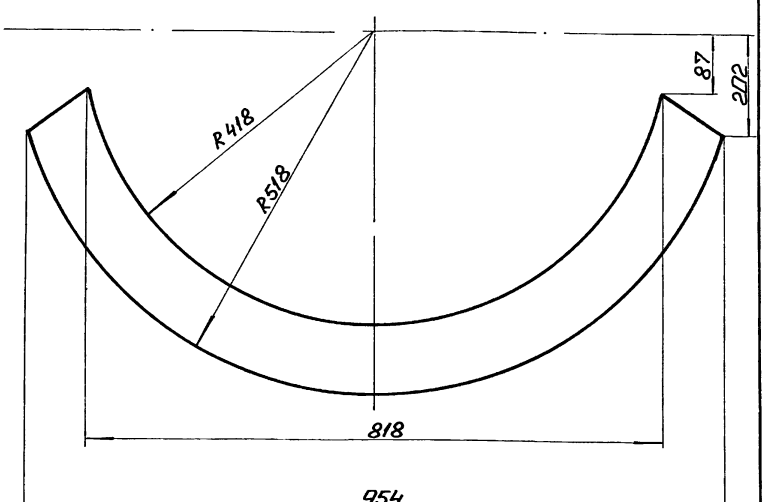

1.* Размеры для справок.

2. $\pm \frac{IT14}{2}$.

Изм. Лист. № докум. Подп. Дата	64.30.02.003				
Разраб. Михайлова	Полуконус	Лит.	Масса	Масштаб	
Пров. Никитченко			3	1:5	
Т.контр.		Лист	Листов 1		
Н.контр. Колмец	Лист 3 ГОСТ 19903-74 Вст 3кп2 ГОСТ 16523-70	ЛАТГИПРОПРОМ			
Утв.					

Копировал: Ф.

Формат А3

Инв.№ подл. | Подп. и дата | Взам.инв.№ | Инв.№ дубл. | Подп. и дата

64.30.02.004

Выпуск 5-3

Серия 5.903-15

ГОСТ 5264-80-С8

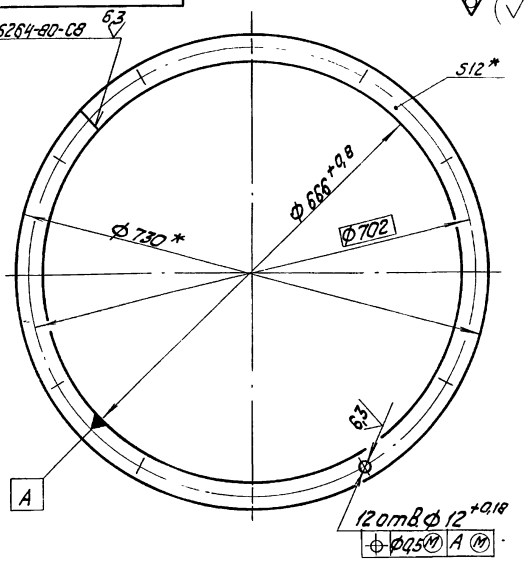

* Размеры для справок.

Изм. Лист	№ докум.	Подп.	Дата	64.30.02.004	
Разраб.	Михайлова			Фланец	Лит. / Масса / Масштаб: 6,6 / 1:5
Пров.	Никитченко				Лист / Листов 1
Т.контр.					
Н.контр.	Колмец			Полоса 12х32-ГОСТ 103-76 / ВСт3кп2 ГОСТ 535-79	ЛАТГИПРОПРОМ
Утв.					

Копировал — Формат А4

Инв.№ подл. | Подп. и дата | Взам. инв.№ | Инв.№ дубл. | Подп. и дата

64.30.02.006

Выпуск 5-3

Серия 5.903-15

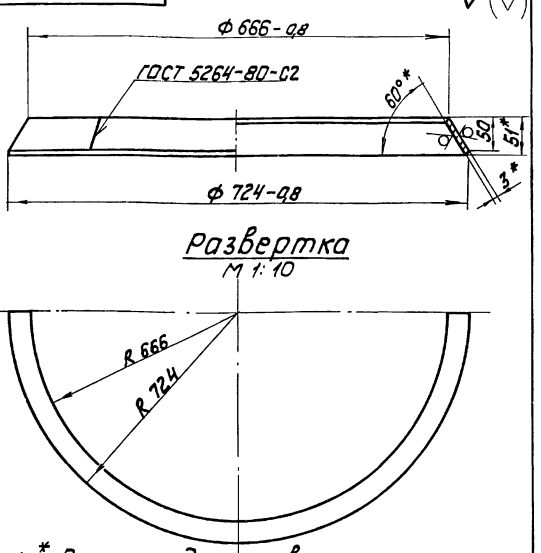

Развертка
М 1:10

1. * Размеры для справок.
2. $\pm \frac{IT14}{2}$.

Изм. Лист	№ докум.	Подп.	Дата	64.30.02.006	
Разраб.	Михайлова			Конус	Лит. / Масса / Масштаб: 3 / 1:5
Пров.	Никитченко				Лист / Листов 1
Т.контр.					
Н.контр.	Колмец			Лист 3 ГОСТ 19903-74 / ВСт3кп2 ГОСТ 16523-10	ЛАТГИПРОПРОМ
Утв.					

Копировал — Формат А4

Инв.№ подл. | Подп. и дата | Взам. инв.№ | Инв.№ дубл. | Подп. и дата

64.30.02.005

Выпуск 5-3

Серия 5.903-15

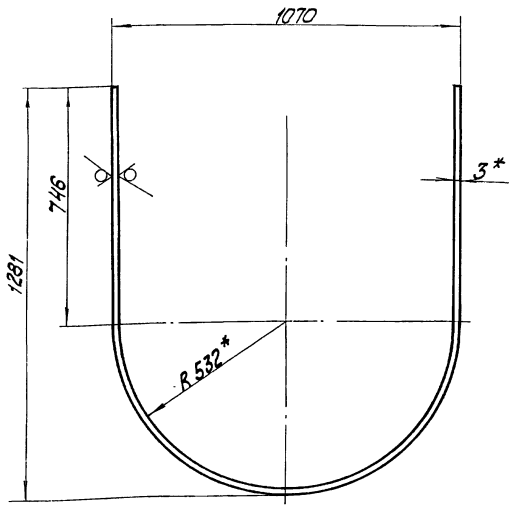

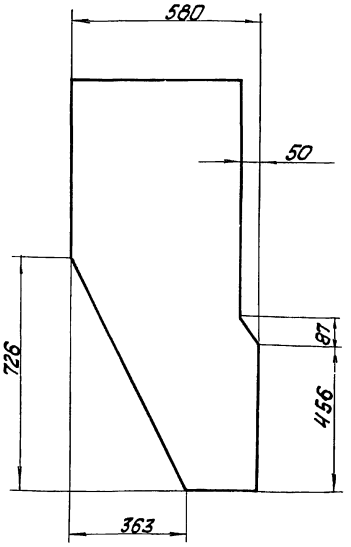

Развертка

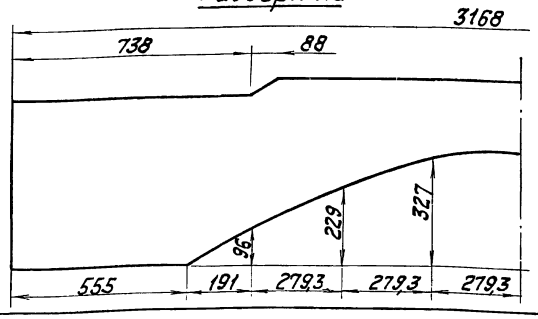

1. * Размеры для справок.
2. $\pm \frac{IT14}{2}$.

Изм. Лист	№ докум.	Подп.	Дата	64.30.02.005	
Разраб.	Михайлова			Боковина	Лит. / Масса / Масштаб: 32,6 / 1:10
Пров.	Никитченко				Лист / Листов 1
Т.контр.					
Н.контр.	Колмец			Лист 3 ГОСТ 19903-74 / ВСт3кп2 ГОСТ 16523-10	ЛАТГИПРОПРОМ
Утв.					

Копировал — Формат А3

Инв.№ подл. | Подп. и дата | Взам. инв.№ | Инв.№ дубл. | Подп. и дата

Выпуск 5-3

Серия 5.903-15

64.30.02.007

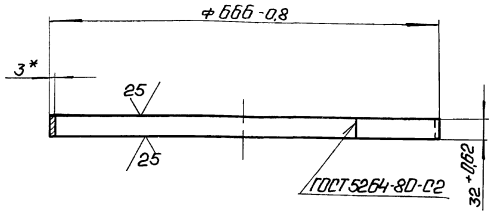

*Размер для справок

Изм.	Лист	№ докум.	Подп.	Дата	64.30.02.007			
Разраб.		Михайлова			Удлинитель	Лит.	Масса 1,6	Масштаб 1:5
Пров.		Никитченко				Лист	Листов 1	
Т.контр.								
Н.контр.		Колмеи			Лист 3 ГОСТ 19903-74 ВСт3кп2 ГОСТ 16523-70	ЛАТГИПРОПРОМ		
Утв.								

Копировал: Ф. Ж. Формат А4

Выпуск 5-3

Серия 5.903-15

Форма	Зона	Поз.	Обозначение	Наименование	Кол.	Примечание
				Документация		
А3			58.02.00.000 СБ	Сборочный чертеж		
				Сборочные единицы		
А4		1	58.02.01.000	Фланец	1	
А4		2	58.02.02.000	Крышка	1	
				Детали		
А4		3	58.02.00.001	Прокладка	1	
				Стандартные изделия		
		4		Болт М12×30.36 ГОСТ 7798-70	12	
		5		Гайка М12.4 ГОСТ 5915-70	12	

Изм.	Лист	№ докум.	Подп.	Дата	58.02.00.000			
Разраб.		Михайлова			Люк лаза	Лит.	Лист	Листов 1
Пров.		Никитченко				ЛАТГИПРОПРОМ		
Н.контр.		Колмеи						
Утв.								

Копировал: Ф. Ж. Формат А4

Выпуск 5-3

Серия 5.903-15

58.02.00.000 СБ

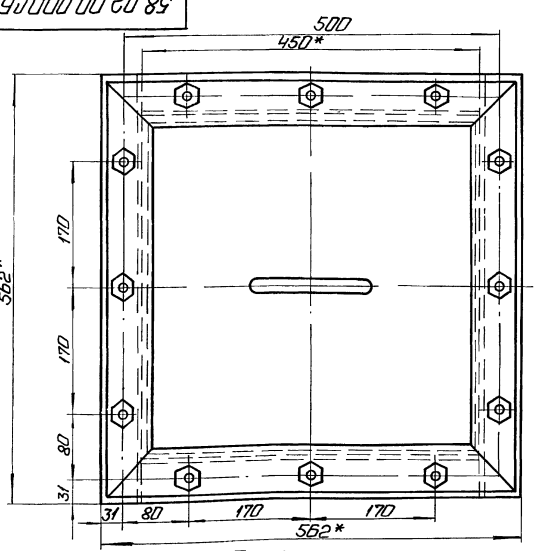

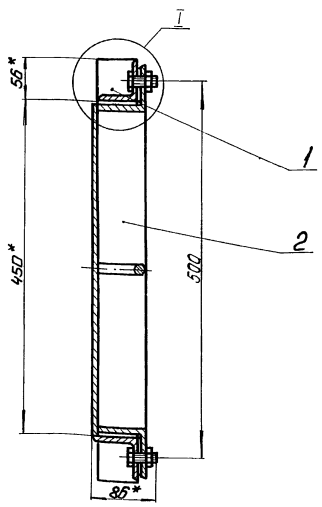

1. * Размеры для справок.
2. $\pm \frac{IT16}{2}$.

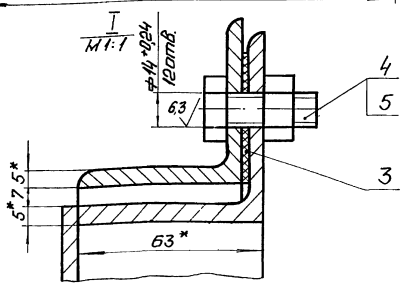

Изм.	Лист	№ докум.	Подп.	Дата	58.02.00.000 СБ			
Разраб.		Михайлова			Люк лаза	Лит.	Масса 27	Масштаб 1:4
Пров.		Никитченко				Лист	Листов 1	
Т.контр.								
Н.контр.		Колмеи				ЛАТГИПРОПРОМ		
Утв.								

Копировал: Ф. Ж. Формат А3

58.02.00.001

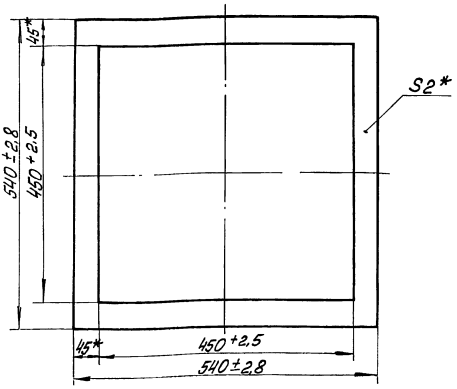

* Размеры для справок.

Изм.	Лист	№ докум.	Подп.	Дата
Разраб.		Михайлова		
Пров.		Никитченко		
Н. контр.		Колмец		
Утв.				

58.02.00.001

Прокладка

Литер	Масса	Масштаб
	0,23	1:5
Листов 1		

Картон асбестовый КАОН-2 ГОСТ 2850-75

ЛАТГИПРОПРОМ

Копировал

Формат А4

Формат	Зона	Поз.	Обозначение	Наименование	Кол.	Примечание
				Документация		
А4			58.02.01.000 СБ	Сборочный чертеж		
				Детали		
Б4		1	58.02.01.001	Уголок		
				Уголок 63×63×5-Б-1 ГОСТ 8509-86 / Вст3сп3 ГОСТ 535-79	2	1,91 кг
Б4		2	58.02.01.002	Уголок		
				Уголок 63×63×5-Б-1 ГОСТ 8509-86 / Вст3сп3 ГОСТ 535-79	2	2,4 кг

Изм.	Лист	№ докум.	Подп.	Дата
Разраб.		Михайлова		
Пров.		Никитченко		
Н. контр.		Колмец		
Утв.				

58.02.01.000

Фланец

Литер	Лист	Листов
		1

ЛАТГИПРОПРОМ

Копировал

Формат А4

58.02.01.000 СБ

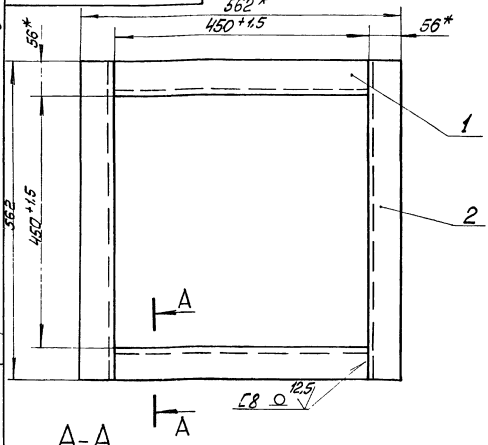

А-А

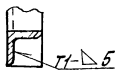

1 * Размеры для справок.

2 $\pm \frac{IT16}{2}$.

3. Сварные швы по ГОСТ 5264-80

4. Обработка поверхностей реза деталей Б4 $\sqrt{25}$.

Изм.	Лист	№ докум.	Подп.	Дата
Разраб.		Михайлова		
Пров.		Никитченко		
Т. монтр.				
Н. контр.		Колмец		
Утв.				

58.02.01.000 СБ

Фланец

Литер	Масса	Масштаб
	8,6	1:5
Листов 1		

ЛАТГИПРОПРОМ

Копировал

Формат А4

Формат	Зона	Поз.	Обозначение	Наименование	Кол.	Примечание
				Документация		
А3			58.02.02.000 СБ	Сборочный чертёж		
				Детали		
А4		1	58.02.02.001	Ручка	1	
Б4		2	58.02.02.002	Дно		
				Лист 5 ГОСТ 19903-74 / Вст3кп2 ГОСТ 14637-79	1	7,46 кг
Б4		3	58.02.02.003	Уголок		
				Уголок 63×63×5-Б-1 ГОСТ 8509-86 / Вст3сп3 ГОСТ 535-79	4	2,4 кг

Изм.	Лист	№ докум.	Подп.	Дата
Разраб.		Михайлова		
Пров.		Никитченко		
Н. контр.		Колмец		
Утв.				

58.02.02.000

Крышка

Литер	Лист	Листов
		1

ЛАТГИПРОПРОМ

Копировал

Формат А4

Выпуск 5-3

Серия 5.903-15

Инв.№подл. | Подп. и дата | Взам.инв.№ | Инв.№дубл. | Подп. и дата

58.02.02.000 СБ

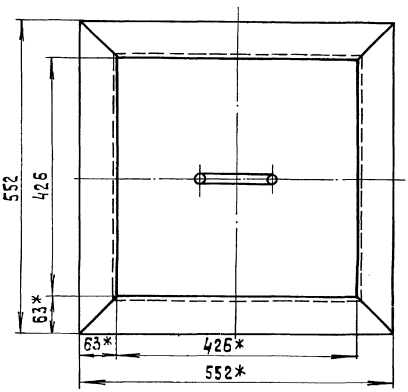

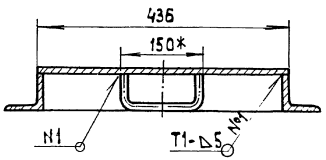

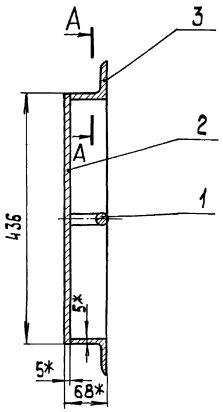

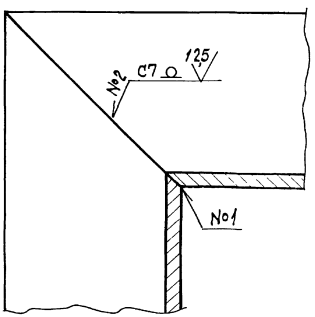

1* Размеры для справок.

2. $\pm \frac{IT16}{2}$.

3. Сварные швы №1, №2 по ГОСТ 5264-80.

4. Обработка поверхностей реза деталей БЧ $\sqrt{}^{25}$.

Изм.	Лист	№ докум.	Подп.	Дата	58.02.02.000 СБ			
Разраб.		Михайлова			Крышка	Лит.	Масса	Масштаб
Пров.		Никитченко					17,3	1:5
Т.контр.						Лист	Листов 1	
Н.контр.		Колмец				ЛАТГИПРОПРОМ		
Утв.								

Копировал | формат А3

Выпуск 5-3

Серия 5.903-15

Инв.№подл. | Подп. и дата | Взам.инв.№ | Инв.№дубл. | Подп. и дата

58.02.02.001

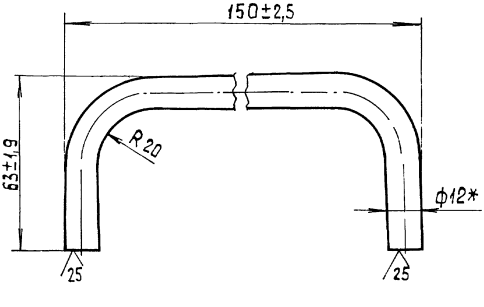

* Размер для справок.

Изм.	Лист	№ докум.	Подп.	Дата	58.02.02.001			
Разраб.		Михайлова			Ручка	Лит.	Масса	Масштаб
Пров.		Никитченко					0,2	1:1
Т.контр.						Лист	Листов 1	
Н.контр.		Колмец			Круг 12-В-ГОСТ 2590-71 / 20 ГОСТ 1050-74	ЛАТГИПРОПРОМ		
Утв.								

Копировал | формат А4

Выпуск 5-3

Серия 5.903-15

Инв.№подл. | Подп. и дата | Взам.инв.№ | Инв.№дубл. | Подп. и дата

Формат	Зона	Поз.	Обозначение	Наименование	Кол.	Примечание
				Документация		
А2			БК5.3.2.00.000 СБ	Сборочный чертеж		
А3			БК5.3.2.00.000 СО	Схема автоматизации		
А3			БК5.3.2.00.000 Э3	Схема электрическая принципиальная		
А3			БК5.3.2.00.000 Э4	Схема соединений		
А4			БК 5.0.0.00.000 ДТ	Указания по применению и изготовлению		Выпуск 5-0
				Детали		
БЧ		1	БК5.3.2.00.001	Рычаг		
				Полоса 10х50-ГОСТ 103-76 / ВСт3кп2 ГОСТ 535-79	1	1,43 кг
БЧ		2	БК5.3.2.00.002	Тяга		
				Труба 25х3 ГОСТ 10704-76 / ВСт3сп ГОСТ 10705-80		
				L=310±1,0 мм	1	0,34 кг
				Стандартные изделия		
		3		Болт М12х40.46 ГОСТ 7798-70	4	
		4		Винты ГОСТ 1491-72 М6х20.58	4	
		5		М8х25.58	4	

Изм.	Лист	№ докум.	Подп.	Дата	БК5.3.2.00.000			
Разраб.		Михайлова			Блок вентилятора ББДН-10у Установка приборов контроля и автоматики.	Лит.	Лист	Листов
Пров.		Никитченко					1	2
Т.контр.						ЛАТГИПРОПРОМ		
Н.контр.		Колмец						
Утв.								

Копировал | формат А4

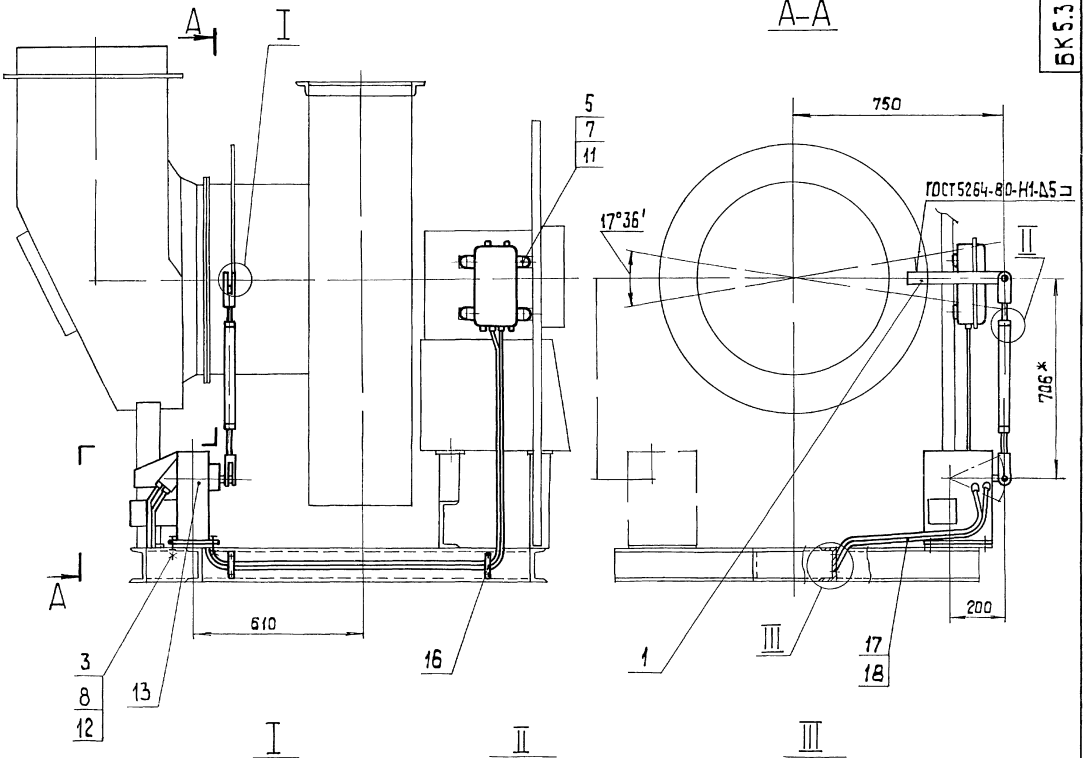

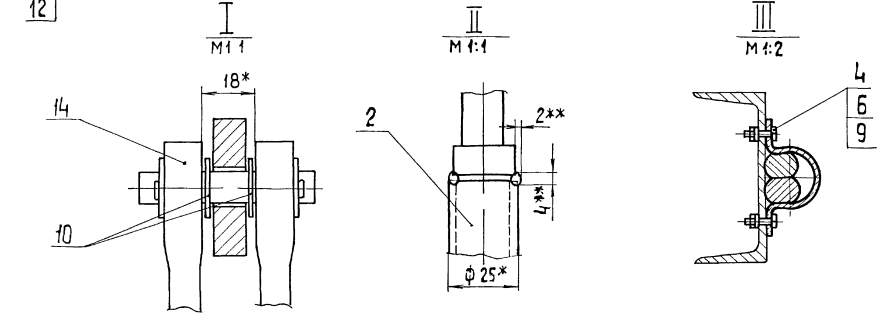

Поз.1
М1:2

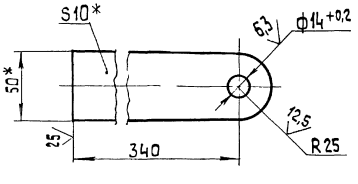

1.*Размеры для справок .
2. $\pm\frac{IT14}{2}$.
3.** Сварка ручная дуговая
4. Возможна установка МЭО 100/25 поз. 13 . с левой стороны.

				БК5.3.2.00.000 СБ	
Изм.	Лист	№ докум.	Подп.	Дата	
Разраб.		Михайлова			Блок вентилятора ВВДН-10у Установка приборов контроля и автоматики
Пров.		Никитченко			
Т.контр.					
Н.контр.		Колмец			
Утв.					

Лит.	Масса	Масштаб
	36	1:10
Лист	Листов 1	

ЛАТТИПРОПРОМ

Копировал

формат А2

Инв.№ подл. | Подп. и дата | Взам.инв.№ | Инв.№ дубл. | Подп. и дата

БК5.3.2.00.000 Э3

Выпуск 5-3. Серия 5.903-15

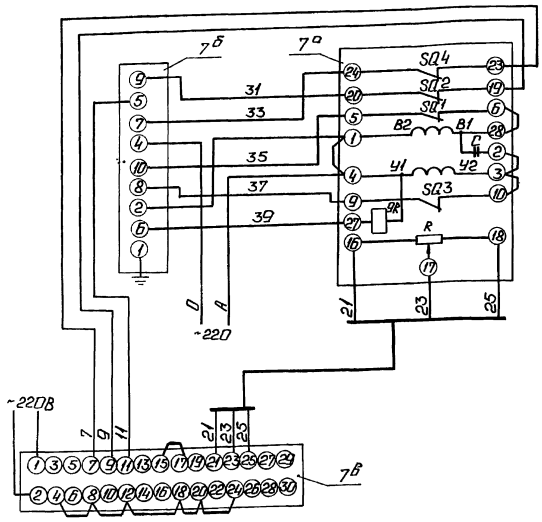

Поз. обозн.	Наименование	Кол.	Примечание
	Щит		
7в	Прибор регулирующий РС29 ТУ 25.02.05.138-85	1	
7б	Усилитель трехпозиционный У29.3 ТУ 25.0205.139-85	1	
	По месту		
7а	Механизм электрический однооборотный контактный МЭО-100/25-0,25 ГОСТ 7192-80	1	

				БК5.3.2.00.000 Э3	
Изм.	Лист	№ докум.	Подп.	Дата	Блок вентилятора БВДН-10ч	Лит.	Масса	Масштаб
Разраб.		Знотина			
Пров.		Крачуле			Схема электрическая принципиальная регулятора	Лист	Листов 1	
Т. контр.						ЛАТГИПРОПРОМ		
Н. контр.		Кушель						
Утв.								

Копировал: С. Формат А3

Инв.№ подл. | Подп. и дата | Взам. инв.№ | Инв.№ дубл. | Подп. и дата

БК5.3.2.00.000Э4

Выпуск 5-3. Серия 5.903-15

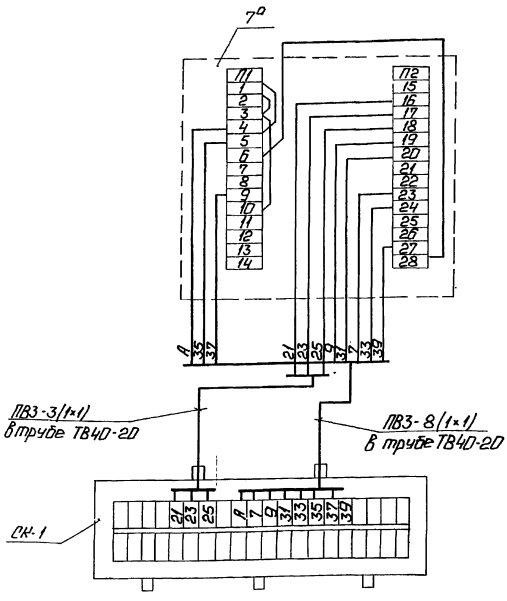

1. Маркировка цепей дана условно.
2. Исполнительный механизм и соединительную коробку заземлить.

Поз. обозн	Наименование	Кол	Примечание
СК-1	Коробка соединительная КС-2Д ТУ36.2568-83	1	шт.
	Труба ТВ40-2Д ГОСТ 19034-82	2	м
	Провод ПВ3 сеч. 1 мм² ГОСТ 6323-79	11	"
7а	Механизм электрический однооборотный контактный МЭО-100/25-0,25 ГОСТ 7192-80	1	шт.

				БК5.3.2.00.000 Э4	
Изм.	Лист	№ докум.	Подп.	Дата	Блок вентилятора БВДН-10ч	Лит.	Масса	Масштаб
Разраб.		Знотина			
Пров.		Крачуле			Схема соединений	Лист	Листов 1	
Т. контр.						ЛАТГИПРОПРОМ		
Н. контр.		Кушель						
Утв.								

Копировал: С. Формат А3

Инв.№ подл. | Подп. и дата | Взам. инв.№ | Инв.№ дубл. | Подп. и дата

Выпуск 5-3

Серия 5.903-15

БК5.3.2.00.000 СО

Поз. обозн.	Наименование	Кол	Примечание
7а	Механизм электрический однооборотный контактный МЭО-100/25-0,25 ГОСТ 7192-80	1	

Схема автоматизации

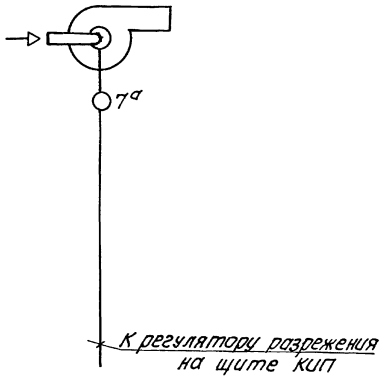

Изм	Лист	№ докум	Подпись	Дата
Разраб.		Слуцкая		
Пров.		Крауле		
Т.контр.				
Н.контр.		Кушель		
Утв.				

БК 5.3.2.00.000 СО

Блок Вентилятора БВДН-10у
Схема автоматизации

Лит	Масса	Масштаб

Лист | Листов 1

ЛАТГИПРОПРОМ

Инв. № подл. | Подпись и дата | Взам. инв. № | Инв. № подл. | Подпись и дата

Копировал [signature] Формат А3

Выпуск 5-3

Серия 5.903-15

Формат	Зона	Поз	Обозначение	Наименование	Кол	Примечание
				Гайки ГОСТ 5915-70		
		6		М6,5	4	
		7		М8,5	4	
		8		М12,5	4	
				Шайбы ГОСТ 11371-78		
		9		6.02	4	
		10		12.02	2	
				Шайбы ГОСТ 6402-70		
		11		8.65Г	4	
		12		12.65Г	4	
		13		Механизм исполнительный электрический однооборотный МЭО-100/25-0,25-84 ГОСТ 7192-80	1	
				Прочие изделия		
		14		Вилка ПЛ 257.023	2	поставка с МЭО
		15		Коробка соединительная КС-20 ТУ 36.2568-83	1	
		16		Скоба двухлапковая СД-34 ТУ-1448-82	2	
				Материалы		
		17		Провод 1380 ГОСТ 6323-79	10	м
		18		Трубка ТВ40-20 ГОСТ 19034-82	3	м

Изм	Лист	№ докум	Подпись	Дата

БК5.3.2.00.000 | Лист 2

Инв. № подл. | Подпись и дата | Взам. инв. № | Инв. № дубл. | Подпись и дата

Копировал [signature] Формат А4

Выпуск 5-3

Серия 5.903-15

Формат	Зона	Поз.	Обозначение	Наименование	Кол.	Примечание
				Документация		
А3			БК5.3.3.00.000 СБ	Сборочный чертеж		
А4			БК 5.0.0.00.000 ДТ	Указания по применению и изготовлению		Выпуск 5-0
				Сборочные единицы		
А4		1	БК5.3.3.01.000	Стойка	1	
				Детали		
Б4		2	БК5.3.3.00.001	Труба Труба 20×2,5 ГОСТ 3262-75 L = 400±1,0 мм	1	0,66кг
				Стандартные изделия		
		3		Болт М12×35.46 ГОСТ 7798-70	2	
		4		Винт М5×20.58 ГОСТ 1491-72	2	
		5		Гайка М5.5 ГОСТ 5915-70	2	
		6		Гайка М12.5 ГОСТ 5915-70	2	

Изм	Лист	№ докум	Подпись	Дата
Разраб.		Михайлова		
Пров.		Никитченко		
Н.контр.		Колмец		
Утв.				

БК5.3.3.00.000

Блок Вентилятора БВДН-10у
Установка электрооборудования

Лит	Лист	Листов
	1	3

ЛАТГИПРОПРОМ

Инв. № подл. | Подп. и дата | Взам. инв. № | Инв. № дубл. | Подпись и дата

Копировал [signature] Формат А4

Формат	Зона	Поз.	Обозначение	Наименование	Кол.	Примечание
		7		Шайба 5.02 ГОСТ 11371-78	2	
		8		Шайба 12.02 ГОСТ 10906-78	2	
		9		Шайба 12.65 ГОСТ 6402-70	2	
				Прочие изделия		
		10		Переключатель		
				ПКУ-58Ш011542		
				ТУ 16-526047-74	1	
		11		Хомутик С437У2		
				ТУ 36-1448-77	2	
		12		Втулка В22ХЛ2		
				ТУ 36-1899-80	1	
				Переменные данные для исполнений:		
				БК5.3.00.000		
				Детали		
		13		Труба		
				Труба 32х2,8 ГОСТ 3262-75		
				L = 430 ± 1,0 мм	1	1,17кг
				Прочие изделия		
		14		Хомутик С439У2		
				ТУ 16-526047-74	1	
		15		Втулка В42ЗХЛ2		
				ТУ 36-1899-80	1	

Инв. № подл. | Подпись и дата | Взам. инв. № | Инв. № дубл. | Подпись и дата

Изм. Лист № докум. Подпись Дата

БК5.3.3.00.000 Лист 2

Копировал Формат А4

Формат	Зона	Поз.	Обозначение	Наименование	Кол.	Примечание
		16		Ввод гибкий К108Г3У3		
				ТУ 36-1684-81	1	
				БК5.3.3.00.000-01		
				Детали		
		13		Труба		
				Труба 20х2,5 ГОСТ 3262-75		
				L = 430 ± 1,0 мм	1	0,71кг
				Прочие изделия		
		14		Хомутик С437У2		
				ТУ 36-1448-77	2	
		15		Втулка В22ХЛ2		
				ТУ 36-1899-80	1	
		16		Ввод гибкий К108Г3У3		
				ТУ 36-1684-81	1	

Инв. № подл. | Подпись и дата | Взам. инв. № | Инв. № дубл. | Подпись и дата

Изм. Лист № докум. Подпись Дата

БК5.3.3.00.000 Лист 3

Копировал Формат А4

БК5.3.3.00.000 СБ

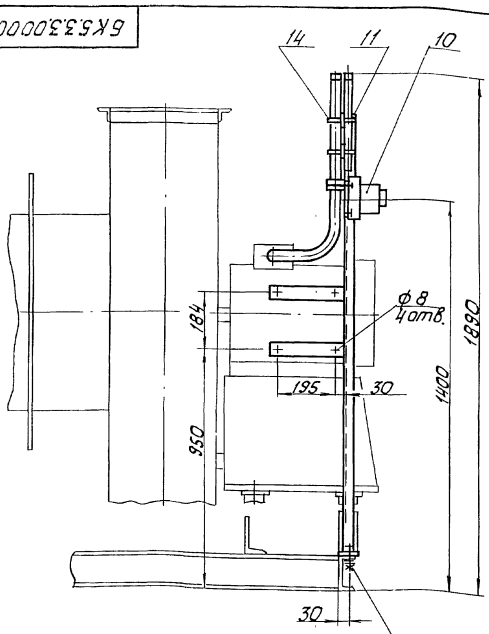

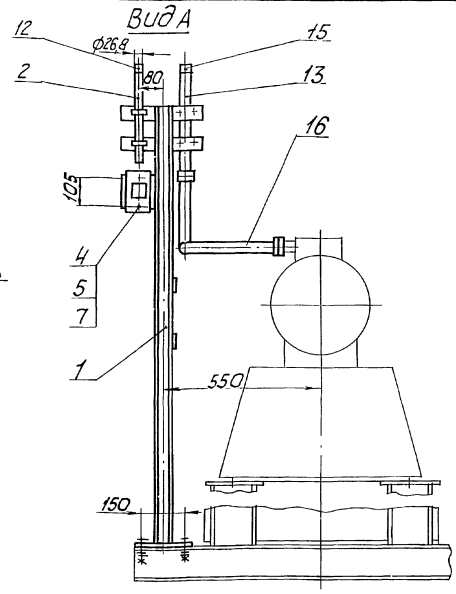

Размеры для справок.

Обозначение	Для блоков вентиляторов	Электродвигатель
БК5.3.3.00.000	БК5.3.1.00.000; -01; -04; -05	4АМ180М4
-01	-02; -03; -06; -07	4АМ160S6

Изм.	Лист	№ докум.	Подпись	Дата	
Разраб.		Михайлова			
Пров.		Никитченко			
Т.контр.					
Н.контр.		Колмец			
Утв.					

Блок вентилятора БВДН-10у
Установка электрооборудования

Лит.	Масса	Масштаб
	14	1:10
Лист	Листов 1	

ЛАТ ГИПРОПРОМ

Копировал Формат А3

Выпуск 5-3

Серия 5.903-16

Формат	Зона	Поз.	Обозначение	Наименование	Кол	Примечание
				Документация		
А3			БК5.3.3.01.000 СБ	Сборочный чертеж		
				Детали		
Б4		1	БК5.3.3.01.001	Стойка		
				Швеллер 5-Г ГОСТ 8240-72 / Вст3сп3-1 ГОСТ 535-79		
				L = 1585±20 мм	1	7,67кг
Б4		2	БК5.3.3.01.002	Пластина		
				Лист 5 ГОСТ 19903-74 / Вст3кп2 ГОСТ 14637-79	1	0,45кг
Б4		3	БК5.3.3.01.003	Панель		
				Лист 3 ГОСТ 19903-74 / Вст3кп4 ГОСТ 16523-70	1	0,31кг
Б4		4	БК5.3.3.01.004	Кронштейн		
				Полоса 5х50-ГОСТ 103-76 / Вст3кп2 ГОСТ 535-79		
				L = 230±1,0 мм	2	0,45кг
Б4		5	БК5.3.3.01.005	Кронштейн		
				Полоса 5х50-ГОСТ 103-36 / Вст3кп2 ГОСТ 535-79		
				L = 280±1,0 мм	2	0,55кг

Инв.№ подл. | Подпись и дата | Взам.инв.№ | Инв.№ дубл. | Подпись и дата

Изм. Лист	№ докум.	Подпись	Дата
Разраб.	Михайлова		
Пров.	Никитченко		
Н.контр.	Колмец		
Утв.			

БК5.3.3.01.000

Стойка

Лит.	Лист	Листов
		1

ЛАТГИПРОПРОМ

Копировал Куф-

Формат А4

Выпуск 5-3

Серия 5.903-16

БК5.3.3.01.000СБ

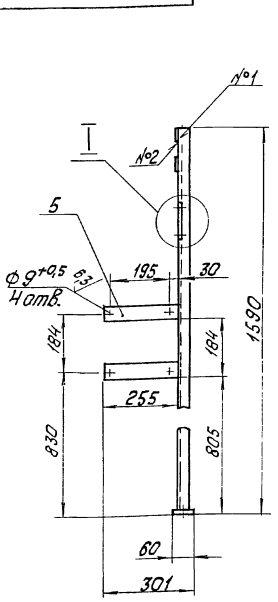

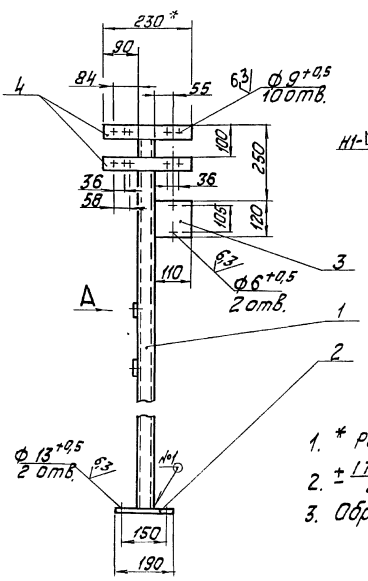

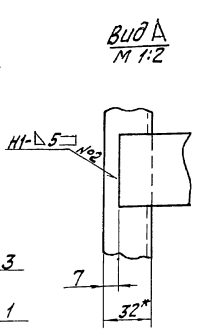

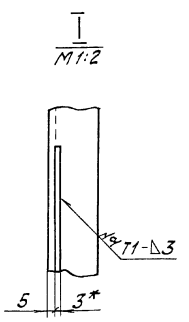

1. * Размеры для справок.
2. ± IT14/2.
3. Обработка поверхностей реза деталей Б4 25

gost.e-ecolog.ru

Инв.№ подл. | Подпись и дата | Взам.инв.№ | Инв.№ дубл. | Подпись и дата

Изм. Лист	№ докум.	Подпись	Дата
Разраб.	Михайлова		
Пров.	Никитченко		
Т.контр.			
Н.контр.	Колмец		
Утв.			

БК5.3.3.01.000СБ

Стойка

Лит.	Масса	Масштаб
	19,4	1:10
Лист	Листов 1	

ЛАТГИПРОПРОМ

Копировал Куф-

Формат А3