Типовая документация на конструкции,
изделия и узлы зданий и сооружений

Серия 5.903-15

Блоки тепломеханического оборудования для котельных с водогрейными котлами

Выпуск 5-2

Блок вентилятора БВДН-9у

Рабочие чертежи

Утверждены и введены в действие ЦИТП Госстроя СССР протоколом от 24.11.89 г.

gost.e-ecolog.ru

Типовая документация на конструкции,
изделия и узлы зданий и сооружений

Серия 5.903-15

Блоки тепломеханического оборудования для котельных с водогрейными котлами

Выпуск 5-2

Блок вентилятора БВДН-9у

Рабочие чертежи

Разработаны
проектным институтом
„Латгипропром"
Гл.инж.института В.Овчаров
Гл.инж.проекта Я.Нидбальский

Утверждены и введены
в действие НМСС СССР
протоколом от 24.11.89 г.

24051-09

Содержание альбома

Обозначение	Наименование	№ стр
	Блок вентилятора БВДН-9у	
БК5.2.1.00.000	Блок вентилятора БВДН-9у	2
БК5.2.1.00.000СБ	Блок вентилятора БВДН-9у	3
БК5.2.1.00.000	Блок вентилятора БВДН-9у	4
БК5.2.1.01.000	Рама	
64.30.01.000	Карман	
БК5.2.1.01.000СБ	Рама	5
64.30.01.000 СБ	Карман	6
64.30.01.001	Боковина	
64.30.01.002	Конус	7
64.30.01.003	Полуконус	
64.30.01.004	Стенка	
64.3.0.01.005	Стенка	8
64.30.01.006	Удлинитель	
64.30.01 007	Фланец	
58.02.00.000	Люк лаза	9
58.02.00.001	Прокладка	
58.02 00.000 СБ	Люк лаза	
58 02 01 000	Фланец	10
58.02 01.000 СБ	Фланец	
58.02.02.000	Крышка	
58.02.02.001	Ручка	
58.02.02.000 СБ	Крышка	11

Обозначение	Наименование	№ стр.
	Установка приборов контроля и автоматики блока вентилятора БВДН-9у	
БК5.2 2.00 000	Блок вентилятора БВДН-9у Установка приборов контроля и автоматики	11
БК5.2 2.00 000СБ	Блок вентилятора БВДН-9у. Установка приборов контроля и автоматики	12
БК5.2 2.00.000 Э3	Блок вентилятора БВДН-9у. Схема электрическая принципиальная соединений	13
БК5.2.2.00 000 Э4	Блок вентилятора БВДН-9у Схема соединений	
БК5.2.2 00.000 СО	Блок вентилятора БВДН-9у Схема автоматизации	14
	Установка электрооборудования блока вентилятора БВДН-9у	
БК5.2.3.00.000	Блок вентилятора БВДН-9у Установка электрооборудования	14
БК5.2.3.01.000	Стойка	
БК5.2.3.00 000СБ	Блок вентилятора БВДН-9у Установка электрооборудования	15
БК5.2.3.01.000СБ	Стойка	

Выпуск 5-2

Серия 5 903-15

Формат А3

Форм	Зона	Поз	Обозначение	Наименование	Кол	Примечание
				Документация		
А2			БК5.2.1 00.000 СБ	Сборочный чертёж		
А4			БК5.0.0.00 000 ДТ	Указания по применению и изготовлению		Выпуск 5-0
				Сборочные единицы		
А4		1	БК5.2.1.01.000	Рама	1	
А4		1	64.30.01 000	Карман	1	
				Стандартные изделия		
				Болты ГОСТ 7798-70		
		4		М10×35.46	12	
		5		М24×110.46	4	
				Гайки ГОСТ5915-70		
		6		М10.5	12	
		7		М24 5	4	
		8		Шайба 24.02 ГОСТ10906-78	4	
		9		Шайба 24.65Г ГОСТ6402-70	4	
				Материалы		
		10		Шнур асбестовый ШАОН-10 ГОСТ 1779-83	4	м

Выпуск 5-2

Серия 5.903-15

Форм	Зона	Поз	Обозначение	Наименование	Кол	Примечание
				Переменные данные для исполнений		
				БК5.2.1.00.000		
				Прочие изделия		
		11		Вентилятор ВДН9у I-1500пр ТУ108.1360-85	1	
				БК5.2.1.00.000-01		
				Прочие изделия		
		11		Вентилятор ВДН9у I-1500лев. ТУ108 1360-85	1	
				БК5.2.1.00.000-02		
				Прочие изделия		
		11		Вентилятор ВДН9у I-1000пр ТУ108.1360-85	1	
				БК5.2.1.00.000-03		
				Прочие изделия		
		11		Вентилятор ВДН-9у I-1000лев. ТУ108.1360-85	1	

Подп. и дата | Инв. № дубл. | Взам. инв. № | Подп. и дата | Инв. № подл.

Изм	Лист	№ докум	Подп	Дата
Разраб		Михайлова		
Пров		Никитченко		
Н.контр		Колмец		
Утв				

БК5.2.1.00.000

Блок вентилятора БВДН-9у

Лит	Лист	Листов
	1	3

ЛАТГИПРОПРОМ

Копировал Макс

Формат А4

Изм	Лист	№ докум	Подп	Дата

БК5.2.1.00 000

Лист 2

Копировал Макс

Формат А4

рис 1

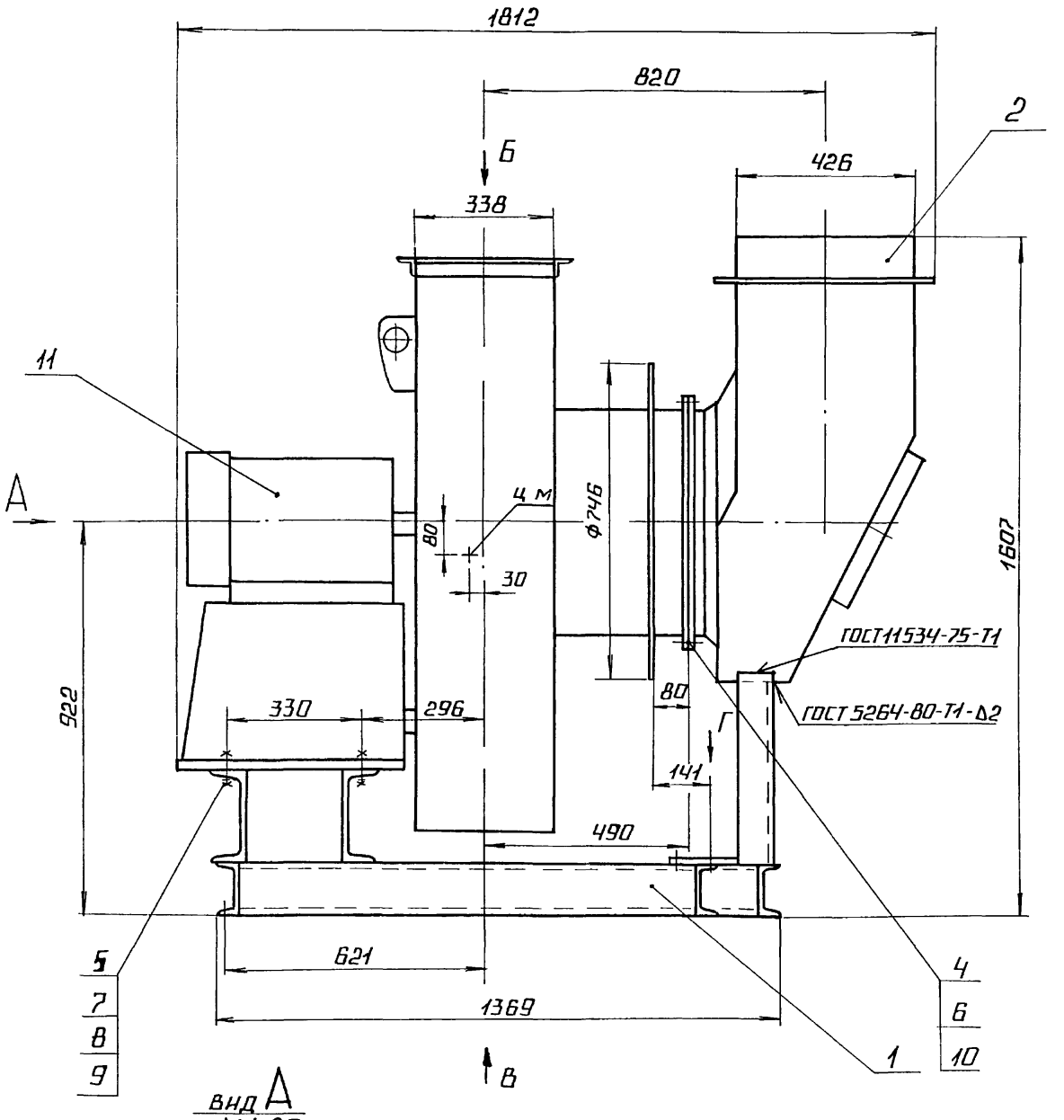

вид А
М1 20

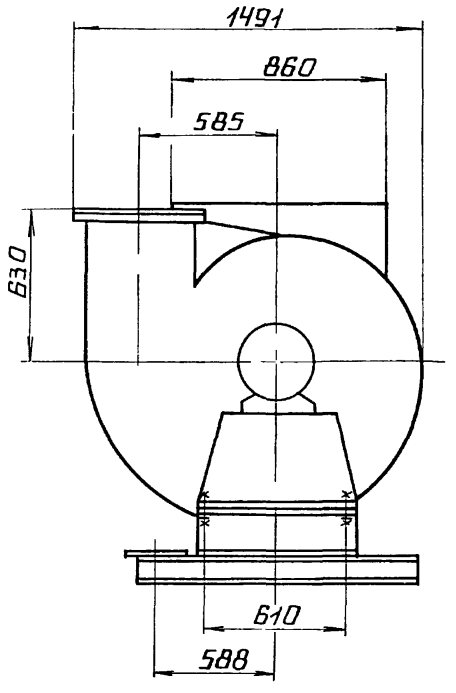

вид Б

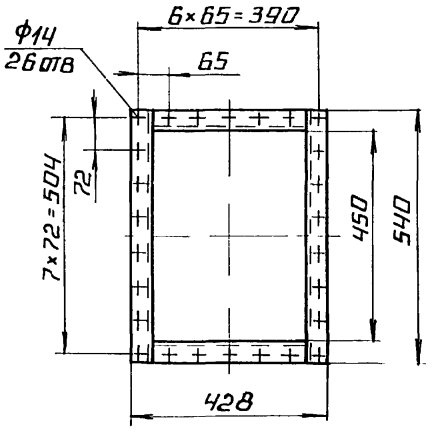

вид В
М1 20

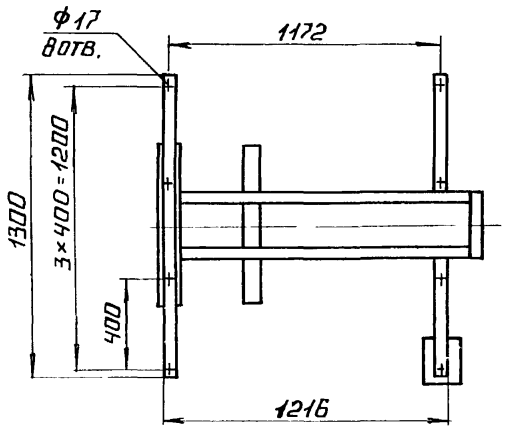

вид Г

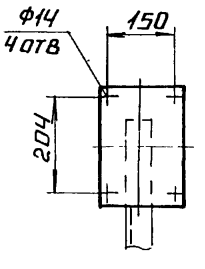

рис 2
М1 20
остальное см рис 1

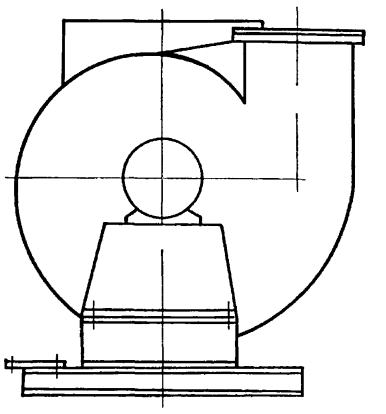

обозначение	типоразмер вентилятора ВДН	рис	электродвигатель	N, квт	масса кг
БК5 2 1 00.000	9уI-1500 пр	1	4АМ160S4	15	728
-01	9уI-1500 лев	2			
-02	9уI-1000 пр	1	4АМ160S6	11	726
-03	9уI-1000 лев	2			
-04	9у-1500 пр	1	4АМ160S4	15	728
-05	9у-1500 лев	2			
-06	9у-1000 пр	1	4АМ160S6	11	726
-07	9у-1000 лев	2			

1 размеры для справок

2. угол разворота вентилятора и кармана поз 2 определяется по чертежам компоновки котельной

изм	лист	№ докум	подп	дата	БК 5.2.1 00 000 СБ			
разраб		Михайлова			Блок вентилятора ВДН-9у	лит.	масса	масштаб
пров		Никитченко					см табл	1:10
т.контр						лист	листов 1	
н.контр		Колмец				ЛАТГИПРОПРОМ		
утв								

инв № подл | подпись и дата | взам инв № | инв № дубл | подпись и дата

Выпуск 5-2 Серия 5.903-15

Форм	Зона	Поз	Обозначение	Наименование	Кол	Примечание
			БК5.21.00.000-04			
				Прочие изделия		
		11		Вентилятор ВДН9у-1500пр ТУ108 1360-85	1	
			БК5.21.00.000-05			
				Прочие изделия		
		11		Вентилятор ВДН9у-1500 лев ТУ108 1360-85	1	
			БК5.21.00.000-06			
				Прочие изделия		
		11		Вентилятор ВДН9у-1000 пр ТУ108 1360-85	1	
			БК5.21.00.000-07			
				Прочие изделия		
		11		Вентилятор ВДН9у-1000 лев. ТУ108.1360-85	1	

Инв. № подл. | Подпись и дата | Взам. инв. № | Инв. № дубл. | Подпись и дата

Изм.	Лист	№ докум.	Подп.	Дата	БК5.21.00.000	Лист 3

Копировал А2 Формат А4

Выпуск 5-2 Серия 5.903-15

Форм	Зона	Поз	Обозначение	Наименование	Кол	Примечание
				Документация		
А2			БК5.21.01.000СБ	Сборочный чертеж		
				Детали		
А4		1	БК5.21.01.001	Пластина		
				Лист 5 ГОСТ 19903-74 / Ст3кп2 ГОСТ 14637-79	1	1,95 кг
А4		2	БК5.21.01.002	Стойка		
				Швеллер 22-ГОСТ 8240-72 / Ст3сп3-I-ГОСТ 535-79		
				L заг = 480 ± 1,0 мм	1	10 кг
А4		3	БК5.21.01.003	Полка		
				Швеллер 22-ГОСТ 8240-72 / Ст3сп3-I-ГОСТ 535-79		
				L = 710 ± 2,0 мм	2	15 кг
А4		4	БК5.21.01.004	Полка		
				Швеллер 12-ГОСТ 8240-72 / Ст3сп3-I ГОСТ 535-79		
				L = 300 ± 1,0 мм	1	3,1 кг
А4		5	БК5.21.01.005	Полка		
				Швеллер 12-ГОСТ 8240-72 / Ст3сп3-I-ГОСТ 535-79		
				L = 500 ± 1,5 мм	2	5,2 кг

Инв. № подл. | Подпись и дата | Взам. инв. № | Инв. № дубл. | Подпись и дата

Изм.	Лист	№ докум.	Подп.	Дата	БК5.21.01.000		
Разраб.		Михайлова			Рама	Лит.	Лист 1 / Листов 2
Пров.		Никитченко				ЛАТГИПРОПРОМ	
Н. контр.		Колмец					
Утв.							

Копировал А2 Формат А4

Выпуск 5-2 Серия 5.903-15

Форм	Зона	Поз	Обозначение	Наименование	Кол	Примечание
А4		6	БК5.21.01.006	Полка		
				Швеллер 12-ГОСТ 8240-72 / Ст3кп2-I-ГОСТ 535-79		
				L = 1265 - 2,0 мм	2	13,16 кг
А4		7	БК5.21.01.007	Полка		
				Швеллер 12-ГОСТ 8240-72 / Ст3кп2-I-ГОСТ 535-79		
				L = 1300 ± 2,0 мм	1	13,5 кг
				Стандартные изделия		
		9		Болт М12х35.46 ГОСТ 7798-70	2	
		10		Гайка М12.5 ГОСТ 5915-70	2	
		11		Шайба 12.02 ГОСТ 10906-78	2	
		12		Шайба 12.65Г ГОСТ 6402-70	2	

Инв. № подл. | Подпись и дата | Взам. инв. № | Инв. № дубл. | Подпись и дата

Изм.	Лист	№ докум.	Подп.	Дата	БК5.21.01.000	Лист 2

Копировал А2 Формат А4

Выпуск 5-2 Серия 5.903-15

Форм	Зона	Поз	Обозначение	Наименование	Кол	Примечание
				Документация		
А3			64.30.01.000СБ	Сборочный чертеж		
				Сборочные единицы		
А4		1	58.02.00.000	Люк лаза	1	
				Детали		
А3		2	64.30.01.001	Боковина	1	
А4		3	64.30.01.002	Конус	1	
А3		4	64.30.01.003	Полуконус	1	
А4		5	64.30.01.004	Стенка	1	
А3		6	64.30.01.005	Стенка	1	
А4		7	64.30.01.006	Удлинитель	1	
А4		8	64.30.01.007	Фланец	1	
				Материалы		
		9		Полоса 5х50-ГОСТ 103-76 / Ст3кп2 ГОСТ 535-74	3,6	м

Инв. № подл. | Подпись и дата | Взам. инв. № | Инв. № дубл. | Подпись и дата

Изм.	Лист	№ докум.	Подп.	Дата	64.30.01.000		
Разраб.		Михайлова			Карман	Лит.	Лист 1 / Листов 1
Пров.		Никитченко				ЛАТГИПРОПРОМ	
Н. контр.		Колмец					
Утв.							

Копировал А2 Формат А4

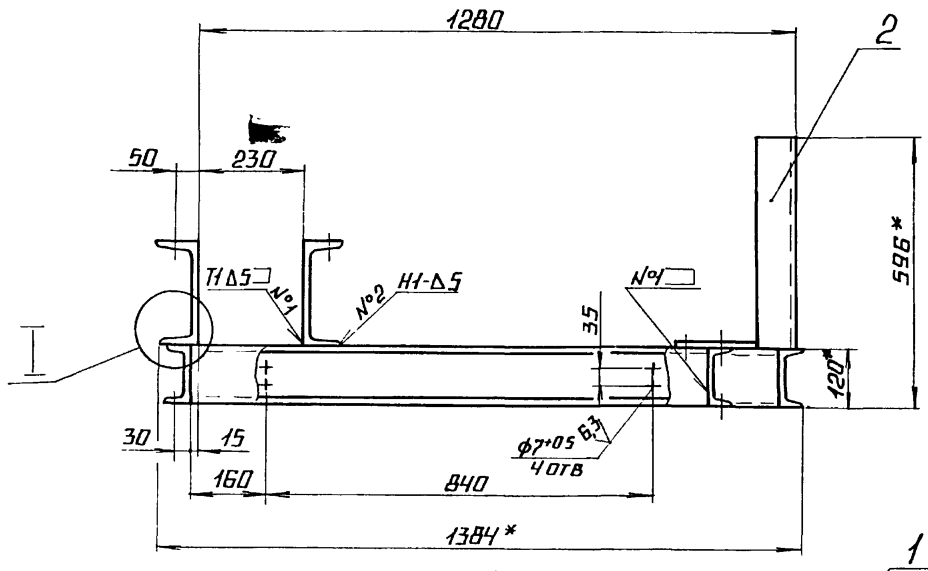

Б

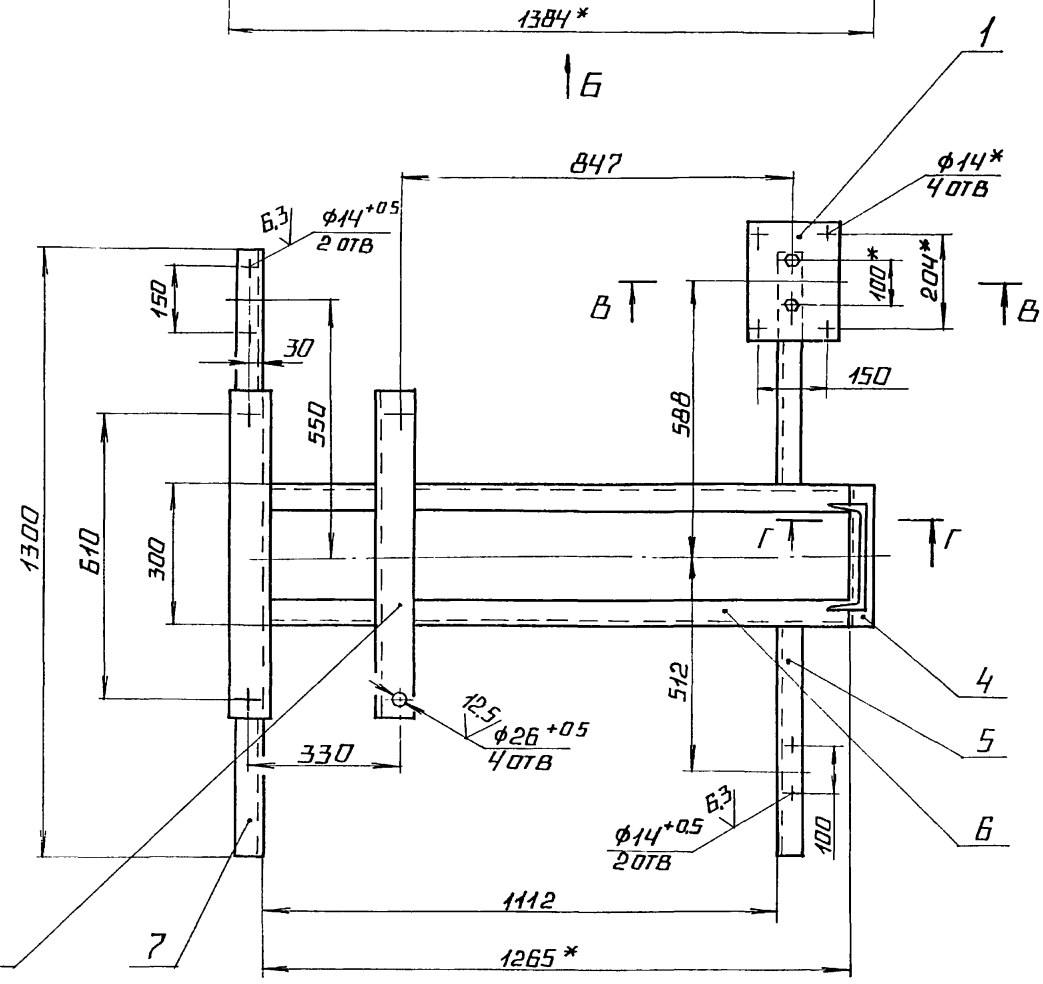

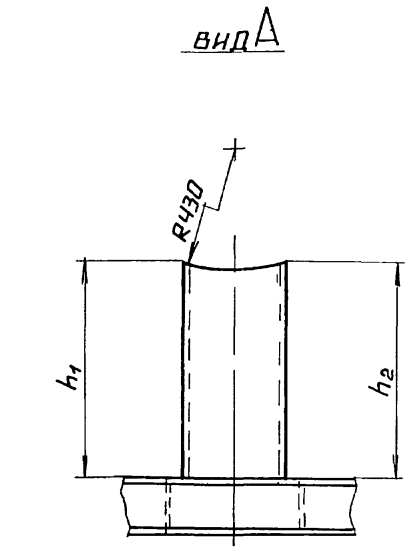

А

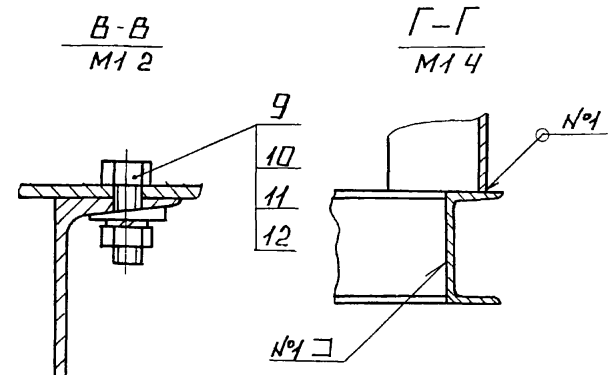

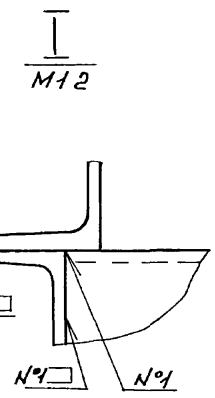

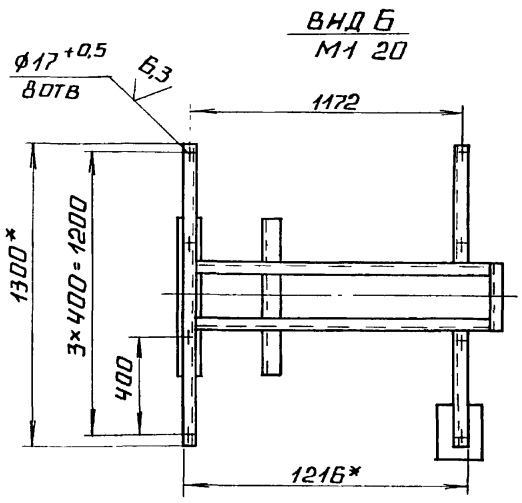

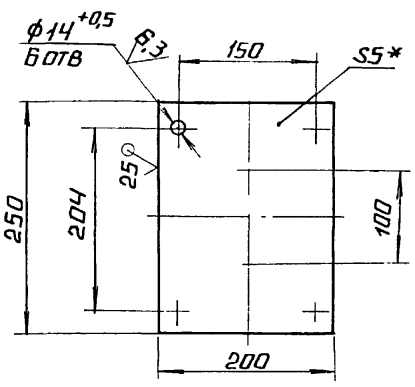

1.* РАЗМЕРЫ ДЛЯ СПРАВОК

2 РАЗМЕРЫ h_1 И h_2 ОПРЕДЕЛЯЮТСЯ В ЗАВИСИМОСТИ ОТ УГЛА ПОВОРОТА КАРМАНА ПОЗ 2

ЧЕРТ. БК5.2 100 000СБ

3 $\pm \frac{IT14}{2}$.

4 ОБРАБОТКА ПОВЕРХНОСТЕЙ РЕЗА ДЕТАЛЕЙ Б4 $\sqrt{25}$

5. СВАРНЫЕ ШВЫ ПО ГОСТ 5264-80

					БК5.2 1 01 000СБ	
Изм.	Лист	№ докум.	Подп.	Дата		
Разраб.		Михайлова			РАМА	Лит. / Масса 95,5 / Масштаб 1:10
Пров.		Никитченко				Лист / Листов 1
Т. контр.						
Н. контр.		Колмец				ЛАТГИПРОПРОМ
ГИП						

Копировал А4 Формат А2

Инв. № подл. | Подпись и дата | Взам. инв. № | Инв. № дубл. | Подпись и дата

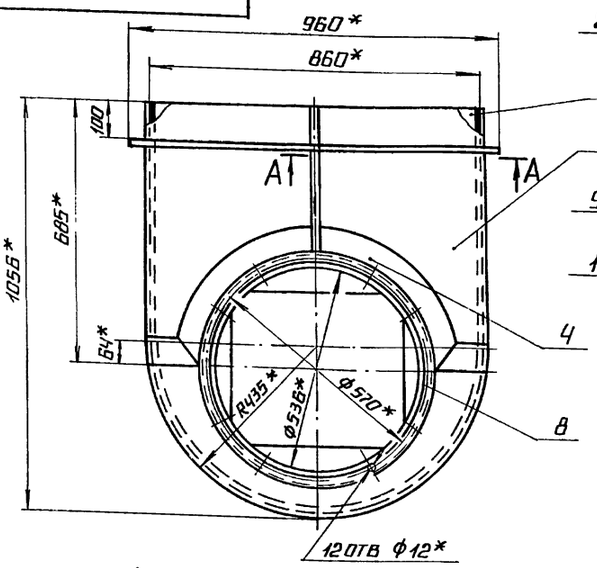

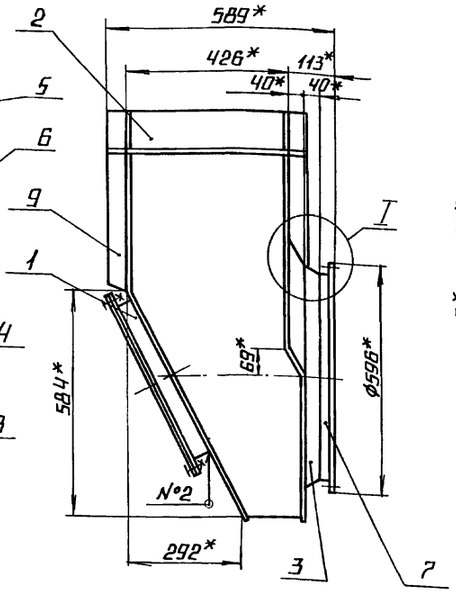

А — А
М1:2

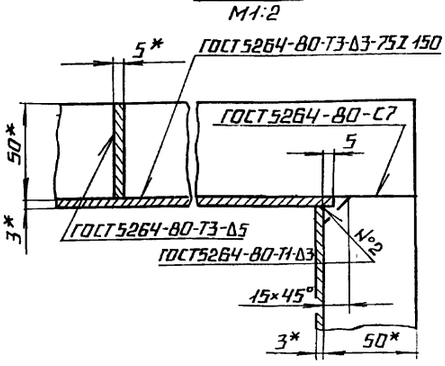

1.* Размеры для справок.

2.$\pm\frac{IT14}{2}$.

I
М1:1

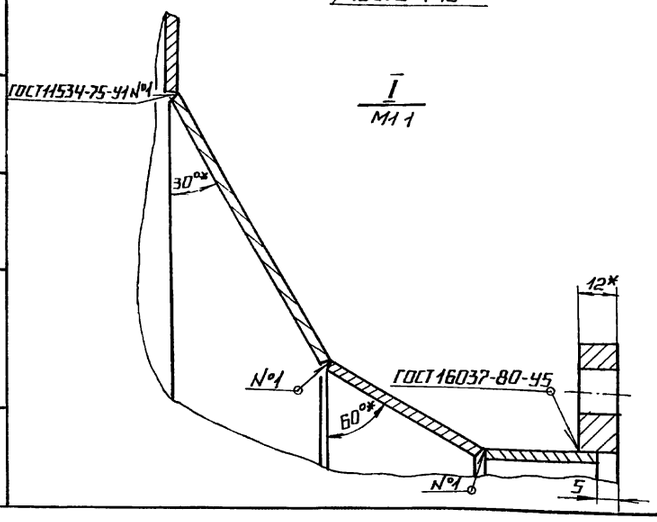

				64.30.01.000 СБ		
Изм.	Лист	№ докум.	Подп.	Дата		
Разраб.		Михайлова			Карман	Лит. / Масса / Масштаб: 95,3 / 1:10
Пров.		Никитченко				Лист / Листов 1
Т. контр.						
Н. контр.		Колмец				Латгипропром
Утв.						

Копировал А2 Формат А3

25 (√)

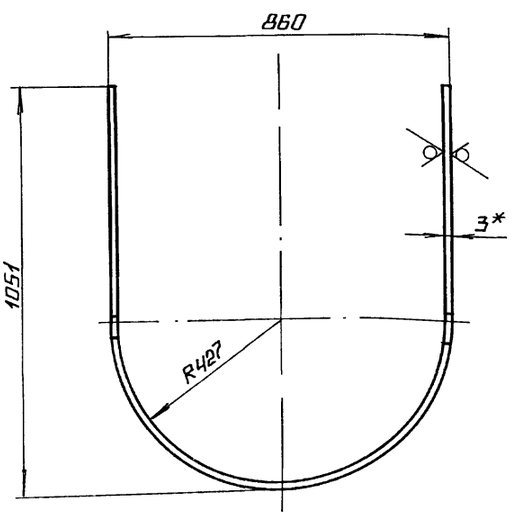

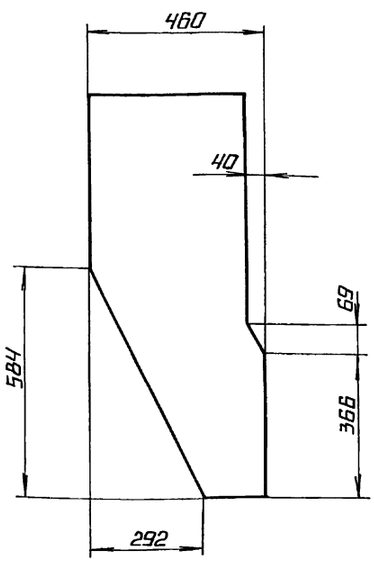

Развертка

1* Размеры для справок.

2.$\pm\frac{IT14}{2}$.

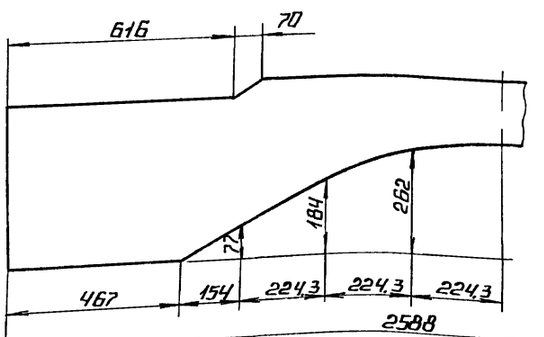

				64.30.01.001		
Изм.	Лист	№ докум.	Подп.	Дата		
Разраб.		Михайлова			Боковина	Лит. / Масса / Масштаб: 21,8 / 1:10
Пров.		Никитченко				Лист / Листов 1
Т. контр.						
Н. контр.		Колмец			Лист 3 ГОСТ 19903-74 Ст3кп2 ГОСТ 16523-70	Латгипропром
Утв.						

Копировал А2 Формат А3

Выпуск 5-2

Серия 5.903-15

64.30.01.003

РАЗВЕРТКА

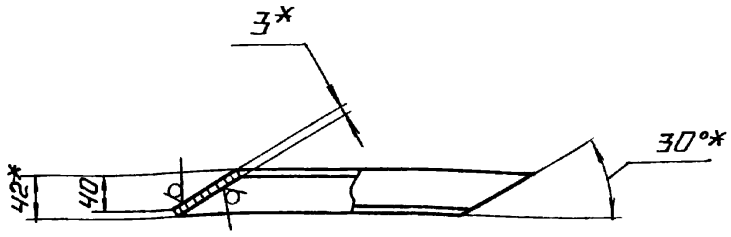

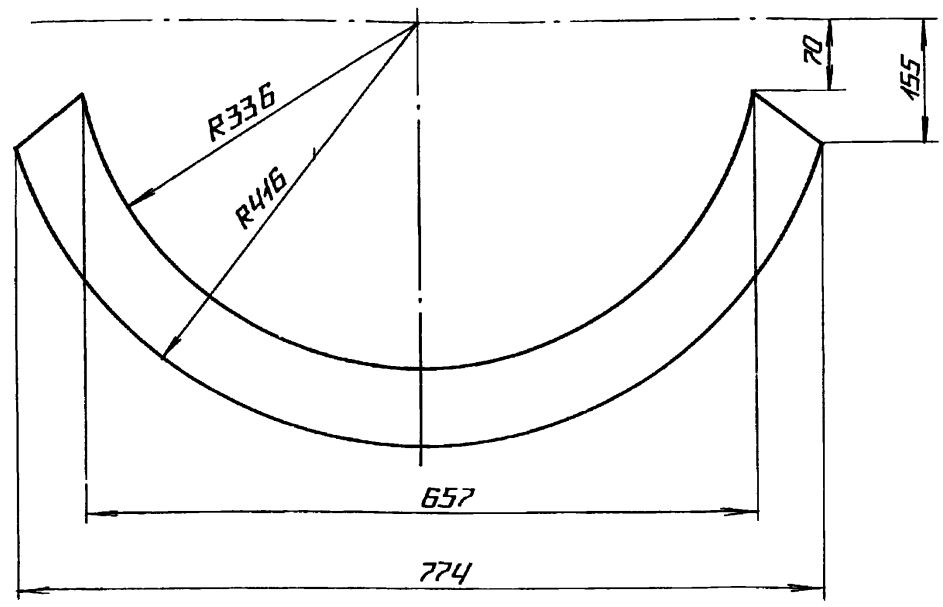

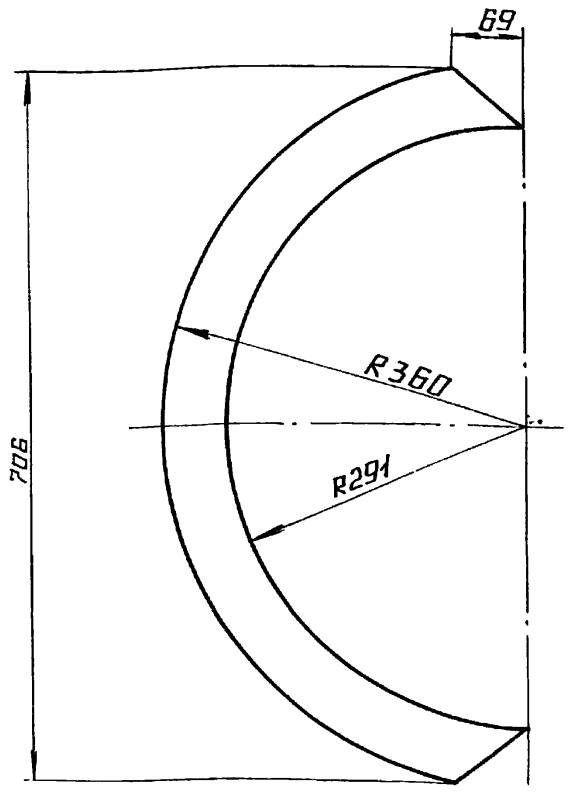

1.* Размеры для справок

2. $\pm \frac{IT14}{2}$.

Изм.	Лист	№ докум.	Подп.	Дата	64.30.01.003			
Разраб.	Михайлова				Полуконус	Лит.	Масса	Масштаб
Пров.	Никитченко						1,9	1:5
Т.контр.						Лист	Листов 1	
Н.контр.	Колмец				Лист 3 ГОСТ 19903-74 Вст3кп2 ГОСТ 16523-70	ЛАТГИПРОПРОМ		
Утв.								

Копировал А4 Формат А3

Выпуск 5-2

Серия 5.903-15

64.30.01.002

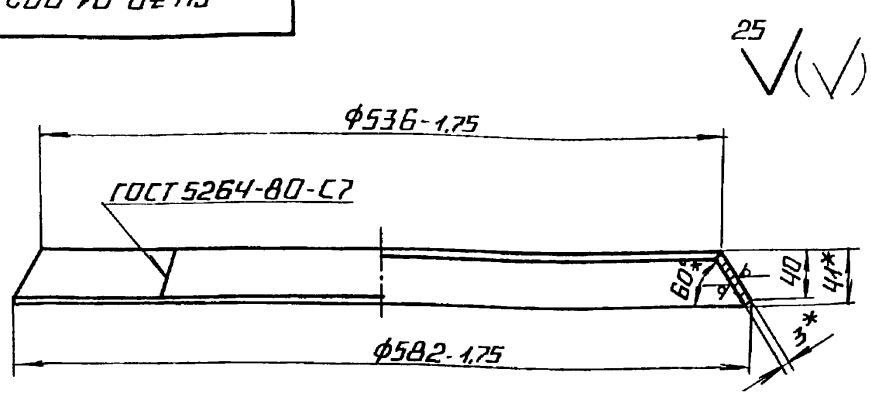

РАЗВЕРТКА М1:10

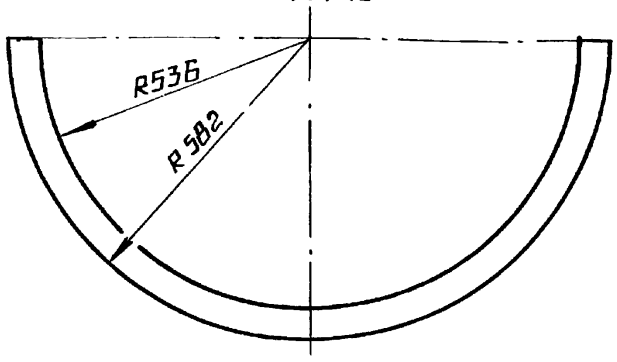

1* Размер для справок.

2. $\pm \frac{IT14}{2}$.

Изм.	Лист	№ докум.	Подп.	Дата	64.30.01.002			
Разраб.	Михайлова				Конус	Лит.	Масса	Масштаб
Пров.	Никитченко						1,9	1:4
Т.контр.						Лист	Листов 1	
Н.контр.	Колмец				Лист 3 ГОСТ 19903-74 Вст3кп2 ГОСТ 16523-70	ЛАТГИПРОПРОМ		
Утв.								

Копировал А4 Формат А4

Выпуск 5-2

Серия 5.903-15

64.30.01.004

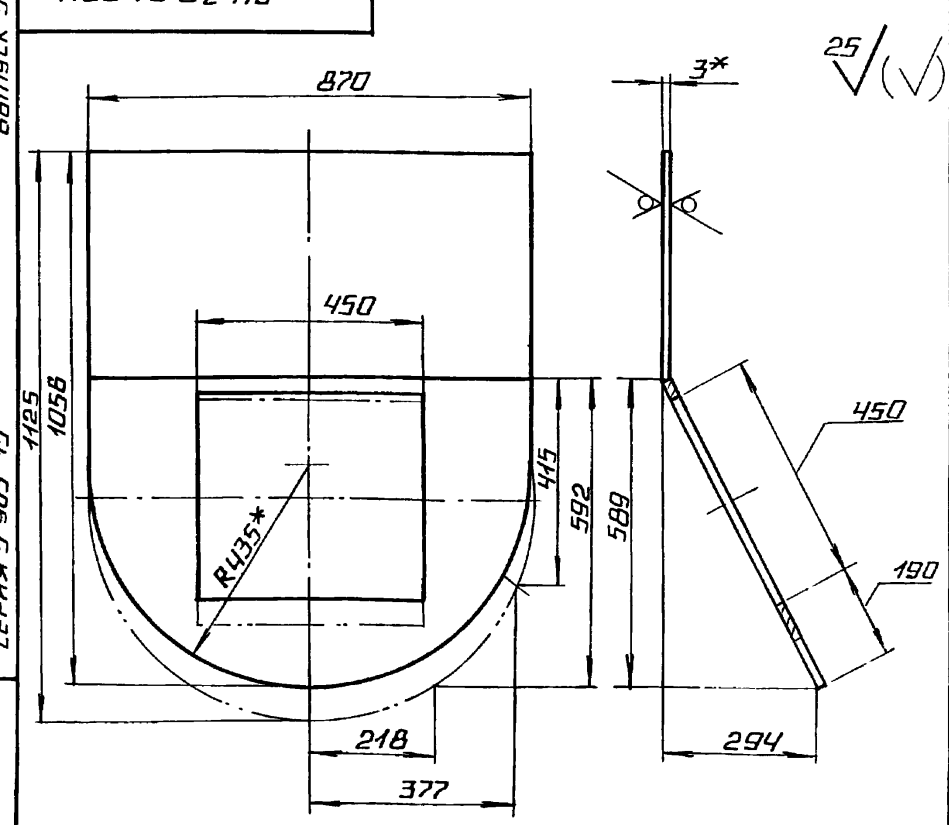

1* Размеры для справок

2. $\pm \frac{IT14}{2}$.

Изм.	Лист	№ докум.	Подп.	Дата	64.30.01.004			
Разраб.	Михайлова				Стенка	Лит.	Масса	Масштаб
Пров.	Никитченко						16,4	1:10
Т.контр.						Лист	Листов 1	
Н.контр.	Колмец				Лист 3 ГОСТ 19903-74 Вст3кп2 ГОСТ 16523-70	ЛАТГИПРОПРОМ		
Утв.								

Копировал А4 Формат А4

64.30.01.005

Выпуск 5-2

Серия 5.903-15

25 √(√)

РАЗВЕРТКА

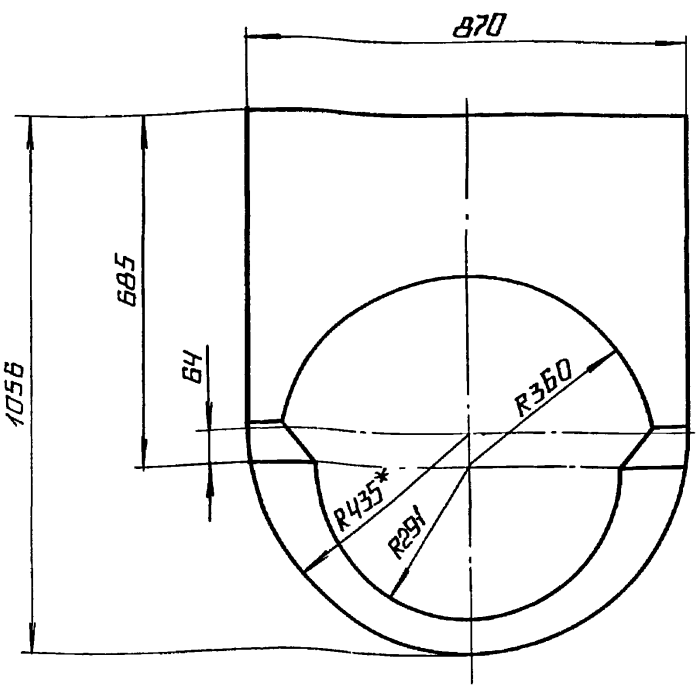

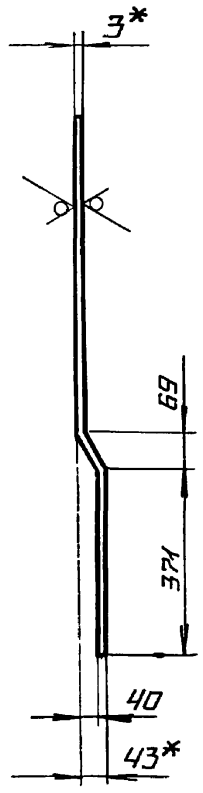

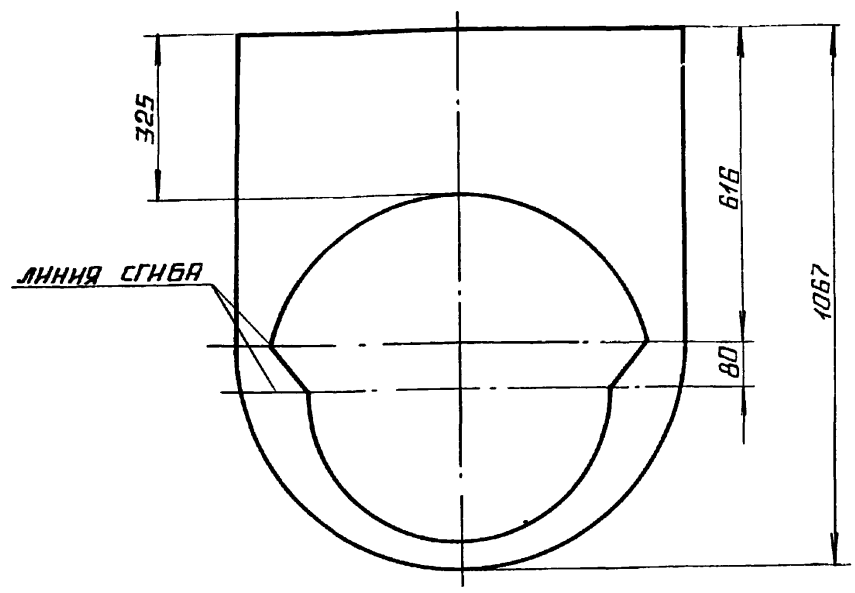

1.* РАЗМЕРЫ ДЛЯ СПРАВОК.

2 ± IT14/2.

				64.30.01.005		
Изм.	Лист	№ докум.	Подп.	Дата		
Разраб.		Михайлова			Стенка	Лит. / Масса 12,2 / Масштаб 1:10
Пров.		Никитченко				Лист / Листов 1
Т.контр.						
Н.контр.		Колмец			Лист 3 ГОСТ 19903-74 Вст3кп2 ГОСТ 16523-70	ЛАТГИПРОПРОМ
Утв.						

Копировал Формат А3

Выпуск 5-2

Серия 5.903-15

64 30 01 006

√(√)

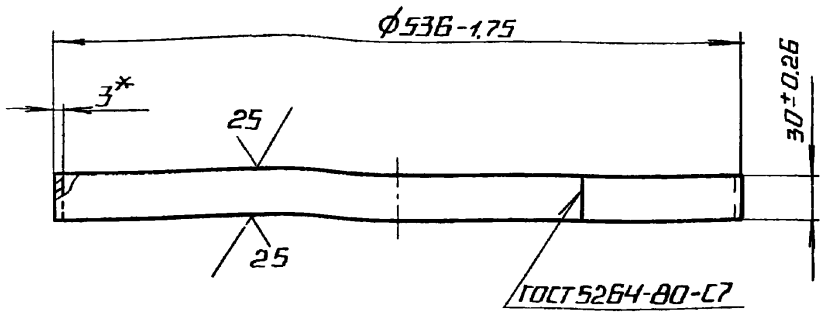

* РАЗМЕР ДЛЯ СПРАВОК

				64 30 01 006		
Изм.	Лист	№ докум.	Подп.	Дата		
Разраб.		Михайлова			Удлинитель	Лит. / Масса 1,2 / Масштаб 1:4
Пров.		Никитченко				Лист / Листов 1
Т.контр.						
Н.контр.		Колмец			Лист 3 ГОСТ 19903-74 Вст3кп2 ГОСТ 16523-70	ЛАТГИПРОПРОМ
Утв.						

Копировал Формат А4

Выпуск 5-2

Серия 5.903-15

64 30.01.007

√(√)

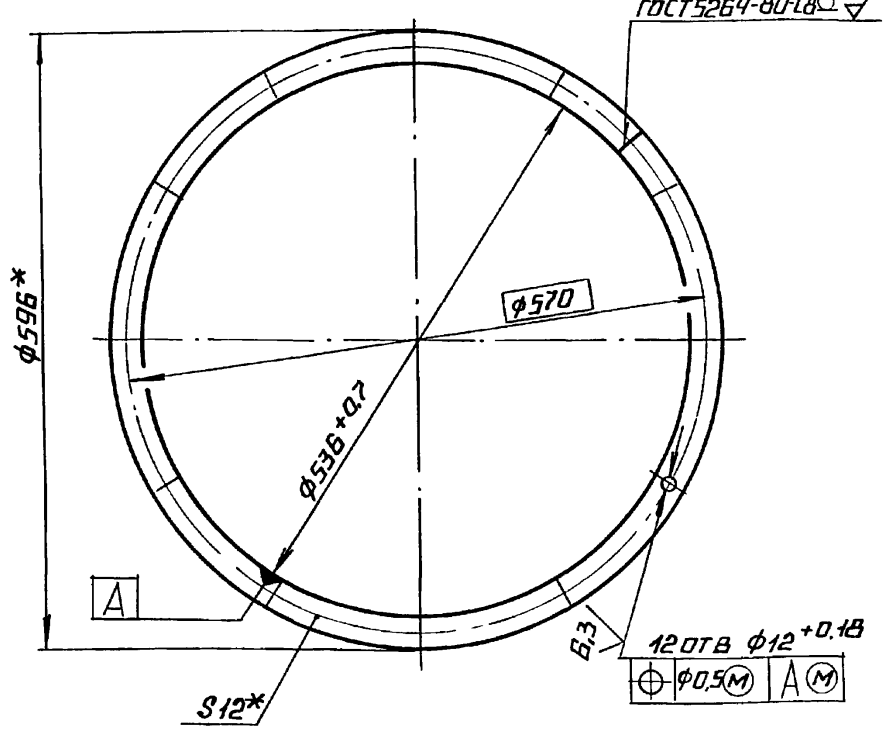

1 * РАЗМЕРЫ ДЛЯ СПРАВОК.

2 ± IT14/2

				64 30.01.007		
Изм.	Лист	№ докум.	Подп.	Дата		
Разраб.		Михайлова			Фланец	Лит. / Масса 5,03 / Масштаб 1:5
Пров.		Никитченко				Лист / Листов 1
Т.контр.						
Н.контр.		Колмец			Полоса 12×30-ГОСТ 103-76 Вст3кп2 ГОСТ 535-79	ЛАТГИПРОПРОМ
Утв.						

Копировал Формат А4

Инв.№ подл. | Подпись и дата | Взам. инв.№ | Инв.№ дубл. | Подпись и дата

Выпуск 5-2 Серия 5.903-15

Форм	Зона	Поз	Обозначение	Наименование	Кол	Примечание
				Документация		
А3			58.02.00.000 СБ	Сборочный чертеж		
				Сборочные единицы		
А4		1	58.02.01.000	Фланец	1	
А4		2	58.02.02.000	Крышка	1	
				Детали		
А4		3	58.02.00.001	Прокладка	1	
				Стандартные изделия		
		4		Болт М12×30,36 ГОСТ 7798-70	12	
		5		Гайка М12.4 ГОСТ 5915-70	12	

Изм.	Лист	№ докум.	Подп.	Дата
Разраб.		Михайлова		
Пров.		Никитченко		
Н. контр.		Колмец		
Утв.				

58.02.00.000

Люк лаза

Лит.	Лист	Листов
		1

ЛАТГИПРОПРОМ

Копировал А4 Формат А4

Инв. № подл. | Подпись и дата | Взам. инв. № | Инв. № дубл. | Подпись и дата

58.02.00.001

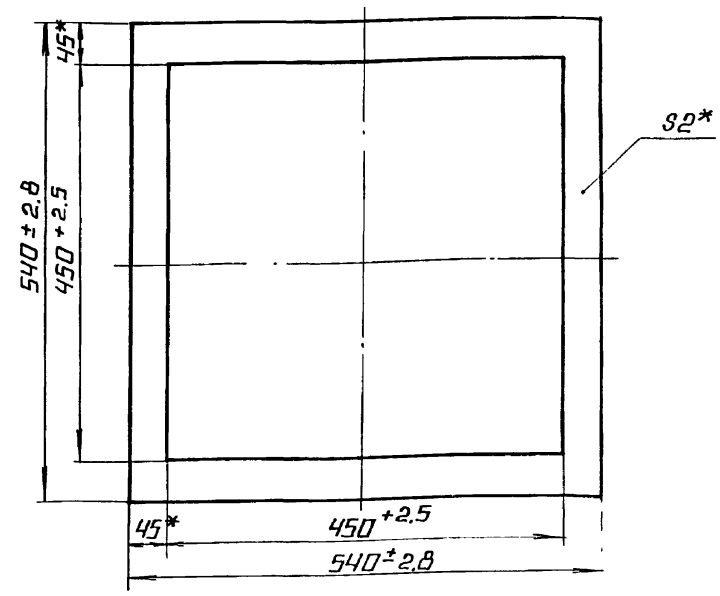

* Размеры для справок

Изм.	Лист	№ докум.	Подп.	Дата
Разраб.		Михайлова		
Пров.		Никитченко		
Н. контр.		Колмец		
Утв.				

Прокладка

Картон асбестовый КАОН-2 ГОСТ 2850-75

Лит	Масса	Масштаб
	0,23	1:5
Лист	Листов 1	

ЛАТГИПРОПРОМ

Копировал А4 Формат А4

58.02.00.000

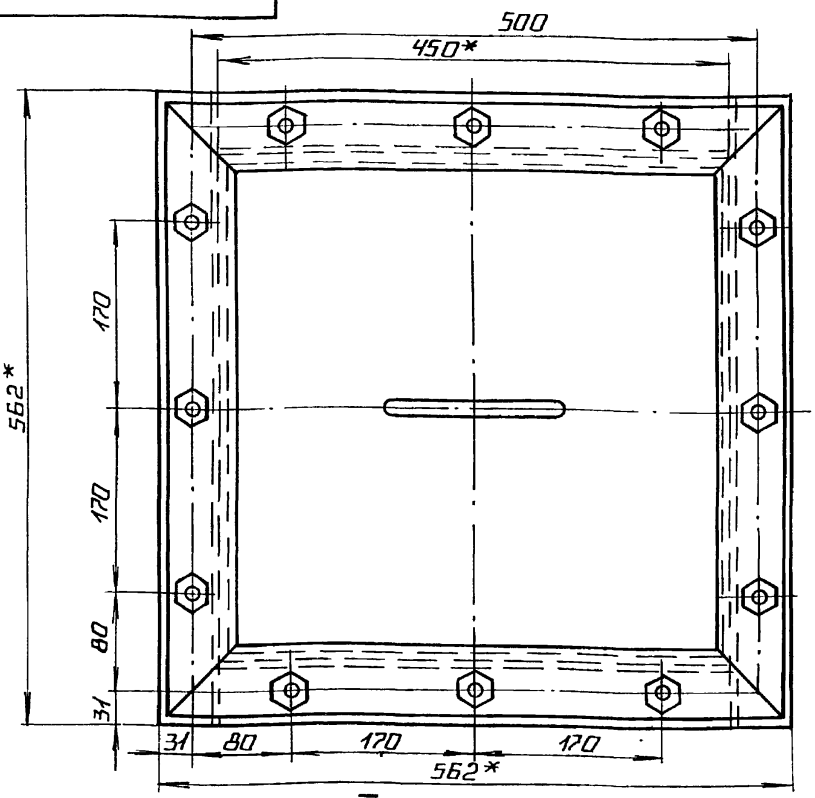

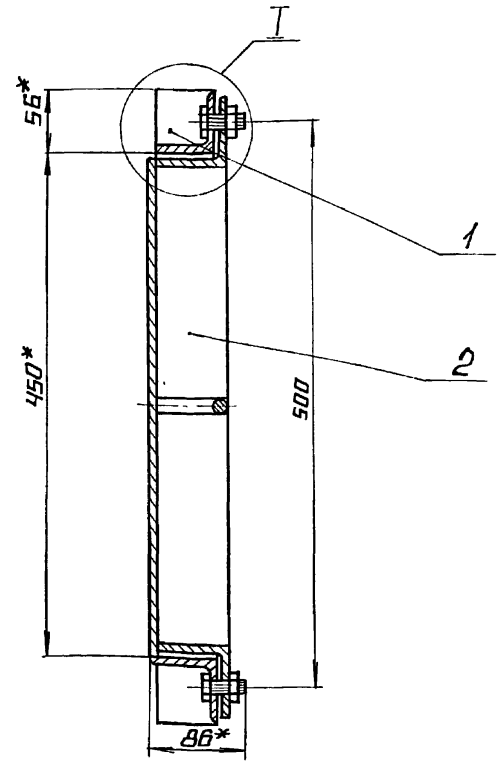

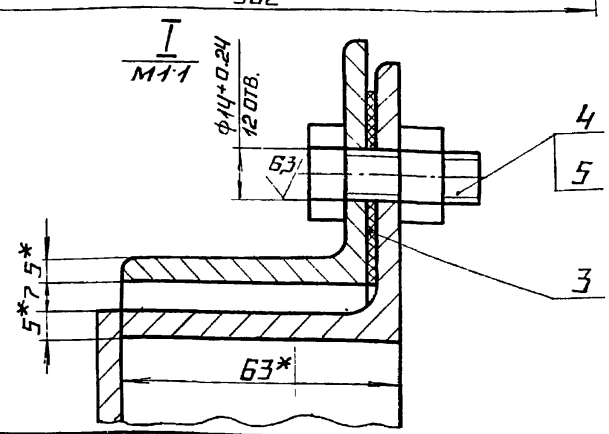

1. * Размеры для справок
2. ± IT16/2.

Изм.	Лист	№ докум.	Подп.	Дата
Разраб.		Михайлова		
Пров.		Никитченко		
Т. контр.				
Н. контр.		Колмец		
Утв.				

58.02.00.000 СБ

Люк лаза

Лит	Масса	Масштаб
	27	1:4
Лист	Листов 1	

ЛАТГИПРОПРОМ

Копировал А2 Формат А3

Форм	Зона	Поз	Обозначение	Наименование	Кол	Примечание
				Документация		
А4			58.02.01.000 СБ	Сборочный чертеж		
				Детали		
Б4		1	58.02.01.001	Уголок		
				Уголок 63×63×5-Б ГОСТ 8509-86 / Ст3сп3 ГОСТ 535-79	2	1,91 кг
Б4		2	58.02.01.002	Уголок		
				Уголок 63×63×5-Б ГОСТ 8509-86 / Ст3сп3 ГОСТ 535-79	2	2,4 кг

Изм.	Лист	№ докум.	Подп.	Дата	58.02.01.000		
Разраб.		Михайлова			Фланец	Лит.	Лист	Листов 1
Пров.		Никитченко				ЛАТГИПРОПРОМ	
Т.контр.							
Н.контр.		Колмец					
Утв.							

Выпуск 5-2 Серия 5.903-15

Инв. № подл. | Подпись и дата | Взам. инв. № | Инв. № дубл. | Подпись и дата

Копировал Формат А4

58.02.04.000 СБ

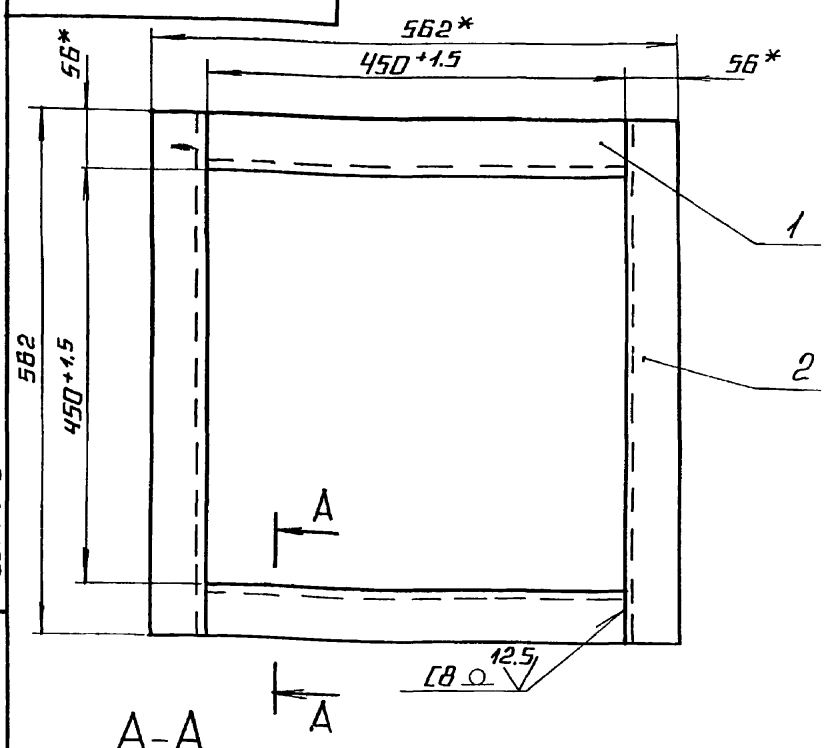

1.* Размеры для справок.
2. ± IT16/2.
3. Сварные швы по ГОСТ 5264-80.
4. Обработка поверхностей реза деталей Б4 25/.

Изм.	Лист	№ докум.	Подп.	Дата	58.02.01.000 СБ			
Разраб.		Михайлова			Фланец	Лит.	Масса	Масштаб
Пров.		Никитченко					8,6	1:5
Т.контр.						Лист	Листов 1	
Н.контр.		Колмец				ЛАТГИПРОПРОМ		
Утв.								

Выпуск 5-2 Серия 5.903-15

Инв. № подл. | Подпись и дата | Взам. инв. № | Инв. № дубл. | Подпись и дата

Копировал Формат А4

Форм	Зона	Поз	Обозначение	Наименование	Кол	Примечание
				Документация		
А3			58.02.02.000 СБ	Сборочный чертеж		
				Детали		
А4		1	58.02.02.001	Ручка	1	
Б4		2	58.02.02.002	Дно		
				Лист 5 ГОСТ 19903-74 / Вст3кп2 ГОСТ 14637-79	1	7,46 кг
Б4		3	58.02.02.003	Уголок		
				Уголок 63×63×5-Б ГОСТ 8509-86 / Вст3сп3 ГОСТ 535-79	4	2,4 кг

Изм.	Лист	№ докум.	Подп.	Дата	58 02.02 000			
Разраб.		Михайлова			Крышка	Лит.	Лист	Листов 1
Пров.		Никитченко				ЛАТГИПРОПРОМ		
Т.контр.								
Н.контр.		Колмец						
Утв.								

Выпуск 5-2 Серия 5.903-15

Инв. № подл. | Подпись и дата | Взам. инв. № | Инв. № дубл. | Подпись и дата

Копировал Формат А4

58.02.02.001

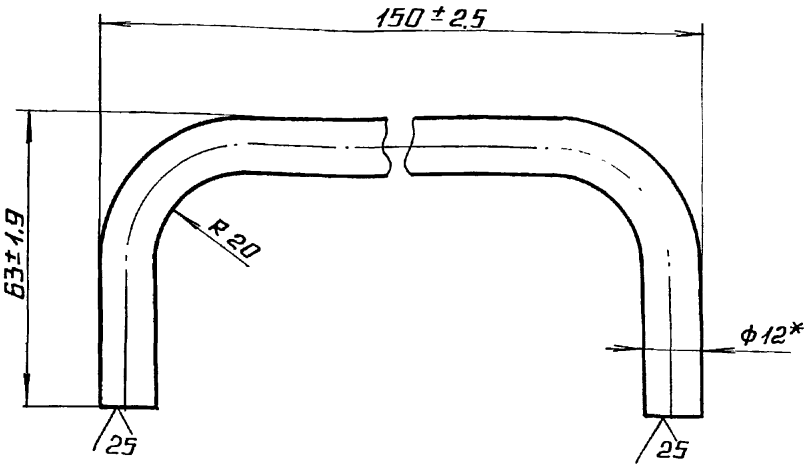

* Размер для справок.

Изм.	Лист	№ докум.	Подп.	Дата	58.02.02.001			
Разраб.		Михайлова			Ручка	Лит.	Масса	Масштаб
Пров.		Никитченко					0,2	1:1
Т.контр.						Лист	Листов 1	
Н.контр.		Колмец			Круг 12-В ГОСТ 2590-71 / 20 ГОСТ 1050-74	ЛАТГИПРОПРОМ		
Утв.								

Выпуск 5-2 Серия 5.903-15

Инв. № подл. | Подпись и дата | Взам. инв. № | Инв. № дубл. | Подпись и дата

Копировал Формат А4

58.02.02.000 СБ

Выпуск 5-2

Серия 5.903-15

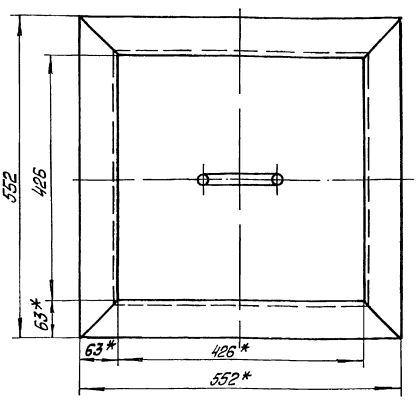

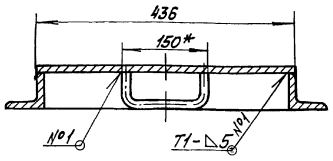

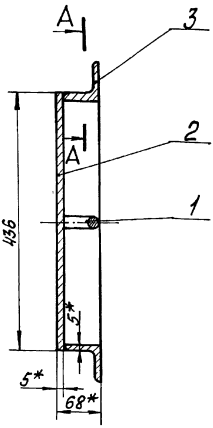

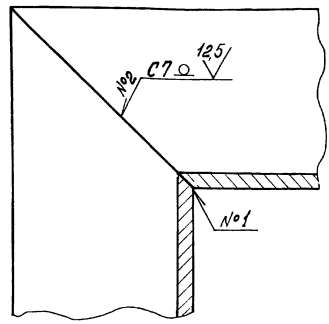

1 * Размеры для справок.
2. $\pm\frac{IT16}{2}$
3. Сварные швы №1, №2 по ГОСТ 5264-80.
4 Обработка поверхностей реза деталей Б4 25.

Изм	Лист	№ докум.	Подпись	Дата	58.02.02.000 СБ			
Разраб		Михайлова			Крышка	Лит	Масса	Масштаб
Пров		Никитченко					17,3	1:5
Т.контр						Лист	Листов 1	
Н.контр		Колмец				ЛАТГИПРОПРОМ		
Утв								

Инв № подл. | Подп. и дата | Взам. инв № | Инв № дубл. | Подп. и дата

Копировал [signature] Формат А3

Выпуск 5-2

Серия 5.903-15

Форм	Зона	Поз.	Обозначение	Наименование	Кол.	Примечание
				Документация		
А2			БК5.2.2.00.000 СБ	Сборочный чертёж		
А3			БК5.2.2.00.000 СО	Схема автоматизации		
А3			БК5.2.2.00.000 ЭЗ	Схема электрическая принципиальная		
А3			БК5.2.2.00.000 ЭЧ	Схема соединений		
А4			БК5.0.0.00.000 ДТ	Указания по применению и изготовлению		Выпуск
				Детали		
Б4		1	БК5.2.2.00.001	Рычаг		
				Полоса $\frac{10\times50\text{-ГОСТ 103-76}}{\text{ВСт3кп2 ГОСТ 535-79}}$	1	1,76 кг
Б4		2	БК5.2.2.00.002	Тяга		
				Труба $\frac{25\times3\text{ ГОСТ 10704-76}}{\text{ВСт3сп ГОСТ 10705-80}}$		
				L = 160±1,0 мм	1	0,31 кг
				Стандартные изделия		
				Болт М12×40.46		
		3		ГОСТ 7798-70	4	
				Винты ГОСТ 1491-72		
		4		М6×20.58	4	
		5		М8×25.58	4	

Изм	Лист	№ докум.	Подп.	Дата	БК5.2.2.00.000			
Разраб		Михайлова			Блок вентилятора БВДН-9у. Установка приборов контроля и автоматики	Лит	Лист 1	Листов 2
Пров.		Никитченко						
Н.контр		Колмец				ЛАТГИПРОПРОМ		
Утв.								

Инв № подл. | Подп. и дата | Взам. инв № | Инв № дубл. | Подп. и дата

Копировал [signature] Формат А4

Выпуск

Серия 5.903-15

Форм	Зона	Поз.	Обозначение	Наименование	Кол.	Примечание
				Гайки ГОСТ 5915-70		
		6		М6,5	4	
		7		М8,5	4	
		8		М12,5	4	
				Шайбы ГОСТ 11371-78		
		9		6.02	4	
		10		12.02	2	
				Шайбы ГОСТ 6402-70		
		11		8.65Г	4	
		12		12.65Г	4	
		13		Механизм исполнительный электрический однооборотный МЭО-100/25-0,25-84 ГОСТ 7192-80	1	
				Прочие изделия		
		14		Вилка 5ПЛ 257 023	2	Поставка с МЭО
		15		Коробка соединительная КС-20 ТУ36.2568-83	1	
		16		Скоба двухлапковая СД-34 ТУ-1448-82	2	
				Материалы		
		17		Провод 1 380 ГОСТ 6323-79	10	м
		18		Трубка ТВ40-20 ГОСТ 19034-82	2	м

Изм	Лист	№ докум.	Подп.	Дата	БК5.2.2.00.000	Лист 2

Инв № подл. | Подп. и дата | Взам. инв № | Инв № дубл. | Подп. и дата

Копировал [signature] Формат А4

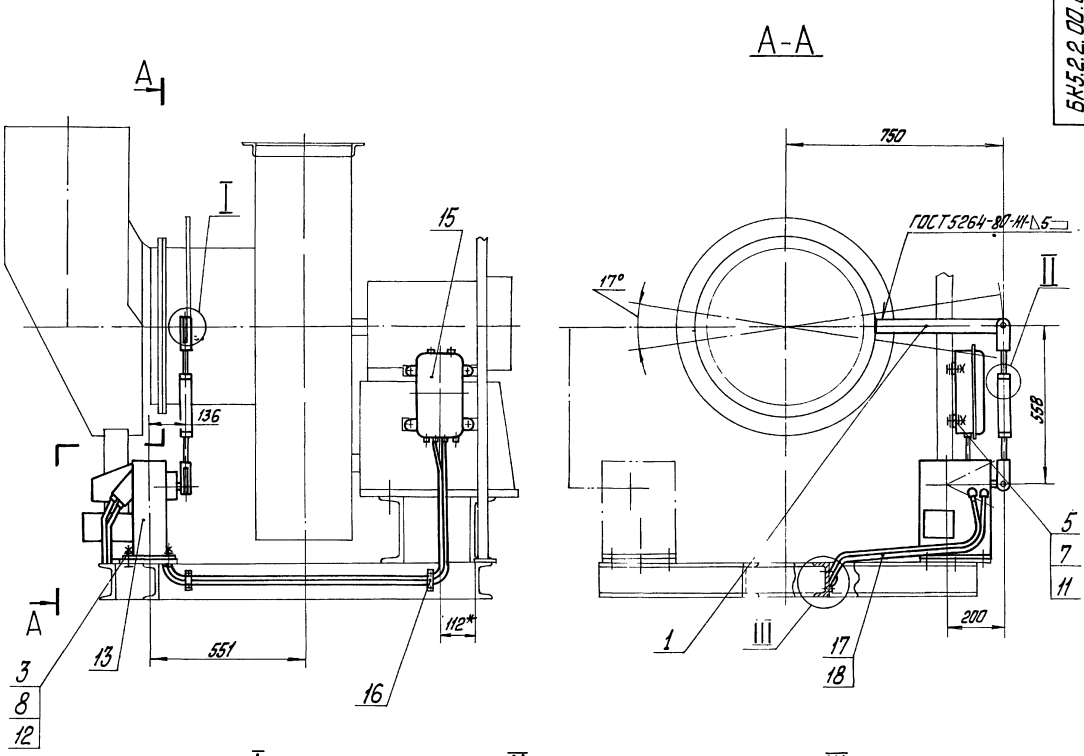

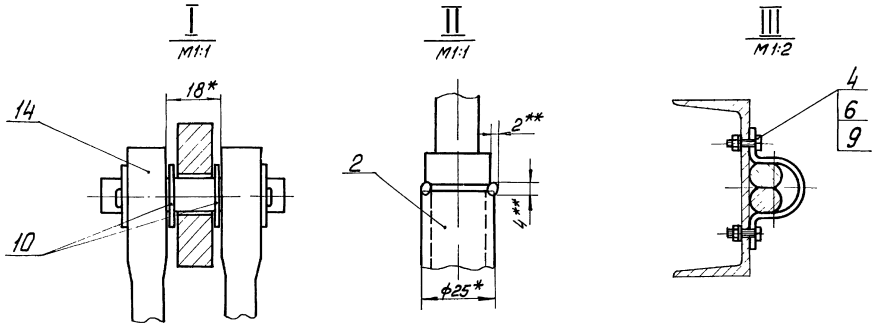

Поз.1
М1:2

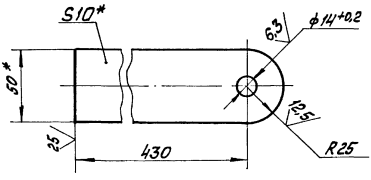

1. * Размеры для справок.
2. $\pm \frac{IT14}{2}$
3. ** Сварка ручная дуговая.
4. Возможна установка МЭО-100/25 поз. 13 с левой стороны.

						БК5.2.2.00.000 СБ			
Изм.	Лист	№ докум.	Подп.	Дата	Блок вентилятора ВВДН-9у. Установка приборов контроля и автоматики	Литт	Масса	Масштаб	
Разраб.		Михайлова					36	1:10	
Пров.		Никитченко							
Т.контр.						Лист	Листов 1		
Н.контр.		Колпец				ЛАТГИПРОПРОМ			
Утв.									

Копировал

Формат А2

Инв.№подл. | Подпись и дата | Взам.инв.№ | Инв.№дубл. | Подпись и дата

Выпуск 5-2

Серия 5.903-15

БК5.2.2.00.000 Э3

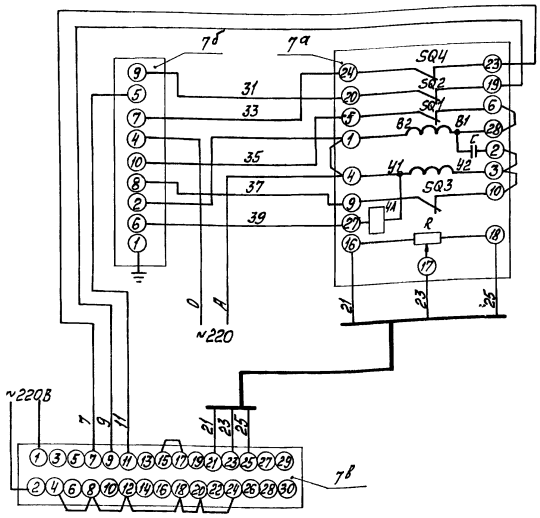

Поз обозн.	Наименование	Кол.	Примечание
	Щит		
7в	Прибор регулирующий рс29	1	
	ТУ 25.02.05.138-85		
7б	Усилитель трёхпозиционный	1	
	У29.3 ТУ 25.0205 139-85		
	По месту		
7а	Механизм электрический	1	
	однооборотный контактный		
	МЭО-100/25-0,25 ГОСТ 7192-80		

Изм	Лист	№ докум	Подп.	Дата	БК5.2.2.00.000 Э3	Лит	Масса	Масштаб
Разраб		Знотиня			Блок вентилятора БВДН-9у. Схема электрическая принципиальная регулятора			
Пров.		Крауле				Лист	Листов 1	
Т. контр		Пантелеева				ЛАТГИПРОПРОМ		
Н. контр		Кушель						
Утв		Мейман						

Инв. № подл. | Подп. и дата | Взам. инв. № | Инв. № дубл. | Подп. и дата

Копировал [подпись] Формат А3

Выпуск 5-2

Серия 5.903-15

БК5.2.2.00.000 Э4

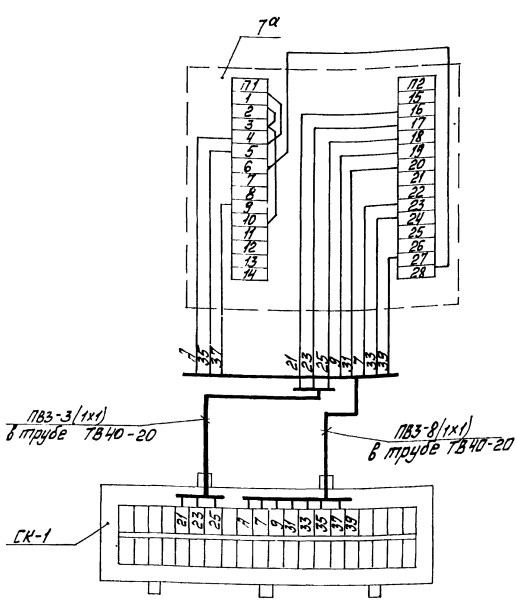

Поз. обозн.	Наименование	Кол.	Примечание
СК-1	Коробка соединительная	1	шт.
	КС-20 ТУ 36.2568-83		
	Труба ТВ 40-20 ГОСТ 19034-82	2	м
	Провод ПВЗ сеч. 1мм² ГОСТ 6323-79	11	"
7а	Механизм электрический	1	шт
	однооборотный контактный		
	МЭО-100/25-0,25 ГОСТ 7192-80		

1. Маркировка цепей дана условно.
2. Исполнительный механизм и соединительную коробку заземлить.

Изм	Лист	№ докум	Подп.	Дата	БК5.2.2.00.000 Э4	Лит	Масса	Масштаб
Разраб		Знотиня			Блок вентилятора БВДН-9у. Схема соединений			
Пров		Крауле				Лист	Листов 1	
Т. контр		Пантелеева				ЛАТГИПРОПРОМ		
Н. контр.		Кушель						
Утв.		Мейман						

Инв. № подл. | Подп. и дата | Взам. инв. № | Инв. № дубл. | Подп. и дата

Копировал [подпись] Формат А3

БК 5.2.2.00.000 СО

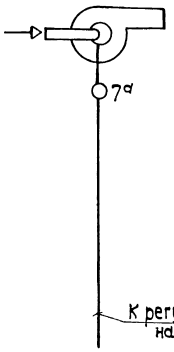

Поз. обознач.	Наименование	Кол.	Примечание
	Механизм электрический однооборотный контактный		
7а	МЭО-100/25-0,25 ГОСТ 7192-80	1	

Изм.	Лист	№ докум.	Подп.	Дата	БК 5.2.2.00.000 СО		
Разраб.		Слуцкая			Блок вентилятора ВВДН-9у Схема автоматизации	Лит.	Масса	Масштаб
Пров.		Крачуле						
Т. контр.						Лист	Листов 1
Н. контр.		Кушель				ЛАТГИПРОПРОМ	
Утв.							

Копировал | Формат А4

Форм.	Зона	Поз.	Обозначение	Наименование	Кол.	Примечание
				Документация		
А3			БК5.2.3.00.000 СБ	Сборочный чертеж		
А4			БК5.0.0.00.000	Указания по применению изготовления		Выпуск 5-0
				Сборочные единицы		
А4		1	БК5.2.3.01.000	Стойка	1	
				Детали		
БЧ		2	БК5.2.3.00.001	Труба		
				Труба 20х2,5 ГОСТ 3262-75		
				L = 340±1,0 мм	1	0,51 кг
БЧ		3	БК5.2.3.00.002	Труба		
				Труба 25х2,8 ГОСТ 3262-75		
				L = 370±1,0 мм	1	0,78 кг
				Стандартные изделия		
		4		Болт М12х35.46 ГОСТ 7798-70	2	

Изм.	Лист	№ докум.	Подп.	Дата	БК 5.2.3.00.000		
Разраб.		Михайлова			Блок вентилятора ВВДН-9у Установка электрооборудования	Лит.	Лист 1	Листов 2
Пров.		Никитченко				ЛАТГИПРОПРОМ		
Н. контр.		Колмец						
Утв.								

Копировал | Формат А4

Форм.	Зона	Поз.	Обозначение	Наименование	Кол.	Примечание
		5		Винт М5х20.58 ГОСТ 1491-72	2	
				Гайки ГОСТ 5915-70		
		6		М5.5	2	
		7		М12.5	2	
		8		Шайба 5.02 ГОСТ 11371-78	2	
		9		Шайба 12.02 ГОСТ 10906-78	2	
		10		Шайба 12.65 ГОСТ 6402-72	2	
				Прочие изделия		
		11		Переключатель ПКУ3-58И0115У2 ТУ16-526047-74	1	
				Хомутики ТУ36-1448-77		
		12		С437У2	2	
		13		С438У2	2	
				Втулки ТУ36-1899-80		
		14		В22УХЛ2	1	
		15		В28УХЛ2	1	
		16		Ввод гибкий К40В5У3 ТУ36-1684-81	1	

Изм.	Лист	№ докум.	Подп.	Дата	БК 5.2.3.00.000	Лист 2

Копировал | Формат А4

Форм.	Зона	Поз.	Обозначение	Наименование	Кол.	Примечание
				Документация		
А3			БК5.2.3.01.000 СБ	Сборочный чертеж		
				Детали		
БЧ		1	БК5.2.3.01.001	Стойка		
				Швеллер 5-ГОСТ 8240-72 Вст3сп3-1-ГОСТ 535-79		
				L = 1375 ± 2,0 мм	1	6,65 кг
БЧ		2	БК5.2.3.01.002	Пластина		
				Лист 5 ГОСТ 19903-74 ВСт3кп4 ГОСТ 14637-79	1	0,45 кг
БЧ		3	БК5.2.3.01.003	Панель		
				Лист 3 ГОСТ 19903-74 ВСт3кп4 ГОСТ 16523-70	1	0,31 кг
БЧ		4	БК5.2.3.01.004	Кронштейн		
				Полоса 5х50-ГОСТ 103-76 ВСт3кп2 ГОСТ 535-79		
				L = 230 ± 1,0 мм	2	0,45 кг
БЧ		5	БК5.2.3.01.005	Кронштейн		
				Полоса 5х50-ГОСТ 103-76 ВСт3кп2 ГОСТ 535-79		
				L = 280 ± 1,0 мм	2	0,55 кг

Изм.	Лист	№ докум.	Подп.	Дата	БК 5.2.3.01.000		
Разраб.		Михайлова			Стойка	Лит.	Лист 1	Листов 1
Пров.		Никитченко				ЛАТГИПРОПРОМ		
Н. контр.		Колмец						
Утв.								

Копировал | Формат А4

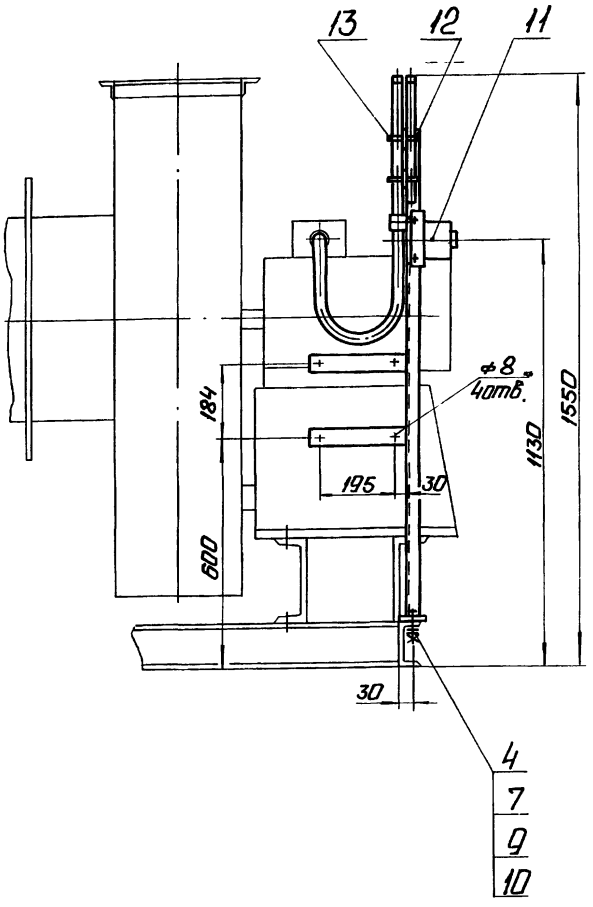

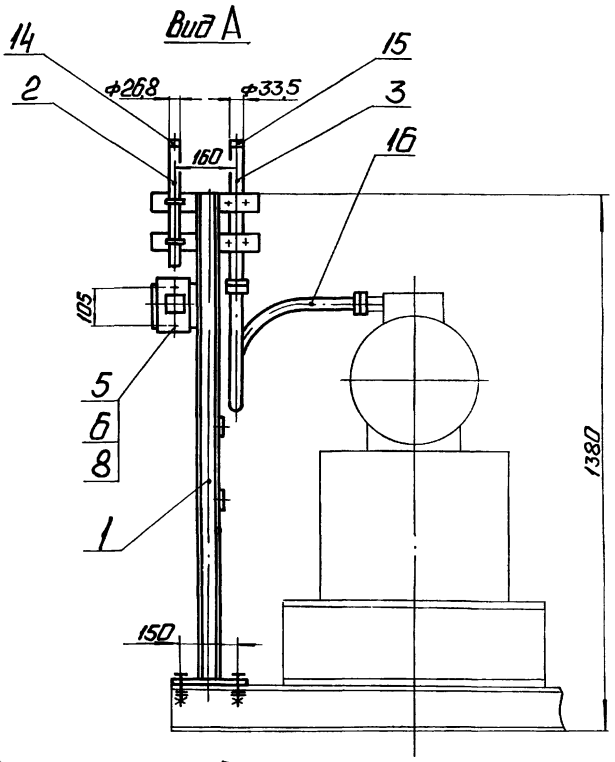

Размеры для справок.

Изм.	Лист	№ докум.	Подп.	Дата	БК 5.2.3.00.000 СБ		
Разраб.		Михайлов			Блок вентилятора БВДН-9у	Лит.	Масса	Масштаб
Пров.		Никипчено					13	1:10
Т.контр.					Установка электрообогревателя	Лист	Листов 1	
Н.контр.		Колмец				ЛАТГИПРОПРОМ		
Утв.								

Копировал Формат А3

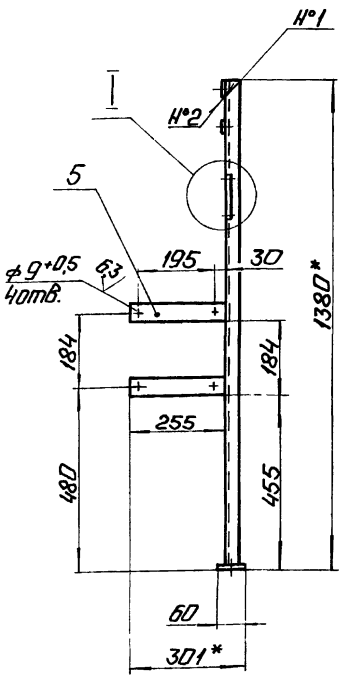

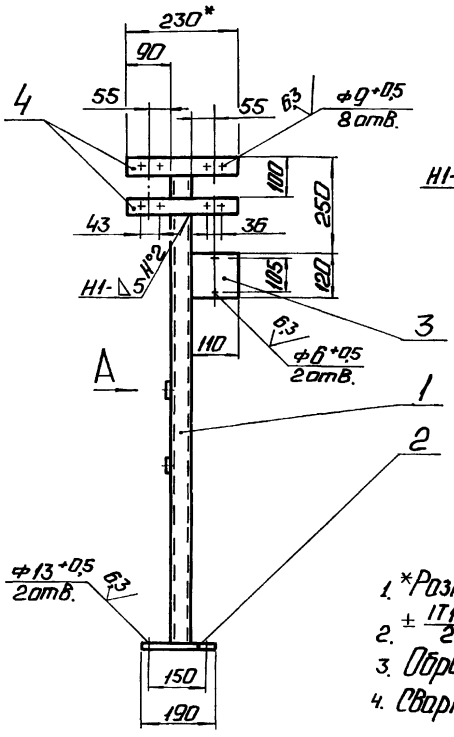

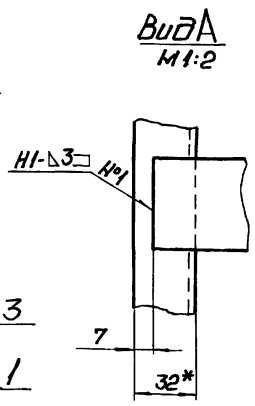

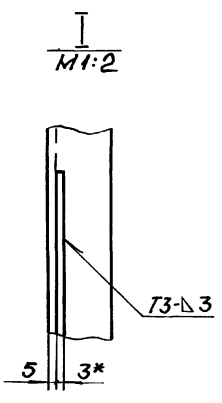

1. *Размеры для справок.
2. ± IT14/2.
3. Обработка поверхностей реза деталей БЧ 25/.
4. Сварные швы по ГОСТ 5264-80.

Изм.	Лист	№ докум.	Подп.	Дата	БК 5.2.3.01.000 СБ		
Разраб.		Михайлов			Стойка	Лит.	Масса	Масштаб
Пров.		Никипчено					9,5	1:10
Т.контр.						Лист	Листов 1	
Н.контр.		Колмец				ЛАТГИПРОПРОМ		
Утв.								

Копировал Формат А3

gost.e-ecolog.ru