Типовая документация на конструкции
изделия и узлы зданий и сооружений

# Серия 5.903-15

# Блоки тепломеханического оборудования для котельных с водогрейными котлами

Выпуск 5-1

## Блок вентилятора
## 6ВДН-8у

Рабочие чертежи

Утверждена и введена
в действие ММСС СССР
протоколом от дд.мм.89г.

24051-08

gost.e-ecolog.ru

Типовая документация на конструкции,
изделия и узлы зданий и сооружений

# Серия 5.903-15

# Блоки тепломеханического оборудования для котельных с водогрейными котлами

Выпуск 5-1

## Блок вентилятора БВДН-8у

Рабочие чертежи

Разработаны
проектным институтом
„ЛАТГИПРОПРОМ"
Гл.инж.института В.Овчаров
Гл.инж.проекта Я.Нидбальский

Утверждены и введены
в действие ММСС СССР
протоколом от 22.11.89г.

24051-08

Выпуск 5-1

Серия 5.903-1

# Содержание альбома


| Обозначение | Наименование | № стр. |
|---|---|---|
| | **Блок вентилятора БВДН-8У** | |
| БК5.1.1.00.000 | Блок вентилятора БВДН-8У | 2 |
| БК5.1.1.00.000СБ | Блок вентилятора БВДН-8У | 3 |
| БК5.1.1.01.000СБ | Рама | 4 |
| БК5.1.1.00.000 | Блок вентилятора БВДН-8У | 5 |
| БК5.1.1.01.000 | Рама | |
| 64.30.01.000 | Карман | |
| 64.30.01.000СБ | Карман | 6 |
| 64.30.01.001 | Боковина | |
| 64.30.01.002 | Конус | 7 |
| 64.30.01.003 | Полуконус | |
| 64.30.01.004 | Стенка | |
| 64.30.01.005 | Стенка | 8 |
| 64.30.01.006 | Удлинитель | |
| 64.30.01.007 | Фланец | |
| 58.02.00.000 | Люк лаза | 9 |
| 58.02.00.001 | Прокладка | |
| 58.02.00.000СБ | Люк лаза | |
| 58.02.01.000 | Фланец | 10 |
| 58.02.02.000 | Крышка | |
| 58.02.02.001 | Ручка | |
| 58.02.01.000СБ | Фланец | |
| 58.02.02.000СБ | Крышка | 11 |

| Обозначение | Наименование | № стр. |
|---|---|---|
| | **Установка приборов контроля и автоматики блока вентилятора БВДН-8У** | |
| БК5.1.2.00.000 | Блок вентилятора БВДН-8У Установка приборов контроля и автоматики | |
| БК5.1.2.00.000СБ | Блок вентилятора БВДН-8У Установка приборов контроля и автоматики | 12 |
| БК5.1.2.00.000Э3 | Блок вентилятора БВДН-8У. Схема электрическая принципиальная регулятора. | 13 |
| БК5.1.2.00.000Э4 | Блок вентилятора БВДН-8У. Схема соединений. | |
| БК5.1.2.00.000СО | Блок вентилятора БВДН-8У. Схема автоматизации. | 14 |
| | **Установка электрооборудования блока вентилятора БВДН-8У** | |
| БК5.1.3.00.000 | Блок вентилятора БВДН-8У. Установка электрооборудования | 14 |
| БК5.1.3.01.000 | Стойка | |
| БК5.1.3.00.000СБ | Блок вентилятора БВДН-8У. Установка электрооборудования | 15 |
| БК5.1.3.01.000СБ | Стойка | |


формат А3

Выпуск 5-1

Серия 5.903-15

| Формат | Зона | Поз. | Обозначение | Наименование | Кол. | Примечание |
|---|---|---|---|---|---|---|
| | | | | **Документация** | | |
| А3 | | | БК5.1.1.00.000СБ | Сборочный чертеж | | |
| А4 | | | БК5.0.0.00.000ДТ | Указания по применению и изготовлению | | Выпуск 5-0 |
| | | | | **Сборочные единицы** | | |
| А4 | | 1 | БК5.1.1.01.000 | Рама | 1 | |
| А4 | | 2 | 64.30.01.000 | Карман | 1 | |
| | | | | **Стандартные изделия** | | |
| | | | | Болты ГОСТ 7798-70 | | |
| | | 4 | | М10х35.46 | 12 | |
| | | 5 | | М24х110.46 | 4 | |
| | | | | Гайки ГОСТ 5915-70 | | |
| | | 6 | | М10.5 | 12 | |
| | | 7 | | М24.5 | 4 | |
| | | 8 | | Шайба 24.02 ГОСТ 10906-78 | 4 | |
| | | 9 | | Шайба 24.65Г ГОСТ 6402-70 | 4 | |
| | | | | **Материалы** | | |
| | | 10 | | Шнур асбестовый ШАОН-10 ГОСТ 1779-83 | 4 | м |

Подпись и дата | Инв. № подл. | Взам. инв. № | Инв. № дубл. | Подпись и дата

| Изм. | Лист | № докум. | Подпись | Дата |
|---|---|---|---|---|
| Разраб. | | Никитченко | | |
| Пров. | | Колмец | | |
| Н.контр. | | Колмец | | |
| Утв. | | | | |

БК5.1.1.00.000

Блок вентилятора БВДН-8У

| Лит. | Лист | Листов |
|---|---|---|
| | 1 | 3 |

ЛАТГИПРОПРОМ

копировал Дубкова

формат А4

Выпуск 5-1

Серия 5.903-15

| Формат | Зона | Поз. | Обозначение | Наименование | Кол. | Примечание |
|---|---|---|---|---|---|---|
| | | | **Переменные** | **данные исполнений** | | |
| | | | | **БК5.1.1.00.000** | | |
| | | | | **Прочие изделия** | | |
| | | 11 | | Вентилятор ВДН8УI-1500пр ТУ108.1360-85 | 1 | |
| | | | | **БК5.1.1.00.000-01** | | |
| | | | | **Прочие изделия** | | |
| | | 11 | | Вентилятор ВДН8УI-1500лев ТУ108.1360-85 | 1 | |
| | | | | **БК5.1.1.00.000-02** | | |
| | | | | **Прочие изделия** | | |
| | | 11 | | Вентилятор ВДН8У-I-1000пр ТУ108-1360-85 | 1 | |
| | | | | **БК5.1.1.00.000-03** | | |
| | | | | **Прочие изделия** | | |
| | | 11 | | Вентилятор ВДН8-1000лев. ТУ108.1360-85 | 1 | |

Подпись и дата | Инв. № подл. | Взам. инв. № | Инв. № дубл. | Подпись и дата

| Изм. | Лист | № докум. | Подпись | Дата |
|---|---|---|---|---|

БК5.1.1.00.000

Лист 2

копировал Дубкова

формат А2

Выпуск 5-1

Серия 5.903-15

БК5.1.1.00.000СБ

Рис. 1

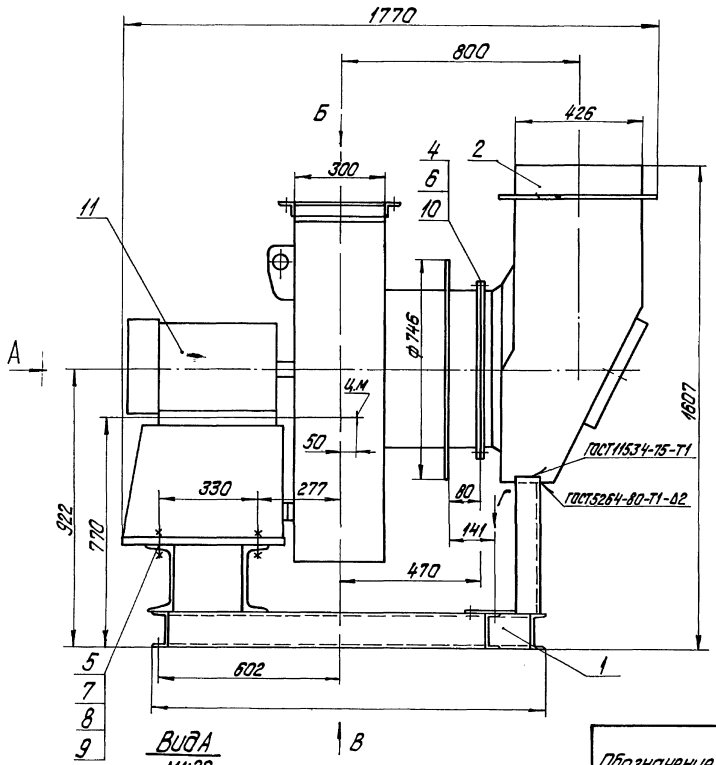


Рис. 2
М1:20

Остальное см. Рис. 1

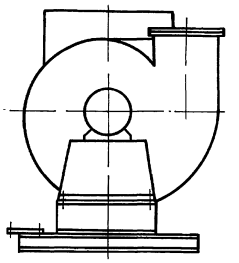

Вид А
М1:20

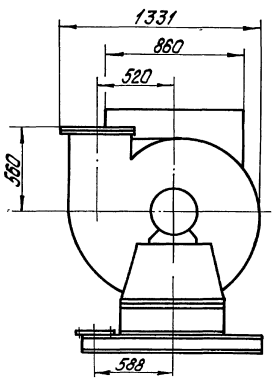


Вид Б

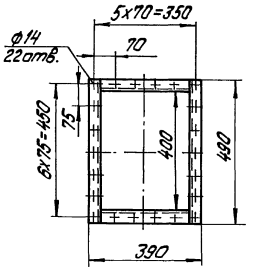


| Обозначение | Типоразмер вентилятора ВДН | Рис. | Электродвигатель | N, кВт | Масса, кг |
|---|---|---|---|---|---|
| БК5.1.1.00.000 | 8уI-1500пр. | 1 | 4АМ160S4 | 15 | 709 |
| -01 | 8уI-1500лев. | 2 | | | |
| -02 | 8уI-1000пр. | 1 | 4АМ160S6 | 11 | 709 |
| -03 | 8уI-1000лев. | 2 | | | |
| -04 | 8у-1500пр. | 1 | 4АМ160S4 | 15 | 710 |
| -05 | 8у-1500лев. | 2 | | | |
| -06 | 8у-1000пр. | 1 | 4АМ160S6 | 11 | 710 |
| -07 | 8у-1000лев. | 2 | | | |

1. Размеры для справок.
2. Угол разворота вентилятора и кармана поз.2 определяется по чертежам компоновки котельной.

Вид В
М1:20

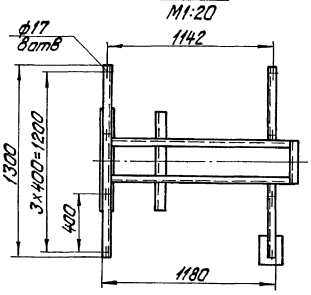


Вид Г

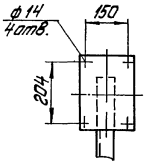


| Изм. | Лист | № докум. | Подпись | Дата | БК5.1.1.00.000СБ | | | |
|---|---|---|---|---|---|---|---|---|
| Разраб. | | Никитченко | | | Блок вентилятора БВДН-8у | Лит | Масса | Масштаб |
| Пров. | | Колмец | | | | | см табл. | 1:10 |
| Т.контр. | | | | | | Лист | Листов 1 | |
| Н.контр. | | Колмец | | | | ЛАТГИПРОПРОМ | | |
| Утв. | | | | | | | | |

Инв. № подл. | Подпись и дата | Взам. инв. № | Инв. № дубл. | Подпись и дата

копировал Дубкова

формат А2

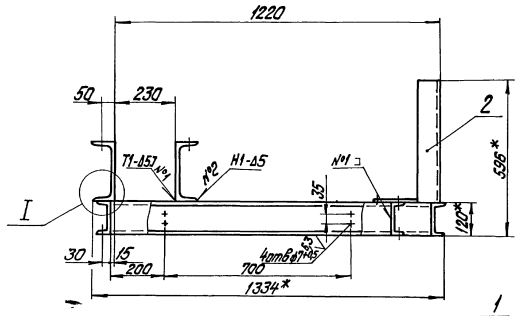


Вид А

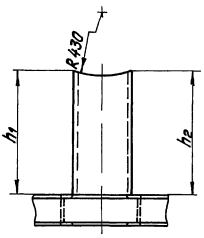


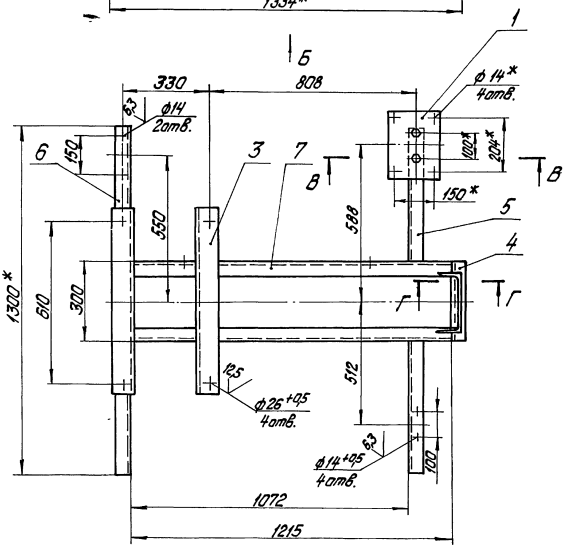


В-В
М1:2

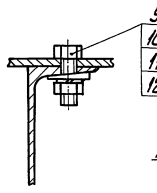


Г-Г
М1:4

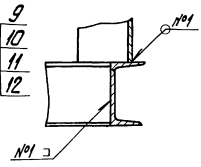


I
М1:2

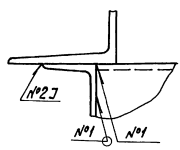


Вид Б
М1:20

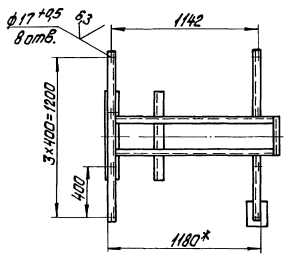


Поз.1
М1:5

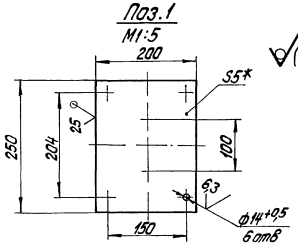


1. *Размеры для справок.
2. Размеры $h_1$ и $h_2$ определяются в зависимости от угла поворота кармана поз. 2 черт БК5.1.1.00.000СБ.
3. $\pm \frac{IT14}{2}$.
4. Обработка поверхностей реза деталей Б4 $\sqrt{25}$.
5. Сварные швы по ГОСТ 5264-80.

| | | | | | | | |
|---|---|---|---|---|---|---|---|
| Изм. | Кол.уч. | Лист | № докум. | Подпись | Дата | БК5.1.1.01.000СБ | |
| Разраб. | Никитенко | | | | | Рама | Лит. / Масса / Масштаб |
| Пров. | Колмец | | | | | | 95 / 1:10 |
| Т.контр. | | | | | | | Лист / Листов 1 |
| Н.контр. | Колмец | | | | | | ЛАТГИПРОПРОМ |
| Утв. | | | | | | | |

Копировал Дубкова — Формат А2

Инв.№ подл. | Подпись и дата | Взам.инв.№ | Инв.№ дубл. | Подпись и дата

Выпуск 5-1 Серия 5.903-15

| Формат | Зона | Поз. | Обозначение | Наименование | Кол. | Примечание |
|---|---|---|---|---|---|---|
| | | | | БК5.1.1.00.000-04 | | |
| | | | | Прочие изделия | | |
| | | 11 | | Вентилятор ВДН8Ч-1500лев. ТУ108.1360-85 | 1 | |
| | | | | БК5.1.1.00.000-05 | | |
| | | | | Прочие изделия | | |
| | | 11 | | Вентилятор ВДН8Ч-1500лев. ТУ108.1360-85 | 1 | |
| | | | | БК5.1.1.00.000-06 | | |
| | | | | Прочие изделия | | |
| | | 11 | | Вентилятор ВДН8Ч-1000пр. ТУ108.1360-85 | 1 | |
| | | | | БК5.1.1.00.000-07 | | |
| | | | | Прочие изделия | | |
| | | 11 | | Вентилятор ВДН8Ч-1000лев. ТУ 108.1360-85 | 1 | |

Инв.№ подл. | Подпись и дата | Взам. инв.№ | Инв.№ дубл. | Подпись и дата

| Изм. | Лист | № докум. | Подпись | Дата | БК5.1.1.00.000 | Лист 3 |
|---|---|---|---|---|---|---|

Копировал Дубкова Формат А4



Выпуск 5-1 Серия 5.903-15

| Формат | Зона | Поз. | Обозначение | Наименование | Кол. | Примечание |
|---|---|---|---|---|---|---|
| | | | | Документация | | |
| А2 | | | БК5.1.1.01.000СБ | Сборочный чертеж | | |
| | | | | Детали | | |
| Б4 | | 1 | БК5.1.1.01.001 | Пластина | | |
| | | | | Лист 5 ГОСТ 19903-74 ВСт3кп2 ГОСТ 14637-79 | 1 | 1,95 кг |
| Б4 | | 2 | БК5.1.1.01.002 | Стойка | | |
| | | | | Швеллер 22-ГОСТ 8240-72 ВСт3сп3-1-ГОСТ 535-79 | | |
| | | | | L заг. = 476 ± 1 мм | 1 | 10 кг |
| Б4 | | 3 | БК5.1.1.01.003 | Полка | | |
| | | | | Швеллер 22-ГОСТ 8240-72 ВСт3сп3-1-ГОСТ 535-79 | | |
| | | | | L = 710 ± 2 мм | 2 | 15 кг |
| Б4 | | 4 | БК5.1.1.01.004 | Полка | | |
| | | | | Швеллер 12-ГОСТ 8240-72 ВСт3сп3-1-ГОСТ 535-79 | | |
| | | | | L = 300 ± 1 мм | 1 | 3,1 кг |
| Б4 | | 5 | БК5.1.1.01.005 | Полка | | |
| | | | | Швеллер 12-ГОСТ 8240-72 ВСт3сп3-1-ГОСТ 535-79 | | |
| | | | | L = 500 ± 1,5 мм | 2 | 5,2 кг |

Инв.№ подл. | Подпись и дата | Взам. инв.№ | Инв.№ дубл. | Подпись и дата

| Изм. | Лист | № докум. | Подпись | Дата | БК5.1.1.01.000 | | |
|---|---|---|---|---|---|---|---|
| Разраб. | | Никитенко | | | Рама | Лит. | Лист 1 / Листов 2 |
| Пров. | | Колмец | | | | ЛАТГИПРОПРОМ | |
| Н.контр. | | Колмец | | | | | |
| Утв. | | | | | | | |

Копировал Дубкова Формат А4

Выпуск 5-1 Серия 5.903-15

| Формат | Зона | Поз. | Обозначение | Наименование | Кол. | Примечание |
|---|---|---|---|---|---|---|
| Б4 | | 6 | БК5.1.1.01.006 | Полка | | |
| | | | | Швеллер 12-ГОСТ 8240-72 - ВСт3кп2-1-ГОСТ 535-79 | | |
| | | | | L = 1300 ± 2 мм | 1 | 13,5 кг |
| Б4 | | 7 | БК5.1.1.01.007 | Полка | | |
| | | | | Швеллер 12-ГОСТ 8240-72 ВСт3кп2-1-ГОСТ 535-79 | | |
| | | | | L = 1215 -2 мм | 2 | 12,6 кг |
| | | | | Стандартные изделия | | |
| | | 9 | | Болт М12х35-46 ГОСТ 7798-70 | 2 | |
| | | 10 | | Гайка М12.5 ГОСТ 5915-70 | 2 | |
| | | 11 | | Шайба 12.02 ГОСТ 10906-78 | 2 | |
| | | 12 | | Шайба 12.65Г ГОСТ 6402-70 | 2 | |

Инв.№ подл. | Подпись и дата | Взам. инв.№ | Инв.№ дубл. | Подпись и дата

| Изм. | Лист | № докум. | Подпись | Дата | БК5.1.1.01.000 | Лист 2 |
|---|---|---|---|---|---|---|

Копировал Дубкова Формат А4

Выпуск 5-1 Серия 5.903-15

| Формат | Зона | Поз. | Обозначение | Наименование | Кол. | Примечание |
|---|---|---|---|---|---|---|
| | | | | Документация | | |
| А3 | | | 64.30.01.000СБ | Сборочный чертеж | | |
| | | | | Сборочные единицы | | |
| А4 | | 1 | 58.02.00.000 | Люк лаза | 1 | |
| | | | | Детали | | |
| А3 | | 2 | 64.30.01.001 | Боковина | 1 | |
| А4 | | 3 | 64.30.01.002 | Конус | 1 | |
| А3 | | 4 | 64.30.01.003 | Полуконус | 1 | |
| А4 | | 5 | 64.30.01.004 | Стенка | 1 | |
| А3 | | 6 | 64.30.01.005 | Стенка | 1 | |
| А4 | | 7 | 64.30.01.006 | Удлинитель | 1 | |
| А4 | | 8 | 64.30.01.007 | Фланец | 1 | |
| | | | | Материалы | | |
| | | 9 | | Полоса 5х50-ГОСТ 103-76 ВСт3кп2 ГОСТ 535-74 | 36 | м |

Инв.№ подл. | Подпись и дата | Взам. инв.№ | Инв.№ дубл. | Подпись и дата

| Изм. | Лист | № докум. | Подпись | Дата | 64.30.01.000 | | |
|---|---|---|---|---|---|---|---|
| Разраб. | | Никитенко | | | Карман | Лит. | Лист 1 / Листов 1 |
| Пров. | | Колмец | | | | ЛАТГИПРОПРОМ | |
| Н.контр. | | Колмец | | | | | |
| Утв. | | | | | | | |

Копировал Дубкова Формат А4

64.30.01.000 СБ

Выпуск 5-1

Серия 5.903-15

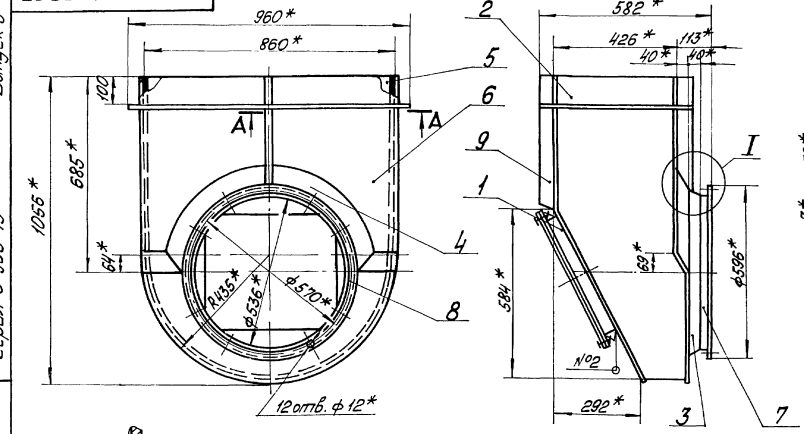


А—А
М1:2

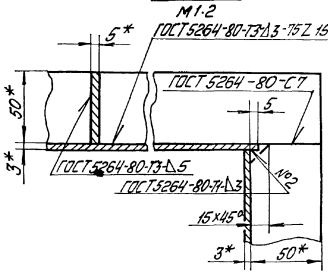


1 * Размеры для справок.

$2 \pm \frac{IT14}{2}$

I
М1:1

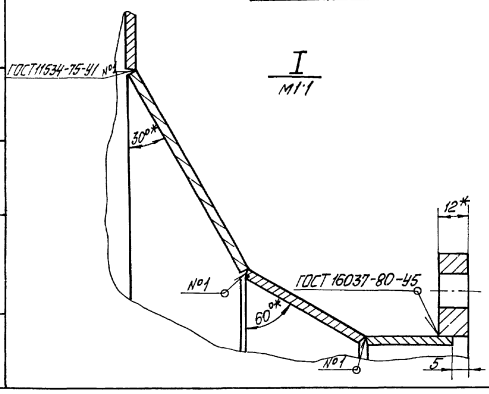


| Изм. | Лист | № докум. | Подп. | Дата | 64.30.01.000 СБ | | | |
|---|---|---|---|---|---|---|---|---|
| Разраб. | | Никитченко | | | Карман | Литер | Масса | Масштаб |
| Пров. | | Колмец | | | | | 95,3 | 1:10 |
| Т.контр. | | | | | | Лист 1 | Листов 1 | |
| Н.контр. | | Колмец | | | | ЛАТГИПРОПРОМ | | |
| Утв. | | | | | | | | |

Копировал

Формат А3

64.30.01.001

Выпуск 5-1

Серия 5.903-15

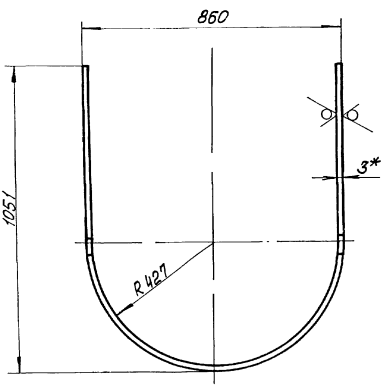


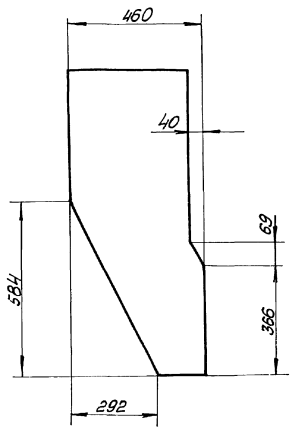


Развёртка

1 * Размеры для справок.

$2 \pm \frac{IT14}{2}$

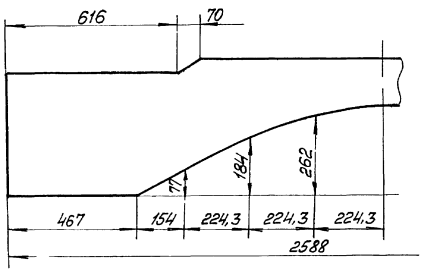


| Изм. | Лист | № докум. | Подп. | Дата | 64.30.01.001 | | | |
|---|---|---|---|---|---|---|---|---|
| Разраб. | | Никитченко | | | Боковина | Литер | Масса | Масштаб |
| Пров. | | Колмец | | | | | 21,8 | 1:10 |
| Т.контр. | | | | | | Лист 1 | Листов 1 | |
| Н.контр. | | Колмец | | | 3 ГОСТ 19903-74 | ЛАТГИПРОПРОМ | | |
| Утв. | | | | | Лист 8 Ст3 кп2 ГОСТ 16523-70* | | | |

Копировал

Формат А3

Выпуск 5-1

Серия 5.903-15

64.30.01.002

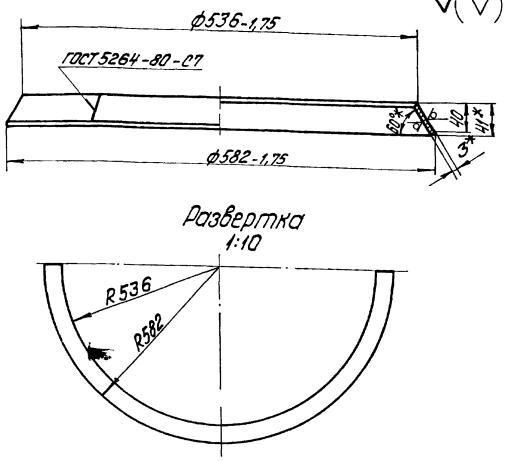


Развертка
1:10




1.* Размер для справок.
2. $\pm \frac{IT14}{2}$.

| Изм. Лист | № докум. | Подпись | Дата | 64.30.01.002 | | | |
|---|---|---|---|---|---|---|---|
| Разраб. | Никитченко | | | Конус | Лит. | Масса | Масштаб |
| Пров. | Колмец | | | | | 1,9 | 1:4 |
| Т.контр. | | | | | Лист | Листов 1 | |
| Н.контр. | Колмец | | | Лист 3 ГОСТ 19903-74 / В Ст3кп2 ГОСТ 16523-70* | ЛАТГИПРОПРОМ | | |
| Утв. | | | | | | | |

Инв.№ подл. | Подпись и дата | Взам.инв.№ | Инв.№ дубл. | Подпись и дата

Копировал Дубкова — Формат А4

64.30.01.004

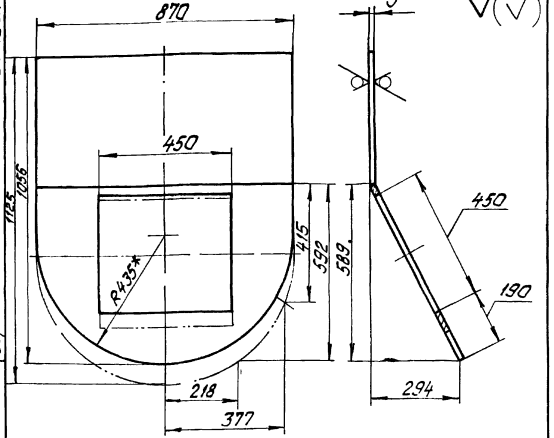


1.* Размеры для справок.
2. $\pm \frac{IT14}{2}$.

| Изм. Лист | № докум. | Подпись | Дата | 64.30.01.004 | | | |
|---|---|---|---|---|---|---|---|
| Разраб. | Никитченко | | | Стенка | Лит. | Масса | Масштаб |
| Пров. | Колмец | | | | | 16,4 | 1:10 |
| Т.контр. | | | | | Лист | Листов 1 | |
| Н.контр. | Колмец | | | Лист 3 ГОСТ 19903-74 / В Ст3кп2 ГОСТ 16523-70* | ЛАТГИПРОПРОМ | | |
| Утв. | | | | | | | |

Инв.№ подл. | Подпись и дата | Взам.инв.№ | Инв.№ дубл. | Подпись и дата

Копировал Дубкова — Формат А4

64.30.01.003

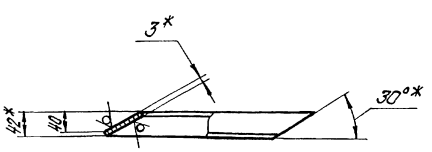


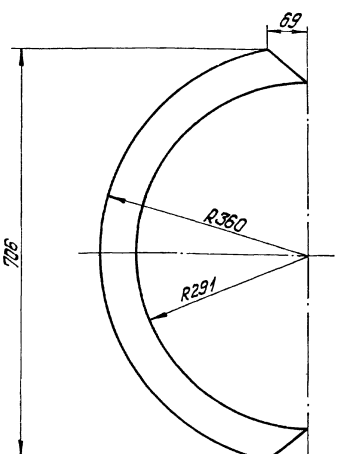


Развертка

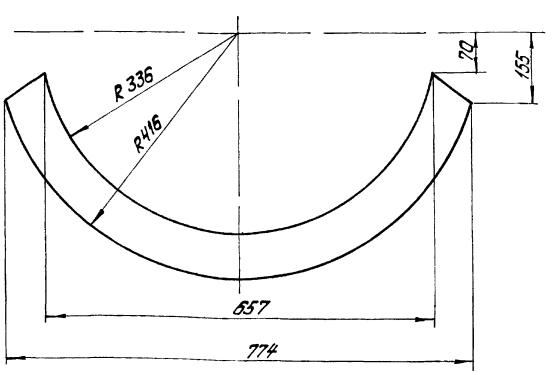


1.* Размеры для справок.
2. $\pm \frac{IT14}{2}$.

| Изм. Лист | № докум. | Подпись | Дата | 64.30.01.003 | | | |
|---|---|---|---|---|---|---|---|
| Разраб. | Никитченко | | | Полуконус | Лит. | Масса | Масштаб |
| Пров. | Колмец | | | | | 1,9 | 1:5 |
| Т.контр. | | | | | Лист | Листов 1 | |
| Н.контр. | Колмец | | | Лист 3 ГОСТ 19903-74 / В Ст3кп2 ГОСТ 16523-70* | ЛАТГИПРОПРОМ | | |
| Утв. | | | | | | | |

Инв.№ подл. | Подпись и дата | Взам.инв.№ | Инв.№ дубл. | Подпись и дата

Копировал Дубкова — Формат А3

Выпуск 5-1

Серия 5.903-15

64.30.01.005

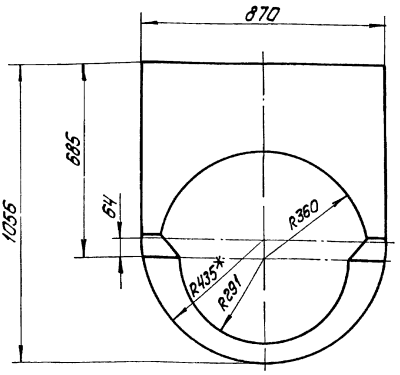


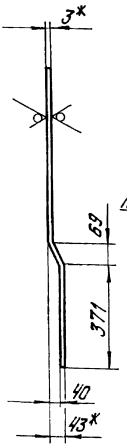


Развертка

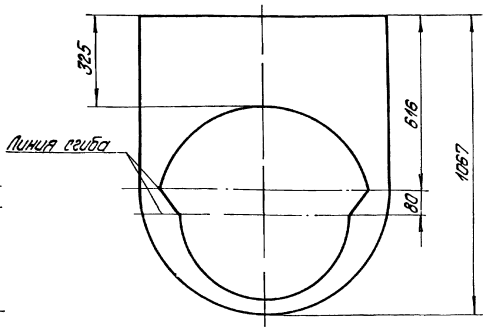


1. * Размеры для справок.
2. $\pm\frac{1714}{2}$

| Изм | Лист | № докум | Подпись | Дата | 64.30.01.005 | | | |
|---|---|---|---|---|---|---|---|---|
| Разраб. | | Никитченко | | | Стенка | Лит | Масса | Масштаб |
| Пров | | Колмец | | | | | 12,2 | 1:10 |
| Т.контр. | | | | | | Лист | Листов 1 | |
| Н.контр. | | Колмец | | | Лист 3-ГОСТ 19903-74 ВСт3кп2ГОСТ16523-70* | ЛАТГИПРОПРОМ | | |
| Утв | | | | | | | | |

Инв. № подл. | Подпись и дата | Взам. инв. № | Инв. № дубл. | Подпись и дата

копировал Дубкова — формат А3

Выпуск 5-1

Серия 5.903-15

64.30.01.006

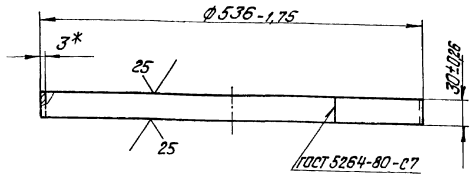


* Размер для справок.

| Изм | Лист | № докум | Подпись | Дата | 64.30.01.006 | | | |
|---|---|---|---|---|---|---|---|---|
| Разраб. | | Никитченко | | | Удлинитель | Лит | Масса | Масштаб |
| Пров | | Колмец | | | | | 1,2 | 1:4 |
| Т.контр. | | | | | | Лист | Листов 1 | |
| Н.контр. | | Колмец | | | Лист 3 ГОСТ 19903-74 ВСт3кп2ГОСТ16523-70* | ЛАТГИПРОПРОМ | | |
| Утв. | | | | | | | | |

Инв. № подл. | Подпись и дата | Взам. инв. № | Инв. № дубл. | Подпись и дата

копировал Дубкова — формат А4

Выпуск 5-1

Серия 5.903-15

64.30.01.007

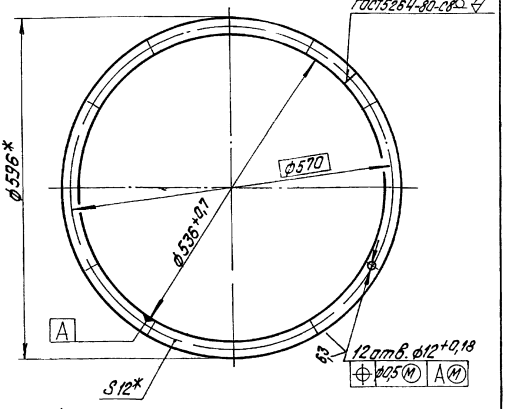


* Размеры для справок.

| Изм | Лист | № докум | Подпись | Дата | 64.30.01.007 | | | |
|---|---|---|---|---|---|---|---|---|
| Разраб. | | Никитченко | | | Фланец | Лит | Масса | Масштаб |
| Пров | | Колмец | | | | | 5,03 | 1:5 |
| Т.контр. | | | | | | Лист | Листов 1 | |
| Н.контр. | | Колмец | | | Полоса 12х30-ГОСТ 103-76 ВСт3кп2 ГОСТ 535-79 | ЛАТГИПРОПРОМ | | |
| Утв | | | | | | | | |

Инв. № подл. | Подпись и дата | Взам. инв. № | Инв. № дубл. | Подпись и дата

копировал Дубкова — формат А4

Выпуск 5-1
Серия 5.903-15

| Формат | Зона | Поз | Обозначение | Наименование | Кол | Примечание |
|---|---|---|---|---|---|---|
| | | | | Документация | | |
| А3 | | | 58.02.00.000СБ | Сборочный чертеж | | |
| | | | | Сборочные единицы | | |
| А4 | | 1 | 58.02.01.000 | Фланец | 1 | |
| А4 | | 2 | 58.02.02.000 | Крышка | 1 | |
| | | | | Детали | | |
| А4 | | 3 | 58.02.00.001 | Прокладка | 1 | |
| | | | | Стандартные изделия | | |
| | | 4 | | Болт М12×30.36 ГОСТ 7798-70 | 12 | |
| | | 5 | | Гайка М12.4 ГОСТ 5915-70* | 12 | |

Инв.№ подл. | Подп. и дата | Взам. инв.№ | Инв.№ дубл. | Подп. и дата

| | | | | | |
|---|---|---|---|---|---|
| Изм. Лист | № докум. | Подп. | Дата | 58.02.00.000 | |
| Разраб. | Никитченко | | | Люк лаза | Лит. / Масса / Масштаб |
| Пров. | Колмец | | | | Лист / Листов |
| Т.контр. | | | | | ЛАТГИПРОПРОМ |
| Н.контр. | Колмец | | | | |
| Утв. | | | | | |

Копировал. Формат А4

58.02.00.001

Выпуск 5-1
Серия 5.903-15

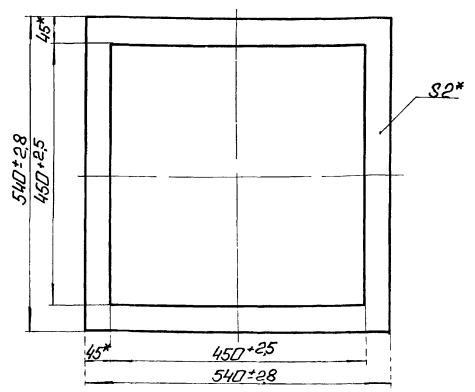


* Размеры для справок

| | | | | | |
|---|---|---|---|---|---|
| Изм. Лист | № докум. | Подп. | Дата | 58.02.00.001 | |
| Разраб. | Никитченко | | | Прокладка | Лит. / Масса / Масштаб |
| Пров. | Колмец | | | | 0,23 / 1:5 |
| Т.контр. | | | | | Лист / Листов 1 |
| Н.контр. | Колмец | | | Картон асбестовый КАОН-2 ГОСТ 2850-75 | ЛАТГИПРОПРОМ |
| Утв. | | | | | |

Копировал. Формат А4

58.02.00.000СБ

Выпуск 5-1
Серия 5.903-15

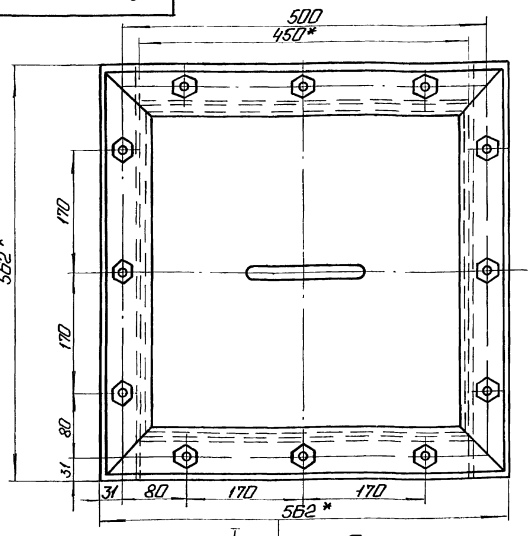


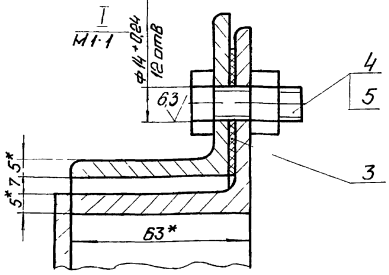


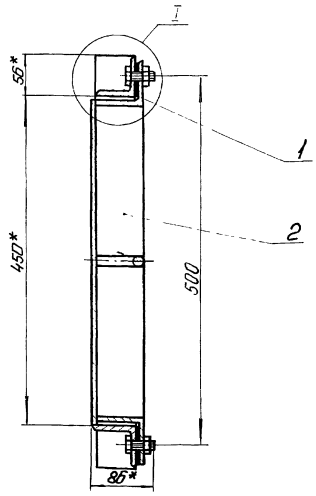


1. * Размеры для справок.
2. ± IT16/2

| | | | | | |
|---|---|---|---|---|---|
| Изм. Лист | № докум. | Подп. | Дата | 58.02.00.000СБ | |
| Разраб. | Никитченко | | | Люк лаза | Лит. / Масса / Масштаб |
| Пров. | Колмец | | | | 27 / 1:4 |
| Т.контр. | | | | | Лист / Листов 1 |
| Н.контр. | Колмец | | | | ЛАТГИПРОПРОМ |
| Утв. | | | | | |

Копировал. Формат А3

Выпуск 5-1

Серия 5 903-15

| Формат | Зона | Поз | Обозначение | Наименование | Кол | Примечание |
|---|---|---|---|---|---|---|
| | | | | Документация | | |
| А4 | | | 58.02.01.000 СБ | Сборочный чертеж | | |
| | | | | Детали | | |
| Б4 | | 1 | 58.02.01.001 | Уголок | | |
| | | | | Уголок 63×63×5-Б-ГОСТ8509-86 / ВСт3сп3ГОСТ 535-79 | 2 | 1,91кг |
| Б4 | | 2 | 58.02.01.002 | Уголок | | |
| | | | | Уголок 63×63×5-Б-ГОСТ8509-86 / ВСт3сп3ГОСТ 535-79 | 2 | 2,4кг |

Подп. и дата | Инв. № дубл. | Взам. инв. № | Подп. и дата | Инв. № подл.

| Изм | Лист | № докум. | Подп | Дата |
|---|---|---|---|---|
| Разраб. | | Никитченко | | |
| Пров. | | Колмец | | |
| Н. контр. | | Колмец | | |
| Утв. | | | | |

58.02.01.000

Фланец

| Лит | Лист | Листов |
|---|---|---|
| | | 1 |

ЛАТГИПРОПРОМ

Копировал: Ф. Ж. Формат А4

Выпуск 5-1

Серия 5 903-15

| Формат | Зона | Поз | Обозначение | Наименование | Кол | Примечание |
|---|---|---|---|---|---|---|
| | | | | Документация | | |
| А3 | | | 58.02.02.000 СБ | Сборочный чертеж | | |
| | | | | Детали | | |
| А4 | | 1 | 58.02.02.001 | Ручка | 1 | |
| Б4 | | 2 | 58.02.02.002 | Дно | | |
| | | | | Лист 5 ГОСТ 19903-74 / ВСт3кп2ГОСТ14637-79 | 1 | 7,46кг |
| Б4 | | 3 | 58.02.02.003 | Уголок | | |
| | | | | Уголок 63×63×5-Б-ГОСТ8509-86 / ВСт3сп3ГОСТ535-79 | 4 | 2,4кг |

Подп. и дата | Инв. № дубл. | Взам. инв. № | Подп. и дата | Инв. № подл.

| Изм | Лист | № докум. | Подп | Дата |
|---|---|---|---|---|
| Разраб. | | Никитченко | | |
| Пров. | | Колмец | | |
| Н. контр. | | Колмец | | |
| Утв. | | | | |

58.02.02.000

Крышка

| Лит | Лист | Листов |
|---|---|---|
| | | 1 |

ЛАТГИПРОПРОМ

Копировал: Ф. Ж. Формат А4

Выпуск 5-1

Серия 5 903-15

58.02.02.001

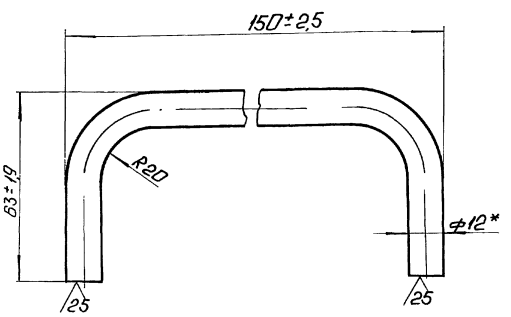


*Размер для справок

Подп. и дата | Инв. № дубл. | Взам. инв. № | Подп. и дата | Инв. № подл.

| Изм | Лист | № докум. | Подп | Дата |
|---|---|---|---|---|
| Разраб. | | Никитченко | | |
| Пров. | | Колмец | | |
| Т. контр. | | | | |
| Н. контр. | | Колмец | | |
| Утв. | | | | |

58.02.02.001

Ручка

| Лит | Масса | Масштаб |
|---|---|---|
| | 0,2 | 1:1 |

Лист | Листов 1

Круг 12-В-ГОСТ2590-71 / 20 ГОСТ 1050-74

ЛАТГИПРОПРОМ

Копировал: Ф. Ж. Формат А4

Выпуск 5-1

Серия 5 903-15

58.02.01.000 СБ

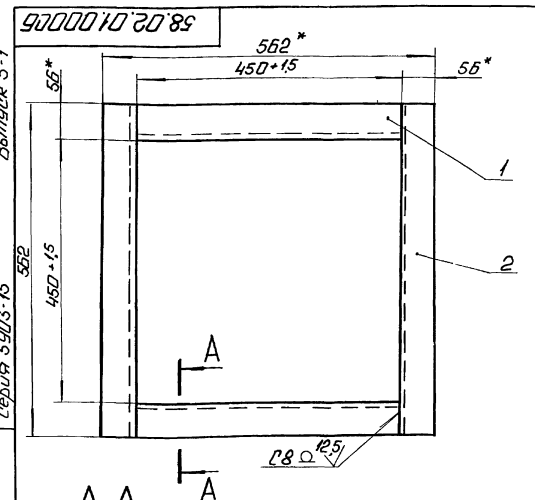


А-А




1. *Размеры для справок
2. $\pm \frac{IT16}{2}$
3. Сварные швы по ГОСТ 5264-80
4. Обработка поверхностей реза деталей Б4 25

Подп. и дата | Инв. № дубл. | Взам. инв. № | Подп. и дата | Инв. № подл.

| Изм | Лист | № докум. | Подп | Дата |
|---|---|---|---|---|
| Разраб. | | Никитченко | | |
| Пров. | | Колмец | | |
| Т. контр. | | | | |
| Н. контр. | | Колмец | | |
| Утв. | | | | |

58.02.01.000 СБ

Фланец

| Лит | Масса | Масштаб |
|---|---|---|
| | 8,6 | 1:5 |

Лист | Листов 1

ЛАТГИПРОПРОМ

Копировал: Ф. Ж. Формат А4

58.02.02.000СБ

Выпуск 5-1

Серия 5.903-15

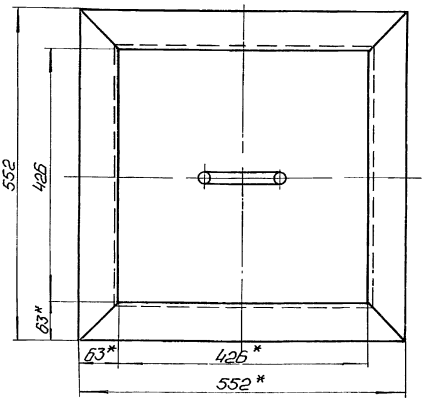


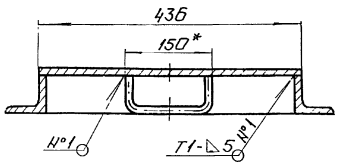


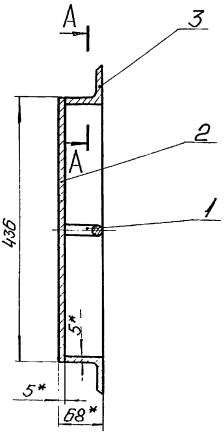


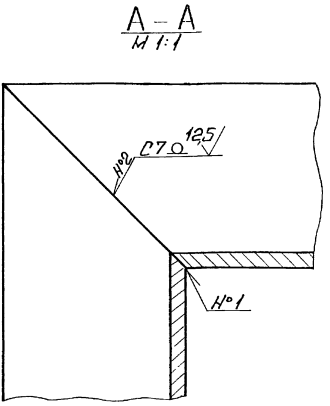


1. *Размеры для справок.
2. $\pm \frac{IT16}{2}$.
3. Сварные швы №1, №2 по ГОСТ 5264-80.
4. Обработка поверхностей реза деталей Б4 25/.

| Изм. | Лист | № докум. | Подп. | Дата | 58.02.02.000СБ | | | |
|---|---|---|---|---|---|---|---|---|
| Разраб. | | Никитченко | | | Крышка | Лит. | Масса | Масштаб |
| Пров. | | Колмеи | | | | | 17,3 | 1:5 |
| Т.контр. | | | | | | Лист | Листов 1 | |
| Н.контр. | | Колмеи | | | | ЛАТГИПРОПРОМ | | |
| Утв. | | | | | | | | |

Инв. № подл. | Подп. и дата | Взам. инв. № | Инв. № дубл. | Подп. и дата

Копировал: Формат А3

Выпуск 5-1

Серия 5.903-15

| Формат | Зона | Поз. | Обозначение | Наименование | Кол. | Примечание |
|---|---|---|---|---|---|---|
| | | | | Документация | | |
| А2 | | | БК5.1.2.00.000СБ | Сборочный чертеж | | |
| А3 | | | БК5.1.2.00.000СО | Схема автоматизации | | |
| А3 | | | БК5.1.2.00.000Э3 | Схема электрическая принципиальная | | |
| А3 | | | БК5.1.2.00.000Э4 | Схема соединений | | |
| А4 | | | БК5.0.0.00.000ДТ | Указания по применению и изготовлению | | |
| | | | | Детали | | |
| Б4 | | 1 | БК5.1.2.00.001 | Рычаг | | |
| | | | | Полоса 10×50-ГОСТ 103-76 / ВСт3кп2 ГОСТ 535-79 | 1 | 1,76 кг |
| Б4 | | 2 | БК5.1.2.00.002 | Тяга | | |
| | | | | Труба 25×3 ГОСТ 10704-76 / ВСт3сп ГОСТ 10705-80 | | |
| | | | | L = 192-1 мм | 1 | 0,31 кг |
| | | | | Стандартные изделия | | |
| | | 3 | | Болт М12×40.46 | | |
| | | | | ГОСТ 7798-70 | 4 | |
| | | | | Винты ГОСТ 1491-72 | | |
| | | 4 | | М6×20.58 | 4 | |
| | | 5 | | М8×25.58 | 4 | |

| Изм. | Лист | № докум. | Подп. | Дата | БК 5.1.2.00.000 | | | |
|---|---|---|---|---|---|---|---|---|
| Разраб. | | Никитченко | | | Блок вентилятора БВДН-8у. Установка приборов контроля и автоматики. | Лит. | Лист 1 | Листов 2 |
| Пров. | | Колмеи | | | | ЛАТГИПРОПРОМ | | |
| Н.контр. | | Колмеи | | | | | | |
| Утв. | | | | | | | | |

Инв. № подл. | Подп. и дата | Взам. инв. № | Инв. № дубл. | Подп. и дата

Копировал: Формат А4

Выпуск 5-1

Серия 5.903-15

| Формат | Зона | Поз. | Обозначение | Наименование | Кол. | Примечание |
|---|---|---|---|---|---|---|
| | | | | Гайки ГОСТ 5915-70 | | |
| | | 6 | | М6.5 | 4 | |
| | | 7 | | М8.5 | 4 | |
| | | 8 | | М12.5 | 4 | |
| | | | | Шайбы ГОСТ 11371-78 | | |
| | | 9 | | 6.02 | 4 | |
| | | 10 | | 12.02 | 2 | |
| | | | | Шайбы ГОСТ 6402-70 | | |
| | | 11 | | 8.65Г | 4 | |
| | | 12 | | 12.66Г | 4 | |
| | | 13 | | Механизм исполнительный электрический однооборотный МЭО-100/25-0,25-84 ГОСТ 7192-80 | 1 | |
| | | | | Прочие изделия | | |
| | | 14 | | Вилка 5 пл. 257.023 | 2 | Поставка с МЭО |
| | | 15 | | Коробка соединительная КС-20 ТУ36.2568-83 | 1 | |
| | | 16 | | Скоба двухлапковая СД-34 ТУ-1448-82 | 2 | |
| | | | | Материалы | | |
| | | 17 | | Провод 1 380 ГОСТ 6323-79 | 10 | м |
| | | 18 | | Трубка ТВ40-20 ГОСТ 19034-82 | 2 | м |

| Изм. | Лист | № докум. | Подп. | Дата | БК 5.1.2.00.000 | Лист 2 |
|---|---|---|---|---|---|---|

Инв. № подл. | Подп. и дата | Взам. инв. № | Инв. № дубл. | Подп. и дата

Копировал: Формат А4

Выпуск 5-1

Серия 5903-15

БК5.1.2.00.000СБ

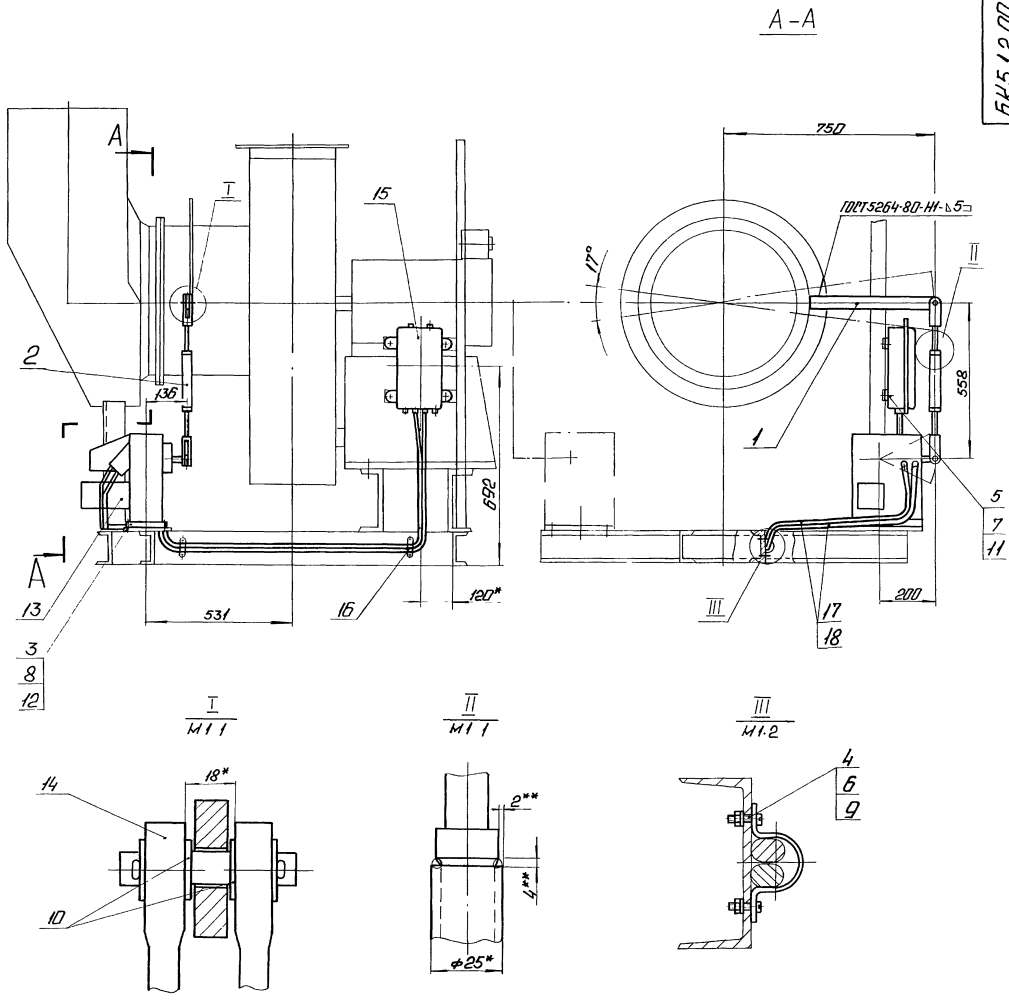


1 * Размеры для справок.
2. $\pm \frac{IT14}{2}$.
3. ** Сварка ручная дуговая.
4. Возможна установка МЭО-100/25 поз. 13 с левой стороны.

Поз 1
М1·2

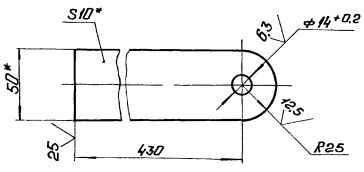


| | | | | | | | | |
|---|---|---|---|---|---|---|---|---|
| | | | | | БК 5.1.2.00.000 СБ | | | |
| Изм. | Лист | № докум. | Подп. | Дата | Блок вентилятора БВДН-8у Установка приборов контроля и автоматики | Лит | Масса | Масштаб |
| Разраб. | | Никитченко | | | | | 36 | 1·10 |
| Пров. | | Колмеи | | | | Лист | Листов 1 | |
| Т.контр. | | | | | | | | |
| Н.контр. | | Колмеи | | | | ЛАТГИПРОПРОМ | | |
| Утв. | | | | | | | | |

Инв. № подл. | Подп. и дата | Взам. инв. № | Инв. № дубл. | Подп. и дата

Копировал: [illegible]

Формат А2

Выпуск 5-1

Серия 5903-15

Инв № подл. | Подп. и дата | Взам. инв. № | Инв. № дубл. | Подп. и дата

## БК 5.1.2.00.000 Э3

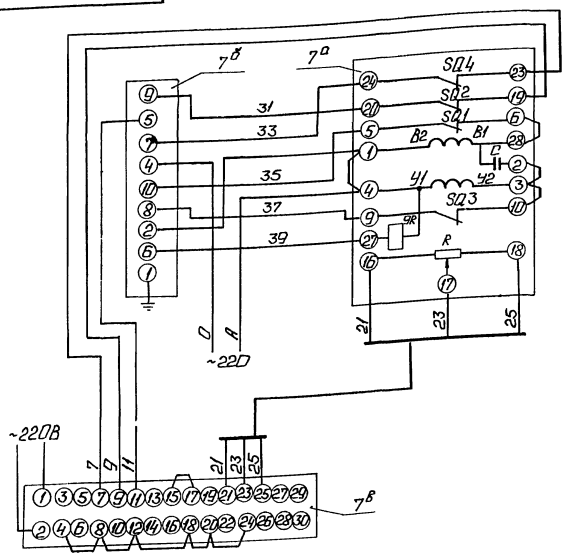


| Поз обозн | Наименование | Кол | Примечание |
|---|---|---|---|
| | | | |
| | Щит | | |
| 7в | Прибор регулирующий РС29 | 1 | |
| | ТУ25.02.05 138-85 | | |
| 7б | Усилитель трехпозиционный | 1 | |
| | У29.3 ТУ 25 02 05 139-85 | | |
| | | | |
| | По месту | | |
| 7а | Механизм электрический | 1 | |
| | однооборотный контактный | | |
| | МЭО-100/25-0,25 ГОСТ 7102-80 | | |
| | | | |

| Изм | Лист | № докум. | Подп | Дата |
|---|---|---|---|---|
| Разраб | | Знатиня | | |
| Пров | | Крауле | | |
| Т.контр | | Пантелеева | | |
| Н.контр. | | Кушель | | |
| Утв | | Мейман | | |

БК 5.1.2.00.000 Э3

Блок Вентилятора БВДН-8У

Схема электрическая принципиальная регулятора

Лит | Масса | Масштаб

Лист | Листов 1

ЛАТГИПРОПРОМ

Копировал: Ф. Ж. Формат А3

Выпуск 5-1

Серия 5.903-15

Инв № подл. | Подп. и дата | Взам. инв. № | Инв. № дубл. | Подп. и дата

## БК 5.1.2.00.000 Э4

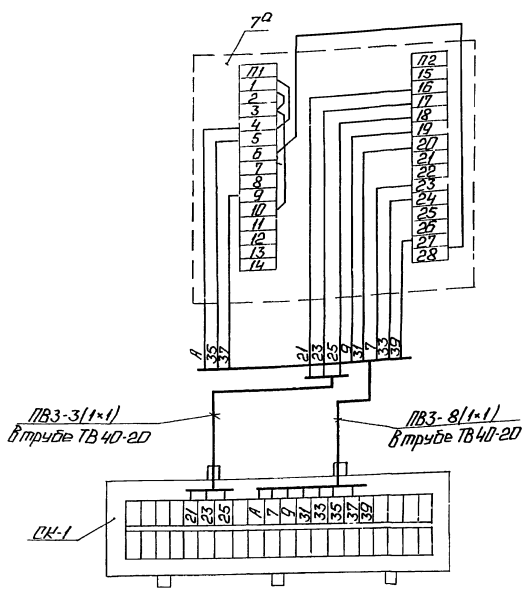


| Поз обозн. | Наименование | Кол | Примечание |
|---|---|---|---|
| | | | |
| СК-1 | Коробка соединительная | 1 | шт |
| | КС-20 ТУ36.2568-83 | | |
| | Труба ТВ40-20 ГОСТ 19034-82 | 2 | м |
| | Провод ПВ3 сеч 1мм² ГОСТ 6323-79 | 11 | " |
| 7а | Механизм электрический | 1 | шт |
| | однооборотный контактный | | |
| | МЭО-100/25-0,25 ГОСТ 7192-80 | | |

1. Маркировка цепей дана условно
2. Исполнительный механизм и соединительную коробку заземлить.

| Изм | Лист | № докум. | Подп | Дата |
|---|---|---|---|---|
| Разраб | | Знатиня | | |
| Пров | | Крауле | | |
| Т.контр | | Пантелеева | | |
| Н.контр. | | Кушель | | |
| Утв | | Мейман | | |

БК 5.1.2.00.000 Э4

Блок Вентилятора БВДН-8У

Схема соединений

Лит | Масса | Масштаб

Лист | Листов 1

ЛАТГИПРОПРОМ

Копировал: Ф. Ж. Формат А3

Выпуск 5-1
Серия 5.903-15

БК5.1.2.00.000 СО

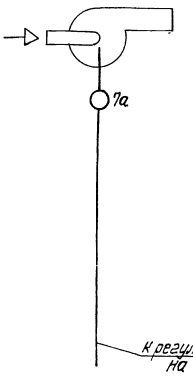


| Поз обознач. | Наименование | Кол | Примечание |
|---|---|---|---|
| | | | |
| 7а | Механизм электрический обно-оборотный контактный МЭО-100/25-0,25 ГОСТ 7192-80 | 1 | |

БК5 1.2 00. 000 СО

Блок Вентиляторов БВДН-8у
Схема автоматизации

Лит | Масса | Масштаб
Лист | Листов 1

ЛАТГИПРОПРОМ

Изм. Лист. № докум. Подп. Дата
Разраб. Спицкая
Пров. Крачуле
Т.контр.
Н.контр. Кушель
Утв.

Инв.№подл. | Подп. и дата | Взам.инв.№ | Инв.№дубл. | Подп. и дата

Копировал Формат А4

Выпуск 5-1
Серия 5.903-15

| Формат | Зона | Поз | Обозначение | Наименование | Кол | Примечание |
|---|---|---|---|---|---|---|
| | | | | Документация | | |
| А3 | | | БК5.1.3.00.000 СБ | Сборочный чертёж | | |
| А4 | | | БК5.00.00.000 ДТ | Указания по применению и изготовлению | | Выпуск 5-0 |
| | | | | Сборочные единицы | | |
| А4 | | 1 | БК5.1.3.01.000 | Стойка | 1 | |
| | | | | Детали | | |
| Б4 | | 2 | БК5.1.3.00.001 | Труба | | |
| | | | | Труба 20х2,5 ГОСТ 3262-75 | | |
| | | | | L=290±1мм | 1 | 0,44 кг |
| Б4 | | 3 | БК5.1.3.00.002 | Труба | | |
| | | | | Труба 25х2,8 ГОСТ 3262-75 | | |
| | | | | L=350±1мм | 1 | 0,74 кг |
| | | | | Стандартные изделия | | |
| | | 4 | | Болт М12х35.46 ГОСТ 7798-70 | 2 | |

БК5.1.3.00.000

Блок Вентиляторов БВДН-8у
Установка электрооборудования

Лит | Масса | Масштаб
Лист 1 | Листов 2

ЛАТГИПРОПРОМ

Изм. Лист. № докум. Подп. Дата
Разраб. Жикитенко
Пров. Колмец
Н.контр. Колмец
Утв.

Инв.№подл. | Подп. и дата | Взам.инв.№ | Инв.№дубл. | Подп. и дата

Копировал Формат А4

Выпуск 5-1
Серия 5.903-15

| Формат | Зона | Поз | Обозначение | Наименование | Кол | Примечание |
|---|---|---|---|---|---|---|
| | | 5 | | Винт М5х20.58 ГОСТ 1491-72 | 2 | |
| | | | | Гайки ГОСТ 5915-70 | | |
| | | 6 | | М5.5 | 2 | |
| | | 7 | | М12.5 | 2 | |
| | | 8 | | Шайба 5.02 ГОСТ 11371-78 | 2 | |
| | | 9 | | Шайба 12.02 ГОСТ 10906-78 | 2 | |
| | | 10 | | Шайба 12,65Г ГОСТ 6402-70 | 2 | |
| | | | | Прочие изделия | | |
| | | 11 | | Переключатель ПКУ3-58И 0115У2 ТУ 16-526047-74 | 1 | |
| | | | | Хомутики ТУ36-1448-77 | | |
| | | 12 | | С 437У2 | 2 | |
| | | 13 | | С 438У2 | 2 | |
| | | | | Втулки ТУ36-1899-80 | | |
| | | 14 | | В 22 УХЛ2 | 1 | |
| | | 15 | | В 28 УХЛ2 | 1 | |
| | | 16 | | Ввод гибкий К 1085У3 ТУ 36-1684-81 | 1 | |

БК5.1.3.00.000 Лист 2

Изм. Лист. № докум. Подп. Дата

Инв.№подл. | Подп. и дата | Взам.инв.№ | Инв.№дубл. | Подп. и дата

Копировал Формат А4

Выпуск 5-1
Серия 5.903-15

| Формат | Зона | Поз | Обозначение | Наименование | Кол | Примечание |
|---|---|---|---|---|---|---|
| | | | | Документация | | |
| А3 | | | БК5.1.3.01.000 СБ | Сборочный чертёж | | |
| | | | | Детали | | |
| Б4 | | 1 | БК5.1.3.01.001 | Стойка | | |
| | | | | Швеллер 5-ГОСТ 8240-72 / Вст3сп3-1-ГОСТ 535-79 | | |
| | | | | L=1375±2мм | 1 | 6,65 кг |
| Б4 | | 2 | БК5.1.3.01.002 | Пластина | | |
| | | | | Лист 5 ГОСТ 19903-74 / Вст3кп2 ГОСТ 14637-79 | 1 | 0,45 кг |
| Б4 | | 3 | БК5.1.3.01.003 | Панель | | |
| | | | | Лист 3 ГОСТ 19903-74 / Вст3кп4 ГОСТ 16523-70 | 1 | 0,31 кг |
| Б4 | | 4 | БК5.1.3.01.004 | Кронштейн | | |
| | | | | Полоса 5х50-ГОСТ 103-76 / Вст3сп2 ГОСТ 535-79 | | |
| | | | | L=230±1 мм | 2 | 0,45 кг |
| Б4 | | 5 | БК5.1.3.01.005 | Кронштейн | | |
| | | | | Полоса 5х50-ГОСТ 103-76 / Вст3кп2 ГОСТ 535-79 | | |
| | | | | L=280±1мм | 2 | 0,55 кг |

БК5.1.3.01.000

Стойка

Лит | Масса | Масштаб
Лист 1 | Листов 1

ЛАТГИПРОПРОМ

Изм. Лист. № докум. Подп. Дата
Разраб. Жикитенко
Пров. Колмец
Н.контр. Колмец
Утв.

Инв.№подл. | Подп. и дата | Взам.инв.№ | Инв.№дубл. | Подп. и дата

Копировал Формат А4

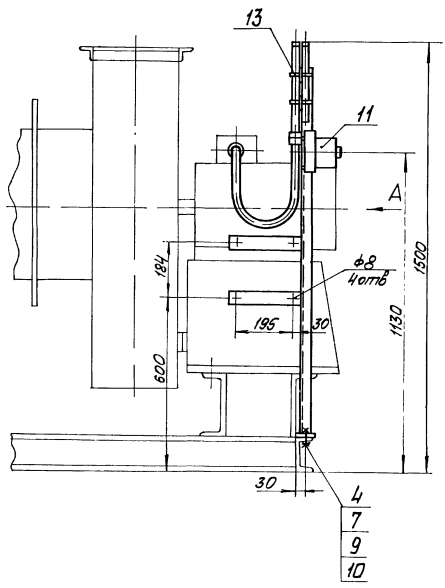


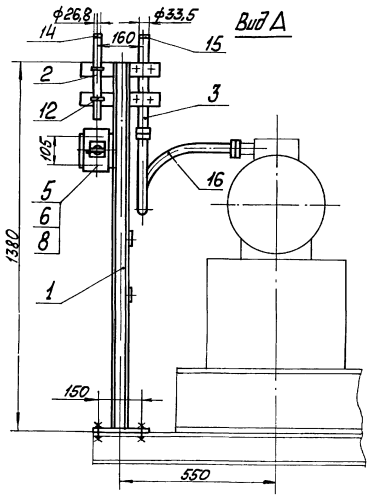


Размеры для справок

| | | | | | | | |
|---|---|---|---|---|---|---|---|
| | | | | | БК5.1.3.00.000 СБ | | |
| Изм. | Лист | № докум. | Подп. | Дата | Блок вентилятора ВВДН-8ц Установка электрооборудования | Литт | Масса | Масштаб |
| Разраб. | | Никитченко | | | | | 13 | 1:10 |
| Пров. | | Колмец | | | | Лист | Листов 1 | |
| Т.контр. | | | | | | ЛАТГИПРОПРОМ | | |
| Н.контр. | | Колмец | | | | | | |
| Утв. | | | | | | | | |

Копировал Формат А3



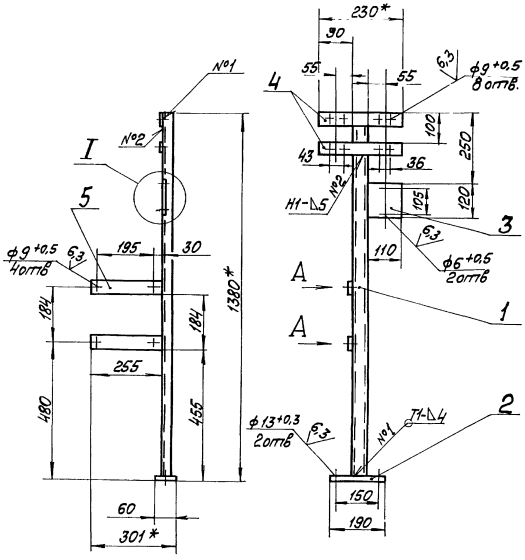


Вид А
М1:2

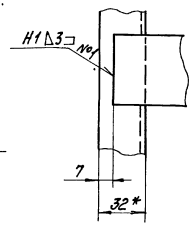


I
М1 2

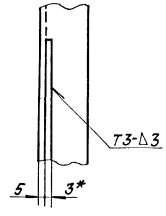


1 *Размеры для справок.
2 ± IT14/2
3 Обработка поверхностей реза деталей Б4 ▽25
4. Сварные швы по ГОСТ 5264-80

| | | | | | | | |
|---|---|---|---|---|---|---|---|
| | | | | | БК5.1.3.01.000 СБ | | |
| Изм. | Лист | № докум. | Подп. | Дата | Стойка | Литт | Масса | Масштаб |
| Разраб. | | Никитченко | | | | | 9,5 | 1:10 |
| Пров. | | Колмец | | | | Лист | Листов 1 | |
| Т.контр. | | | | | | ЛАТГИПРОПРОМ | | |
| Н.контр. | | Колмец | | | | | | |
| Утв. | | | | | | | | |

Копировал Формат А3

gost.e-ecolog.ru