Типовая документация на конструкции, изделия и узлы зданий и сооружений

Серия 5.903-15

Блоки тепломеханического оборудования для котельных с водогрейными котлами

Выпуск 1-1

Блок подпитки внутреннего контура БПНВК-2×38-66

Рабочие чертежи

Сф ЦИТП 620062, г.Свердловск, ул.Чебышева, 4
Зак 4082 инв. 24051-22 тираж 220
Сдано в печать 2.07 1990 Цена 4-26

gost.e-ecolog.ru

Типовая документация на конструкции,
изделия и узлы зданий и сооружений

Серия 5.903-15

Блоки тепломеханического оборудования для котельных с водогрейными котлами

Выпуск 1-1

Блок подпитки внутреннего контура БПНВК-2×38-66

Рабочие чертежи

Разработаны
проектным институтом
„Латгипропром"
Гл.инж.института В.Овчаров
Гл.инж.проекта Я.Нидбальский

Утверждены и введены в действие Минсс СССР протоколом от 22.11.89 г.

© ЦИТП Госстроя СССР, 1990

24051-22 2

Содержание альбома

Обозначение	Наименование	№ стр.	Обозначение	Наименование	№ стр.
			БК1.1.3.01.000	Стойка	
Блок подпитки внутреннего контура БПНВК-2×38-66			БК1.1.3.00.000СБ	Блок БПНВК-2×38-66	
				Установка электрооборудования	22
БК1.1.1.00.000	Блок БПНВК-2×38-66		БК1.1.3.01.007	Планка	
БК1.1.1.00.001	Опора	3	БК1.1.3.01.000СБ	Стойка	23
БК1.1.1.00.000СБ	Блок БПНВК-2×38-66	4			
БК1.1.1.01.000	Основание		Теплоизоляция блока БПНВК-2×3,8-66		
БК1.1.1.00.002	Опора				
БК1.1.1.00.000Г3	Блок БПНВК-2×38-66	5	БК1.1.4.00.000ТИ	Ведомость теплоизоляционных	
	Схема принципиальная.			конструкций.	24,25
БК1.1.1.01.000СБ	Основание	6	БК1.1.4.00.000ВМ	Ведомость теплоизоляционных	
БК1.1.1.01.001	Полка			материалов.	26
БК1.1.1.02.000	Коллектор	7	БК1.1.4.00.000ВО	Ведомость объемов работ.	
БК1.1.1.02.000СБ	Коллектор				
БК1.1.1.02.001	Труба	8			
БК1.1.1.02.002	Труба				
БК1.1.1.03.000СБ	Трубопровод				
БК1.1.1.03.000	Трубопровод	9			
БК1.1.1.04.000	Трубопровод				
БК1.1.1.04.000СБ	Трубопровод				
БК1.1.1.05.000	Трубопровод	10			
БК1.1.1.05.000СБ	Трубопровод				
БК1.1.1.05.001	Труба	11			
БК1.1.1.05.002	Труба				
БК1.1.1.05.003	Труба				
БК1.1.1.06.000	Трубопровод	12			
БК1.1.1.06.000СБ	Трубопровод				
БК1.1.1.06.001	Труба				
БК1.1.1.07.000	Коллектор	13			
БК1.1.1.07.000СБ	Коллектор	14			
БК1.1.1.07.001	Труба				
БК1.1.1.08.000	Колено				
БК1.1.1.08.000СБ	Колено	15			
БК1.1.1.09.000	Колено				
БК1.1.1.09.000СБ	Колено				
БК1.1.1.10.000	Трубопровод	16			
БК1.1.1.10.000СБ	Трубопровод				
БК1.1.1.11.000	Трубопровод				
БК1.1.1.11.000СБ	Трубопровод				
БК1.1.1.11.001	Воронка	17			
БК1.1.1.12.000	Коллектор				
БК1.1.1.12.000СБ	Коллектор				
Установка приборов контроля и автоматики блока БПНВК-2×38-66					
БК1.1.2.00.000	Блок БПНВК-2×38-66. Установка приборов контроля и автоматики.	18			
БК1.1.2.00.000 Э3	Блок БПНВК-2×38-66. Схема принципиальная.	19			
БК1.1.2.00.000 Э4	Блок БПНВК-2×38-66 Схема соединений.				
БК1.1.2.00.001	Труба	20			
БК1.1.2.00.000СБ	Блок БПНВК-2×38-66. Установка приборов контроля и автоматики.				
БК1.1.2.00.000СО	Блок БПНВК-2×38-66. Схема соединений.	21			
БК1.1.2.00.002	Угольник				
Установка электрооборудования блока БПНВК-2×3,8-66					
БК1.13.00.000	Блок БПНВК-2×38-66 Установка электрооборудования.	21			

Выпуск 1-1

Серия 5.903-15

Формат	Зона	Поз.	Обозначение	Наименование	Кол.	Примечание
				Документация		
А2			БК1.1.1.00.000 СБ	Сборочный чертеж		
А3			БК1.1.1.00.000 ГЗ	Схема принципиальная		
А4			БК1.0.0.00.000 ДТ	Указания по применению и изготовлению		Выпуск 1-1
				Сборочные единицы		
А4		1	БК1.1.1.01.000	Основание	1	
А4		2	БК1.1.1.02.000	Коллектор	1	
А4		3	БК1.1.1.03.000	Трубопровод	1	
А4		4	БК1.1.1.04.000	Трубопровод	1	
А4		5	БК1.1.1.05.000	Трубопровод	1	
А4		6	БК1.1.1.06.000	Трубопровод	1	
А4		7	БК1.1.1.07.000	Коллектор	1	
А4		8	БК1.1.1.08.000	Колено	1	
А4		9	БК1.1.1.09.000	Колено	1	
А4		10	БК1.1.1.10.000	Трубопровод	1	
А4		11	БК1.1.1.11.000	Трубопровод	1	
А4		12	БК1.1.1.12.000	Трубопровод	1	
				Детали		
А4		13	БК1.1.1.00.001	Опора	1	
А4		14	БК1.1.1.00.002	Опора	1	

Инв.№ подл. | Подпись и дата | Взам.инв.№ | Инв.№ дубл. | Подпись и дата

Изм.	Лист	№ докум.	Подпись	Дата
Разраб.		Мкртычченко		
Пров.		Колмец		
Н.контр.		Колмец		
Утв.				

БК1.1.1.00.000

Блок подпитки внутреннего контура БПВК-2×30-66

Лит.	Лист	Листов
	1	3

ЛАТГИПРОПРОМ

Копировал А4 Формат А4

Выпуск 1-1

Серия 5.903-15

Формат	Зона	Поз.	Обозначение	Наименование	Кол.	Примечание
				Стандартные изделия		
				Болты ГОСТ 7798-70		
		16		М8×20.46	1	
		17		М16×90.46	128	
		18		М24×90.46	16	
				Гайки ГОСТ 5915-70		
		20		М8.5	1	
		21		М16.5	128	
		22		М24.5	16	
		24		Опора ОВБ2-26,8 ГОСТ 17411-82	1	
				Хомуты ГОСТ 15180-70		
		25		А-90-10	10	
		26		А-100-10	4	
		27		А-125-10	2	
		28		А-100-25	2	
		29		Б-150-16	2	
				Заглушки 30Лбф.Ру16 ГОСТ 17437-75		
		30		Ду 30	2	
		31		Ду 100	2	
		32		Ду 125	1	
		33		Заглушка 30с11нж; Ру16; Ду 100		
				ГОСТ 10194-72	1	
				Прочие изделия		
		34		Клапан регулирующий		
				25ч 900 нж; Ру16; Ду80		
				ТУ 25-07-296-82	1	

Инв.№ подл. | Подпись и дата | Взам.инв.№ | Инв.№ дубл. | Подпись и дата

Изм.	Лист	№ докум.	Подпись	Дата

БК1.1.1.00.000

2

Копировал А4 Формат А4

Выпуск 1-1

Серия 5.903-15

Формат	Зона	Поз.	Обозначение	Наименование	Кол.	Примечание
		35		Заглушка 30г 65 нж		
				Ру25; Ду150		
				ТУ 25-07-1215-79	1	

Инв.№ подл. | Подпись и дата | Взам.инв.№ | Инв.№ дубл. | Подпись и дата

Изм.	Лист	№ докум.	Подпись	Дата

БК1.1.1.00.000

Листов 3

Копировал А4 Формат А4

БК1.1.1.00.001

Выпуск 1-1

Серия 5.903-15

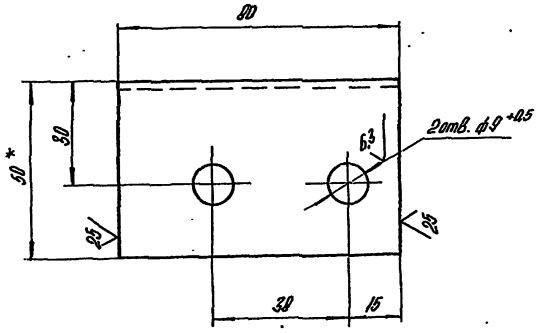

1.* Размеры для справок.

2. $\pm \frac{IT14}{2}$.

Инв.№ подл. | Подпись и дата | Взам.инв.№ | Инв.№ дубл. | Подпись и дата

Изм.	Лист	№ докум.	Подпись	Дата
Разраб.		Васенин		
Пров.		Мкртычченко		
Т.контр.				
Н.контр.		Колмец		
Утв.				

БК1.1.1.00.001

Опора

Лит.	Масса	Масштаб
	0,3	1:1

Лист | Листов

Упрок 50-50-5-Б-ГОСТ 8509-72 / ВСт3 гп3-1-ГОСТ 535-79

ЛАТГИПРОПРОМ

24051-22 4

Копировал А4

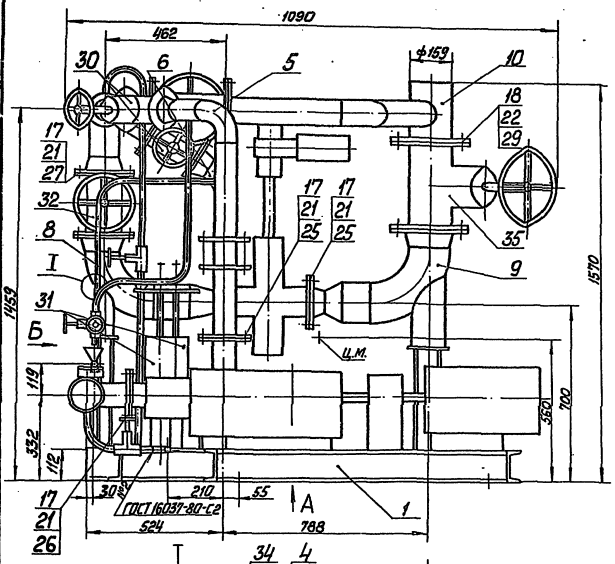

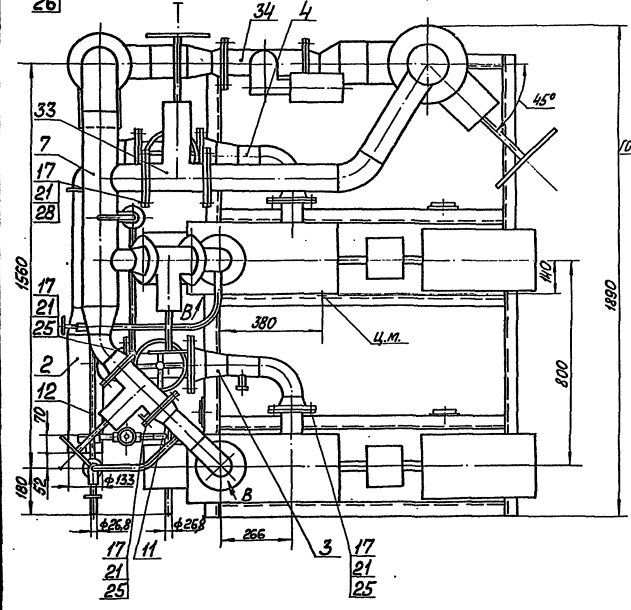

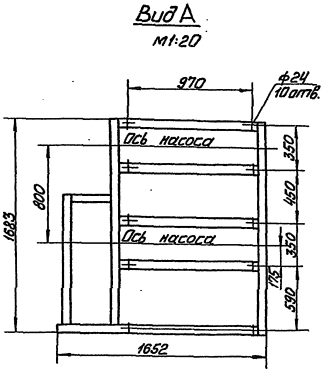

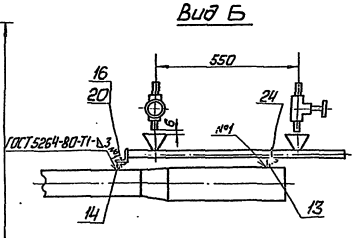

1. Размеры для справок.
2. *Сварка ручная дуговая.
3. Провести гидроиспытания давлением 0,475 МПа (4,75 кгс/см²) в течение 10 мин. Течь не допускается.

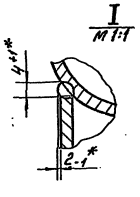

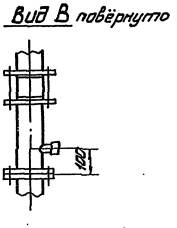

Серия 5.903-15

				БК1.1.1.00.000 СБ			
Изм.	Лист	№ докум.	Подп.	Дата	Блок подпитки внутреннего контура БПНВК-2×38-66	Лит.	Масса	Масштаб
Разраб.		Никитенко					1587	1:10
Пров.		Колмец				Лист	Листов 1
Т.контр.						ЛАТГИПРОПРОМ	
Н.контр.		Колмец					
Утв.							

24051-22 5 Копировал Формат А2

Инв. № подл. | Подп. и дата | Взам. инв. № | Инв. № дубл. | Подп. и дата

Выпуск 1-1

Серия 5.903-15

Инв.№ подл. | Подп. и дата | Взам. инв.№ | Инв.№ дубл. | Подп. и дата

Формат	Зона	Поз.	Обозначение	Наименование	Кол.	Примечание
				Документация		
А2			БК1.1.1.01.000 СБ	Сборочный чертеж		
				Детали		
А4		1	БК1.1.1.01.001	Полка		
Б4		2	БК1.1.1.01.002	Полка		
				Швеллер 12-ГОСТ 8240-72 Ст3сп3-1-ГОСТ 535-79		
				L = 1158 ± 1,3 мм	1	12,04кг
Б4		3	БК1.1.1.01.003	Полка		
				Швеллер 12-ГОСТ 8240-72 Ст3сп3-1-ГОСТ 535-79		
				L = 1652 ± 1,85 мм	1	17,18кг
Б4		4	БК1.1.1.01.004	Полка		
				Швеллер 12-ГОСТ 8240-72 Ст3сп3-1-ГОСТ 535-79		
				L = 1731 ± 1,85 мм	2	18,0кг
Б4		5	БК1.1.1.01.005	Полка		
				Швеллер 5-ГОСТ 8240-72 Ст3сп3-1-ГОСТ 535-79		
				L = 429 ± 0,775 мм	1	2,08кг
Б4		6	БК1.1.1.01.006	Стойка		
				Швеллер 5-ГОСТ 8240-72 Ст3сп3-1-ГОСТ 535-79		
				L = 413 - 1,55 мм	2	1,97кг

Изм. | Лист | № докум. | Подп. | Дата

Разраб. Мисаилиди | Пров. Пенкитченко | Т. контр. | Н. контр. Колмец | Утв.

БК1.1.1.01.000

Основание

Лит. | Лист 1 | Листов 2

ЛАТГИПРОПРОМ

Копировал 32 | Формат А4

5

Выпуск 1-1

Серия 5.903-15

Инв.№ подл. | Подп. и дата | Взам. инв.№ | Инв.№ дубл. | Подп. и дата

БК1.1.1.00.002

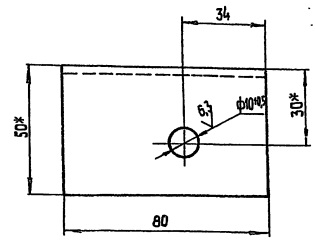

1.* Размеры для справок.

2. $\pm\frac{IT14}{2}$.

Изм. | Лист | № докум. | Подп. | Дата

Разраб. Мисаилиди | Пров. Пенкитченко | Т. контр. | Н. контр. Колмец | Утв.

БК1.1.1.00.002

Опора

Уголок 50х50х5-Б-ГОСТ 8509-86 Ст3сп3-1-ГОСТ 535-79

Лит. | Масса | Масштаб: 0,3 | 1:1

Лист | Листов 1

ЛАТГИПРОПРОМ

Копировал 32 | Формат А4

Выпуск 1-1

Серия 5.903-15

Инв.№ подл. | Подп. и дата | Взам. инв.№ | Инв.№ дубл. | Подп. и дата

БК1.1.1.00.000 ГЗ

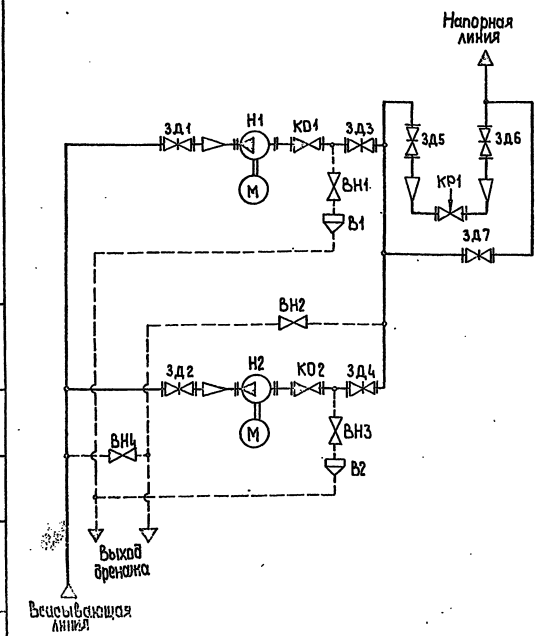

Поз. обозначение	Наименование	Кол.	Примечание
В1, В2	Воронка	2	
ВН1...ВН4	Вентиль муфтовый 15ч 8бр ГОСТ 18722-73	4	Ру 16; Ду 20
ЗД1, ЗД2	Задвижка 30ч 6бр ГОСТ 8437-75	2	Ру 10; Ду 100
ЗД3, ЗД4	Задвижка 30ч 6бр ГОСТ 8437-75	2	Ру 10; Ду 80
ЗД5	Задвижка 30ч 6бр ГОСТ 8437-75	1	Ру 10; Ду 125
ЗД6	Задвижка 30с 65нж ТУ 26-07-1215-79	1	Ру 25; Ду 150
ЗД7	Задвижка 30с 41нж ГОСТ 10194-78	1	Ру 16; Ду 100
КО1, КО2	Клапан обратный 19ч 21бр ГОСТ 19827-74	2	Ру 16; Ду 80
КР1	Клапан регулирующий 25ч 940 нж		
	ТУ 26-07-296-82	1	Ру 16; Ду 80
Н1, Н2	Насос ЦНСГ-38-66 с электродвига-		
	телем 4А 160 S2	2	

Изм. | Лист | № докум. | Подп. | Дата

Разраб. Мисаилиди | Пров. Пенкитченко | Т. контр. | Н. контр. Колмец | Утв.

БК1.1.1.00.000 ГЗ

Блок подпитки внутреннего контура БПНБК-2х38-66 Схема принципиальная

Лит. | Масса | Масштаб

Лист | Листов 1

ЛАТГИПРОПРОМ

24051-22 е | Копировал 32 | Формат А3

БК1.1.1.01.000СБ

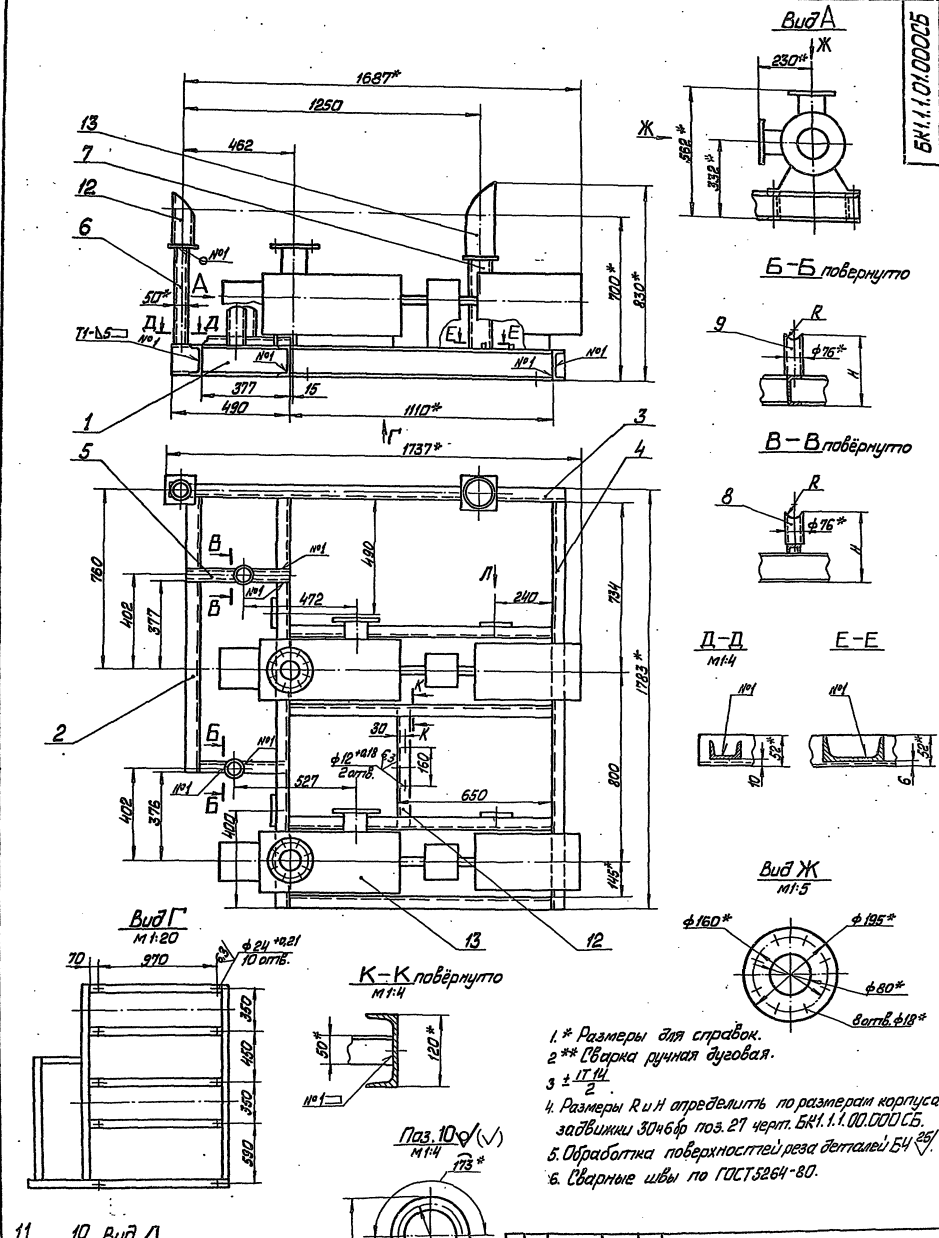

				БК1.1.1.01.000 СБ			
Изм.	Лист	№ докум.	Подп.	Дата	Основание	Лист	Масса	Масштаб
Разраб.		Николаенко					904	1:10
Пров.		Никитченко				Лист	Листов 1
Т. контр.						ЛАТПИПРОПРОМ	
Н. контр.		Колмец					
Утв.							

24051-22 7 Копировал Формат А2

Серия 5.903-15 Выпуск 1-1

Инв. № подл. | Подп. и дата | Взам. инв. № | Инв. № дубл. | Подп. и дата

Выпуск 1-1 Серия 5.903-15

Форм.	Зона	Поз.	Обозначение	Наименование	Кол.	Примечание
Б4		7	БК1.1.1.01.007	Стойка		
				Швеллер 10-ГОСТ 8240-72 / В Ст3сп3-I-ГОСТ 535-79		
				L=400-1,4 мм	1	3,44 кг
Б4		8	БК1.1.1.01.008	Опора		
				Труба 76×3 ГОСТ 10704-76 / В-В Ст3сп ГОСТ 10705-80		
				Нзаг = 150 мм	1	0,81 кг
Б4		9	БК1.1.1.01.009	Опора		
				Труба 76×3 ГОСТ 10704-76 / В-В Ст3сп ГОСТ 10705-80		
				Нзаг = 200 мм	1	1,08 кг
Б4		10	БК1.1.1.01.010	Петля		
				Круг 20-В-ГОСТ 2590-71 / В Ст3кп4-II-ГОСТ 535-79	4	1,22 кг
Б4		11	БК1.1.1.01.011	Пластина		
				Лист 5 ГОСТ 19903-74 / В Ст3кп2 ГОСТ 14637-79		
				200±0,5×108±0,435 мм	4	0,85 кг
Б4		12	БК1.1.1.01.012	Полка		
				Уголок 50×50×5-6-ГОСТ 8509-86 / В Ст3сп3-I-ГОСТ 535-79		
				L = 500-1,55 мм	1	1,89 кг
				Прочие изделия		
		13		Насос ЦНСГ-38-66 с электродвигателем 4А160S2 ТУ26-06-880-74	2	

Изм. Лист № докум. Подп. Дата

БК1.1.1.01.000 Лист 2

Копировал [подпись] Формат А4

Выпуск 1-1 Серия 5.903-15

БК1.1.1.01.001

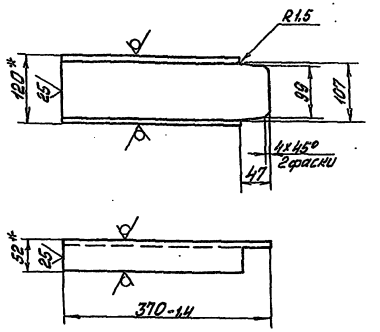

1 * Размеры для справок.

2 $\pm \frac{IT14}{2}$.

Изм.	Лист	№ докум.	Подп.	Дата
Разраб.		Михайлова		
Пров.		Никитченко		
Т.контр.				
Н.контр.		Колмец		
Утв.				

БК1.1.1.01.001

Полка

Лит.	Масса	Масштаб
	3,84	1:5

Лист Листов 1

Швеллер 12 ГОСТ 8240-72 / В Ст3сп3-I-ГОСТ 535-79

ЛАТГИПРОПРОМ

Копировал [подпись] Формат А4

Выпуск 1-1 Серия 5.903-15

Форм.	Зона	Поз.	Обозначение	Наименование	Кол.	Примечание
				Документация		
А3			БК1.1.1.02.000 СБ	Сборочный чертёж		
				Детали		
А4		1	БК1.1.1.02.001	Труба	1	
А4		2	БК1.1.1.02.002	Труба	1	
Б4		3	БК1.1.1.02.003	Труба		
				Труба 133×4 ГОСТ 10704-76 / В 20 ГОСТ 10705-80	1	5,85 кг
Б4		4	БК1.1.1.02.004	Труба		
				Труба 108×3,5 ГОСТ 10704-76 / В 20 ГОСТ 10705-80	1	4,52 кг
Б4		5	БК1.1.1.02.005	Труба		
				Труба 108×3,5 ГОСТ 10704-76 / В 20 ГОСТ 10705-80	1	0,8 кг
				Стандартные изделия		
		6		Отвод 90° 108×4 ГОСТ 17375-83	1	
		7		Переход К 133×5-108×4 ГОСТ 17378-83	1	
		8		Фланец 1-100-10 Ст 20 ГОСТ 12821-80	1	
		9		Фланец 1-100-10 Ст 20 ГОСТ 12820-80	1	

Изм. Лист № докум. Подп. Дата

БК1.1.1.02.000

Изм.	Лист	№ докум.	Подп.	Дата
Разраб.		Авдеенко		
Пров.		Никитченко		
Н.контр.		Колмец		
Утв.				

Коллектор

Лит.	Лист	Листов
	1	2

ЛАТГИПРОПРОМ

Копировал [подпись] Формат А4

Выпуск 1-1 Серия 5.903-15

Форм.	Зона	Поз.	Обозначение	Наименование	Кол.	Примечание
		10		Вентиль муфтовый 15ч 8 бр Ду 20 Ру 16 ГОСТ 18722-72	1	

Изм. Лист № докум. Подп. Дата

БК1.1.1.02.000 Лист 2

24051-22 8 Копировал [подпись] Формат А4

Выпуск 1-1

Серия 5.903-15

БК1.1.1.02.000 СБ

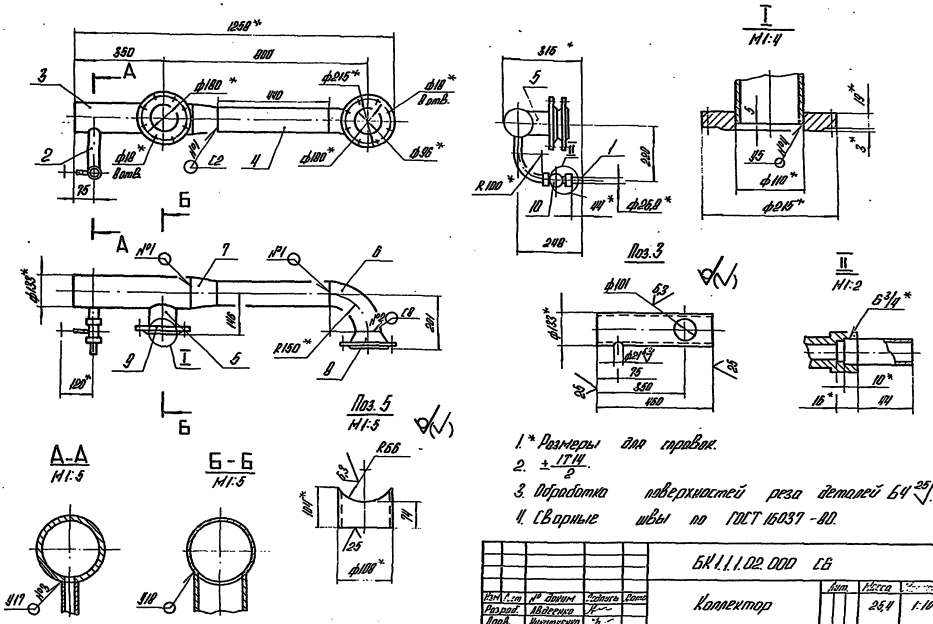

1.* Размеры для справок.

2. $\pm\frac{IT14}{2}$.

3. Обработка поверхностей реза деталей Б4 ^{25}√.

4. Сварные швы по ГОСТ 16037-80.

5. Уплотнение резьбы произвести лентой ФУМ ТУ К04-81 (Арт. КИ.-101-01-23).

Изм.	Лист	№ докум.	Подпись	Дата	БК1.1.1.02.000 СБ	Лит.	Масса	Масштаб
Разраб.		АВдеенко			Коллектор		25,4	1:10
Пров.		Никитченко				Лист	Листов 1	
Т.контр.						ЛАТГИПРОПРОМ		
Н.контр.		Колмец						
Утв.								

Копировал

Формат А3

Выпуск 1-1

Серия 5.903-15

БК1.1.1.02.001

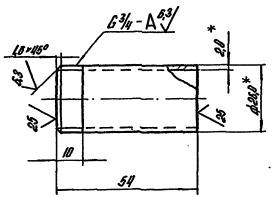

1.* Размеры для справок.

2. $\pm\frac{IT14}{2}$.

Изм.	Лист	№ докум.	Подпись	Дата	БК1.1.1.02.001	Лит.	Масса	Масштаб
Разраб.		АВдеенко			Труба		0,09	1:1
Пров.		Никитченко				Лист	Листов 1	
Т.контр.						ЛАТГИПРОПРОМ		
Н.контр.		Колмец			Труба 20×2,8 ГОСТ 3262-75			
Утв.								

Копировал

Формат А4

Выпуск 1-1

Серия 5.903-15

БК1.1.1.02.002

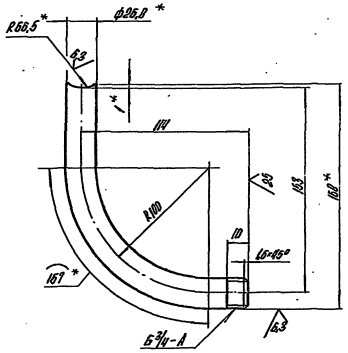

1.* Размеры для справок.

2. $\pm\frac{IT14}{2}$.

Изм.	Лист	№ докум.	Подпись	Дата	БК1.1.1.02.002	Лит.	Масса	Масштаб
Разраб.		АВдеенко			Труба		0,39	1:2
Пров.		Никитченко				Лист	Листов 1	
Т.контр.						ЛАТГИПРОПРОМ		
Н.контр.		Колмец			Труба 20×2,8 ГОСТ 3262-75			
Утв.								

Копировал

24051-22 9

Формат А4

БК1.1.1.03.000 СБ

Выпуск 1-1

Серия 5.903-15

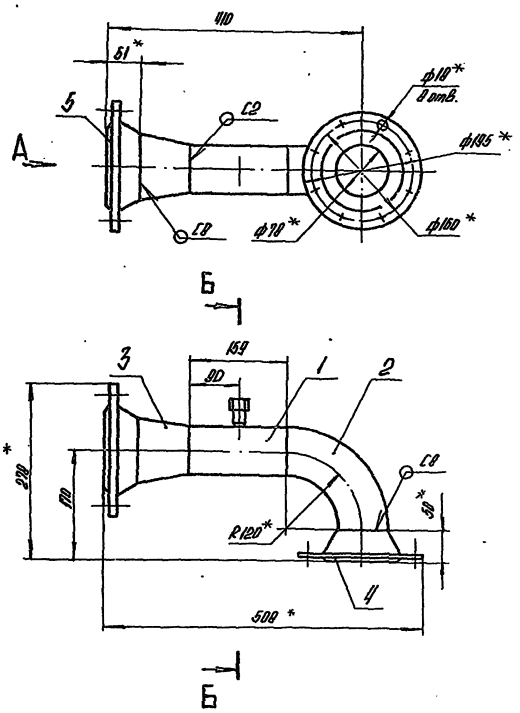

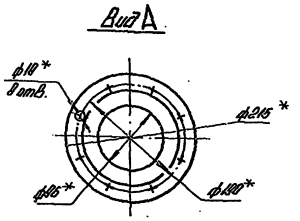

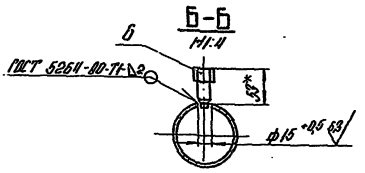

1.* Размеры для справок.
2. $\pm \frac{IT14}{2}$.
3. Обработка поверхностей реза деталей Б4 ^{25}/
4. Сварные швы по ГОСТ 16037-80.

Изм.	Лист	№ докум.	Подпись	Дата	БК1.1.1.03.000 СБ	Лит.	Масса	Масштаб
Разраб.		Авдеенко			Трубопровод		11,9	1:5
Пров.		Никитченко				Лист	Листов 1	
Т.контр.								
Н.контр.		Колмец				ЛАТГИПРОПРОМ		
Утв.								

Копировал

Формат А3

Выпуск 1-1

Серия 5.903-15

Форм.	Зона	Поз.	Обозначение	Наименование	Кол.	Примечание
				Документация		
А4			БК1.1.1.03.000 СБ	Сборочный чертеж		
				Детали		
Б4		1	БК1.1.1.03.001	Труба		
				Труба 89×3 ГОСТ 10704-76 / В20 ГОСТ 10705-80	1	1,01 кг
				Стандартные изделия		
		2		Отвод 90° 89×3,5		
				ГОСТ 17375-83	1	
		3		Переход К108×4-89×3,5		
				ГОСТ 17378-83	1	
				фланцы Ст 20		
				ГОСТ 12821-80		
		4		1-80-10	1	
		5		1-100-10	1	
				Прочие изделия		
		6		Установка 1		
				штуцера М20×1,5-50		
				ЗК4-46-76	1	

Изм.	Лист	№ докум.	Подпись	Дата	БК1.1.1.03.000	Лит.	Масса	Масштаб
Разраб.		Авдеенко			Трубопровод			1
Пров.		Никитченко				ЛАТГИПРОПРОМ		
Н.контр.		Колмец						
Утв.								

Копировал

Формат А4

Выпуск 1-1

Серия 5.903-15

Форм.	Зона	Поз.	Обозначение	Наименование	Кол.	Примечание
				Документация		
А3			БК1.1.1.04.000 СБ	Сборочный чертеж		
				Детали		
Б4		1	БК1.1.1.04.001	Труба		
				Труба 89×3 ГОСТ 10704-76 / В20 ГОСТ 10705-80	1	0,66 кг
				Стандартные изделия		
		2		Отвод 90° 89×3,5		
				ГОСТ 17375-83	1	
		3		Переход К108×4-89×3,5		
				ГОСТ 17378-83	1	
				фланцы Ст 20		
				ГОСТ 12821-80		
		4		1-80-10	1	
		5		1-100-10	1	
				Прочие изделия		
		6		Установка 1		
				штуцера М20×1,5-50		
				ЗК4-46-76	1	

Изм.	Лист	№ докум.	Подпись	Дата	БК1.1.1.04.000	Лит.	Масса	Масштаб
Разраб.		Авдеенко			Трубопровод			
Пров.		Никитченко				ЛАТГИПРОПРОМ		
Н.контр.		Колмец						
Утв.								

Копировал

24051-27 10

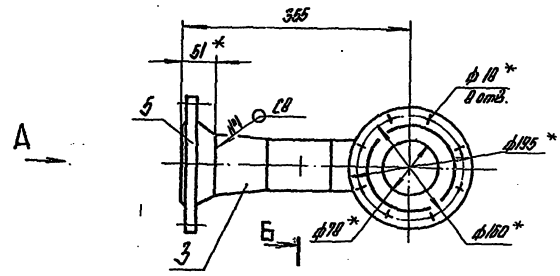

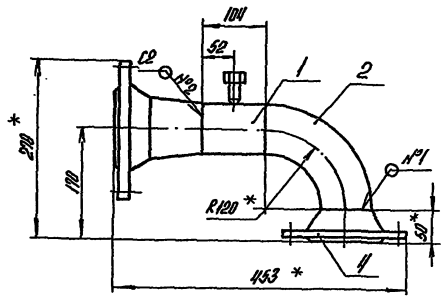

Вид А

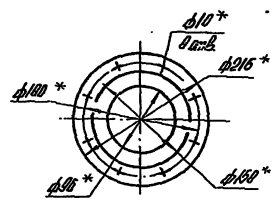

Б-Б

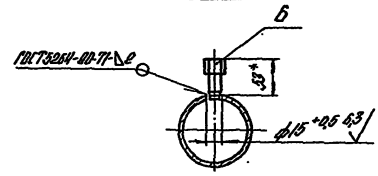

1 * Размеры для справок.
2. ± IT14/2.
3. Обработка поверхностей реза деталей Б4 Ra 25.
4. Сварные швы по ГОСТ 16037-80.

					БК1.1.1.04.000 СБ		
Изм.	Лист	№ докум.	Подпись	Дата			
Разраб.		Авдеенко			Трубопровод	Лит.	Масса	Масштаб
Пров.		Литвиненко					11,6	1:5
Т.контр.						Лист	Листов 1
Н.контр.		Колпец				ЛАТГИПРОПРОМ	
Утв.							

Копировал А4 Формат А3

Формат	Зона	Поз.	Обозначение	Наименование	Кол.	Примечание
				Документация		
А3			БК 1.1.1.05.000 СБ	Сборочный чертеж		
				Детали		
А4		1	БК1.1.1.02.001	Труба	1	
А4		2	БК1.1.1.05.001	Труба	1	
А4		3	БК1.1.1.05.002	Труба	1	
А4		4	БК1.1.1.05.003	Труба	1	
Б4		5	БК1.1.1.05.004	Труба		
				Труба 89×3 ГОСТ 10704-76 / В 20 ГОСТ 10705-80		
				L = 3,96 ± 0,1 мм	1	2,52 кг
				Стандартные изделия		
		6		Отвод 90° 89×3,5 ГОСТ 17375-83	1	
		7		Фланец 1-80-10 Ст20 ГОСТ 12821-80	1	
		8		Фланец 1-80-16 Ст20 ГОСТ 12820-80	1	
		9		Вентиль 15ч 9 бр Ду 20 Ру 16 ГОСТ 11722-73	1	

					БК1.1.1.05.000		
Изм.	Лист	№ докум.	Подпись	Дата			
Разраб.		Авдеенко			Трубопровод	Лит.	Лист	Листов 2
Пров.		Литвиненко					1	
Н.контр.		Колпец				ЛАТГИПРОПРОМ	
Утв.							

Копировал А4 Формат А4

Формат	Зона	Поз.	Обозначение	Наименование	Кол.	Примечание
		10		Клапан обратный 19ч 21 бр Ду 80 Ру 16 ГОСТ 19227-74	1	
				Прочие изделия		
		11		Установка штуцера ½"-50 ЗК4-48-70	1	

					БК1.1.1.05.000		
Изм.	Лист	№ докум.	Подпись	Дата			
							Лист 2

Копировал А4 Формат А4

Выпуск 1-1

Серия 5.903-15

БК1.1.1.05.000 СБ

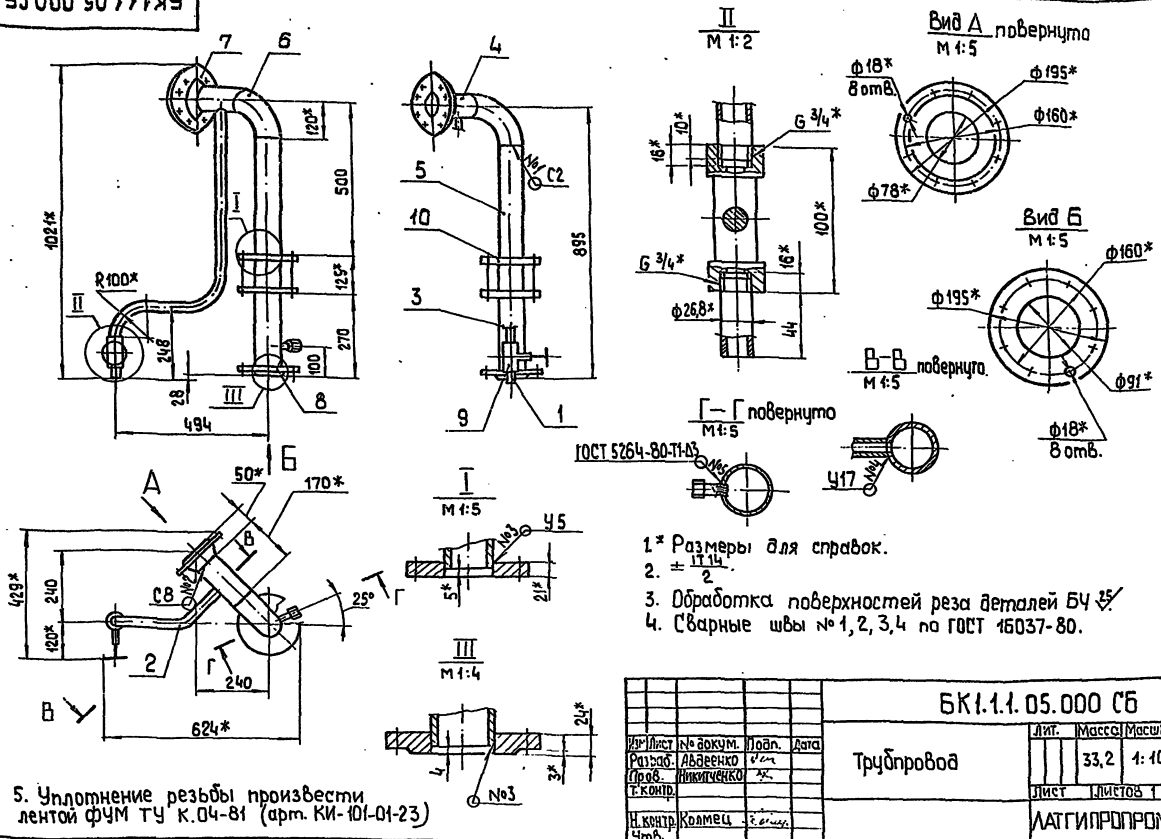

1.* Размеры для справок.
2. $\pm\frac{IT14}{2}$.
3. Обработка поверхностей реза деталей БЧ 25/
4. Сварные швы № 1, 2, 3, 4 по ГОСТ 16037-80.

5. Уплотнение резьбы произвести лентой ФУМ ТУ К.04-81 (арт. КИ-101-01-23)

Изм.	Лист	№ докум.	Подп.	Дата	БК1.1.1.05.000 СБ			
Разраб.		Авдеенко			Трубпровод	Лит.	Масса 33,2	Масштаб 1:10
Пров.		Никитченко				Лист	Листов 1	
Т.контр.						ЛАТГИПРОПРОМ		
Н.контр.		Колмец						
Утв.								

Копировал 38 формат А3

Выпуск 1-1

Серия 5.903-15

БК1.1.1.05.001

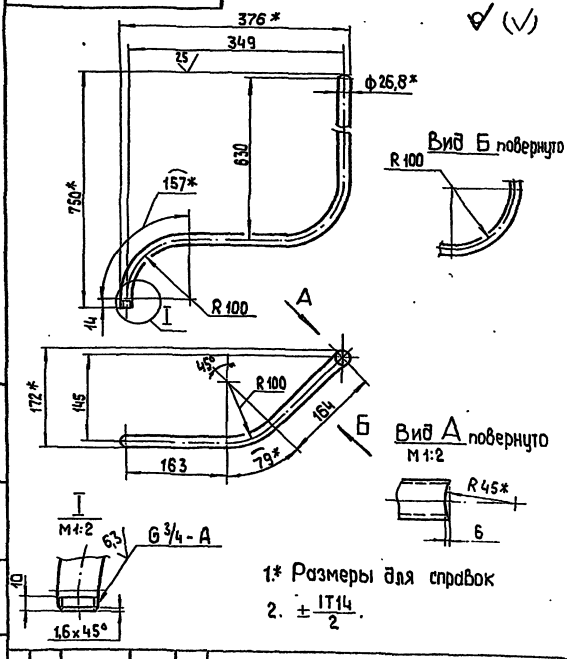

1.* Размеры для справок
2. $\pm\frac{IT14}{2}$.

Изм.	Лист	№ докум.	Подп.	Дата	БК1.1.1.05.001			
Разраб.		Авдеенко			Труба	Лит.	Масса 1,77	Масштаб 1:5
Пров.		Никитченко				Лист	Листов 1	
Т.контр.					Труба 2,0×2,8 ГОСТ 3262-75	ЛАТГИПРОПРОМ		
Н.контр.		Колмец						
Утв.								

Копировал 38 формат А4

Выпуск 1-1

Серия 5.903-15

БК1.1.1.05.002

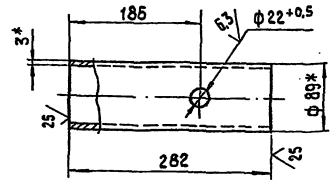

1.* Размеры для справок.
2. $\pm\frac{IT14}{2}$.

Изм.	Лист	№ докум.	Подп.	Дата	БК1.1.1.05.002			
Разраб.		Авдеенко			Труба	Лит.	Масса 1,79	Масштаб 1:4
Пров.		Никитченко				Лист		
Т.контр.					Труба 89×3 ГОСТ 10704-76 / В 20 ГОСТ 10705-80	ЛАТГИПРОПРОМ		
Н.контр.		Колмец						
Утв.								

24051-22 17 Копировал 38 формат А3

Выпуск 1-1

Серия 5.903-15

БК1.1.1.05.003

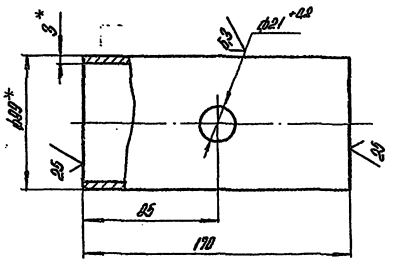

1.* Размеры для справок.
2. $\pm\frac{IT14}{2}$.

Изм.	Лист	№ докум.	Подпись	Дата
Разраб.		Авдеенко		
Пров.		Никитченко		
Т.контр.				
Н.контр.		Колмец		
Утв.				

БК1.1.1.05.003

Труба

Лит.	Масса	Масштаб
	1,08	1:2

Лист | Листов 1

Труба 89×3 ГОСТ 10704-76 / В20 ГОСТ 10705-80

ЛАТГИПРОПРОМ

Копировал А4 — Формат А4

Выпуск 1-1

Серия 5.903-15

Формат	Зона	Поз.	Обозначение	Наименование	Кол.	Примечание
				Документация		
А3			БК1.1.1.06.000 СБ	Сборочный чертеж		
				Детали		
А4		1	БК1.1.1.02.001	Труба	1	
А4		2	БК1.1.1.05.002	Труба	1	
А4		3	БК1.1.1.06.001	Труба	1	
Б4		4	БК1.1.1.06.002	Труба		
				Труба 89×3 ГОСТ 10704-76 / В20 ГОСТ 10705-80		
				L=180±0,5 мм	1	1,04 кг
				Стандартные изделия		
		5		Отвод 60° 89×3,5 ГОСТ 17375-83	1	
		6		Фланец 1-80-10 Ст20 ГОСТ 12821-80	1	
		7		Фланец 1-80-16 Ст20 ГОСТ 12820-80	1	
		8		Вентиль 15ч 8бр Ду 20 Ру 16 ГОСТ 18722-73	1	

Изм.	Лист	№ докум.	Подпись	Дата
Разраб.		Авдеенко		
Пров.		Никитченко		
Н.контр.		Колмец		
Утв.				

БК1.1.1.06.000

Трубопровод

Лит.	Лист	Листов
	1	2

ЛАТГИПРОПРОМ

Копировал А4 — Формат А4

Выпуск 1-1

Серия 5.903-15

БК1.1.1.06.000 СБ

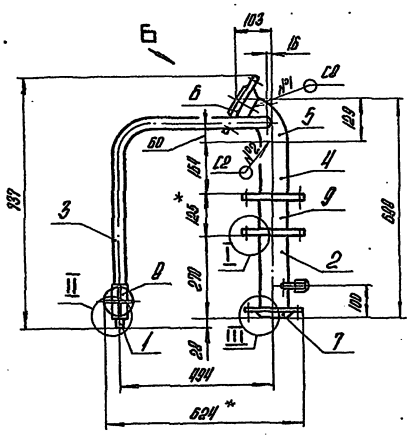

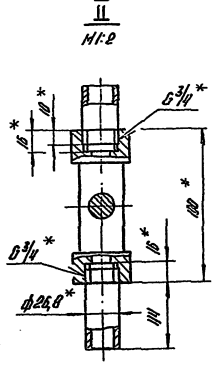

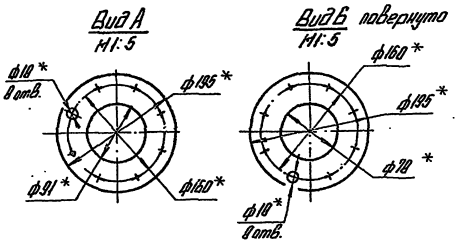

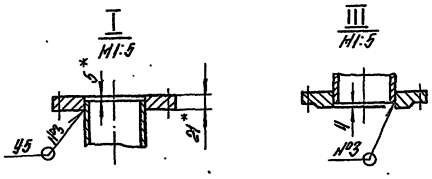

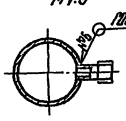

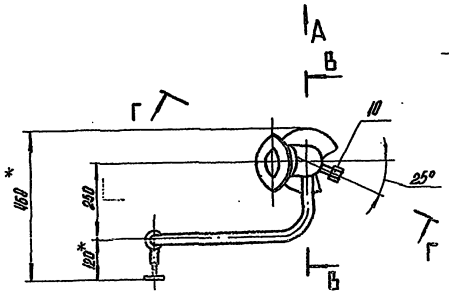

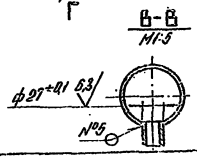

1.* Размеры для справок.
2. $\pm\frac{IT14}{2}$.
3. Обработка поверхностей реза деталей Б4 25/.
4. Сварные швы №1,2,3 по ГОСТ 16037-80.
5. Уплотнение резьбы произвести лентой ФУМ ТУ К.04-81 (арт. КИ. 101-01-23).

Изм.	Лист	№ докум.	Подпись	Дата
Разраб.		Авдеенко		
Пров.		Никитченко		
Т.контр.				
Н.контр.		Колмец		
Утв.				

БК1.1.1.06.000 СБ

Трубопровод

Лит.	Масса	Масштаб
	29,9	1:10

Лист | Листов 1

ЛАТГИПРОПРОМ

Копировал А4 — 24051-22 13 — Формат 13

Выпуск 1-1

Серия 5.903-15

Поз.	Зона	Поз.	Обозначение	Наименование	Кол.	Примечание
		9		клапан обратный		
				19ч21бр		
				Ду 80 Ру 16		
				ГОСТ 19827-74	1	
				Прочие изделия		
		10		Установка вентиля		
				1/2" - 50		
				3К4-48-70	1	

БК1.1.1.06.000

Инв.№ подл. | Подпись и дата | Взам.инв.№ | Инв.№ дубл. | Подпись и дата

Копировал А4 - Формат А4

Выпуск 1-1

Серия 5.903-15

БК1.1.1.06.001

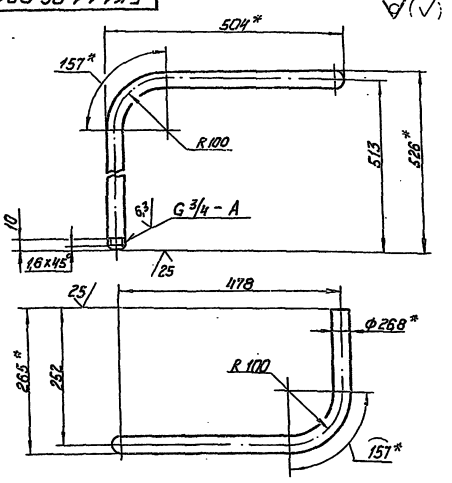

1.* Размеры для справок.

2. $\pm \frac{IT14}{2}$.

Изм.	Лист	№ докум.	Подпись	Дата	БК1.1.1.06.001			
Разраб.		А.Федченко			Труба	Лит.	Масса	Масштаб
Пров.		Никитченко					2,09	1:5
Т.контр.						Лист	Листов 1	
Н.контр.		Колмец			Труба 20х2,8 ГОСТ 3262-75	ЛАТГИПРОПРОМ		
Утв.								

Инв.№ подл. | Подпись и дата | Взам.инв.№ | Инв.№ дубл. | Подпись и дата

Копировал А4 - Формат А4

Выпуск 1-1

Серия 5.903-15

Поз.	Зона	Поз.	Обозначение	Наименование	Кол.	Примечание
				Документация		
А2			БК1.1.1.07.000СБ	Сборочный чертеж		
				Детали		
А4		1	БК1.1.1.07.001	Труба	1	
А4		2	БК1.1.1.02.001	Труба	1	
Б4		3	БК1.1.1.07.002	Труба		
				Труба 133х4 ГОСТ 10704-76 В20 ГОСТ 10705-80	1	9,64 кг
Б4		4	БК1.1.1.07.003	Труба		
				Труба 108х3,5 ГОСТ 10704-76 В20 ГОСТ 10705-80	1	1,0 кг
Б4		5	БК1.1.1.07.004	Труба		
				Труба 89х3,5 ГОСТ 10704-76 В20 ГОСТ 10705-80	1	1,08 кг
				Стандартные изделия		
		6		Вентиль 15ч8бр		
				Ду 20 Ру 16 ГОСТ 18722-73	1	
		7		Отвод 45° 89х3,5		
				ГОСТ 17375-83	1	
		8		Отвод 90° 133х4		
				ГОСТ 17375-83	1	

БК1.1.1.07.000

Изм.	Лист	№ докум.	Подпись	Дата	Коллектор	Лит	Масса	Масштаб
Разраб.		Никайлова						
Пров.		Никитченко				Лист 1	Листов 2	
Т.контр.								
Н.контр.		Колмец				ЛАТГИПРОПРОМ		
Утв.								

Инв.№ подл. | Подпись и дата | Взам.инв.№ | Инв.№ дубл. | Подпись и дата

Копировал А4 - Формат А4

Выпуск 1-1

Серия 5.903-15

Поз.	Зона	Поз.	Обозначение	Наименование	Кол.	Примечание
		9		Переход К 125х4-80х3,5		
				ГОСТ 17378-83	1	
				Фланцы ГОСТ 12820-80		
		10		1-80-10 Ст 20	1	
		11		1-100-16 Ст 20	1	
				Фланцы ГОСТ 12821-80		
		12		1-80-10 Ст 20	1	
		13		1-125-10 Ст 20	1	

БК1.1.1.07.000

Инв.№ подл. | Подпись и дата | Взам.инв.№ | Инв.№ дубл. | Подпись и дата

24051-32 14 Копировал А4 - Формат А4

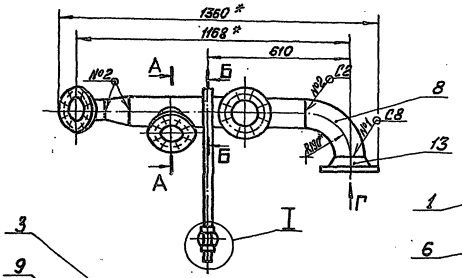

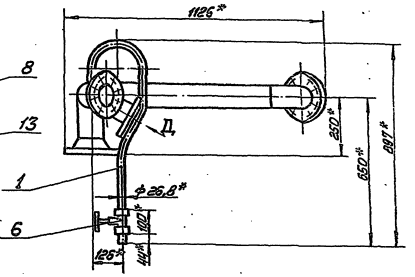

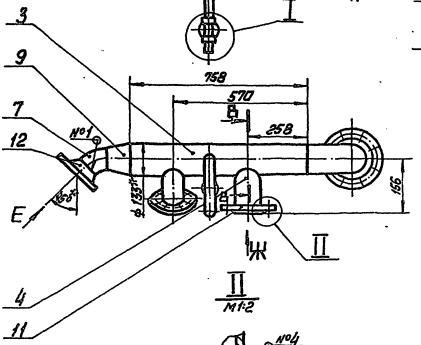

II
М1:2

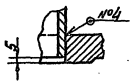

I
М1:2

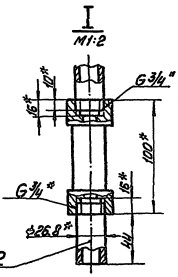

А–А
М1:5

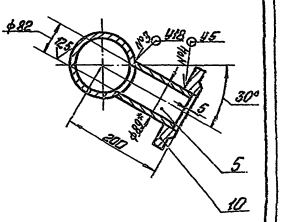

Б–Б
М1:5

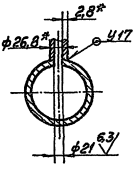

В–В
М1:5

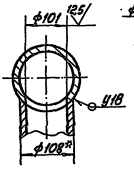

Вид Г повёрнуто
М1:5

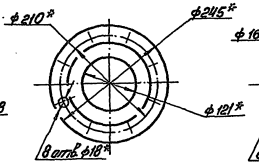

Вид Д повёрнуто
М1:5

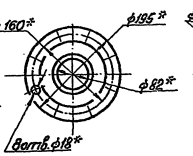

Вид Е
М1:5

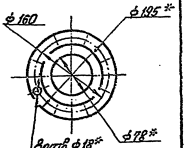

Вид Ж повёрнуто
М1:5

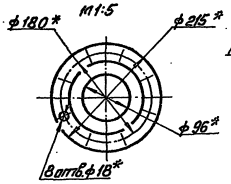

Поз. 4
М1:5

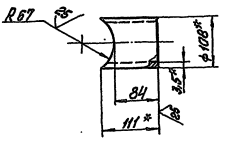

Поз. 5
М1:5

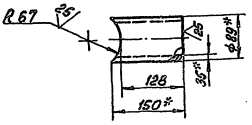

1. *Размеры для справок
2. ± IT14/2
3. Обработка поверхностей реза деталей Б4 (25)
4. Сварные швы по ГОСТ 16037-80
5. Уплотнение резьбы произвести лентой ФУМ ТУ 6-04-81(Арт. ИЦ-131-01-29)

Нач. Отд.			БК1.1.1.07.000 СБ	
Гл. инж.			Коллектор	Лит. Масса Масштаб
Нач. сект.				39,65 1:10
Т. контр.				Лист Листов 1
Н. контр.	Калинин			ЛАТИПРОГРЕСС
Утв.				

24051-22 15 Копировал Формат А2

Выпуск 1-1

Серия 5.903-15

БК1.1.1.07.001

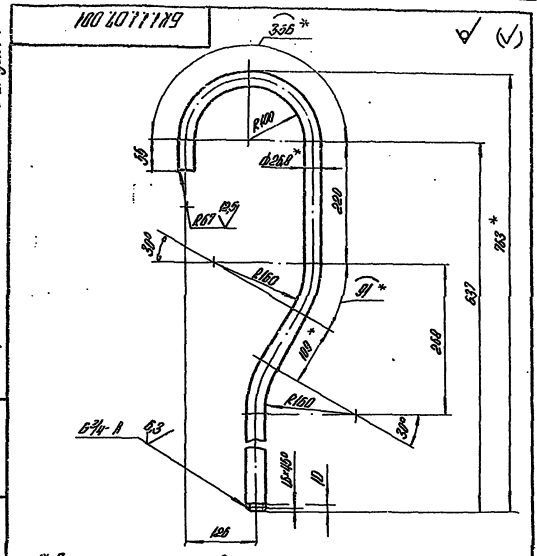

1.* Размеры для справок.

2. $\pm \frac{IT14}{2}$.

Изм.	Лист	№ докум.	Подпись	Дата	БК1.1.1.07.001	Лит.	Масса	Масштаб
Разраб.		Михайлова			Труба		1,78	1:5
Пров.		Никитченко				Лист	Листов 1	
Т.контр.								
Н.контр.		Колмец			Труба 20×2,8 ГОСТ 3262-75	ЛАТГИПРОПРОМ		
Утв.								

Копировал: Формат А4

Выпуск 1-1

Серия 5.903-15

Формат	Зона	Поз.	Обозначение	Наименование	Кол.	Примечание
				Документация		
А4			БК1.1.1.08.000 СБ	Сборочный чертеж		
				Детали		
Б4		1	БК1.1.1.08.001	Труба		
				Труба 133×4 ГОСТ 10704-76 / В20 ГОСТ 10705-80		
				L = 140 ± 0,5 мм	1	1,79кг
				Стандартные изделия		
		2		Отвод 90° 133×4		
				ГОСТ 17375-83	1	
		3		Переход К133×4-89×3,5		
				ГОСТ 17378-83	1	
				Фланцы Ст20		
				ГОСТ 12821-80		
		4		1-125-10	1	
		5		1-80-16	1	

Изм.	Лист	№ докум.	Подпись	Дата	БК1.1.1.08.000	Лит.	Лист	Листов
Разраб.		Авдеенко			Колено			1
Пров.		Никитченко				ЛАТГИПРОПРОМ		
Н.контр.		Колмец						
Утв.								

Копировал: Формат А4

Выпуск 1-1

Серия 5.903-15

БК1.1.1.08.000 СБ

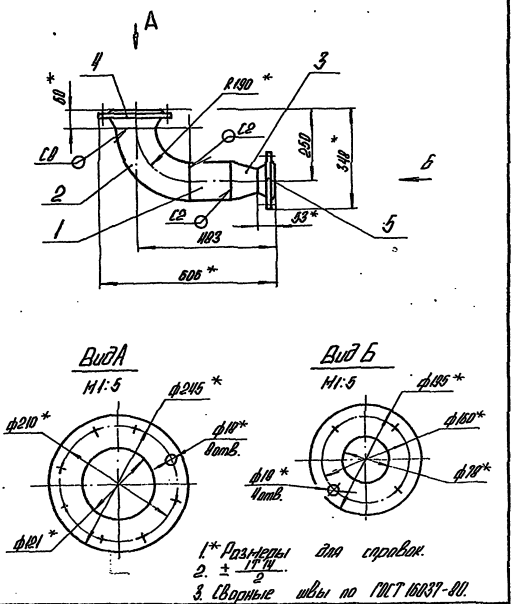

1.* Размеры для справок.

2. $\pm \frac{IT14}{2}$.

3. Сварные швы по ГОСТ 16037-80.

Изм.	Лист	№ докум.	Подпись	Дата	БК1.1.1.08.000 СБ	Лит.	Масса	Масштаб
Разраб.		Авдеенко			Колено		20,2	1:10
Пров.		Никитченко				Лист	Листов 1	
Т.контр.								
Н.контр.		Колмец				ЛАТГИПРОПРОМ		
Утв.								

Копировал: Формат А4

Выпуск 1-1

Серия 5.903-15

Формат	Зона	Поз.	Обозначение	Наименование	Кол.	Примечание
				Документация		
А4			БК1.1.1.09.000 СБ	Сборочный чертеж		
				Детали		
Б4		1	БК1.1.1.09.001	Труба		
				Труба 159×4,5 ГОСТ 10704-76 / В20 ГОСТ 10705-80		
				L = 100 ± 0,435 мм	1	1,72кг
				Стандартные изделия		
		2		Отвод 90° 159×4,5		
				ГОСТ 17375-83	1	
		3		Переход К159×4,5-89×3,5		
				ГОСТ 17378-83	1	
				Фланцы Ст20		
				ГОСТ 12821-80		
		4		1-80-16	1	
		5		2-150-25	1	

Изм.	Лист	№ докум.	Подпись	Дата	БК1.1.1.09.000	Лит.	Лист	Листов
Разраб.		Авдеенко			Колено			1
Пров.		Никитченко				ЛАТГИПРОПРОМ		
Н.контр.		Колмец						
Утв.								

Копировал: Формат А4

Выпуск 1-1 Серия 5.903-16

БК1.1.1.09.000 СБ

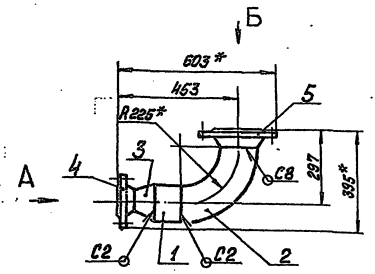

Вид А

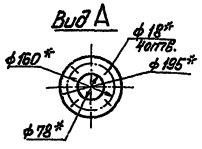

Вид Б

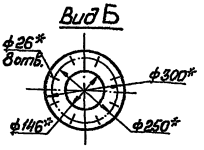

1. * Размеры для справок.
2. $\pm \frac{IT14}{2}$
3. Сварные швы по ГОСТ 16037-80.

			БК1.1.1.09.000 СБ		
Изм. Лист	№ докум.	Подп.	Дата	Колено	Лит.	Масса	Масштаб
Разраб.	Аверенко					27,1	1:10
Пров.	Никитченко				Лист	Листов 1
Т.контр.					ЛАТГИПРОПРОМ
Н.контр.	Колмец			
Утв.				

Копировал Иванов Формат А4

Выпуск 1-1 Серия 5.903-16

Формат	Зона	Поз.	Обозначение	Наименование	Кол.	Примечание
				Документация		
	13		БК1.1.1.10.000 СБ	Сборочный чертёж		
				Детали		
БЧ		1	БК1.1.1.10.001	Труба		
				Труба 159×4,5 ГОСТ 10704-76 / В 20 ГОСТ 10705-80	1	3,69 кг
БЧ		2	БК1.1.1.10.002	Труба		
				Труба 108×3,5 ГОСТ 10704-76 / В 20 ГОСТ 10705-80	1	3,35 кг
БЧ		3	БК1.1.1.10.003	Труба		
				Труба 108×3,5 ГОСТ 10704-76 / В 20 ГОСТ 10705-80		
				L = 511 ± 0,775 мм	1	4 кг
				Стандартные изделия		
		4		Отвод 60° 108×4 ГОСТ 17375-83	1	
				Фланец Ст 20 ГОСТ 12820-80		
		5		1-100-16	1	
		6		2-150-25	1	

			БК1.1.1.10.000		
Изм. Лист	№ докум.	Подп.	Дата	Трубопровод	Лит.	Масса	Масштаб
Разраб.	Аверенко						
Пров.	Никитченко				Лист	Листов 1
Т.контр.					ЛАТГИПРОПРОМ
Н.контр.	Колмец			
Утв.				

Копировал Иванов Формат А4

Выпуск 1-1 Серия 5.903-16

БК1.1.1.10.000СБ

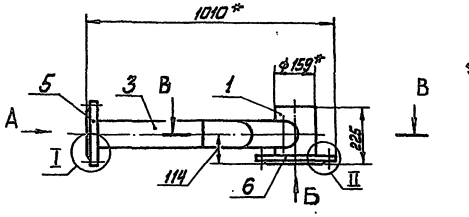

Вид А
М1:5

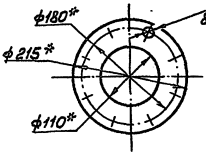

Вид Б
М1:5

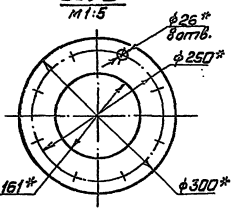

В–В

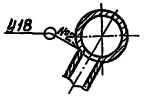

I

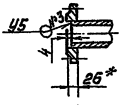

II

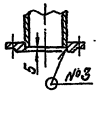

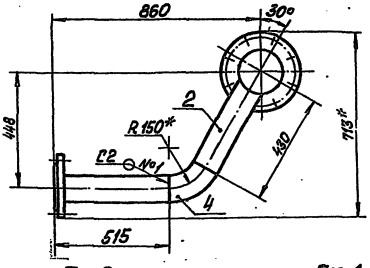

1 * Размеры для справок.

2 $\pm \frac{IT14}{2}$

3. Обработка поверхностей реза деталей БЧ $\sqrt{25}$.

4. Сварные швы по ГОСТ 16037-80.

Поз.2

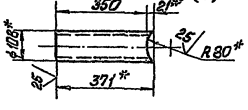

Поз.1

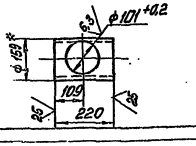

			БК1.1.1.10.000 СБ		
Изм. Лист	№ докум.	Подп.	Дата	Трубопровод	Лит.	Масса	Масштаб
Разраб.	Аверенко					28,8	1:10
Пров.	Никитченко				Лист	Листов 2
Т.контр.					ЛАТГИПРОПРОМ
Н.контр.	Колмец			
Утв.				

24051-22 17 Копировал Иванов Формат А3

Выпуск 1-1 Серия 5.903-15

Формат	Зона	Поз.	Обозначение	Наименование	Кол.	Примечание
				Документация		
А4			БК1.1.1. 11. 000 СБ	Сборочный чертеж		
				Детали		
А4		1	БК1.1.1. 11. 001	Воронка	1	
Б4		2	БК1.1.1. 11. 002	Колено		
				Труба 20×2,8 ГОСТ 3262-75		
				$L_{заг}$ = 1977 ± 2 мм	1	3,28 кг
Б4		3	БК1.1.1. 11. 003	Патрубок		
				Труба 20×2,8 ГОСТ 3262-75	1	0,1 кг

Изм.	Лист	№ докум.	Подп.	Дата	БК1.1.1. 11. 000		
Разраб.		Абаренко			Трубопровод	Лит.	Лист	Листов 1
Пров.		Никитченко						
Н.контр.		Колмец				ЛАТГИПРОПРОМ	
Утв.							

Копировал 3Ф формат А4

Инв.№ подл. | Подп. и дата | Взам. инв.№ | Инв.№ дубл. | Подп. и дата

Выпуск 1-1 Серия 5.903-15

БК1.1.1. 11. 000 СБ

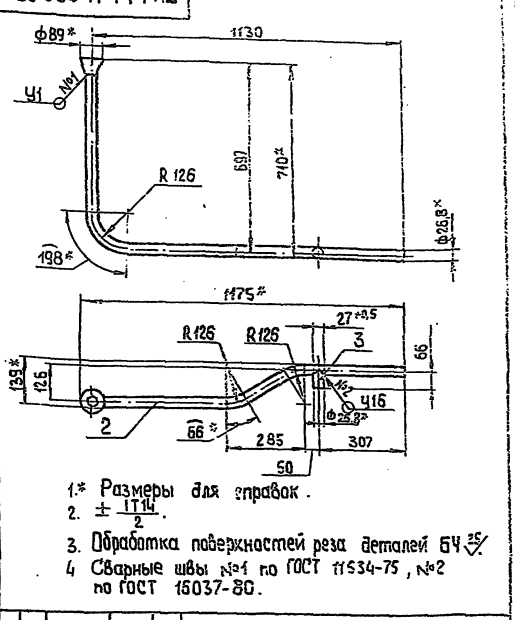

1.* Размеры для справок.
2. $\pm \frac{IT14}{2}$.
3. Обработка поверхностей реза деталей Б4 ☆
4 Сварные швы №1 по ГОСТ 11534-75, №2 по ГОСТ 15037-80.

Изм.	Лист	№ докум.	Подп.	Дата	БК1.1.1. 11.000 СБ			
Разраб.		Абаренко			Трубопровод	Лит.	Масса	Масштаб
Пров.		Никитченко					3,52	1:10
Н.контр.		Колмец				Лист	Листов 1	
Утв.						ЛАТГИПРОПРОМ		

Копировал 3Ф формат А4

Выпуск 1-1 Серия 5.903-15

БК1.1.1. 11. 001

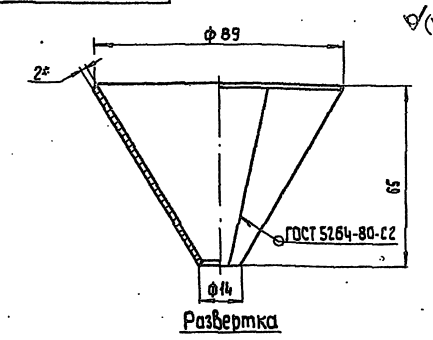

Развертка

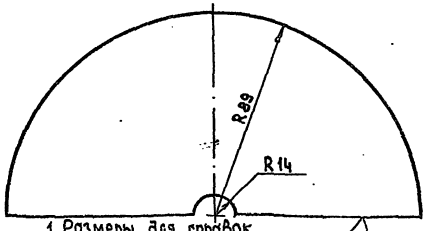

1. Размеры для справок
2. $\pm \frac{IT14}{2}$.

Изм.	Лист	№ докум.	Подп.	Дата	БК1.1.1. 11. 001			
Разраб.		Абаренко			Воронка	Лит.	Масса	Масштаб
Пров.		Никитченко					0,14	1:1
Т.контр.						Лист	Листов 1	
Н.контр.		Колмец			Лист 2 ГОСТ 19903-74	ЛАТГИПРОПРОМ		
Утв.					Вст3 кп4 ГОСТ 16523-70			

Копировал 3Ф формат А4

Выпуск 1-1 Серия 5.903-15

Формат	Зона	Поз.	Обозначение	Наименование	Кол.	Примечание
				Документация		
А3			БК1.1.1. 12. 000 СБ	Сборочный чертеж		
				Детали		
А4		1	БК1.1.1. 11. 001	Воронка	2	
Б4		2	БК1.1.1. 12. 001	Коллектор		
				Труба 20×2,8 ГОСТ 3262-75	1	1,37 кг
Б4		3	БК1.1.1. 12. 002	Полка		
				Уголок 50×50×5-Б ГОСТ 8509-86 Вст3сп3-1-ГОСТ 535-79	1	0,15 кг

Изм.	Лист	№ докум.	Подп.	Дата	БК1.1.1. 12. 000			
Разраб.		Абаренко			Коллектор	Лит.	Масса	Масштаб
Пров.		Никитченко						
Н.контр.		Колмец				Лист	Листов 1	
Утв.						ЛАТГИПРОПРОМ		

24057-22 18 Копировал 3Ф формат А4

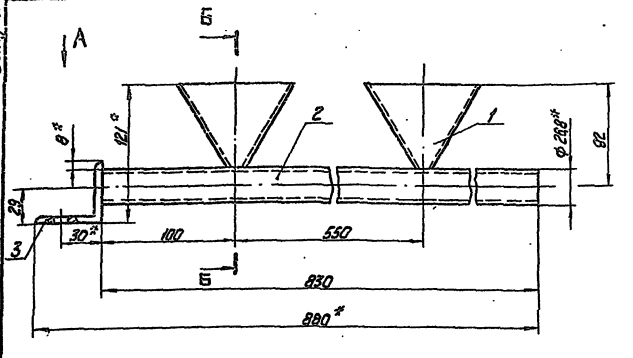

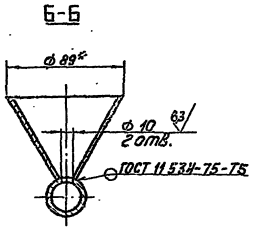

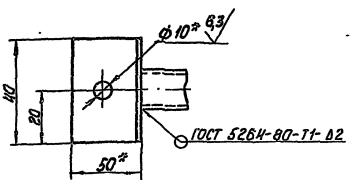

1. * Размеры для справок.
2. $\pm \frac{IT14}{2}$.
3. Обработка поверхностей реза деталей Б4 25/.

					БК1.1.1.12.000 СБ		
Изм.	Лист	№ докум.	Подпись	Дата	Коллектор	Лит.	Масса	Масштаб
Разраб.		А. Вдеенко					2	1:2
Пров.		Никитченко				Лист	Листов 1
Г. контр.							
Н. контр.		Колмец				ЛАТГИПРОПРОМ	
Утв.							

Копировал [illegible] формат А3

Инв. № подл. | Подпись и дата | Взам. инв. № | Инв. № дубл. | Подпись и дата

Выпуск 1-1
Серия 5.903-15

Формат	Зона	Поз.	Обозначение	Наименование		Примечание
				Документация		
А3			БК1.1.2.00.000 СБ	Сборочный чертеж		
А3			БК1.1.2.00.000 СО	Схема автоматизации		
А3			БК1.1.2.00.000 Э3	Схема электрическая принципиальная		
А3			БК1.1.2.00.000 Э4	Схема соединений		
А4			БК1.0.0.00.000 ДТ	Указания по применению и изготовлению		Выпуск 1-0
				Детали		
А4		1	БК1.1.2.00.001	Труба	2	
А4		2	БК1.1.2.00.002	Угольник	1	
				Стандартные изделия		
				Винты ГОСТ 17473-72		
		3		М6 х 20.58	8	
		4		М6 х 30.58	8	
		5		Гайка М 6.5		
				ГОСТ 5915-70	16	
		6		Шайба 6.02		
				ГОСТ 11371-78	32	
		7		Вентиль муфтовый 15ч8бр Ду 15 Ру 16;		
				ГОСТ 18722-73	2	

					БК1.1.2.00.000		
Изм.	Лист	№ докум.	Подпись	Дата	Блок подпитки внутреннего контура БПН ВК-2 х 38-66. Установка приборов контроля и автоматизации	Лит.	Лист	Листов
Разраб.		Эллманис					1	3
Пров.		Никитченко				ЛАТГИПРОПРОМ	
Н. контр.		Колмец					

Копировал [illegible] формат А4

Инв. № подл. | Подпись и дата | Взам. инв. № | Инв. № дубл. | Подпись и дата

Выпуск 1-1
Серия 5.903-15

Формат	Зона	Поз.	Обозначение	Наименование	Кол.	Примечание
				Прочие изделия		
		8		Манометр показывающий. Пределы измерения от 0 до 0,06 МПа (от 0 до 0,6 кгс/см²)		
				МП4-У х 0,6 ТУ 25.02.18033584	2	
		9		Манометр электроконтактный ЭКМ-14-10. Пределы измерения от 0 до 1 МПа (от 0 до 10 кгс/см²)		
				ТУ 25.0221-75	2	
				Коробки соединительные		
				ТУ 36.2568-83		
		10		КС 10	1	
		11		КС 20	1	
		12		Отборное устройство 16-80; ТК4-3144-70	2	
		13		Прокладка 10 х 18; ТК4-566-68	4	
				Соединители		
				ТУ 36.1104-82		
		14		НСВ-14 х 1/2"	2	
		15		НСВ-14 х М20	2	
		16		Кран трехходовой муфтовый 11Б18бк Ду15 Ру16		
				ТУ 26-07-1061-73	2	

					БК1.1.2.00.000		Лист 2
Изм.	Лист	№ докум.	Подпись	Дата			

Копировал [illegible] 24051-22 19 формат А4

Выпуск 1-1

Серия 5.903-15

БК1.1.2.00.000 ЭЗ

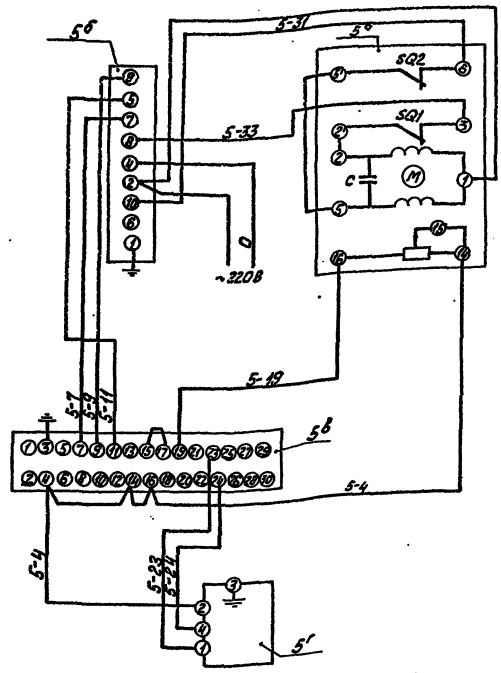

Поз. обозн.	Наименование	Кол.	Примечание
	Щит		
5в	Прибор регулирующий РС 29 ТУ 25.02 (60)-64	1	
5б	Усилитель двухпозиционный У 29.2 ТУ 25.02 (61)-84	1	
5г	Устройство задающее ЗУ-11 ТУ 25.02.1615-74	1	
	Аппаратура по месту		
5а	Механизм исполнительный однооборотный МЭО-6,3/10-0,25 ГОСТ 7192-80	1	

Изм.	Лист	№ докум.	Подпись	Дата	Блок подпитки внутреннего контура БПНВК-2х38-66. Схема электрическая принципиальная	Лит.	Масса	Масштаб
Разраб.		Знотина						
Пров.		Крауле				Лист	Листов 1	
Т. контр.		Пантелеева						
Н. контр.		Кушель				ЛАТГИПРОПРОМ		
Утв.		Мейман						

Копировал [signature] Формат А3

Выпуск 1-1

Серия 5.903-15

БК1.1.2.00.000 ЭЧ

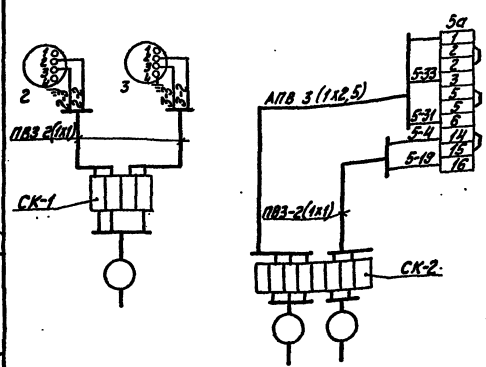

Поз. обознач.	Наименование	Кол.	Примечание
2,3	Манометр электроконтактный ЭКМ-1У-10	2	
СК-1	Коробка соединительная КС-10 ТУ 36.2568-83	2	
СК-2	Провод ГОСТ 6323-79		
	ПВЗ сеч. 1мм²		м
	АПВ сеч. 2,5 мм²		—·—
	Металлорукав РЗ-Ц-Х-ф 25 ТУ 22.3988-77		—·—
5а	Механизм исполнительный МЭО-6,3/10-0,25 ГОСТ 7192-80	1	

1. Маркировка цепей дана условно в нижней части клеммника соединительной коробки маркировка проставляется при привязке проекта.
2. Исполнительный механизм, электрические приборы и соединительные коробки заземлить.

Изм.	Лист	№ докум.	Подпись	Дата	Блок подпитки внутреннего контура БПНВК-2х38-66. Схема соединений	Лит.	Масса	Масштаб
Разраб.		Знотина						
Пров.		Крауле				Лист	Листов 1	
Т. контр.		Пантелеева						
Н. контр.		Кушель				ЛАТГИПРОПРОМ		
Утв.		Мейман						

24051-22 20 Копировал [signature] Формат А3

Выпуск 1-1

Серия 5.903-15

Форм.	Зона	Поз.	Обозначение	Наименование	Кол.	Примечание
				Материалы		
		17		Трубка ТВ40-20		
				ГОСТ 19034-82	4,5	м
				Провод ГОСТ 6323-79		
		18		ПВ31.380	7,5	м
		19		АПВ 2,5.380	5,5	м
		20		Проволока 1,4		
				ГОСТ 3282-74	0,3	м

Инв. № подл. | Подп. и дата | Взам. инв. № | Инв. № дубл. | Подп. и дата

Изм. | Лист | № докум. | Подп. | Дат.

БК1.1.2.00.000 | Лист 3

Копировал | Формат А4

Выпуск 1-1

Серия 5.903-15

БК1.1.2.00.000

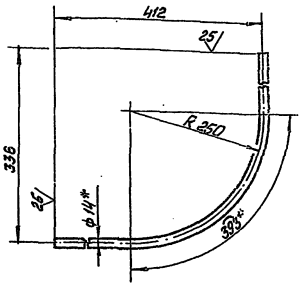

1 * Размер для справок.

2 $\pm\frac{IT14}{2}$

Инв. № подл. | Подп. и дата | Взам. инв. № | Инв. № дубл. | Подп. и дата

БК1.1.2.00.001

Изм.	Лист	№ докум.	Подп.	Дата	Труба	Лит.	Масса	Масштаб
Разраб.		Эльманис					0,4	1:5
Пров.		Никитченко				Лист	Листов 1	
Т. контр.								
Н. контр.		Колмец			Труба 14×2 ГОСТ 8734-75 / В 20 ГОСТ 8733-74	ЛАТГИПРОПРОМ		
Утв.								

Копировал | Формат А4

Выпуск 1-1

Серия 5.903-15

БК1.1.2.00.000СБ

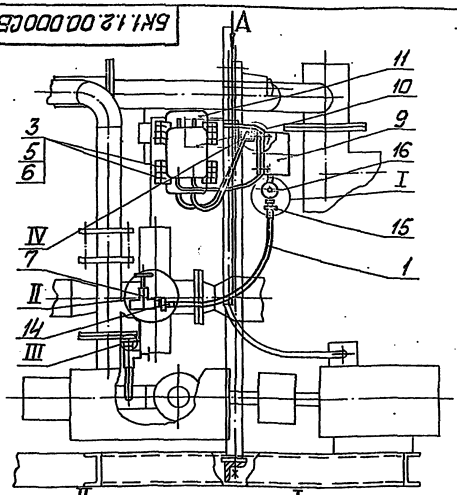

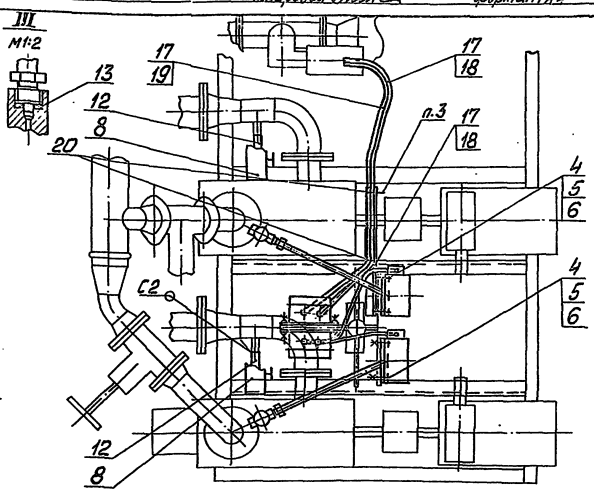

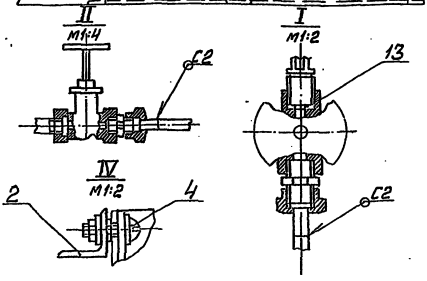

1. Сварные швы по ГОСТ 16037-80.
2. Уплотнение резьбовых соединений произвести лентой ФУМ ТУ К04-81.
3. Трубку поз. 18 закрепить проволокой поз. 21 (в 2х местах)

БК1.1.2.00.000СБ

Изм.	Лист	№ докум.	Подп.	Дата	Блок подпитки внутреннего контура БПК БК-2×38-66. Установка приборов контроля и автоматизации.	Лит.	Масса	Масштаб
Разраб.		Эльманис					22,6	1:10
Пров.		Никитченко				Лист	Листов 1	
Т. контр.								
Н. контр.		Колмец				ЛАТГИПРОПРОМ		
Утв.								

24051-22 | 21 | Копировал | Формат А4

Выпуск 1-1

Серия 5.903-15

БК 1.1.2.00.000СО

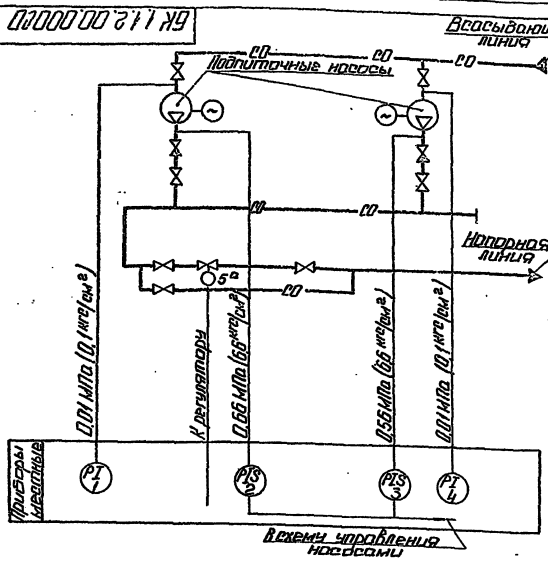

Поз. обозн.	Наименование	Кол.	Примечание
1,4	Манометр показывающий. Пределы измерения от 0 до 0,1 МПа (от 0 до 1 кгс/см²) МП4-У-1 ТУ25.02.180335-84	2	
2,3	Манометр электроконтактный ЭКМ-1У-10. Пределы измерения от 0 до 1 МПа (от 0 до 10 кгс/см²) ТУ25.0231-75	2	
5а	Механизм электрический однооборотный МЭО-6,3/10-0,25 ГОСТ 7192-80	1	

Изм.	Лист	№ докум.	Подп.	Дата
Разраб.		Селезнева		
Пров.		Крауле		
Т. контр.				
Н. контр.		Кушель		
Утв.				

БК 1.1.2.00.000СО

Блок подпитки внутреннего контура БПНВК-2×38-66. Схема автоматизации

Лит. | Масса | Масштаб

Лист | Листов 1

ЛАТГИПРОПРОМ

Копировал: Ф.Д. Формат А3

Выпуск 1-1

Серия 5.903-15

БК 1.1.2.00.000

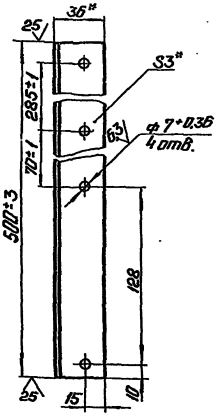

1* Размеры для справок.

2 ± IT14/2

Изм.	Лист	№ докум.	Подп.	Дата
Разраб.		Эльманис		
Пров.		Никитченко		
Т. контр.				
Н. контр.		Колмец		
Утв.				

БК 1.1.2.00.002

Угольник

Лит. | Масса 0,83 | Масштаб 1:2

Лист | Листов 1

Уголок 36×36×3-Б-ГОСТ 8509-86 / Б.Ст3сп3-1-ГОСТ 535-79

ЛАТГИПРОПРОМ

Копировал: Ф.Д. Формат А4

Выпуск 1-1

Серия 5.903-15

Изм.	Лист	Поз.	Обозначение	Наименование	Кол.	Примечание
				Документация		
А3			БК 1.1.3.00.000СБ	Сборочный чертеж		
				Сборочные единицы		
А4		1	БК 1.1.3.01.000	Стойка	1	
				Детали		
Б4		2	БК 1.1.3.00.001	Труба		
				Труба 25×2,8 ГОСТ 3262-75		
				L = 970±1,15 мм	2	2,05 кг
				Стандартные изделия		
		3		Болт М10×25.46		
				ГОСТ 7798-70	2	
				Гайки ГОСТ 5915-70		
		4		М6.5	5	
		5		М10.5	2	
				Шайбы ГОСТ 10906-78		
		6		6.02	5	
		7		10.02	2	

Изм.	Лист	№ докум.	Подп.	Дата
Разраб.		Эльманис		
Пров.		Никитченко		
Т. контр.		Колмец		
Утв.				

БК 1.1.3.00.000

Блок подпитки внутреннего контура БПНВК-2×38-66. Установка электрообор. ...

Лит. | Лист 1 | Листов 2

ЛАТГИПРОПРОМ

Копировал: Ф.Д. 24051-22 22 Формат А4

Выпуск 1-1

Серия 5.903-15

Позиция	Зона	Поз.	Обозначение	Наименование	Кол.	Примечание
				Прочие изделия		
		8		Втулка В28УХЛ2		
				ТУ36-1899-80	2	
		9		Переключатель		
				ПКУ3-58И0115У2		
				ТУ16-526.047-74	2	
		10		Хомутик С438У2		
				ТУ36-1448-77	4	
		11		Ввод гибкий К1085У3		
				ТУ36-1684-81	2	

Изм.	Лист	№ докум.	Подп.	Дата

БК1.1.3.00.000

Лист 2

Копировал: Ф.Д. Формат А4

Выпуск 1-1

Серия 5.903-15

Позиция	Зона	Поз.	Обозначение	Наименование	Кол.	Примечание
				Документация		
	А3		БК1.1.3.01.000СБ	Сборочный чертеж		
				Детали		
	Б4	1	БК1.1.3.01.001	Труба		
				Труба 57×3 ГОСТ 10704-76 / В20 ГОСТ 10705-80		
				L=1515±2мм	1	6,06кг
	Б4	2	БК1.1.3.01.002	Пластина		
				Лист 3 ГОСТ 19903-74 / ВСт3кп4 ГОСТ 16523-70	2	0,71кг
	Б4	3	БК1.1.3.01.003	Пластина		
				Лист 3 ГОСТ 19903-74 / ВСт3кп4 ГОСТ 16523-70	1	1,35кг
	Б4	4	БК1.1.3.01.004	Пластина		
				Лист 3 ГОСТ 19903-74 / ВСт3кп4 ГОСТ 16523-70	1	1,22кг
	Б4	5	БК1.1.3.01.005	Пластина		
				Лист 3 ГОСТ 19903-74 / ВСт3кп4 ГОСТ 16523-70	1	0,17кг
	Б4	6	БК1.1.3.01.006	Пластина		
				Лист 3 ГОСТ 19903-74 / ВСт3кп4 ГОСТ 16523-70	2	0,2кг
	А4	7	БК1.1.3.01.007	Планка	1	

Изм.	Лист	№ докум.	Подп.	Дата
Разраб.		Элманис		
Пров.		Никитченко		
Н.контр.		Колмец		
Утв.				

БК1.1.3.01.000

Стойка

Лит.	Лист	Листов
	1	2

ЛАТГИПРОПРОМ

Копировал: Ф.Д. Формат А4

Выпуск 1-1

Серия 5.903-15

БК1.1.3.00.000СБ

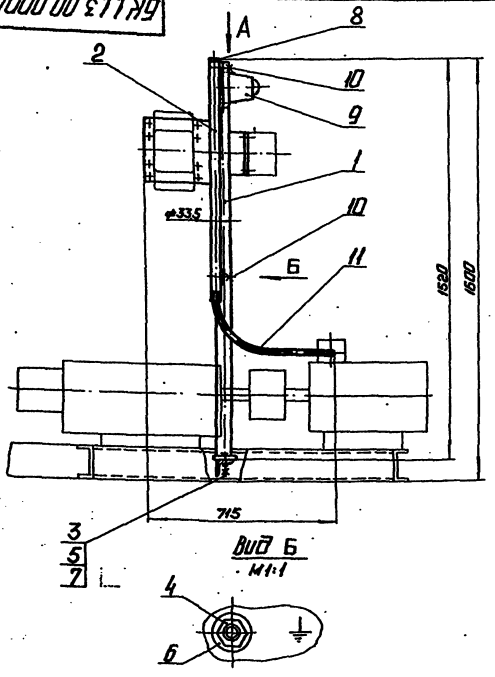

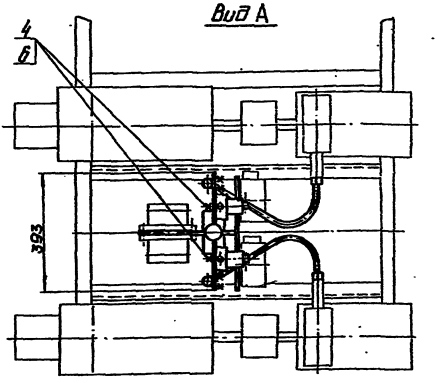

Размеры для справок.

Изм.	Лист	№ докум.	Подп.	Дата
Разраб.		Элманис		
Пров.		Никитченко		
Т.контр.				
Н.контр.		Колмец		
Утв.				

БК1.1.3.00.000 СБ

Блок подпитки внутреннего контура БЛНВК-2×38-66. Установка электрооборудования.

Лит.	Масса	Масштаб
	19,2	1:10

Лист | Листов 1

ЛАТГИПРОПРОМ

Копировал: Ф.Д. 24051-22 23 Формат А3

Выпуск 1-1

Серия 5.903-15

Формат	Зона	Поз.	Обозначение	Наименование	Кол.	Примечание
				Стандартные изделия		
				Болт М6 х 16		
				ГОСТ 7790-70	1	

Инв. № подл. | Подпись и дата | Взам. инв. № | Инв. № дубл. | Подпись и дата

Изм. | Лист | № докум. | Подпись | Дата

БК1.1.3.01.000

Лист 2

Формат А4

Выпуск 1-1

Серия 5.903-15

БК1.1.3.01.007

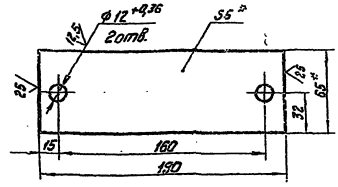

1. * Размеры для справок.
2. ± IT14/2.

Изм.	Лист	№ докум.	Подпись	Дата	Планка	Лит.	Масса	Масштаб
Разраб.		Эльманис					0,48	1:2
Пров.		Никитченко				Лист	Листов 1	
Т.контр.								
Н.контр.		Колмец			Полоса 5х65 - ГОСТ 103-76 / ВСт3 кп2 ГОСТ 535-79	ЛАТГИПРОПРОМ		
Утв.								

Копировал

Формат А4

Выпуск 1-1

Серия 5.903-15

БК1.1.3.01.000 СБ

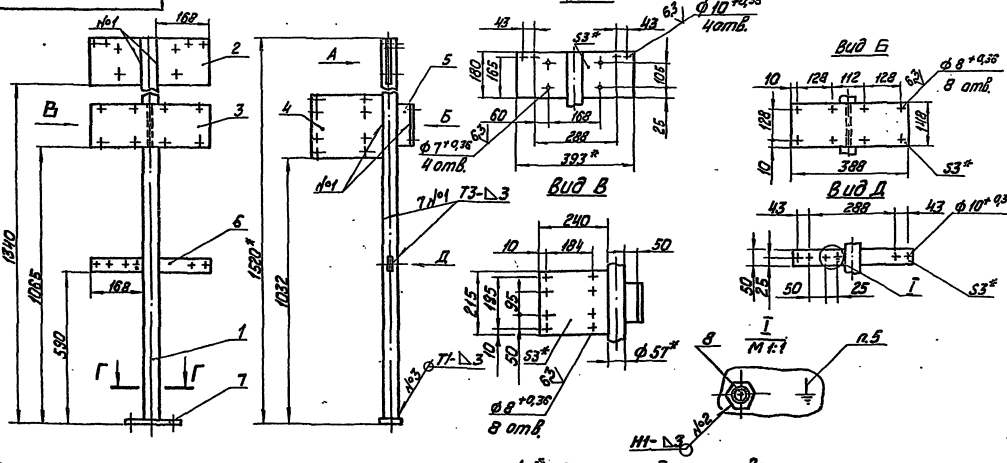

1. * Размеры для справок.
2. ± IT14/2.
3. Обработка поверхностей реза деталей Б4 25/√.
4. Сварные швы по ГОСТ 5264-80.

5. Знак заземления УО58-4 ГОСТ 2930-62 нанести эмалью НЦ-132П красная ГОСТ 6631-74 III С1.

Изм.	Лист	№ докум.	Подпись	Дата	Стойка	Лит.	Масса	Масштаб
Разраб.		Эльманис					11,7	1:10
Пров.		Никитченко				Лист	Листов 1	
Т.контр.								
Н.контр.		Колмец				ЛАТГИПРОПРОМ		
Утв.								

24031-22 24

Копировал

Формат А3

Обозначение изолируемого оборудования и трубопровода	Наименование изолируемого оборудования, трубопровода	Кол-во	Размеры: Наружн. диаметр или размеры сечения мм	Размеры: Длина или высота м	Расположение	t теплоносителя °С	Теплоизоляционная конструкция: Назначение	Теплоизоляционная конструкция: Наименование основных элементов	Толщина мм	Поверхность м²	Объем теплоизоляционного слоя м³	Лист основного комплекта обозначение ссылочных или прилагаемых документов	Примечание
	Трубопроводы												
поз. 9	Трубопровод		ф 159	0,2	гор.	70°	от тепло-	Изделия минераловатные с				7903.9-31-08	
							потерь	гофрированной структурой 2ИГС-100	60		0,01	выпуск 1 часть 1	
								Алюминиевое защитное покрытие	0,3	0,191		7903.9-21-35	
поз. 10	Трубопровод		ф 159	0,23	верт.	70°	от тепло-	Изделия минераловатные с				7903.9-31-08	
							потерь	гофрированной структурой 2ИГС-100	60		0,012	выпуск 1 часть 1	
								Алюминиевое защитное покрытие	0,3	0,22		7903.9-21-36	
поз. 2,7,8	Трубопровод		ф 133	1,66	гор.	70°	от тепло-	Изделия минераловатные с				7903.9-31-08	
							потерь	гофрированной структурой 2ИГС-100	60		0,076	выпуск 1 часть 1	
								Алюминиевое защитное покрытие	0,3	1,44		7903.9-21-36	
поз. 2,7,10	Трубопровод		ф 108	1,54	гор.	70°	от тепло-	Изделия минераловатные с				7903.9-31-08	
							потерь	гофрированной структурой 2ИГС-100	60		0,065	выпуск 1 часть 1	
								Алюминиевое защитное покрытие	0,3	1,21		7903.9-21-35	
поз. 3,4,5	Трубопровод		ф 89	0,69	гор.	70°	от тепло-	Шнур теплоизоляционный из					
							потерь	минеральной ваты марки 200	50		0,015	7903.9-21-13	
								Алюминиевое защитное покрытие	0,3	0,45		7903.9-21-35	
поз. 5,6,7	Трубопровод		ф 89	1,24	верт.	70°	от тепло-	Шнур теплоизоляционный из					
							потерь	минеральной ваты марки 200	50		0,028	7903.9-21-14	
								Алюминиевое защитное покрытие	0,3	0,82		7903.9-21-36	
поз. 8	Отвод 90°	1	ф 159			70°	от тепло-	Изделия минераловатные с				7903.9-31-08	
							потерь	гофрированной структурой 2ИГС-100	60		0,021	выпуск 1 часть 1	
								Алюминиевое защитное					
								штампованное покрытие	0,3	0,31		7903-11.03	
поз. 7	Отвод 90°	1	ф 133			70°	от тепло-	Изделия минераловатные с				7903.9-31-08	
							потерь	гофрированной структурой 2ИГС-100	60		0,015	выпуск 1 часть 1	
								Алюминиевое защитное					
								штампованное покрытие	0,3	0,24		3.903-11.03	
поз. 2	Отвод 90°	1	ф 108			70°	от тепло-	Изделия минераловатные с				7903.9-31-08	
							потерь	гофрированной структурой 2ИГС-100	60		0,012	выпуск 1 часть 1	
								Алюминиевое защитное					
								штампованное покрытие	0,3	0,17		3.903-11.03	
поз. 10	Отвод 60°	1	ф 108			70°	от тепло-	Изделия минераловатные с				7903.9-31-08	
							потерь	гофрированной структурой 2ИГС-100	60		0,01	выпуск 1 часть 1	
								Алюминиевое защитное					
								штампованное покрытие	0,3	0,113		3.903-11.03	
поз. 3,4,5	Отвод 90°	3	ф 89			70°	от тепло-	Шнур теплоизоляционный из					
							потерь	минеральной ваты марки 200	50		0,015	7903.9-21-13	
								Алюминиевое защитное					
								штампованное покрытие	0,3	0,34		3.903-11.03	
поз. 6	Отвод 60°	1	ф 89			70°	от тепло-	Шнур теплоизоляционный из					
							потерь	минеральной ваты марки 200	50		0,005	7903.9-21-13	
								Алюминиевое защитное					
								штампованное покрытие	0,3	0,1		3.903-11.03	
поз. 7	Отвод 45°	1	ф 89			70°	от тепло-	Шнур теплоизоляционный из					
							потерь	минеральной ваты марки 200	50		0,0042	7903.9-21-13	
								Алюминиевое защитное					
								штампованное покрытие	0,3	0,067		3.903-11.03	
поз. 35	Арматура фланцевая	1	Ду 150			70°	от тепло-	Матрацы из стеклянного					
							потерь	штапельного волокна	50		0,075	7903.9-22-06	
								Алюминиевое защитное покрытие	1,0	1,32		7903.9-22-1[illegible]	
								Отделка торцов гофрированными диафрагмами				7903.9-22-34	

Технические требования см. выпуск 1-0 „Указания по применению и изготовлению"

Выпуск 1-1

Серия 5.903-15

Изм.	Лист	№ докум.	Подп.	Дата
Разраб.		Холмин		
Пров.		Мишуров		
Н. контр.		Колмеи		

БК 1.1.4.00.000 ТИ

Блок подпитки внутреннего контура БПНВК-2×38-66

Ведомость теплоизоляционных конструкций

Лит.	Лист	Листов
	1	2

ЛАТГИПРОПРОМ

Копировал: [illegible] 24051-22 25 Формат 1/2

Обозначение изолируемого оборудования и трубопровода	Наименование изолируемого оборудования и трубопровода	Кол-во	Размеры наружный диаметр или размеры сечения мм	Размеры длина или объем м	Расположение	t теплоносителя °С	Теплоизоляционная конструкция: Назначение	Теплоизоляционная конструкция: Наименование основных элементов	Толщина мм	Поверхность м²	Объем теплоизоляционного слоя м³	Лист чертежа с обозначением ссылочных ОПЗ применяемых элементов	Примечание
поз. 32	Арматура фланцевая	1	Ду 125			70°	от тепло-	Матрацы из стеклянного					
							потерь	штапельного волокна	50		0,064	7903-9-22.86	
								Алюминиевое защитное покрытие	0,1	1,13		7903-9-22.112	
								Отделка торцов гофрированны-					
								ми диафрагмами				7903-9-22.34	
поз. 31, 33	Арматура фланцевая	3	Ду 100			70°	от тепло-	Матрацы из стеклянного					
							потерь	штапельного волокна	50		0,159	7903-9-22.86	
								Алюминиевое защитное покрытие	1,0	3		7903-9-22.112	
								Отделка торцов гофрированны-					
								ми диафрагмами				7903-9-22.34	
поз. 5,6,30, 34	Арматура фланцевая	5	Ду 80			70°	от тепло-	Матрацы из стеклянного					
							потерь	штапельного волокна	50		0,24	7903-9-22.86	
								Алюминиевое защитное покрытие	1,0	4,5		7903-9-22.112	
								Отделка торцов гофрированн-					
								ными диафрагмами				7903-9-22.34	

Выпуск 1.1

Серия 5.903-15

Инв. № подл. | Подп. и дата | Взам. инв. № | Инв. № дубл. | Подп. и дата

Выпуск 1-4 Серия 5.903-15

№ строки	Наименование материала и единица измерения	Код материала	Ед. изм.	Кол.	Примечание
	Изделия минераловатные				
	с гофрированной структурой				
	на синтетическом связую-				
	щем ТУ36.16.22-8-ЭС				
	2ИТС-100.7400.500.60	576 202			
	м		006	7,4	
	Шнур теплоизоляционный из				
	минеральной ваты марки 200				
	ШТН-МВ-200				
	ТУ36-1695-79 м³		113	0,067	
	Маты из стеклянного				
	штапельного волокна МС-50				
	ГОСТ 10499-78 м³		113	0,538	
	Алюминиевое защитное	181110			
	покрытие ГОСТ 21631-76				
	толщ. 1,0 м²		055	10,0	
	толщ. 0,3 м²		055	4,33	
	Элемент покрытия штам-	181 110			
	пованный ТУ-36.2427-81				
	толщ. 0,3 м²		055	1,34	

Инв. № подл. | Подп. и дата | Взам. инв. № | Инв. № дубл. | Подп. и дата

Изм.	Лист	№ докум.	Подп.	Дата
Разраб.		Холмин		
Пров.		Мишуров		
Н. контр.		Колмец		

БК1.1.4.00.000 ВМ

Блок подпитки внутреннего контура БПНВК-2×38-66. Ведомость теплоизоляционных материалов

Лит.	Лист	Листов
	1	3

ЛАТГИПРОПРОМ

Копировал [signature] Формат А4

Выпуск 1-1 Серия 5.903-15

№ строки	Наименование материала и единица измерения	Код материала	Ед. изм.	Кол.	Примечание
	Ткань из стеклянных				
	кручёных комбинированных				
	нитей Т-13				
	ГОСТ 19170-73 м²		059	18,9	
	Лента 0,8×20	181110			
	ТУ 48-21-636-79 кг		116	1,13	
	Лента 0,7×20				
	ГОСТ 3560-73 кг				
	Проволока 2-0-4	121100			
	ГОСТ 3282-74 кг		116	0,11	
	Проволока 0,8-0-4	121100			
	ГОСТ 3282-74 кг		116	0,18	
	Диафрагма тип I				
	ТУ36-2543-83 кг		116	0,065	
	шт.		796	20	
	Нить стеклянная кручё-	595220			
	ная комплексная				
	БС 10-160×1×3				
	ГОСТ 8325-78		116	0,055	

Инв. № подл. | Подп. и дата | Взам. инв. № | Инв. № дубл. | Подп. и дата

Изм.	Лист	№ докум.	Подп.	Дата

БК1.1.4.00.000 ВМ

Лист 2

Копировал [signature] Формат А4

Выпуск 1-1 Серия 5.903-15

№ строки	Наименование материала и единица измерения	Код материала	Ед. изм.	Кол.	Примечание
	Винт 4×12 04.019	128 401			
	ГОСТ 10621-80 кг		116	7,2	
	Заклёпка комбинирован-	128 500			
	ная СТД 985 кг		116	0,439	
	ТУ 36-1598-77 шт.		796	100	
	Пряжка тип II-А	181110			
	ТУ 36-1492-77 кг		116	0,1	

Инв. № подл. | Подп. и дата | Взам. инв. № | Инв. № дубл. | Подп. и дата

Изм.	Лист	№ докум.	Подп.	Дата

БК1.1.4.00.000 ВМ

Лист 3

Копировал [signature] Формат А4

Выпуск 1-1 Серия 5.903-15

№ строки	Наименование вида работ	Ед. изм.	Код вида работ	Ед. изм.	Количество
1.	Изоляция трубопроводов				
	изделиями минераловатными				
	с гофрированной структурой 2ИТС-100 м²			113	0,221
2	Изоляция трубопроводов				
	шнуром теплоизоляционным				
	из минеральной ваты марки 200 м³			113	0,067
3	Изоляция арматуры матрацами				
	из стеклянного штапельного				
	волокна м³			113	0,538
4	Покрытие поверхности изоля-				
	ции трубопроводов и арма-				
	туры алюминиевым защит-				
	ным покрытием м²			055	14,33
5	Покрытие поверхности отво-				
	дов алюминиевым защитным				
	штампованным покрытием м²			055	1,34

Инв. № подл. | Подп. и дата | Взам. инв. № | Инв. № дубл. | Подп. и дата

Изм.	Лист	№ докум.	Подп.	Дата
Разраб.		Холмин		
Пров.		Мишуров		
Н. контр.		Колмец		

БК1.1.4.00.000 ВО

Блок подпитки внутреннего контура БПНВК-2×38-66. Ведомость объёмов теплоизоляц. работ

Лит.	Лист	Листов
		1

ЛАТГИПРОПРОМ

Копировал [signature] 25051-22 (27) Формат А4

gost.e-ecolog.ru