ГОСУДАРСТВЕННЫЙ КОМИТЕТ СОВЕТА МИНИСТРОВ СССР
ПО ДЕЛАМ СТРОИТЕЛЬСТВА /ГОССТРОЙ СССР/

ТИПОВЫЕ КОНСТРУКЦИИ И ДЕТАЛИ ЗДАНИЙ И СООРУЖЕНИЙ

СЕРИЯ 5.903-3

ВАКУУМНЫЕ ДЕАЭРАТОРЫ И ВОДОСТРУЙНЫЕ ЭЖЕКТОРЫ

ВЫПУСК 2

РАБОЧИЕ ЧЕРТЕЖИ УЗЛОВ И ДЕТАЛЕЙ

ВОДОСТРУЙНЫЕ ЭЖЕКТОРЫ ЭВ-10-ЭВ-600

17898-11

gost.e-ecolog.ru

ГОСУДАРСТВЕННЫЙ КОМИТЕТ СОВЕТА МИНИСТРОВ СССР
ПО ДЕЛАМ СТРОИТЕЛЬСТВА /ГОССТРОЙ СССР/

ТИПОВЫЕ КОНСТРУКЦИИ И ДЕТАЛИ ЗДАНИЙ И СООРУЖЕНИЙ

СЕРИЯ 5.903-3

ВАКУУМНЫЕ ДЕАЗРАТОРЫ И ВОДОСТРУЙНЫЕ ЭЖЕКТОРЫ

ВЫПУСК 2

РАБОЧИЕ ЧЕРТЕЖИ УЗЛОВ И ДЕТАЛЕЙ

ВОДОСТРУЙНЫЕ ЭЖЕКТОРЫ ЭВ-10-ЭВ-600

Разработаны
проектным институтом
„ЛАТГИПРОПРОМ"

Главный инженер института /В.Ф. Овчаров/
Главный инженер проекта /А.П. Думан/

Утверждены и введены в действие
НПО ЦКТИ
с 1 апреля 1982 г.
Указание №241 от 29.12.81 г.

Содержание

Обозначение	Наименование	№ стр.
	Эжектор ЭВ-10	
44.14.01.000	Эжектор ЭВ-10	2
44.14.01.000 СБ	Сборочный чертеж	3
44.14.01.001	Фланец	2
44.14.01.002	Сопло	4
44.14.01.003	Прокладка	4
44.14.01.100	Корпус	4
44.14.01.100 СБ	Сборочный чертеж	5
44.14.01.101	Камера смешения	4
44.14.01.102	Фланец	6
44.14.01.103	Входная камера	6
44.14.01.104	Дно	6
44.14.01.105	Выходной конус	6
44.14.01.106	Патрубок	7
	Эжектор ЭВ-30	
44.14.02.000	Эжектор ЭВ-30	7
44.14.02.000 СБ	Сборочный чертеж	8
44.14.02.100	Корпус	7
44.14.02.100 СБ	Сборочный чертеж	9
44.14.02.101	Камера смешения	7
44.14.02.103	Входная камера	9
44.14.02.105	Выходной конус	9
44.14.02.106	Патрубок	10
	Эжектор ЭВ-60	
44.14.03.000	Эжектор ЭВ-60	10
44.14.03.000 СБ	Сборочный чертеж	11
44.14.03.002	Сопло	10

Содержание Продолжение

Обозначение	Наименование	№ стр.
44.14.03.100	Корпус	10
44.14.03.100 СБ	Сборочный чертеж	12
44.14.03.101	Камера смешения	13
44.14.03.103	Входная камера	13
44.14.03.105	Патрубок	13
	Эжектор ЭВ-100	
44.14.04.000	Эжектор ЭВ-100	14
44.14.04.000 СБ	Сборочный чертеж	15
44.14.04.100	Корпус	14
44.14.04.100 СБ	Сборочный чертеж	16
	Эжектор ЭВ-220	
44.14.05.000	Эжектор ЭВ-220	14
44.14.05.000 СБ	Сборочный чертеж	17
44.14.05.100	Корпус	14
44.14.05.100 СБ	Сборочный чертеж	18
	Эжектор ЭВ-340	
44.14.06.000	Эжектор ЭВ-340	19
44.14.06.000 СБ	Сборочный чертеж	20
44.14.06.100	Корпус	19
44.14.06.100 СБ	Сборочный чертеж	21
	Эжектор ЭВ-600	
44.14.07.000	Эжектор ЭВ-600	19
44.14.07.000 СБ	Сборочный чертеж	22
44.14.07.100	Корпус	19
44.14.07.100 СБ	Сборочный чертеж	23

Кол.	Зона	Поз.	Обозначение	Наименование	Кол.	Примечание
				Документация		
22			44.14.01.000 СБ	Сборочный чертеж		
				Сборочные единицы		
11		1	44.14.01.100	Корпус	1	
				Детали		
11		2	44.14.01.001	Фланец	1	
11		3	44.14.01.002	Сопло	1	
11		4	44.14.01.003	Прокладка	1	
11		5	44.14.01.003-01	Прокладка	1	
				Стандартные изделия		
		6		Болт М16×70.46 ГОСТ 7798-70*	4	
		7		Гайка М16.5 ГОСТ 5915-70*	4	
		8		Шайба 16.65Г ГОСТ 6402-70*	4	

Инв. № подл. | Подпись и дата | Взам. инв. № | Инв. № дубл. | Подпись и дата

Нач. отд.	Ларгард	Эдиньш			1
Разраб.	Ларгард	Эдиньш			1
Пров.	Каплец	Каплец			1
Рук. сект.	Куконосов	Куконосов			1
Н. контр.	Каплец	Каплец			1
Утв.	Попов	Попов			1

44.14.01.000

Эжектор ЭВ-10

Литера | Лист | Листов
— | 1 | 1

ЛАТГИПРОПРОМ

Формат А1

100 10 11 111

20 (V)

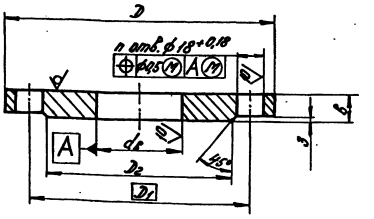

Обозначение	Размеры в мм D	D1	D2	d2	l	n	Масса кг
44.14.01.001	185	150	128	58	18	4	3,3
-01	235	200	178	78	20	8	5,4
-02	260	225	202	110			6,1
-03	370	335	312	161	23	12	14,55
-04	370	335	312	220			11,3
-05	485	445	415	277	26		23,64

Неуказанные предельные отклонения размеров: отверстий H14, валов h14, остальных ± IT14/2.

Инв. № подл. | Подпись и дата | Взам. инв. № | Инв. № дубл. | Подпись и дата

Нач. отд.	Ларгард	Горнова			1
Разраб.	Ларгард	Каплец			1
Пров.	Каплец	Каплец			1
Рук. сект.	Куконосов	Куконосов			1
Н. контр.	Каплец	Каплец			1
Утв.	Попов	Попов			1

44.14.01.001

Фланец

Литера | Масса | Масштаб
— | см. мод. | —

Лист | Листов 1

Лист ГОСТ 19903-74 / 20 ГОСТ 1577-70

ЛАТГИПРОПРОМ

17898-11 3 Формат А1

44.14.01.000 СБ

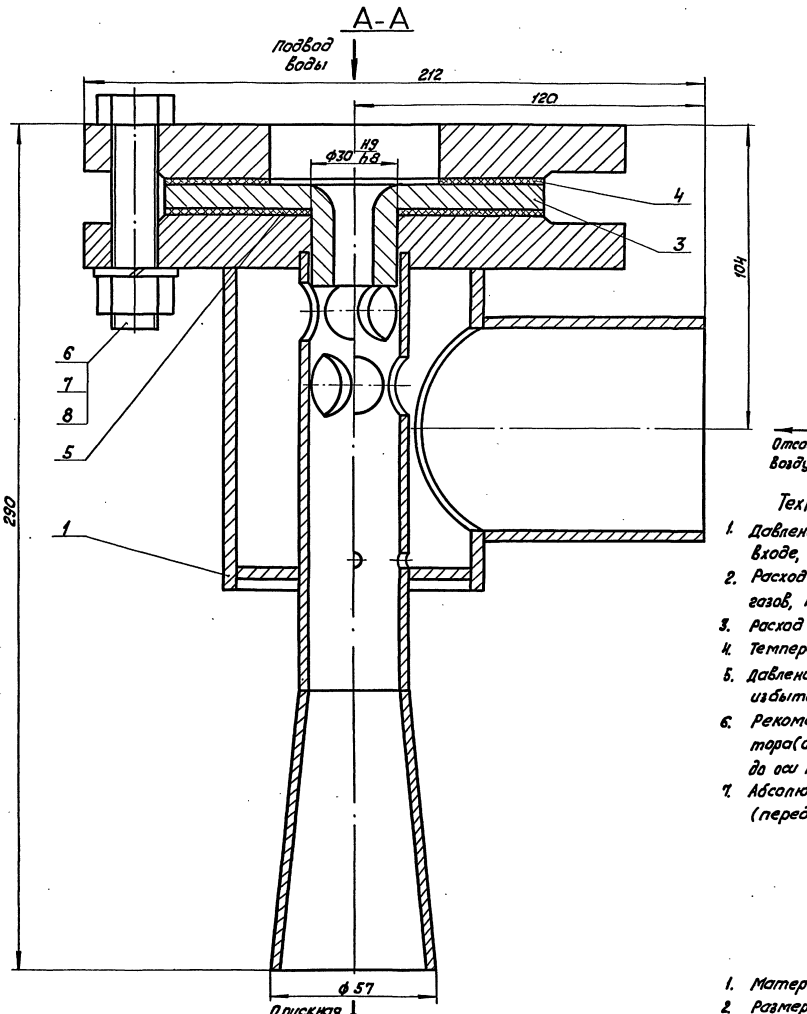

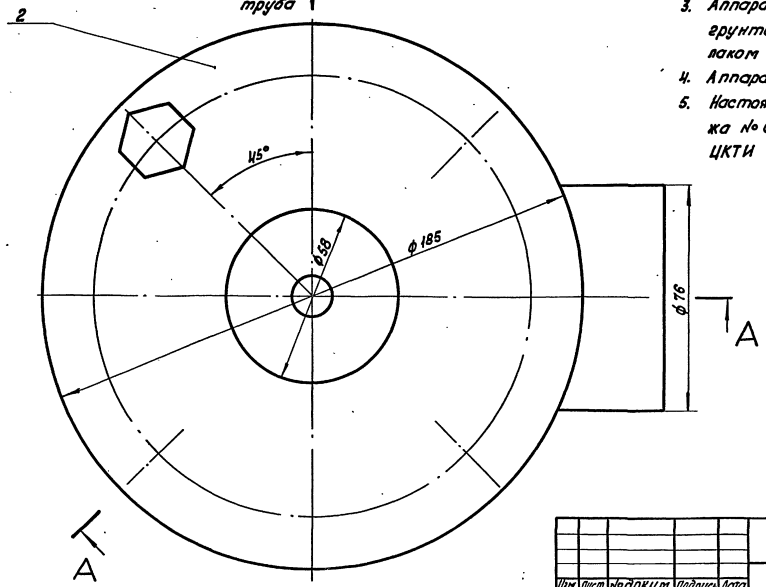

Техническая характеристика

1. Давление паровоздушной смеси на входе, кгс/см² — 0,2
2. Расход отсасываемых несконденсированных газов, кг/ч — 1,2
3. Расход рабочей воды, т/ч — 10
4. Температура рабочей воды на входе °С — 30
5. Давление пробное при гидроиспытании, избыточное кгс/см² — 2
6. Рекомендуемая высота установки эжектора (от уровня воды в баке-газоотделителе до оси патрубка паровоздушной смеси), м — 8
7. Абсолютное давление рабочей воды (перед соплом), кгс/см². — 2,8

Технические требования.

1. Материал, изготовление и сварка по ОСТ 26-291-79.
2. Размеры для справок.
3. Аппарат окрасить снаружи в два слоя грунтом ГФ-020 по ТУ 610-1642-72 или лаком БТ-577 по ГОСТ 5631-79.
4. Аппарат не подлежит ведению Госгортехнадзора.
5. Настоящий чертеж разработан взамен чертежа № 06-2577, технического проекта НПО ЦКТИ работа № 0-6812.

Серия 5.903-3 Выпуск 2

Изм.	Лист	№ докум.	Подпись	Дата	44.14.01.000 СБ			
Разраб.		Эйдиньш		16.XII.81	Эжектор ЭВ-10	Лит	Масса	Масштаб
Пров.		Колмец		17.XII.81	С борочный чертеж		11	1:1
Гл.спец.		Суханосов				Лист	Листов 1	
Н.контр.		Колмец		17.XII.81		ЛАТГИПРОПРОМ		
Утв.		Попов						

Инв.№ подл. | Подпись и дата | Взам.инв.№ | Инв.№ дубл. | Подпись и дата

Серия 5.903-3 Выпуск 2

44.14.01.002

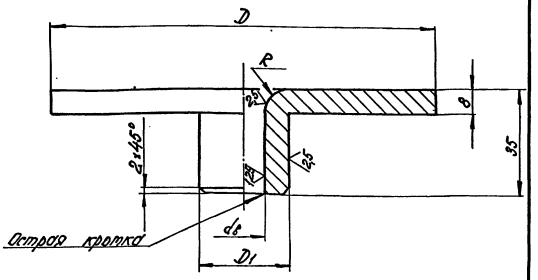

Обозначение	Размеры в мм				Масса, кг
	D	D_1	$d_в$	R	
44.14.01.002	128	30h8	13,4h11	8	0,92
-01	178	40h8	24,2h11	10	1,7

Неуказанные предельные отклонения размеров: диаметров H14, h14, остальных $\pm \frac{IT14}{2}$.

Изм.	Лист	№ докум.	Подпись	Дата
Разраб.		Ионова		16.10.81
Пров.		Колмец		17.10.81
Гл. спец.		Сухоносов		
Н. контр.		Колмец		17.10.81
Утв.		Попов		

44.14.01.002

Сопло

Литера	Масса	Масштаб
	ст. табл.	—

Лист 38 ГОСТ 19903-74 / 12Х18Н10Т ГОСТ 5949-75

Лист | Листов 1

ЛАТГИПРОПРОМ

Формат 11В

Серия 5.903-3 Выпуск 2

44.14.01.003

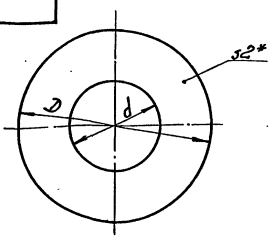

Обозначение	D, мм	d, мм	Масса, кг	Обозначение	D, мм	d, мм	Масса, кг
44.14.01.003	128	59	0,02	-07	310	161	0,22
-01	128	31	0,024	-08	310	100	0,27
-02	178	79	0,08	-09	310	220	0,15
-03	178	41	0,095	-10	310	150	0,23
-04	202	110	0,09	-11	410	280	0,281
-05	202	60	0,117	-12	410	200	0,402
-06	202	80	0,108				

* Размер для справок.

Изм.	Лист	№ докум.	Подпись	Дата
Разраб.		Ионова		16.10.81
Пров.		Колмец		17.10.81
Гл. спец.		Сухоносов		
Н. контр.		Колмец		17.10.81
Утв.		Попов		

44.14.01.003

Прокладка

Литера	Масса	Масштаб
	ст. табл.	—

Лист | Листов 1

Паронит ПОНГ ГОСТ 481-80

ЛАТГИПРОПРОМ

Формат 11В

Серия 5.903-3 Выпуск 2

Форм.	Зона	Поз.	Обозначение	Наименование	Кол.	Примечание
				Документация		
22			44.14.01.100 СБ	Сборочный чертеж		
				Детали		
11		1	44.14.01.101	Камера смешения	1	
11		2	44.14.01.102	Фланец	1	
11		3	44.14.01.103	Входная камера	1	
11		4	44.14.01.104	Дно	1	
11		5	44.14.01.105	Выходной конус	1	
11		6	44.14.01.106	Патрубок	1	

Изм.	Лист	№ докум.	Подпись	Дата
Разраб.		Эйдиньш		16.10.81
Пров.		Колмец		17.10.81
Гл. спец.		Сухоносов		
Н. контр.		Колмец		17.10.81
Утв.		Попов		

44.14.01.100

Корпус

Литера	Лист	Листов
		1

ЛАТГИПРОПРОМ

Формат 11В

Серия 5.903-3 Выпуск 2

44.14.01.101

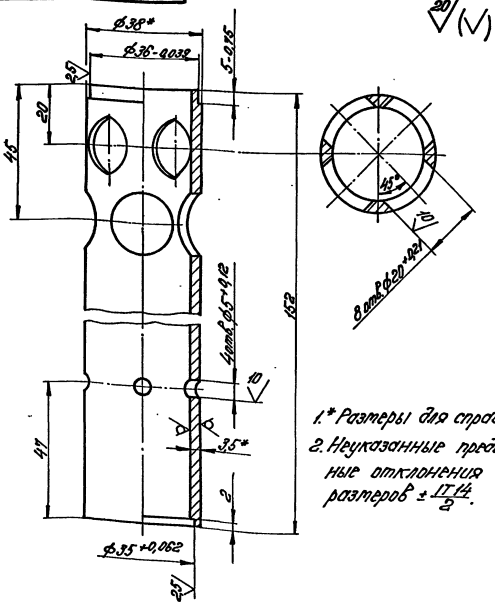

1.* Размеры для справок.
2. Неуказанные предельные отклонения размеров $\pm \frac{IT14}{2}$.

Изм.	Лист	№ докум.	Подпись	Дата
Разраб.		Ионова		16.10.81
Пров.		Колмец		17.10.81
Гл. спец.		Сухоносов		
Н. контр.		Колмец		17.10.81
Утв.		Попов		

44.14.01.101

Камера смешения

Литера	Масса	Масштаб
	0,38	1:1

Лист | Листов 1

Труба 38×3,5 ГОСТ 8732-78 / В20 ГОСТ 8731-74*

ЛАТГИПРОПРОМ

17898·11 5 Формат 11В

44.14.01.100 СБ

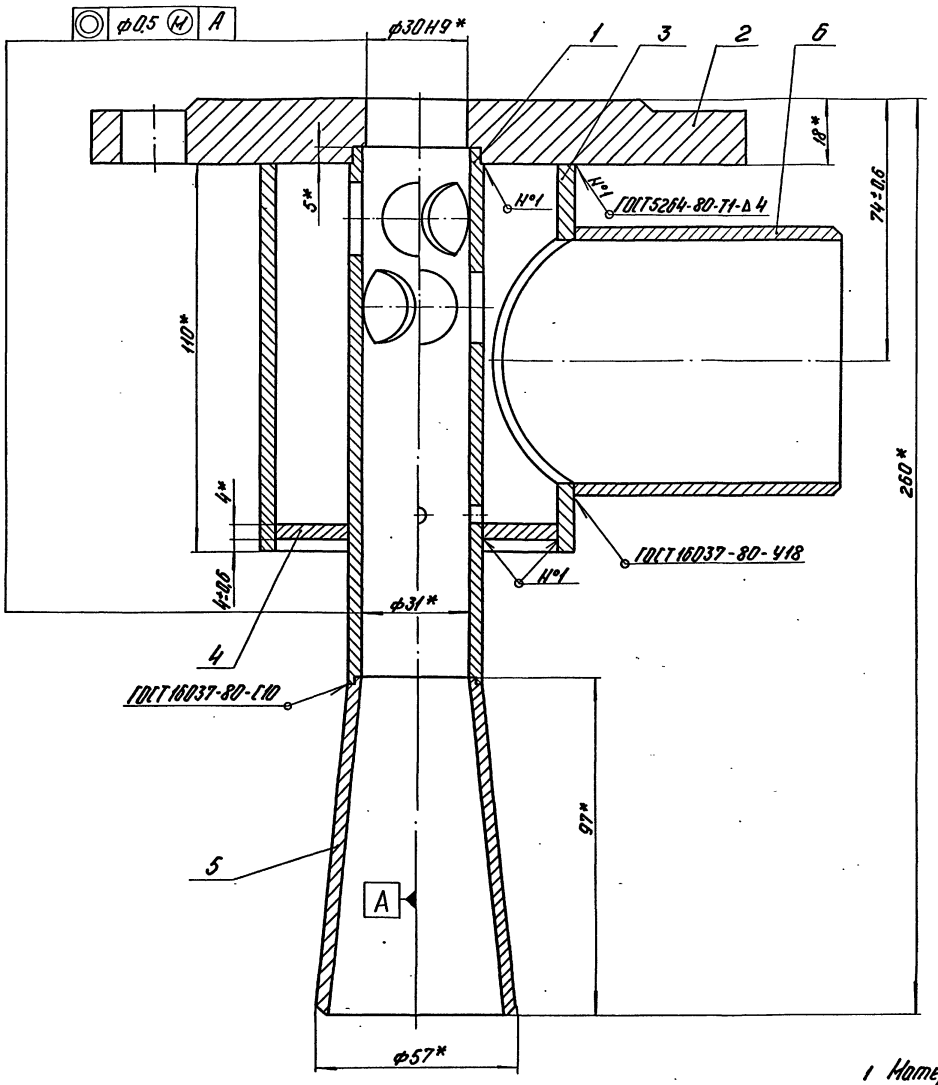

1 Материал, изготовление и сварка по ОСТ 26-291-79.

2 *Размеры для справок.

3 Контроль качества сварных соединений:

а) внешний осмотр и измерение;

б) гидравлическое испытание водой при избыточном давлении 2 кгс/см².

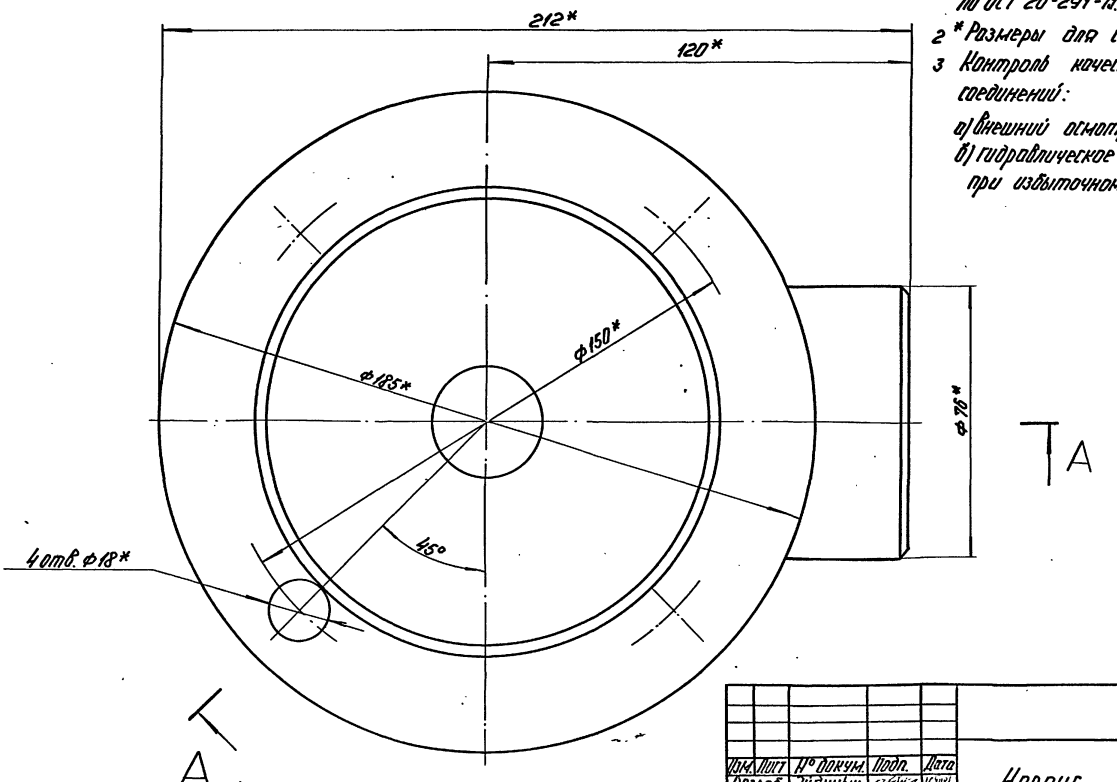

Серия 5.903-3 Выпуск 2

Изм.	Лист	№ докум.	Подп.	Дата	44.14.01.100 СБ			
Разраб.		Эйдиньш		16.XII.81	Корпус Сборочный чертеж.	Лит.	Масса	Масштаб
Пров.		Колмец		17.XII.81			5,9	1:1
Гл. спец.		Сухоносов				Лист	Листов 1	
Н. контр.		Колмец		17.XII.81		ЛАТ ГИПРОПРОМ		
Утв.		Попов						

Инв. № подл. | Подп. и дата | Взам. инв. № | Инв. № дубл. | Подп. и дата

Серия 5.903-3 Выпуск 2

44.14.01.102

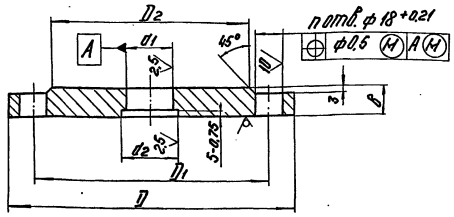

Обозначение	Размеры в мм							Масса, кг
	D	D1	D2	d1	d2	B	n	
44.14.01.102	185	150	128	30 H9	36 H9	18	4	3,6
-01	235	200	178	40 H9	55 H9	20	8	5,8
-02	260	225	202	60 H9	72 H9			7,06
-03	260	225	202	80 H9	105 H9			8,83
-04	370	335	312	100 H9	130 H9	23	12	16,56
-05	370	335	312	150 H9	215 H9			14,28
-06	485	445	415	200 H9	270 H9	26		23,54

Неуказанные предельные отклонения размеров: отверстий H14, валов h14, остальных $\pm \frac{IT14}{2}$.

Разраб. Цимова; Пров. Копнеец; Гл. спец. Сухопоров; Н. контр. Копнеец; Утв. Попов

44.14.01.102

Фланец

Лит. | Масса: см. табл. | Масштаб: —

Лист | Листов 1

Лист ГОСТ 19903-74 В20 ГОСТ 1577-70

ЛАТГИПРОПРОМ

Формат А1Б

Инв.№ подл. | Подп. и дата | Взам. инв.№ | Инв.№ дубл. | Подп. и дата

44.14.01.103

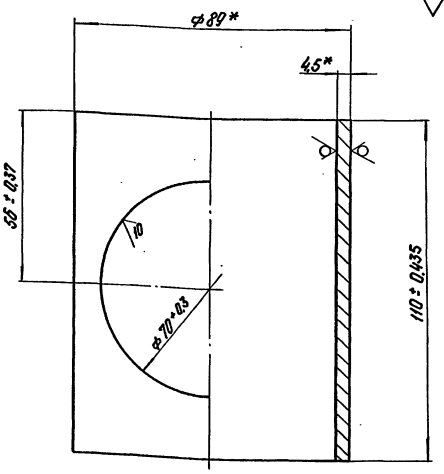

*Размеры для справок.

Разраб. Цимова; Пров. Копнеец; Гл. спец. Сухопоров; Н. контр. Копнеец; Утв. Попов

44.14.01.103

Входная камера

Лит. Д9 | Масса | Масштаб 1:1

Лист | Листов 1

Труба 89х4,5 ГОСТ 8732-78 В20 ГОСТ 8731-74*

ЛАТГИПРОПРОМ

Формат А1Б

Инв.№ подл. | Подп. и дата | Взам. инв.№ | Инв.№ дубл. | Подп. и дата

Серия 5.903-3 Выпуск 2

44.14.01.104

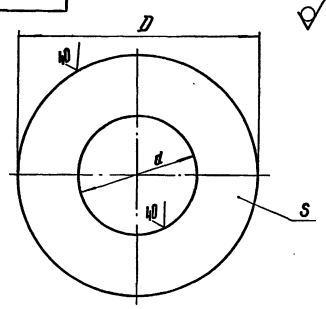

Обозначение	Размеры в мм			Масса, кг
	D	d	S	
44.14.01.104	78	40	4	0,11
-01	122	59		0,28
-02	148	78		0,39
-03	148	111	5	0,295
-04	254	136	6	1,7
-05	254	221		0,58
-06	356	275	7	2,21

Неуказанные предельные отклонения размеров: отверстий H14, валов h14.

Разраб. Цимова; Пров. Копнеец; Гл. спец. Сухопоров; Н. контр. Копнеец; Утв. Попов

44.14.01.104

Дно

Лит. | Масса: см. табл. | Масштаб: —

Лист | Листов 1

Лист S ГОСТ 19903-74 В20 ГОСТ 1577-70

ЛАТГИПРОПРОМ

Формат А1Б

Инв.№ подл. | Подп. и дата | Взам. инв.№ | Инв.№ дубл. | Подп. и дата

44.14.01.105

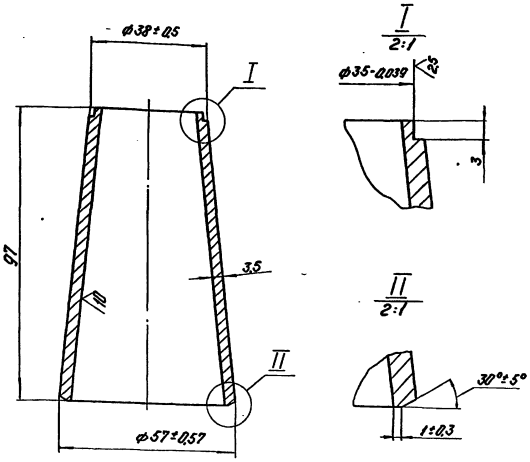

Неуказанные предельные отклонения размеров $\pm \frac{IT14}{2}$.

Разраб. Цимова; Пров. Копнеец; Гл. спец. Сухопоров; Н. контр. Копнеец; Утв. Попов

44.14.01.105

Выходной конус

Лит. | Масса: 0,36 | Масштаб: 1:1

Лист | Листов 1

Круг В-БО ГОСТ 2590-71* 20 ГОСТ 1050-74*

ЛАТГИПРОПРОМ

17898-11 7 Формат А1Б

Инв.№ подл. | Подп. и дата | Взам. инв.№ | Инв.№ дубл. | Подп. и дата

Серия 5.903-3 Выпуск 2

44.14.01.106

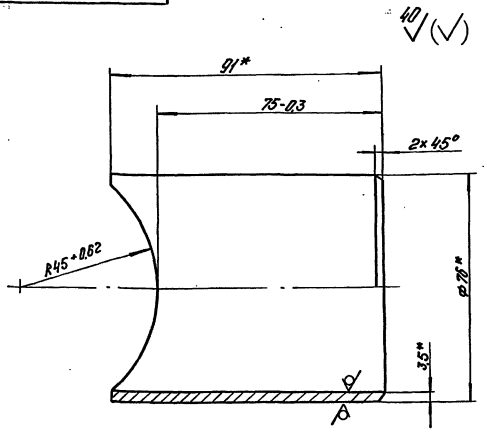

* Размеры для справок

Изм.	Лист	№ докум.	Подп.	Дата
Разраб.		Ионова		16.XII.81
Пров.		Колмец		17.XII.81
Гл. спец.		Сухоносов		
Н. контр.		Попов		17.XII.81
Утв.		Попов		

Патрубок

Лит.	Масса	Масштаб
	0,52	1:1

Лист | Листов 1

Труба 76×3,5 ГОСТ 8732-78 / В20 ГОСТ 8731-74*

ЛАТГИПРОПРОМ

Формат 11В

Серия 5.903-3 Выпуск 2

Формат	Зона	Поз.	Обозначение	Наименование	Кол.	Примечание
				Документация		
22			44.14.02.000 СБ	Сборочный чертеж		
				Сборочные единицы		
11		1	44.14.02.100	Корпус	1	
				Детали		
11		2	44.14.01.001-01	Фланец	1	
11		3	44.14.01.002-01	Сопло	1	
11		4	44.14.01.003-02	Прокладка	1	
11		5	44.14.01.003-03	Прокладка	1	
				Стандартные изделия		
		6		Болт М16×70.46 ГОСТ 7798-70*	8	
		7		Гайка М16.5 ГОСТ 5915-70*	8	
		8		Шайба 16.65.Г ГОСТ 6402-70*	8	

44.14.02.000

Изм.	Лист	№ докум.	Подп.	Дата
Разраб.		Зодиньш		16.XII.81
Пров.		Колмец		17.XII.81
Гл. спец.		Сухоносов		
Н. контр.		Колмец		17.XII.81
Утв.		Попов		

Эжектор ЭВ-30

Лит.	Лист	Листов
		1

ЛАТГИПРОПРОМ

Формат 11В

Серия 5.903-3 Выпуск 2

Формат	Зона	Поз.	Обозначение	Наименование	Кол.	Примечание
				Документация		
12			44.14.02.100 СБ	Сборочный чертеж		
				Детали		
11		1	44.14.02.101	Камера смешения	1	
11		2	44.14.01.102-01	Фланец	1	
11		3	44.14.02.103	Входная камера	1	
11		4	44.14.01.104-01	Дно	1	
11		5	44.14.02.105	Выходной конус	1	
11		6	44.14.02.106	Патрубок	1	

44.14.02.100

Изм.	Лист	№ докум.	Подп.	Дата
Разраб.		Ионова		16.XII.81
Пров.		Колмец		17.XII.81
Гл. спец.		Сухоносов		
Н. контр.		Колмец		17.XII.81
Утв.		Попов		

Корпус

Лит.	Лист	Листов
		1

ЛАТГИПРОПРОМ

Формат 11В

Серия 5.903-3 Выпуск 2

44.14.02.101

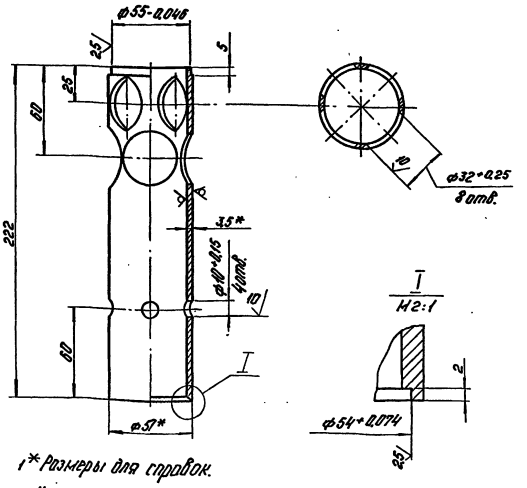

1* Размеры для справок.

2 Неуказанные предельные отклонения размеров ± 1Т14/2.

44.14.02.101

Изм.	Лист	№ докум.	Подп.	Дата
Разраб.		Ионова		16.XII.81
Пров.		Колмец		17.XII.81
Гл. спец.		Сухоносов		
Н. контр.		Колмец		17.XII.81
Утв.		Попов		

Камера смешения

Лит.	Масса	Масштаб
	0,85	1:2

Лист | Листов 1

Труба 57×3,5 ГОСТ 8732-78 / В20 ГОСТ 8731-74*

ЛАТГИПРОПРОМ

17898-11 8 Формат 11В

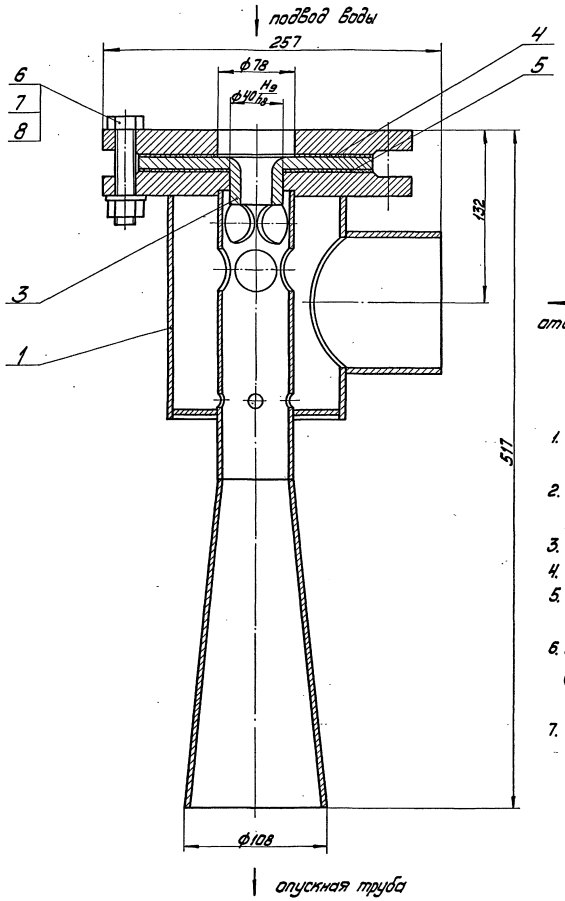

отсос воздуха

Техническая характеристика

1. Давление паровоздушной смеси на входе, кгс/см² — 0,08÷0,2
2. Расход отсасываемых несконденсированных газов, кг/ч — 1,35÷3,8
3. Расход рабочей воды, т/ч — 30
4. Температура рабочей воды на входе, °С — 10÷30
5. Давление пробное при гидроиспытании, избыточное, кгс/см² — 2
6. Рекомендуемая высота установки эжектора (от уровня воды в баке-газоотделителе до оси патрубка паровоздушной смеси), м — 9,2÷8,25
7. Абсолютное давление рабочей воды (перед соплом), кгс/см² — 2,5

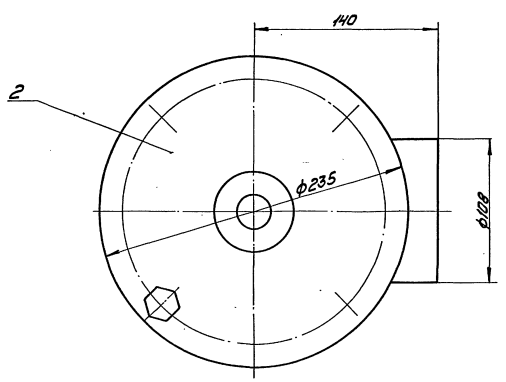

Технические требования

1. Материал, изготовление и сварка по ОСТ 26-291-71.
2. Размеры для справок.
3. Аппарат окрасить снаружи в два слоя грунтом ГФ-020 по ТУ 6-10-1842-77 или лаком БТ-577 по ГОСТ 5631-79.
4. Аппарат не подлежит ведению Госгортехнадзора.
5. Настоящий чертеж разработан взамен чертежа № 05-2577, технического проекта НПО ЦКТИ работа № 0-6812.

						44.14.02.000 СБ			
Изм.	Лист	№ докум.	Подпись	Дата			Лит.	Масса	Масштаб
Разраб.		Яблочный			Эжектор ЭВ-30 Сборочный чертеж			20,68	1:2
Пров.		Колмец					Лист	Листов 1	
Т. контр.		Сиканосов							
Н. контр.		Колмец					ЛАТГИПРОПРОМ		
Утв.		Попов							

17898-11 9 Формат А2

Серия 5.903-3 Выпуск 2

Инв. № подл. | Подпись и дата | Взам. инв. № | Инв. № дубл. | Подпись и дата

44.14.02.100СБ

Серия 5.903-3 Выпуск 2

Инв.№ подл. | Подпись и дата | Взам.инв.№ | Инв.№ дубл. | Подпись и дата

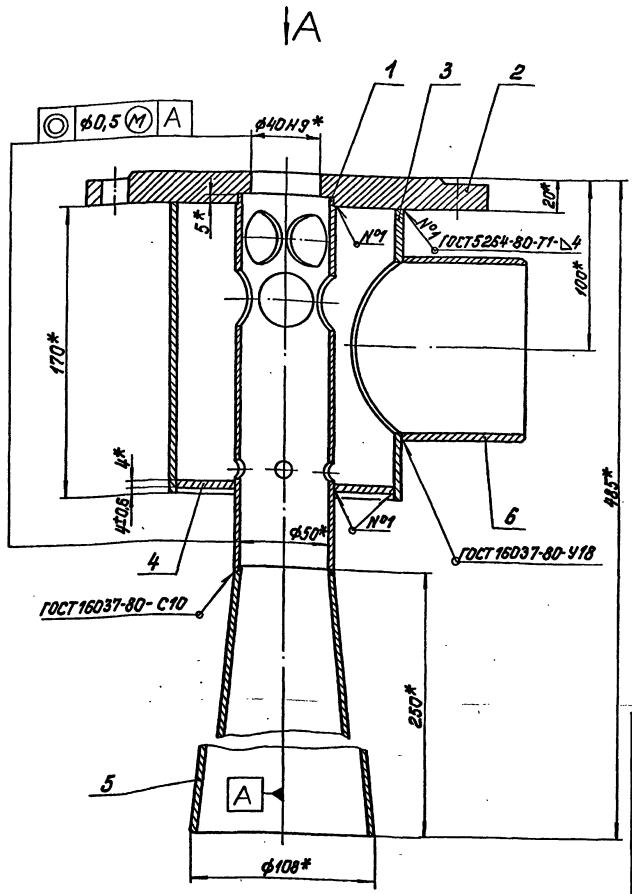

Вид А

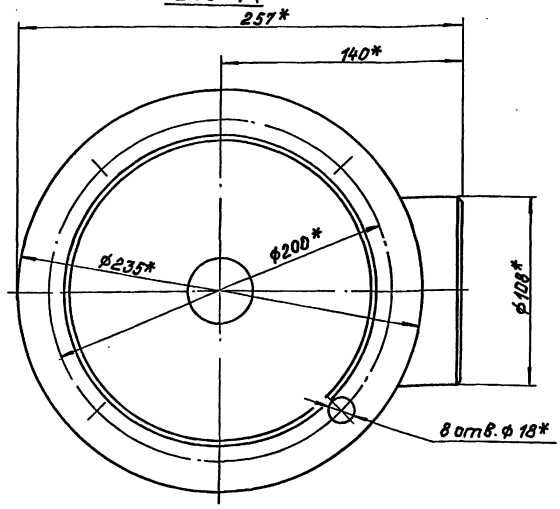

1. Материал, изготовление и сварка по ОСТ 26-291-79.
2. * Размеры для справок.
3. Контроль качества сварных соединений:
   а) внешний осмотр и измерение;
   б) гидравлическое испытание водой при избыточном давлении 2 кгс/см².

Изм.	Лист	№ докум.	Подпись	Дата	44.14.02.100 СБ			
Разраб.		Нонова		6.11.81	Корпус Сборочный чертеж	Лит.	Масса	Масштаб
Пров.		Колмец		6.11.81			11,8	1:2
Гл.спец.		Сухоносов				Лист	Листов 1	
Н.контр.		Колмец		6.11.81		ЛАТГИПРОПРОМ		
Утв.		Попов						

Формат А1

44.14.02.103

Серия 5.903-3 Выпуск 2

Инв.№ подл. | Подпись и дата | Взам.инв.№ | Инв.№ дубл. | Подпись и дата

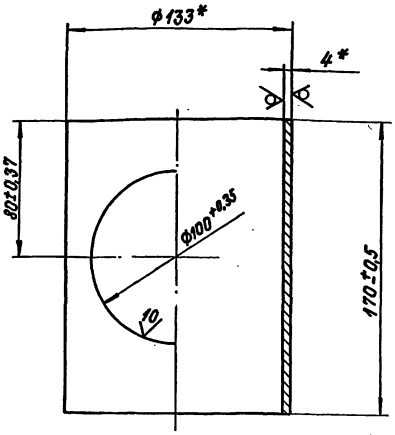

* Размеры для справок.

Изм.	Лист	№ докум.	Подпись	Дата	44.14.02.103			
Разраб.		Нонова		6.11.81	Входная камера	Лит.	Масса	Масштаб
Пров.		Колмец		6.11.81			1,9	1:2
Гл.спец.		Сухоносов				Лист	Листов 1	
Н.контр.		Колмец		6.11.81	Труба 133×4 ГОСТ 8732-78 В20 ГОСТ 8731-74*	ЛАТГИПРОПРОМ		
Утв.		Попов						

Формат А3

44.14.02.105

Серия 5.903-3 Выпуск 2

Инв.№ подл. | Подпись и дата | Взам.инв.№ | Инв.№ дубл. | Подпись и дата

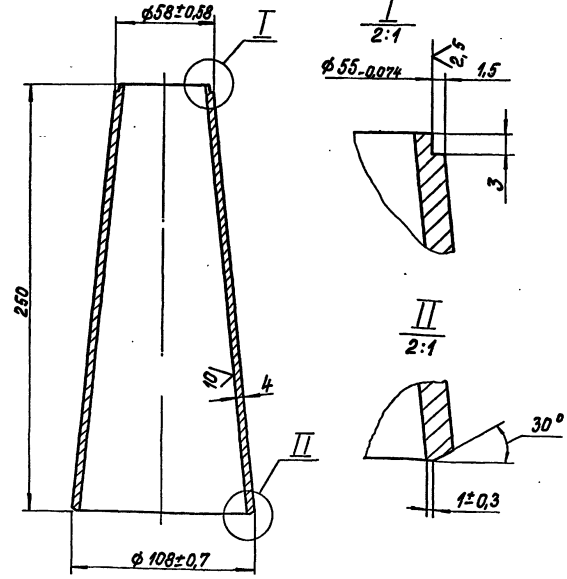

Неуказанные предельные отклонения размеров $\pm\frac{IT14}{2}$.

Изм.	Лист	№ докум.	Подпись	Дата	44.14.02.105			
Разраб.		Нонова		6.11.81	Выходной конус	Лит.	Масса	Масштаб
Пров.		Колмец		6.11.81			2	1:2
Гл.спец.		Сухоносов				Лист	Листов 1	
Н.контр.		Колмец		6.11.81	Круг В-110 ГОСТ 2590-71* 20 ГОСТ 1050-74*	ЛАТГИПРОПРОМ		
Утв.		Попов						

Формат А3

44.14.02.106

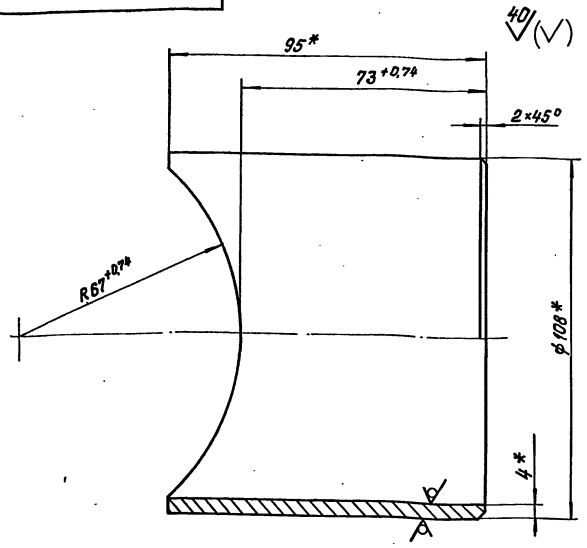

* Размеры для справок.

Изм.	Лист	№ докум.	Подпись	Дата
Разраб.		Ионова		6.10.81
Пров.		Колмец		7.10.81
Гл.спец.		Сухоносов		
Н.контр.		Колмец		7.10.81
Утв.		Попов		

Патрубок

Лит.	Масса	Масштаб
	0,9	1:1
Лист	Листов 1	

Труба 108×4 ГОСТ 8732-78 / В20 ГОСТ 8731-74*

ЛАТГИПРОПРОМ

Формат 11В

Формат	Зона	Поз.	Обозначение	Наименование	Кол.	Примечание
				Документация		
22			44.14.03.000 СБ	Сборочный чертеж		
				Сборочные единицы		
11		1	44.14.03.100	Корпус	1	
				Детали		
11		2	44.14.01.001-02	Фланец	1	
11		3	44.14.03.002	Сопло	1	
11		4	44.14.01.003-04	Прокладка	1	
11		5	44.14.01.003-05	Прокладка	1	
				Стандартные изделия		
		6		Болт М16×70.46 ГОСТ 7798-70*	8	
		7		Гайка М16.5 ГОСТ 5915-70*	8	
		8		Шайба 16.65Г ГОСТ 6402-70*	8	

Изм.	Лист	№ докум.	Подпись	Дата
Разраб.		Зайдиньш		6.10.81
Пров.		Колмец		7.10.81
Гл.спец.		Сухоносов		
Н.контр.		Колмец		7.10.81
Утв.		Попов		

44.14.03.000

Эжектор ЭВ-60

Лит.	Лист	Листов
		1

ЛАТГИПРОПРОМ

Формат 11В

44.14.03.002

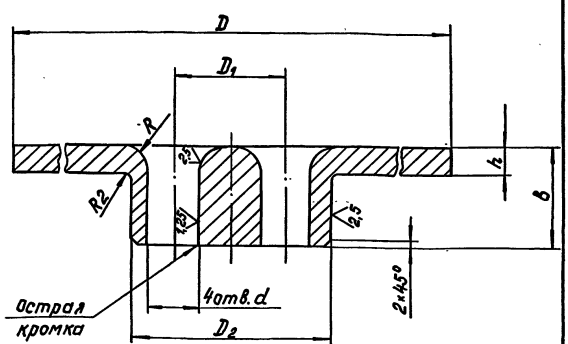

Обозначение	Размеры в мм D	D1	D2	d	R	S	h	Масса кг
44.14.03.002	200	34	60 h8	16 H12	8	30	8	2,26
-01	200	50	80 h8	23,2 H12	10			2,43
-02	310	62	100 h8	30 H12	12	35		5,62
-03	310	90	150 h8	36,4 H12				7,32
-04	410	114	200 h8	53,5 H12	20	40	10	14,86

Неуказанные предельные отклонения размеров: отверстий H14, валов h 14, остальных $\pm \frac{IT14}{2}$.

Изм.	Лист	№ докум.	Подпись	Дата
Разраб.		Ионова		6.10.81
Пров.		Колмец		7.10.81
Гл.спец.		Сухоносов		
Н.контр.		Колмец		7.10.81
Утв.		Попов		

Сопло

Лит.	Масса	Масштаб
	см. табл.	
Лист	Листов 1	

Лист ГОСТ 19903-74 / 12Х18Н10Т ГОСТ 5632-72

ЛАТГИПРОПРОМ

Формат 11В

Формат	Зона	Поз.	Обозначение	Наименование	Кол.	Примечание
				Документация		
22			44.14.03.100 СБ	Сборочный чертеж		
				Детали		
11		1	44.14.03.101	Камера смешения	1	
11		2	44.14.01.102-02	Фланец	1	
11		3	44.14.03.103	Входная камера	1	
11		4	44.14.03.104-02	Дно	1	
11		5	44.14.03.105	Патрубок	1	
				Стандартные изделия		
		6		Переход К 133×5-76×3,5 ГОСТ 17378-77	1	

Изм.	Лист	№ докум.	Подпись	Дата
Разраб.		Ионова		6.10.81
Пров.		Колмец		7.10.81
Гл.спец.		Сухоносов		
Н.контр.		Колмец		7.10.81
Утв.		Попов		

44.14.03.100

Корпус

Лит.	Лист	Листов
		1

ЛАТГИПРОПРОМ

17898-11 11 Формат 11В

44.14.03.000СБ

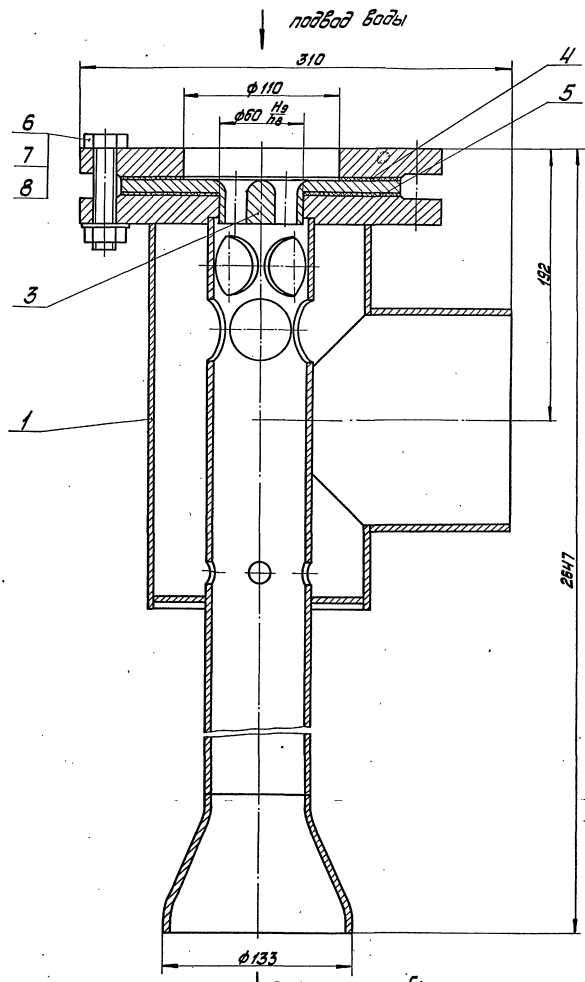

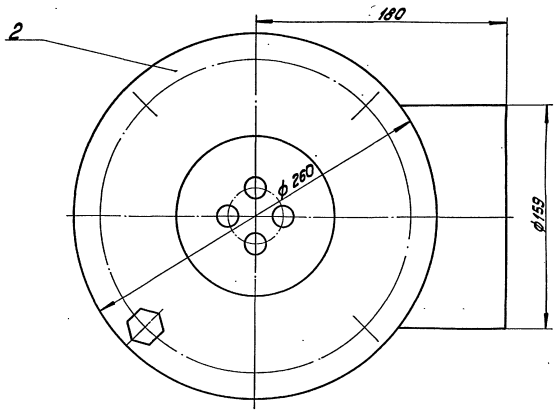

Техническая характеристика

1. Давление паровоздушной смеси на входе, кгс/см² — 0,06; 0,2
2. Расход отсасываемых несконденсированных газов, кг/ч — 3,5; 10
3. Расход рабочей воды, т/ч — 60
4. Температура рабочей воды на входе °С — 10; 30
5. Давление пробное при гидроиспытании, избыточное, кгс/см² — 2
6. Рекомендуемая высота установки эжектора (от уровня воды в баке-газоотделителе до оси патрубка паровоздушной смеси), м — 8,2; 7,8
7. Абсолютное давление рабочей воды (перед соплом), кгс/см² — 3,1

Технические требования

1. Материал, изготовление и сварка по ОСТ 26-291-79.
2. Размеры для справок.
3. Аппарат окрасить снаружи в два слоя грунтом ГФ-020 по ТУ610-1642-77 или лаком БТ-577 по ГОСТ 5631-79.
4. Аппарат не подлежит ведению Госгортехнадзора.
5. Настоящий чертеж разработан взамен чертежа №ОБ-2582 технического проекта НПО ЦКТИ работа №0-6812.

Серия 5.903-3 Выпуск 2

Изм.	Лист	№ докум.	Подпись	Дата	44.14.03.000СБ			
Разраб.		Эйдиньш		16.12.81	Эжектор ЭВ-60 Сборочный чертеж	Лит.	Масса 43,1	Масштаб 1:2
Пров.		Колмец		17.12.81		Лист	Листов 1	
Гл. спец.		Суханосов				ЛАТГИПРОПРОМ		
Н. контр.		Колмец		17.12.81				
Утв.		Попов						

Инв. № подл. | Подпись и дата | Взам. инв. № | Инв. № дубл. | Подпись и дата

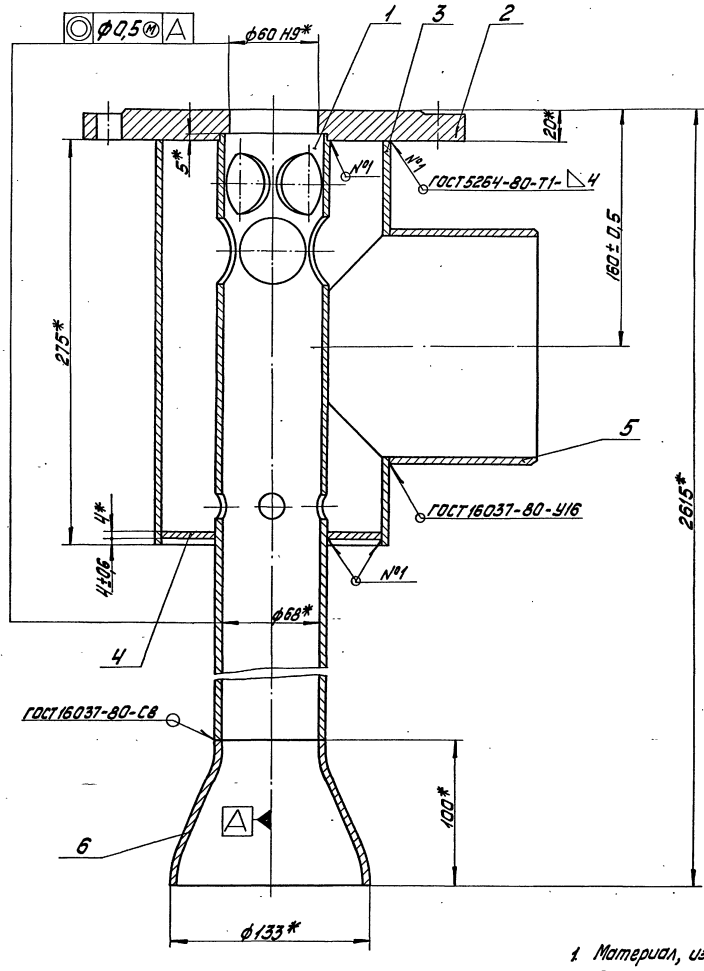

1. Материал, изготовление и сварка по ОСТ 26-291-79.
2. * Размеры для справок.
3. Контроль качества сварных соединений:
   а) внешний осмотр и измерение;
   б) гидравлическое испытание водой при избыточном давлении 2 кгс/см².

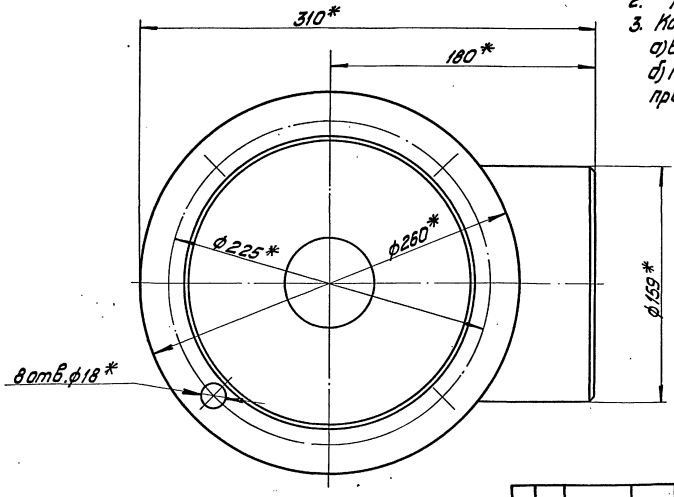

Изм.	Лист	№ докум.	Подпись	Дата	44.14.03.100 СБ		
Разраб.		Санова			Корпус Сборочный чертеж	Лит.	Масса	Масштаб
Пров.		Колмец					33	1:2
Т. спец.		Суханова				Лист	Листов 1	
Н. контр.		Колмец				ЛАТГИПРОПРОМ		
Утв.		Попов						

Серия 5.903-3 Выпуск 2

Инв. № подл. | Подпись и дата | Взам. инв. № | Инв. № дубл. | Подпись и дата

Серия 5.903-3 Выпуск 2

44.14.03.101

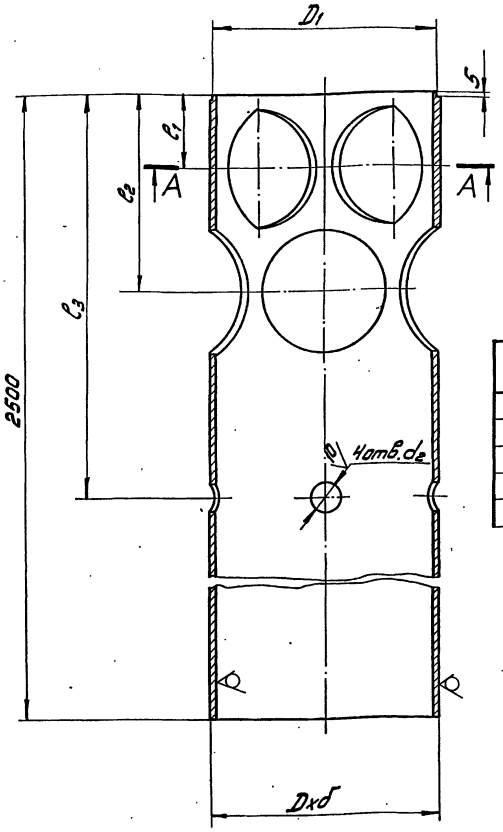

А–А

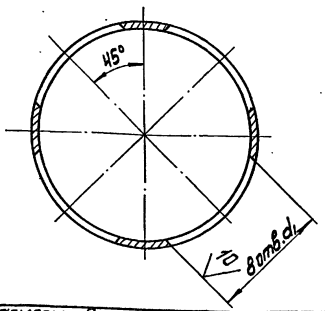

Обозначение	Размеры в мм							Масса, кг
	Dхб	D_1	l_1	l_2	l_3	d_1	d_2	
44.14.03.101	76х4	72 h8	35	80	250	44	15	17,35
-01	108х4	105 h8	45	110	300	64	20	24,83
-02	133х4	130 h8	50	135	370	80	30	30,5
-03	219х6	215 h8	65	185	370	115	30	74,76
-04	273х7	270 h8	85	235	484	145	30	107,38

Неуказанные предельные отклонения размеров: диаметров H14; h14, остальных $\pm \frac{IT14}{2}$

Изм.	Лист	№ докум.	Подпись	Дата	44.14.03.101			
Разраб.		Ионова		16.10.81	Камера смешения	Лит.	Масса	Масштаб
Пров.		Колмец		17.10.81			см. табл.	—
Гл.спец.		Сухоносов				Лист	Листов: 1	
Н.контр.		Колмец		17.10.81	Труба Dхб ГОСТ 8732-78 20 ГОСТ 8731-74*	ЛАТГИПРОПРОМ		
Утв.		Попов						

формат 12

Инв.№подл. | Подпись и дата | Взам.инв.№ | Инв.№дубл. | Подпись и дата

Серия 5.903-3 Выпуск 2

44.14.03.103

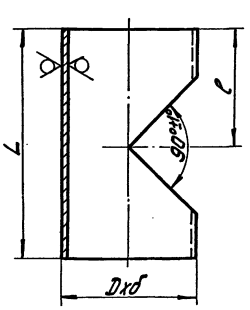

Обозначение	Размеры в мм			Масса, кг
	Dхб	L	l	
44.14.03.103	159х4,5	275	140	4,12
-01	159х4,5	315	160	4,72
-02	273х7	400	200	15,24
-03	377х9	520	260	34,78

Неуказанные предельные отклонения размеров $\pm \frac{IT14}{2}$.

Изм.	Лист	№ докум.	Подпись	Дата	44.14.03.103			
Разраб.		Ионова		16.10.81	Входная камера	Лит.	Масса	Масштаб
Пров.		Колмец		17.10.81			см. табл.	—
Гл.спец.		Сухоносов				Лист	Листов: 1	
Н.контр.		Колмец		17.10.81	Труба Dхб ГОСТ 8732-78 В20 ГОСТ 8731-74*	ЛАТГИПРОПРОМ		
Утв.		Попов						

формат 118

Серия 5.903-3 Выпуск 2

44.14.03.105

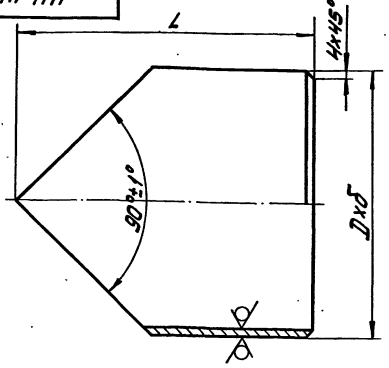

Обозначение	Размеры в мм		Масса, кг
	Dхб	L	
44.14.03.105	159х4,5	180	2,4
-01	273х7	250	8,35
-02	377х9	350	21,44

Неуказанные предельные отклонения размеров $\pm \frac{IT14}{2}$

Изм.	Лист	№ докум.	Подпись	Дата	44.14.03.105			
Разраб.		Ионова		16.10.81	Патрубок	Лит.	Масса	Масштаб
Пров.		Колмец		17.10.81			см. табл.	—
Гл.спец.		Сухоносов				Лист	Листов: 1	
Н.контр.		Колмец		17.10.81	Труба Dхб ГОСТ 8732-78 В20 ГОСТ 8731-74*	ЛАТГИПРОПРОМ		
Утв.		Попов						

17898 · 11 14 формат 118

Серия 5.903-3 Выпуск 2

Формат	Зона	Поз.	Обозначение	Наименование	Кол.	Примечание
				Документация		
22			44.14.04.000 СБ	Сборочный чертеж		
				Сборочные единицы		
11		1	44.14.04.100	Корпус	1	
				Детали		
11		2	44.14.01.001-02	Фланец	1	
11		3	44.14.03.002-01	Сопло	1	
11		4	44.14.01.003-04	Прокладка	1	
11		5	44.14.01.003-06	Прокладка	1	
				Стандартные изделия		
		6		Болт М16х70.46 ГОСТ 7798-70*	8	
		7		Гайка М16.5 ГОСТ 5915-70*	8	
		8		Шайба 16.65Г ГОСТ 6402-70*	8	

Инв.№ подл. | Подпись и дата | Взам.инв.№ | Инв.№ дубл. | Подпись и дата

Изм.	Лист	№ докум.	Подпись	Дата
Разраб.		Зайдиньш		6.10.81
Пров.		Колмец		7.10.81
Гл.спец.		Сухоносов		7.10.81
Н.контр.		Колмец		7.10.81
Утв.		Попов		

44.14.04.000

Эжектор ЭВ-100

Лит.	Лист	Листов
		1

ЛАТГИПРОПРОМ

Формат А1В

Серия 5.903-3 Выпуск 2

Формат	Зона	Поз.	Обозначение	Наименование	Кол.	Примечание
				Документация		
22			44.14.04.100 СБ	Сборочный чертеж		
				Детали		
11		1	44.14.03.101-01	Камера смешения	1	
11		2	44.14.01.102-03	Фланец	1	
11		3	44.14.03.103-01	Входная камера	1	
11		4	44.14.01.104-03	Дно	1	
11		5	44.14.03.105	Патрубок	1	
				Стандартные изделия		
		6		Переход К 219х6-108х4 ГОСТ 17378-77	1	

Инв.№ подл. | Подпись и дата | Взам.инв.№ | Инв.№ дубл. | Подпись и дата

Изм.	Лист	№ докум.	Подпись	Дата
Разраб.		Нонова		6.10.81
Пров.		Колмец		7.10.81
Гл.спец.		Сухоносов		7.10.81
Н.контр.		Колмец		7.10.81
Утв.		Попов		

44.14.04.100

Корпус

Лит.	Лист	Листов
		1

ЛАТГИПРОПРОМ

Формат А1В

Серия 5.903-3 Выпуск 2

Формат	Зона	Поз.	Обозначение	Наименование	Кол.	Примечание
				Документация		
22			44.14.05.000 СБ	Сборочный чертеж		
				Сборочные единицы		
11		1	44.14.05.100	Корпус	1	
				Детали		
12		2	44.14.01.001-03	Фланец	1	
11		3	44.14.03.002-02	Сопло	1	
11		4	44.14.01.003-07	Прокладка	1	
11		5	44.14.01.003-08	Прокладка	1	
				Стандартные изделия		
		6		Болт М16х75.46 ГОСТ 7798-70*	12	
		7		Гайка М16.5 ГОСТ 5915-70*	12	
		8		Шайба 16.65Г ГОСТ 6402-70*	12	

Инв.№ подл. | Подпись и дата | Взам.инв.№ | Инв.№ дубл. | Подпись и дата

Изм.	Лист	№ докум.	Подпись	Дата
Разраб.		Зайдиньш		6.10.81
Пров.		Колмец		7.10.81
Гл.спец.		Сухоносов		7.10.81
Н.контр.		Колмец		7.10.81
Утв.		Попов		

44.14.05.000

Эжектор ЭВ-220

Лит.	Лист	Листов
		1

ЛАТГИПРОПРОМ

Формат А1В

Серия 5.903-3 Выпуск 2

Формат	Зона	Поз.	Обозначение	Наименование	Кол.	Примечание
				Документация		
22			44.14.05.100 СБ	Сборочный чертеж		
				Детали		
11		1	44.14.03.101-02	Камера смешения	1	
12		2	44.14.01.102-04	Фланец	1	
11		3	44.14.03.103-02	Входная камера	1	
11		4	44.14.01.104-04	Дно	1	
11		5	44.14.03.105-01	Патрубок	1	
				Стандартные изделия		
		6		Переход К 273х8-133х4 ГОСТ 17378-77	1	

Инв.№ подл. | Подпись и дата | Взам.инв.№ | Инв.№ дубл. | Подпись и дата

Изм.	Лист	№ докум.	Подпись	Дата
Разраб.		Нонова		6.10.81
Пров.		Колмец		7.10.81
Гл.спец.		Сухоносов		7.10.81
Н.контр.		Колмец		7.10.81
Утв.		Попов		

44.14.05.100

Корпус

Лит.	Лист	Листов
		1

ЛАТГИПРОПРОМ

Формат А1В

44.14.04.000 СБ

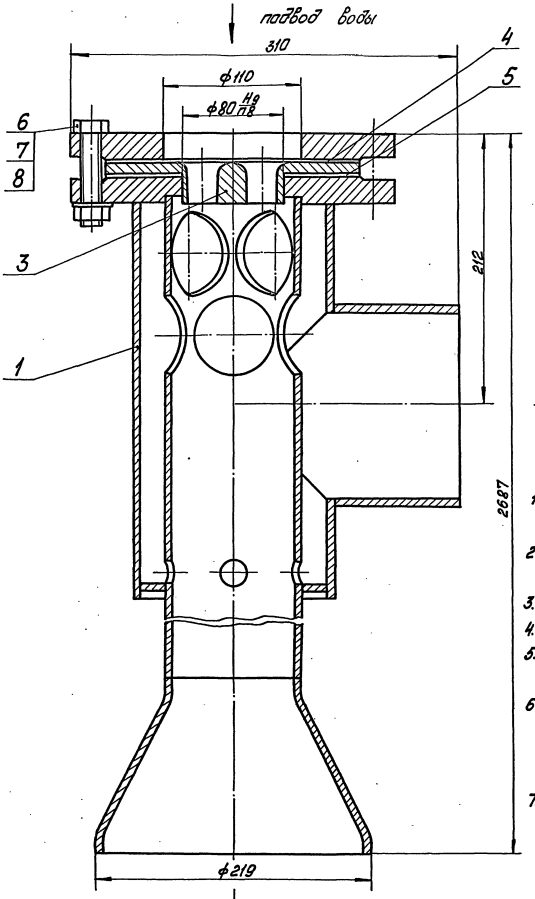

отсос воздуха

Техническая характеристика

1. Давление паровоздушной смеси на входе, кгс/см² 0,06; 0,2
2. Расход отсасываемых несконденсированных газов, кг/ч 6,8; 15
3. Расход рабочей воды, т/ч 110
4. Температура рабочей воды на входе °С 10;30
5. Давление пробное при гидроиспытании избыточное, кгс/см² 2
6. Рекомендуемая высота установки эжектора (от уровня воды в баке-газоотделителе до оси патрубка паровоздушной смеси) м 9,1; 8,5
7. Абсолютное давление рабочей воды (перед соплом) кгс/см² 2,2

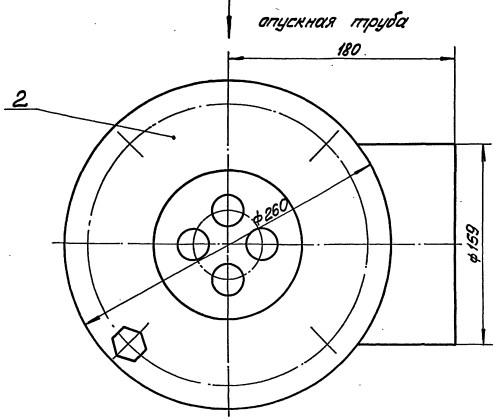

Технические требования

1. Материал, изготовление и сварка по ГОСТ 26-291-79.
2. Размеры для справок.
3. Аппарат окрасить снаружи в два слоя грунтом ГФ-020 по ТУ 610-1642-77 или лаком БТ-577 по ГОСТ 5631-79.
4. Аппарат не подлежит ведению Госгортехнадзора.
5. Настоящий чертёж разработан взамен чертежа № ОБ-2582, технического проекта НПО ЦКТИ работа № 0-6812.

Серия 5.903-3 Выпуск 2

					44.14.04.000 СБ			
Изм.	Лист	№ докум.	Подп.	Дата	Эжектор ЭВ-100 Сборочный чертёж.	Лит.	Масса	Масштаб
Разраб.		Эйдиньш					53,4	1:2
Пров.		Колмец				Лист	Листов 1	
Гл. спец.		Романова				ЛАТГИПРОПРОМ		
Н. контр.		Колмец						
Утв.		Попов						

Инв. № подл. | Подп. и дата | Взам. инв. № | Инв. № дубл. | Подп. и дата

17898-11 16 Формат 11 А

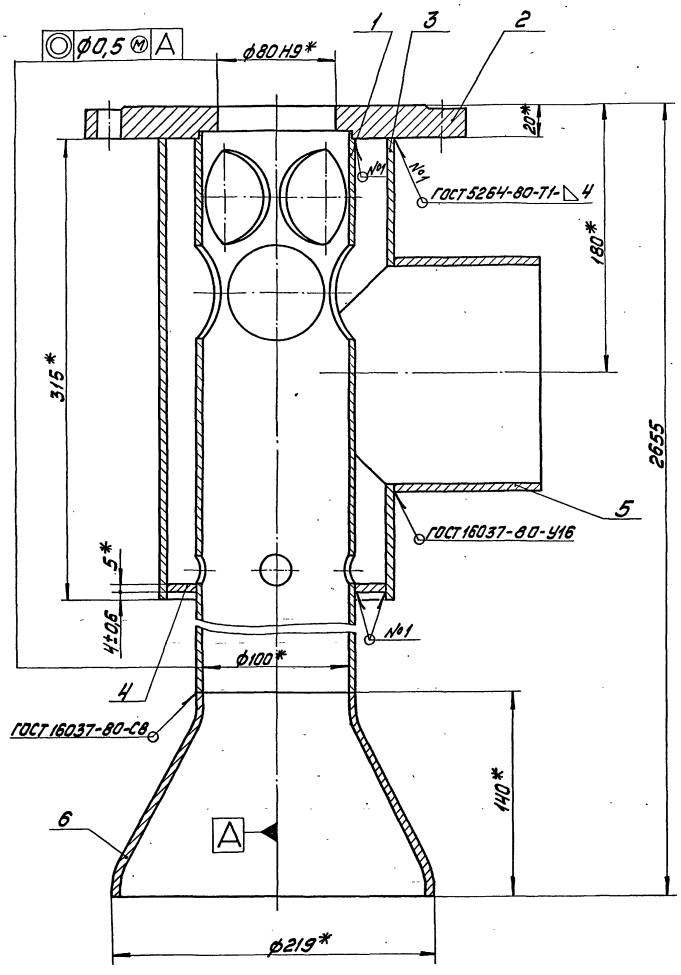

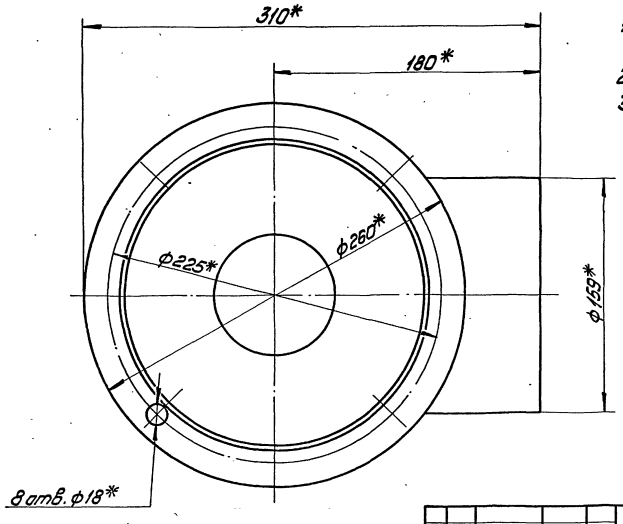

1. Материал, изготовление и сварка по ОСТ26-291-79.
2. * Размеры для справок.
3. Контроль качества сварных соединений:
   а) внешний осмотр и измерения;
   б) гидравлическое испытание водой при избыточном давлении 2 кгс/см².

Изм.	Лист	№ докум.	Подпись	Дата
Разраб.		Иванова		
Пров.		Колмец		
Гл. спец.		Суконосов		
Н. контр.		Колмец		
Утв.		Попов		

44.14.04.100 СБ

Корпус
Сборочный чертеж

Лит.	Масса	Масштаб
	43,1	1:2
Лист	Листов 1	

ЛАТГИПРОПРОМ

Серия 5.903-3 Выпуск 2

Инв. № подл. | Подпись и дата | Взам. инв. № | Инв. № дубл. | Подпись и дата

178.88-11 17 Формат А2

44.14.05.000 СБ

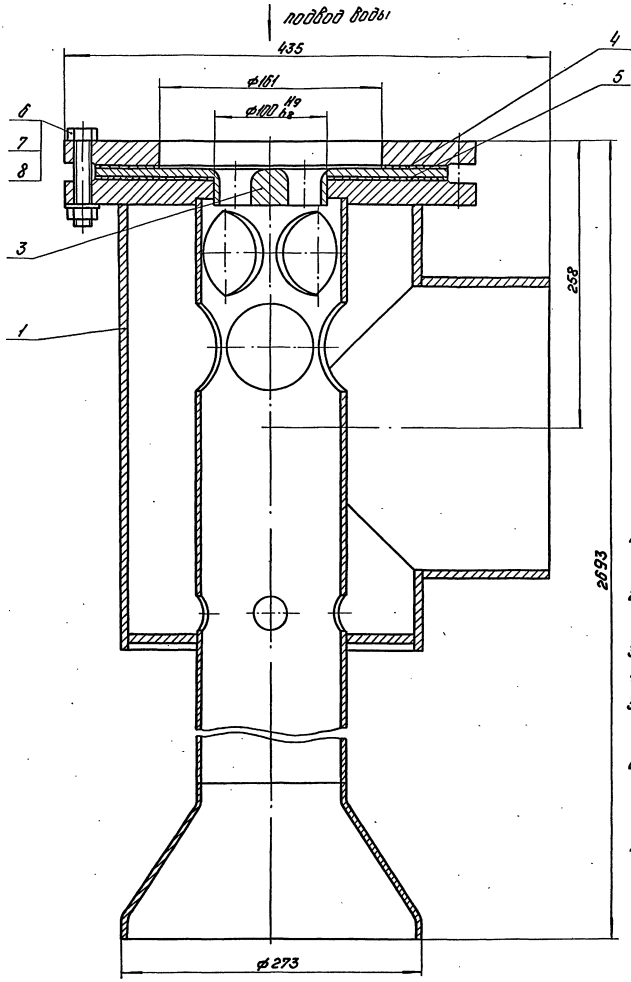

Отсос воздуха

Техническая характеристика

1 Давление паровоздушной смеси на входе, кгс/см² 0,06; 0,2
2 Расход отсасываемых несконденсированных газов, кг/ч 17; 45
3 Расход рабочей воды, т/ч 220
4 Температура рабочей воды на входе °С 10; 30
5 Давление пробное при гидроиспытании избыточное, кгс/см² 2
6 Рекомендуемая высота установки эжектора (от уровня воды в баке-газоотделителе до оси патрубка паровоздушной смеси), м 8,1; 7,5
7 Абсолютное давление рабочей воды (перед соплом), кгс/см² 3,2

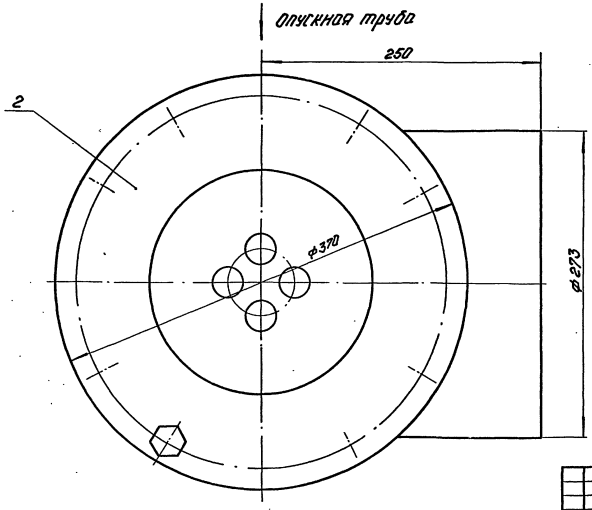

Технические требования

1 Материал, изготовление и сборка по ОСТ 26-291-79.
2 Размеры для справок.
3 Аппарат окрасить снаружи в два слоя грунтом ГФ-020 по ТУ610-1642-77 или лаком БТ-577 по ГОСТ 5631-79.
4 Аппарат не подлежит ведению Госгортехнадзора.
5 Настоящий чертеж разработан взамен чертежа № 06-2582 технического проекта НПО ЦКТИ работа № 0-6812.

Серия 5.903-3 Выпуск 2

Изм.	Лист	№ докум.	Подпись	Дата	44.14.05.000 СБ			
Разраб.		Эйдиньш		16.XII.81	Эжектор ЭВ-220 Сборочный чертеж	Лит.	Масса 102,4	Масштаб 1:2,5
Пров.		Колмец		17.XII.81		Лист	Листов 1	
Гл.спец.		Сухоносов				ЛАТГИПРОПРОМ		
Н.контр.		Колмец		17.XII.81				
Утв.		Попов						

Инв. № подл. | Подпись и дата | Взам. инв. № | Инв. № дубл. | Подпись и дата

44.14.05.100СБ

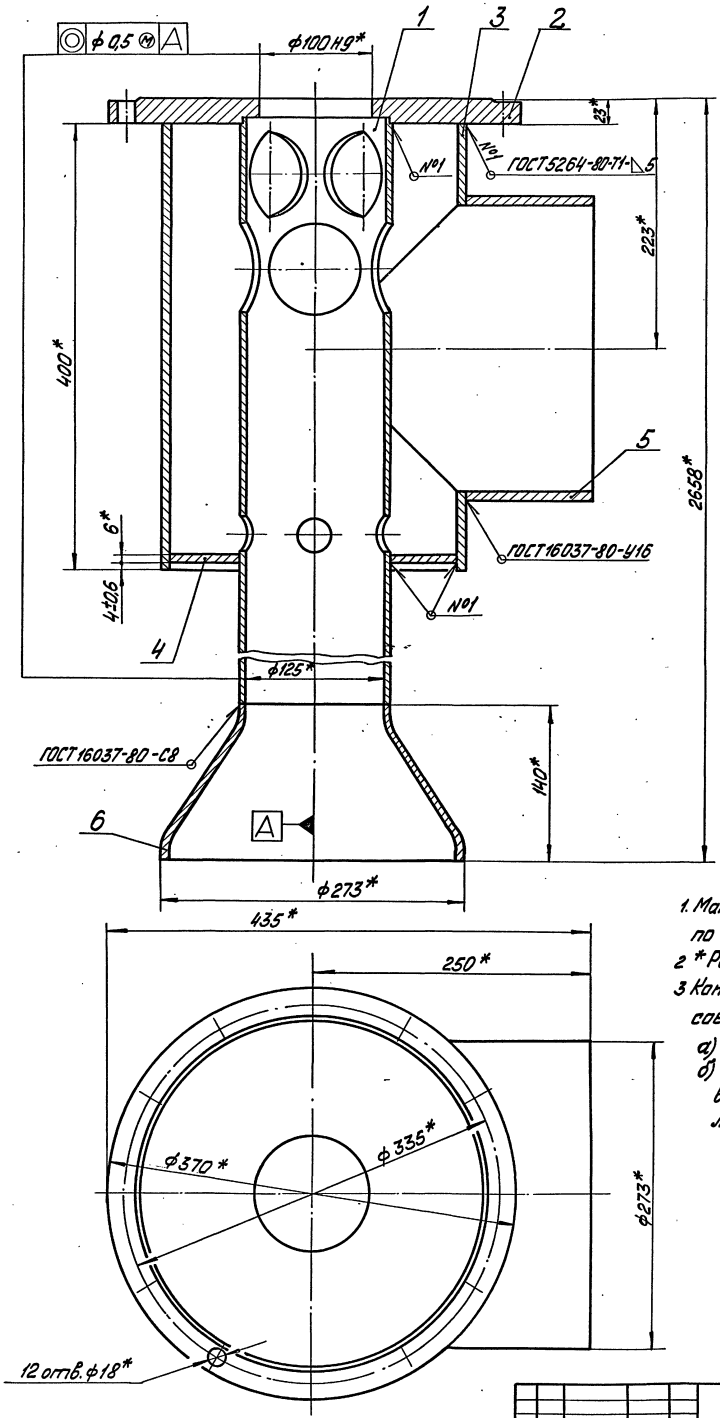

1. Материал, изготовление и сварка по ОСТ 26-291-79.
2. * Размеры для справок.
3. Контроль качества сварных соединений:
   а) внешний осмотр и измерения;
   б) гидравлическое испытание водой при избыточном давлении 2 кгс/см².

					44.14.05.100 СБ			
Изм.	Лист	№ докум.	Подп.	Дата	Корпус Сборочный чертёж	Лит	Масса	Масштаб
Разраб.		Ионова		16.11.81			79,2	1:2,5
Пров.		Колмец		17.11.81		Лист	Листов 1	
Гл. спец.		Суханосов				ЛАТГИПРОПРОМ		
Н. контр.		Колмец		17.11.81				
Утв.		Попов						

Серия 5.903-3 Выпуск 2

Инв. № подл. | Подп. и дата | Взам. инв. № | Инв. № дубл. | Подп. и дата

Серия 5.903-3 Выпуск 2

Формат	Зона	Поз.	Обозначение	Наименование	Кол.	Примечание
				Документация		
22			44.14.06.000 СБ	Сборочный чертеж		
				Сборочные единицы		
11		1	44.14.06.100	Корпус	1	
				Детали		
12		2	44.14.01.001-04	Фланец	1	
1		3	44.14.03.002-03	Сопло	1	
11		4	44.14.01.003-09	Прокладка	1	
11		5	44.14.01.003-10	Прокладка	1	
				Стандартные изделия		
		6		Болт М16×75.46 ГОСТ 7798-70*	12	
		7		Гайка М16.5 ГОСТ 5915-70*	12	
		8		Шайба 16.65Г ГОСТ 6402-70*	12	

Инв.№подл. | Подпись и дата | Взам.инв.№ | Инв.№дубл. | Подпись и дата

Изм.	Лист	№ докум.	Подпись	Дата
Разраб.		Зудинын		4.10.81
Пров.		Колмец		07.10.81
Гл.спец.		Суконосов		
Н.контр.		Колмец		15.10.81
Утв.		Попов		

44.14.06.000

Эжектор ЭВ-340

Лит.	Лист	Листов
		1

ЛАТГИПРОПРОМ

Формат 118

Серия 5.903-3 Выпуск 2

Формат	Зона	Поз.	Обозначение	Наименование	Кол.	Примечание
				Документация		
22			44.14.07.000 СБ	Сборочный чертеж		
				Сборочные единицы		
11		1	44.14.07.100	Корпус	1	
				Детали		
11		2	44.14.01.001-05	Фланец	1	
11		3	44.14.03.002-04	Сопло	1	
11		4	44.14.01.003-11	Прокладка	1	
11		5	44.14.01.003-12	Прокладка	1	
				Стандартные изделия		
		6		Болт М16×90.46 ГОСТ 7798-70*	12	
		7		Гайка М16.5 ГОСТ 5915-70*	12	
		8		Шайба 16.65Г ГОСТ 6402-70*	12	

Инв.№подл. | Подпись и дата | Взам.инв.№ | Инв.№дубл. | Подпись и дата

Изм.	Лист	№ докум.	Подпись	Дата
Разраб.		Зудинын		4.10.81
Пров.		Колмец		07.10.81
Гл.спец.		Суконосов		
Н.контр.		Колмец		15.10.81
Утв.		Попов		

44.14.07.000

Эжектор ЭВ-600

Лит.	Лист	Листов
		1

ЛАТГИПРОПРОМ

Формат 118

Серия 5.903-3 Выпуск 2

Формат	Зона	Поз.	Обозначение	Наименование	Кол.	Примечание
				Документация		
22			44.14.06.100 СБ	Сборочный чертеж		
				Детали		
12		1	44.14.03.101-03	Камера смешения	1	
12		2	44.14.01.102-05	Фланец	1	
11		3	44.14.03.103-02	Входная камера	1	
11		4	44.14.01.104-05	Дно	1	
11		5	44.14.03.105-01	Патрубок	1	
				Стандартные изделия		
		6		Переход К325×10-219×8 ГОСТ 17378-77	1	

Инв.№подл. | Подпись и дата | Взам.инв.№ | Инв.№дубл. | Подпись и дата

Изм.	Лист	№ докум.	Подпись	Дата
Разраб.		Ионова		4.10.81
Пров.		Колмец		07.10.81
Гл.спец.		Суконосов		
Н.контр.		Колмец		15.10.81
Утв.		Попов		

44.14.06.100

Корпус

Лит.	Лист	Листов
		1

ЛАТГИПРОПРОМ

Формат 118

Серия 5.903-3 Выпуск 2

Формат	Зона	Поз.	Обозначение	Наименование	Кол.	Примечание
				Документация		
22			44.14.07.100 СБ	Сборочный чертеж		
				Детали		
12		1	44.14.03.101-04	Камера смешения	1	
11		2	44.14.01.102-06	Фланец	1	
11		3	44.14.03.103-03	Входная камера	1	
11		4	44.14.01.104-06	Дно	1	
11		5	44.14.03.105-02	Патрубок	1	
				Стандартные изделия		
		6		Переход К426×12-273×8 ГОСТ 17378-77	1	

Инв.№подл. | Подпись и дата | Взам.инв.№ | Инв.№дубл. | Подпись и дата

Изм.	Лист	№ докум.	Подпись	Дата
Разраб.		Ионова		4.10.81
Пров.		Колмец		07.10.81
Гл.спец.		Суконосов		
Н.контр.		Колмец		15.10.81
Утв.		Попов		

44.14.07.100

Корпус

Лит.	Лист	Листов
		1

ЛАТГИПРОПРОМ

Формат 118

44.14.06.000 СБ

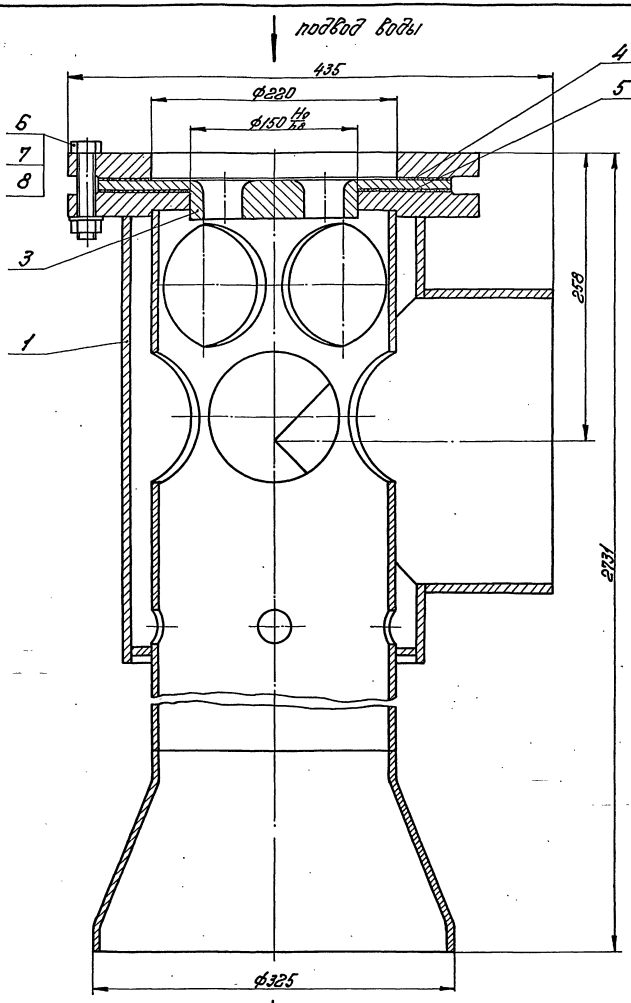

отсос воздуха

Техническая характеристика

1. Давление паровоздушной смеси на входе, кгс/см². 0,06; 0,2
2. Расход отсасываемых несконденсированных газов, кг/ч. 25; 85
3. Расход рабочей воды, т/ч 340
4. Температура рабочей воды на входе, °С 10; 30
5. Давление пробное при гидроиспытании избыточное, кгс/см². 2
6. Рекомендуемая высота установки эжектора (от уровня воды в баке-газоотделителе до оси патрубка паровоздушной смеси), м 9,0; 9,5
7. Абсолютное давление рабочей воды (перед соплом), кгс/см² 2,3

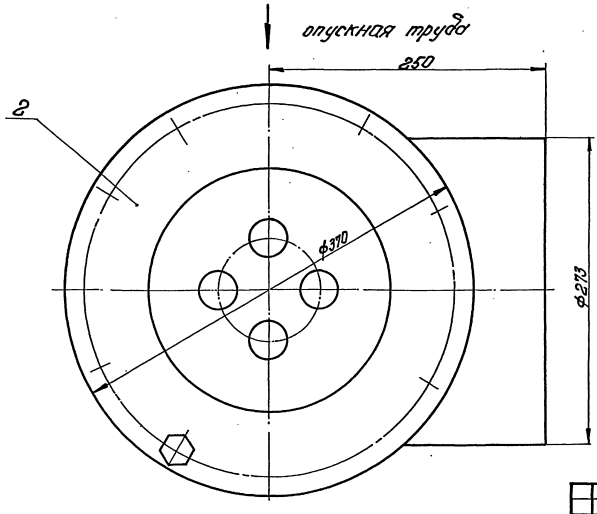

Технические требования.

1. Материал, изготовление и сварка по ОСТ 26-291-79.
2. Размеры для справок.
3. Аппарат окрасить снаружи в два слоя грунтом ГФ-020 по ТУ6.10-1642-77 или лаком БТ-577 по ГОСТ 5631-79.
4. Аппарат не подлежит ведению Госгортехнадзора.
5. Настоящий чертеж разработан взамен чертежа № ОБ-2582, технического проекта НПО ЦКТИ работа № 0-6812.

Серия 5.903-3 Выпуск 2

Изм.	Лист	№ докум.	Подпись	Дата
Разраб.		Эйдиньш		16.08.81
Пров.		Колмец		18.08.81
Гл. спец.		Сухоносов		
Н. контр.		Колмец		17.08.81
Утв.		Попов		

44.14.06.000 СБ

Эжектор ЭВ-340.

Сборочный чертеж.

Литера	Масса	Масштаб
	149	1:2,5

Лист | Листов 1

ЛАТГИПРОПРОМ

Инв. № подл. | Подпись и дата | Взам. инв. № | Инв. № дубл. | Подпись и дата

17898-11 21 Формат 22В

44.14.06.100СБ

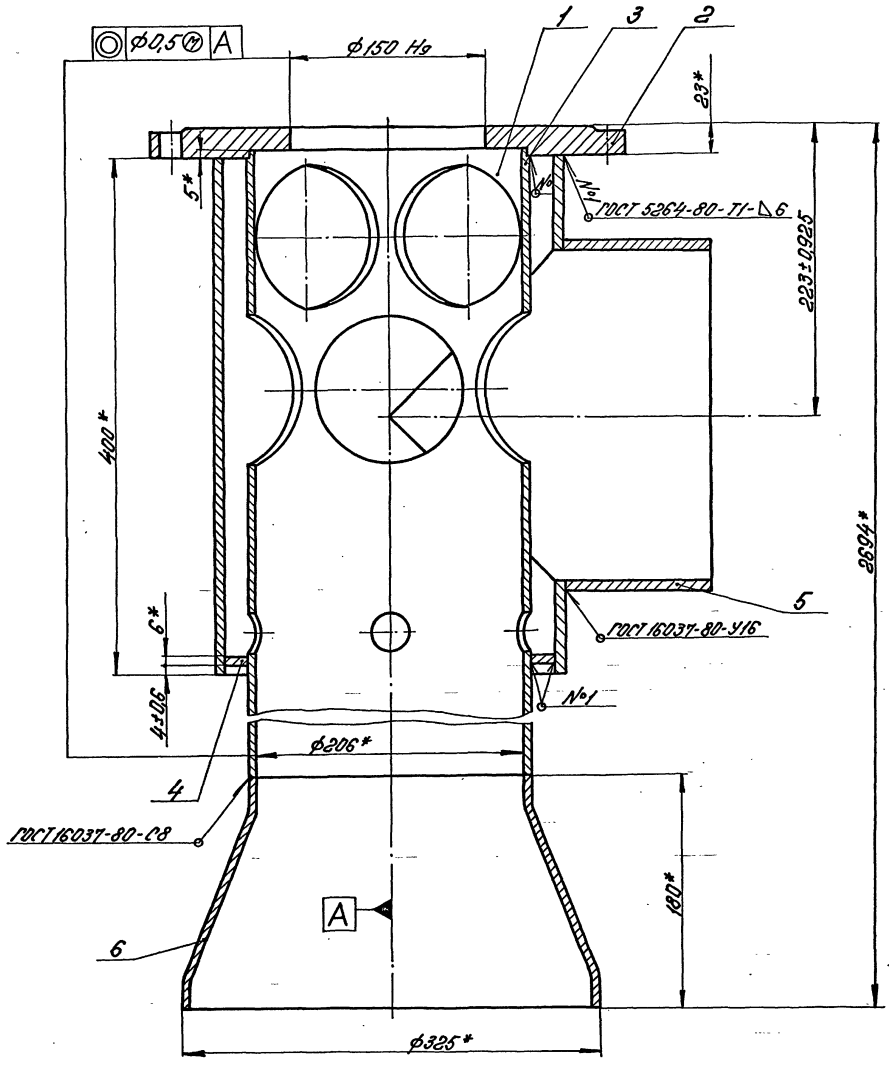

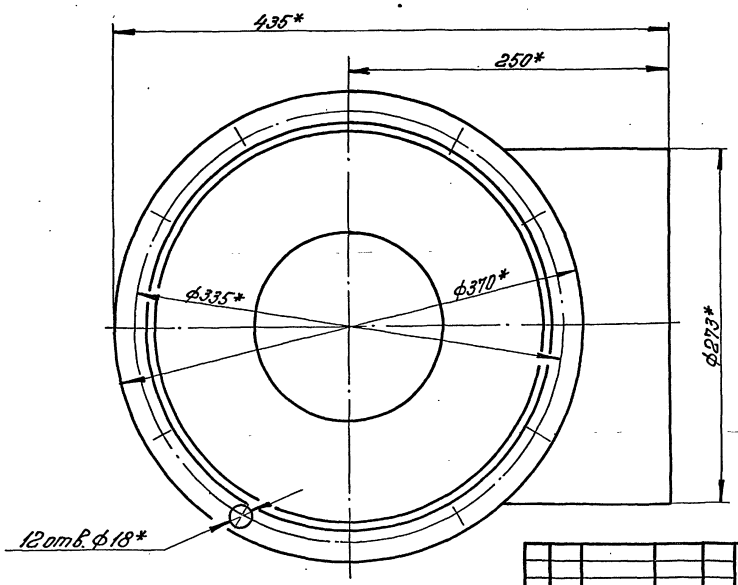

1. Материал, изготовление и сварка по ОСТ 26-291-79.
2. *Размеры для справок.
3. Контроль качества сварных соединений:
   а) внешний осмотр и измерения;
   б) гидравлическое испытание водой при избыточном давлении 2 кгс/см².

Серия 5.903-3 Выпуск 2

Изм.	Лист	№ докум.	Подпись	Дата
Разраб.		Донова		16.04.81
Пров.		Колмец		17.04.81
Гл.спец.		Сухоносов		
Н.контр.		Колмец		17.04.81
Утв.		Попов		

44.14.06.100 СБ

Корпус.
Сборочный чертеж.

Литера	Масса	Масштаб
	127,2	1:2,5

Лист | Листов 1

ЛАТГИПРОПРОМ

Инв. № подл. | Подпись и дата | Взам. инв. № | Инв. № дубл. | Подпись и дата

17898-11 22 Формат 22 В

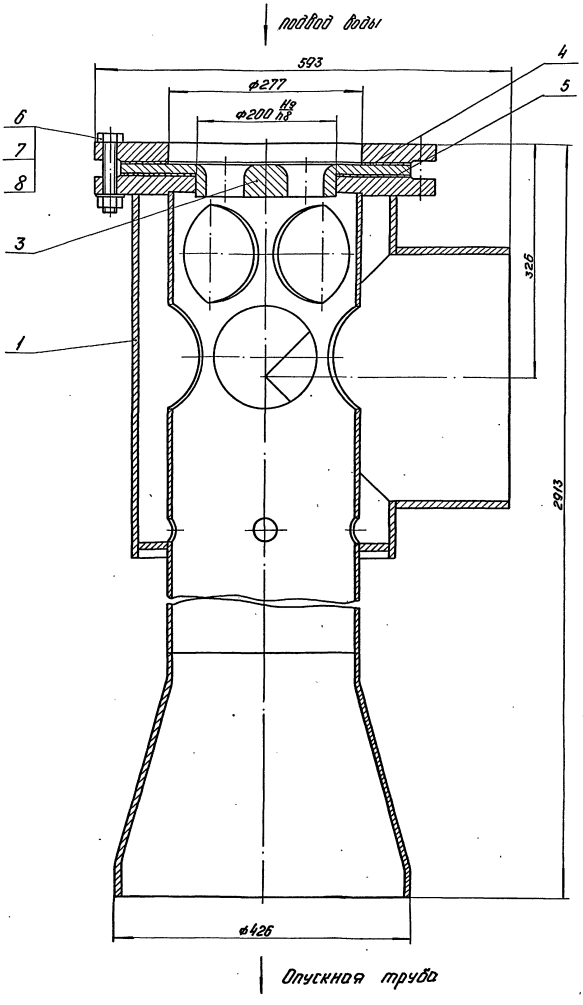

отсос воздуха

Техническая характеристика

1	Давление паровоздушной смеси на входе, кгс/см²	0,2
2	Расход отсасываемых несконденсированных газов, кг/ч	170
3	Расход рабочей воды, т/ч	600
4	Температура рабочей воды на входе, °С	30
5	Давление пробное при гидроиспытании избыточное, кгс/см²	2
6	Рекомендуемая высота установки эжектора (от уровня воды в баке-газоотделителе до оси патрубка паровоздушной смеси), м	9,0
7	Абсолютное давление рабочей воды (перед соплом), кгс/см²	2,5

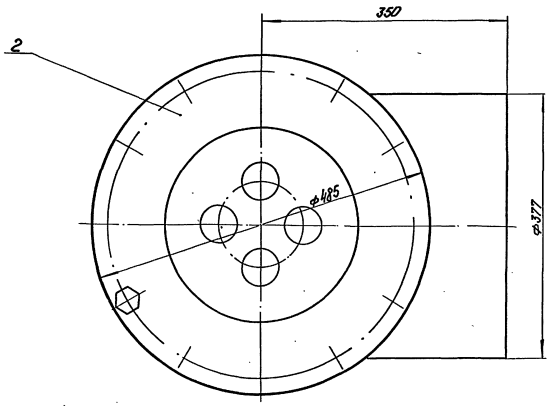

Технические требования

1. Материал, изготовление и сварка по ОСТ 26-291-79.
2. Размеры для справок.
3. Аппарат окрасить снаружи в два слоя грунтом ГФ-020 по ТУ 6 10-1642-77 или лаком БТ-577 по ГОСТ 5631-79.
4. Аппарат не подлежит ведению Госгортехнадзора.
5. Настоящий чертеж разработан взамен чертежа №ОБ-2582, технического проекта НПО ЦКТИ работа №0-6812.

					44.14.07.000 СБ		
Изм.	Лист	№ докум.	Подп.	Дата	Эжектор ЭВ-600. Сборочный чертеж.	Лит.	Масса	Масштаб
Разраб.		Добинын					276,5	1:4
Пров.		Кольнец				Лист	Листов 1	
Гл. спец.		Суконогов				ЛАТГИПРОПРОМ		
Н. контр.		Кольнец						
Утв.		Попов						

Серия 5.903-7 Выпуск 2

Инв.№ подл. | Подп. и дата | Взам.инв.№ | Инв.№ дубл. | Подп. и дата

44.14.07.100 СБ

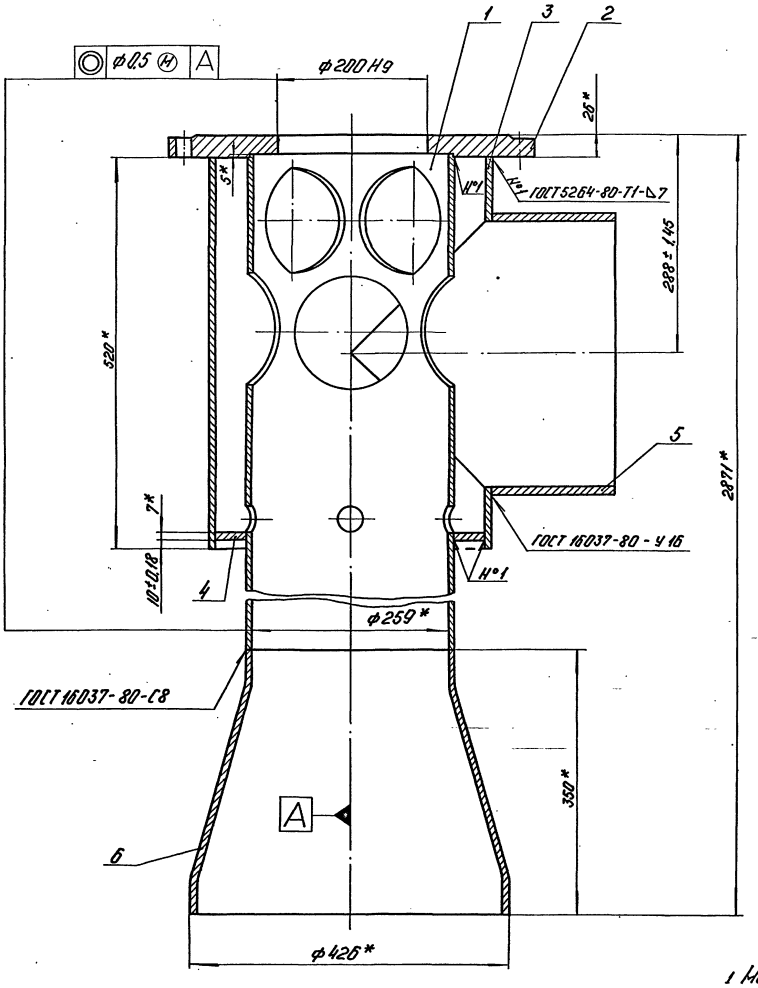

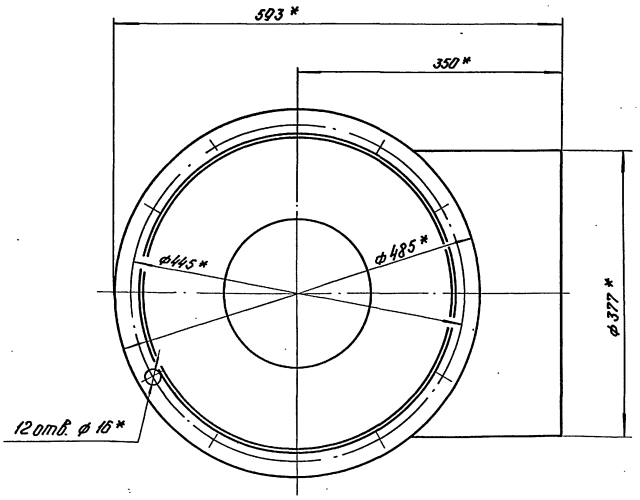

1 Материал, изготовление и сварка по ОСТ 26-291-79.
2 * Размеры для справок.
3 Контроль качества сварных соединений:
а) внешний осмотр и измерения;
б) гидравлическое испытание водой при избыточном давлении 2 кгс/см².

Серия 5.903-3 Выпуск 2

Изм.	Лист	№ докум.	Подп.	Дата
Разраб.		Ионова		16.10.81
Пров.		Колмец		5.10.81
Гл.спец.		Сухоносов		
Н.контр.		Колмец		5.10.81
Утв.		Попов		

44.14.07.100 СБ

Корпус
Сборочный чертеж.

Лит.	Масса	Масштаб
	234,6	1:4

Лист | Листов 1

ЛАТГИПРОПРОМ

Инв. № подл. | Подп. и дата | Взам. инв. № | Инв. № дубл. | Подп. и дата

gost.e-ecolog.ru