ГОСУДАРСТВЕННЫЙ КОМИТЕТ СОВЕТА МИНИСТРОВ СССР
ПО ДЕЛАМ СТРОИТЕЛЬСТВА
/ГОССТРОЙ СССР/

ТИПОВЫЕ КОНСТРУКЦИИ И ДЕТАЛИ ЗДАНИЙ И СООРУЖЕНИЙ

Серия 5.903-3

ВАКУУМНЫЕ ДЕАЭРАТОРЫ И ВОДОСТРУЙНЫЕ ЭЖЕКТОРЫ

Выпуск 1-9

gost.e-ecolog.ru

ЦЕНТРАЛЬНЫЙ ИНСТИТУТ ТИПОВОГО ПРОЕКТИРОВАНИЯ
ГОССТРОЯ СССР

Москва, А-445, Сокольская ул., 23

Сдано в печать V 1964 г.

Заказ № 6549 Тираж 120 экз.

ГОСУДАРСТВЕННЫЙ КОМИТЕТ СОВЕТА МИНИСТРОВ СССР
ПО ДЕЛАМ СТРОИТЕЛЬСТВА /ГОССТРОЙ СССР/

ТИПОВЫЕ КОНСТРУКЦИИ И ДЕТАЛИ ЗДАНИЙ И СООРУЖЕНИЙ

СЕРИЯ 5.903-3

ВАКУУМНЫЕ ДЕАЭРАТОРЫ И ВОДОСТРУЙНЫЕ ЭЖЕКТОРЫ

ВЫПУСК 1-9

РАБОЧИЕ ЧЕРТЕЖИ УЗЛОВ И ДЕТАЛЕЙ

ВАКУУМНЫЙ ДЕАЭРАТОР ДВ-300 С ОХЛАДИТЕЛЕМ ВЫПАРА ОВВ-24

Разработаны
проектным институтом
„ЛАТГИПРОПРОМ"

Главный инженер института /Ю.Ф. Овчаров/
Главный инженер проекта /А.П. Дуган/

Утверждены и введены в действие
НПО ЦКТИ
с 1 апреля 1982 г.
Указание №241 от 29.12.81 г.

Содержание альбома

Обозначение	Наименование	№ стр.
21.10.00.000	Деаэратор ДВ-300 с охладителем выпара ОВВ-24	2
21.10.00.000 СБ	Сборочный чертеж	3
21.10.01.000	Деаэратор вакуумный	2
21.10.01.000 СБ	Сборочный чертеж	4
21.10.01.100	Корпус нижний	5
21.10.01.100 СБ	Сборочный чертеж	5
21.10.01.101	Корпус	5
21.10.01.102	Кольцо	6
21.10.01.103	Накладка	6
21.10.01.110	Опора	6
21.10.01.110 СБ	Сборочный чертеж	6
21.10.01.111	Лист накладной	7
21.10.01.112	Плита	7
21.10.01.113	Косынка	7
21.10.01.200	Корпус верхний	7
21.10.01.200 СБ	Сборочный чертеж	8
21.10.01.201	Корпус	8
21.10.01.202	Косынка	8
21.10.01.210	Скоба	9
21.10.01.210 СБ	Сборочный чертеж	9
21.10.01.211	Лист подкладной	9
21.10.01.212	Скоба	9
21.10.01.300	Барботажное устройство (лист 1)	10
21.10.01.300	Барботажное устройство (лист 2)	10
21.10.01.300 СБ	Сборочный чертеж	10
21.10.01.301	Лист барботажный	11
21.10.01.302	Днище	12
21.10.01.303	Труба переливная	12
21.10.01.304	Ребро	12
21.10.01.310	Труба перепускная	12
21.10.01.310 СБ	Сборочный чертеж	13
21.10.01.311	Труба	13
21.10.01.320	Крестовина	13
21.10.01.320 СБ	Сборочный чертеж	13
21.10.01.400	Тарелка переливная	14
21.10.01.400 СБ	Сборочный чертеж	14
21.10.01.401	Лист переливной	14

Выпуск 1-9

Серия 5.903-3

Содержание альбома Продолжение

Обозначение	Наименование	№ стр.
21.10.01.402	Обечайка	14
21.10.01.500	Тарелка дырчатая	15
21.10.01.500 СБ	Сборочный чертеж	15
21.10.01.502	Кольцо	15
21.10.01.503	Кольцо	15
21.10.01.501	Лист дырчатый	16
21.10.01.600	Отбойник	17
21.10.01.600 СБ	Сборочный чертеж	17
21.10.01.700	Крышка	17
21.10.01.700 СБ	Сборочный чертеж	17
21.10.01.701	Крышка	18
21.10.01.800	Коллектор	18
21.10.01.800 СБ	Сборочный чертеж	18
21.10.02.000	Охладитель выпара ОВВ-24	19
21.10.02.000 СБ	Сборочный чертеж	20
21.10.02.001	Прокладка	19
21.10.02.100	Охладитель	19
21.10.02.100 СБ	Сборочный чертеж	21
21.10.02.101	Корпус	19
21.10.02.102	Патрубок	22
21.10.02.103	Патрубок	22
21.10.02.104	Патрубок	22
21.10.02.105	Змеевик	23
21.10.02.106	Дно	23
21.10.02.110	Каркас	23
21.10.02.110 СБ	Сборочный чертеж	24
21.10.02.111	Фланец	24
21.10.02.112	Перегородка	23
21.10.02.113	Ловитель	25
21.10.02.200	Камера	25
21.10.02.200 СБ	Сборочный чертеж	25
21.10.02.201	Корпус камеры	25

Выпуск 1-9

Серия 5.903-3

Форм	Зона	Поз.	Обозначение	Наименование	Кол.	Примечание
				Документация		
22			21.10.00.000 СБ	Сборочный чертеж		
				Сборочные единицы		
11		1	21.10.01.000	Деаэратор вакуумный ДВ-300	1	
11		2	21.10.02.000	Охладитель выпара ОВВ-24	1	

Изм.	Лист	№ докум.	Подпись	Дата
Разраб.		Зилгалвис	[illegible]	[illegible]
Пров.		Колтец	[illegible]	[illegible]
Гл. спец.		Сухоносов	[illegible]	[illegible]
Н. конт.		Колтец	[illegible]	[illegible]
Утв.		Попов	[illegible]	

21.10.00.000

Деаэратор ДВ-300 с охладителем выпара ОВВ-24.

Литера	Лист	Листов
		1

ЛАТГИПРОПРОМ

Форм	Зона	Поз.	Обозначение	Наименование	Кол.	Примечание
				Документация		
22			21.10.01.000 СБ	Сборочный чертеж		
				Сборочные единицы		
11		1	21.10.01.100	Корпус нижний	1	
11		2	21.10.01.200	Корпус верхний	1	
11		3	21.10.01.300	Барботажное устройство	1	
11		4	21.10.01.400	Тарелка переливная	1	
11		5	21.10.01.500	Тарелка дырчатая	1	
11		6	21.10.01.600	Отбойник	1	
11		7	21.10.01.700	Крышка	1	
11		8	21.10.01.800	Коллектор	1	

Выпуск 1-9

Серия 5.903-3

Подпись и дата

Инв. № подл.

Взам. инв. №

Инв. № дубл.

Изм.	Лист	№ докум.	Подпись	Дата
Разраб.		Донова	[illegible]	[illegible]
Пров.		Зилгалвис	[illegible]	[illegible]
Гл. спец.		Сухоносов	[illegible]	[illegible]
Н. конт.		Колтец	[illegible]	[illegible]
Утв.		Попов	[illegible]	

21.10.01.000

Деаэратор вакуумный ДВ-300

Литера	Лист	Листов
		1

ЛАТГИПРОПРОМ

21.10.00.000 СБ

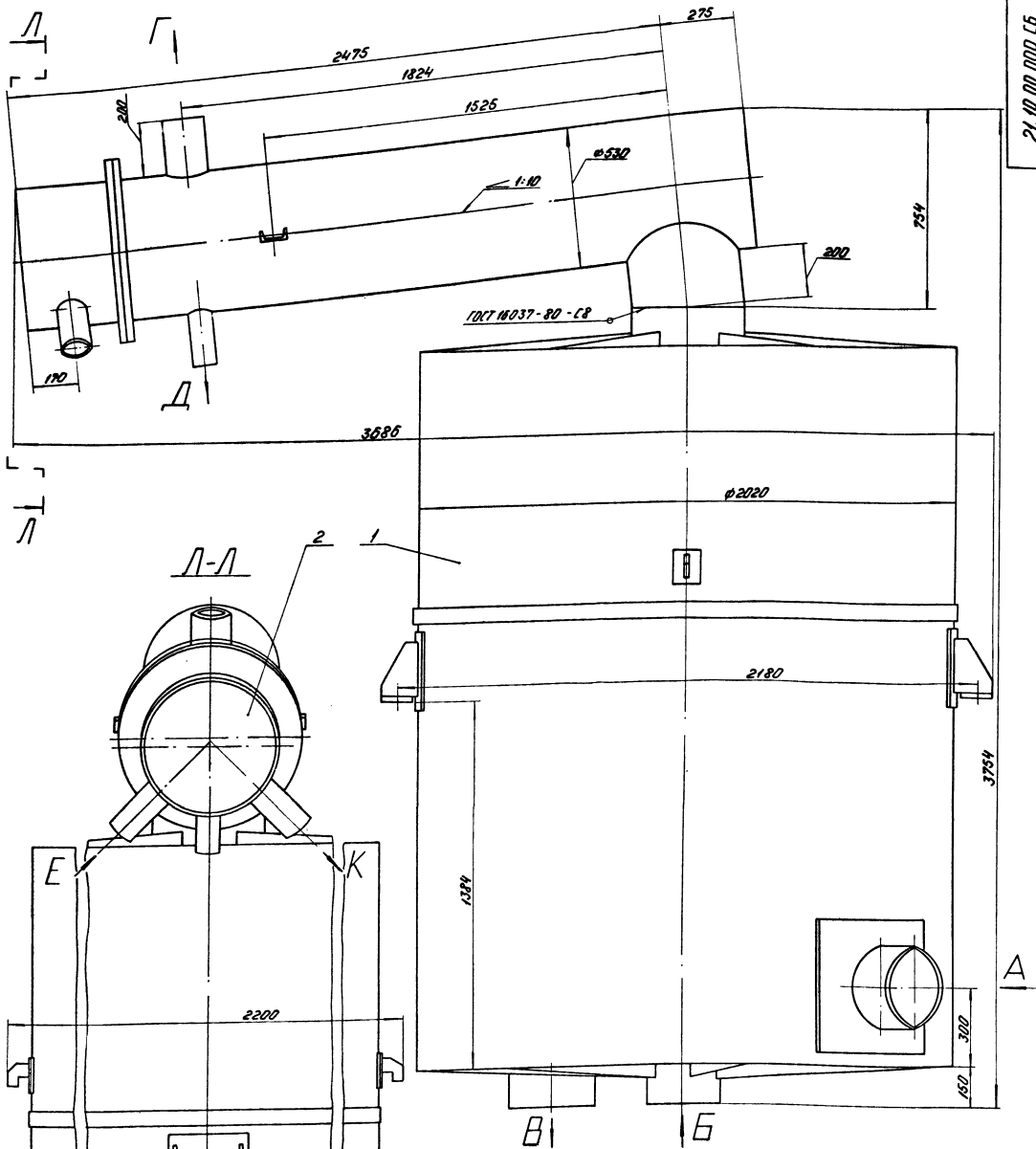

Размеры для справок.

Экспликация штуцеров

Индекс	Наименование	Дн, мм
А	Подвод перегретой воды	325
Б	Подвод исходной воды	273
В	Отвод деаэрированной воды	325
Г	Отсос воздуха	159
Д	Отвод конденсата	89
Е	Вход воды	108
К	Отвод воды	108

Изм	Лист	№ докум	Подп	Дата
Разраб.		Зилгалвис		
Пров.		Колмец		
Гл.спец.		Гуханосов		
Н.контр.		Колмец		
Утв.		Попов		

21.10.00.000 СБ

Деаэратор ДВ-300 с охладителем выпара ОВВ-24. Сборочный чертеж.

Лит.	Масса	Масштаб
	3650	1:10

Лист | Листов 1

ЛАТГИПРОПРОМ

21.10.01.000 СБ

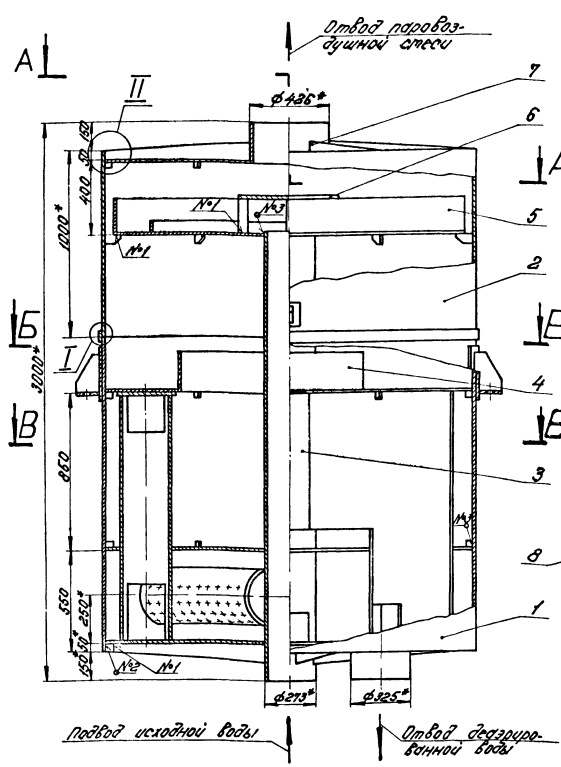

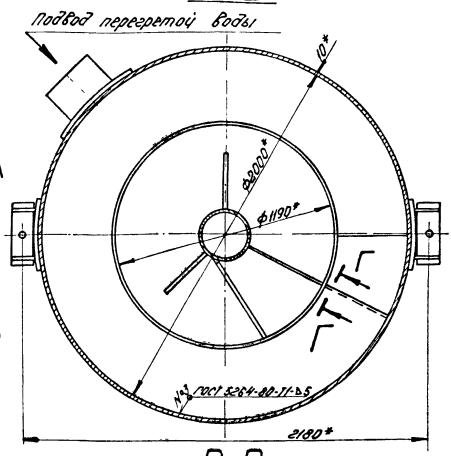

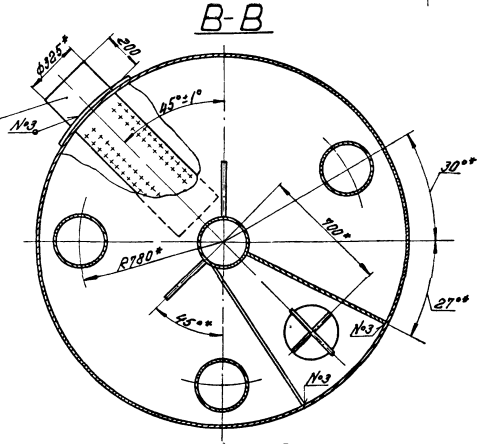

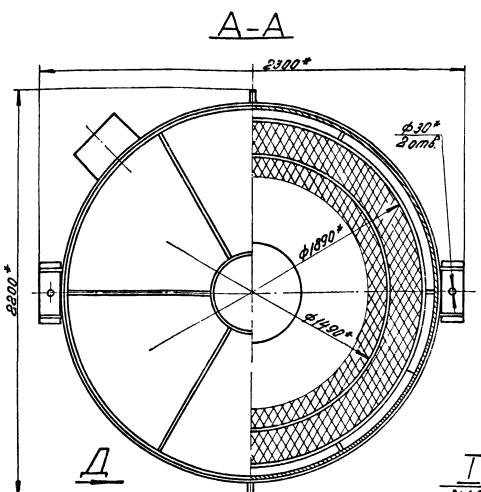

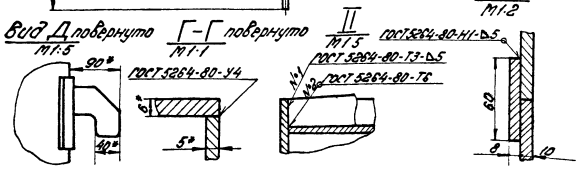

Технические требования

1. Материал, изготовление и сварка по ОСТ 26-291-79.
2. *Размеры для справок
3. Неуказанные предельные отклонения размеров ± $\frac{IT14}{2}$
4. Тарелки должны быть установлены строго горизонтально, отклонения от горизонтального положения не более 2 мм
5. Аппарат окрасить с наружи в два слоя грунтом ГФ-020 по ТУ 6 10-1642-77 или лаком БТ-577 по ГОСТ 5631-79.
6. Контроль качества сварных соединений:
   а) внешний осмотр и измерения;
   б) гидравлическое испытание.
7. Погрузка и крепление аппарата при перевозке по железным дорогам Союза ССР „ТУ погрузки и крепления грузов" МПС, 1969 г.
8. На период транспортировки и хранения все отверстия в штуцерах должны быть зачищены от механических повреждений и попадания в сосуд влаги, пыли.
9. Деаэратор должен соответсвовать ГОСТ 16860-77
10. Аппарат не подлежит ведению Госгортехнадзора
11. Настоящий чертеж разработан взамен чертежа Черновицкого машиностроительного завода В-33810 на основании технического проекта ЦКТИ имени И.И. Ползунова № 0-5365.

Техническая характеристика

Давление рабочее, абсолютное, кгс/см²	0,075–0,5
Температура, °С	40–80
Среда	вода, пар
Емкость, м³	8
Давление пробное при гидроиспытании, избыточное, кгс/см²	2

				21.10.01.000 СБ			
Изм.	Лист	№ докум.	Подпись	Дата	Деаэратор вакуумный ДВ-300. Сборочный чертеж.	Литера	Масса 2830	Масштаб 1:15
Разраб.	Зильгаевич					Лист	Листов 1
Пров.	Колтец						
Гл. спец.	Силоносов					ЛАТГИПРОПРОМ	
Н. конт.	Колтец						
Утв.	Попов						

17898 10 5 Формат 22А

Формат	Зона	Поз.	Обозначение	Наименование	Кол.	Приме-чание
				Документация		
12			21.10.01.100СБ	Сборочный чертёж		
				Сборочные единицы		
11	1		21.10.01.110	Опора	2	
				Детали		
11	2		21.10.01.101	Корпус	1	
11	3		21.10.01.102	Кольцо	1	
11	4		21.10.01.103	Накладка	1	
64	5		21.10.01.104	Упор	1	
				Лист 6 ГОСТ 19903-74 12Х13 ГОСТ 7350-77		
				30±0,8 × 30±0,8 мм	12	0,05кг

Изм.	Лист	№ докум.	Подп.	Дата
Разраб.		Цопова		
Пров.		Зилгалис		
Т. контр.		Сухоносов		
Н. контр.		Колмец		
Утв.		Лопов		

21.10.01.100

Корпус нижний

Лит. | Масса | Масштаб
Лист | Листов 1
ЛАТГИПРОПРОМ

Формат А1

21.10.01.101

Серия 5.903-3 Выпуск 1-9

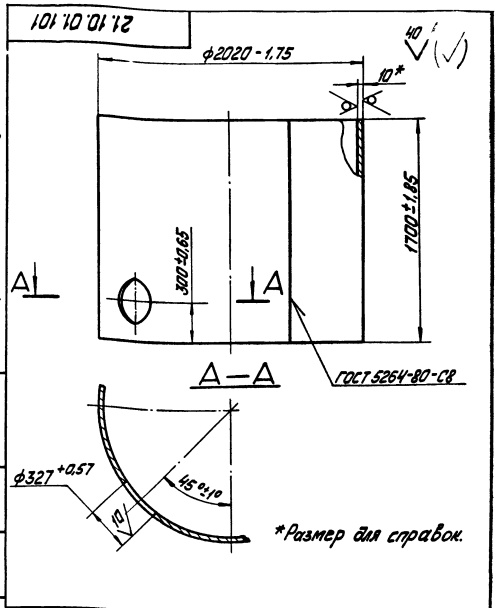

Изм.	Лист	№ докум.	Подп.	Дата
Разраб.		Цопова		
Пров.		Зилгалис		
Т. контр.		Сухоносов		
Н. контр.		Колмец		
Утв.		Лопов		

21.10.01.101

Корпус

Лит. | Масса | Масштаб
836,1 | 1:20
Лист | Листов 1
Лист 10 ГОСТ 19903-74 12Х13 ГОСТ 7350-77
ЛАТГИПРОПРОМ

Формат А1

21.10.01.100СБ

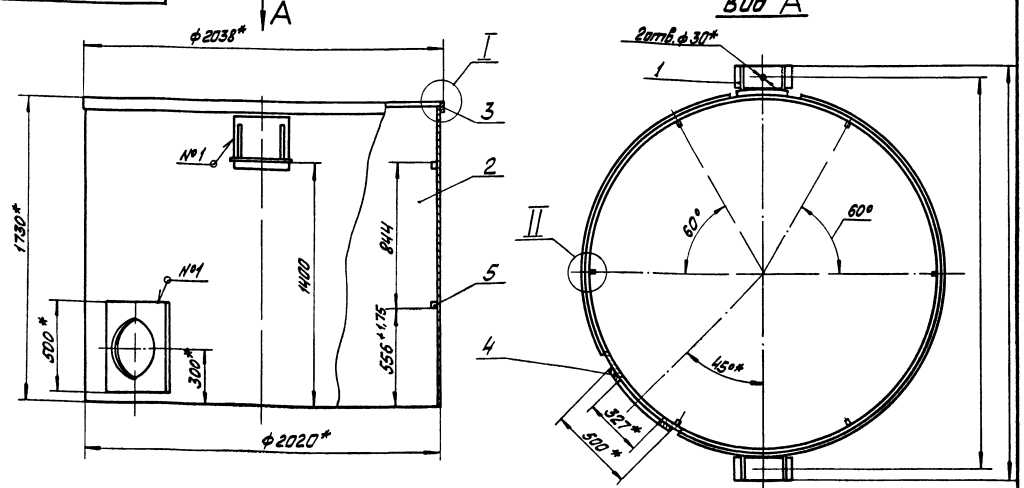

1* Размеры для справок.
2. Неуказанные предельные отклонения размеров ±IT14/2.
3 Обработка поверхностей реза деталей 64 ▽(40).

I
м1:2

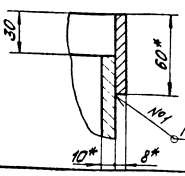

II
м1:1

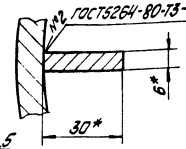

Изм.	Лист	№ докум.	Подп.	Дата
Разраб.		Цопова		
Пров.		Зилгалис		
Т. контр.		Сухоносов		
Н. контр.		Колмец		
Утв.		Лопов		

21.10.01.100СБ

Корпус нижний
Сборочный чертёж

Лит. | Масса | Масштаб
890,4 | 1:15
Лист | Листов 1
ЛАТГИПРОПРОМ

17893 10 6 Формат А2

Серия 5.903-3 Выпуск 1-9

21.10.01.102

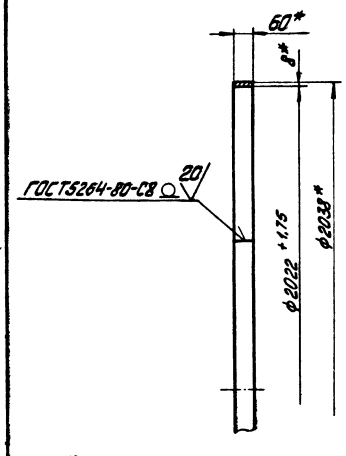

*Размеры для справок.

Изм.	Лист	№ докум.	Подп.	Дата	21.10.01.102	Лит.	Масса	Масштаб
Разраб.		Ионова		16.12.81	Кольцо		24,1	1:10
Пров.		Зилгалвис		17.12.81		Лист	Листов 1	
Гл. спец.		Сухоносов			Полоса 8×60 ГОСТ 103-76 / 12Х13 ГОСТ 7350-77	ЛАТГИПРОПРОМ		
Н. контр.		Колмец		18.12.81				
Утв.		Попов						

Формат 11В

Серия 5.903-3 Выпуск 1-9

21.10.01.103

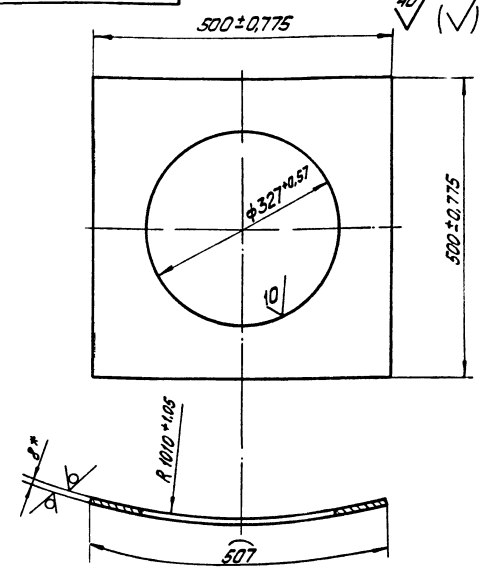

*Размеры для справок.

Изм.	Лист	№ докум.	Подп.	Дата	21.10.01.103	Лит.	Масса	Масштаб
Разраб.		Ионова		16.12.81	Накладка		10,65	1:5
Пров.		Зилгалвис		17.12.81		Лист	Листов 1	
Гл. спец.		Сухоносов			Лист 8 ГОСТ 19903-74 / 12Х13 ГОСТ 7350-77	ЛАТГИПРОПРОМ		
Н. контр.		Колмец		18.12.81				
Утв.		Попов						

Формат 11В

Форм.	Зона	Поз.	Обозначение	Наименование	Кол.	Примечание
				Документация		
11			21.10.01.110 СБ	Сборочный чертёж		
				Детали		
11		1	21.10.01.111	Лист подкладной	1	
11		2	21.10.01.112	Плита	1	
11		3	21.10.01.113	Косынка	2	

Изм.	Лист	№ докум.	Подп.	Дата	21.10.01.110	Лит.	Лист	Листов
Разраб.		Ионова		16.12.81	Опора			1
Пров.		Зилгалвис		17.12.81		ЛАТГИПРОПРОМ		
Гл. спец.		Сухоносов						
Н. контр.		Колмец		18.12.81				
Утв.		Попов						

Формат 11В

Серия 5.903-3 Выпуск 1-9

21.10.01.110 СБ

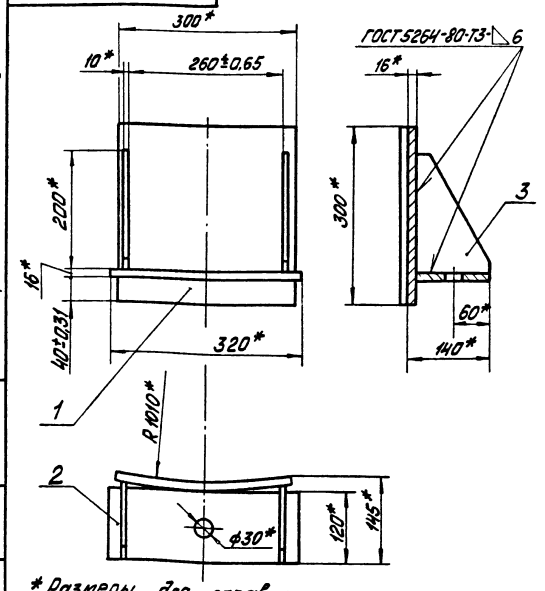

*Размеры для справок.

Изм.	Лист	№ докум.	Подп.	Дата	21.10.01.110 СБ	Лит.	Масса	Масштаб
Разраб.		Ионова		16.12.81	Опора Сборочный чертёж		18,9	1:5
Пров.		Зилгалвис		17.12.81		Лист	Листов 1	
Гл. спец.		Сухоносов				ЛАТГИПРОПРОМ		
Н. контр.		Колмец		18.12.81				
Утв.		Попов						

Формат 11В

21.10.01.111

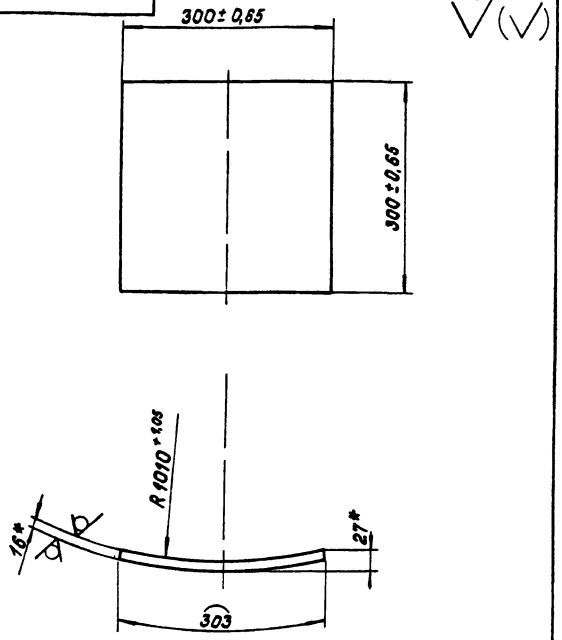

*Размеры для справок.

				21.10.01.111		
Изм. Лист	№ докум.	Подпись	Дата			
Разраб.	Ионова			Лист подкладной	Лит.	Масса 11,42 / Масштаб 1:5
Пров.	Зилгалвис				Лист	Листов 1
Гл. спец.	Суконосов			Лист 16 ГОСТ 19903-74 / ВСт3сп3 ГОСТ 14637-79	ЛАТГИПРОПРОМ	
Н. контр.	Колмец					
Утв.	Попов					

Формат 11 В

21.10.01.112

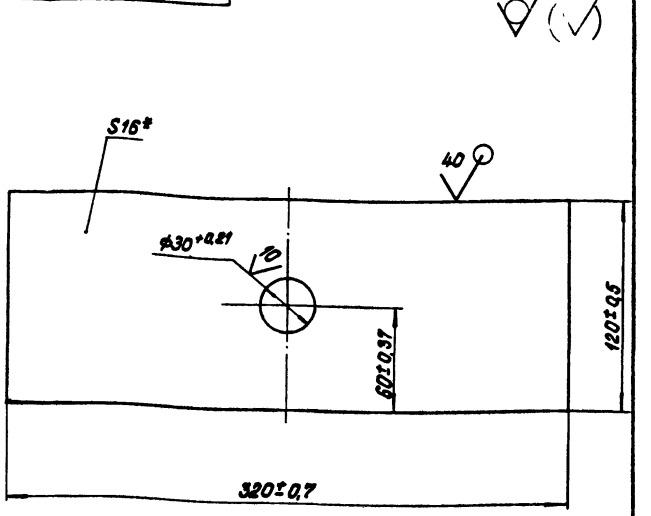

*Размер для справок.

Серия 5.903-3 Выпуск 1-9

Инв. № подл. | Подпись и дата | Взам. инв. № | Инв. № дубл. | Подпись и дата

				21.10.01.112		
Изм. Лист	№ докум.	Подпись	Дата			
Разраб.	Ионова		16.11.81	Плита	Лит.	Масса 4,74 / Масштаб 1:2
Пров.	Зилгалвис		17.12.81		Лист	Листов 1
Гл. спец.	Суконосов			Лист 16 ГОСТ 19903-74 / ВСт3сп3 ГОСТ 14637-79	ЛАТГИПРОПРОМ	
Н. контр.	Колмец		16.12.81			
Утв.	Попов					

Формат 11 В

21.10.01.113

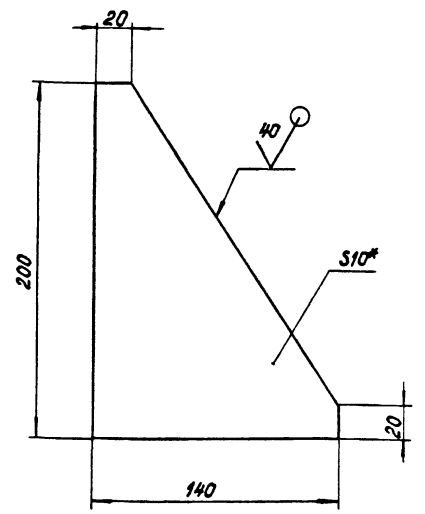

1. *Размер для справок.

2. Неуказанные предельные отклонения размеров ± IT14/2.

				21.10.01.113		
Изм. Лист	№ докум.	Подпись	Дата			
Разраб.	Ионова		16.11.81	Косынка	Лит.	Масса 1,35 / Масштаб 1:2
Пров.	Зилгалвис		17.12.81		Лист	Листов 1
Гл. спец.	Суконосов			Лист 10 ГОСТ 19903-74 / ВСт3сп3 ГОСТ 14637-79	ЛАТГИПРОПРОМ	
Н. контр.	Колмец		16.12.81			
Утв.	Попов					

Формат 11 В

Формат	Зона	Поз.	Обозначение	Наименование	Кол.	Примечание
				Документация		
12			21.10.01.200 СБ	Сборочный чертеж		
				Сборочные единицы		
11		1	21.10.01.210	Скоба	2	
				Детали		
11		2	21.10.01.201	Корпус	1	
11		3	21.10.01.202	Косынка	6	
Б4		4	21.10.01.203	Косынка		
				Лист 6 ГОСТ 19903-74 / 12Х13 ГОСТ 7350-77		
				30±0,8 х 30±0,8 мм	6	0,05 кг

Серия 5.903-3 Выпуск 1-9

Инв. № подл. | Подпись и дата | Взам. инв. № | Инв. № дубл. | Подпись и дата

				21.10.01.200		
Изм. Лист	№ докум.	Подпись	Дата			
Разраб.	Ионова		16.11.81	Корпус Верхний	Лит.	Лист / Листов 1
Пров.	Зилгалвис		17.12.81		ЛАТГИПРОПРОМ	
Гл. спец.	Суконосов					
Н. контр.	Колмец		16.12.81			
Утв.	Попов					

17398-10 8 Формат 11 В

21.10.01.200 СБ

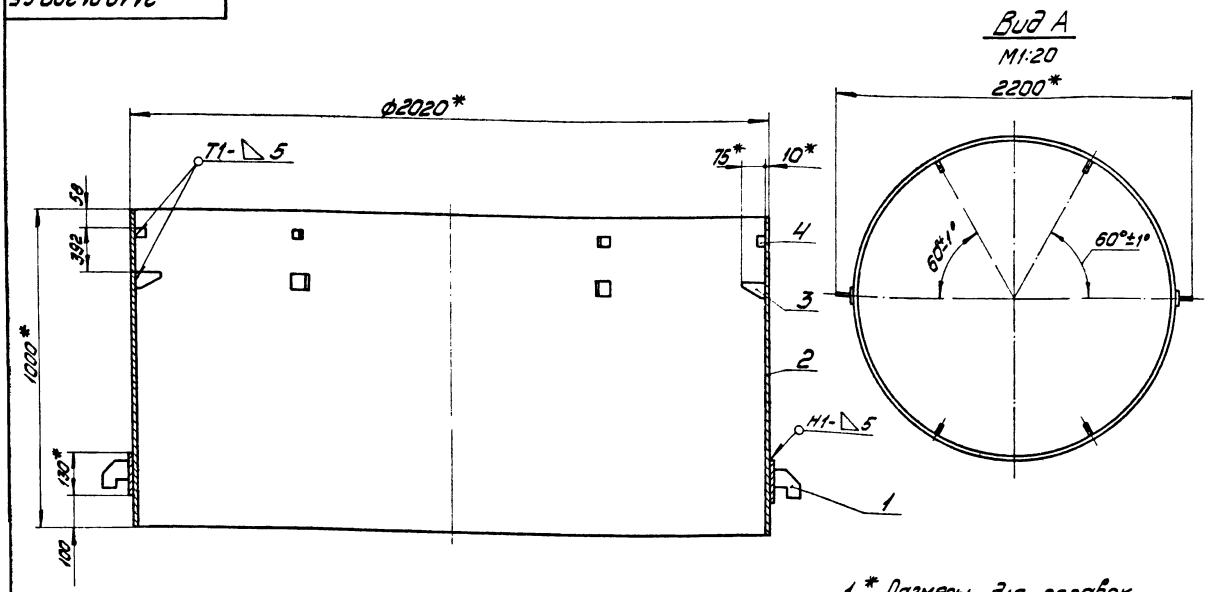

1.* Размеры для справок.

2. Неуказанные предельные отклонения размеров $\pm \frac{IT14}{2}$.

3. Сварные швы по ГОСТ 5264-80.

4. Обработка поверхностей реза деталей Б4 $\sqrt{40}$.

Изм.	Лист	№ докум.	Подпись	Дата
Разраб.		Цанова		
Пров.		Зигельбис		
Гл. спец.		Сухомасов		
Н. контр.		Колмец		
Утв.		Попов		

21.10.01.200 СБ

Корпус верхний. Сборочный чертеж

Лит.	Масса	Масштаб
	500,2	1:10
Лист	Листов 1	

ЛАТГИПРОПРОМ

Формат 12г

21.10.01.201

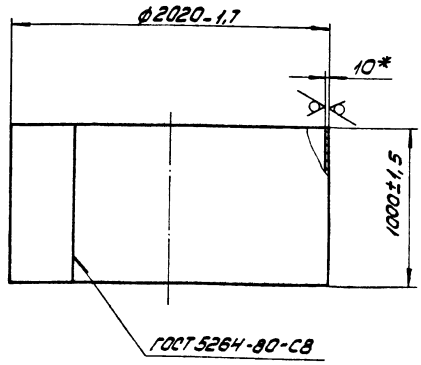

* Размер для справок.

Изм.	Лист	№ докум.	Подпись	Дата
Разраб.		Цанова		
Пров.		Зигельбис		
Гл. спец.		Сухомасов		
Н. контр.		Колмец		
Утв.		Попов		

21.10.01.201

Корпус

Лит.	Масса	Масштаб
	435,7	1:20
Лист	Листов 1	

Лист 10 ГОСТ 19903-74
12Х13 ГОСТ 7350-77

ЛАТГИПРОПРОМ

Формат 11в

Серия 5.903-3 Выпуск 1-9

Инв. № подл. | Подпись и дата | Взам. инв. №

21.10.01.202

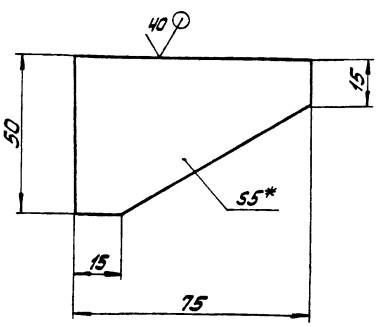

1.* Размер для справок.

2. Неуказанные предельные отклонения размеров $\pm \frac{IT14}{2}$.

Изм.	Лист	№ докум.	Подпись	Дата
Разраб.		Цанова		
Пров.		Зигельбис		
Гл. спец.		Сухомасов		
Н. контр.		Колмец		
Утв.		Попов		

21.10.01.202

Косынка

Лит.	Масса	Масштаб
	0,13	1:1
Лист	Листов 1	

Лист 5 ГОСТ 19903-74
12Х13 ГОСТ 7350-77

ЛАТГИПРОПРОМ

Позиция	Зона	Поз.	Обозначение	Наименование	Кол	Примечание
				Документация		
11			21.10.01.210СБ	Сборочный чертеж		
				Детали		
11		1	21.10.01.211	Лист подкладной	1	
11		2	21.10.01.212	Крюк	1	

Изм.	Лист	№ докум.	Подпись	Дата	21.10.01.210			
Разраб.		Иванова		16.12.81	Скоба	Лит.	Лист	Листов 1
Пров.		Зилгалвис		17.12.81				
Гл. спец.		Суконосов				ЛАТГИПРОПРОМ		
Н. контр.		Колтец		18.12.81				
Утв.		Попов						

Формат А4

Серия 5.903-3 Выпуск 1-9

Инв. № подл. | Подпись и дата | Взам. инв. № | Инв. № дубл. | Подпись и дата

21.10.01.210СБ

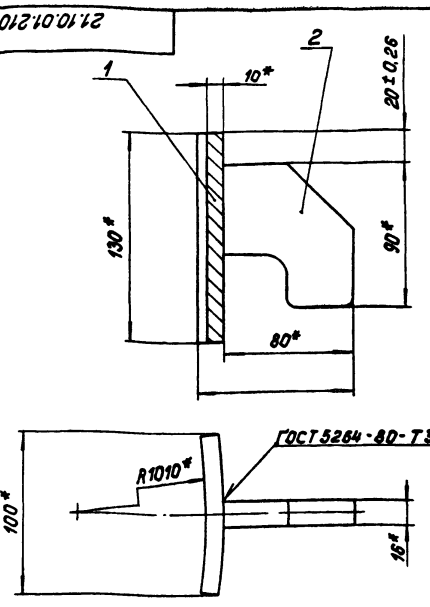

*Размеры для справок.

Изм.	Лист	№ докум.	Подпись	Дата	21.10.01.210СБ			
Разраб.		Иванова		16.12.81	Скоба	Лит.	Масса	Масштаб
Пров.		Зилгалвис		17.12.81	Сборочный чертеж		1,7	1:2
Гл. спец.		Суконосов				Лист	Листов 1	
Н. контр.		Колтец		18.12.81		ЛАТГИПРОПРОМ		
Утв.		Попов						

Формат А4

21.10.01.211

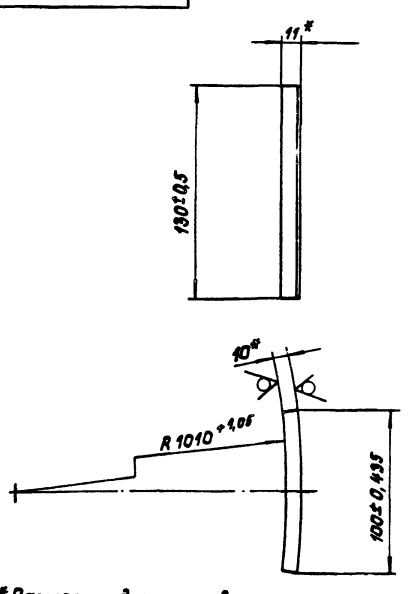

*Размеры для справок.

Изм.	Лист	№ докум.	Подпись	Дата	21.10.01.211			
Разраб.		Иванова		16.12.81	Лист подкладной	Лит.	Масса	Масштаб
Пров.		Зилгалвис		17.12.81			1,03	1:2
Гл. спец.		Суконосов				Лист	Листов 1	
Н. контр.		Колтец		18.12.81	Лист 10 ГОСТ 19903-74 / ВСт3сп3 ГОСТ 14637-79	ЛАТГИПРОПРОМ		
Утв.		Попов						

Формат А4

Серия 5.903-3 Выпуск 1-9

Инв. № подл. | Подпись и дата | Взам. инв. № | Инв. № дубл. | Подпись и дата

21.10.01.212

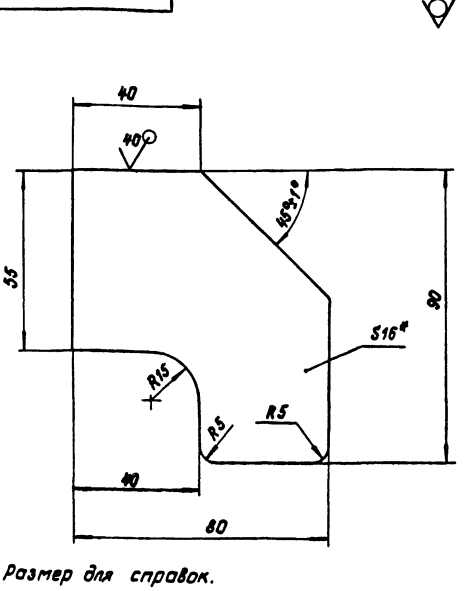

1.* Размер для справок.

2. Неуказанные предельные отклонения размеров ±IT14/2.

Изм.	Лист	№ докум.	Подпись	Дата	21.10.01.212			
Разраб.		Иванова		16.12.81	Скоба	Лит.	Масса	Масштаб
Пров.		Зилгалвис		17.12.81			0,64	1:1
Гл. спец.		Суконосов				Лист	Листов	
Н. контр.		Колтец		18.12.81	Лист 16 ГОСТ 19903-74 / ВСт3сп3 ГОСТ 14637-79	ЛАТГИПРОПРОМ		
Утв.		Попов						

Формат А4

Форм.	Зона	Поз.	Обозначение	Наименование	Кол.	Примечание
				Документация		
12			21.10.01.300 СБ	Сборочный чертеж		
				Сборочные единицы		
11		1	21.10.01.310	Труба перепускная	2	
11		2	21.10.01.320	Крестовина	1	
				Детали		
22		3	21.10.01.301	Лист барботажный	1	
11		4	21.10.01.302	Днище	1	
11		5	21.10.01.303	Труба переливная	1	
11		6	21.10.01.304	Ребро	6	
54		7	21.10.01.305	Труба подводящая		
				Труба 273×8 ГОСТ 8732-78 / В20 ГОСТ 8731-74*	1	126,26 кг
54		8	21.10.01.306	Перегородка		
				Лист 5 ГОСТ 19903-74 / 12×13 ГОСТ 7350-77		
				1338-3,1×862-2,3 мм	1	45,27 кг
54		9	21.10.01.307	Перегородка		
				Лист 5 ГОСТ 19903-74 / 12×13 ГОСТ 7350-77		
				594±1,4×918-2,3 мм	1	21,41 кг

21.10.01.300

Изм.	Лист	№ докум.	Подпись	Дата
Разраб.		Ионова		16.12.81
Пров.		Зилгалвис		18.12.81
Гл.спец.		Сухоносов		
Н.контр.		Колмец		18.12.81
Утв.		Попов		

Барботажное устройство

Литера	Лист	Листов
	1	2

ЛАТГИПРОПРОМ

Формат 11В

Выпуск 1-9

Серия 5.903-3

Форм.	Зона	Поз.	Обозначение	Наименование	Кол.	Примечание
54		10	21.10.01.308	Перегородка		
				Лист 5 ГОСТ 19903-74 / 12×13 ГОСТ 7350-77	2	4,56 кг
54		11	21.10.01.309	Патрубок		
				Труба 325×8 ГОСТ 8732-78 / В20 ГОСТ 8731-74*	1	12,51 кг

Подпись и дата | Инв. № дубл. | Взам. инв. № | Подпись и дата | Инв. № подл.

21.10.01.300

Лист 2

Формат 11В

21.10.01.300 СБ

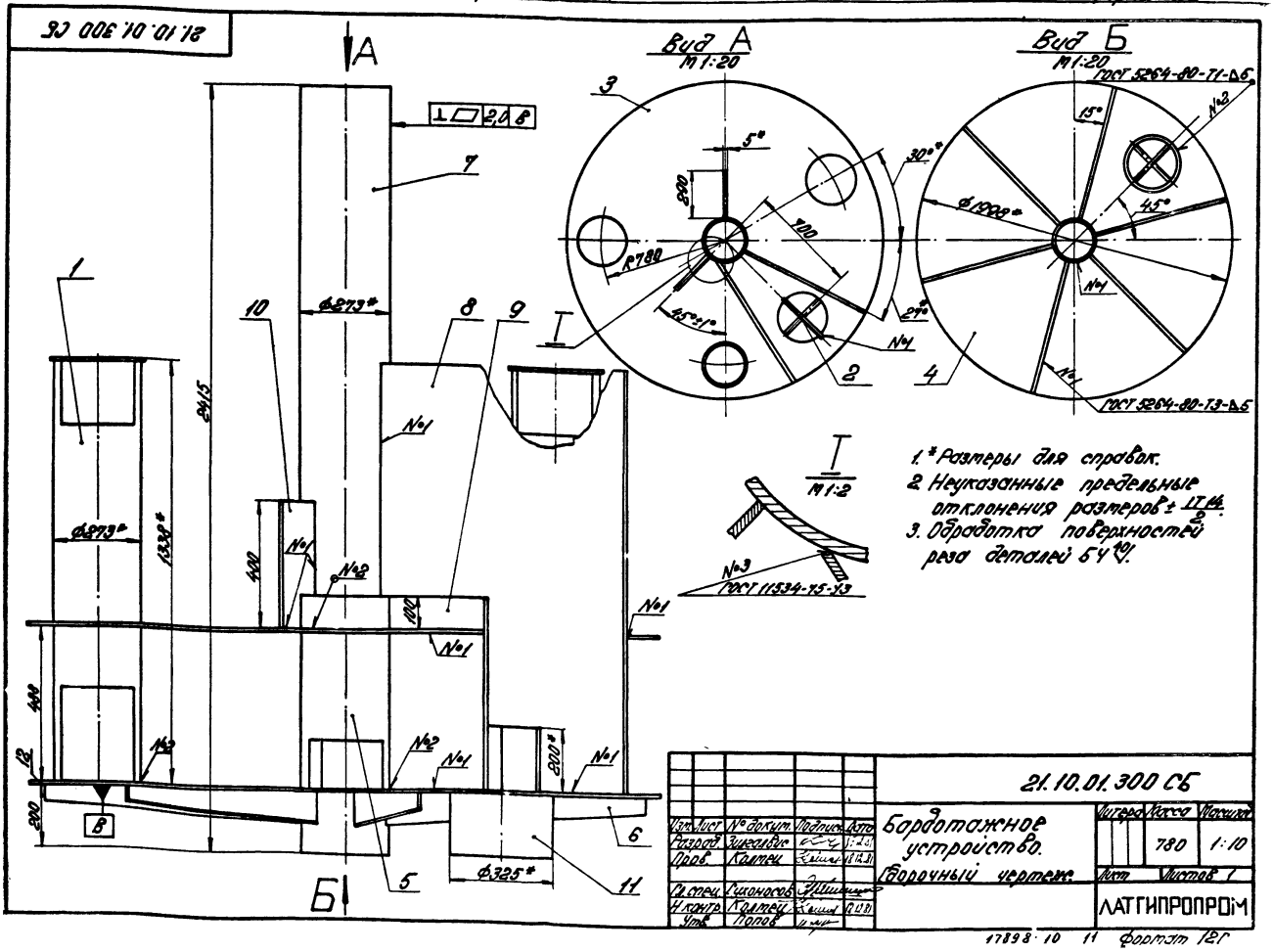

1.* Размеры для справок.
2. Неуказанные предельные отклонения размеров ± IT14/2.
3. Обработка поверхностей реза деталей БУ 40/.

21.10.01.300 СБ

Изм.	Лист	№ докум.	Подпись	Дата
Разраб.		Зилгалвис		18.12.81
Пров.		Колмец		18.12.81
Гл.спец.		Сухоносов		
Н.контр.		Колмец		18.12.81
Утв.		Попов		

Барботажное устройство. Сборочный чертеж.

Литера	Масса	Масштаб
	780	1:10

Лист | Листов 1

ЛАТГИПРОПРОМ

17898·10 11 Формат 12Г

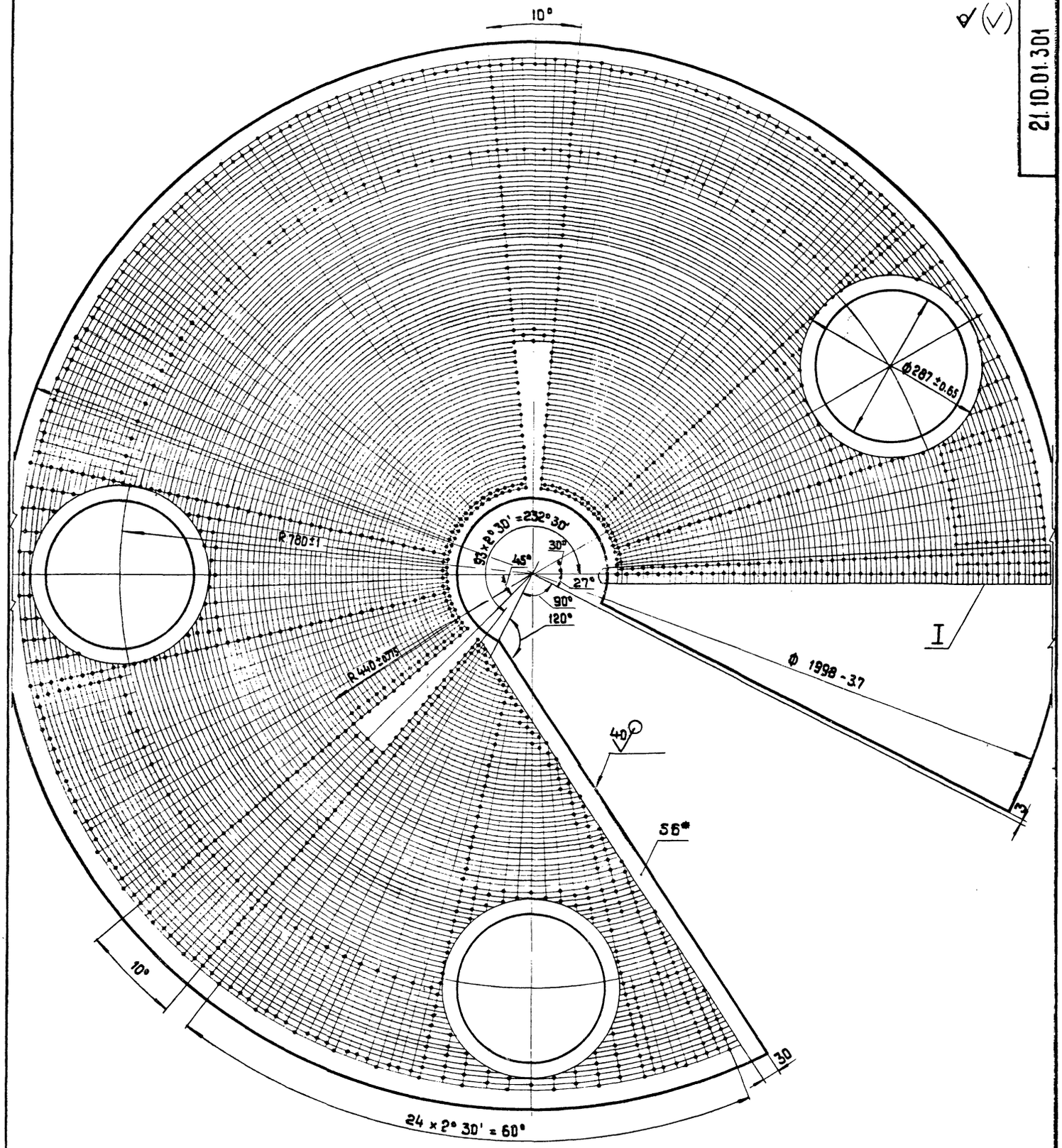

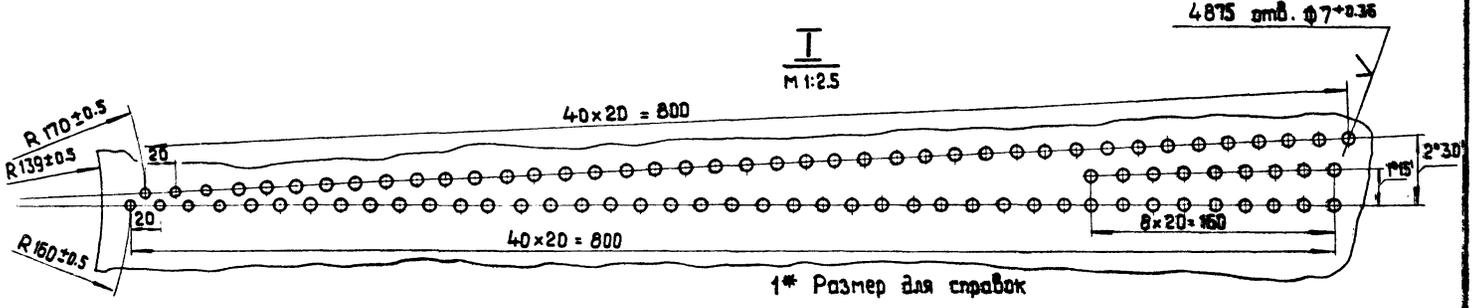

1* Размер для справок

2. Неуказанные предельные отклонения размеров $\pm\frac{IT\,14}{2}$

Изм.	Лист	№ докум.	Подп.	Дата
Разраб.		Зилгалбис		11.01
Пров		Колмец		11.01
Гл. спец		Суконосов		
Н. контр.		Колмец		11.01
Утв.		Попов		

21.10.01.301

Лист барботажный

Лит.	Масса	Масштаб
	108.4	1:5

Лист | Листов 1

Лист 6 ГОСТ 19903-74 12×13 ГОСТ 7350-77

ЛАТГИПРОПРОМ

17898-10 12 формат 22

21.10.01.302

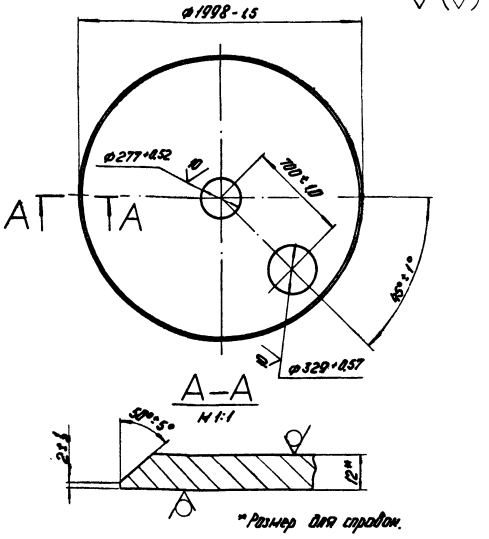

*Размер для справок.

Изм.	Лист	№ докум.	Подп.	Дата	21.10.01.302			
Разраб.		Ионова		16.12.81	Днище	Лит.	Масса 281	Масштаб 1:20
Пров.		Зилгалвис		17.12.81		Лист	Листов 1	
Гл. спец.		Сухоносов			Лист 12 ГОСТ 19903-74 / 12Х13 ГОСТ 7358-77	ЛАТГИПРОПРОМ		
Н. контр.		Колмец		18.12.81				
Утв.		Рубинс						

Формат 11В

21.10.01.303

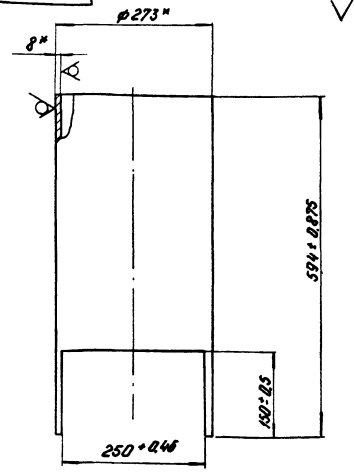

* Размер для справок.

Серия 5.903-3 Выпуск 1-9

Подп. и дата | Инв. № дубл. | Взам. инв. № | Подп. и дата | Инв. № подл.

Изм.	Лист	№ докум.	Подп.	Дата	21.10.01.303			
Разраб.		Ионова		16.12.81	Труба переливная	Лит.	Масса 26,4	Масштаб 1:5
Пров.		Зилгалвис		17.12.81		Лист	Листов 1	
Гл. спец.		Сухоносов			Труба 273х8 ГОСТ 8732-78 / 20 ГОСТ 8731-74*	ЛАТГИПРОПРОМ		
Н. контр.		Колмец		18.12.81				
Утв.		Рубинс						

Формат 11В

21.10.01.304

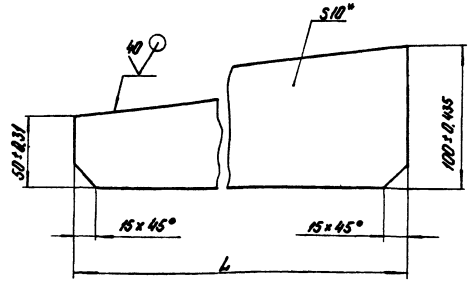

Обозначение	L, мм	Масса кг
21.10.01.304	862-23	5,08
-01	786-20	4,63

*Размер для справок.

Изм.	Лист	№ докум.	Подп.	Дата	21.10.01.304			
Разраб.		Ионова		16.12.81	Ребро	Лит.	Масса см табл.	Масштаб 1:2
Пров.		Зилгалвис		17.12.81		Лист	Листов 1	
Гл. спец.		Сухоносов			Лист 10 ГОСТ 19903-74 / ВСТ3СП3 ГОСТ 14637-79	ЛАТГИПРОПРОМ		
Н. контр.		Колмец		18.12.81				
Утв.		Рубинс						

Серия 5.903-3 Выпуск 1-9

Формат	Зона	Поз.	Обозначение	Наименование	Кол.	Примечание
				Документация		
11			21.10.01.310 СБ	Сборочный чертеж		
				Детали		
11		1	21.10.01.311	Труба	1	
64		2	21.10.01.312	Крышка		
				Лист 5 ГОСТ 19903-74 / 12Х13 ГОСТ 7350-77	1	2,97 кг

Подп. и дата | Взам. инв. № | Инв. № дубл. | Подп. и дата | Инв. № подл.

Изм.	Лист	№ докум.	Подп.	Дата	21.10.01.310			
Разраб.		Ионова		16.12.81	Труба перепускная	Лит.	Лист	Листов 1
Пров.		Зилгалвис		17.12.81		ЛАТГИПРОПРОМ		
Гл. спец.		Сухоносов						
Н. контр.		Колмец		18.12.81				
Утв.		Рубинс						

17898-10 13 Формат 11В

21.10.01.310 СБ

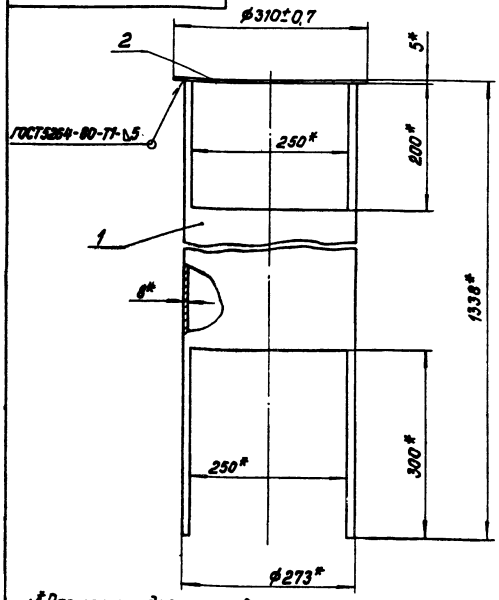

1.*Размеры для справок.
2.Обработка поверхностей реза деталей Б4 ▽40.

					21.10.01.310 СБ		
Изм.	Лист	№ докум.	Подпись	Дата	Труба перепускная Сборочный чертеж	Лит.	Масса	Масштаб
Разраб.		Ионова		16.11.81			57	1:5
Пров.		Зилгалвис		17.11.81		Лист	Листов 1
Гл. спец.		Сухоносов				ЛАТГИПРОПРОМ	
Н. контр.		Колмец		18.11.81			
Утв.		Попов					

Формат А1Б

21.10.01.311

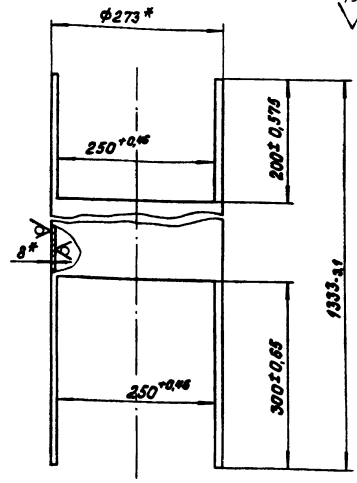

* Размеры для справок.

					21.10.01.311		
Изм.	Лист	№ докум.	Подпись	Дата	Труба	Лит.	Масса	Масштаб
Разраб.		Ионова		16.11.81			54	1:5
Пров.		Зилгалвис		17.11.81		Лист	Листов 1
Гл. спец.		Сухоносов				ЛАТГИПРОПРОМ	
Н. контр.		Колмец		18.11.81	Труба 273×8 ГОСТ 8732-78 / 20 ГОСТ 8731-74*		
Утв.		Попов					

Формат А1Б

Инв. № подл. | Подпись и дата | Взам. инв. № | Инв. № дубл. | Подпись и дата

Серия 5.903-3 Выпуск 1-9

Формат	Зона	Поз.	Обозначение	Наименование	Кол.	Примечание
				Документация		
А1			21.10.01.320 СБ	Сборочный чертеж		
				Детали		
Б4	1		21.10.01.321	Ребро		
				Лист 5 ГОСТ 19903-74 / 12Х13 ГОСТ 7350-77	1	2,5 кг
Б4	2		21.10.01.322	Ребро		
				Лист 5 ГОСТ 19903-74 / 12Х13 ГОСТ 7350-77	2	1,28 кг

					21.10.01.320		
Изм.	Лист	№ докум.	Подпись	Дата	Крестовина	Лит.	Лист	Листов
Разраб.		Ионова		16.11.81				1
Пров.		Зилгалвис		17.11.81		ЛАТГИПРОПРОМ	
Гл. спец.		Сухоносов					
Н. контр.		Колмец		18.11.81			
Утв.		Попов					

21.10.01.320 СБ

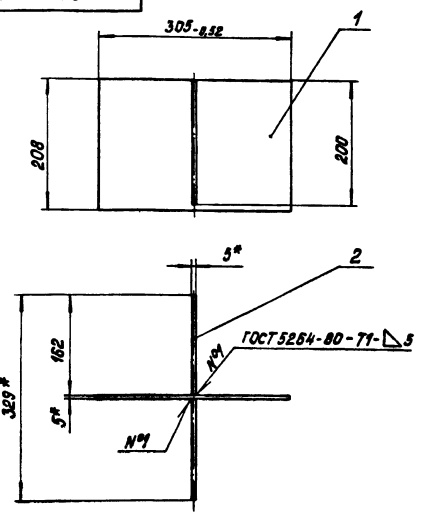

1.*Размеры для справок.
2. Неуказанные предельные отклонения размеров ±IT14/2.
3. Обработка поверхностей реза деталей Б4 ▽40.

					21.10.01.320 СБ		
Изм.	Лист	№ докум.	Подпись	Дата	Крестовина Сборочный чертеж	Лит.	Масса	Масштаб
Разраб.		Ионова		16.11.81			5,1	1:5
Пров.		Зилгалвис		17.11.81		Лист	Листов 1
Гл. спец.		Сухоносов				ЛАТГИПРОПРОМ	
Н. контр.		Колмец		18.11.81			
Утв.		Попов					

Инв. № подл. | Подпись и дата | Взам. инв. № | Инв. № дубл. | Подпись и дата

Серия 5.903-3 Выпуск 1-9

Формат	Зона	Поз.	Обозначение	Наименование	Кол.	Примечание
				Документация		
11			21.10.01.400 СБ	Сборочный чертеж		
				Детали		
11		1	21.10.01.401	Лист переливной	1	
11		2	21.10.01.402	Обечайка	1	

21.10.01.400

Изм.	Лист	№ докум.	Подп.	Дата
Разраб.		Ионова		16.12.81
Пров.		Зилгалвис		17.12.81
Гл. спец.		Сухоносов		
Н. контр.		Колмец		18.12.81
Утв.		Рубинс		

Тарелка переливная

Лит.	Лист	Листов
		1

ЛАТГИПРОПРОМ

Формат 11В

Выпуск 1-9

Серия 5.903-3

21.10.01.400 СБ

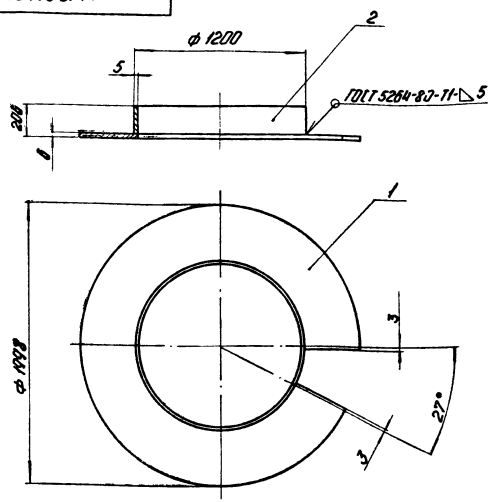

Размеры для справок.

Изм.	Лист	№ докум.	Подп.	Дата
Разраб.		Ионова		16.12.81
Пров.		Зилгалвис		17.12.81
Гл. спец.		Сухоносов		
Н. контр.		Колмец		18.12.81
Утв.		Рубинс		

Тарелка переливная. Сборочный чертеж.

Лит.	Масса	Масштаб
	117.8	1:20

Лист | Листов 1

ЛАТГИПРОПРОМ

Формат 11В

21.10.01.401

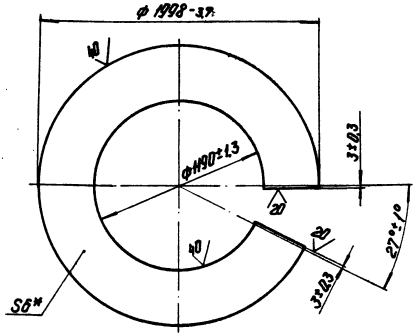

*Размер для справок.

21.10.01.401

Изм.	Лист	№ докум.	Подп.	Дата
Разраб.		Ионова		16.12.81
Пров.		Зилгалвис		17.12.81
Гл. спец.		Сухоносов		
Н. контр.		Колмец		18.12.81
Утв.		Рубинс		

Лист переливной

Лит.	Масса	Масштаб
	88.26	1:20

Лист | Листов 1

Лист 6 ГОСТ 19903-74
12Х13 ГОСТ 7350-77

ЛАТГИПРОПРОМ

Выпуск 1-9

Серия 5.903-3

21.10.01.402

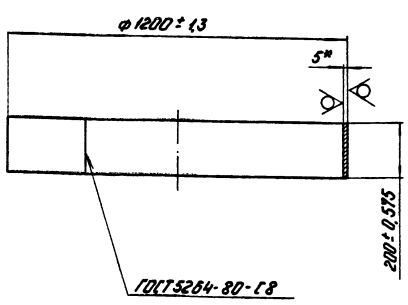

* Размер для справок.

21.10.01.402

Изм.	Лист	№ докум.	Подп.	Дата
Разраб.		Ионова		16.12.81
Пров.		Зилгалвис		17.12.81
Гл. спец.		Сухоносов		
Н. контр.		Колмец		18.12.81
Утв.		Рубинс		

Обечайка

Лит.	Масса	Масштаб
	29.47	1:10

Лист | Листов 1

Лист 5 ГОСТ 19903-74
12Х13 ГОСТ 7350-77

ЛАТГИПРОПРОМ

17898-10 15 Формат 11В

Формат	Зона	Поз.	Обозначение	Наименование	Кол	Примечание
				Документация		
11			21.10.01.500 СБ	Сборочный чертеж		
				Детали		
22		1	21.10.01.501	Лист дырчатый	1	
11		2	21.10.01.502	Кольцо	1	
11		3	21.10.01.503	Кольцо	1	

Изм	Лист	№ докум.	Подп.	Дата
Разраб.		Цонова		16.12.81
Пров.		Зилгалвис		17.12.81
Гл. спец.		Сухоносов		
Н. контр.		Колмец		18.12.81
Утв.		Попов		

21.10.01.500

Тарелка дырчатая

Лит.	Лист	Листов
		1

ЛАТГИПРОПРОМ

Формат 11В

Выпуск 1-9

Серия 5.903-3

21.10.01.500 СБ

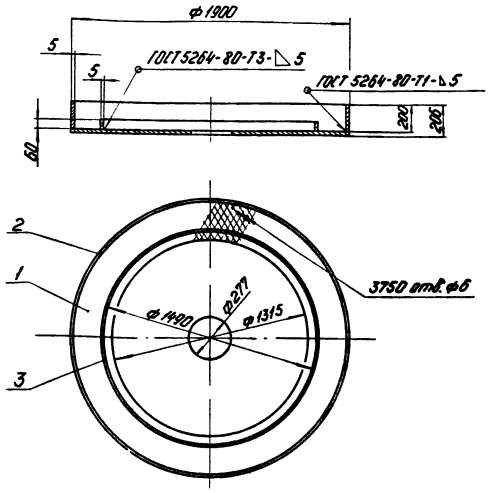

Размеры для справок

Изм	Лист	№ докум.	Подп.	Дата
Разраб.		Цонова		16.12.81
Пров.		Зилгалвис		17.12.81
Гл. спец.		Сухоносов		
Н. контр.		Колмец		18.12.81
Утв.		Попов		

Тарелка дырчатая. Сборочный чертеж.

Лит.	Масса	Масштаб
	183,6	1:20

Лист | Листов 1

ЛАТГИПРОПРОМ

Формат 11В

Подп. и дата | Инв. № подл. | Взам. инв. № | Инв. № дубл. | Подп. и дата

21.10.01.502

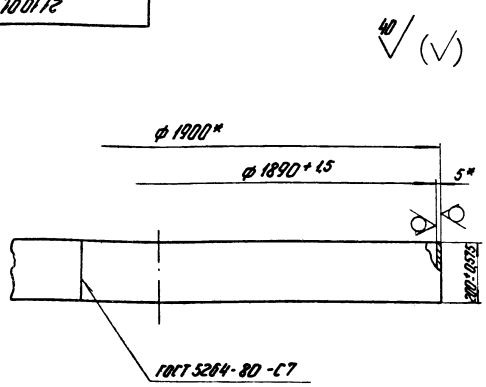

*Размеры для справок.

Изм	Лист	№ докум.	Подп.	Дата
Разраб.		Цонова		16.12.81
Пров.		Зилгалвис		17.12.81
Гл. спец.		Сухоносов		
Н. контр.		Колмец		18.12.81
Утв.		Попов		

21.10.01.502

Кольцо

Лит.	Масса	Масштаб
	46,74	1:10

Лист | Листов 1

Лист 5 ГОСТ 19903-74 12Х13 ГОСТ 7350-77

ЛАТГИПРОПРОМ

Формат 11В

Выпуск 1-9

Серия 5.903-3

21.10.01.503

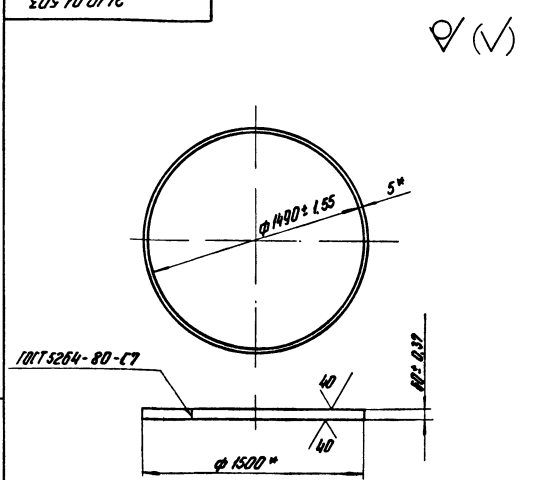

*Размеры для справок.

Изм	Лист	№ докум.	Подп.	Дата
Разраб.		Цонова		16.12.81
Пров.		Зилгалвис		17.12.81
Гл. спец.		Сухоносов		
Н. контр.		Колмец		18.12.81
Утв.		Попов		

21.10.01.503

Кольцо

Лит.	Масса	Масштаб
	11,07	1:20

Лист | Листов 1

Лист 5 ГОСТ 19903-74 12Х13 ГОСТ 7350-77

ЛАТГИПРОПРОМ

17898 10 16 Формат 11В

Подп. и дата | Инв. № подл. | Взам. инв. № | Инв. № дубл. | Подп. и дата

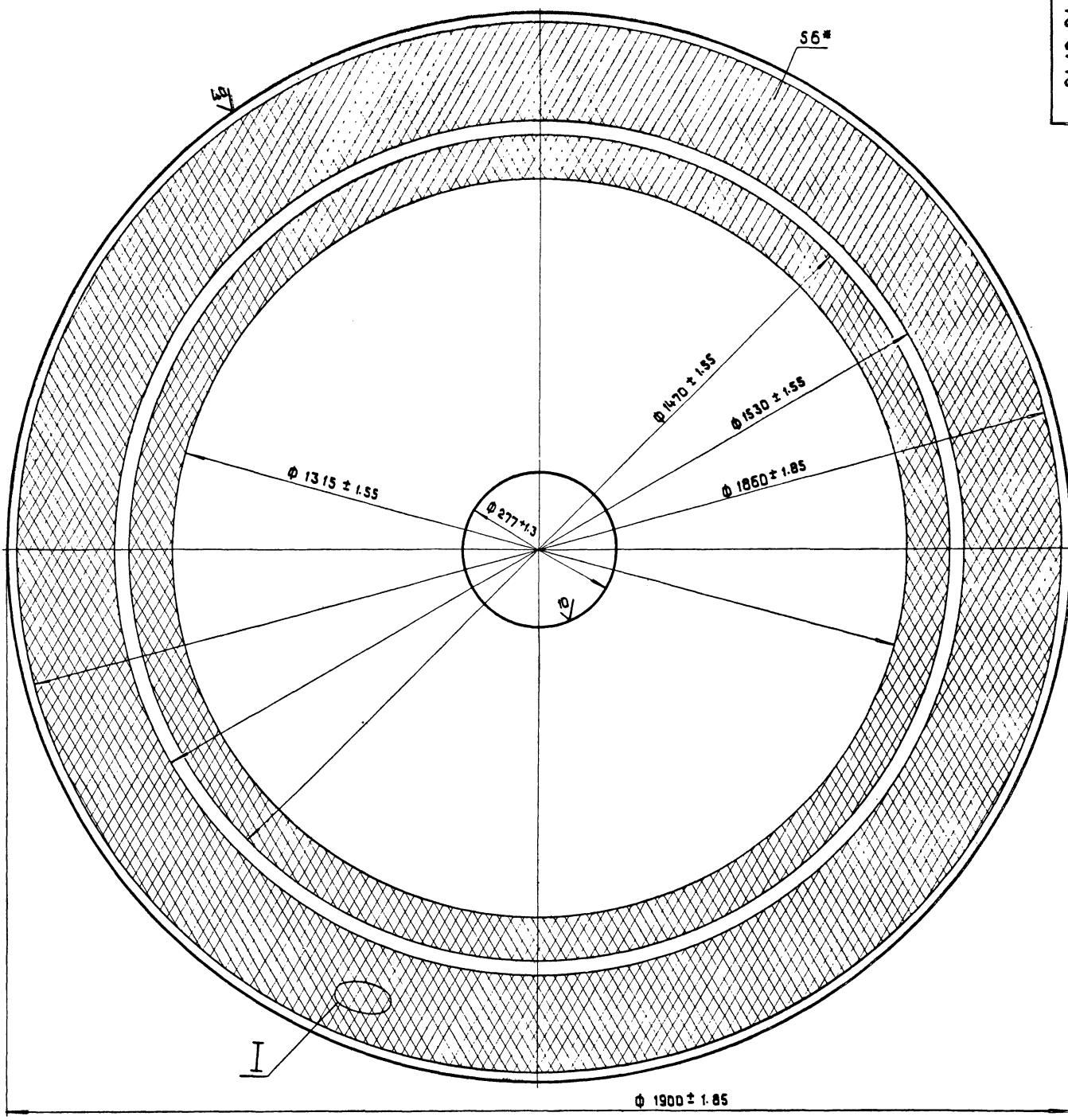

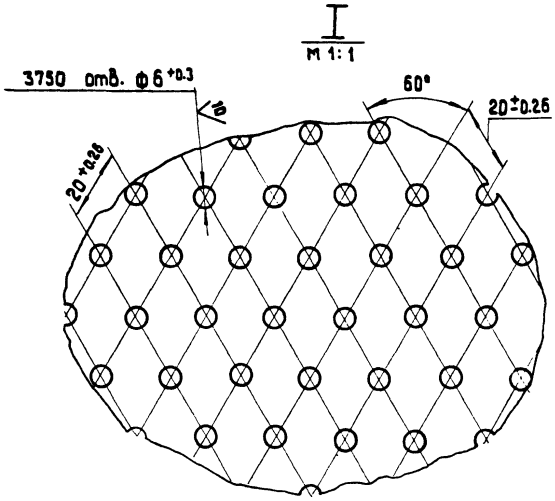

* Размер для справок

					21.10.01.501		
Изм.	Лист	№ докум.	Подп.	Дата	Лист дырчатый	Лист	Масса 125.71	Масштаб 1:5
Разраб		Зилгалбис		7.12.1				
Пров.		Колмец		9.12.1		Лист	Листов 1
Гл. спец.		Сухоносов					
Н.контр		Колмец		8.12.1	Лист 6 ГОСТ 19903-74 12Х13 ГОСТ 7350-77	ЛАТГИПРОПРОМ	
Утв		Попов					

Формат	Зона	Поз.	Обозначение	Наименование	Кол.	Примечание
				Документация		
11			21.10.01.600 СБ	Сборочный чертеж		
				Детали		
Б4		1	21.10.01.601	Отбойник		
				Лист 5 ГОСТ 19903-74 / 12Х13 ГОСТ 7350-77	1	8,99 кг
Б4		2	21.10.01.602	Ножка		
				Полоса 5×30 ГОСТ 103-76 / 12Х13 ГОСТ 7350-77	4	0,24 кг

Изм.	Лист	№ докум.	Подпись	Дата
Разраб.		Ионова		
Пров.		Зинкевич		
Т. контр.				
Н. контр.		Колпец		
Утв.		Попов		

21.10.01.600

Отбойник

Литера | Масса | Масштаб

Лист | Листов 1

ЛАТГИПРОПРОМ

Формат А4

Серия 5.903-3 Выпуск 1-9

Инв. № подл. | Подпись и дата | Взам. инв. № | Инв. № дубл. | Подпись и дата

ЭЛ 009.10.01.18

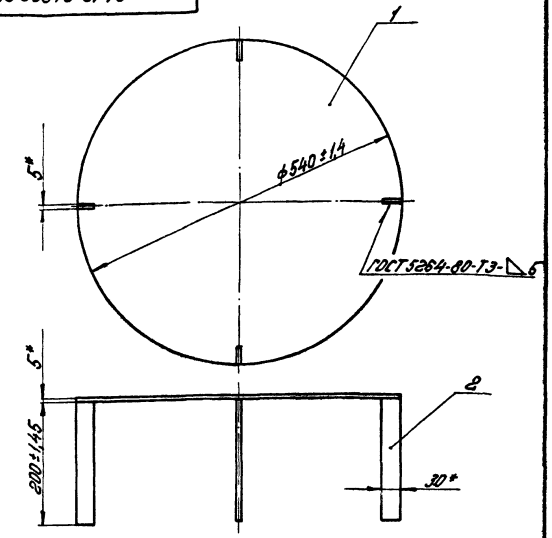

1.*Размеры для справок.

2.Обработка поверхностей реза деталей Б4 $\frac{40}{V}$.

Изм.	Лист	№ докум.	Подпись	Дата
Разраб.		Ионова		
Пров.		Зинкевич		
Т. контр.				
Н. контр.		Колпец		
Утв.		Попов		

21.10.01.600 СБ

Отбойник. Сборочный чертеж.

Литера | Масса | Масштаб

9,95 | 1:5

Лист | Листов 1

ЛАТГИПРОПРОМ

Формат А4

Формат	Зона	Поз.	Обозначение	Наименование	Кол.	Примечание
				Документация		
11			21.10.01.700 СБ	Сборочный чертеж		
				Детали		
11		1	21.10.01.701	Крышка	1	
11		2	21.10.01.304-01	Ребро	6	
Б4		3	21.10.01.702	Патрубок		
				Труба 426×9 ГОСТ 10704-76 / 820 ГОСТ 10705-63*		
				L = 200±0,575 мм	1	18,51 кг

Изм.	Лист	№ докум.	Подпись	Дата
Разраб.		Ионова		
Пров.		Зинкевич		
Т. контр.				
Н. контр.		Колпец		
Утв.		Попов		

21.10.01.700

Крышка

Литера | Масса | Масштаб

Лист | Листов

ЛАТГИПРОПРОМ

Формат А4

Серия 5.903-3 Выпуск 1-9

Инв. № подл. | Подпись и дата | Взам. инв. № | Инв. № дубл. | Подпись и дата

21.10.01.700

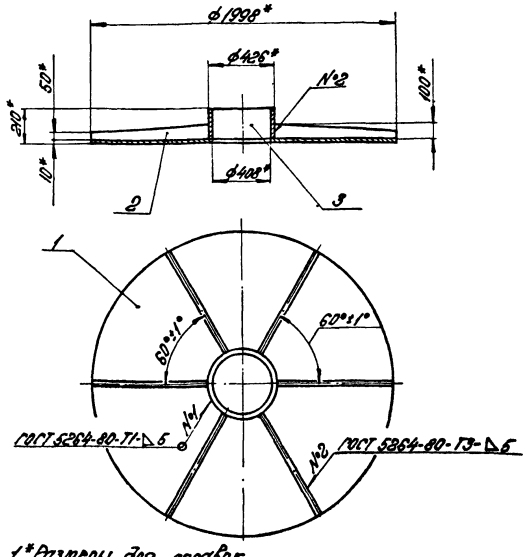

1.*Размеры для справок.

2.Обработка поверхностей реза деталей Б4 $\frac{40}{V}$.

Изм.	Лист	№ докум.	Подпись	Дата
Разраб.		Ионова		
Пров.		Зинкевич		
Т. контр.				
Н. контр.		Колпец		
Утв.		Попов		

21.10.01.700 СБ

Крышка. Сборочный чертеж.

Литера | Масса | Масштаб

282,2 | 1:20

Лист | Листов 1

ЛАТГИПРОПРОМ

Формат А4

21.10.01.701

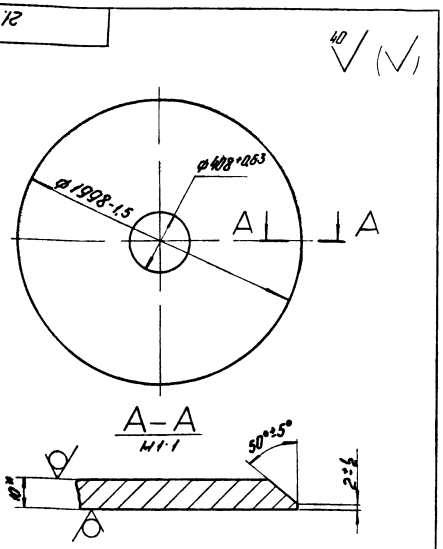

* Размер для справок.

Изм.	Лист	№ докум.	Подп.	Дата
Разраб.	Попова			16.12.81
Пров.	Зилгалвис			17.12.81
Гл. спец.	Сухоносов			
Н. контр.	Колмец			18.12.81
Утв.	Попов			

21.10.01.701

Крышка

Лит.	Масса	Масштаб
	235,86	1:20

Лист | Листов 1

Лист 10 ГОСТ 19903-74 / 12×13 ГОСТ 7350-77

ЛАТГИПРОПРОМ

Формат 11В

Серия 5.903-3 Выпуск 1-9

Формат	Зона	Поз.	Обозначение	Наименование	Кол.	Примечание
				Документация		
12			21.10.01.800 СБ	Сборочный чертеж		
				Детали		
64		1	21.10.01.801	Коллектор		
				Труба 325×8 ГОСТ 8732-78 / В20 ГОСТ 8731-74*	1	60 кг
64		2	21.10.01.802	Заглушка		
				Лист 10 ГОСТ 19903-74 / 12×13 ГОСТ 7350-77	1	5,8 кг

Подп. и дата | Инв. № дубл. | Взам. инв. № | Подп. и дата | Инв. № подл.

Изм.	Лист	№ докум.	Подп.	Дата
Разраб.	Попова			16.12.81
Пров.	Зилгалвис			17.12.81
Гл. спец.	Сухоносов			
Н. контр.	Колмец			18.12.81
Утв.	Попов			

21.10.01.800

Коллектор

Лит.	Лист	Листов
		1

ЛАТГИПРОПРОМ

Формат 11В

21.10.01.800 СБ

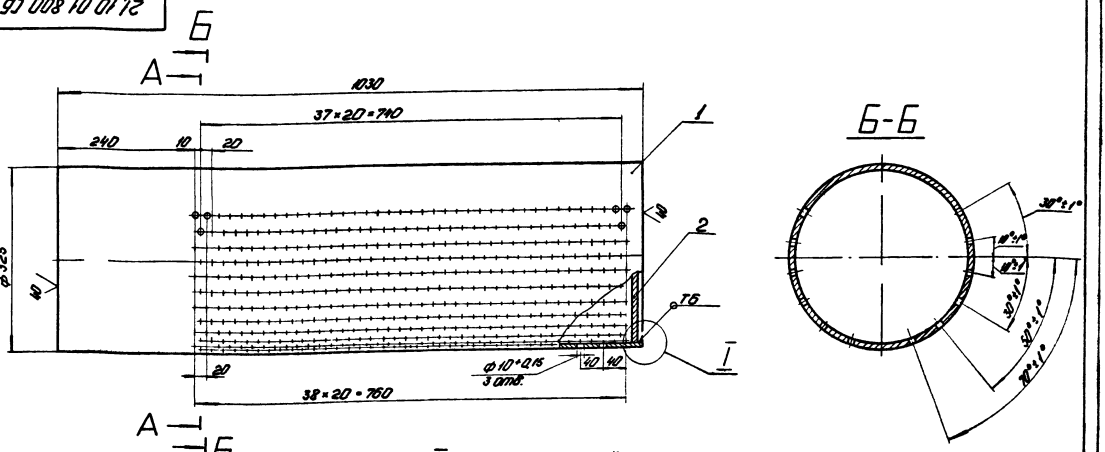

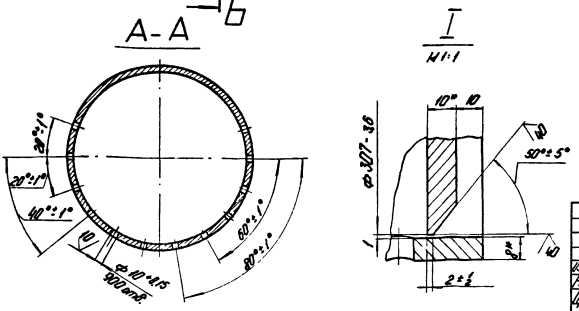

1 * Размеры для справок.

2 Неуказанные предельные отклонения размеров $\pm\frac{IT14}{2}$.

3 Сварные швы по ГОСТ 5264-80.

Изм.	Лист	№ докум.	Подп.	Дата
Разраб.	Попова			16.12.81
Пров.	Зилгалвис			17.12.81
Гл. спец.	Сухоносов			
Н. контр.	Колмец			18.12.81
Утв.	Попов			

21.10.01.800 СБ

Коллектор

Сборочный чертеж.

Лит.	Масса	Масштаб
	65,8	1:5

Лист | Листов 1

ЛАТГИПРОПРОМ

17898 10 19 Формат 12В

Формат	Зона	Поз.	Обозначение	Наименование	Кол.	Примечание
				Документация		
22			21.10.02.000 СБ	Сборочный чертеж		
				Сборочные единицы		
11		1	21.10.02.100	Охладитель	1	
11		2	21.10.02.200	Камера	1	
				Детали		
11		3	21.10.02.101	Прокладка	1	
				Стандартные изделия		
		4		Болт М20×80.46		
				ГОСТ 7798-70*	16	
		5		Гайка М20.5		
				ГОСТ 5915-70*	16	

Изм.	Лист	№ докум.	Подпись	Дата
Разраб.	Эдиньш			16.12.81
Пров.	Колмец			17.12.81
Гл. спец.	Суханосов			17.12.81
Н. контр.	Колмец			17.12.81
Утв.	Попов			

21.10.02.000

Охладитель выпара ОВВ-24

Лит.	Лист	Листов
		1

ЛАТГИПРОПРОМ

Формат А1

Инв. № подл. | Подпись и дата | Взам. инв. № | Инв. № дубл. | Подпись и дата

Серия 5.903-3 Выпуск 1-9

21.10.02.001

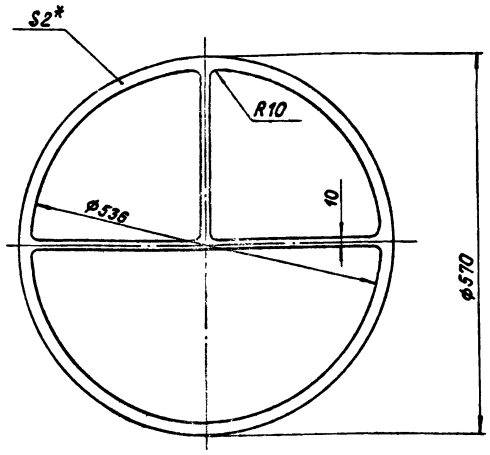

* Размер для справок.

Изм.	Лист	№ докум.	Подпись	Дата
Разраб.	Ионова			16.12.81
Пров.	Колмец			17.12.81
Гл. спец.	Суханосов			
Н. контр.	Колмец			17.12.81
Утв.	Попов			

21.10.02.001

Прокладка

Лит.	Масса	Масштаб
	0,2	1:5
Лист	Листов 1	

Паронит ПОН-2 ГОСТ 481-80

ЛАТГИПРОПРОМ

Формат А1

Формат	Зона	Поз.	Обозначение	Наименование	Кол.	Примечание
				Документация		
22			21.10.02.100 СБ	Сборочный чертеж		
				Сборочные единицы		
11		1	21.10.02.110	Каркас	1	
				Детали		
11		2	21.10.02.101	Корпус	1	
12		3	21.10.02.102	Патрубок	1	
11		4	21.10.02.103	Патрубок	1	
11		5	21.10.02.104	Патрубок	1	
11		6	21.10.02.105	Змеевик	14	
11		7	21.10.02.105-01	Змеевик	12	
11		8	21.10.02.105-02	Змеевик	14	
11		9	21.10.02.105-03	Змеевик	10	
11		10	21.10.02.105-04	Змеевик	10	
11		11	21.10.02.105-05	Змеевик	8	
11		12	21.10.02.106	Дно	1	
64		13	21.10.02.107	Лапа		
				Швеллер 10 ГОСТ 8240-72 / Ст3сп3 ГОСТ 535-79		
				L = 652 ± 0,95 мм	2	0,56 кг

Изм.	Лист	№ докум.	Подпись	Дата
Разраб.	Эдиньш			16.12.81
Пров.	Колмец			17.12.81
Гл. спец.	Суханосов			
Н. контр.	Колмец			17.12.81
Утв.	Попов			

21.10.02.100

Охладитель

Лит.	Лист	Листов
		1

ЛАТГИПРОПРОМ

Формат А1

Инв. № подл. | Подпись и дата | Взам. инв. № | Инв. № дубл. | Подпись и дата

Серия 5.903-3 Выпуск 1-9

21.10.02.101

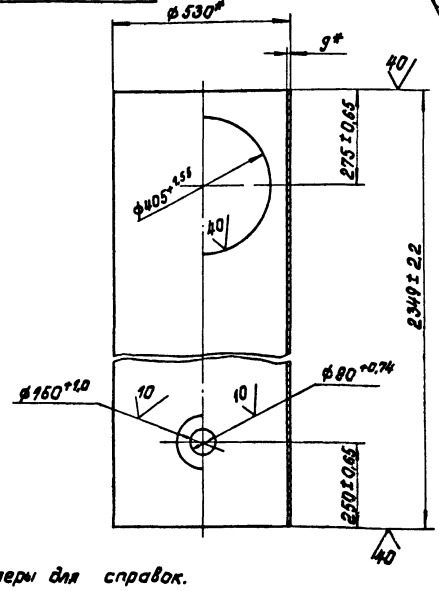

* Размеры для справок.

Изм.	Лист	№ докум.	Подпись	Дата
Разраб.	Ионова			16.12.81
Пров.	Колмец			17.12.81
Гл. спец.	Суханосов			
Н. контр.	Колмец			17.12.81
Утв.	Попов			

21.10.02.101

Корпус

Лит.	Масса	Масштаб
	271	1:10
Лист	Листов 1	

Труба 530×9 ГОСТ 8732-78 / В 20 ГОСТ 8731-74*

ЛАТГИПРОПРОМ

17898-10 20

Формат А1

21.10.02.000СБ

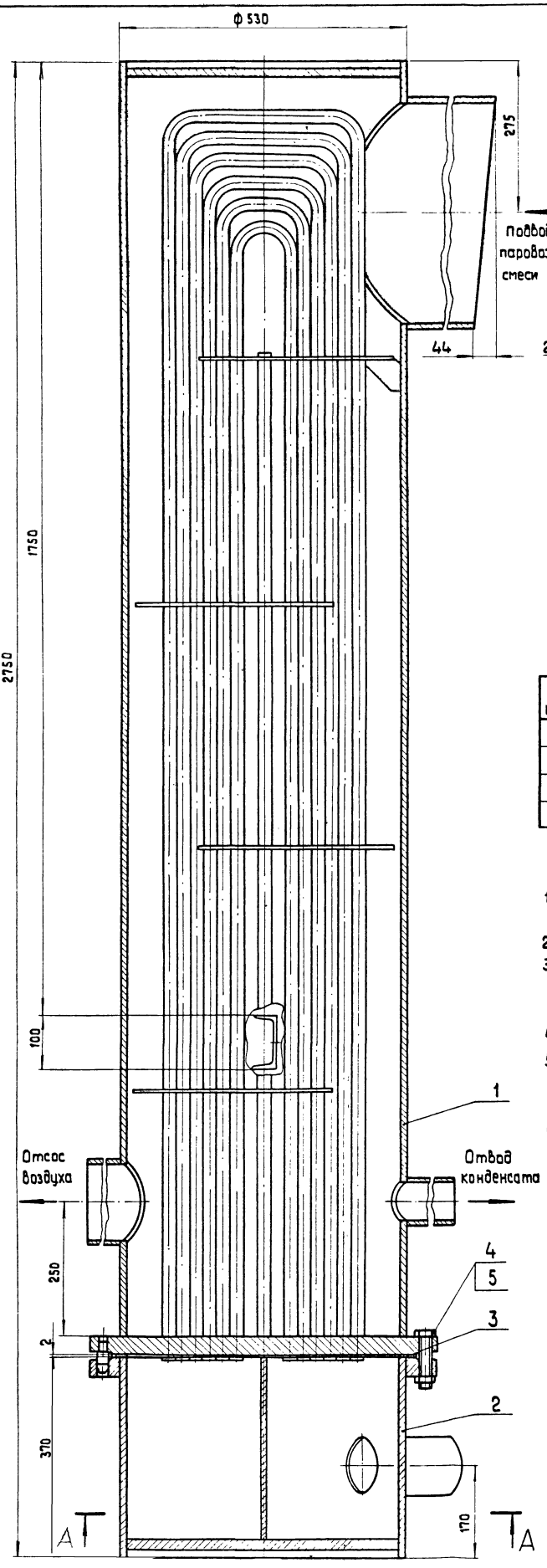

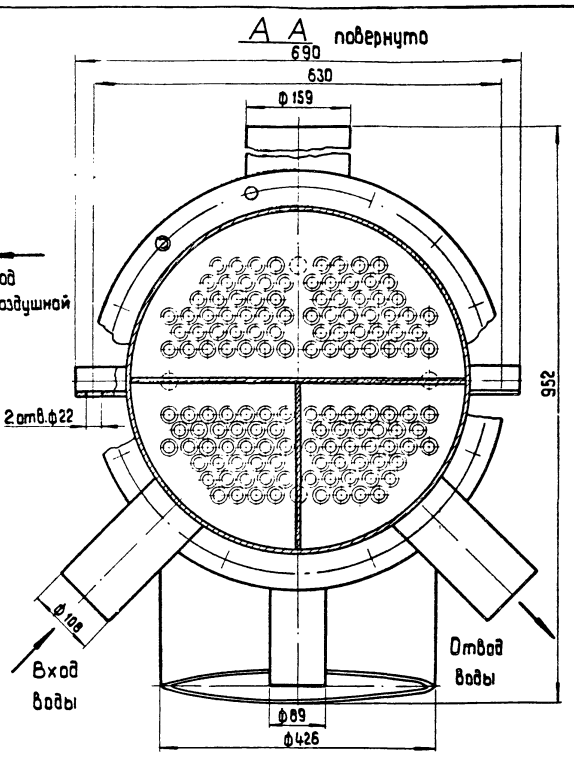

Техническая характеристика

№ п/п	Наименование	Значение	
		Трубная система	Корпус
1	Давление рабочее, абсолютное кгс/см²	4	0.1-1.2
2	Температура, °С	10-80	40-104
3	Среда	вода	пар, вода
4	Давление пробное при гидроиспытании избыточное кгс/см².	6	6

Технические требования

1. Материал, изготовление и сварка по ГОСТ 16860-77 и ОСТ 26-291-79.
2. Размеры для справок.
3. Аппарат окрасить снаружи в два слоя грунтом ГФ-020 по ТУ 6 10-1642-77 или лаком БТ-577 по ГОСТ 5631-79.
4. Аппарат не подлежит ведению Госгортехнадзора.
5. Погрузка и крепление аппарата при перевозке по железным дорогам Союза ССР по „ТУ погрузки и крепления грузов" МПС, 1969г.
6. На период транспортировки и хранения все отверстия в штуцерах должны быть защищены от механических повреждений и попадания в сосуд влаги, пыли.
7. Настоящий чертеж разработан взамен чертежа Черновицкого машиностроительного завода № В-33754.

Изм.	Лист	№ докум.	Подпись	Дата
Разраб.		Эйвиньш		16.11
Пров.		Колтец		16.11
Гл. спец.		Сухоносов		
Н. контр.		Колтец		16.11
Утв.		Попов		

21.10.02.000 СБ

Охладитель выпара ОВВ-24
Сборочный чертеж

Лит.	Масса	Масштаб
	820	1:5
Лист	Листов 1	

ЛАТГИПРОПРОМ

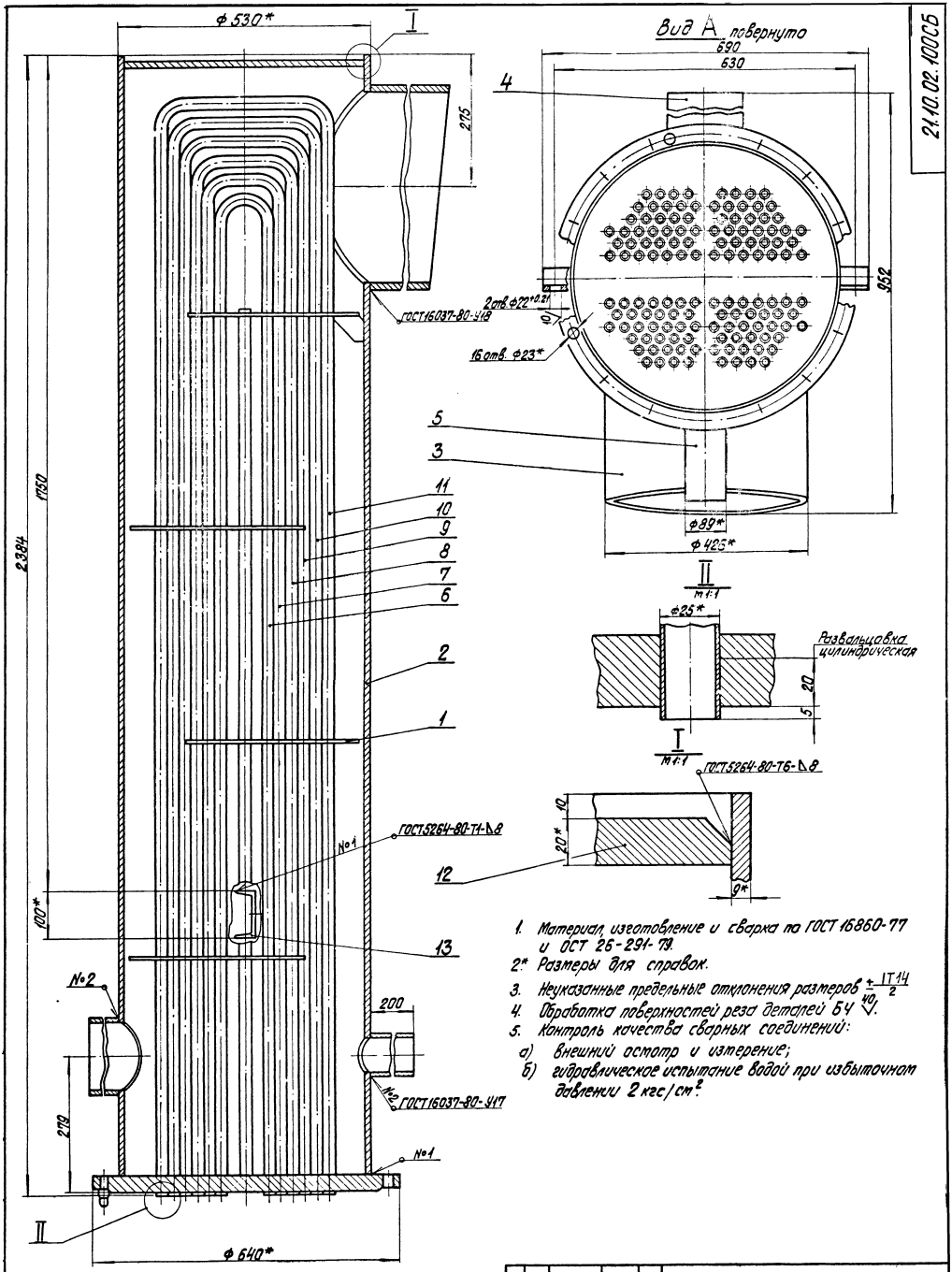

1. Материал, изготовление и сварка по ГОСТ 16860-77 и ОСТ 26-291-79.
2.* Размеры для справок.
3. Неуказанные предельные отклонения размеров $\pm\frac{IT14}{2}$
4. Обработка поверхностей реза деталей БЧ $\overset{40}{\vee}$.
5. Контроль качества сварных соединений:
   а) внешний осмотр и измерение;
   б) гидравлическое испытание водой при избыточном давлении 2 кгс/см².

					21.10.02.100СБ			
Изм.	Лист	№ докум.	Подпись	Дата	Охладитель	Лит.	Масса	Масштаб
Разраб.		Зудиньш					694	1:5
Пров.		Колтец			Сборочный чертеж	Лист	Листов 1	
Гл. спец.		Сухоносов				ЛАТГИПРОПРОМ		
Н. контр.		Колтец						
Утв.		Попов						

17898-10 22 формат 22

21.10.02.102

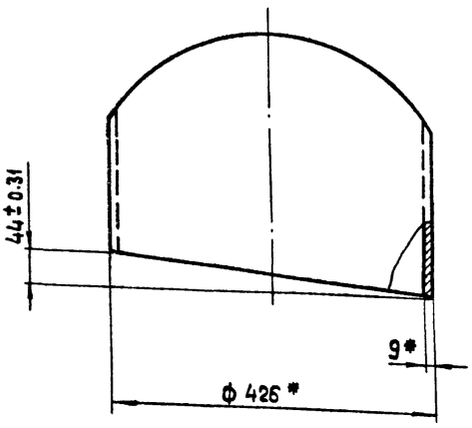

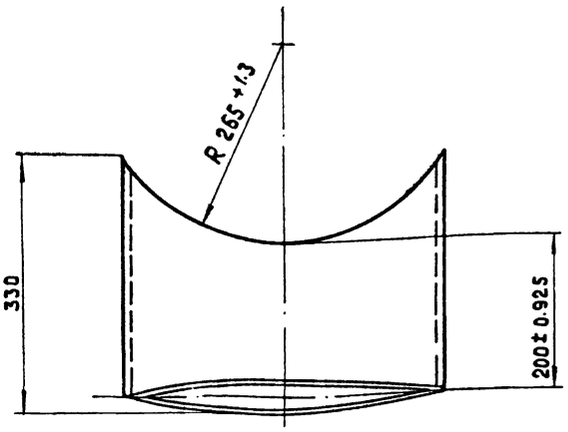

* Размеры для справок.

Изм.	Лист	№ докум.	Подп.	Дата
Разраб.		Ионова		
Пров.		Колмец		
Гл.спец.		Сухоносов		
Н.контр.		Колмец		
Утв.		Попов		

Патрубок

Лит.	Масса	Масштаб
	22	1:5
Лист	Листов 1	

Труба 426×9 ГОСТ 8732-78 / В 20 ГОСТ 8731-74*

ЛАТГИПРОПРОМ

Формат 12Г

21.10.02.103

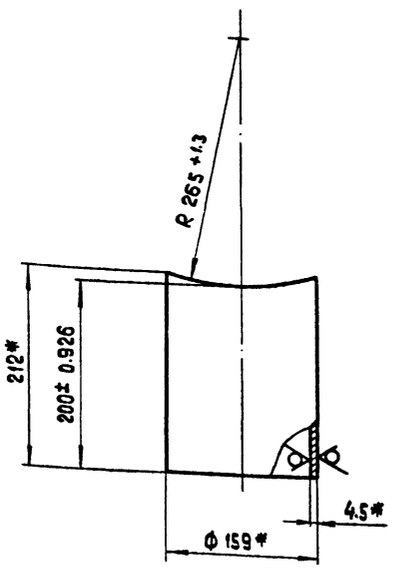

* Размеры для справок.

Изм.	Лист	№ докум.	Подпись	Дата
Разраб.		Ионова		
Пров.		Колмец		
Гл.спец.		Сухоносов		
Н.контр.		Колмец		
Утв.		Попов		

Патрубок

Лит.	Масса	Масштаб
	3.6	1:4
Лист	Листов 1	

Труба 159×4.5 ГОСТ 8732-78 / В 20 ГОСТ 8731-74*

ЛАТГИПРОПРОМ

Формат 11 В

21.10.02.104

Серия 5.903-3 Выпуск 1-9

Инв. № подл. | Подпись и дата | Взам. инв. № | Инв. № дубл. | Подпись и дата

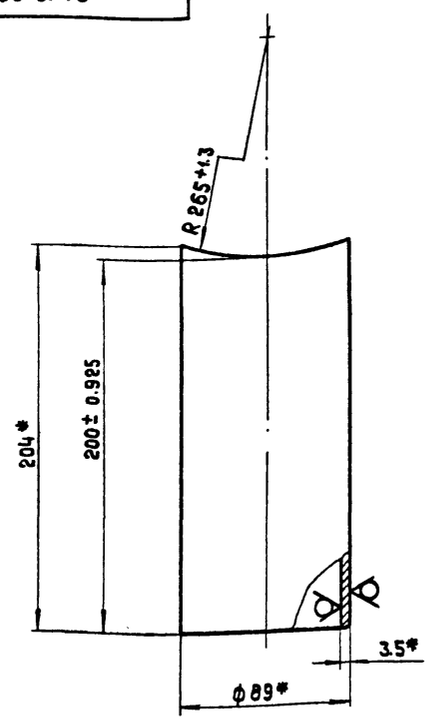

* Размеры для справок.

Изм.	Лист	№ докум.	Подпись	Дата
Разраб.		Ионова		
Пров.		Колмец		
Гл.спец.		Сухоносов		
Н.контр.		Колмец		
Утв.		Попов		

Патрубок

Лит.	Масса	Масштаб
	1.5	1:2
Лист	Листов 1	

Труба 89×3.5 ГОСТ 8732-78 / В 20 ГОСТ 8731-74*

ЛАТГИПРОПРОМ

21.10.02.105

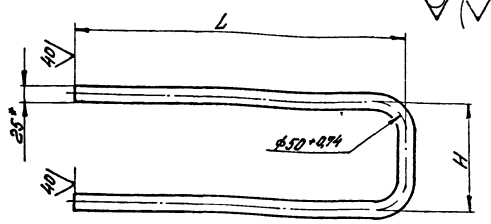

№	Обозначение	H мм	L мм	Масса кг
1	21.10.02.105	100	2080	3,9
2	-01	150	2120	4,02
3	-02	200	2160	4,14
4	-03	250	2200	4,26
5	-04	300	2240	4,38
6	-05	350	2280	4,5

1. Материал заменитель Труба ДКРХМ25×1,5 Л070-1 ГОСТ 21546-76.
2. * Размер для справок.
3. Неуказанные предельные отклонения размеров $\pm \frac{IT14}{2}$.

Изм.	Лист	№ докум.	Подпись	Дата	21.10.02.105	Литера	Масса	Масштаб
Разраб.		Ионова		16.12.81	Змеевик		ст. табл.	—
Пров.		Колмец		17.12.81		Лист	Листов 1	
Гл. спец.		Сухоносов			Труба ДКРНМ25×1,5НД МНЖ5-1 ГОСТ 17217-79	ЛАТГИПРОПРОМ		
Н. контр.		Колмец		17.12.81				
Утв.		Попов						

Формат 11В

Серия 5.903-3 Выпуск 1-9

Подпись и дата | Взам. инв. № | Инв. № дубл. | Подпись и дата

21.10.02.106

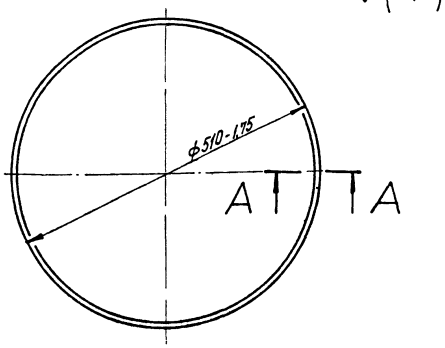

А–А
М1:2

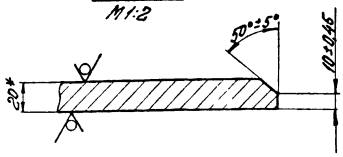

* Размер для справок.

Изм.	Лист	№ докум.	Подпись	Дата	21.10.02.106	Литера	Масса	Масштаб
Разраб.		Ионова		16.12.81	Дно		32	1:5
Пров.		Колмец		17.12.81		Лист	Листов 1	
Гл. спец.		Сухоносов			Лист 10 ГОСТ 19903-74 ВСт3сп3 ГОСТ 14637-79	ЛАТГИПРОПРОМ		
Н. контр.		Колмец		17.12.81				
Утв.		Попов						

Формат 11В

Форм.	Зона	Поз.	Обозначение	Наименование	Кол.	Примечание
				Документация		
22			21.10.02.110СБ	Сборочный чертеж		
				Детали		
12		1	21.10.02.111	Фланец	1	
11		2	21.10.02.112	Перегородка	4	
11		3	21.10.02.113	Ловитель	1	
54		4	21.10.02.114	Держатель		
				Труба 25×25 ГОСТ 8732-78 В20 ГОСТ 8731-74*	4	2,5 кг

Изм.	Лист	№ докум.	Подпись	Дата	21.10.02.110	Литера	Лист	Листов
Разраб.		Эйдиньш		16.12.81	Каркас			1
Пров.		Колмец		17.12.81		ЛАТГИПРОПРОМ		
Гл. спец.		Сухоносов						
Н. контр.		Колмец		17.12.81				
Утв.		Попов						

Серия 5.903-3 Выпуск 1-9

Подпись и дата | Взам. инв. № | Инв. № дубл. | Подпись и дата

21.10.02.112

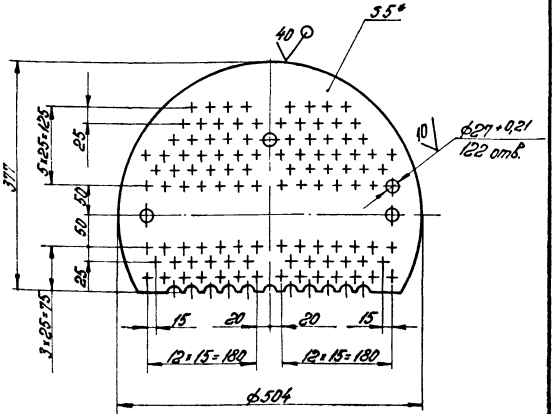

1. * Размер для справок.
2. Неуказанные предельные отклонения размеров $\pm \frac{IT14}{2}$.

Изм.	Лист	№ докум.	Подпись	Дата	21.10.02.112	Литера	Масса	Масштаб
Разраб.		Ионова		16.12.81	Перегородка		37	1:5
Пров.		Колмец		17.12.81		Лист	Листов 1	
Гл. спец.		Сухоносов			Лист 5 ГОСТ 19903-74 ВСт3сп3 ГОСТ 14637-79	ЛАТГИПРОПРОМ		
Н. контр.		Колмец		17.12.81				
Утв.		Попов						

17898 10 24 Формат 11В

21.10.02.110 СБ

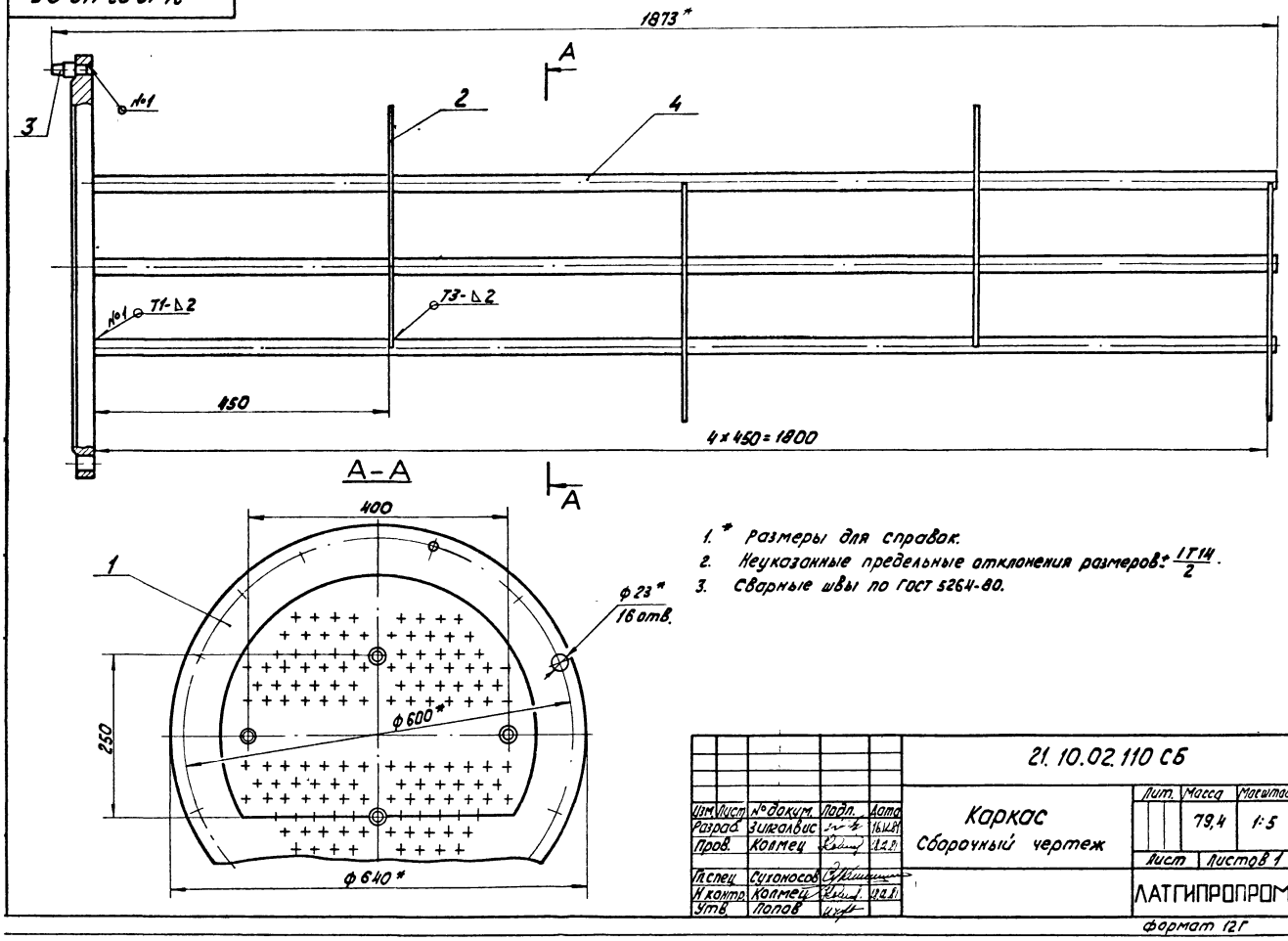

1.* Размеры для справок.
2. Неуказанные предельные отклонения размеров: $\pm\frac{IT14}{2}$.
3. Сварные швы по ГОСТ 5264-80.

				21.10.02.110 СБ			
Изм.	Лист	№ докум.	Подп.	Дата	Каркас Сборочный чертеж	Лит.	Масса 79,4	Масштаб 1:5
Разраб.		Зилгалвис		16.11.81			
Пров.		Колмец		18.12.81		Лист	Листов 1
Гл.спец.		Сухоносов				ЛАТГИПРОПРОМ	
Н.контр.		Колмец		18.12.81			
Утв.		Попов					

формат 12Г

21.10.02.111

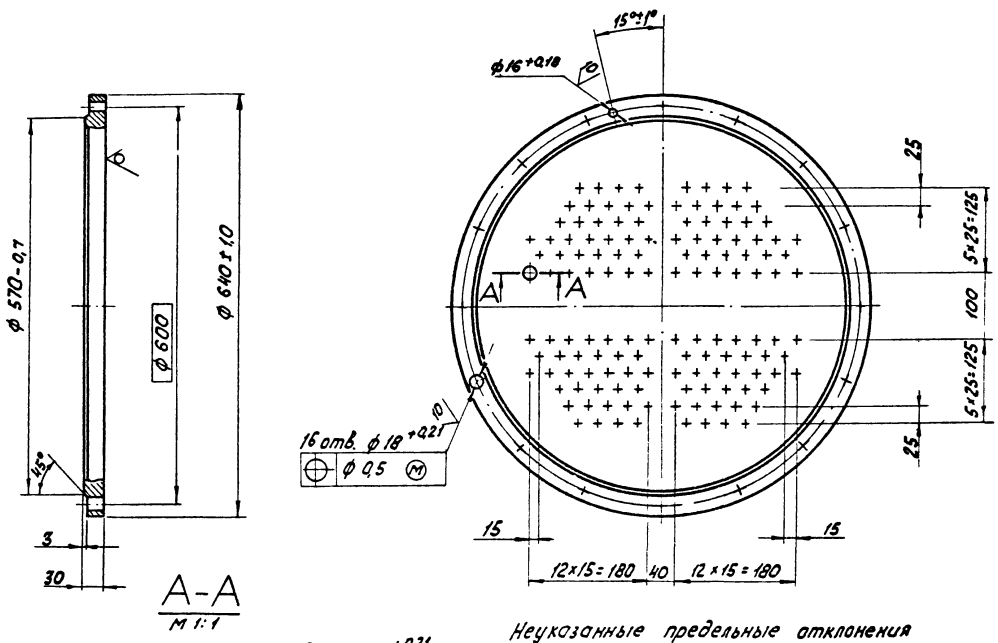

Неуказанные предельные отклонения размеров $\pm\frac{IT14}{2}$

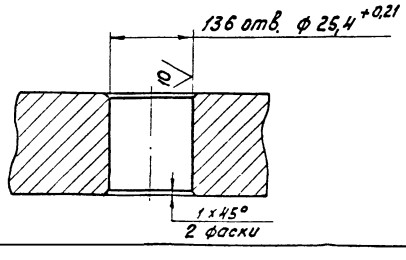

				21.10.02.111			
Изм.	Лист	№ докум.	Подп.	Дата	Фланец	Лит.	Масса 54,5	Масштаб 1:5
Разраб.		Ионова		16.12.81			
Пров.		Колмец		18.12.81		Лист	Листов 1
Гл.спец.		Сухоносов			Лист 32 ГОСТ 19903-74 / В Ст3сп3 ГОСТ 14637-79	ЛАТГИПРОПРОМ	
Н.контр.		Колмец		18.12.81			
Утв.		Попов					

17898 10 25 формат 12Г

21.10.02.113

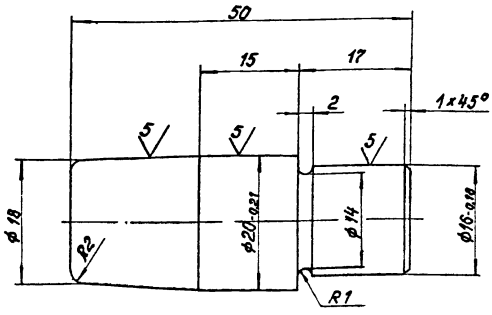

Неуказанные предельные отклонения размеров: валов h14; остальных $\pm\frac{IT14}{2}$.

Изм	Лист	№ докум	Подпись	Дата	21.10.02.113	Лит.	Масса	Масштаб
Разраб		Ионова			Ловитель		0,1	2:1
Пров		Колмец				Лист	Листов 1	
Гл спец		Суханосов			Круг В-22 ГОСТ 2590-71* / 35 ГОСТ 1050-74*	ЛАТГИПРОПРОМ		
Н контр		Колмец						
Утв		Попов						

Формат 11В

Выпуск 1-9

Серия 5.903-3

Формат	Зона	Поз.	Обозначение	Наименование	Кол.	Примечание
				Документация		
11			21.10.02.200 СБ	Сборочный чертеж		
				Детали		
11		1	21.10.02.201	Корпус камеры	1	
11		2	21.10.02.106	Дно	1	
БЧ		3	21.10.02.202	Перегородка		
				Лист 8 ГОСТ 19903-74 / ВСт3сп3 ГОСТ 14637-79		
				$512_{-1,75} \times 335^{+1,4}$	1	10,8 кг
БЧ		4	21.10.02.203	Перегородка		
				Лист 8 ГОСТ 19903-74 / ВСт3сп3 ГОСТ 14637-79		
				$335^{+1,4} \times 252_{-1,3}$	2	5,3 кг
БЧ		5	21.10.02.204	Патрубок		
				Труба 108×4,5 ГОСТ 8732-78 / В20 ГОСТ 8731-74*	2	2,3 кг
				Стандартные изделия		
		6		Фланец 500-6		
				ГОСТ 1255-67	1	

Подпись и дата | Инв. № дубл. | Взам. инв. № | Подпись и дата | Инв. № подл.

Изм	Лист	№ докум	Подпись	Дата	21.10.02.200	Лит.	Лист	Листов
Разраб		Эйдиньш			Камера			1
Пров		Колмец				ЛАТГИПРОПРОМ		
Гл спец		Суханосов						
Н контр		Колмец						
Утв.		Попов						

Формат 11В

21.10.02.200 СБ

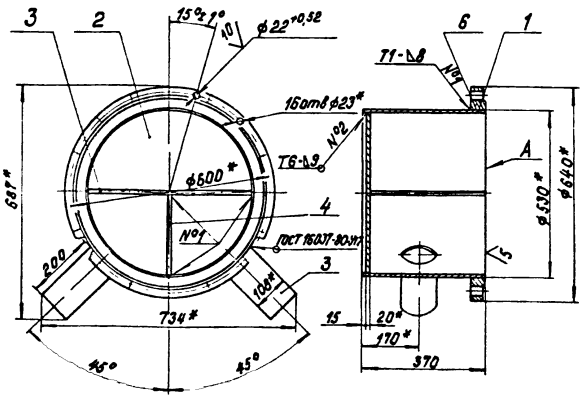

1.* Размеры для справок.
2. Неуказанные предельные отклонения размеров $\pm\frac{IT14}{2}$.
3. Сварные швы №1.2 по ГОСТ 5264-80.
4. Обработка поверхностей реза деталей БЧ 40.
5. Поверхность А обработать после сборки совместно с дет. поз. 3 и 4.

Разраб	Эйдиньш			21.10.02.200 СБ	Лит	Масса	Масштаб
Пров	Колмец			Камера Сборочный чертеж		120,5	1:10
Гл спец	Суханосов				Лист	Листов 1	
Н контр	Колмец				ЛАТГИПРОПРОМ		
Утв.	Попов						

Формат 11В

gost.e-ecolog.ru

21.10.02.201

Выпуск 1-9

Серия 5.903-3

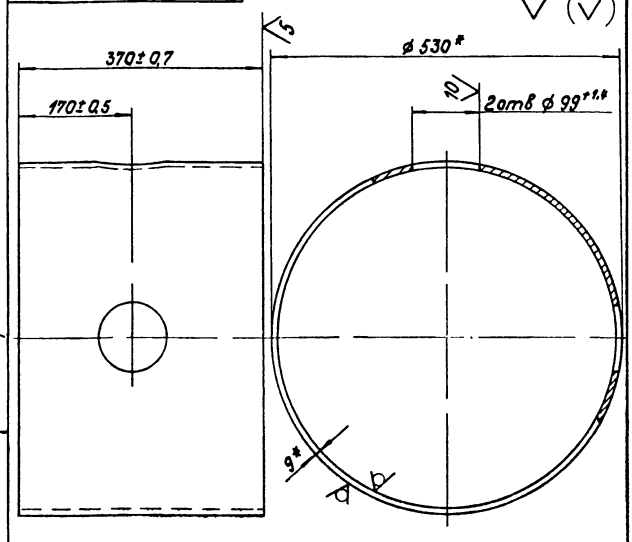

* Размеры для справок.

Подпись и дата | Инв. № дубл. | Взам. инв. № | Подпись и дата | Инв. № подл.

Изм	Лист	№ докум	Подпись	Дата	21.10.02.201	Лит.	Масса	Масштаб
Разраб		Ионова			Корпус камеры		42,8	1:5
Пров		Колмец				Лист	Листов 1	
Гл спец		Суханосов			Труба 530×9 ГОСТ 8732-78 / 20 ГОСТ 8731-74*	ЛАТГИПРОПРОМ		
Н контр		Колмец						
Утв		Попов						

17898 10 (26) Формат 11В