ГОСУДАРСТВЕННЫЙ КОМИТЕТ СОВЕТА МИНИСТРОВ СССР
ПО ДЕЛАМ СТРОИТЕЛЬСТВА
/ГОССТРОЙ СССР/

ТИПОВЫЕ КОНСТРУКЦИИ И ДЕТАЛИ ЗДАНИЙ И СООРУЖЕНИЙ

Серия 5.903-3

ВАКУУМНЫЕ ДЕАЭРАТОРЫ И ВОДОСТРУЙНЫЕ ЭЖЕКТОРЫ

Выпуск 1-8

gost.e-ecolog.ru

ЦЕНТРАЛЬНЫЙ ИНСТИТУТ ТИПОВОГО ПРОЕКТИРОВАНИЯ
ГОССТРОЯ СССР

Москва, А-445, Смоленская ул., 22
Сдано в печать V 1964 г.
Заказ № 6548 Тираж 150 экз.

ГОСУДАРСТВЕННЫЙ КОМИТЕТ СОВЕТА МИНИСТРОВ СССР
ПО ДЕЛАМ СТРОИТЕЛЬСТВА /ГОССТРОЙ СССР/

ТИПОВЫЕ КОНСТРУКЦИИ И ДЕТАЛИ ЗДАНИЙ И СООРУЖЕНИЙ

СЕРИЯ 5.903-3

ВАКУУМНЫЕ ДЕАЭРАТОРЫ И ВОДОСТРУЙНЫЕ ЭЖЕКТОРЫ

ВЫПУСК 1-8

РАБОЧИЕ ЧЕРТЕЖИ УЗЛОВ И ДЕТАЛЕЙ

ВАКУУМНЫЙ ДЕАЭРАТОР ДВ-200 С ОХЛАДИТЕЛЕМ ВЫПАРА ОВВ-16

Разработаны
проектным институтом
„ЛАТГИПРОПРОМ"

Главный инженер института /А.Ф. Овчаров/
Главный инженер проекта /А.П. Думан/

Утверждены и введены в действие
НПО ЦКТИ им.
с 1 апреля 1982 г.
Указание № 241 от 29.12.81 г.

Содержание альбома

Обозначение	Наименование	№ стр.
21.09.00.000	Деаэратор ДВ-200 с охладителем выпара ОВВ-16	2
21.09.00.000 СБ	Сборочный чертеж	3
21.09.01.000	Деаэратор вакуумный ДВ-200	2
21.09.01.000 СБ	Сборочный чертеж	4
21.09.01.100	Корпус нижний	5
21.09.01.100 СБ	Сборочный чертеж	5
21.09.01.101	Корпус	5
21.09.01.102	Кольцо	6
21.09.01.103	Накладка	6
21.09.01.110	Опора	6
21.09.01.110 СБ	Сборочный чертеж	6
21.09.01.111	Лист подкладной	7
21.09.01.112	Плита	7
21.09.01.113	Косынка	7
21.09.01.200	Корпус верхний	7
21.09.01.200 СБ	Сборочный чертеж	8
21.09.01.201	Корпус	8
21.09.01.202	Косынка	8
21.09.01.210	Скоба	9
21.09.01.210 СБ	Сборочный чертеж	9
21.09.01.211	Лист подкладной	9
21.09.01.212	Крюк	9
21.09.01.300	Барботажное устройство (лист 1)	10
21.09.01.300	Барботажное устройство (лист 2)	10
21.09.01.300 СБ	Сборочный чертеж	10
21.09.01.301	Лист барботажный	11
21.09.01.302	Днище	12
21.09.01.303	Труба переливная	12
21.09.01.304	Ребро	12
21.09.01.310	Труба перепускная	12
21.09.01.310 СБ	Сборочный чертеж	13
21.09.01.311	Труба	13
21.09.01.320	Крестовина	13
21.09.01.320 СБ	Сборочный чертеж	13
21.09.01.400	Тарелка переливная	14
21.09.01.400 СБ	Сборочный чертеж	14
21.09.01.401	Лист переливной	14

Содержание альбома

Продолжение

Обозначение	Наименование	№ стр.
21.09.01.402	Обечайка	14
21.09.01.500	Тарелка дырчатая	15
21.09.01.500 СБ	Сборочный чертеж	15
21.09.01.501	Лист дырчатый	15
21.09.01.600	Отбойник	16
21.09.01.600 СБ	Сборочный чертеж	16
21.09.01.700	Крышка	16
21.09.01.700 СБ	Сборочный чертеж	16
21.09.01.701	Крышка	17
21.09.01.800	Коллектор	17
21.09.01.800 СБ	Сборочный чертеж	17
21.08.02.000	Охладитель выпара ОВВ-6	18
21.08.02.000 СБ	Сборочный чертеж	19
21.08.02.001	Прокладка	18
21.08.02.100	Охладитель	18
21.08.02.100 СБ	Сборочный чертеж	20
21.08.02.101	Корпус	18
21.08.02.102	Патрубок	21
21.08.02.103	Патрубок	21
21.08.02.104	Патрубок	21
21.08.02.105	Змеевик	21
21.08.02.106	Дно	22
21.08.02.107	Лапа	22
21.08.02.110	Каркас	22
21.08.02.110 СБ	Сборочный чертеж	23
21.08.02.111	Фланец	23
21.08.02.112	Перегородка	22
21.08.02.113	Ловитель	24
21.08.02.200	Камера	24
21.08.02.200 СБ	Сборочный чертеж	24
21.08.02.201	Корпус камеры	24

Выпуск 1-8

Серия 5.903-3

Формат	Зона	Поз.	Обозначение	Наименование	Кол.	Примечание
				Документация		
22			21.09.00.000 СБ	Сборочный чертеж		
				Сборочные единицы		
11		1	21.09.01.000	Деаэратор вакуумный ДВ-200	1	
11		2	21.08.02.000	Охладитель выпара ОВВ-16	1	

21.09.00.000

Изм.	Лист	№ докум.	Подпись	Дата
Разраб.		Зигалвис		17.12.81
Пров.		Колмец		18.12.81
Гл. спец.		Сухоносов		
Н. контр.		Колмец		18.12.81
Утв.		Попов		

Деаэратор ДВ-200 с охладителем выпара ОВВ-16

Лит.	Лист	Листов
		1

ЛАТГИПРОПРОМ

Формат 11

Выпуск 1-8

Серия 5.903-3

Формат	Зона	Поз.	Обозначение	Наименование	Кол.	Примечание
				Документация		
22			21.09.01.000 СБ	Сборочный чертеж		
				Сборочные единицы		
11		1	21.09.01.100	Корпус нижний	1	
11		2	21.09.01.200	Корпус верхний	1	
11		3	21.09.01.300	Барботажное устройство	1	
11		4	21.09.01.400	Тарелка переливная	1	
11		5	21.09.01.500	Тарелка дырчатая	1	
11		6	21.09.01.600	Отбойник	1	
11		7	21.09.01.700	Крышка	1	
11		8	21.09.01.800	Коллектор	1	

Подпись и дата

Взам. инв. №

Инв. № дубл.

Подпись и дата

Инв. № подл.

21.09.01.000

Изм.	Лист	№ докум.	Подпись	Дата
Разраб.		Зигалвис		16.12.81
Пров.		Зигалвис		17.12.81
Гл. спец.		Сухоносов		
Н. контр.		Колмец		
Утв.		Попов		

Деаэратор вакуумный ДВ-200

Лит.	Лист	Листов
		1

ЛАТГИПРОПРОМ

17898-09 3

Формат 11

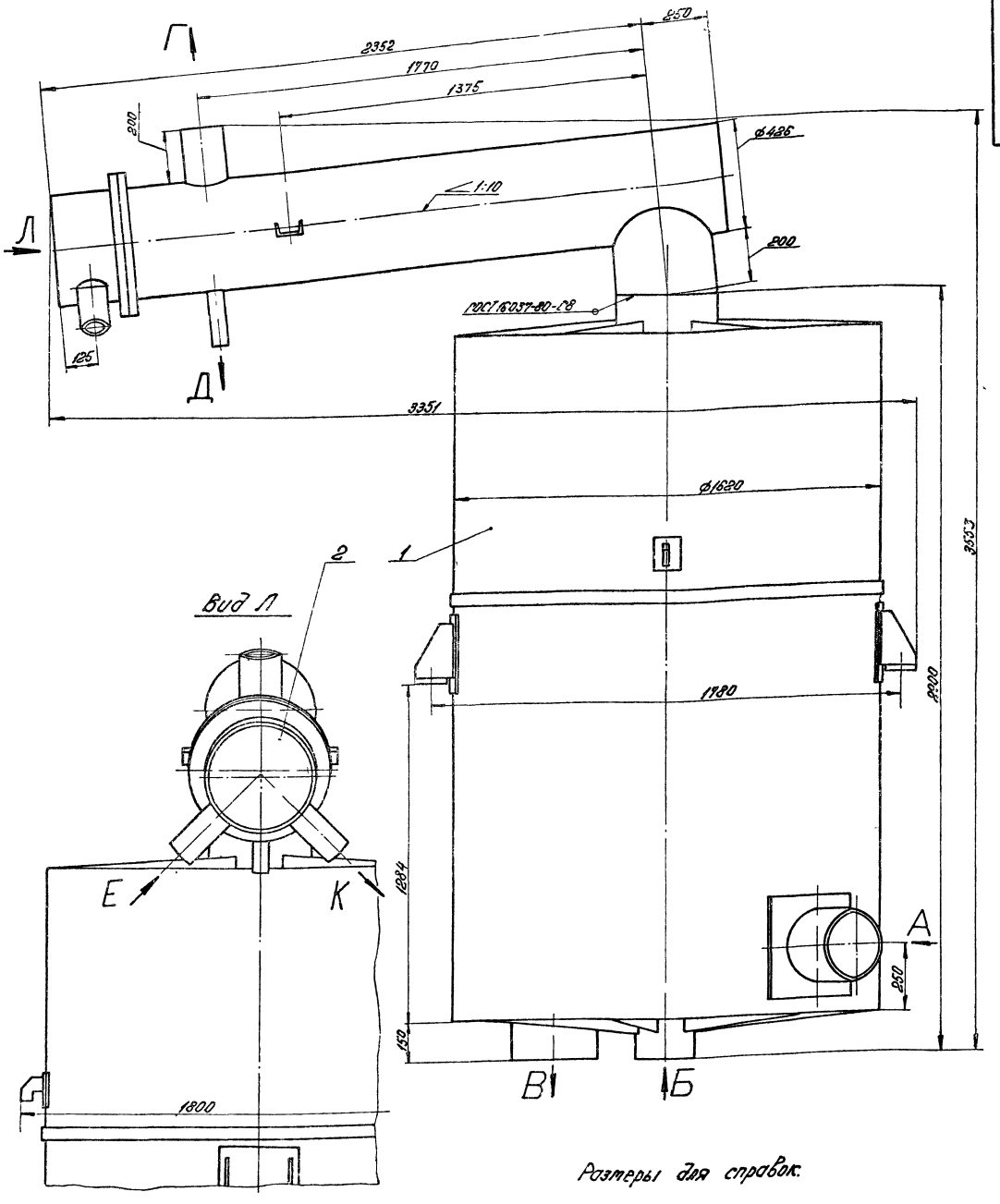

Размеры для справок.

Экспликация штуцеров

Индекс	Наименование	$D_н$, мм
А	Подвод перегретой воды	273
Б	Подвод исходной воды	219
В	Отвод деаэрированной воды	325
Г	Отсос воздуха	159
Д	Отвод конденсата	57
Е	Вход воды	108
К	Отвод воды	108

21.09.00.000 СБ

Изм.	Лист	№ докум.	Подпись	Дата
Разраб.		Зингаль		
Пров.		Колмец		
Гл.спец.		Сухоносов		
Н.контр.		Колмец		
Утв.		Попов		

Деаэратор ДВ-200 с охладителем выпара, 088-16. Сборочный чертеж.

Литера	Масса	Масштаб
	2663	1:10

Лист | Листов 1

ЛАТГИПРОПРОМ

17898-09 4

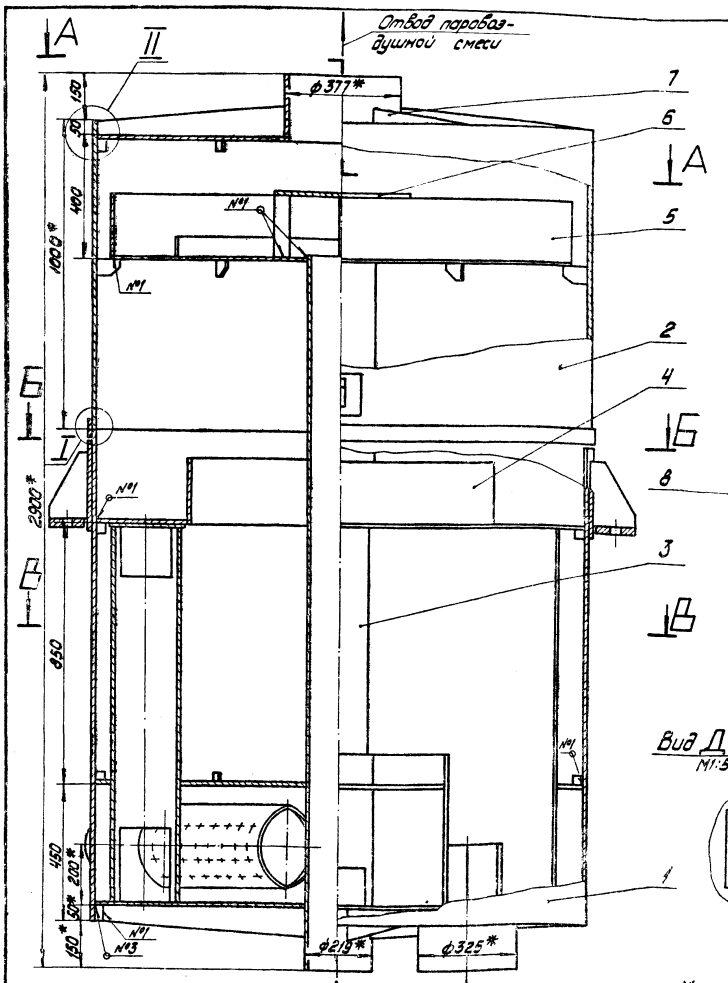

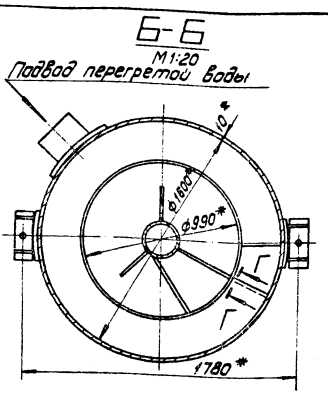

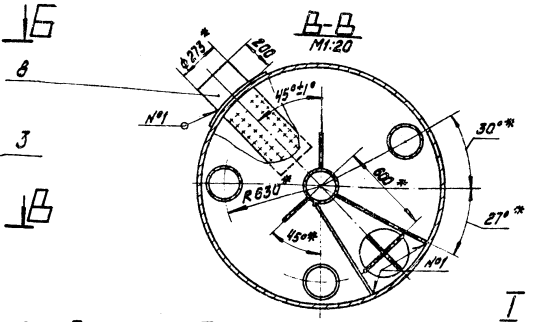

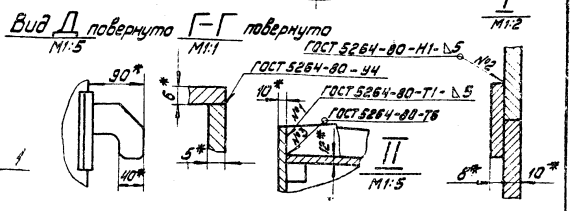

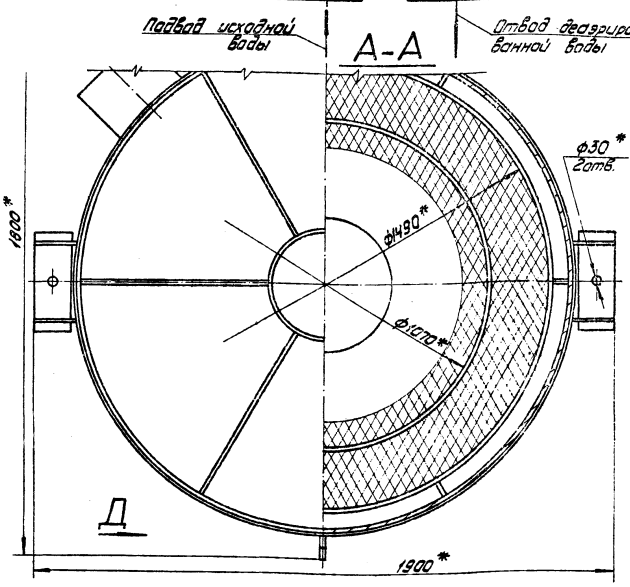

Технические требования

1. Материал, изготовление и сварка по ОСТ 26-291-79.
2. *Размеры для справок.
3. Неуказанные предельные отклонения размеров $\pm\frac{IT14}{2}$
4. Тарелки должны быть установлены строго горизонтально, отклонения от горизонтального положения не более 2 мм.
5. Аппарат окрасить снаружи в два слоя грунтом ГФ-020 ТУ610-1642-77 или лаком БТ-577 по ГОСТ 5631-79.
6. Контроль качества сварных соединений:
   а) внешний осмотр и измерения;
   б) гидравлическое испытание.
7. Погрузка и крепление аппарата при перевозке по железным дорогам Союза ССР „ТУ погрузки и крепления грузов" МПС, 1969 г.
8. На период транспортировки и хранения все отверстия в штуцерах должны быть зачищены от механических повреждений и попадания в сосуд влаги, пыли.
9. Деаэратор должен соответствовать ГОСТ 16860-77.
10. Аппарат не подлежит ведению Госгортехнадзора.
11. Настоящий чертеж разработан взамен чертежа Черновицкого машиностроительного завода В-33664 на основании технического проекта ЦКТИ имени И.И. Ползунова №0-5365.

Техническая характеристика

Давление рабочее, абсолютное, кгс/см²	0,075 ÷ 0,5
Температура, °С	40 ÷ 80
Среда	вода, пар
Емкость, м³	5
Давление пробное при гидроиспытании, избыточное, кгс/см²	2

					21.09.01.000СБ		
Изм.	Лист	№ докум.	Подпись	Дата	Деаэратор вакуумный ДВ-200 Сборочный чертеж	Лит.	Масса 2075	Масштаб 1:10
Разраб.		Зилгалвис						
Пров.		Колмец		8.12.81		Лист	Листов 1	
Гл. спец.		Суханосов				ЛАТГИПРОПРОМ		
Н. контр.		Колмец		8.12.81				
Утв.		Попов						

Формат	Зона	Поз.	Обозначение	Наименование	Кол.	Примечание
				Документация		
			21.09.01.100СБ	Сборочный чертеж		
				Сборочные единицы		
11		1	21.09.01.110	Опора	2	
				Детали		
11		2	21.09.01.101	Корпус	1	
11		3	21.09.01.102	Кольцо	1	
11		4	21.09.01.103	Накладка	1	
Б4		5	21.09.01.104	Упор		
				Лист 6 ГОСТ 19903-74 12Х13 ГОСТ 7350-77		
				30±0,8 × 30±0,8 мм	12	0,05 кг

Серия 5.903-3 Выпуск 1-8

Инв. № подл. | Подпись и дата | Взам. инв. №

21.09.01.101

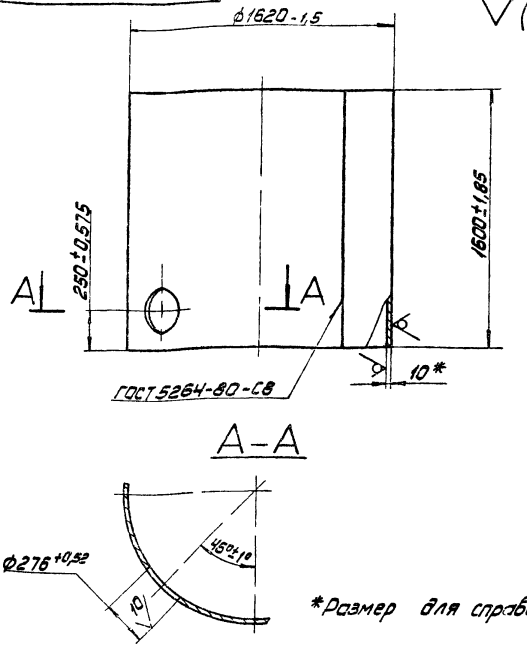

*Размер для справок

Изм.	Лист	№ докум.	Подпись	Дата
Разраб.		Иванова		
Пров.		Зилгалвис		
Т. контр.		Сыхоносов		
Н. контр.		Молмец		
Утв.		Попов		

Корпус

Лит.	Масса	Масштаб
	630,6	1:20
Лист	Листов 1	

Лист 10 ГОСТ 19903-74
12Х13 ГОСТ 7350-77

ЛАТГИПРОПРОМ

Формат 11

21.09.01.100СБ

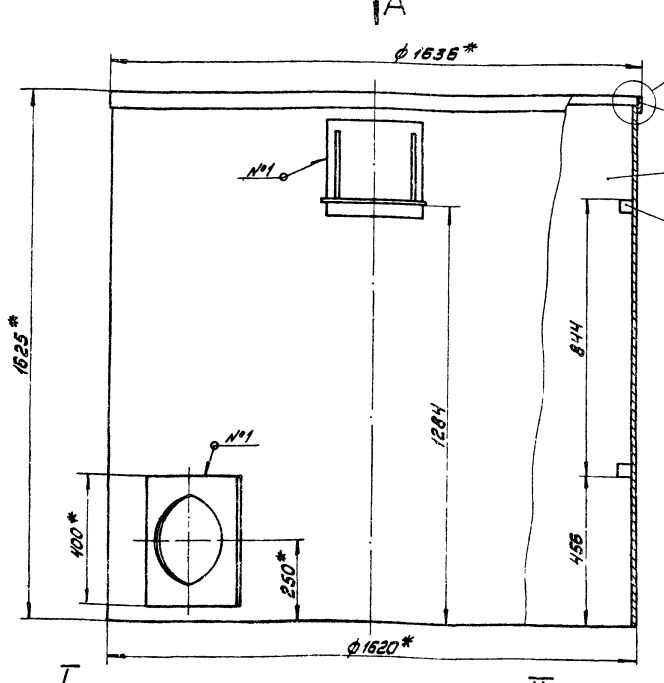

Вид А
М1:20

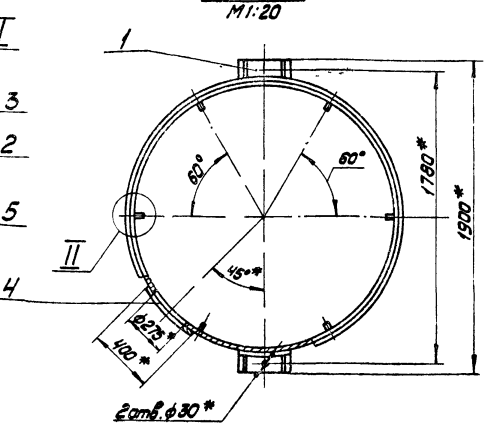

1. * Размеры для справок.
2. Неуказанные предельные отклонения размеров $\pm \frac{IT14}{2}$.
3. Обработка поверхностей реза деталей Б4 $\sqrt{}$.

I
М1:2

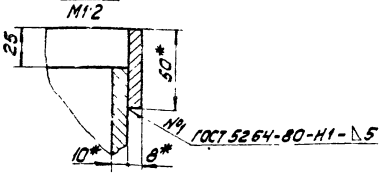

II
М1:1

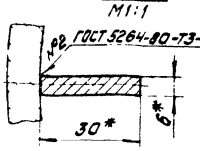

Изм.	Лист	№ докум.	Подпись	Дата
Разраб.		Зилгалвис		
Пров.		Молмец		
Т. спец.		Сыхоносов		
Н. контр.		Молмец		
Утв.		Попов		

Корпус нижний
Сборочный чертеж

21.09.01.100СБ

Лит.	Масса	Масштаб
	69,16	1:10
Лист	Листов 1	

ЛАТГИПРОПРОМ

17898-09 6

Формат 12

21.09.01.102

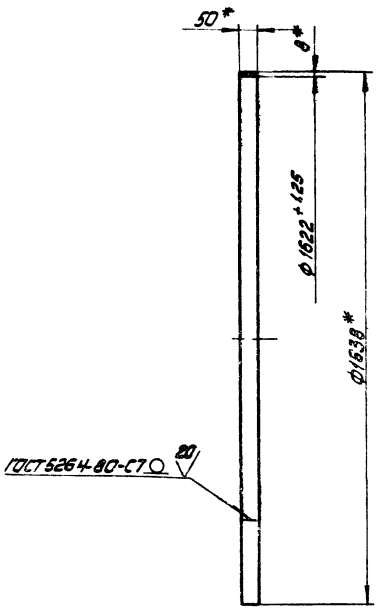

* Размеры для справок

Изм.	Лист	№ докум.	Подпись	Дата
Разраб.		Ионова		
Пров.		Зингалевич		
Гл. спец.		Суханосов		
Н. контр.		Колмец		
Утв.		Попов		

21.09.01.102

Кольцо

Лит.	Масса	Масштаб
	16,08	1:10

Лист | Листов 1

Полоса 8х50 ГОСТ 103-76
12Х13 ГОСТ 7350-77

ЛАТГИПРОПРОМ

Формат 11

Серия 5.903-3 Выпуск 1-8

Инв. № подл. | Подпись и дата | Взам. инв. № | Инв. № дубл. | Подпись и дата

21.09.01.103

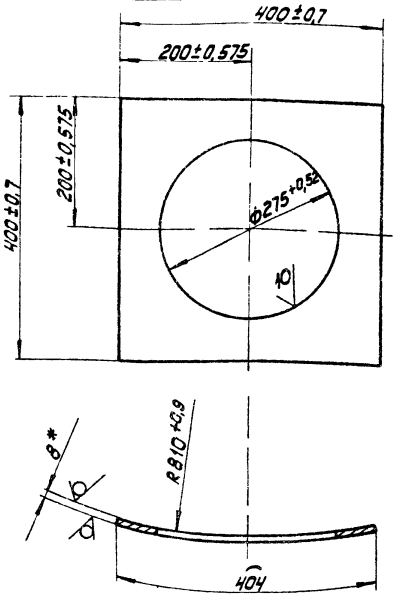

* Размеры для справок

Изм.	Лист	№ докум.	Подпись	Дата
Разраб.		Ионова		
Пров.		Зингалевич		
Гл. спец.		Суханосов		
Н. контр.		Колмец		
Утв.		Попов		

21.09.01.103

Накладка

Лит.	Масса	Масштаб
	6,4	1:5

Лист | Листов 1

Лист 8 ГОСТ 19903-74
12Х13 ГОСТ 7350-77

ЛАТГИПРОПРОМ

Формат 11

Формат	Зона	Поз.	Обозначение	Наименование	Кол.	Примечание
				Документация		
11			21.09.01.110 СБ	Сборочный чертеж		
				Детали		
11		1	21.09.01.111	Лист подкладной	1	
11		2	21.09.01.112	Плита	1	
11		3	21.09.01.113	Косынка	2	

Изм.	Лист	№ докум.	Подпись	Дата
Разраб.		Ионова		
Пров.		Зингалевич		
Гл. спец.		Суханосов		
Н. контр.		Колмец		
Утв.		Попов		

21.09.01.110

Опора

Лит.	Лист	Листов
		1

ЛАТГИПРОПРОМ

Серия 5.903-3 Выпуск 1-8

Инв. № подл. | Подпись и дата | Взам. инв. № | Инв. № дубл. | Подпись и дата

21.09.01.110СБ

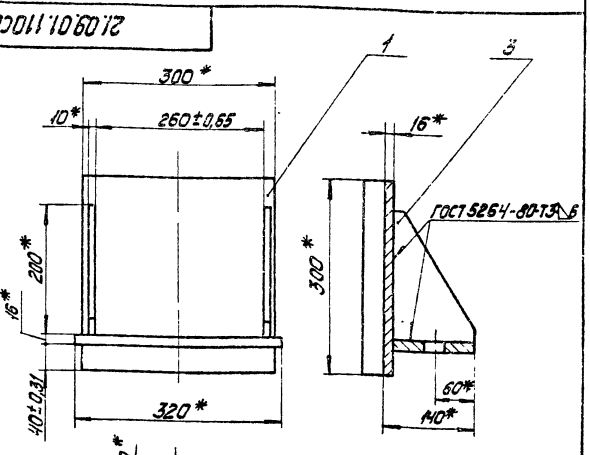

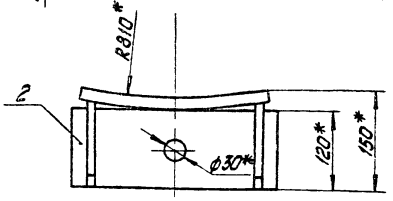

* Размеры для справок

Изм.	Лист	№ докум.	Подпись	Дата
Разраб.		Ионова		
Пров.		Зингалевич		
Гл. спец.		Суханосов		
Н. контр.		Колмец		
Утв.		Попов		

21.09.01.110СБ

Опора
Сборочный чертеж

Лит.	Масса	Масштаб
	18,94	1:5

Лист | Листов 1

ЛАТГИПРОПРОМ

21.09.01.111

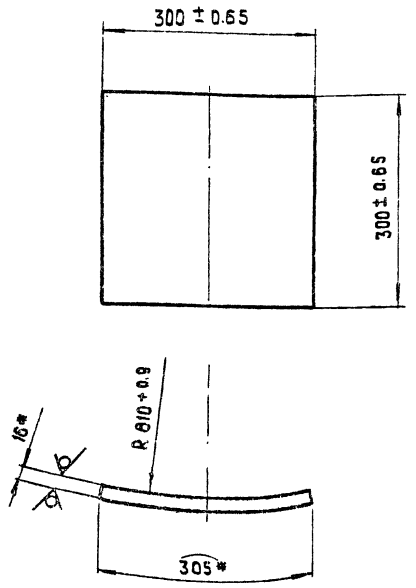

* Размеры для справок

Изм.	Лист	№ докум.	Подпись	Дата
Разраб.		Ионова		
Пров.		Зилгалвис		
Гл. спец.		Сухоносов		
Н. контр.		Колтец		
Утв.		Попов		

21.09.01.111

Лист подкладной

Лит.	Масса	Масштаб
	11.5	1:5
Лист	Листов 1	

Лист 16 ГОСТ 19903-74 / ВСт3сп3 ГОСТ 14637-79

ЛАТГИПРОПРОМ

Формат 11 8

Выпуск 1-8

Серия 5.903-3

21.09.01.112

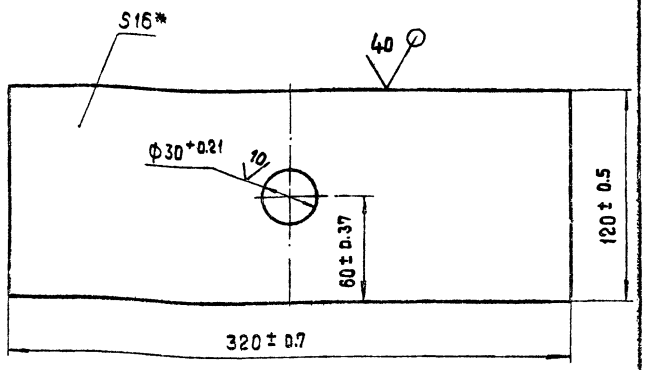

* Размер для справок

Изм.	Лист	№ докум.	Подпись	Дата
Разраб.		Ионова		
Пров.		Зилгалвис		
Гл. спец.		Сухоносов		
Н. контр.		Колтец		
Утв.		Попов		

21.09.01.112

Плита

Лит.	Масса	Масштаб
	4.74	1:2
Лист	Листов 1	

Лист 16 ГОСТ 19903-74 / ВСт3сп3 ГОСТ 14637-79

ЛАТГИПРОПРОМ

Формат 11 8

Инв. № подл. | Подпись и дата | Взам. инв. № | Инв. № дубл. | Подпись и дата

21.09.01.113

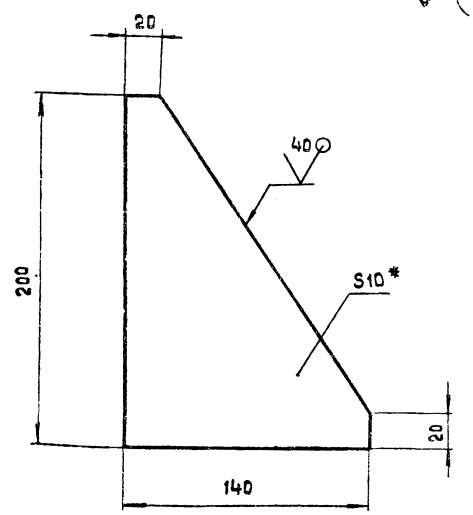

1* Размер для справок

2 Неуказанные предельные отклонения размеров $\pm \frac{IT14}{2}$.

Изм.	Лист	№ докум.	Подпись	Дата
Разраб.		Ионова		
Пров.		Зилгалвис		
Гл. спец.		Сухоносов		
Н. контр.		Колтец		
Утв.		Попов		

21.09.01.113

Косынка

Лит.	Масса	Масштаб
	1.35	1:2
Лист	Листов 1	

Лист 10 ГОСТ 19903-74 / ВСт3сп3 ГОСТ 14637-79

ЛАТГИПРОПРОМ

Формат 11 8

Выпуск 1-8

Серия 5.903-3

Формат	Зона	Поз.	Обозначение	Наименование	Кол.	Примечание
				Документация		
12			21.09.01.200 СБ	Сборочный чертеж		
				Сборочные единицы		
11		1	21.09.01.210 СБ	Скоба	2	
				Детали		
11		2	21.09.01.201	Корпус	1	
11		3	21.09.01.202	Косынка	6	
БЧ		4	21.09.01.203	Косынка		
				Лист 6 ГОСТ 19903-74 / 12Х13 ГОСТ 7350-77		
				30 ± 0.8 × 30 ± 0.8 мм	6	0.05 кг

Инв. № подл. | Подпись и дата | Взам. инв. № | Инв. № дубл. | Подпись и дата

Изм.	Лист	№ докум.	Подпись	Дата
Разраб.		Ионова		
Пров.		Зилгалвис		
Гл. спец.		Сухоносов		
Н. контр.		Колтец		
Утв.		Попов		

21.09.01.200

Корпус Верхний

Лит.	Лист	Листов
		1

ЛАТГИПРОПРОМ

Формат 11 8

21.09.01.200 СБ

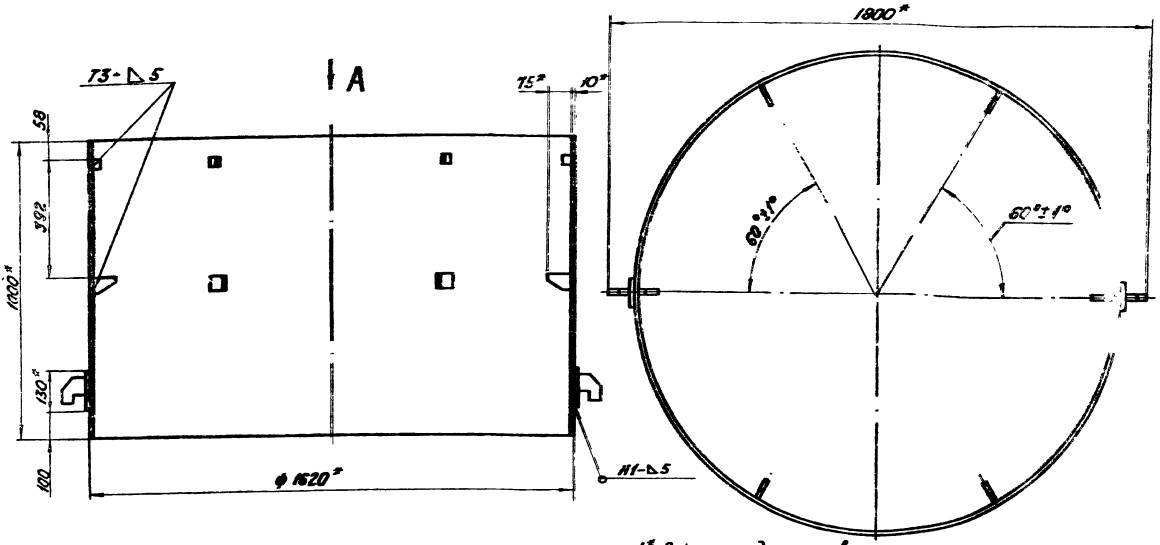

1* Размеры для справок.

2. Неуказанные предельные отклонения размеров ± $\frac{IT14}{2}$.
3. Сварные швы по ГОСТ 5264-80.
4. Обработка поверхностей реза деталей 64 $\overset{40}{\surd}$.

Изм.	Лист	№ докум.	Подп.	Дата	21.09.01.200 СБ			
Разраб.		Ионова			Корпус верхний Сборочный чертеж	Лит.	Масса	Масштаб
Пров.		Зилгалвис					40	1:10
Гл.спец.		Сухоносов				Лист	Листов 1	
Н.контр.		Колмец				ЛАТГИПРОПРОМ		
Утв.		Попов						

Формат 12 Г

21.09.01.201

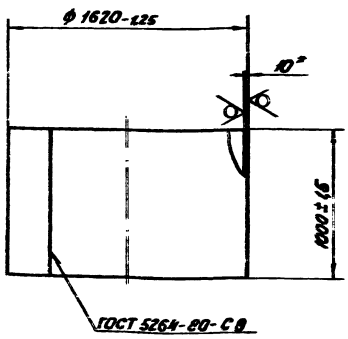

* Размер для справок.

Изм.	Лист	№ докум.	Подп.	Дата	21.09.01.201			
Разраб.		Ионова			Корпус	Лит.	Масса	Масштаб
Пров.		Зилгалвис					397,1	1:20
Гл.спец.		Сухоносов				Лист	Листов 1	
Н.контр.		Колмец			Лист 10 ГОСТ 19903-74 12×13 ГОСТ 7350-77	ЛАТГИПРОПРОМ		
Утв.		Попов						

Формат 11 Г

Серия 5.903-3 Выпуск 1-8

Инв. № подл. | Подп. и дата | Взам. инв. № | Инв. № дубл. | Подп. и дата

21.09.01.202

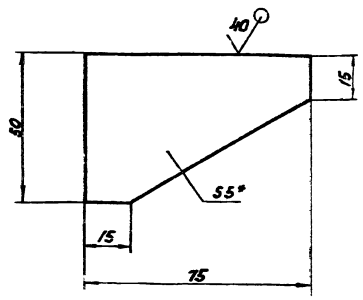

1* Размер для справок.

2 Неуказанные предельные отклонения размеров ± $\frac{IT14}{2}$

Изм.	Лист	№ докум.	Подп.	Дата	21.09.01.202			
Разраб.		Ионова			Косынка	Лит.	Масса	Масштаб
Пров.		Зилгалвис					0,11	1:1
Гл.спец.		Сухоносов				Лист	Листов	
Н.контр.		Колмец			Лист 5 ГОСТ 19903-74 12×13 ГОСТ 7350-77	ЛАТГИПРОПРОМ		
Утв.		Попов						

17898-09 9

Формат	Зона	Поз.	Обозначение	Наименование	Кол.	Примечание
				Документация		
А1			21.09.01.210 СБ	Сборочный чертеж		
				Детали		
А1		1	21.09.01.211	Лист подкладной	1	
А1		2	21.09.01.212	Крюк	1	

Серия 5.903-3 Выпуск 1-8

Инв.№ подл. | Подпись и дата | Взам. инв.№ | Инв.№ дубл. | Подпись и дата

Изм.	Лист	№ докум.	Подпись	Дата
Разраб.		Цонова		
Пров.		Зилгалвис		
Т. контр.		Сухоносов		
Н. контр.		Колтец		
Утв.		Попов		

Скоба

Лит.	Лист	Листов
		1

ЛАТГИПРОПРОМ

Формат А1Б

21.09.01.210 СБ

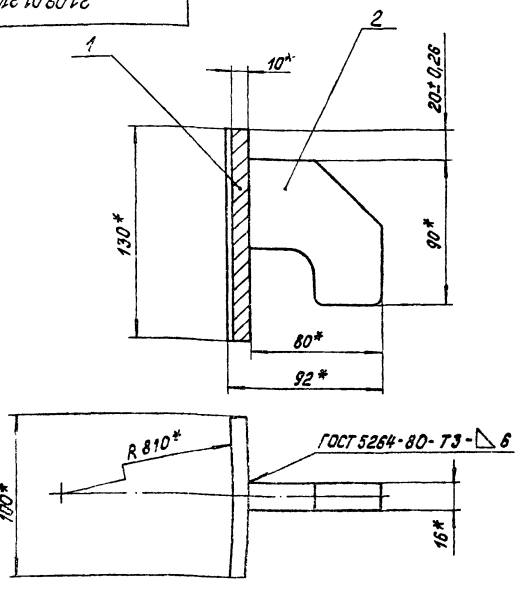

* Размеры для справок.

Изм.	Лист	№ докум.	Подпись	Дата
Разраб.		Цонова		
Пров.		Зилгалвис		
Т. спец.		Сухоносов		
Н. контр.		Колтец		
Утв.		Попов		

Скоба
Сборочный чертеж

Лит.	Масса	Масштаб
	1,74	1:2
Лист	Листов 1	

ЛАТГИПРОПРОМ

Формат А1Б

21.09.01.211

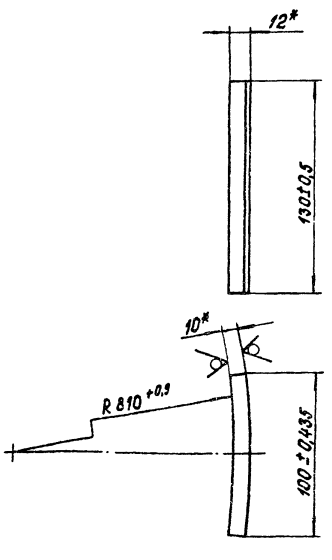

* Размеры для справок.

Изм.	Лист	№ докум.	Подпись	Дата
Разраб.		Цонова		
Пров.		Зилгалвис		
Т. спец.		Сухоносов		
Н. контр.		Колтец		
Утв.		Попов		

Лист подкладной

Лит.	Масса	Масштаб
	1,1	1:2
Лист	Листов 1	

Лист 10 ГОСТ 19903-74
ВСт3сп3 ГОСТ 14637-79

ЛАТГИПРОПРОМ

Формат А1Б

21.09.01.212

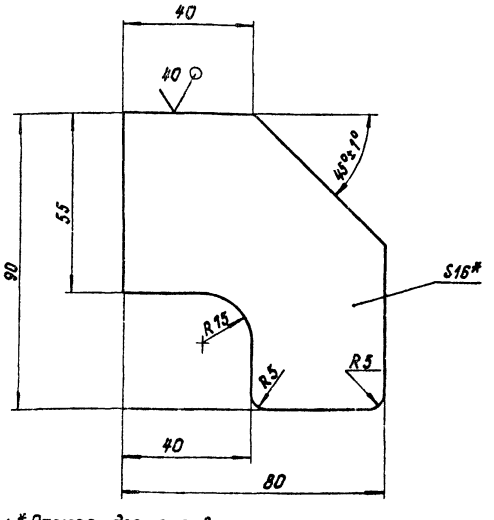

1. * Размер для справок.
2. Неуказанные предельные отклонения размеров $\pm \frac{IT14}{2}$.

Изм.	Лист	№ докум.	Подпись	Дата
Разраб.		Цонова		
Пров.		Зилгалвис		
Т. спец.		Сухоносов		
Н. контр.		Колтец		
Утв.		Попов		

Крюк

Лит.	Масса	Масштаб
	0,64	1:1
Лист	Листов 1	

Лист 16 ГОСТ 19903-74
ВСт3сп3 ГОСТ 14637-79

ЛАТГИПРОПРОМ

Формат А1Б

Серия 5.903-3 Выпуск 1-8

Позиция	Зона	Поз.	Обозначение	Наименование	Кол.	Примечание
				Документация		
12			21.09.01.300СБ	Сборочный чертеж		
				Сборочные единицы		
11		1	21.09.01.310	Труба перепускная	2	
11		2	21.09.01.320	Крестовина	1	
				Детали		
22		3	21.09.01.301	Лист барботажный	1	
11		4	21.09.01.302	Днище	1	
11		5	21.09.01.303	Труба переливная	1	
11		6	21.09.01.304	Ребро	6	
64		7	21.09.01.305	Труба подвадящая		
				Труба 219×8 ГОСТ 8732-78 / В20 ГОСТ 8731-74*	1	96,4кг
54		8	21.09.01.306	Перегородка		
				Лист 5 ГОСТ 19903-74 / 12Х13 ГОСТ 7350-77		
				1238-2,6 × 689-2,0 мм	1	33,5кг
54		9	21.09.01.307	Перегородка		
				Лист 5 ГОСТ 19903-74 / 12Х13 ГОСТ 7350-77		
				494±0,775 × 365-1,4 мм	1	7,1кг
64		10	21.09.01.308	Перегородка		
				Лист 5 ГОСТ 19903-74 / 12Х13 ГОСТ 7350-77	2	3,6кг
64		11	21.09.01.309	Патрубок		
				Труба 325×8 ГОСТ 8732-78 / В20 ГОСТ 8731-74*	1	12,5кг

Изм. Лист № докум. Подпись Дата — 21.09.01.300

Разраб. Иванова — Барботажное устройство — Лит. | Лист 1 | Листов 2

Пров. Зилгалвис — ЛАТГИПРОПРОМ

Гл.спец. Суханосов

Н.контр. Холмец

Утв. Попов

Инв.№ подл. | Подпись и дата | Взам.инв.№ | Инв.№ дубл. | Подпись и дата

Изм. Лист № докум. Подпись Дата — 21.09.01.300 — Лист 2

Формат А1

21.09.01.300СБ

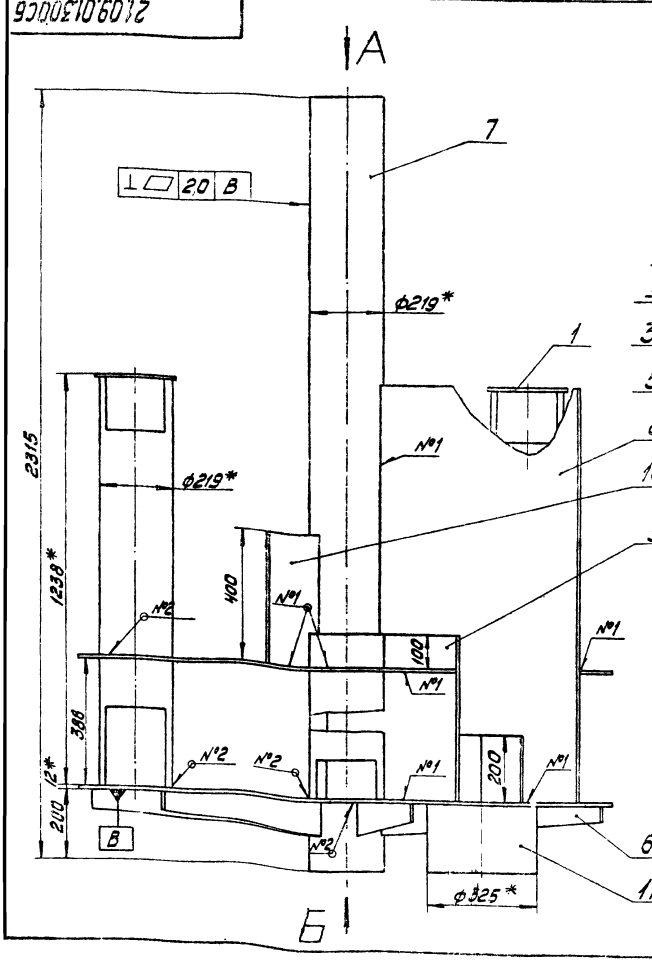

Вид А
М1:20

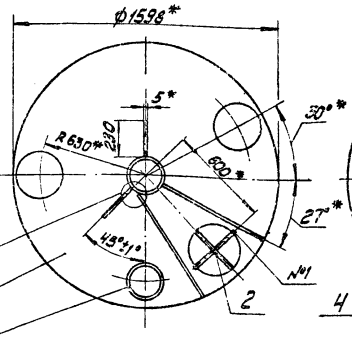

Вид Б
М1:20

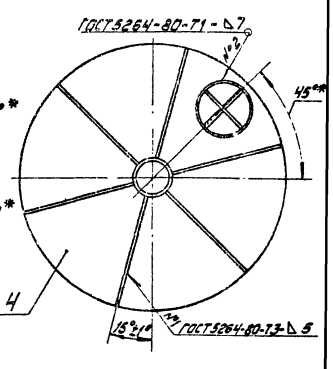

I
М1:1

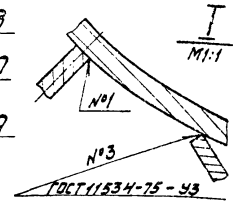

1.* Размеры для справок.
2. Неуказанные предельные отклонения размеров ±IT14/2
3. Обработка поверхностей реза деталей Б4 40.

Изм. Лист № докум. Подпись Дата — 21.09.01.300СБ

Разраб. Зилгалвис — Барботажное устройство. Сборочный чертеж — Лит. | Масса 533,6 | Масштаб 1:10

Пров. Холмец

Гл.спец. Суханосов

Н.контр. Холмец

Утв. Попов

Лист | Листов 1 — ЛАТГИПРОПРОМ

Формат А2

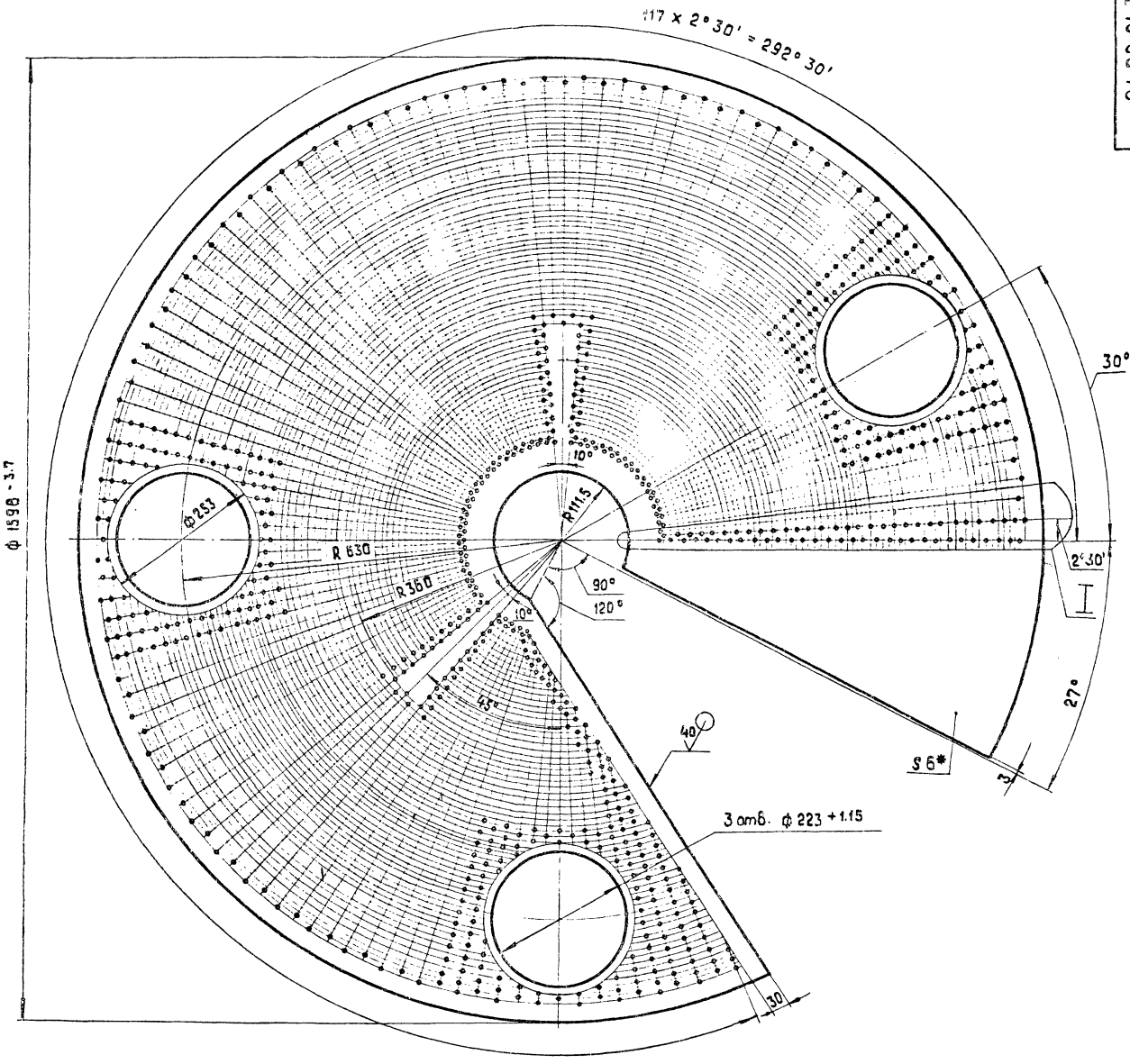

I
м 1:2.5

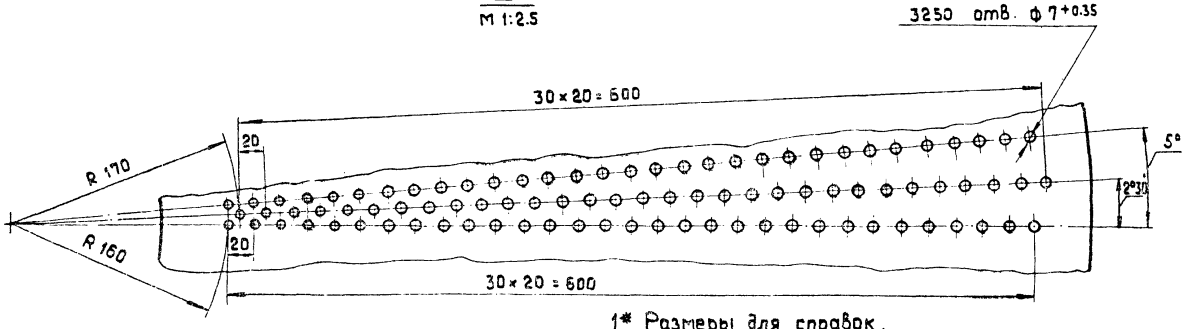

1* Размеры для справок.

2. Неуказанные предельные отклонения размеров $\pm \frac{IT14}{2}$

					21.09.01.301			
Изм.	Лист	№ докум.	Подп.	Дата		Лит.	Масса	Масштаб
Разраб.		Зилгалёнис			Лист барбатажный		70	1:5
Пров.		Колмец				Лист	Листов 1	
Гл.спец.		Суконосов						
Н.контр.		Колмец			Лист 6 ГОСТ 19903-74	ЛАТГИПРОПРОМ		
Утв.		Попов			12Х13 ГОСТ 7350-77			

17898-09 12 Формат А2

21.09.01.302

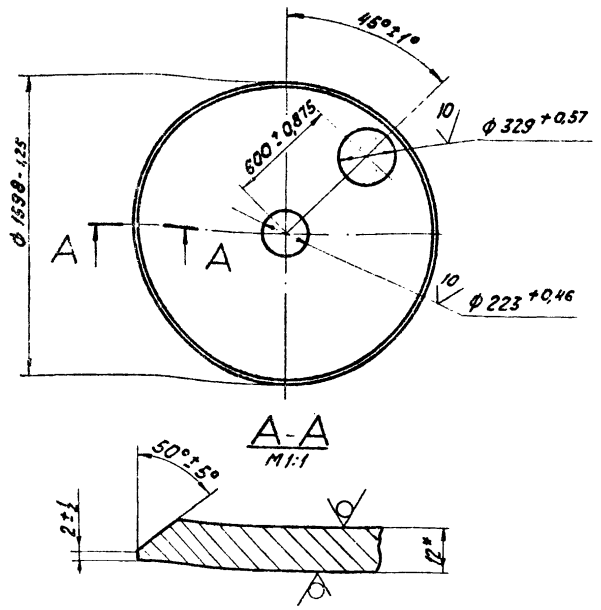

* размер для справок.

		21.09.01.302					
Изм.	Лист	№ докум.	Подп.	Дата	Днище	Лит.	Масса / Масштаб
Разраб.		Цонова					177,3 / 1:20
Пров.		Зингалевич				Лист	Листов 1
Т. спец.		Сухоносов					
Н. контр.		Колмец			Лист 12 ГОСТ 19903-74 / 12Х13 ГОСТ 7350-77	ЛАТГИПРОПРОМ	
Утв.		Попов					

Формат 11В

21.09.01.303

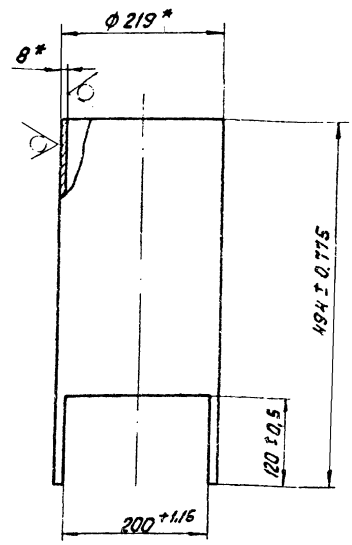

* Размеры для справок.

		21.09.01.303					
Изм.	Лист	№ докум.	Подп.	Дата	Труба переливная	Лит.	Масса / Масштаб
Разраб.		Цонова					17,6 / 1:5
Пров.		Зингалевич				Лист	Листов 1
Т. спец.		Сухоносов					
Н. контр.		Колмец			Труба 219×8 ГОСТ 8732-78 / 20 ГОСТ 8731-74*	ЛАТГИПРОПРОМ	
Утв.		Попов					

Формат 11В

Серия 5.903-3 Выпуск 1-8

Инв. № подл. | Подп. и дата | Взам. инв. № | Инв. № дубл. | Подп. и дата

21.09.01.304

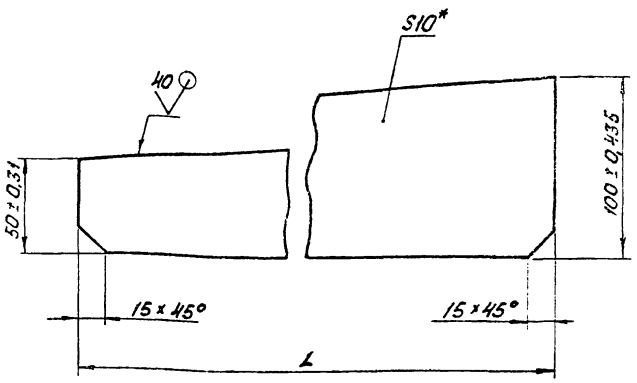

Обозначение	L, мм	Масса, кг
21.09.01.304	689.20	4,05
-01	610.1,75	5,97

* Размер для справок.

		21.09.01.304					
Изм.	Лист	№ докум.	Подп.	Дата	Ребро	Лит.	Масса / Масштаб
Разраб.		Цонова					см. табл. / 1:2
Пров.		Зингалевич				Лист	Листов 1
Т. спец.		Сухоносов					
Н. контр.		Колмец			Лист 10 ГОСТ 19903-74 / ВСт3сп3 ГОСТ 14637-79	ЛАТГИПРОПРОМ	
Утв.		Попов					

Формат	Зона	Поз.	Обозначение	Наименование	Кол.	Примечание
				Документация		
11			21.09.01.310СБ	Сборочный чертеж		
				Детали		
11		1	21.09.01.311	Труба	1	
64		2	21.09.01.312	Крышка		
				Лист 5 ГОСТ 19903-74 / 12Х13 ГОСТ 7350-77	1	1,93кг

		21.09.01.310					
Изм.	Лист	№ докум.	Подп.	Дата	Труба перепускная	Лит.	Лист / Листов
Разраб.		Цонова					1
Пров.		Зингалевич				ЛАТГИПРОПРОМ	
Т. спец.		Сухоносов					
Н. контр.		Колмец					
Утв.		Попов					

21.09.01.310 СБ

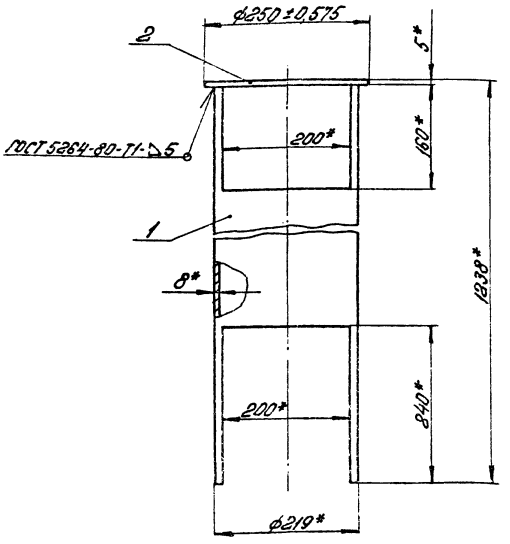

1.* Размеры для справок.
2. Обработка поверхностей реза деталей БЧ 40.

					21.09.01.310 СБ		
Изм.	Лист	№ докум.	Подпись	Дата	Труба перепускная. Сборочный чертеж.	Литера	Масса 43,3	Масштаб 1:5
Разраб.		Ионова				Лист	Листов 1
Пров.		Зилгалвис					
Гл. спец.		Сухоносов				ЛАТГИПРОПРОМ	
Н. контр.		Колмец					
Утв.		Попов					

Формат 11В

Серия 5.903-3 Выпуск 1-8

Инв. № подл. | Подпись и дата | Взам. инв. № | Инв. № дубл. | Подпись и дата

21.09.01.311

40 (V)

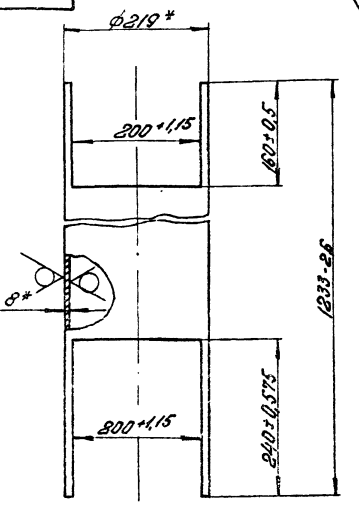

* Размеры для справок.

					21.09.01.311		
Изм.	Лист	№ докум.	Подпись	Дата	Труба	Литера	Масса 41,3	Масштаб 1:5
Разраб.		Ионова				Лист	Листов 1
Пров.		Зилгалвис					
Гл. спец.		Сухоносов			Труба 219×8 ГОСТ 8737-78 / 20 ГОСТ 8731-74*	ЛАТГИПРОПРОМ	
Н. контр.		Колмец					
Утв.		Попов					

Формат 11В

Форм.	Зона	Поз.	Обозначение	Наименование	Кол.	Примечание
				Документация		
11			21.09.01.320 СБ	Сборочный чертеж		
				Детали		
БЧ		1	21.09.01.321	Ребро		
				Лист 5 ГОСТ 19903-74 / 12×13 ГОСТ 7350-77	1	2,5 кг
БЧ		2	21.09.01.322	Ребро		
				Лист 5 ГОСТ 19903-74 / 12×13 ГОСТ 7350-77	2	1,28 кг

					21.09.01.320		
Изм.	Лист	№ докум.	Подпись	Дата	Крестовина	Литера	Лист	Листов 1
Разраб.		Ионова				ЛАТГИПРОПРОМ	
Пров.		Зилгалвис					
Гл. спец.		Сухоносов					
Н. контр.		Колмец					
Утв.		Попов					

Формат 11В

Серия 5.903-3 Выпуск 1-8

Инв. № подл. | Подпись и дата | Взам. инв. № | Инв. № дубл. | Подпись и дата

21.09.01.320 СБ

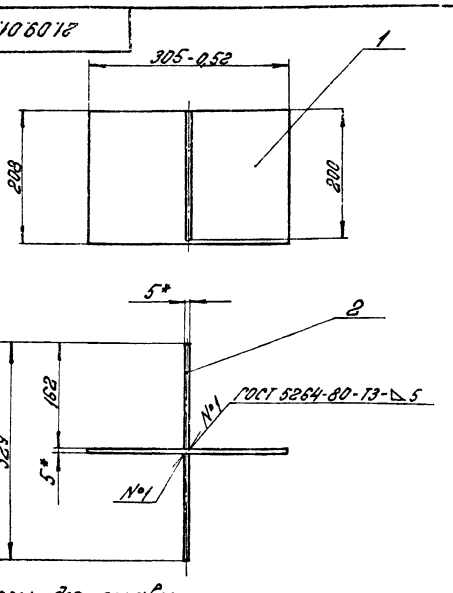

1.* Размеры для справок.
2. Неуказанные предельные отклонения размеров $\pm \frac{IT14}{2}$
3. Обработка поверхностей реза деталей БЧ 40.

					21.09.01.320 СБ		
Изм.	Лист	№ докум.	Подпись	Дата	Крестовина. Сборочный чертеж.	Литера	Масса 5,1	Масштаб 1:5
Разраб.		Ионова				Лист	Листов 1
Пров.		Зилгалвис					
Гл. спец.		Сухоносов				ЛАТГИПРОПРОМ	
Н. контр.		Колмец					
Утв.		Попов					

Формат 11В

Форм.	Зона	Поз.	Обозначение	Наименование	Кол.	Примечание
				Документация		
11			21.09.01.400 СБ	Сборочный чертеж		
				Детали		
11		1	21.09.01.401	Лист переливной	1	
11		2	21.09.01.402	Обечайка	1	

21.09.01.400

Изм.	Лист	№ докум.	Подпись	Дата
Разраб.		Ионова		
Пров.		Зилеалвис		
Гл. спец.		Сухоносов		
Н. контр.		Колмец		
Утв.		Попов		

Тарелка переливная

Литера	Лист	Листов
		1

ЛАТГИПРОПРОМ

Формат 11 В

Выпуск 1-8

Серия 5.903-3

21.09.01.400 СБ

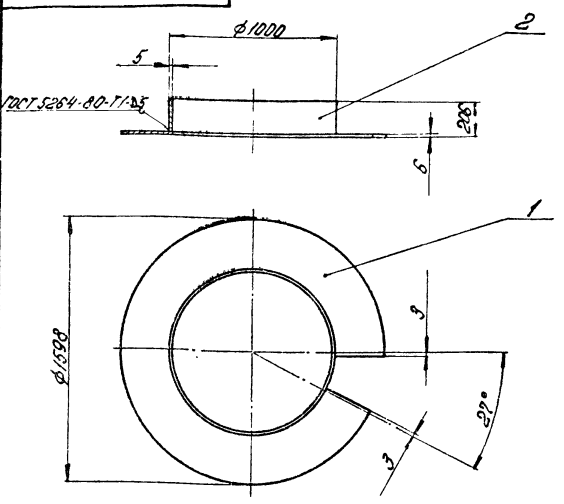

Размеры для справок.

Изм.	Лист	№ докум.	Подпись	Дата
Разраб.		Ионова		
Пров.		Зилеалвис		
Гл. спец.		Сухоносов		
Н. контр.		Колмец		
Утв.		Попов		

Тарелка переливная. Сборочный чертеж.

Литера	Масса	Масштаб
	78,47	1:20

Лист | Листов 1

ЛАТГИПРОПРОМ

Формат 11 В

21.09.01.401

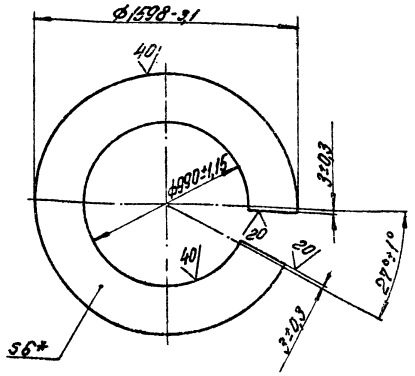

*Размер для справок.

21.09.01.401

Изм.	Лист	№ докум.	Подпись	Дата
Разраб.		Ионова		
Пров.		Зилеалвис		
Гл. спец.		Сухоносов		
Н. контр.		Колмец		
Утв.		Попов		

Лист переливной

Литера	Масса	Масштаб
	53,93	1:20

Лист | Листов 1

Лист 5 ГОСТ 19903-74 12 Х 13 ГОСТ 7350-77

ЛАТГИПРОПРОМ

Выпуск 1-8

Серия 5.903-3

21.09.01.402

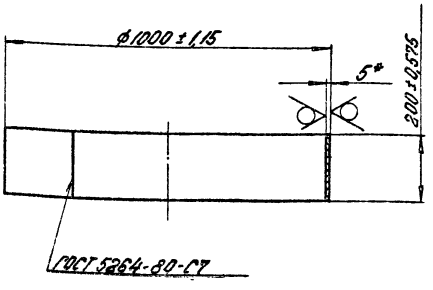

*Размер для справок.

21.09.01.402

Изм.	Лист	№ докум.	Подпись	Дата
Разраб.		Ионова		
Пров.		Зилеалвис		
Гл. спец.		Сухоносов		
Н. контр.		Колмец		
Утв.		Попов		

Обечайка

Литера	Масса	Масштаб
	24,54	1:10

Лист | Листов 1

Лист 5 ГОСТ 19903-74 12 Х 13 ГОСТ 7350-77

ЛАТГИПРОПРОМ

Формат 11 В

Формат	Зона	Поз.	Обозначение	Наименование	Кол	Примечание
				Документация		
11			21.09.01.500 СБ	Сборочный чертеж		
				Детали		
12		1	21.09.01.501	Лист дырчатый	1	
64		2	21.09.01.502	Кольцо Лист 5 ГОСТ 19903-74 12Х13 ГОСТ 7350-77	1	36,9 кг
64		3	21.09.01.503	Кольцо Лист 5 ГОСТ 19903-74 12Х13 ГОСТ 7350-77	1	7,95 кг

Изм.	Лист	№ докум.	Подпись	Дата
Разраб.		Ионова		
Пров.		Зилгалвис		
Гл. спец.		Сухоносов		
Н. контр.		Колмец		
Утв.		Попов		

21.09.01.500

Тарелка дырчатая

Лит	Лист	Листов
		1

ЛАТГИПРОПРОМ

Формат 11Б

Серия 5.903-3 Выпуск 1-8

21.09.01.500 СБ

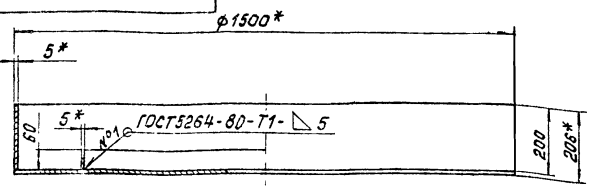

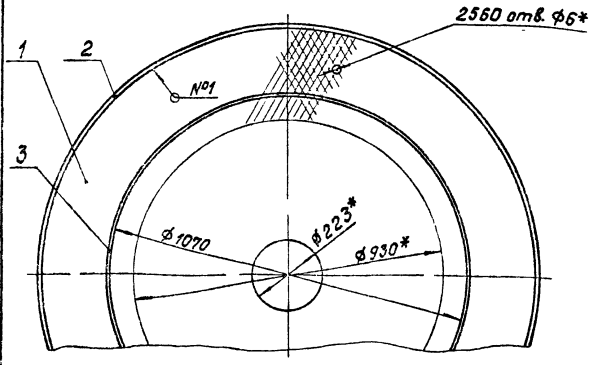

Размеры для справок.

Изм.	Лист	№ докум.	Подпись	Дата
Разраб.		Ионова		
Пров.		Зилгалвис		
Гл. спец.		Сухоносов		
Н. контр.		Колмец		
Утв.		Попов		

Тарелка дырчатая
Сборочный чертеж

21.09.01.500 СБ

Лит	Масса	Масштаб
	122,9	1:10
Лист	Листов 1	

ЛАТГИПРОПРОМ

Формат 11Б

Инв. № подл. | Подпись и дата | Взам. инв. № | Инв. № дубл. | Подпись и дата

21.09.01.501

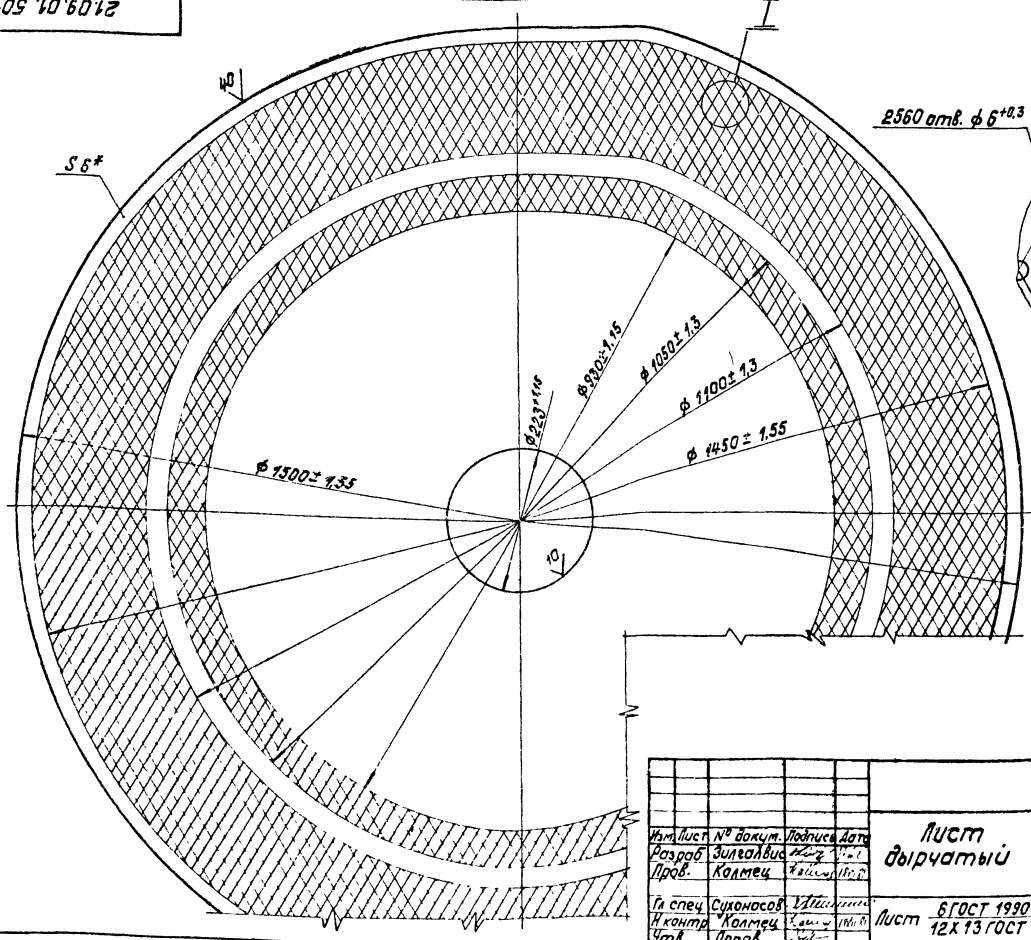

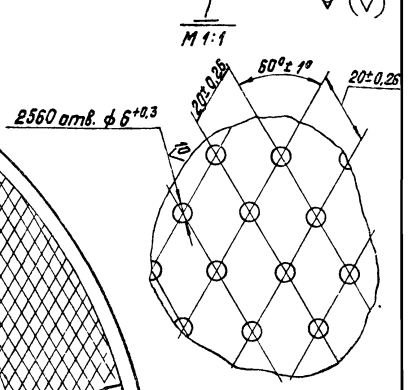

*Размер для справок.

Изм.	Лист	№ докум.	Подпись	Дата
Разраб.		Зилгалвис		
Пров.		Колмец		
Гл. спец.		Сухоносов		
Н. контр.		Колмец		
Утв.		Попов		

Лист дырчатый

21.09.01.501

Лит	Масса	Масштаб
	78	1:5
Лист	Листов 1	

Лист 6 ГОСТ 19903-74
12Х13 ГОСТ 7350-77

ЛАТГИПРОПРОМ

17898-09 16

Формат 12Г

Формат	Зона	Поз.	Обозначение	Наименование	Кол.	Примечание
				Документация		
11			21.09.01.600СБ	Сборочный чертеж		
				Детали		
Б4		1	21.09.01.601	Отбойник		
				Лист 5 ГОСТ 19903-74 / 12Х13 ГОСТ 7350-77	1	1,73 кг
Б4		2	21.09.01.602	Ножка		
				Полоса 5Х30 ГОСТ 103-76 / 12Х13 ГОСТ 7350-77	4	0,24 кг

Изм.	Лист.	№ докум.	Подпись	Дата
Разраб.		Иванова		
Пров.		Зилгалвис		
Гл. спец.		Сухоносов		
Н. контр.		Колмец		
Утв.		Попов		

21.09.01.600

Отбойник

Лит. | Лист | Листов: 1

ЛАТГИПРОПРОМ

Формат 11

Серия 5.903-3 Выпуск 1-8

21.09.01.600СБ

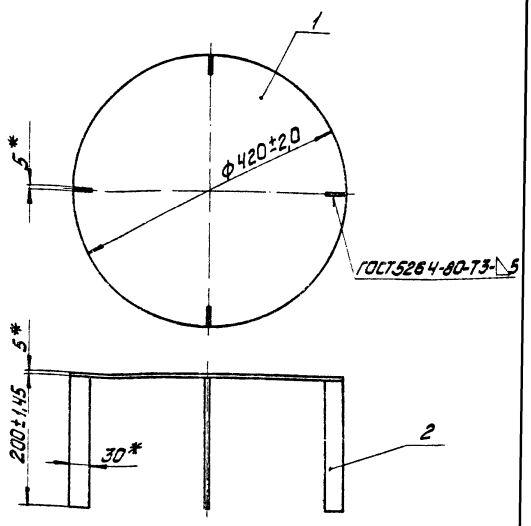

1. * Размеры для справок.
2. Обработка поверхностей реза деталей Б4 40

Изм.	Лист.	№ докум.	Подпись	Дата
Разраб.		Иванова		
Пров.		Зилгалвис		
Гл. спец.		Сухоносов		
Н. контр.		Колмец		
Утв.		Попов		

21.09.01.600СБ

Отбойник
Сборочный чертеж

Лит.	Масса	Масштаб
	2,7	1:5
Лист	Листов 1	

ЛАТГИПРОПРОМ

Формат 11

Формат	Зона	Поз.	Обозначение	Наименование	Кол.	Примечание
				Документация		
			21.09.01.700СБ	Сборочный чертеж		
				Детали		
11		1	21.09.01.701	Крышка	1	
11		2	21.09.01.3040	Ребро	6	
Б4		3	21.09.01.702	Патрубок		
				Труба 377х9 ГОСТ 10704-76 / В20 ГОСТ 10705-63*		
				L=200±0,575 мм	1	16,4 кг

Изм.	Лист.	№ докум.	Подпись	Дата
Разраб.		Иванова		
Пров.		Зилгалвис		
Гл. спец.		Сухоносов		
Н. контр.		Колмец		
Утв.		Попов		

21.09.01.700

Крышка

Лит. | Лист | Листов: 1

ЛАТГИПРОПРОМ

Формат 11

Серия 5.903-3 Выпуск 1-8

21.09.01.700СБ

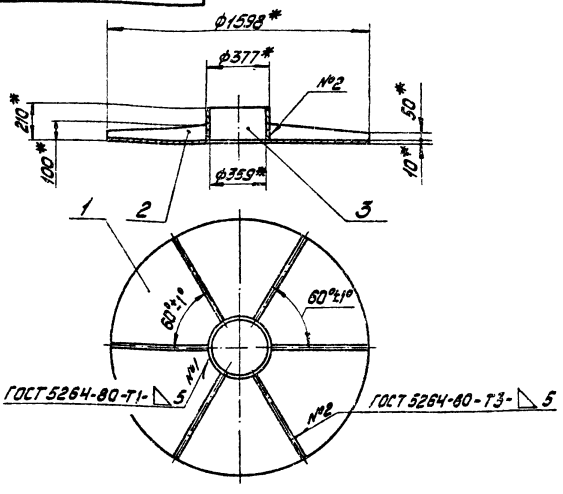

1. * Размеры для справок.
2. Обработка поверхностей реза деталей Б4 40

Изм.	Лист.	№ докум.	Подпись	Дата
Разраб.		Иванова		
Пров.		Зилгалвис		
Гл. спец.		Сухоносов		
Н. контр.		Колмец		
Утв.		Попов		

21.09.01.700СБ

Крышка
Сборочный чертеж

Лит.	Масса	Масштаб
	201,7	1:20
Лист	Листов 1	

ЛАТГИПРОПРОМ

Формат 11

21.09.01.701

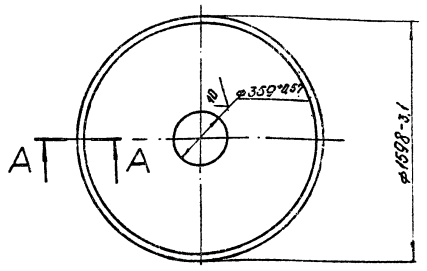

А–А
М1:1

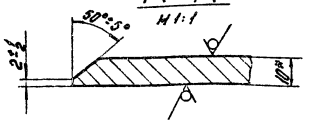

* Размер для справок.

Формат	Зона	Поз.	Обозначение	Наименование	Кол.	Примечание
				Документация		
12			21.09.01.800 СБ	Сборочный чертеж		
				Детали		
64		1	21.09.01.801	Коллектор		
				Труба 273×8 ГОСТ 8732-78 / В20 ГОСТ 8731-74*	1	37,9 кг
64		2	21.09.01.802	Заглушка		
				Лист 10 ГОСТ 19903-74 / 12×13 ГОСТ 5949-75	1	4,1 кг

Выпуск 1-8

Серия 5.903-3

Подпись и дата | Инв. № подл. | Взам. инв. № | Инв. № дубл. | Подпись и дата

21.09.01.701

Изм.	Лист	№ докум.	Подпись	Дата
Разраб.		Донова		16.12.01
Пров.		Зилгалвис		17.12.01
Гл.спец.		Сухоносов		
Н.контр.		Колмец		17.12.01
Утв.		Попов		

Крышка

Лит.	Масса	Масштаб
	149,5	1:20

Лист | Листов 1

Лист 10 ГОСТ 19903-70 / 12×13 ГОСТ 7350-77

ЛАТГИПРОПРОМ

Формат 11Б

21.09.01.800

Изм.	Лист	№ докум.	Подпись	Дата
Разраб.		Донова		16.12.01
Пров.		Зилгалвис		17.12.01
Гл.спец.		Сухоносов		
Н.контр.		Колмец		17.12.01
Утв.		Попов		

Коллектор

Лит.	Лист	Листов
		1

ЛАТГИПРОПРОМ

Формат 11В

21.09.01.800 СБ

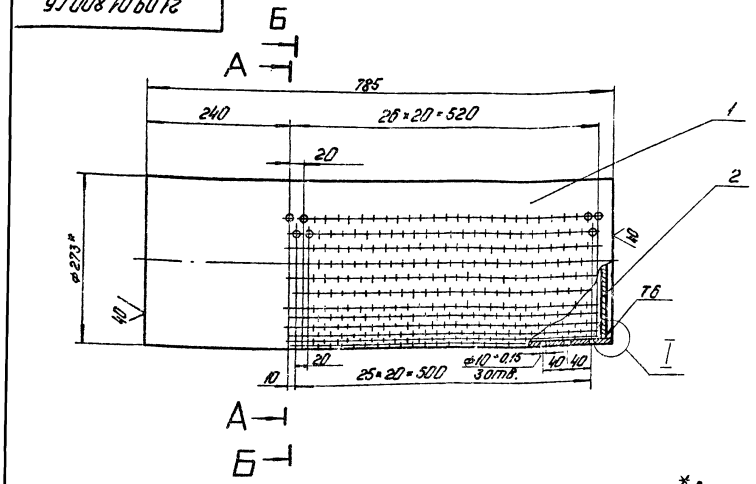

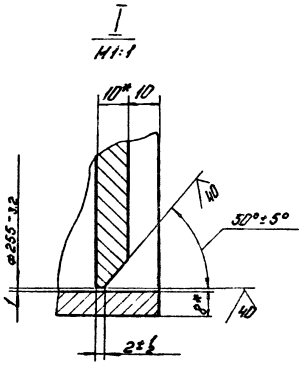

1 * Размеры для справок.

2 Неуказанные предельные отклонения размеров ±IT14/2.

3 Сварные швы по ГОСТ 5264-80.

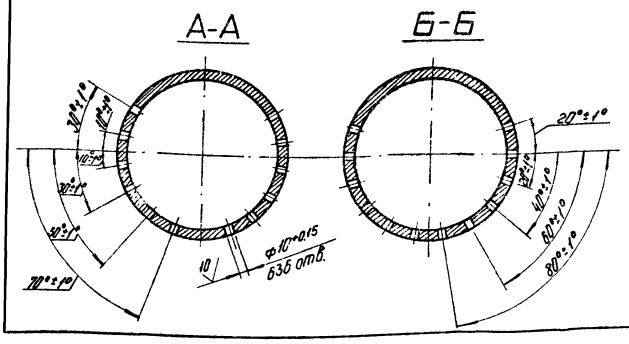

21.09.01.800 СБ

Изм.	Лист	№ докум.	Подпись	Дата
Разраб.		Донова		16.12.01
Пров.		Зилгалвис		17.12.01
Гл.спец.		Сухоносов		
Н.контр.		Колмец		17.12.01
Утв.		Попов		

Коллектор
Сборочный чертеж

Лит.	Масса	Масштаб
	42	1:5

Лист | Листов 1

ЛАТГИПРОПРОМ

17898-09 18

Формат 12

Формат	Зона	Поз.	Обозначение	Наименование	Кол.	Примечание
				Документация		
22			21.08.02.000СБ	Сборочный чертеж		
				Сборочные единицы		
11		1	21.08.02.100	Охладитель	1	
11		2	21.08.02.200	Камера	1	
				Детали		
11		3	21.08.02.001	Прокладка	1	
				Стандартные изделия		
		4		Болт М20×80 46 ГОСТ 7798-70*	16	
		5		Гайка М20.5 ГОСТ 5915-70*	16	

21.08.02.000

Изм.	Лист	№ докум.	Подп.	Дата
Разраб.		Эйдиньш		17.2.81
Пров.		Колмец		17.2.81
Гл. спец.		Гуханосов		
Н. контр.		Колмец		17.2.81
Утв.		Попов		

Охладитель
Выпуск ОВВ-16

Лит. | Лист | Листов

ЛАТГИПРОПРОМ

Формат 11В

Серия 5.903-3 Выпуск 1-8

21.08.02.001

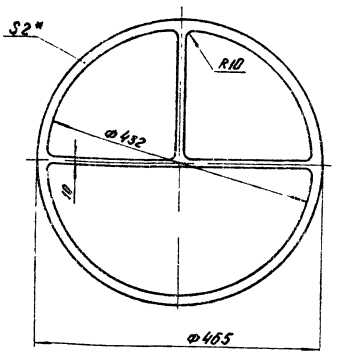

* Размер для справок.

Подп. и дата | Инв. № дубл. | Взам. инв. № | Подп. и дата | Инв. № подл.

21.08.02.001

Изм.	Лист	№ докум.	Подп.	Дата
Разраб.		Ионова		17.2.81
Пров.		Колмец		17.2.81
Гл. спец.		Гуханосов		
Н. контр.		Колмец		17.2.81
Утв.		Попов		

Прокладка

Лит. | Масса 0,14 | Масштаб 1:5

Лист | Листов 1

Паронит ПОН2 ГОСТ 481-80

ЛАТГИПРОПРОМ

Формат 11В

Формат	Зона	Поз.	Обозначение	Наименование	Кол.	Примечание
				Документация		
22			21.08.02.100СБ	Сборочный чертеж		
				Сборочные единицы		
11		1	21.08.02.110	Каркас	1	
				Детали		
11		2	21.08.02.101	Корпус	1	
11		3	21.08.02.102	Патрубок	1	
11		4	21.08.02.103	Патрубок	1	
11		5	21.08.02.104	Патрубок	1	
11		6	21.08.02.105	Змеевик	10	
11		7	21.08.02.105-01	Змеевик	10	
11		8	21.08.02.105-02	Змеевик	10	
11		9	21.08.02.105-03	Змеевик	8	
11		10	21.08.02.105-04	Змеевик	6	
11		11	21.08.02.105-05	Змеевик	4	
11		12	21.08.02.106	Дно	1	
11		13	21.08.02.107	Лапа	2	

21.08.02.100

Изм.	Лист	№ докум.	Подп.	Дата
Разраб.		Эйдиньш		17.2.81
Пров.		Колмец		17.2.81
Гл. спец.		Гуханосов		
Н. контр.		Колмец		17.2.81
Утв.		Попов		

Охладитель

Лит. | Лист | Листов 1

ЛАТГИПРОПРОМ

Серия 5.903-3 Выпуск 1-8

21.08.02.101

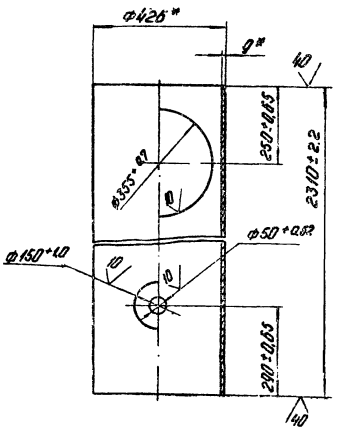

* Размеры для справок.

Подп. и дата | Инв. № дубл. | Взам. инв. № | Подп. и дата | Инв. № подл.

21.08.02.101

Изм.	Лист	№ докум.	Подп.	Дата
Разраб.		Ионова		17.2.81
Пров.		Колмец		17.2.81
Гл. спец.		Гуханосов		
Н. контр.		Колмец		17.2.81
Утв.		Попов		

Корпус

Лит. | Масса 213 | Масштаб 1:10

Лист | Листов 1

Труба 426×9 ГОСТ 8732-78
820 ГОСТ 8731-74

ЛАТГИПРОПРОМ

Формат 11В

21.08.02.000 СБ

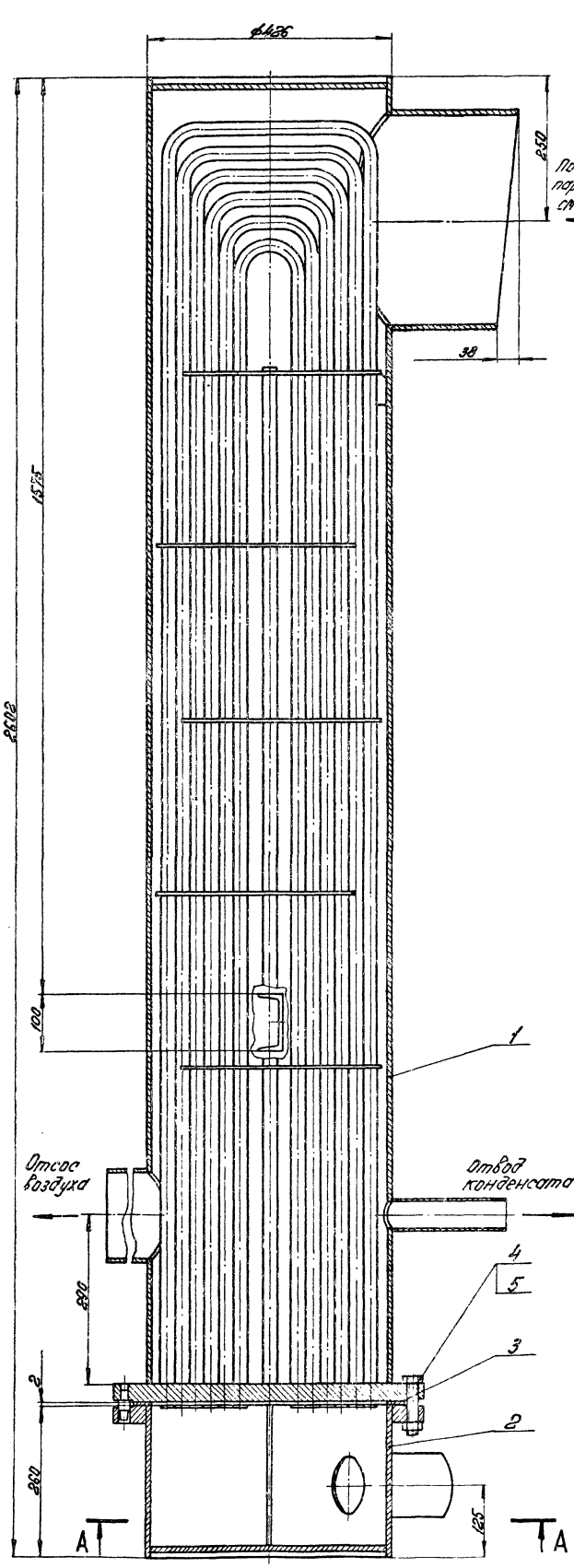

А-А повернуто

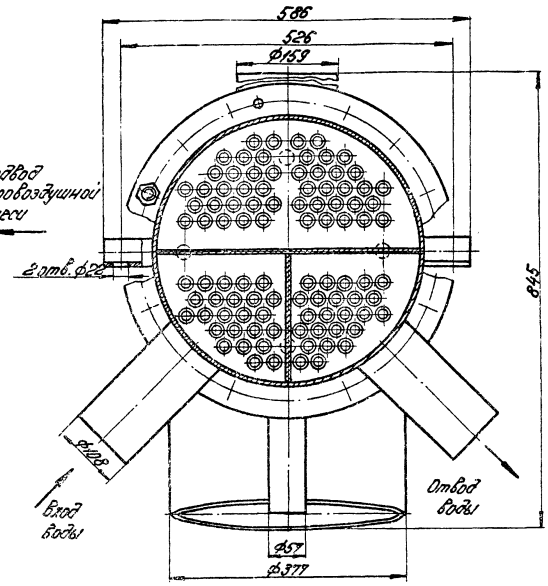

Техническая характеристика

№ п/п	Наименование	Значение: Трудная система	Значение: Корпус
1	Давление рабочее, абсолютное кгс/см²	4	0,1-12
2	Температура, °С	10-80	40-104
3	Среда	вода	пар, вода
4	Давление пробное при гидроиспытании, избыточное кгс/см²	6	6

Технические требования

1. Материал, изготовление и сварка по ГОСТ 16860-77 и ОСТ 26-291-79.
2. Размеры для справок.
3. Аппарат окрасить снаружи в два слоя грунтом ГФ-020 по ТУ610-1642-77 или лаком БТ-577 по ГОСТ 5631-79.
4. Аппарат не подлежит ведению Госгортехнадзора.
5. Погрузка и крепление аппарата при перевозке по железным дорогам Союза ССР по „ТЧ погрузки и крепления грузов" МПС, 1969 г.
6. На период транспортировки и хранения все отверстия в штуцерах должны быть защищены от механических повреждений и попадания в сосуд влаги, пыли.
7. Настоящий чертеж разработан взамен чертежа Черновицкого машиностроительного завода №В-33547.

Изм.	Лист	№ докум.	Подпись	Дата
Разраб.		Зидиньш		
Пров.		Колмец		
Гл.спец.		Гуконосов		
Н.контр.		Колмец		
Утв.		Попов		

21.08.02.000 СБ

Охладитель выпара ОВВ-16. Сборочный чертеж.

Литера	Масса	Масштаб
	588	1:5

Лист | Листов 1

ЛАТГИПРОПРОМ

17898-09 20 Формат 22В

21.08.02.100СБ

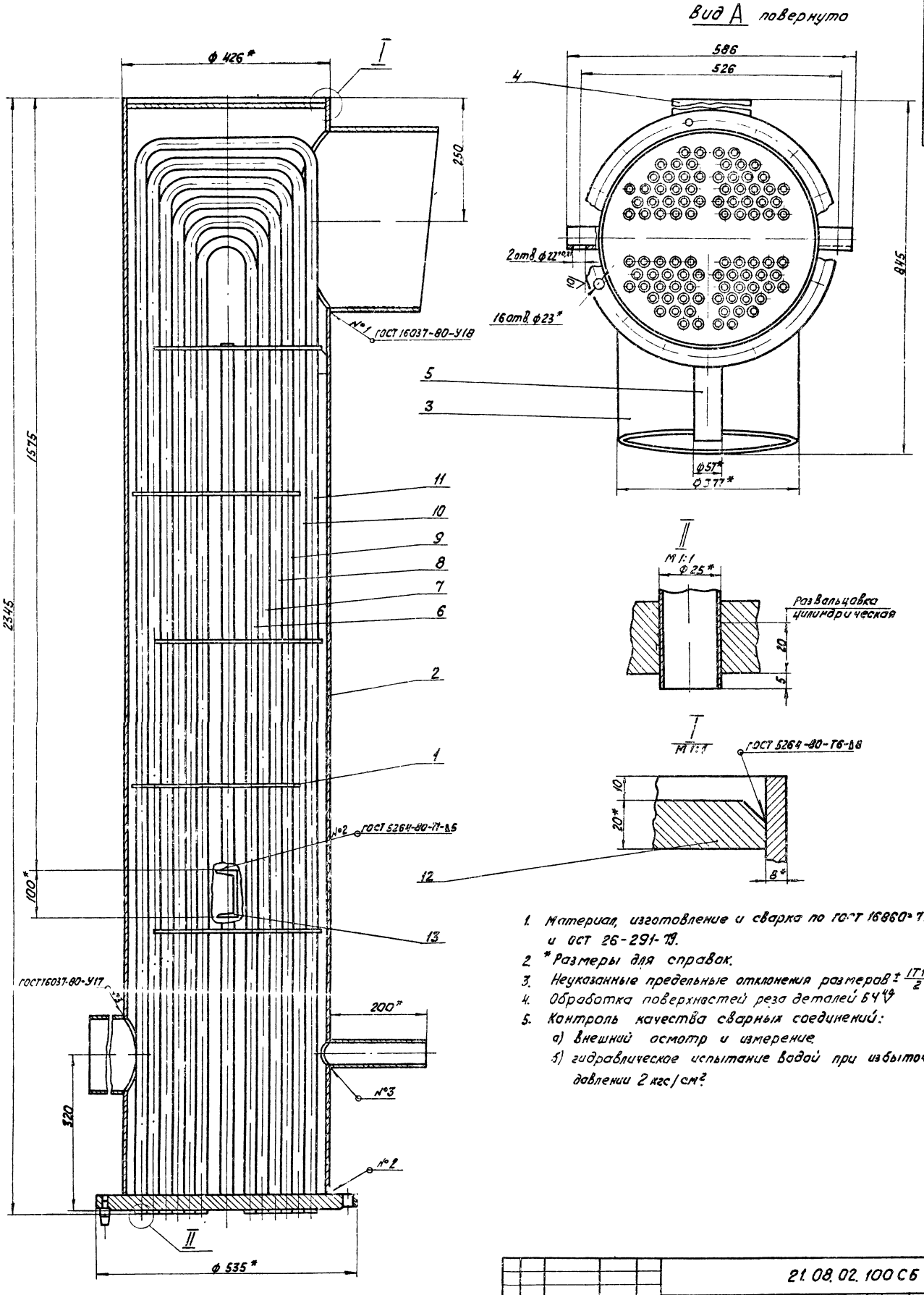

1. Материал, изготовление и сварка по ГОСТ 16860-77 и ОСТ 26-291-79.
2. *Размеры для справок.
3. Неуказанные предельные отклонения размеров $\pm \frac{IT14}{2}$.
4. Обработка поверхностей реза деталей БЧ^{40}
5. Контроль качества сварных соединений:
   а) внешний осмотр и измерение.
   б) гидравлическое испытание водой при избыточном давлении 2 кгс/см².

					21.08.02.100СБ			
Изм.	Лист	№ докум.	Подп.	Дата	Охладитель Сборочный чертеж	Лит.	Масса	Масштаб
Разраб.		Эйдиньш					495,2	1:5
Пров.		Колмец				Лист	Листов 1	
Гл. спец.		Суханосов				ЛАТГИПРОПРОМ		
Н. контр.		Колмец						
Утв.		Попов						

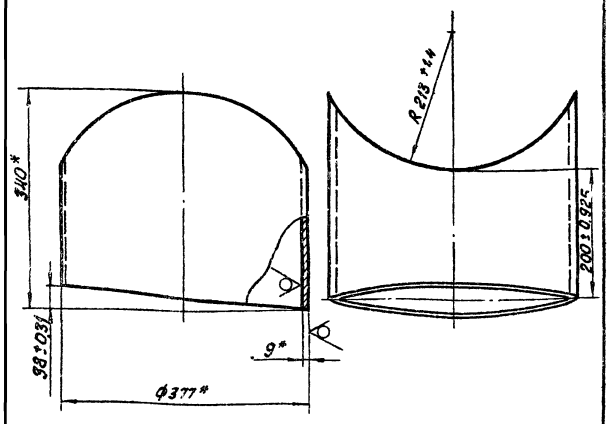

* Размеры для справок.

Изм.	Лист	№ докум.	Подп.	Дата	21.08.02.102		
Разраб.		Ионова			Патрубок	Лит.	Масса	Масштаб
Пров.		Колтец					21	1:5
Т.контр.						Лист	Листов 1
Т.спец.		Суханосов			Труба 377×9 ГОСТ 8732-78 В 20 ГОСТ 8731-74*	ЛАТГИПРОПРОМ	
Н.контр.		Колтец					
Утв.		Рубинс					

Формат А1 8

Серия 5.903-3 Выпуск 1-8

Инв.№ подл. | Подп. и дата | Взам.инв.№ | Инв.№ дубл. | Подп. и дата

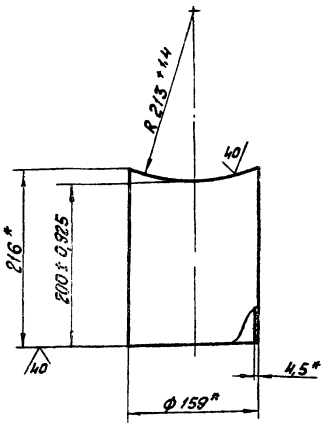

* Размеры для справок.

Изм.	Лист	№ докум.	Подп.	Дата	21.08.02.103		
Разраб.		Ионова			Патрубок	Лит.	Масса	Масштаб
Пров.		Колтец					3,6	1:4
Т.спец.		Суханосов			Труба 159×4,5 ГОСТ 8732-78 В 20 ГОСТ 8731-74*	Лист	Листов 1
Н.контр.		Колтец				ЛАТГИПРОПРОМ	
Утв.		Рубинс					

Формат А1 8

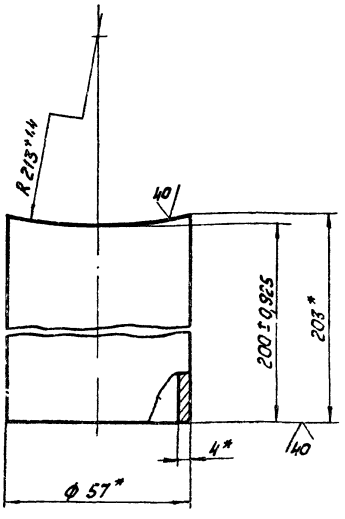

* Размеры для справок.

Изм.	Лист	№ докум.	Подп.	Дата	21.08.02.104		
Разраб.		Ионова			Патрубок	Лит.	Масса	Масштаб
Пров.		Колтец					1,0	1:1
Т.спец.		Суханосов			Труба 57×4 ГОСТ 8732-78 В 20 ГОСТ 8731-74*	Лист	Листов 1
Н.контр.		Колтец				ЛАТГИПРОПРОМ	
Утв.		Рубинс					

Формат А1 8

Серия 5.903-3 Выпуск 1-8

Инв.№ подл. | Подп. и дата | Взам.инв.№ | Инв.№ дубл. | Подп. и дата

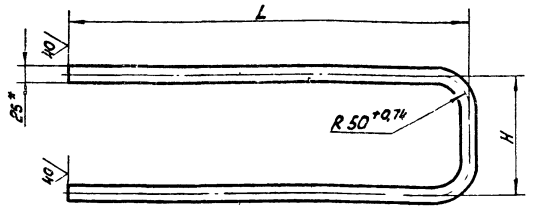

Обозначение	H, мм	L, мм	Масса, кг
21.08.02.105	100	2050	3,86
-01	150	2090	3,96
-02	200	2130	4,08
-03	250	2170	4,22
-04	300	2210	4,33
-05	350	2250	4,46

1. Материал заменитель Труба ДКРХМ 25×1,5 ГОСТ 21646-76.
2. * Размер для справок.
3. Неуказанные предельные отклонения размеров ±IT14/2.

Изм.	Лист	№ докум.	Подп.	Дата	21.08.02.105		
Разраб.		Ионова			Змеевик	Лит.	Масса	Масштаб
Пров.		Колтец					см. табл.	—
Т.спец.		Суханосов			Труба ДКРНМ 25×1,5 Н.Д МНЖ 5-1 ГОСТ 17217-79	Лист	Листов 1
Н.контр.		Колтец				ЛАТГИПРОПРОМ	
Утв.		Рубинс					

Формат А1 8

21.08.02.106

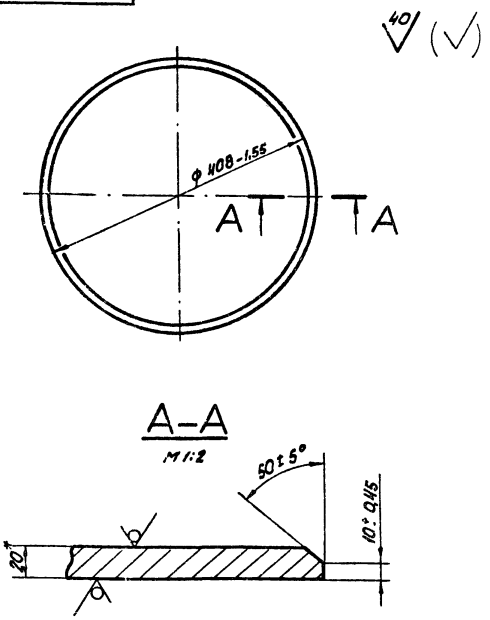

* Размер для справок.

					21.08.02.106		
Изм.	Лист	№ докум.	Подпись	Дата	Дно	Лит.	Масса 20,5	Масштаб 1:5
Разраб.		Ионова				Лист	Листов 1
Пров.		Колмец					
Гл. спец.		Сухоносов			Лист 20 ГОСТ 19903-74 / 3Ст3сп3 ГОСТ 14637-79	ЛАТГИПРОПРОМ	
Н. контр.		Колмец					
Утв.		Попов					

Формат 11В

Серия 5.903-3 Выпуск 1-8

Инв. № подл. | Подпись и дата | Взам. инв. № | Инв. № дубл. | Подпись и дата

21.08.02.107

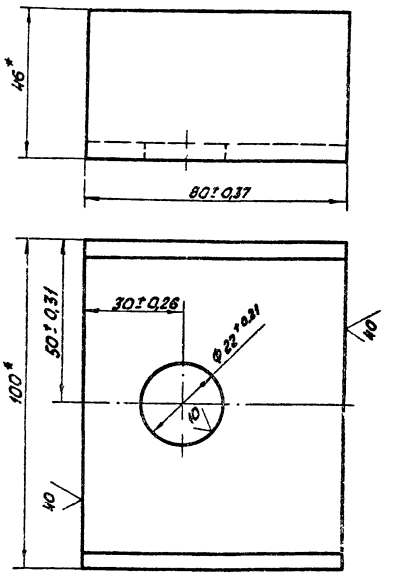

* Размеы для справок.

					21.08.02.107		
Изм.	Лист	№ докум.	Подпись	Дата	Лапа	Лит.	Масса 0,68	Масштаб 1:1
Разраб.		Зилгалвис				Лист	Листов 1
Пров.		Колмец					
Гл. спец.		Сухоносов			Швеллер 10 ГОСТ 8240-72 / ВСт3Сп3 ГОСТ 535-79	ЛАТГИПРОПРОМ	
Н. контр.		Колмец					
Утв.		Попов					

Формат 11В

Формат	Зона	Поз.	Обозначение	Наименование	Кол.	Примечание
				Документация		
22			21.08.02.110 СБ	Сборочный чертеж		
				Детали		
12		1	21.08.02.111	Фланец	1	
11		2	21.08.02.112	Перегородка	5	
11		3	21.08.02.113	Ловитель	1	
61		4	21.08.02.114	Держатель		
				Труба 25×2,5 ГОСТ 8732-78 / В 20 ГОСТ 8731-74*	4	2,4 кг

					21.08.02.110		
Изм.	Лист	№ докум.	Подпись	Дата	Каркас	Лит.	Лист	Листов 1
Разраб.		Эйдиньш				ЛАТГИПРОПРОМ	
Пров.		Колмец					
Гл. спец.		Сухоносов					
Н. контр.		Колмец					
Утв.		Попов					

Серия 5.903-3 Выпуск 1-8

Инв. № подл. | Подпись и дата | Взам. инв. № | Инв. № дубл. | Подпись и дата

21.08.02.112

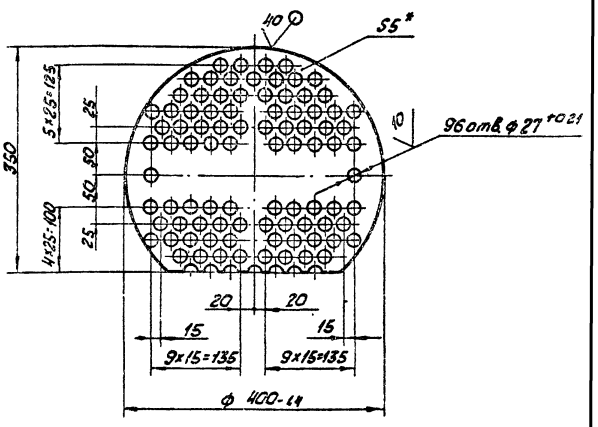

1. * Размер для справок.
2. Неуказанные предельные отклонения размеров: $\pm\frac{IT14}{2}$.

					21.08.02.112		
Изм.	Лист	№ докум.	Подпись	Дата	Перегородка	Лит.	Масса 2,5	Масштаб 1:5
Разраб.		Ионова				Лист	Листов 1
Пров.		Колмец					
Гл. спец.		Сухоносов			Лист 5 ГОСТ 19903-74 / ВСт3сп3 ГОСТ 14637-79	ЛАТГИПРОПРОМ	
Н. контр.		Колмец					
Утв.		Попов					

Формат 11В

21.08.02.110 СБ

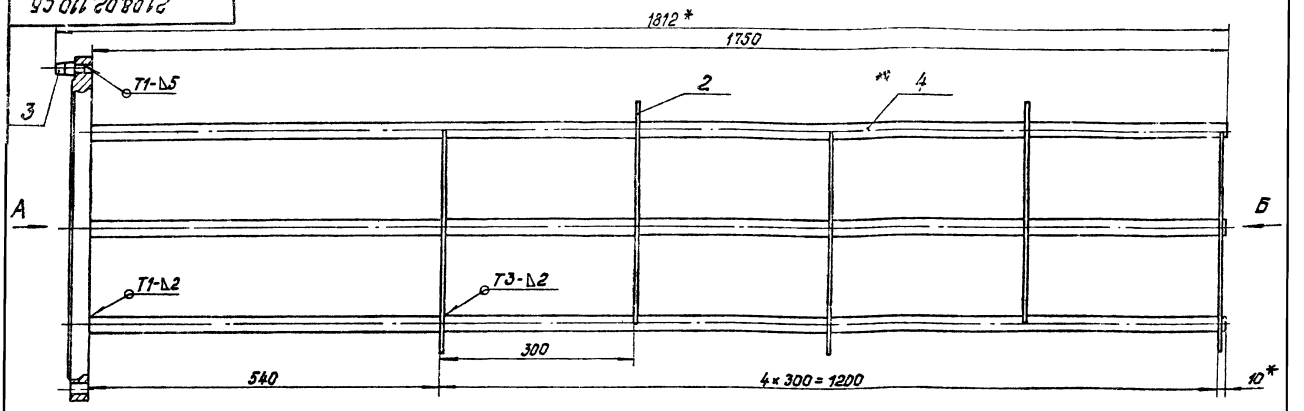

Вид А

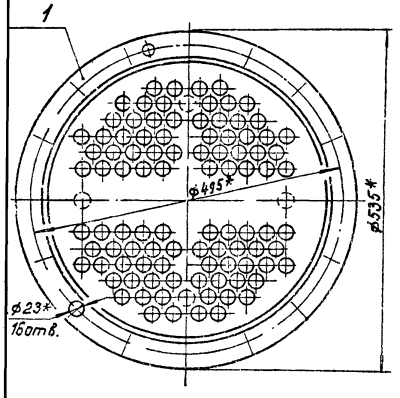

Вид Б

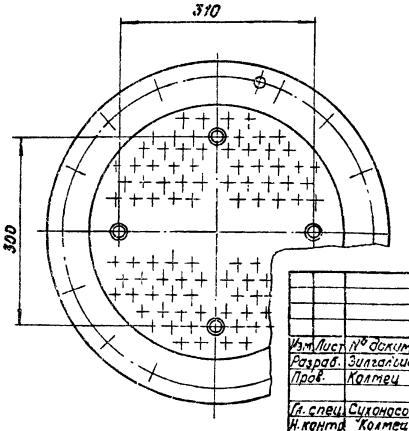

1.* Размеры для справок.

2. Неуказанные предельные отклонения размеров $\pm \frac{IT14}{2}$.

3. Сварные швы по ГОСТ 5264-80.

Изм.	Лист	№ докум.	Подпись	Дата	21.08.02.110 СБ			
Разраб.		Зуплагисис			Каркас	Лит.	Масса	Масштаб
Пров.		Колтец					61,4	1:5
Гл.спец.		Суходносов			Сборочный чертеж	Лист	Листов 1	
Н.контр.		Колтец				ЛАТГИПРОПРОМ		
Утв.		Попов						

Формат 12Г

21.08.02.111

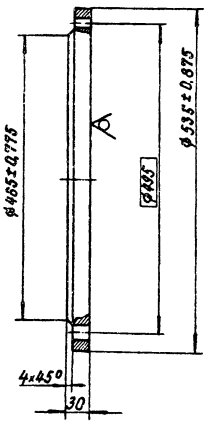

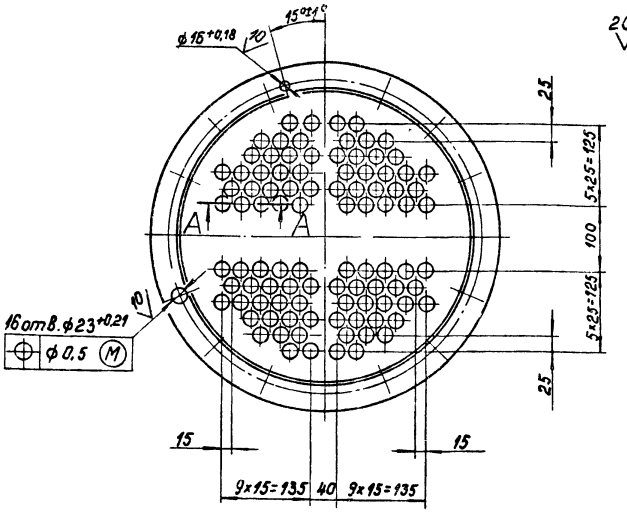

20 (√)

Неуказанные предельные отклонения размеров $\pm \frac{IT14}{2}$.

А - А
М1:1

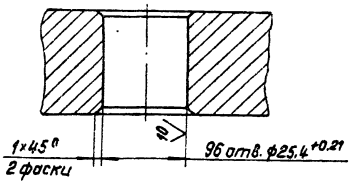

Изм.	Лист	№ докум.	Подпись	Дата	21.08.02.111			
Разраб.		Иванова			Фланец	Лит.	Масса	Масштаб
Пров.		Колтец					39,2	1:5
Гл.спец.		Суходносов			Лист 32 ГОСТ 19903-74	Лист	Листов 1	
Н.контр.		Колтец			Ст3сп3 ГОСТ 14637-79	ЛАТГИПРОПРОМ		
Утв.		Попов						

17898-09 24

Формат 12Г

21.08.02.113

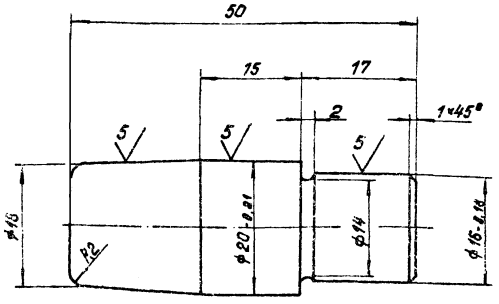

Неуказанные предельные отклонения размеров: валов - h 14; остальных - $\pm\frac{IT14}{2}$.

Изм.	Лист	№ докум.	Подпись	Дата
Разраб.		Ионова		
Пров.		Колмец		
Т. контр.		Суконосов		
Н. контр.		Колмец		
Утв.		Попов		

21.08.02.113

Ловитель

Лит. | Масса | Масштаб: 0,1 | 2:1

Лист | Листов 1

Круг $\frac{B\text{-}22\ ГОСТ\ 2.550\text{-}71*}{35\ ГОСТ\ 1050\text{-}74*}$

ЛАТГИПРОПРОМ

Формат А1Б

Выпуск 1-8

Серия 5.903-3

Формат	Зона	Поз.	Обозначение	Наименование	Кол.	Примечание
				Документация		
11			21.08.02.200 СБ	Сборочный чертеж		
				Детали		
11		1	21.08.02.201	Корпус камеры	1	
11		2	21.08.02.106	Дно	1	
Б4		3	21.08.02.202	Перегородка		
				Лист 8 ГОСТ 19903-74 / Лист ВСт3сп3 ГОСТ 14637-79		
				408 -1,55 х 230 +1,85	1	40кг
Б4		4	21.08.02.203	Перегородка		
				8 ГОСТ 19903-74 / Лист ВСт3сп3 ГОСТ 14637-79		
				230 +1,85 х 200 -1,85	2	2,9кг
Б4		5	21.08.02.204	Патрубок		
				Труба 108х4,5 ГОСТ 8732-78 / В20 ГОСТ 8731-74*	2	2,8кг
				Стандартные изделия		
		6		Фланец 400-6 ГОСТ 1255-67	1	

Инв. № подл. | Подпись и дата | Взам. инв. № | Инв. № дубл. | Подпись и дата

Изм.	Лист	№ докум.	Подпись	Дата
Разраб.		Зайцевич		
Пров.		Колмец		
Т. контр.		Суконосов		
Н. контр.		Колмец		
Утв.		Попов		

21.08.02.200

Камера

Лит. | Лист | Листов

ЛАТГИПРОПРОМ

Формат А1Б

21.08.02.200 СБ

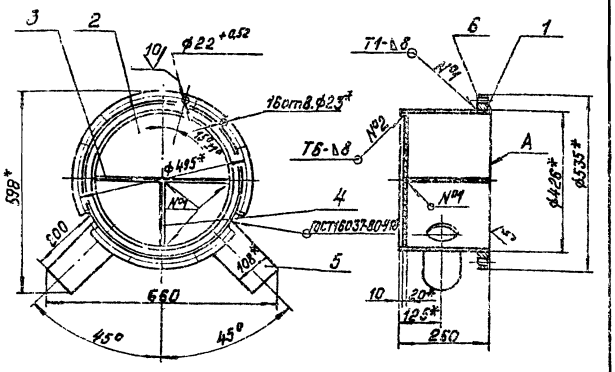

1.* Размеры для справок.
2. Неуказанные предельные отклонения размеров $\pm\frac{IT14}{2}$.
3. Сварные швы №1, 2 по ГОСТ 5264-80.
4. Обработка поверхностей реза деталей Б4 40.
5. Поверхность А обработать после сборки совместно с дет. поз. 3 и 4.

Изм.	Лист	№ докум.	Подпись	Дата
Разраб.		Зайцевич		
Пров.		Колмец		
Т. спец.		Суконосов		
Н. контр.		Колмец		
Утв.		Попов		

21.08.02.200 СБ

Камера

Сборочный чертеж

Лит. | Масса: 73,1 | Масштаб: 1:10

Лист | Листов 1

ЛАТГИПРОПРОМ

Выпуск 1-8

Серия 5.903-3

21.08.02.201

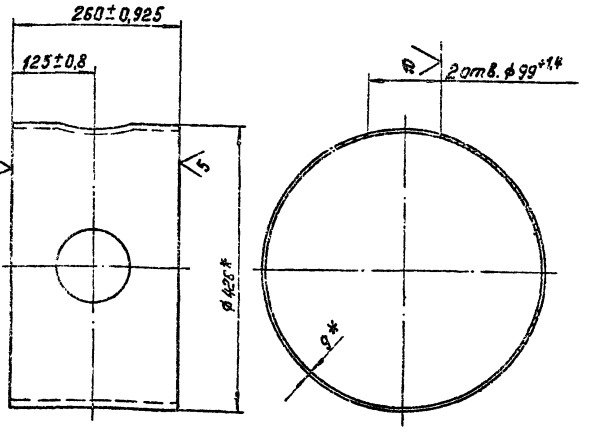

* Размеры для справок.

Изм.	Лист	№ докум.	Подпись	Дата
Разраб.		Ионова		
Пров.		Зилгалвис		
Т. спец.		Суконосов		
Н. контр.		Колмец		
Утв.		Попов		

21.08.02.201

Корпус камеры

Лит. | Масса: 24 | Масштаб: 1:5

Лист | Листов 1

Труба $\frac{426\times9\ ГОСТ\ 8732\text{-}78}{В\ 20\ ГОСТ\ 8731\text{-}74*}$

ЛАТГИПРОПРОМ

gost.e-ecolog.ru