ГОСУДАРСТВЕННЫЙ КОМИТЕТ СОВЕТА МИНИСТРОВ СССР
ПО ДЕЛАМ СТРОИТЕЛЬСТВА
/ГОССТРОЙ СССР/

ТИПОВЫЕ КОНСТРУКЦИИ И ДЕТАЛИ ЗДАНИЙ И СООРУЖЕНИЙ

Серия 5.903-3

ВАКУУМНЫЕ ДЕАЭРАТОРЫ И ВОДОСТРУЙНЫЕ ЭЖЕКТОРЫ

Выпуск 1-7

gost.e-ecolog.ru

ЦЕНТРАЛЬНЫЙ ИНСТИТУТ ТИПОВОГО ПРОЕКТИРОВАНИЯ
ГОССТРОЯ СССР

Москва, А-445, Смольная ул., 22

Сдано в печать VII 1955 г.

Заказ № 7193 Тираж 400 экз.

ГОСУДАРСТВЕННЫЙ КОМИТЕТ СОВЕТА МИНИСТРОВ СССР
ПО ДЕЛАМ СТРОИТЕЛЬСТВА /ГОССТРОЙ СССР/

ТИПОВЫЕ КОНСТРУКЦИИ И ДЕТАЛИ ЗДАНИЙ И СООРУЖЕНИЙ

СЕРИЯ 5.903-3

ВАКУУМНЫЕ ДЕАЭРАТОРЫ И ВОДОСТРУЙНЫЕ ЭЖЕКТОРЫ

ВЫПУСК 1-7

РАБОЧИЕ ЧЕРТЕЖИ УЗЛОВ И ДЕТАЛЕЙ

ВАКУУМНЫЙ ДЕАЭРАТОР ДВ-150 С ОХЛАДИТЕЛЕМ ВЫПАРА ОВВ-16

Разработаны
проектным институтом
„ЛАТГИПРОПРОМ"

Главный инженер института /В.Ф. Обчаров/
Главный инженер проекта /А.П. Думан/

Утверждены и введены в действие
НПО ЦКТИ
с 01 апреля 1982 г
Указание № 241 от 29.12.81г.

Содержание альбома

Обозначение	Наименование	№ стр.
21.08.00.000	Деаэратор ДВ-150 с охладителем выпара ОВВ-16	2
21.08.00.000 СБ	Сборочный чертеж	3
21.08.01.000	Деаэратор вакуумный ДВ-150	2
21.08.01.000 СБ	Сборочный чертеж	4
21.08.01.100	Корпус нижний	5
21.08.01.100 СБ	Сборочный чертеж	5
21.08.01.101	Корпус	5
21.08.01.102	Кольцо	6
21.08.01.103	Накладка	6
21.08.01.110	Опора	6
21.08.01.110 СБ	Сборочный чертеж	6
21.08.01.111	Лист подкладной	7
21.08.01.112	Плита	7
21.08.01.113	Косынка	7
21.08.01.200	Корпус верхний	7
21.08.01.200 СБ	Сборочный чертеж	8
21.08.01.201	Корпус	8
21.08.01.202	Косынка	8
21.08.01.210	Скоба	8
21.08.01.210 СБ	Сборочный чертеж	9
21.08.01.211	Лист подкладной	9
21.08.01.212	Крюк	9
21.08.01.300	Барботажное устройство (лист1)	9
21.08.01.300	Барботажное устройство (лист2)	10
21.08.01.300 СБ	Сборочный чертеж	10
21.08.01.302	Днище	10
21.08.01.301	Лист барботажный	11
21.08.01.303	Труба переливная	11
21.08.01.304	Ребро	11
21.08.01.310	Труба перепускная	12
21.08.01.310 СБ	Сборочный чертеж	12
21.08.01.311	Труба	12
21.08.01.320	Крестовина	12
21.08.01.320 СБ	Сборочный чертеж	13
21.08.01.400	Тарелка переливная	13
21.08.01.400 СБ	Сборочный чертеж	13
21.08.01.401	Лист переливной	13

Выпуск 1-7

Серия 5.903-3

Содержание альбома

Продолжение

Обозначение	Наименование	№ стр.
21.08.01.402	Обечайка	14
21.08.01.500	Тарелка дырчатая	14
21.08.01.500 СБ	Сборочный чертеж	14
21.08.01.502	Кольцо	14
21.08.01.501	Лист дырчатый	15
21.08.01.503	Кольцо	15
21.08.01.600	Отбойник	15
21.08.01.600 СБ	Сборочный чертеж	16
21.08.01.700	Крышка	16
21.08.01.700 СБ	Сборочный чертеж	16
21.08.01.701	Крышка	16
21.08.01.800	Коллектор	17
21.08.01.800 СБ	Сборочный чертеж	17
21.08.01.801	Заглушка	17
21.08.02.000	Охладитель выпара ОВВ-16	18
21.08.02.000 СБ	Сборочный чертеж	19
21.08.02.001	Прокладка	18
21.08.02.100	Охладитель	18
21.08.02.100 СБ	Сборочный чертеж	20
21.08.02.101	Корпус	18
21.08.02.102	Патрубок	21
21.08.02.103	Патрубок	21
21.08.02.104	Патрубок	21
21.08.02.105	Змеевик	21
21.08.02.106	Дно	22
21.08.02.107	Лапа	22
21.08.02.110	Каркас	22
21.08.02.110 СБ	Сборочный чертеж	23
21.08.02.111	Фланец	23
21.08.02.112	Перегородка	22
21.08.02.113	Ловитель	24
21.08.02.200	Камера	24
21.08.02.200 СБ	Сборочный чертеж	24
21.08.02.201	Корпус камеры	24

Формат	Зона	Поз.	Обозначение	Наименование	Кол.	Примечание
				Документация		
22			21.08.00.000 СБ	Сборочный чертеж		
				Сборочные единицы		
11		1	21.08.01.000	Деаэратор вакуумный ДВ-150	1	
11		2	21.08.02.000	Охладитель выпара ОВВ-16	1	

Изм.	Лист	№ докум.	Подпись	Дата
Разраб.		Зилгалвис		16.7.81
Пров.		Колмец		16.7.81
Гл. спец.		Сухоносов		
Н. контр.		Колмец		16.7.81
Утв.		Попов		

21.08.00.000

Деаэратор ДВ-150 с охладителем выпара ОВВ-16

Лит.	Лист	Листов
		1

ЛАТГИПРОПРОМ

формат 11

Выпуск 1-7

Серия 5.903-3

Формат	Зона	Поз.	Обозначение	Наименование	Кол.	Примечание
				Документация		
22			21.08.01.000 СБ	Сборочный чертеж		
				Сборочные единицы		
11		1	21.08.01.100	Корпус нижний	1	
11		2	21.08.01.200	Корпус верхний	1	
11		3	21.08.01.300	Барботажное устройство	1	
11		4	21.08.01.400	Тарелка переливная	1	
11		5	21.08.01.500	Тарелка дырчатая	1	
11		6	21.08.01.600	Отбойник	1	
11		7	21.08.01.700	Крышка	1	
11		8	21.08.01.800	Коллектор	1	

Подпись и дата

Инв. № дубл.

Взам. инв. №

Подпись и дата

Инв. № подл.

Изм.	Лист	№ докум.	Подпись	Дата
Разраб.		Цанава		16.7.81
Пров.		Зилгалвис		16.7.81
Гл. спец.		Сухоносов		
Н. контр.		Колмец		16.7.81
Утв.		Попов		

21.08.01.000

Деаэратор вакуумный ДВ-150

Лит.	Лист	Листов
		1

ЛАТГИПРОПРОМ

формат 11

21.08.00.000СБ

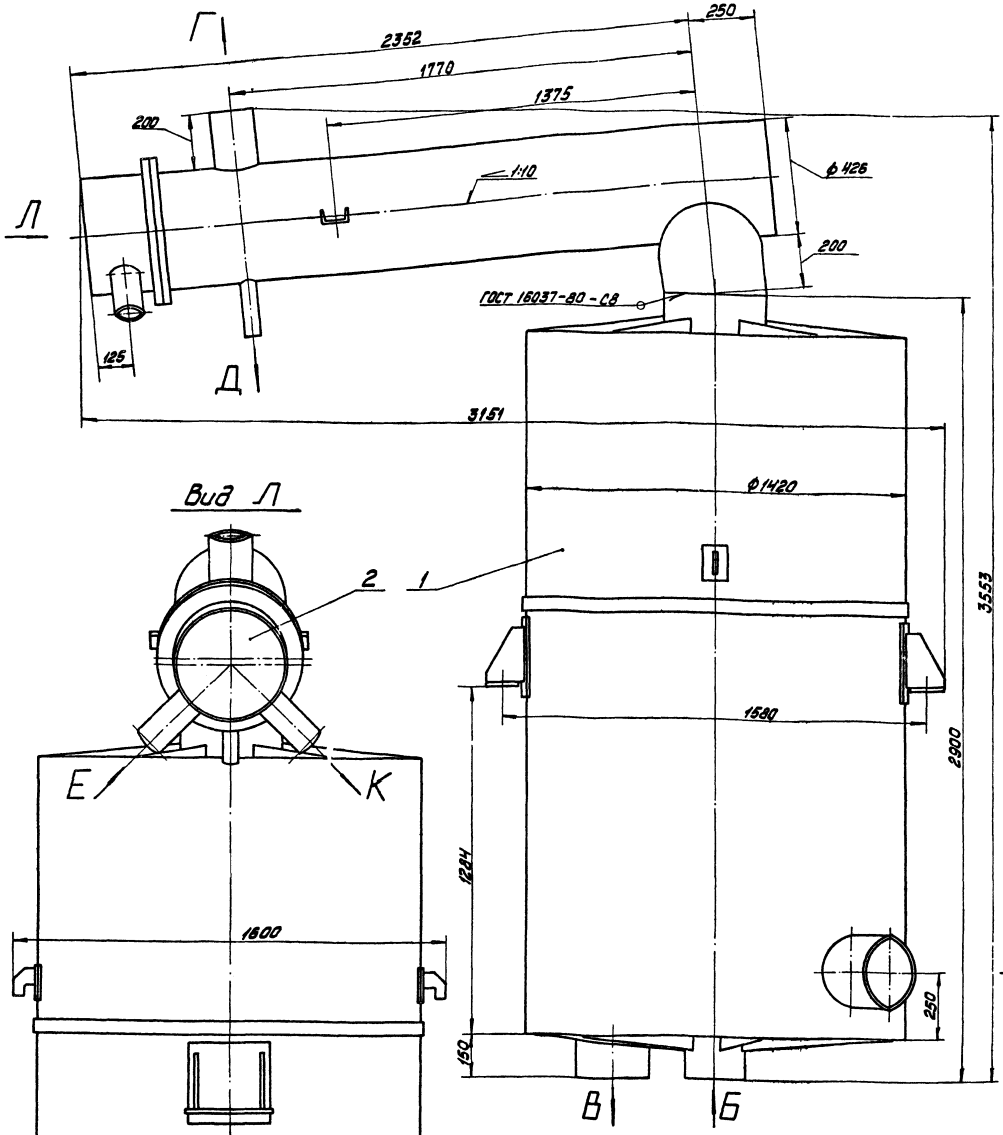

Размеры для справок

Экспликация штуцеров

Индекс	Наименование	Dн, мм
А	Подвод перегретой воды	273
Б	Подвод исходной воды	219
В	Отвод деаэрированной воды	273
Г	Отсос воздуха	159
Д	Отвод конденсата	57
Е	Вход воды	108
К	Отвод воды	108

Изм.	Лист	№ докум.	Подпись	Дата	21.08.00.000СБ
Разраб.		Заглавцев			Деаэратор ДВ-150 с охладителем выпара ОВВ-16. Сборочный чертеж.
Пров.		Калмец			
Т. контр.					
Н. спец.		Сухоносов			
Н. контр.		Калмец			
Утв.		Попов			

Лит.	Масса	Масштаб
	2332	1:10
Лист	Листов 1	

ЛАТГИПРОПРОМ

Серия 5.903-3 Выпуск 1-1

Формат А2

21.08.01.000 СБ

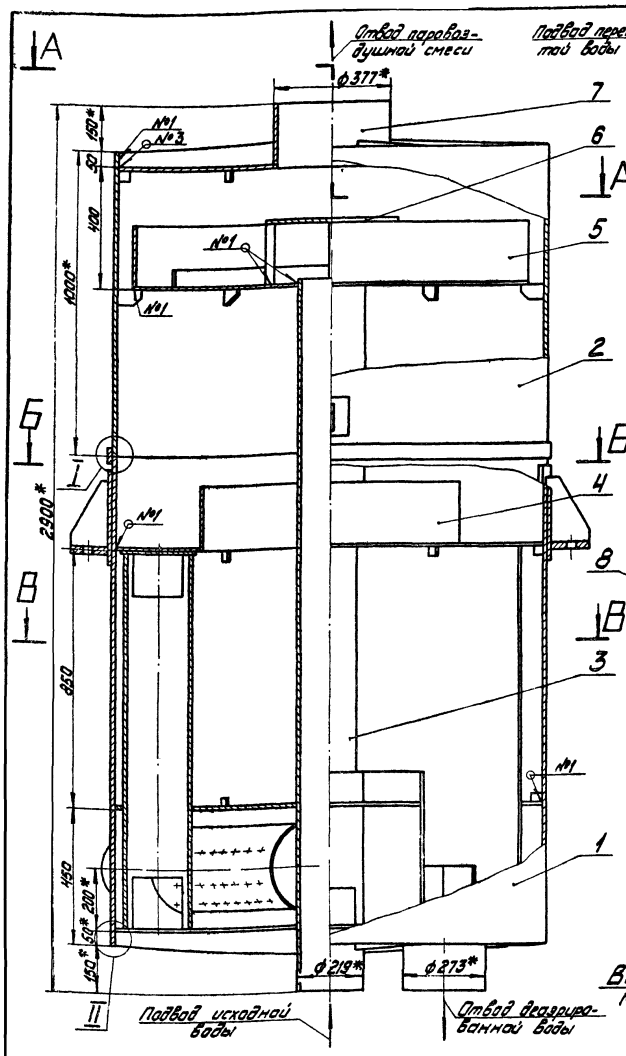

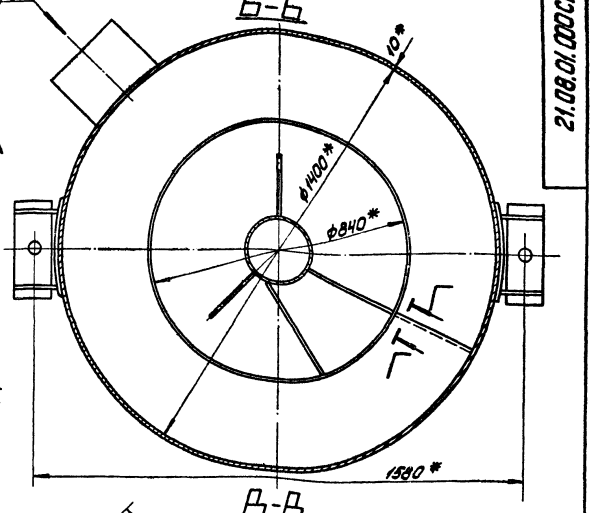

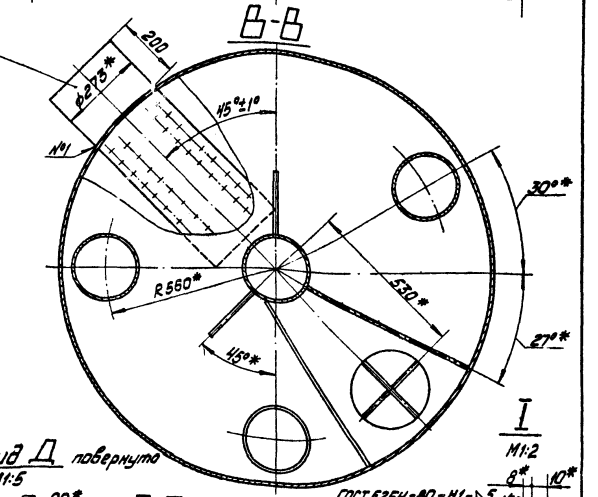

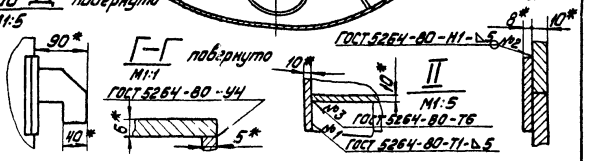

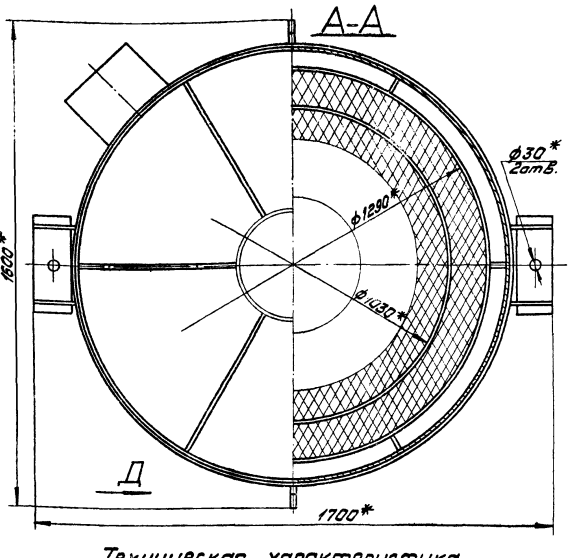

Технические требования

1. Материал, изготовление и сварка пс ОСТ 26-291-79.
2. *Размеры для справок.
3. Неуказанные предельные отклонения размеров ± $\frac{IT14}{2}$
4. Тарелки должны быть установлены строго горизонтально, отклонения от горизонтального положения не более 2мм.
5. Аппарат окрасить снаружи в два слоя грунтом ГФ-020 по ТУ6.10-1642-77 или лаком БТ-577 по ГОСТ 5631-79.
6. Контроль качества сварных соединений:
   а) внешний осмотр и измерения;
   б) гидравлическое испытание.
7. Погрузка и крепление аппарата при перевозке по железным дорогам Союза ССР „ТУ погрузки и крепления грузов" МПС, 1969 г.
8. На период транспортировки и хранения все отверстия в штуцерах, должны быть защищены от механических повреждений и попадания в сосуд влаги, пыли.
9. Деаэратор должен соответствовать ГОСТ 16860-77.
10. Аппарат не подлежит ведению Госгортехнадзора.
11. Настоящий чертеж разработан взамен чертежа Черновицкого машиностроительного завода В-33487 на основании технического проекта ЦКТИ имени И.И. Ползунова № 0-5365.

Техническая характеристика

Давление рабочее, абсолютное, кгс/см²	0,075 ÷ 0,5
Температура, °С	40 ÷ 80
Среда	вода, пар
Емкость, м³	3,8
Давление пробное при гидроиспытании, избыточное, кгс/см²	2

Изм.	Лист	№ докум.	Подпись	Дата
Разраб.		Зилгалвис		16.XII.81
Пров.		Колмец		17.XII.81
Гл. спец.		Суханосов		
Н. контр.		Колмец		17.XII.81
Утв.		Попов		

21.08.01.000 СБ

Деаэратор вакуумный ДВ-150. Сборочный чертеж.

Лит.	Масса	Масштаб
	1744	1:10

Лист | Листов 1

ЛАТГИПРОПРОМ

Серия 5.903-3 Выпуск 1-7

Формат	Зона	Поз.	Обозначение	Наименование	Кол.	Примечание
				Документация		
12			21.08.01.100 СБ	Сборочный чертеж		
				Сборочные единицы		
11		1	21.08.01.110	Опора	2	
				Детали		
11		2	21.08.01.101	Корпус	1	
11		3	21.08.01.102	Кольцо	1	
11		4	21.08.01.103	Накладка	1	
Б4		5	21.08.01.104	Упор		
				Лист 6 ГОСТ 19903-74 / 12Х13 ГОСТ 7350-77		
				30 ± 0,8 х 30 ± 0,8 мм	12	0,05кг

Инв. № подл. | Подп. и дата | Взам. инв. № | Инв. № дубл. | Подп. и дата

Изм.	Лист	№ докум.	Подп.	Дата
Разраб.		Ионова		16.10.81
Пров.		Зилгалвис		16.10.81
Гл.спец.		Сухоносов		
Н.контр.		Колмец		17.10.81
Утв.		Попов		

21.08.01.100

Корпус нижний

Лит.	Лист	Листов
		1

ЛАТГИПРОПРОМ

Формат 11В

Серия 5.903-3 Выпуск 1-7

21.08.01.101

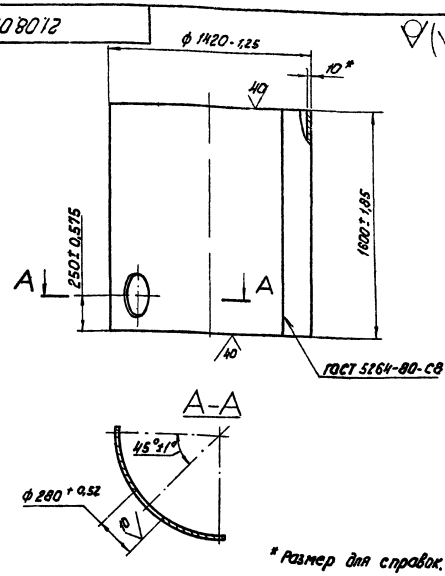

* Размер для справок.

Изм.	Лист	№ докум.	Подп.	Дата
Разраб.		Ионова		16.10.81
Пров.		Зилгалвис		16.10.81
Гл.спец.		Сухоносов		
Н.контр.		Колмец		17.10.81
Утв.		Попов		

21.08.01.101

Корпус

Лит.	Масса	Масштаб
	551,6	1:20

Лист 10 ГОСТ 19903-74 / 12Х13 ГОСТ 7350-77

Лист | Листов 1

ЛАТГИПРОПРОМ

Формат 11В

Серия 5.903-3 Выпуск 1-7

21.08.01.100СБ

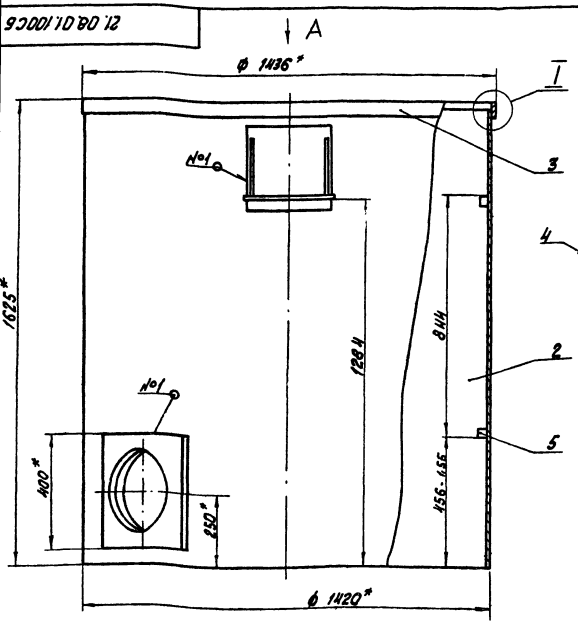

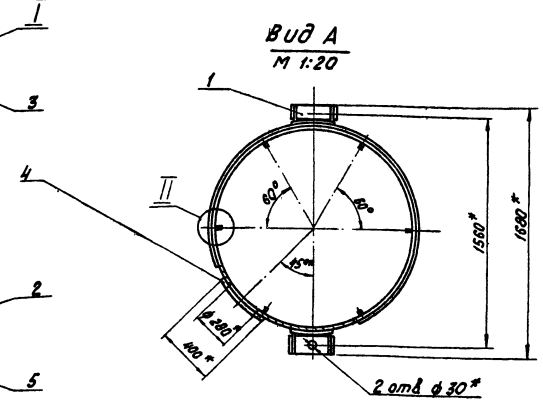

1 * Размеры для справок.
2 Неуказанные предельные отклонения размеров ± IT14/2.
3 Обработка поверхностей реза деталей Б4 40.

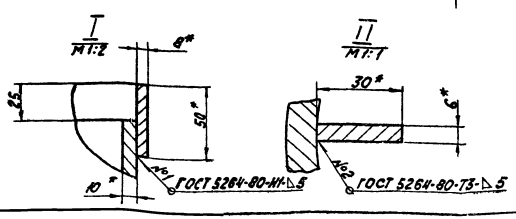

Изм.	Лист	№ докум.	Подп.	Дата
Разраб.		Ионова		16.10.81
Пров.		Зилгалвис		16.10.81
Гл.спец.		Сухоносов		
Н.контр.		Колмец		17.10.81
Утв.		Попов		

21.08.01.100 СБ

Корпус нижний
Сборочный чертеж

Лит.	Масса	Масштаб
	612,2	1:10

Лист | Листов 1

ЛАТГИПРОПРОМ

17898-08 6

Формат 12Г

21.08.01.102

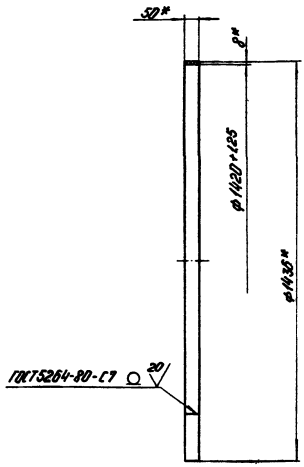

* Размеры для справок.

Изм.	Лист	№ докум.	Подп.	Дата	21.08.01.102	Лит.	Масса	Масштаб
Разраб.		Ионова		16.10.81	Кольцо		14.09	1:10
Пров.		Зилгалвис		16.10.81		Лист	Листов 1	
Гл. спец.		Сухоносов			Полоса 8×50 ГОСТ 103-76 / 12×13 ГОСТ 5949-75	ЛАТГИПРОПРОМ		
Н. контр.		Колмец		17.10.81				
Утв.		Попов						

Формат 11В

Выпуск 1-7

Серия 5.903-3

Подп. и дата

Инв. № подл.

Взам. инв. №

Инв. № дубл.

21.08.01.103

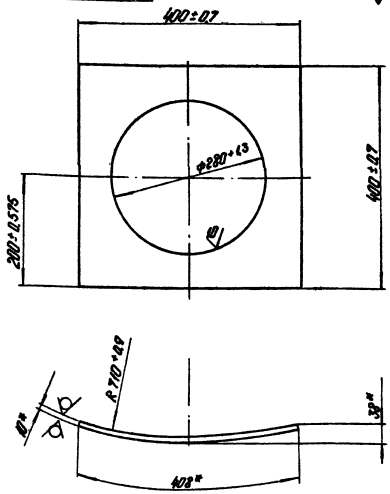

* Размеры для справок.

Изм.	Лист	№ докум.	Подп.	Дата	21.08.01.103	Лит.	Масса	Масштаб
Разраб.		Ионова		16.10.81	Накладка		7.98	1:5
Пров.		Зилгалвис		16.10.81		Лист	Листов 1	
Гл. спец.		Сухоносов			Лист 10 ГОСТ 19903-74 / В Ст3 ГП3 ГОСТ 14637-79	ЛАТГИПРОПРОМ		
Н. контр.		Колмец		17.10.81				
Утв.		Попов						

Формат 11В

Формат	Зона	Поз	Обозначение	Наименование	Кол.	Примечание
				Документация		
11			21.08.01.110 СБ	Сборочный чертеж		
				Детали		
11		1	21.08.01.111	Лист подкладной	1	
11		2	21.08.01.112	Плита	1	
11		3	21.08.01.113	Косынка	2	

Изм.	Лист	№ докум.	Подп.	Дата	21.08.01.110	Лит.	Лист	Листов
Разраб.		Ионова		16.10.81	Опора			1
Пров.		Зилгалвис		16.10.81		ЛАТГИПРОПРОМ		
Гл. спец.		Сухоносов						
Н. контр.		Колмец		17.10.81				
Утв.		Попов						

Формат 11В

Выпуск 1-7

Серия 5.903-3

Подп. и дата

Инв. № подл.

Взам. инв. №

Инв. № дубл.

21.08.01.110 СБ

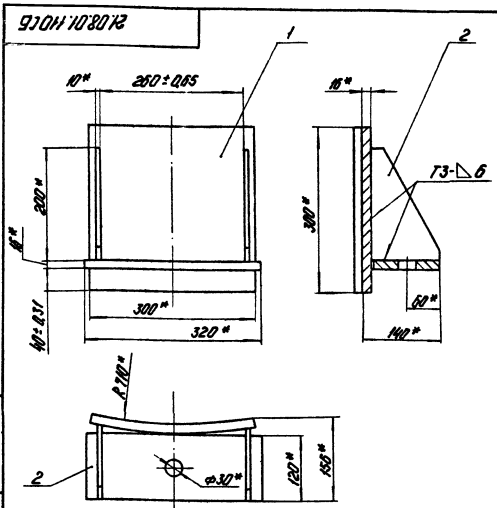

1* Размеры для справок.
2 Сварные швы по ГОСТ 5264-80.

Изм.	Лист	№ докум.	Подп.	Дата	21.08.01.110 СБ	Лит.	Масса	Масштаб
Разраб.		Ионова		16.10.81	Опора Сборочный чертеж.		18.97	1:5
Пров.		Зилгалвис		16.10.81		Лист	Листов 1	
Гл. спец.		Сухоносов				ЛАТГИПРОПРОМ		
Н. контр.		Колмец		17.10.81				
Утв.		Попов						

17898-08 7

Формат 11В

21.08.01.111

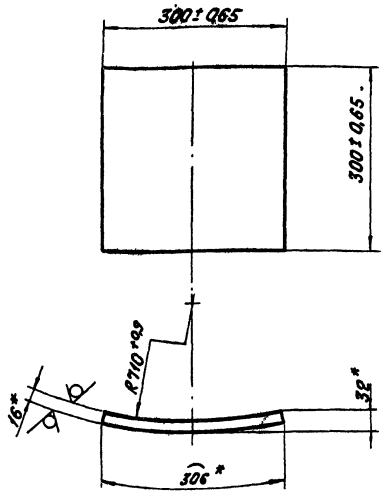

* Размеры для справок.

Изм.	Лист	№ докум.	Подп.	Дата
Разраб.		Ионова		
Пров.		Зилгалис		
Т. контр.				
Н. контр.		Колпец		
Утв.		Попов		

21.08.01.111

Лист подкладной

Лит.	Масса	Масштаб
	11,53	1:5
Лист	Листов 1	

16 ГОСТ 19903-74
Лист В Ст3сп3 ГОСТ 14637-79

ЛАТГИПРОПРОМ

Формат 11 А

21.08.01.112

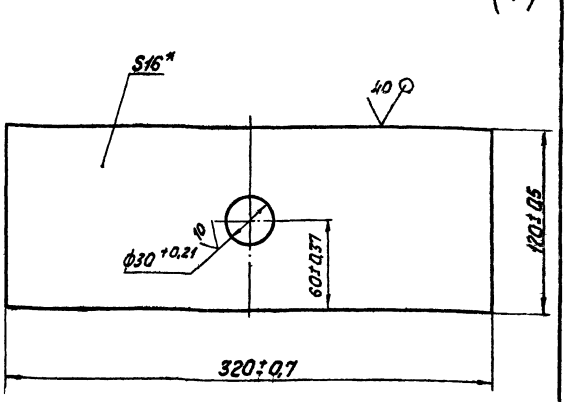

* Размер для справок.

Серия 5.903-3 Выпуск 1-7

Инв. № подл. | Подп. и дата | Взам. инв. № | Инв. № дубл. | Подп. и дата

Изм.	Лист	№ докум.	Подп.	Дата
Разраб.		Ионова		
Пров.		Зилгалис		
Т. контр.				
Н. контр.		Колпец		
Утв.		Попов		

21.08.01.112

Плита

Лит.	Масса	Масштаб
	4,74	1:2
Лист	Листов 1	

16 ГОСТ 19903-74
Лист В Ст3сп3 ГОСТ 14637-79

ЛАТГИПРОПРОМ

Формат 11 А

21.08.01.113

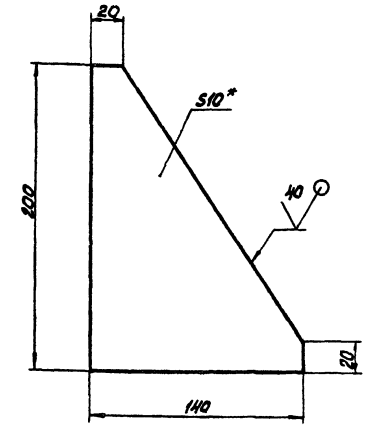

1* Размер для справок.

2 Неуказанные предельные отклонения размеров: $\pm\frac{IT14}{2}$

Изм.	Лист	№ докум.	Подп.	Дата
Разраб.		Ионова		
Пров.		Зилгалис		
Т. контр.				
Н. контр.		Колпец		
Утв.		Попов		

21.08.01.113

Косынка

Лит.	Масса	Масштаб
	1,35	1:2
Лист	Листов 1	

10 ГОСТ 19903-74
Лист В Ст3сп3 ГОСТ 14637-79

ЛАТГИПРОПРОМ

Формат 11 А

Серия 5.903-3 Выпуск 1-7

Инв. № подл. | Подп. и дата | Взам. инв. № | Инв. № дубл. | Подп. и дата

Формат	Зона	Поз.	Обозначение	Наименование	Кол.	Примечание
				Документация		
11			21.08.01.200 СБ	Сборочный чертеж		
				Сборочные единицы		
11		1	21.08.01.210	Скоба	2	
				Детали		
11		2	21.08.01.201	Корпус	1	
11		3	21.08.01.202	Косынка	6	
Б1		4	21.08.01.203	Косынка		
				Лист 6 ГОСТ 19903-74 12×13 ГОСТ 1350-77		
				30±0,8×30±0,8 мм	6	0,05кг

Изм.	Лист	№ докум.	Подп.	Дата
Разраб.		Ионова		
Пров.		Зилгалис		
Т. контр.				
Н. контр.		Колпец		
Утв.		Попов		

21.08.01.200

Корпус верхний

Лит.	Лист	Листов
	1	

ЛАТГИПРОПРОМ

Формат 11 А

21.08.01.200 СБ

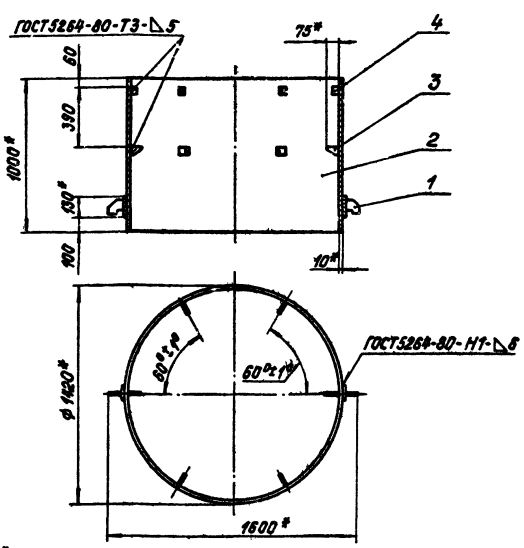

1.* Размеры для справок.
2. Неуказанные предельные отклонения размеров ± IT14/2.
3. Обработка поверхностей реза деталей БЧ 40.

21.08.01.200 СБ

Изм.	Лист	№ докум.	Подпись	Дата	Корпус верхний Сборочный чертеж	Лит.	Масса	Масштаб
Разраб.		Цонова		16.10.81			352,15	1:20
Пров.		Зилгалвис		16.10.81		Лист	Листов 1	
Гл.спец.		Сухоносов				ЛАТГИПРОПРОМ		
Н.контр.		Колмец		17.10.81				
Утв.		Попов						

Формат 11 В

Серия 5.903-3 Выпуск 1-7

Инв. № подл. | Подпись и дата | Взам. инв. № | Инв. № дубл. | Подпись и дата

21.08.01.201

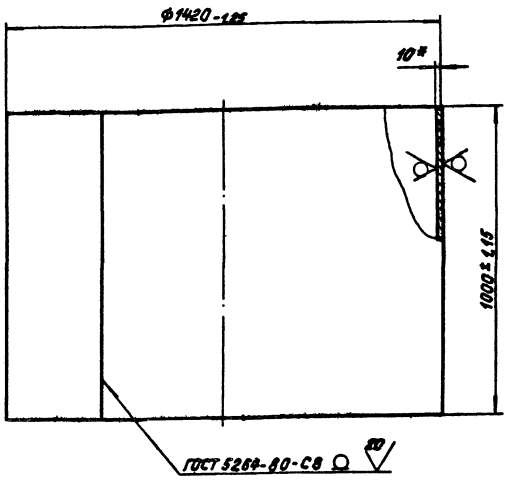

* Размер для справок.

21.08.01.201

Изм.	Лист	№ докум.	Подпись	Дата	Корпус	Лит.	Масса	Масштаб
Разраб.		Цонова		16.10.81			347,73	1:10
Пров.		Зилгалвис		16.10.81		Лист	Листов 1	
Гл.спец.		Сухоносов			Лист 8 ГОСТ 19903-74 12Х13 ГОСТ 7350-77	ЛАТГИПРОПРОМ		
Н.контр.		Колмец		17.10.81				
Утв.		Попов						

Формат 11 В

21.08.01.202

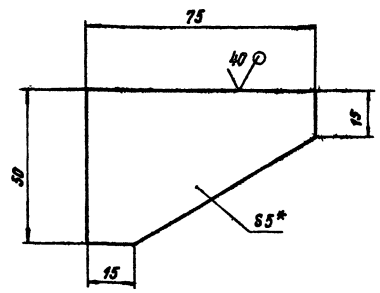

1.* Размер для справок.
2. Неуказанные предельные отклонения размеров ± IT14/2.

21.08.01.202

Изм.	Лист	№ докум.	Подпись	Дата	Косынка	Лит.	Масса	Масштаб
Разраб.		Цонова		16.10.81			0,13	1:1
Пров.		Зилгалвис		16.10.81		Лист	Листов 1	
Гл.спец.		Сухоносов			Лист 5 ГОСТ 19903-74 12Х13 ГОСТ 7350-77	ЛАТГИПРОПРОМ		
Н.контр.		Колмец		17.10.81				
Утв.		Попов						

Формат 11 В

Серия 5.903-3 Выпуск 1-7

Форма	Зона	Поз.	Обозначение	Наименование	Кол.	Примечание
				Документация		
11			21.08.01.210 СБ	Сборочный чертеж		
				Детали		
11		1	21.08.01.211	Лист подкладной	1	
11		2	21.08.01.212	Крюк	1	

Инв. № подл. | Подпись и дата | Взам. инв. № | Инв. № дубл. | Подпись и дата

21.08.01.210

Изм.	Лист	№ докум.	Подпись	Дата	Скоба	Лит.	Лист	Листов
Разраб.		Цонова		16.10.81				1
Пров.		Зилгалвис		16.10.81				
Гл.спец.		Сухоносов				ЛАТГИПРОПРОМ		
Н.контр.		Колмец		17.10.81				
Утв.		Попов						

17898-08 9

Формат 11 В

Серия 5.903-3 Выпуск 1-7

21.08.01.210 СБ

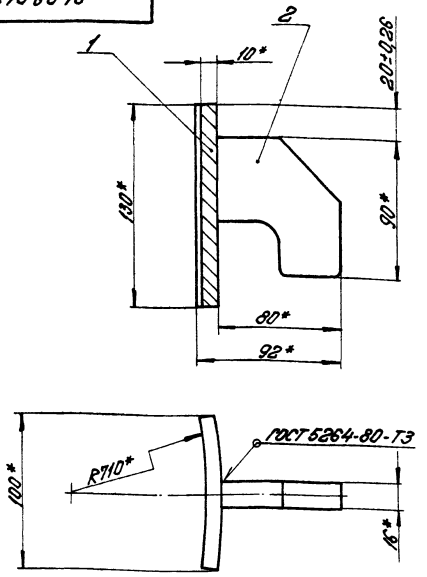

*Размеры для справок.

Изм.	Лист	№ докум.	Подпись	Дата
Разраб.		Ионова		16.10.81
Пров.		Зингалевич		17.10.81
Гл. спец.		Сухоносов		
Н. контр.		Колмец		17.10.81
Утв.		Попов		

21.08.01.210 СБ

Скоба. Сборочный чертеж.

Литера	Масса	Масштаб
	1,67	1:2

Лист | Листов 1

ЛАТГИПРОПРОМ

Формат 11Б

Серия 5.903-3 Выпуск 1-7

21.08.01.211

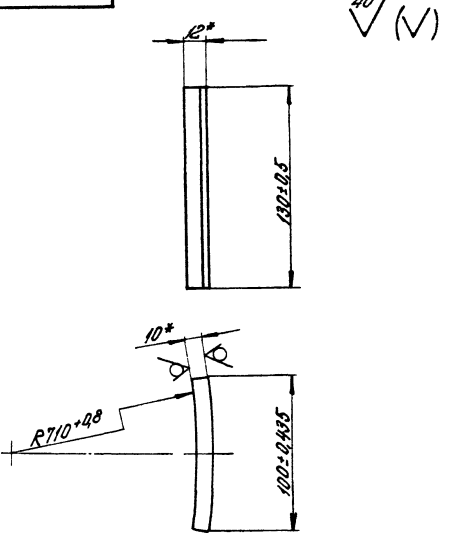

*Размер для справок.

Изм.	Лист	№ докум.	Подпись	Дата
Разраб.		Ионова		16.10.81
Пров.		Зингалевич		17.10.81
Гл. спец.		Сухоносов		
Н. контр.		Колмец		17.10.81
Утв.		Попов		

21.08.01.211

Лист подкладной.

Литера	Масса	Масштаб
	1,03	1:2

Лист | Листов 1

Лист 10 ГОСТ 19903-74 / ВСт3сп3 ГОСТ 14637-79

ЛАТГИПРОПРОМ

Формат 11Б

Серия 5.903-3 Выпуск 1-7

21.08.01.212

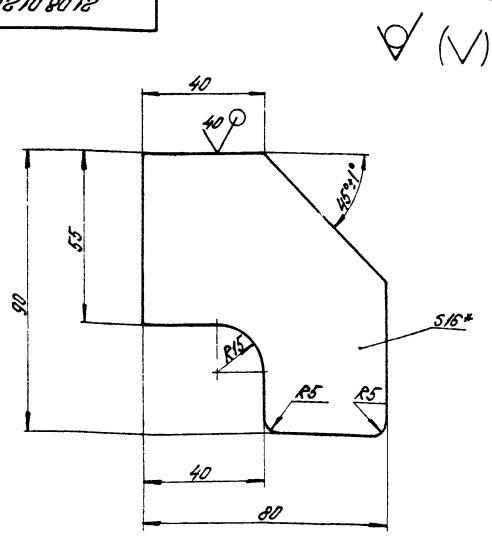

1.* Размер для справок.

2. Неуказанные предельные отклонения размеров $\pm \frac{IT14}{2}$.

Изм.	Лист	№ докум.	Подпись	Дата
Разраб.		Ионова		16.10.81
Пров.		Зингалевич		17.10.81
Гл. спец.		Сухоносов		
Н. контр.		Колмец		17.10.81
Утв.		Попов		

21.08.01.212

Крюк.

Литера	Масса	Масштаб
	0,64	1:1

Лист | Листов 1

Лист 16 ГОСТ 19903-74 / ВСт3сп3 ГОСТ 14637-79

ЛАТГИПРОПРОМ

Формат 11Б

Серия 5.903-3 Выпуск 1-7

Форм.	Зона	Поз.	Обозначение	Наименование	Кол.	Примечание
				Документация		
12			21.08.01.300 СБ	Сборочный чертеж		
				Сборочные единицы		
11		1	21.08.01.310	Труба перепускная	2	
11		2	21.08.01.320	Крестовина	1	
				Детали		
12		3	21.08.01.301	Лист барботажный	1	
11		4	21.08.01.302	Днище	1	
11		5	21.08.01.303	Труба переливная	1	
11		6	21.08.01.304	Ребро	6	
54		7	21.08.01.305	Труба подводящая		
				Труба 219×8 ГОСТ 8732-78 / В20 ГОСТ 8731-74*	1	96,4 кг
54		8	21.08.01.306	Перегородка		
				Лист 5 ГОСТ 19903-74 / 12Х13 ГОСТ 7350-77		
				1240-2,6×588-1,75 мм	1	28,62 кг
54		9	21.08.01.307	Перегородка		
				Лист 5 ГОСТ 19903-74 / 12Х13 ГОСТ 7350-77		
				496±0,775×636-2 мм	1	12,37 кг

21.08.01.300

Барботажное устройство.

Изм.	Лист	№ докум.	Подпись	Дата
Разраб.		Ионова		16.10.81
Пров.		Зингалевич		17.10.81
Гл. спец.		Сухоносов		
Н. контр.		Колмец		17.10.81
Утв.		Попов		

Литера	Лист	Листов
	1	2

ЛАТГИПРОПРОМ

Формат 11Б

Формат	Зона	Поз.	Обозначение	Наименование	Кол.	Примечание
БЧ		10	21.08.01.308	Перегородка		
				Лист 5 ГОСТ 19903-74 / 12Х13 ГОСТ 7350-77	2	2.36 кг
БЧ		11	21.08.01.309	Патрубок		
				Труба 273×8 ГОСТ 8732-78 / В 20 ГОСТ 8731-74*	1	10.46 кг

Серия 5.903-3 Выпуск 1-7

21.08.01.302

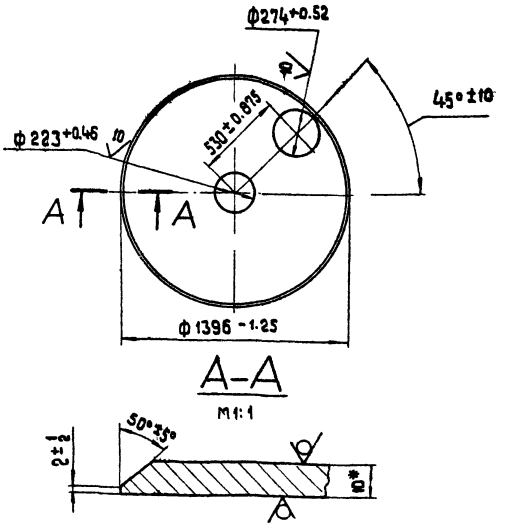

*Размер для справок.

Изм.	Лист	№ докум.	Подпись	Дата
Разраб.		Ионова		
Пров.		Зилгальвис		
Т. контр.		Суконосов		
Н. контр.		Колмец		
Утв.		Попов		

Днище

Лит.	Масса	Масштаб
	112.46	1:20

Лист | Листов

10 ГОСТ 19903-74 / 12Х13 ГОСТ 7350-77

ЛАТГИПРОПРОМ

Формат А1Б

Инв. № подл. | Подпись и дата | Взам. инв. № | Инв. № дубл. | Подпись и дата

21.08.01.300 СБ

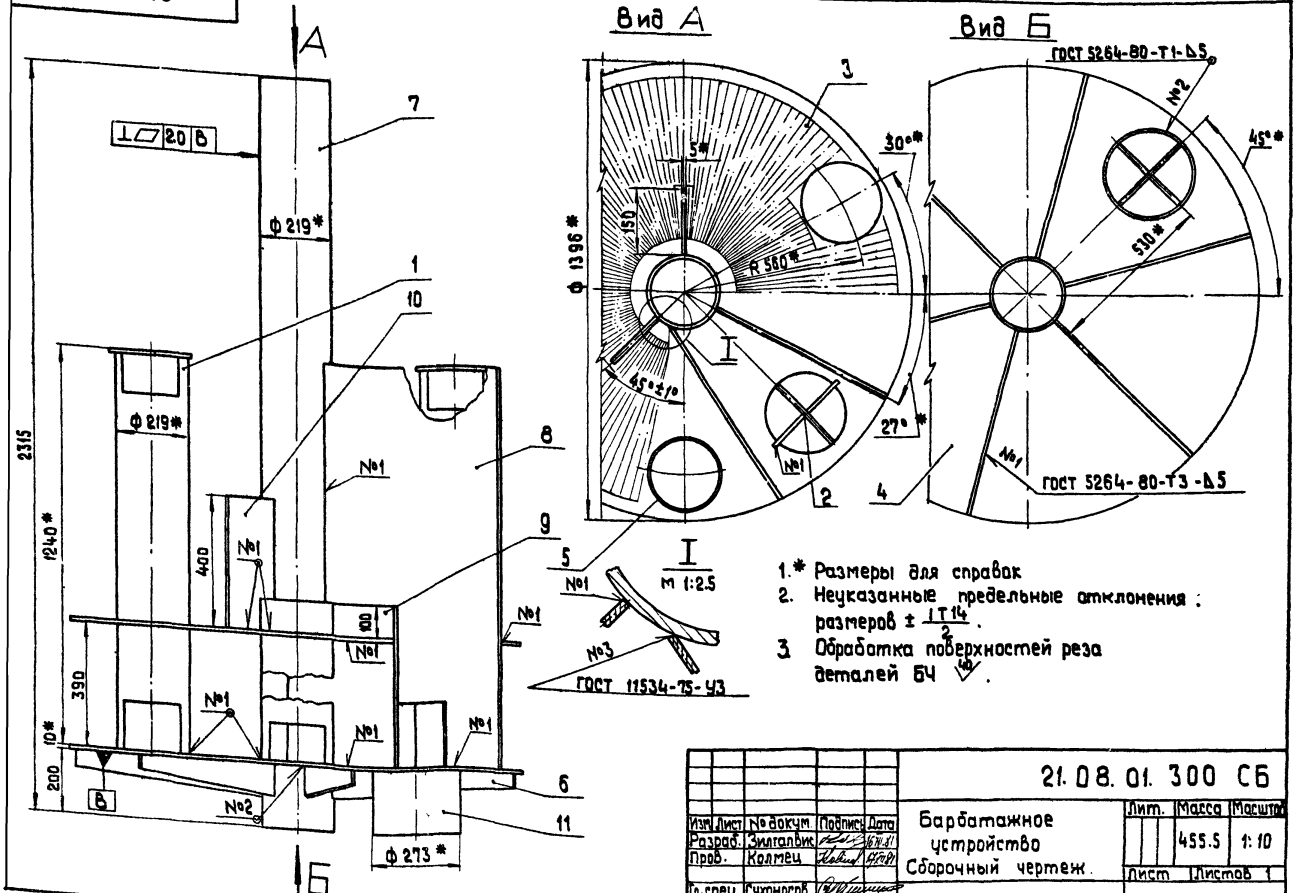

1.* Размеры для справок.
2. Неуказанные предельные отклонения: размеров ± IT14/2.
3. Обработка поверхностей реза деталей Бч 40.

Изм.	Лист	№ докум.	Подпись	Дата
Разраб.		Зилгальвис		
Пров.		Колмец		
Т. спец.		Суконосов		
Н. контр.		Колмец		
Утв.		Попов		

21.08.01.300 СБ

Барбатажное устройство
Сборочный чертеж.

Лит.	Масса	Масштаб
	455.5	1:10

Лист | Листов 1

ЛАТГИПРОПРОМ

17898-08 11 Формат А2

21.08.01.301

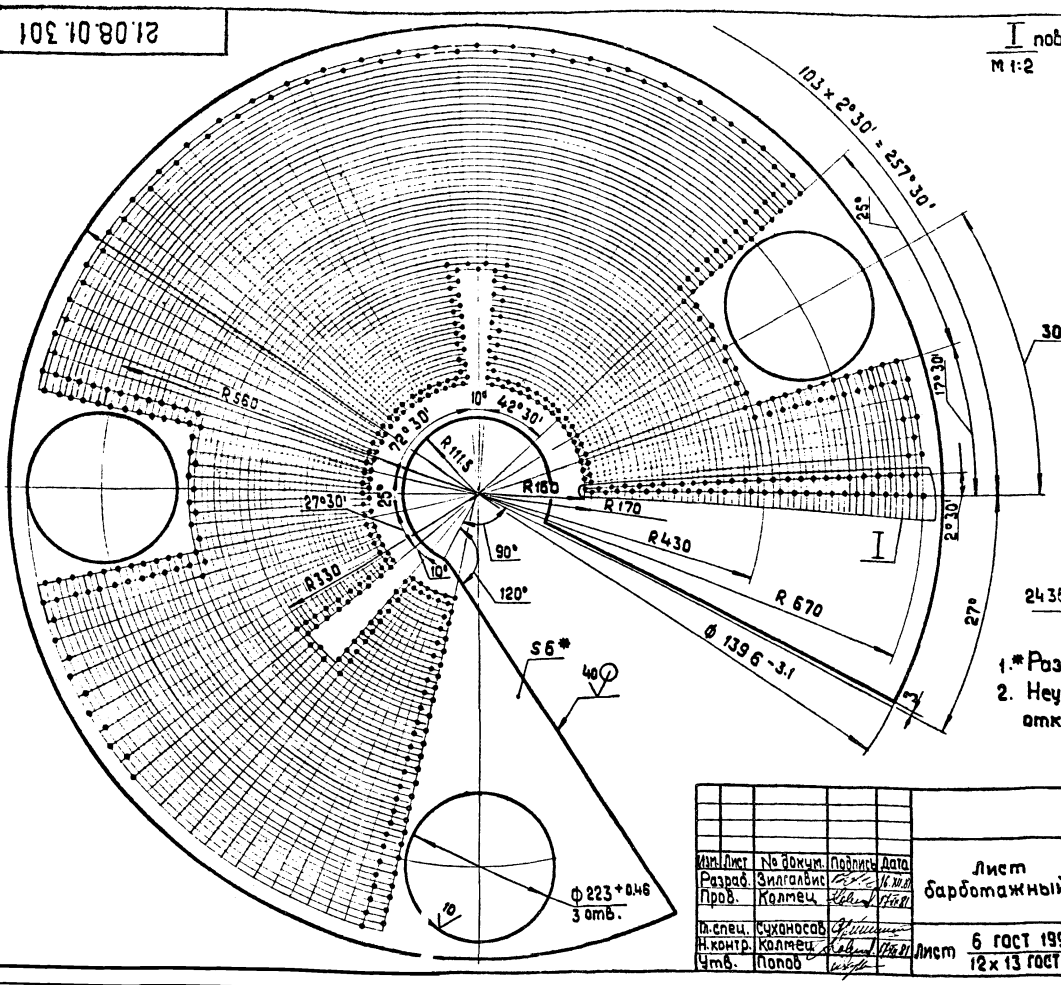

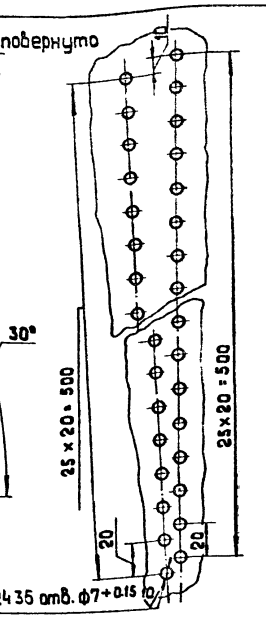

1.* Размер для справок
2. Неуказанные предельные отклонения размеров $\pm\frac{IT14}{2}$

Изм.	Лист	№ докум.	Подпись	Дата	21.08.01.301			
Разраб.		Зилгалвис			Лист барботажный	Лит.	Масса	Масштаб
Пров.		Колмец					52.7	1:5
Гл. спец.		Суханосов				Лист	Листов 1	
Н. контр.		Колмец			Лист 6 ГОСТ 19903-74 / 12х13 ГОСТ 7350-77	ЛАТГИПРОПРОМ		
Утв.		Попов						

Формат 12 Г

21.08.01.303

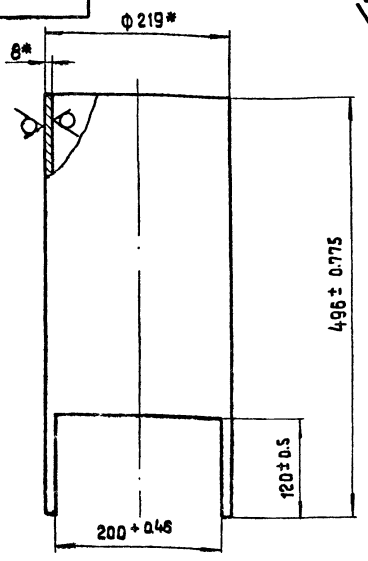

* Размеры для справок.

Изм.	Лист	№ докум.	Подпись	Дата	21.08.01.303			
Разраб.		Иванова			Труба переливная	Лит.	Масса	Масштаб
Пров.		Зилгалвис					23.15	1:4
Гл. спец.		Суханосов				Лист	Листов 1	
Н. контр.		Колмец			Труба 219х8 ГОСТ 8732-78 / В 20 ГОСТ 8731-74*	ЛАТГИПРОПРОМ		
Утв.		Попов						

Формат 11 В

21.08.01.304

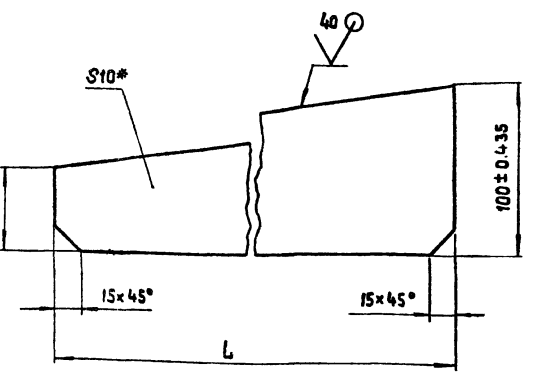

Обозначение	L, мм	Масса, кг
21.08.01.304	587 -1.75	3.44
-01	509 -1.75	2.98

* Размер для справок.

Серия 5.903-3 Выпуск 1-7

Инв.№ подл. | Подпись и дата | Взам. инв.№ | Инв.№ дубл. | Подпись и дата

Изм.	Лист	№ докум.	Подпись	Дата	21.08.01.304			
Разраб.		Иванова			Ребро	Лит.	Масса	Масштаб
Пров.		Зилгалвис					См. табл.	1:2
Гл. спец.		Суханосов				Лист	Листов 1	
Н. контр.		Колмец			Лист 10 ГОСТ 19903-74 / ВСт3сп3 ГОСТ 14637-79	ЛАТГИПРОПРОМ		
Утв.		Попов						

Формат 11 В

Формат	Зона	Поз.	Обозначение	Наименование	Кол.	Примечание
				Документация		
11			21.08.01.310 СБ	Сборочный чертеж		
				Детали		
11		1	21.08.01.311	Труба	1	
64		2	21.08.01.312	Крышка		
				Лист 5 ГОСТ 19903-74 / 12Х13 ГОСТ 7350-77	1	1,78 кг

Изм.	Лист	№ докум.	Подп.	Дата
Разраб.		Ионова		
Пров.		Зилгалвис		
Гл. спец.		Суханосов		
Н. контр.		Колмец		
Утв.		Попов		

21.08.01.310

Труба перепускная

Лит.	Лист	Листов
		1

ЛАТГИПРОПРОМ

Формат 11В

Выпуск 1-7

Серия 5.903-3

21.08.01.310 СБ

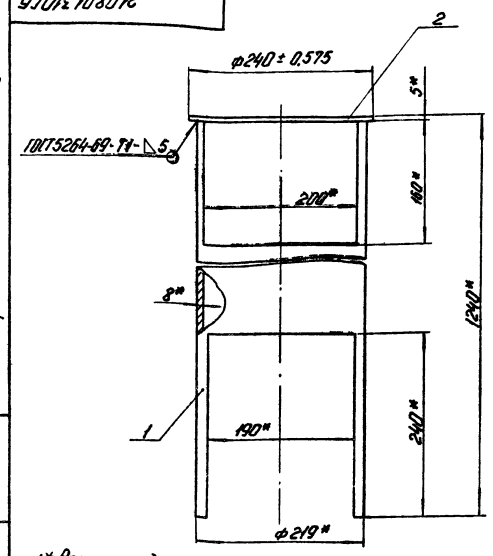

1* Размеры для справок.
2 Обработка поверхностей реза деталей БЧ 40√.

Изм.	Лист	№ докум.	Подп.	Дата
Разраб.		Ионова		
Пров.		Зилгалвис		
Гл. спец.		Суханосов		
Н. контр.		Колмец		
Утв.		Попов		

Подп. и дата | Взам. инв. № | Инв. № дубл. | Подп. и дата | Инв. № подл.

21.08.01.310 СБ

Труба перепускная. Сборочный чертеж.

Лит.	Масса	Масштаб
	44,88	1:4

Лист | Листов 1

ЛАТГИПРОПРОМ

Формат 11В

21.08.01.311

40√ (√)

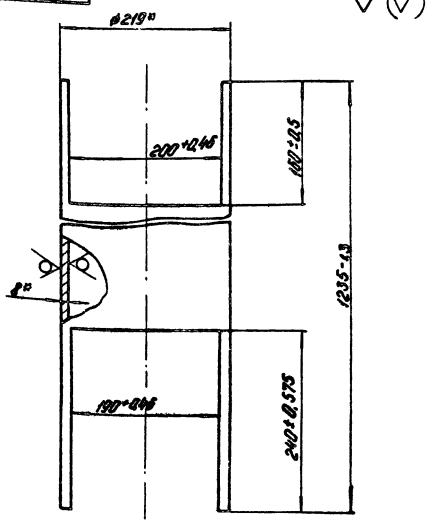

* Размеры для справок.

Изм.	Лист	№ докум.	Подп.	Дата
Разраб.		Ионова		
Пров.		Зилгалвис		
Гл. спец.		Суханосов		
Н. контр.		Колмец		
Утв.		Попов		

21.08.01.311

Труба

Лит.	Масса	Масштаб
	43,1	1:4

Лист | Листов 1

Труба 219×8 ГОСТ 8732-78 / В20 ГОСТ 8731-74*

ЛАТГИПРОПРОМ

Формат 11В

Выпуск 1-7

Серия 5.903-3

Формат	Зона	Поз.	Обозначение	Наименование	Кол.	Примечание
				Документация		
11			21.08.01.320 СБ	Сборочный чертеж		
				Детали		
64		1	21.08.01.321	Ребро		
				Лист 5 ГОСТ 19903-74 / 12Х13 ГОСТ 7350-77	1	2,09 кг
64		2	21.08.01.322	Ребро		
				Лист 5 ГОСТ 19903-74 / 12Х13 ГОСТ 7350-77	2	1,06 кг

Подп. и дата | Взам. инв. № | Инв. № дубл. | Подп. и дата | Инв. № подл.

Изм.	Лист	№ докум.	Подп.	Дата
Разраб.		Ионова		
Пров.		Зилгалвис		
Гл. спец.		Суханосов		
Н. контр.		Колмец		
Утв.		Попов		

21.08.01.320

Крестовина

Лит.	Лист	Листов
		1

ЛАТГИПРОПРОМ

Формат 11В

21.08.01.320 СБ

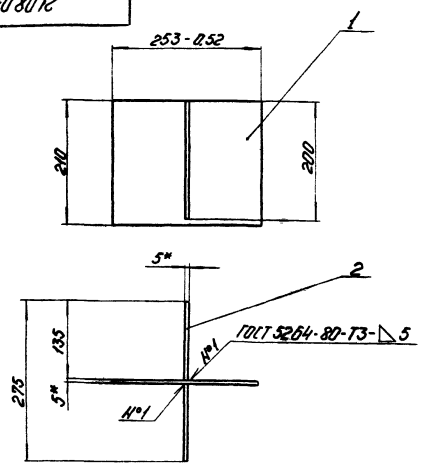

1 *Размеры для справок.
2 Неуказанные предельные отклонения размеров ± IT14/2.
3 Обработка поверхностей реза деталей Б4 40.

Изм.	Лист	№ докум.	Подп.	Дата
Разраб.		Иванова		
Пров.		Зиганшин		
Гл. спец.		Сухоносов		
Н. контр.		Крымец		
Утв.		Попов		

Крестовина (сборочный чертеж)

Лит.	Масса	Масштаб
	4,21	1:5
Лист	Листов 1	

ЛАТГИПРОПРОМ

Формат А4

Серия 5.903-3 Выпуск 1-7

Инв. № подл. | Подп. и дата | Взам. инв. № | Инв. № дубл. | Подп. и дата

Изм.	Кол.	Лист	№ докум.	Подп.	Дата
			Обозначение	Наименование	Кол.	Примечание
				Документация		
Н			21.08.01.400 СБ	Сборочный чертеж		
				Детали		
Н	1		21.08.01.401	Лист переливной	1	
Н	2		21.08.01.402	Обечайка	1	

21.08.01.400

Изм.	Лист	№ докум.	Подп.	Дата
Разраб.		Иванова		
Пров.		Зиганшин		
Гл. спец.		Сухоносов		
Н. контр.		Крымец		
Утв.		Попов		

Горелка переливная

Лит.	Лист	Листов
		1

ЛАТГИПРОПРОМ

Формат А4

Серия 5.903-3 Выпуск 1-7

Инв. № подл. | Подп. и дата | Взам. инв. № | Инв. № дубл. | Подп. и дата

21.08.01.400 СБ

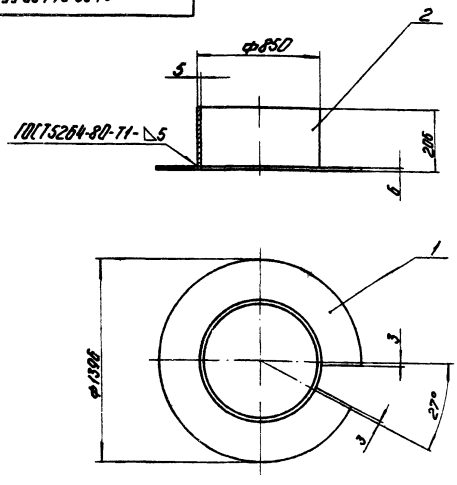

Размеры для справок.

Изм.	Лист	№ докум.	Подп.	Дата
Разраб.		Иванова		
Пров.		Зиганшин		
Гл. спец.		Сухоносов		
Н. контр.		Крымец		
Утв.		Попов		

Горелка переливная (сборочный чертеж)

Лит.	Масса	Масштаб
	64,17	1:20
Лист	Листов 1	

ЛАТГИПРОПРОМ

Формат А4

Серия 5.903-3 Выпуск 1-7

Инв. № подл. | Подп. и дата | Взам. инв. № | Инв. № дубл. | Подп. и дата

10410.80 12

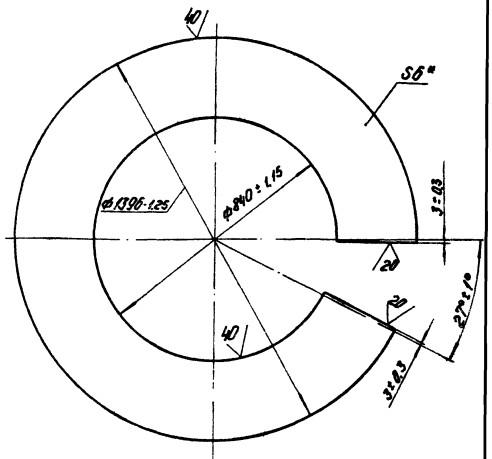

*Размер для справок.

21.08.01.401

Изм.	Лист	№ докум.	Подп.	Дата
Разраб.		Иванова		
Пров.		Зиганшин		
Гл. спец.		Сухоносов		
Н. контр.		Крымец		
Утв.		Попов		

Лист переливной

Лит.	Масса	Масштаб
	43,33	1:10
Лист	Листов 1	

Лист 5 ГОСТ 19903-74
12×13 ГОСТ 3350-77

ЛАТГИПРОПРОМ

Формат А3

Серия 5.903-3 Выпуск 1-7

Инв. № подл. | Подп. и дата | Взам. инв. № | Инв. № дубл. | Подп. и дата

21.08.01.402

40 (V)

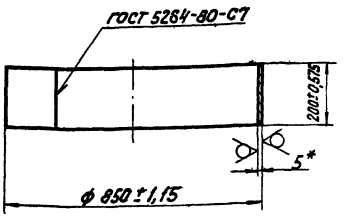

* Размер для справок.

Изм.	Лист	№ докум.	Подп.	Дата
Разраб.		Ионова		16.04.81
Пров.		Зилгалвис		17.04.81
Гл.спец.		Сухоносов		
Н.контр.		Колмец		
Утв.		Попов		

21.08.01.402

Обечайка

Лит.	Масса	Масштаб
	20,84	1:10

Лист | Листов 1

Лист 5 ГОСТ 19903-74 / 12Х13 ГОСТ 7350-77

ЛАТГИПРОПРОМ

формат 11В

Серия 5.903-3 Выпуск 1-7

Формат	Зона	Поз.	Обозначение	Наименование	Кол.	Примечание
				Документация		
11			21.08.01.500 СБ	Сборочный чертеж		
				Детали		
12		1	21.08.01.501	Лист дырчатый	1	
11		2	21.08.01.502	Кольцо	1	
11		3	21.08.01.503	Кольцо	1	

Инв. № подл. | Подп. и дата | Взам. инв. № | Инв. № дубл. | Подп. и дата

Изм.	Лист	№ докум.	Подп.	Дата
Разраб.		Ионова		16.04.81
Пров.		Зилгалвис		17.04.81
Гл.спец.		Сухоносов		
Н.контр.		Колмец		
Утв.		Попов		

21.08.01.500

Тарелка дырчатая

Лит.	Лист	Листов
		1

ЛАТГИПРОПРОМ

формат 11В

21.08.01.500СБ

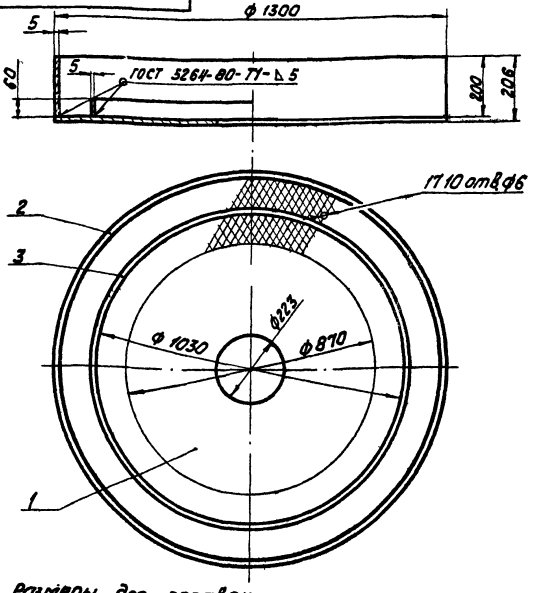

Размеры для справок.

Изм.	Лист	№ докум.	Подп.	Дата
Разраб.		Ионова		16.04.81
Пров.		Зилгалвис		17.04.81
Гл.спец.		Сухоносов		
Н.контр.		Колмец		
Утв.		Попов		

21.08.01.500 СБ

Тарелка дырчатая Сборочный чертеж

Лит.	Масса	Масштаб
	98	1:10

Лист | Листов 1

ЛАТГИПРОПРОМ

формат 11В

Серия 5.903-3 Выпуск 1-7

21.08.01.502

40 (V)

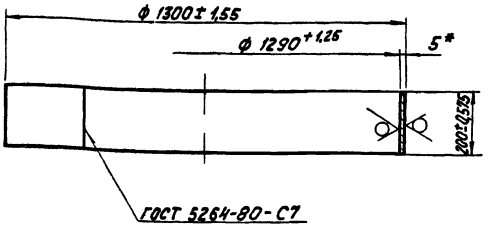

* Размер для справок.

Инв. № подл. | Подп. и дата | Взам. инв. № | Инв. № дубл. | Подп. и дата

Изм.	Лист	№ докум.	Подп.	Дата
Разраб.		Ионова		16.04.81
Пров.		Зилгалвис		17.04.81
Гл.спец.		Сухоносов		
Н.контр.		Колмец		
Утв.		Попов		

21.08.01.502

Кольцо

Лит.	Масса	Масштаб
	31,94	1:10

Лист | Листов 1

Лист 5 ГОСТ 19903-74 / 12Х13 ГОСТ 7350-77

ЛАТГИПРОПРОМ

формат 11В

21.08.01.501

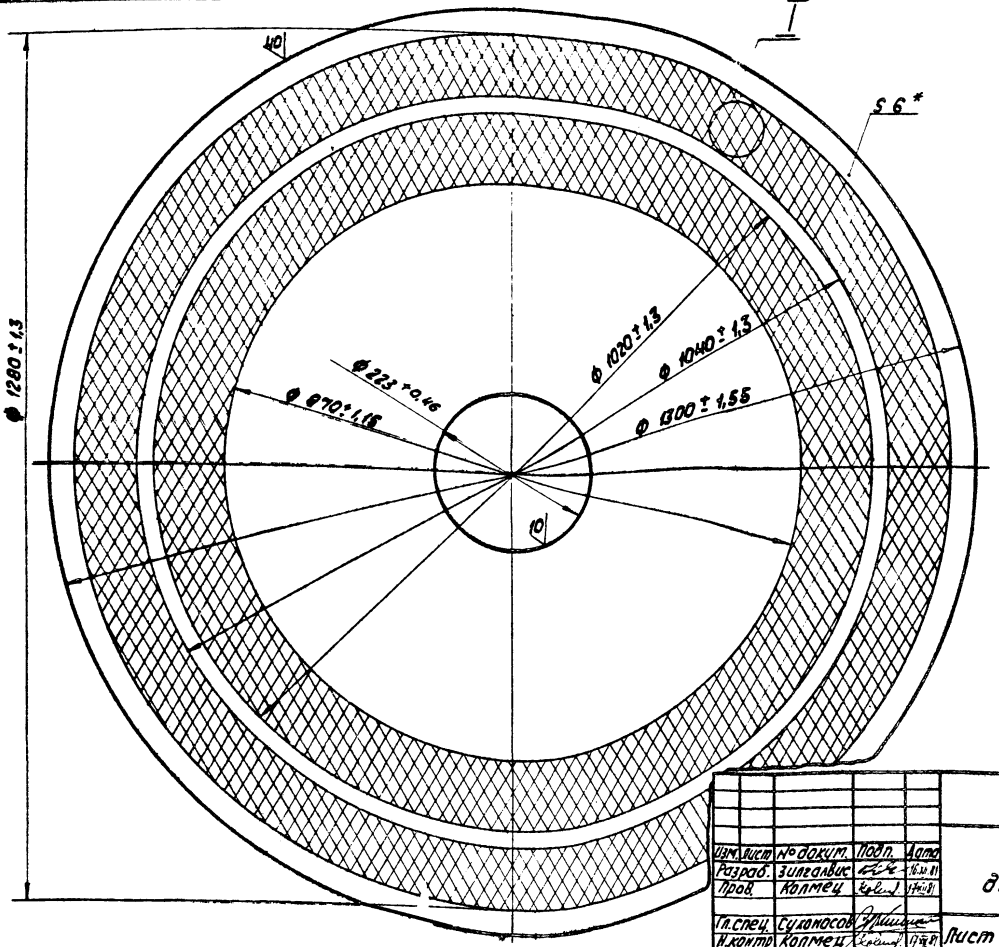

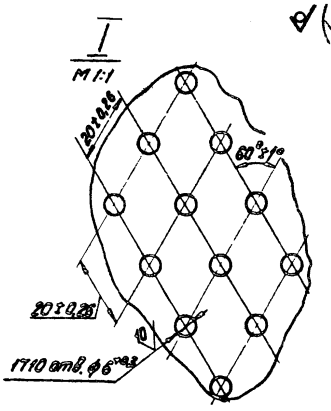

* Размер для справок.

Изм.	Лист	№ докум.	Подп.	Дата
Разраб.		Зилгалвис		16.11.81
Пров.		Колпец		17.11.81
Т.контр.		Сухоносов		
Н.контр.		Колпец		17.11.81
Утв.		Попов		

21.08.01.501

Лист дырчатый

Лит.	Масса	Масштаб
	58,4	1:5
Лист	Листов	

Лист 6 ГОСТ 19903-74
12Х13 ГОСТ 7350-77

ЛАТГИПРОПРОМ

Формат 12Г

21.08.01.503

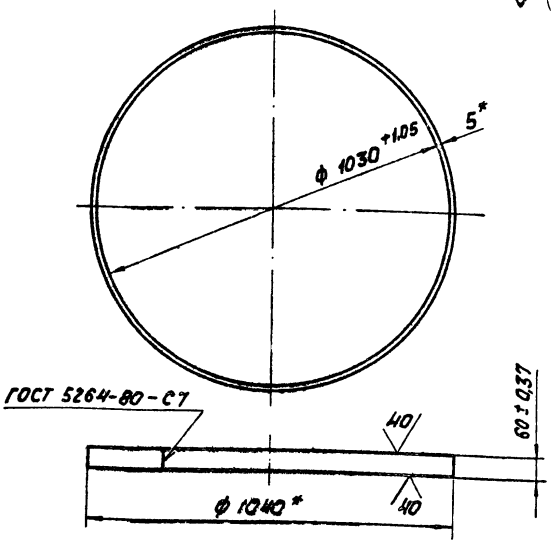

* Размер для справок.

Изм.	Лист	№ докум.	Подп.	Дата
Разраб.		Ионова		16.11.81
Пров.		Зилгалвис		17.11.81
Т.контр.		Сухоносов		
Н.контр.		Колпец		17.11.81
Утв.		Попов		

21.08.01.503

Кольцо

Лит.	Масса	Масштаб
	7,66	1:10
Лист	Листов 1	

Лист 5 ГОСТ 19903-74
12Х13 ГОСТ 7350-77

ЛАТГИПРОПРОМ

Формат 11В

Серия 5.903-3 Выпуск 1-7

Формат	Зона	Поз.	Обозначение	Наименование	Кол.	Примечание
				Документация		
		11	21.08.01.600 СБ	Сборочный чертеж		
				Детали		
Б4		1	21.08.01.601	Отбойник		
				Лист 5 ГОСТ 19903-74 12Х13 ГОСТ 7350-77	1	5,97 кг
Б4		2	21.08.01.602	Ножка		
				Полоса 5х30 ГОСТ 103-76 12Х13 ГОСТ 5949-75	4	0,24 кг

Инв. № подл. | Подп. и дата | Взам. инв. № | Инв. № дубл. | Подп. и дата

Изм.	Лист	№ докум.	Подп.	Дата
Разраб.		Ионова		16.11.81
Пров.		Зилгалвис		17.11.81
Т.контр.		Сухоносов		
Н.контр.		Колпец		17.11.81
Утв.		Попов		

21.08.01.600

Отбойник

Лит.	Лист	Листов
		1

ЛАТГИПРОПРОМ

Формат А4

21.08.01.600 СБ

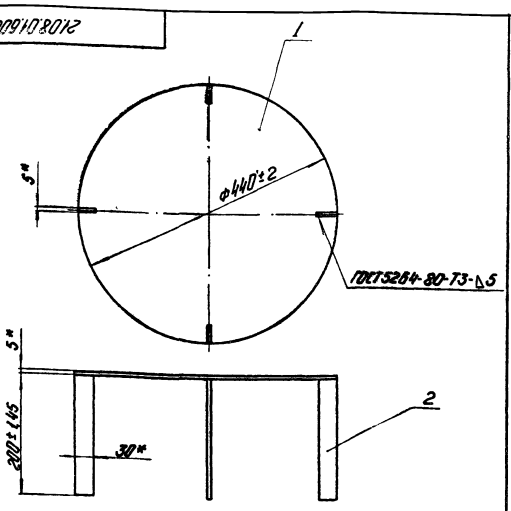

1* Размеры для справок.

2. Обработка поверхностей реза деталей БЧ 40/.

Изм.	Лист	№ докум.	Подп.	Дата
Разраб.		Ионова		6.XII.81
Пров.		Зилгалвис		17.XII.81
Гл. спец.		Сухоносов		
Н. контр.		Колмец		17.XII.81
Утв.		Попов		

21.08.01.600 СБ

Отбойник
Сборочный чертеж.

Лит.	Масса	Масштаб
	6,93	1:5

Лист | Листов 1

ЛАТГИПРОПРОМ

Формат 11В

Серия 5.903-3 Выпуск 1-7

Формат	Зона	Поз.	Обозначение	Наименование	Кол.	Примечание
				Документация		
11			21.08.01.700 СБ	Сборочный чертеж		
				Детали		
11		1	21.08.01.701	Крышка	1	
11		2	21.08.01.304-01	Ребро	6	
БЧ		3	21.08.01.702	Патрубок		
				Труба 377×9 ГОСТ 10704-76 / В20 ГОСТ 10705-63*		
				L = 200 ± 0,575 мм	1	16,34 кг

Инв. № подл. | Подп. и дата | Взам. инв. № | Инв. № дубл. | Подп. и дата

Изм.	Лист	№ докум.	Подп.	Дата
Разраб.		Ионова		16.XII.81
Пров.		Зилгалвис		17.XII.81
Гл. спец.		Сухоносов		
Н. контр.		Колмец		17.XII.81
Утв.		Попов		

21.08.01.700

Крышка

Лит.	Лист	Листов
		1

ЛАТГИПРОПРОМ

Формат 11В

21.08.01.700 СБ

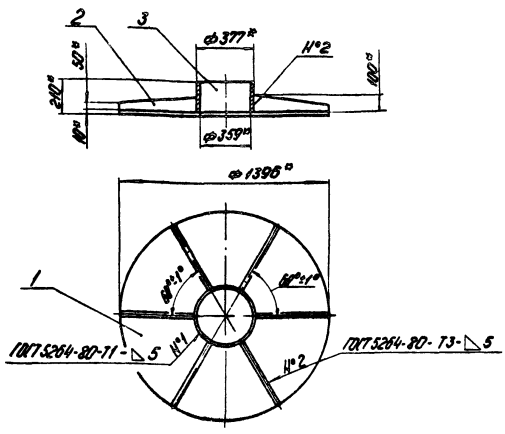

1* Размеры для справок.

2. Обработка поверхностей реза деталей БЧ 40/

Изм.	Лист	№ докум.	Подп.	Дата
Разраб.		Ионова		
Пров.		Зилгалвис		
Гл. спец.		Сухоносов		
Н. контр.		Колмец		
Утв.		Попов		

21.08.01.700 СБ

Крышка
Сборочный чертеж

Лит.	Масса	Масштаб
	146,43	1:20

Лист | Листов 1

ЛАТГИПРОПРОМ

Формат 11В

Серия 5.903-3 Выпуск 1-7

21.08.01.701

40/(√)

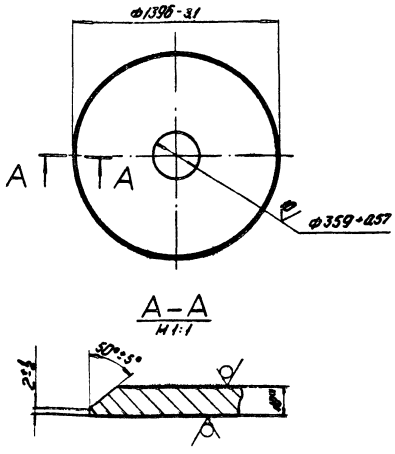

* Размер для справок.

Инв. № подл. | Подп. и дата | Взам. инв. № | Инв. № дубл. | Подп. и дата

Изм.	Лист	№ докум.	Подп.	Дата
Разраб.		Ионова		
Пров.		Зилгалвис		
Гл. спец.		Сухоносов		
Н. контр.		Колмец		
Утв.		Попов		

21.08.01.701

Крышка

Лит.	Масса	Масштаб
	112,2	1:20

Лист | Листов 1

Лист 10 ГОСТ 19903-74 / 12Х13 ГОСТ 7350-77

ЛАТГИПРОПРОМ

Формат 11В

Формат	Зона	Поз.	Обозначение	Наименование	Кол.	Примечание
				Документация		
А2			21.08.01.800 СБ	Сборочный чертеж		
				Детали		
Б4		1	21.08.01.801	Заглушка	1	
Б4		2	21.08.01.802	Коллектор		
				Труба 273×8 ГОСТ 8732-78 / Б20 ГОСТ 8731-74*		
				L = 785 ± 1,6 мм	1	38 кг

Изм.	Лист	№ докум.	Подпись	Дата
Разраб.		Цонова		
Пров.		Зинкевич		
Т. контр.		Суконосов		
Н. контр.		Колмец		
Утв.		Попов		

21.08.01.800

Коллектор

Лит. | Лист | Листов 1

ЛАТГИПРОПРОМ

Формат А4

Серия 5.903-3 Выпуск 1-7

21.08.01.801

Инв.№ подл. | Подпись и дата | Взам.инв.№ | Инв.№ дубл. | Подпись и дата

40 V (V)

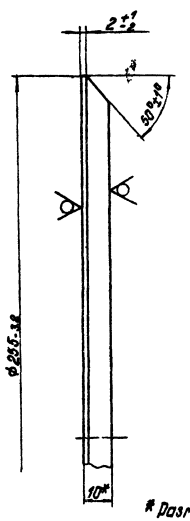

* Размер для справок.

Изм.	Лист	№ докум.	Подпись	Дата
Разраб.		Цонова		
Пров.		Зинкевич		
Т. контр.		Суконосов		
Н. контр.		Колмец		
Утв.		Попов		

Заглушка

10 ГОСТ 19903-74 / Лист 12Х13 ГОСТ 7350-77

21.08.01.801

Лит. | Масса | Масштаб: 4,0 | 1:1

Лист | Листов 1

ЛАТГИПРОПРОМ

Формат А4

21.08.01.800 СБ

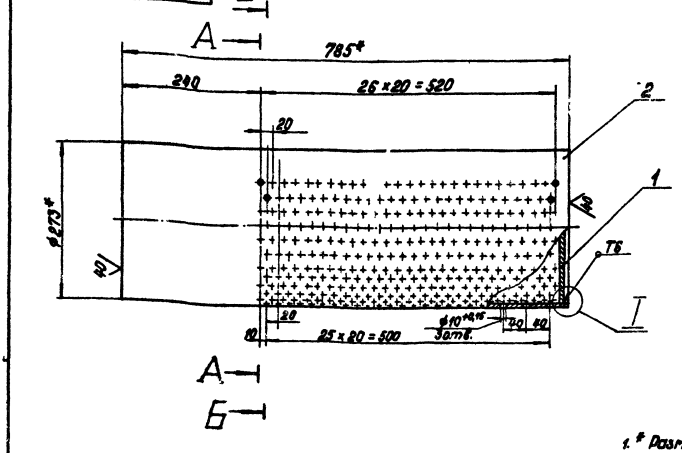

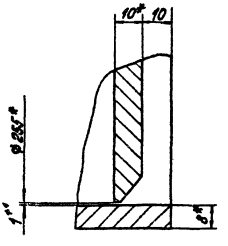

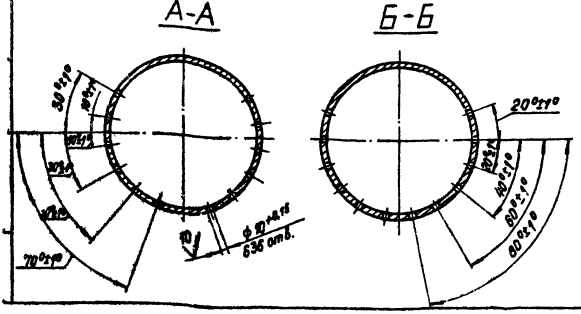

1. * Размеры для справок.
2. Неуказанные предельные отклонения размеров ± IT/2
3. Сварные швы по ГОСТ 5264-80.

Изм.	Лист	№ докум.	Подпись	Дата
Разраб.		Цонова		
Пров.		Зинкевич		
Т. контр.		Суконосов		
Н. контр.		Колмец		
Утв.		Попов		

Коллектор
Сборочный чертеж

21.08.01.800 СБ

Лит. | Масса | Масштаб: 42 | 1:5

Лист | Листов 1

ЛАТГИПРОПРОМ

17898 18 Формат А2

Формат	Зона	Поз.	Обозначение	Наименование	Кол.	Примечание
				Документация		
22			21.08.02.000СБ	Сборочный чертеж		
				Сборочные единицы		
11		1	21.08.02.100	Охладитель	1	
11		2	21.08.02.200	Камера	1	
				Детали		
11		3	21.08.02.001	Прокладка	1	
				Стандартные изделия		
		4		Болт М20×80.46 ГОСТ 7798-70*	16	
		5		Гайка М20.5 ГОСТ 5915-70*	16	

Изм.	Лист	№ докум.	Подп.	Дата
Разраб.		Годинин		
Пров.		Колмец		
Т. контр.		Суханосов		
Н. контр.		Колмец		
Утв.		Попов		

21.08.02.000

Охладитель выпара ОВВ-16

Лит.	Лист	Листов
		1

ЛАТГИПРОПРОМ

Формат 11В

Серия 5.903-3 Выпуск 1-9

Инв. № подл. | Подп. и дата | Взам. инв. № | Инв. № дубл. | Подп. и дата

21.08.02.001

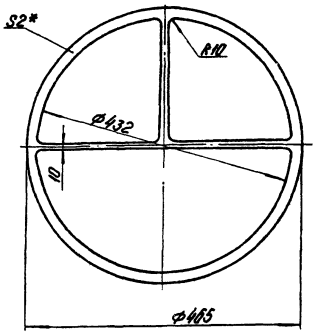

*Размер для справок.

Изм.	Лист	№ докум.	Подп.	Дата
Разраб.		Оленова		
Пров.		Колмец		
Т. спец.		Суханосов		
Н. контр.		Колмец		
Утв.		Попов		

21.08.02.001

Прокладка

Паронит ПОН-2 ГОСТ 481-80

Лит.	Масса	Масштаб
	0,14	1:5
Лит.	Листов 1	

ЛАТГИПРОПРОМ

Формат 11В

Формат	Зона	Поз.	Обозначение	Наименование	Кол.	Примечание
				Документация		
22			21.08.02.100СБ	Сборочный чертеж		
				Сборочные единицы		
11		1	21.08.02.110	Каркас	1	
				Детали		
11		2	21.08.02.101	Корпус	1	
11		3	21.08.02.102	Патрубок	1	
11		4	21.08.02.103	Патрубок	1	
11		5	21.08.02.104	Патрубок	1	
11		6	21.08.02.105	Змеевик	10	
11		7	21.08.02.105-01	Змеевик	10	
11		8	21.08.02.105-02	Змеевик	10	
11		9	21.08.02.105-03	Змеевик	8	
11		10	21.08.02.105-04	Змеевик	6	
11		11	21.08.02.105-05	Змеевик	4	
11		12	21.08.02.106	Дно	1	
11		13	21.08.02.107	Лапа	2	

Изм.	Лист	№ докум.	Подп.	Дата
Разраб.		Годинин		
Пров.		Колмец		
Т. спец.		Суханосов		
Н. контр.		Колмец		
Утв.		Попов		

21.08.02.100

Охладитель

Лит.	Лист	Листов
		1

ЛАТГИПРОПРОМ

Формат 11В

Серия 5.903-3 Выпуск 1-9

Инв. № подл. | Подп. и дата | Взам. инв. № | Инв. № дубл. | Подп. и дата

21.08.02.101

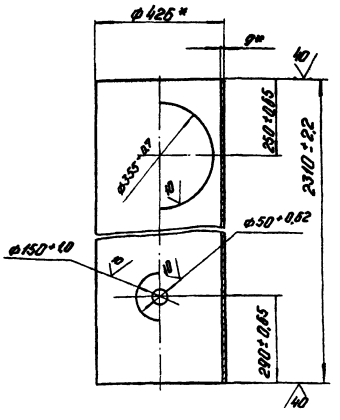

*Размеры для справок.

Изм.	Лист	№ докум.	Подп.	Дата
Разраб.		Оленова		
Пров.		Колмец		
Т. спец.		Суханосов		
Н. контр.		Колмец		
Утв.		Попов		

21.08.02.101

Корпус

Труба 426×9 ГОСТ 8732-78 В 20 ГОСТ 8731-74

Лит.	Масса	Масштаб
	213	1:10
Лит.	Листов 1	

ЛАТГИПРОПРОМ

Формат 11В

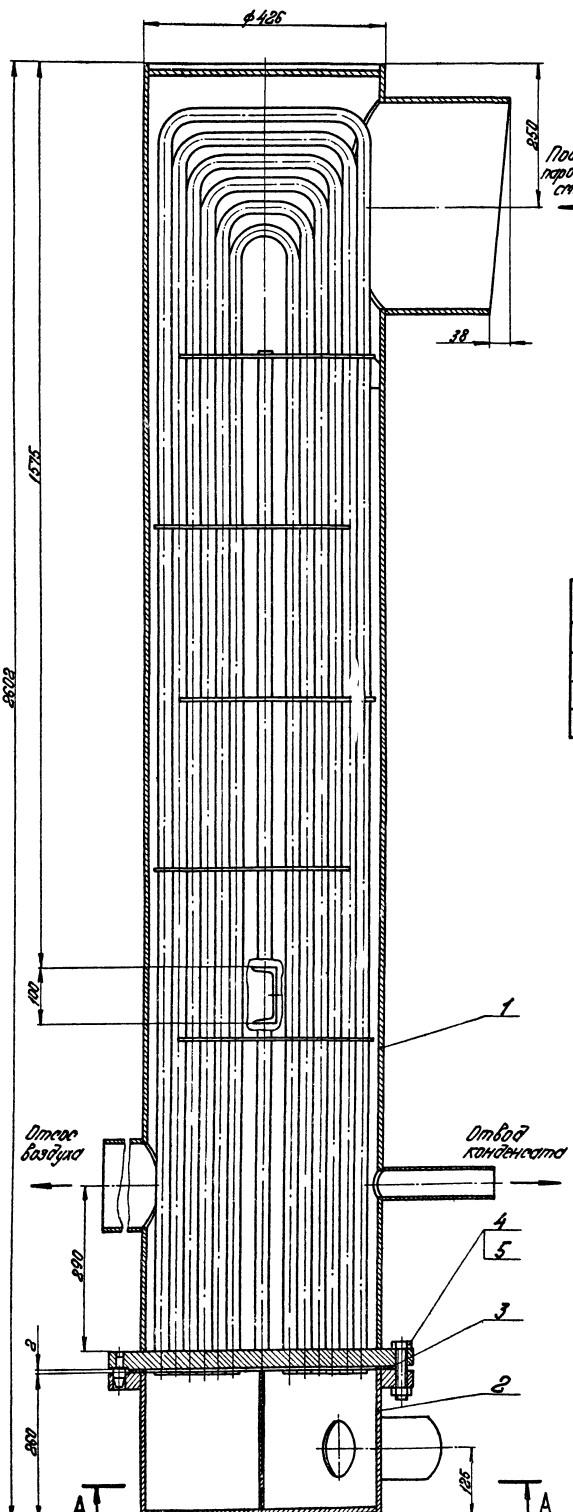

А-А повернуто

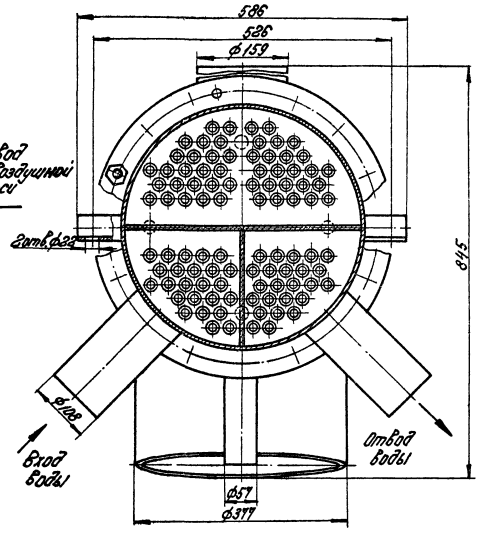

Техническая характеристика

№ п/п	Наименование	Значение	
		Трубная система	Корпус
1	Давление рабочее, абсолютное кгс/см²	4	0,1-1,2
2	Температура, °С	10-80	40-104
3	Среда	Вода	пар, вода
4	Давление пробное при гидроиспытании, избыточное кгс/см²	6	6

Технические требования

1. Материал, изготовление и сварка по ГОСТ 16860-77 и ОСТ 26-291-71.
2. Размеры для справок.
3. Аппарат окрасить снаружи в два слоя грунтом ГФ-020 по ТУ610-1642-77 или лаком БТ-577 по ГОСТ 5631-79.
4. Аппарат не подлежит ведению Госгортехнадзора.
5. Погрузка и крепление аппарата при перевозке по железным дорогам Союза ССР по „ТУ погрузки и крепления грузов" МПС, 1969г.
6. На период транспортировки и хранения все отверстия в штуцерах должны быть защищены от технических повреждений и попадания в сосуд влаги, пыли.
7. Настоящий чертеж разработан взамен чертежа Черновицкого машиностроительного завода № 8-33547.

						21.08.02.000 СБ		
Нач. ОКБ	Шлосберг				Охладитель выпара ОВВ-16. Сборочный чертеж.	Литера	Масса	Масштаб
Гл. спец.	Ковальский						588	1:5
Рук. гр.	Гайдаш					Лист	Листов 1	
Пров.	Кравец					ЛАТГИПРОПРОМ		
Н. контр.	Ковальский							
Ст. т.	Попов							

11898-03 20 Формат А2 В

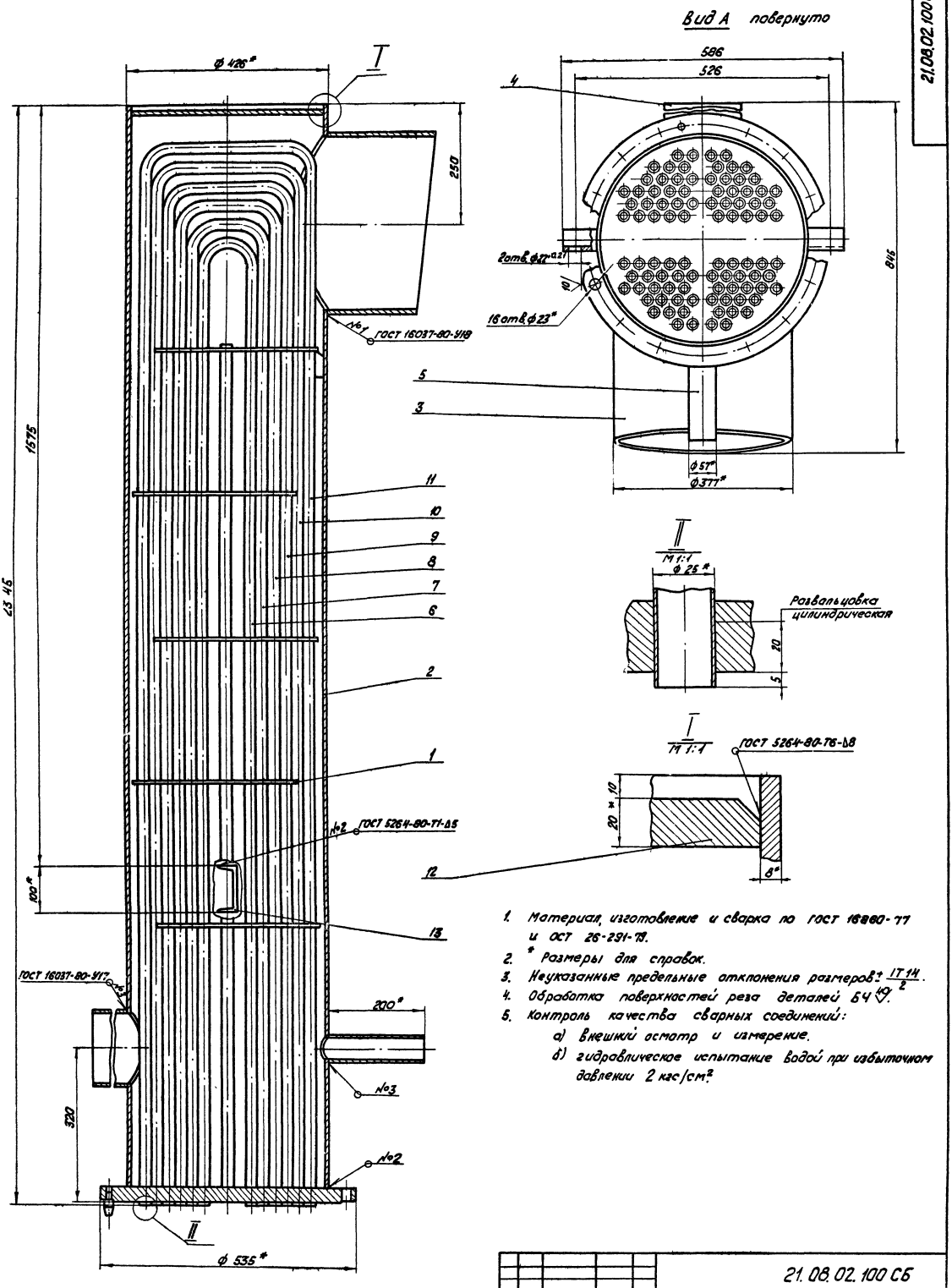

1. Материал, изготовление и сварка по ГОСТ 16860-77 и ОСТ 26-291-79.
2. * Размеры для справок.
3. Неуказанные предельные отклонения размеров: $\pm\frac{IT14}{2}$.
4. Обработка поверхностей реза деталей Б4 ◇.
5. Контроль качества сварных соединений:
   а) внешний осмотр и измерение.
   б) гидравлическое испытание водой при избыточном давлении 2 кгс/см².

					21.08.02.100 СБ		
Изм.	Лист	№ докум.	Подпись	Дата	Охладитель Сборочный чертеж	Лит.	Масса	Масштаб
Разраб.		Зудинов					435,2	1:5
Пров.		Колмец				Лист	Листов 1	
Гл. спец.		Сухоносов				ЛАТГИПРОПРОМ		
Н. контр.		Колмец						
Утв.		Попов						

21.08.02.102

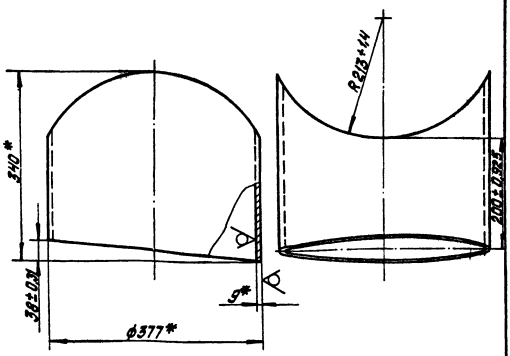

*Размеры для справок.

Изм.	Лист	№ докум.	Подпись	Дата
Разраб.		Цанава		
Пров.		Колмец		
Гл.спец.		Сухоносов		
Н.контр.		Колмец		
Утв.		Попов		

21.08.02.102

Патрубок

Лит.	Масса	Масштаб
	21	1:5
Лист	Листов 1	

Труба 377х9 ГОСТ 8732-78, В20 ГОСТ 8731-74*

ЛАТГИПРОПРОМ

Формат 11 а

Серия 5.903-3 Выпуск 1-7

21.08.02.103

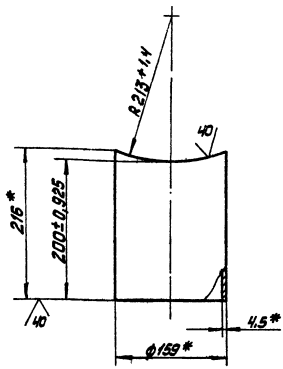

* Размеры для справок.

Изм.	Лист	№ докум.	Подпись	Дата
Разраб.		Цанава		
Пров.		Колмец		
Гл.спец.		Сухоносов		
Н.контр.		Колмец		
Утв.		Попов		

21.08.02.103

Патрубок

Лит.	Масса	Масштаб
	3,6	1:4
Лист	Листов 1	

Труба 159х4,5 ГОСТ 8732-78, В20 ГОСТ 8731-74*

ЛАТГИПРОПРОМ

Формат 11 а

Серия 5.903-3 Выпуск 1-7

21.08.02.104

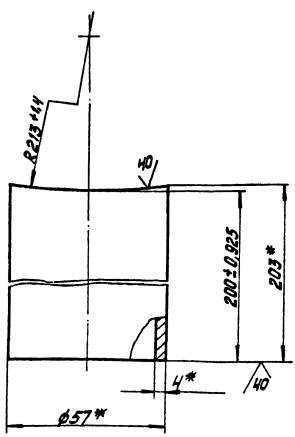

* Размеры для справок.

Изм.	Лист	№ докум.	Подпись	Дата
Разраб.		Цанава		
Пров.		Колмец		
Гл.спец.		Сухоносов		
Н.контр.		Колмец		
Утв.		Попов		

21.08.02.104

Патрубок

Лит.	Масса	Масштаб
	1,0	1:1
Лист	Листов 1	

Труба 57х4 ГОСТ 8732-78, В20 ГОСТ 8731-74*

ЛАТГИПРОПРОМ

Формат 11 а

Серия 5.903-3 Выпуск 1-7

21.08.02.105

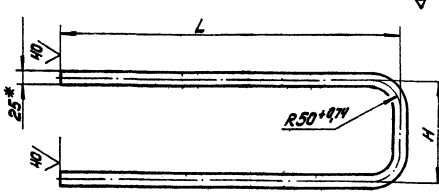

Обозначение	H, мм	L, мм	Масса, кг
21.08.02.105	100	2050	3,86
-01	150	2090	3,96
-02	200	2130	4,08
-03	250	2170	4,22
-04	300	2210	4,33
-05	350	2250	4,46

1. Материал заменитель Труба ДКРХМ25х1,5 ГОСТ 21646-76.
2. *Размер для справок.
3. Неуказанные предельные отклонения размеров $\pm \frac{IT14}{2}$

Изм.	Лист	№ докум.	Подпись	Дата
Разраб.		Цанава		
Пров.		Колмец		
Гл.спец.		Сухоносов		
Н.контр.		Колмец		
Утв.		Попов		

21.08.02.105

Змеевик

Лит.	Масса	Масштаб
	см. маш.	—
Лист	Листов 1	

Труба ДКРНМ 25х1,5 НД "МНЖ5-1 ГОСТ 17217-79

ЛАТГИПРОПРОМ

Формат 11 а

21.08.02.106

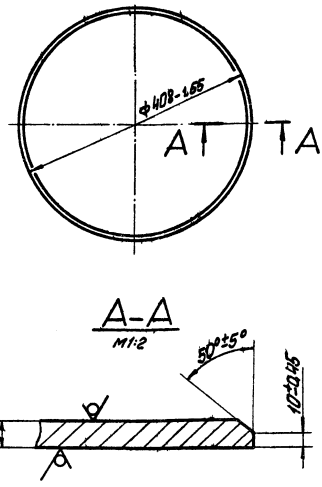

* Размер для справок.

Изм.	Лист	№ докум.	Подп.	Дата
Разраб.		Цонова		
Пров.		Колмец		
Т. контр.		Сухоносов		
Н. контр.		Колмец		
Утв.		Попов		

21.08.02.106

Дно

Лит.	Масса	Масштаб
	20,5	1:5
Лист	Листов 1	

Лист 20 ГОСТ 19903-74 / В Ст3сп3 ГОСТ 14637-79

ЛАТГИПРОПРОМ

Формат А3

21.08.02.107

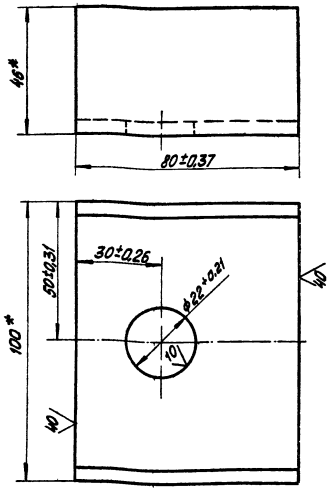

* Размеры для справок.

Изм.	Лист	№ докум.	Подп.	Дата
Разраб.		Зулгасалиев		
Пров.		Колмец		
Т. контр.		Сухоносов		
Н. контр.		Колмец		
Утв.		Попов		

21.08.02.107

Лапа

Лит.	Масса	Масштаб
	0,68	1:1
Лист	Листов 1	

Швеллер 10 ГОСТ 8240-72 / В Ст3сп3 ГОСТ 535-79

ЛАТГИПРОПРОМ

Формат А3

Выпуск 1-7 Серия 5.903-3

Инв.№ подл. | Подп. и дата | Взам.инв.№ | Инв.№ дубл. | Подп. и дата

Формат	Зона	Поз.	Обозначение	Наименование	Кол.	Примечание
				Документация		
А2			21.08.02.110СБ	Сборочный чертёж		
				Детали		
12		1	21.08.02.111	Фланец	1	
11		2	21.08.02.112	Перегородка	5	
11		3	21.08.02.113	Лобитель	1	
В4		4	21.08.02.114	Держатель		
				Труба 25×2,5 ГОСТ 8732-78 / В20 ГОСТ 8731-74*	4	2,4 кг

Изм.	Лист	№ докум.	Подп.	Дата
Разраб.		Забимый		
Пров.		Колмец		
Т. контр.		Сухоносов		
Н. контр.		Колмец		
Утв.		Попов		

21.08.02.110

Каркас

Лит.	Масса	Масштаб
Лист	Листов	Листов

ЛАТГИПРОПРОМ

Формат А2

21.08.02.112

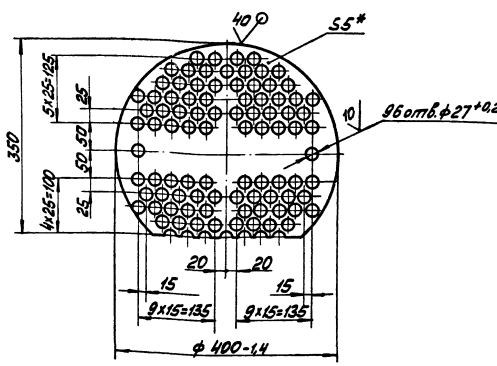

1. * Размер для справок.
2. Неуказанные предельные отклонения размеров ± IT14/2.

Изм.	Лист	№ докум.	Подп.	Дата
Разраб.		Цонова		
Пров.		Колмец		
Т. контр.		Сухоносов		
Н. контр.		Колмец		
Утв.		Попов		

21.08.02.112

Перегородка

Лит.	Масса	Масштаб
	2,5	1:5
Лист	Листов 1	

Лист 5 ГОСТ 19903-74 / В Ст3сп3 ГОСТ 14637-79

ЛАТГИПРОПРОМ

Формат А3

21.08.02.110 СБ

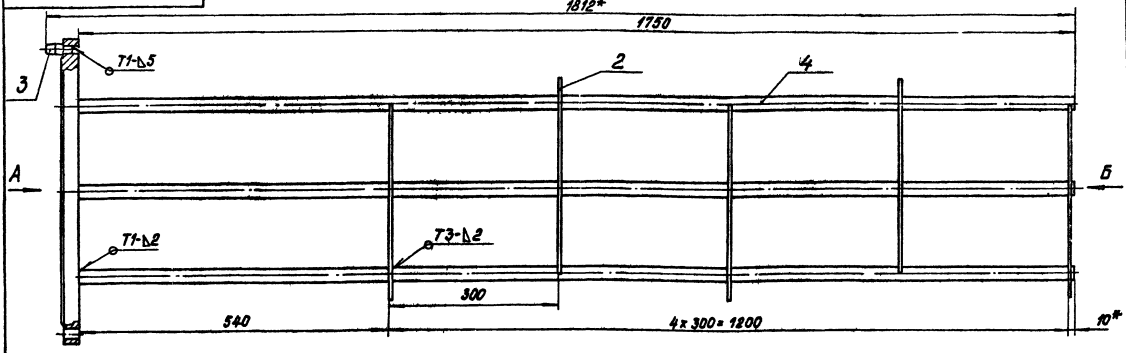

Вид А

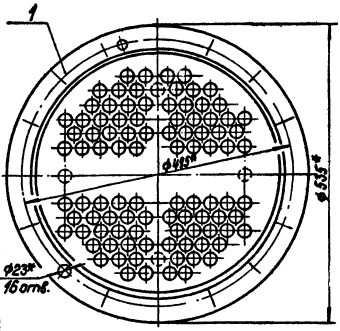

Вид Б

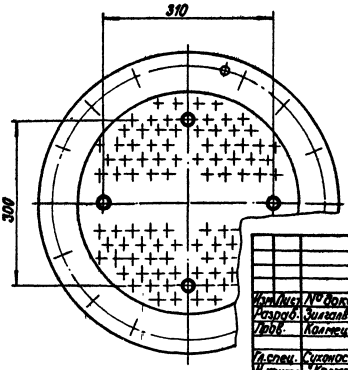

1.* Размеры для справок.
2. Неуказанные предельные отклонения размеров $\pm \frac{IT14}{2}$.
3. Сварные швы по ГОСТ 5264-80.

				21.08.02.110 СБ			
Изм. Лист	№ докум.	Подпись	Дата	Каркас Сборочный чертеж	Лит.	Масса	Масштаб
Разраб.	Зилгалвис					61.4	1:5
Пров.	Колмец				Лист	Листов 1	
Гл. спец.	Сухоносов				ЛАТГИПРОПРОМ		
Н. контр.	Колмец						
Утв.	Попов						

Формат 12 Г

21.08.02.111

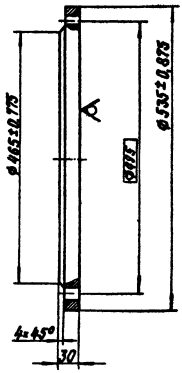

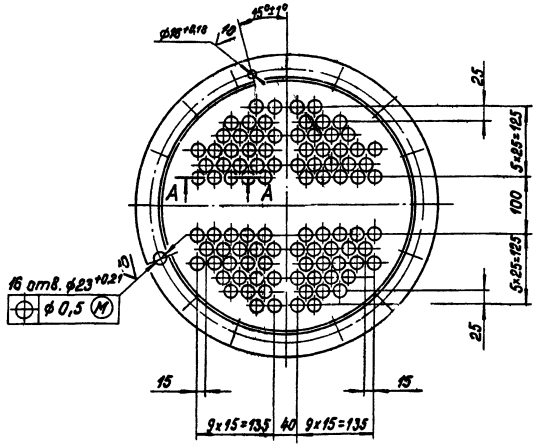

Неуказанные предельные отклонения размеров $\pm \frac{IT14}{2}$.

А - А
М 1:1

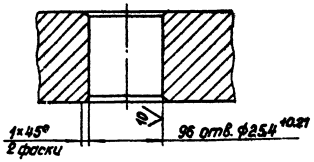

				21.08.02.111			
Изм. Лист	№ докум.	Подпись	Дата	Фланец	Лит.	Масса	Масштаб
Разраб.	Ионова					39.2	1:5
Пров.	Колмец				Лист	Листов 1	
Гл. спец.	Сухоносов			Лист 32 ГОСТ 19903-74 ВСт3сп3 ГОСТ 14637-79	ЛАТГИПРОПРОМ		
Н. контр.	Колмец						
Утв.	Попов						

Серия 5.903-3 Выпуск 1-7

Формат 12 Г

21.08.02.113

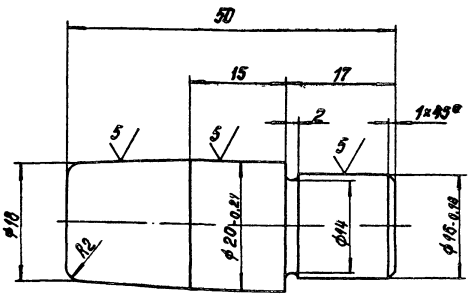

Неуказанные предельные отклонения размеров: валов - h 14; остальных - $\pm\frac{IT14}{2}$.

Изм.	Лист	№ докум.	Подпись	Дата
Разраб.		Ионова		6.11.91
Пров.		Колмец		
Гл. спец.		Суконосов		
Н. контр.		Колмец		
Утв.		Попов		

21.08.02.113

Ловитель

Лит.	Масса	Масштаб
	91	2:1
Лист	Листов 1	

Круг В-22 ГОСТ 2590-71* / 35 ГОСТ 1050-74*

ЛАТГИПРОПРОМ

Формат А1б

Формат	Зона	Поз.	Обозначение	Наименование	Кол.	Примечание
				Документация		
11			21.08.02.200СБ	Сборочный чертеж		
				Детали		
11		1	21.08.02.201	Корпус камеры	1	
11		2	21.08.02.106	Дно	1	
БЧ		3	21.08.02.202	Перегородка		
				Лист 8 ГОСТ 19903-74 / ВСт3сп3 ГОСТ 14637-79		
				408.-1,55 × 230+1,85	1	5,9 кг
БЧ		4	21.08.02.203	Перегородка		
				Лист 8 ГОСТ 19903-74 / ВСт3сп3 ГОСТ 14637-79		
				230+1,85 × 200-1,85	2	2,9 кг
БЧ		5	21.08.02.204	Патрубок		
				Труба 108×4,5 ГОСТ 8732-78 / В20 ГОСТ 8731-74*	2	2,3 кг
				Стандартные изделия		
		6		Фланец 400-6 / ГОСТ 1255-67	1	

Инв. № подл. | Подпись и дата | Взам. инв. № | Инв. № дубл. | Подпись и дата

Изм.	Лист	№ докум.	Подпись	Дата
Разраб.		Эдлинш		6.11.91
Пров.		Колмец		
Гл. спец.		Суконосов		
Н. контр.		Колмец		
Утв.		Попов		

21.08.02.200

Камера

Лит.	Лист	Листов
		1

ЛАТГИПРОПРОМ

Формат А1б

21.08.02.200СБ

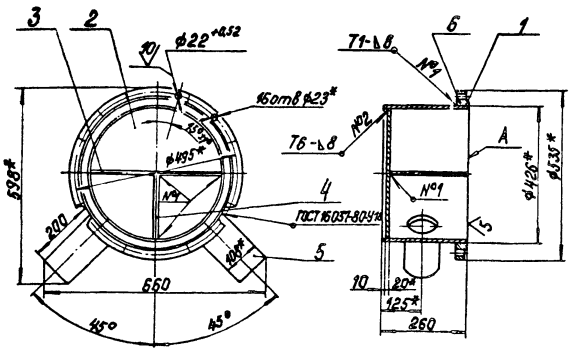

1.* Размеры для справок.
2. Неуказанные предельные отклонения размеров $\pm\frac{IT14}{2}$.
3. Сварные швы №1,2 по ГОСТ 5264-80.
4. Обработка поверхностей реза деталей БЧ 40.
5. Поверхность А обработать после сборки совместно с дет. поз. 3 и 4.

Изм.	Лист	№ докум.	Подпись	Дата
Разраб.		Ионова		6.11.91
Пров.		Колмец		
Гл. спец.		Суконосов		
Н. контр.		Колмец		
Утв.		Попов		

21.08.02.200СБ

Камера

Сборочный чертеж

Лит.	Масса	Масштаб
	73,1	1:10
Лист	Листов 1	

ЛАТГИПРОПРОМ

Формат А1б

21.08.02.201

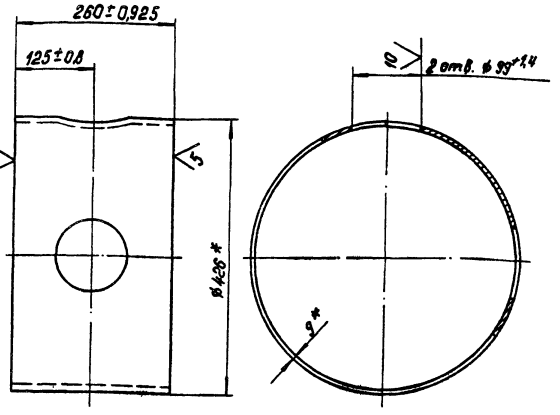

* Размеры для справок.

Изм.	Лист	№ докум.	Подпись	Дата
Разраб.		Ионова		6.11.91
Пров.		Зилгалвис		6.11.91
Гл. спец.		Суконосов		
Н. контр.		Колмец		
Утв.		Попов		

21.08.02.201

Корпус камеры

Труба 426×9 ГОСТ 8732-78 / В20 ГОСТ 8731-74*

Лит.	Масса	Масштаб
	24	1:5
Лист	Листов 1	

ЛАТГИПРОПРОМ

Формат А1б

gost.e-ecolog.ru