ГОСУДАРСТВЕННЫЙ КОМИТЕТ СОВЕТА МИНИСТРОВ СССР
ПО ДЕЛАМ СТРОИТЕЛЬСТВА /ГОССТРОЙ СССР/

ТИПОВЫЕ КОНСТРУКЦИИ И ДЕТАЛИ ЗДАНИЙ И СООРУЖЕНИЙ

СЕРИЯ 5.903-3

ВАКУУМНЫЕ ДЕАЭРАТОРЫ И ВОДОСТРУЙНЫЕ ЭЖЕКТОРЫ

ВЫПУСК 1-6

РАБОЧИЕ ЧЕРТЕЖИ УЗЛОВ И ДЕТАЛЕЙ

ВАКУУМНЫЙ ДЕАЭРАТОР ДВ-100 С ОХЛАДИТЕЛЕМ ВЫПАРА ОВВ-8

Разработаны
проектным институтом
„ЛАТГИПРОПРОМ"

Главный инженер института /В.Ф.Овчаров/
Главный инженер проекта /А.П. Думан/

Утверждены и введены в действие
НПО ЦКТИ
с 01 апреля 1982 г.
Указание № 241 от 29.12.81 г.

gost.e-ecolog.ru

Содержание альбома

Обозначение	Наименование	№ стр.
21.07.00.000	Деаэратор ДВ-100 с охладителем выпара ОВВ-8	2
21.07.00.000 СБ	Сборочный чертеж	3
21.07.01.000	Деаэратор вакуумный ДВ-100	2
21.07.01.000 СБ	Сборочный чертеж	4
21.07.01.100	Корпус нижний	5
21.07.01.100 СБ	Сборочный чертеж	5
21.07.01.101	Корпус	5
21.07.01.102	Кольцо	6
21.07.01.110	Опора	6
21.07.01.110 СБ	Сборочный чертеж	6
21.07.01.111	Лист подкладной	6
21.07.01.112	Плита	7
21.07.01.113	Косынка	7
21.07.01.200	Корпус верхний	7
21.07.01.200 СБ	Сборочный чертеж	7
21.07.01.201	Корпус	8
21.07.01.202	Косынка	8
21.07.01.210	Скоба	8
21.07.01.210 СБ	Сборочный чертеж	8
21.07.01.211	Лист подкладной	9
21.07.01.212	Крюк	9
21.07.01.300	Барботажное устройство (лист 1)	9
21.07.01.300	Барботажное устройство (лист 2)	9
21.07.01.300 СБ	Сборочный чертеж	10
21.07.01.301	Лист барботажный	10
21.07.01.302	Днище	11
21.07.01.303	Труба переливная	11
21.07.01.304	Ребро	11
21.07.01.310	Труба перепускная	11
21.07.01.310 СБ	Сборочный чертеж	12
21.07.01.311	Труба	12
21.07.01.320	Крестовина	12
21.07.01.320 СБ	Сборочный чертеж	12
21.07.01.400	Тарелка переливная	13
21.07.01.400 СБ	Сборочный чертеж	13
21.07.01.401	Лист переливной	13
21.07.01.402	Обечайка	13

Содержание альбома

Продолжение

Обозначение	Наименование	№ стр.
21.07.01.500	Тарелка дырчатая	14
21.07.01.500 СБ	Сборочный чертеж	14
21.07.01.501	Лист дырчатый	14
21.07.01.600	Отбойник	15
21.07.01.600 СБ	Сборочный чертеж	15
21.07.01.700	Крышка	15
21.07.01.700 СБ	Сборочный чертеж	15
21.07.01.701	Крышка	16
21.07.01.800	Коллектор	16
21.07.01.800 СБ	Сборочный чертеж	16
21.05.02.000	Охладитель выпара ОВВ-8	17
21.05.02.000 СБ	Сборочный чертеж	18
21.05.02.001	Прокладка	17
21.05.02.100	Охладитель	17
21.05.02.100 СБ	Сборочный чертеж	19
21.05.02.101	Корпус	17
21.05.02.102	Патрубок	20
21.05.02.103	Патрубок	20
21.05.02.104	Патрубок	20
21.05.02.105	Змеевик	20
21.05.02.106	Дно	21
21.05.02.107	Лапа	21
21.05.02.110	Каркас	22
21.05.02.110 СБ	Сборочный чертеж	21
21.05.02.111	Фланец	22
21.05.02.112	Перегородка	22
21.05.02.113	Ловитель	23
21.05.02.200	Катера	23
21.05.02.200 СБ	Сборочный чертеж	23
21.05.02.201	Корпус	23

Серия 5.903-3 Выпуск 1-6

Форм.	Зона	Поз.	Обозначение	Наименование	Кол.	Примечание
				Документация		
22			21.07.00.000 СБ	Сборочный чертеж		
				Сборочные единицы		
11		1	21.07.01.000	Деаэратор вакуумный ДВ-100	1	
11		2	21.05.02.000	Охладитель выпара ОВВ-8	1	

Изм.	Лист	№ докум.	Подпись	Дата
Разраб.		Зилгалвис		
Пров.		Колмец		
Гл. спец.		Сихоносов		
Н. контр.		Колмец		
Утв.		Попов		

21.07.00.000

Деаэратор ДВ-100 с охладителем выпара ОВВ-8

Литера	Лист	Листов

ЛАТГИПРОПРОМ

Формат 11В

Серия 5.903-3 Выпуск 1-6

Форм.	Зона	Поз.	Обозначение	Наименование	Кол.	Примечание
				Документация		
22			21.07.01.000 СБ	Сборочный чертеж		
				Сборочные единицы		
11		1	21.07.01.100	Корпус нижний	1	
11		2	21.07.01.200	Корпус верхний	1	
11		3	21.07.01.300	Барботажное устройство	1	
11		4	21.07.01.400	Тарелка переливная	1	
11		5	21.07.01.500	Тарелка дырчатая	1	
11		6	21.07.01.600	Отбойник	1	
11		7	21.07.01.700	Крышка	1	
11		8	21.07.01.800	Коллектор	1	

Инв. № подл. | Подпись и дата | Взам. инв. № | Инв. № дубл. | Подпись и дата

Изм.	Лист	№ докум.	Подпись	Дата
Разраб.		Ионова		
Пров.		Зилгалвис		
Гл. спец.		Сихоносов		
Н. контр.		Колмец		
Утв.		Попов		

21.07.01.000

Деаэратор вакуумный ДВ-100

Литера	Лист	Листов

ЛАТГИПРОПРОМ

17898-07 3

Формат 11В

21.07.00.000 СБ

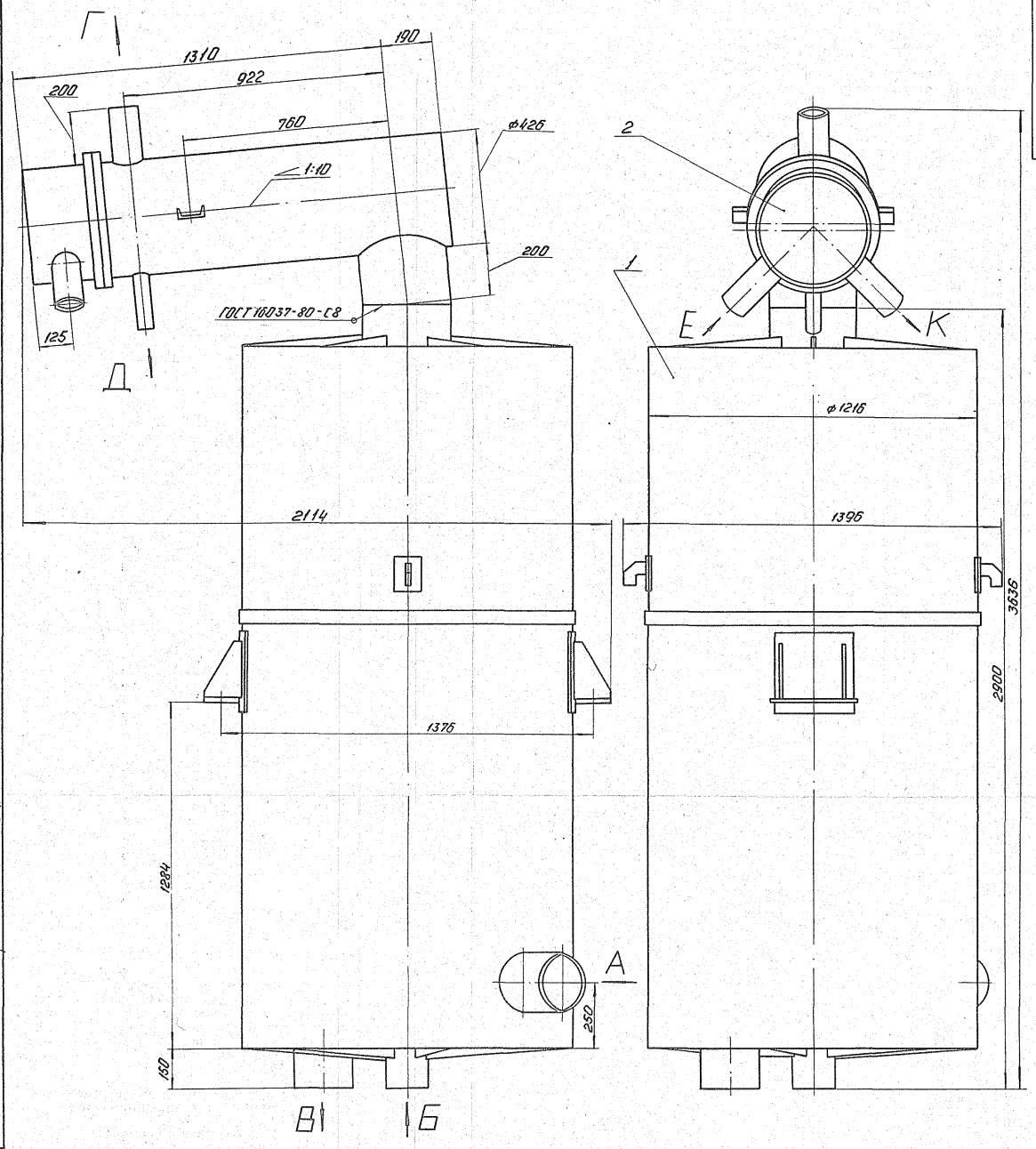

Размеры для справок.

Экспликация штуцеров

Индекс	Наименование	Дн. мм
А	Подвод перегретой воды	219
Б	Подвод исходной воды	159
В	Отвод деаэрированной воды	219
Г	Отсос воздуха	108
Д	Отвод конденсата	57
Е	Вход воды	108
К	Отвод воды	108

Изм.	Лист	№ докум.	Подп.	Дата	21.07.00.000 СБ			
Разраб.		Зилсалвис		16.10.81	Деаэратор ДВ-100 с охладителем выпара ОВВ-8. Сборочный чертеж.	Лит.	Масса 1595	Масштаб 1:10
Пров.		Колмец		17.10.81		Лист	Листов 1	
Гл. спец.		Сухоносов				ЛАТГИПРОПРОМ		
Н. контр.		Колмец						
Утв.		Попов						

17898-07 4 Формат 22В

21.07.01.000 СБ

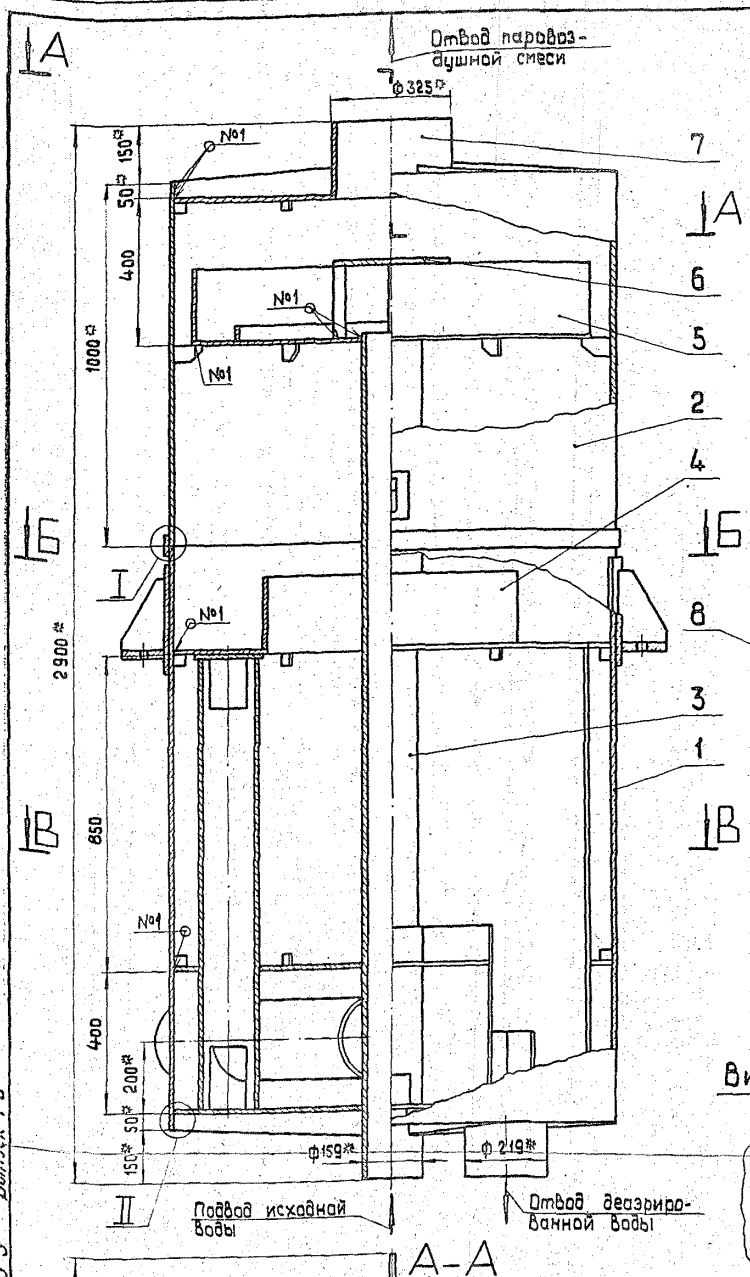

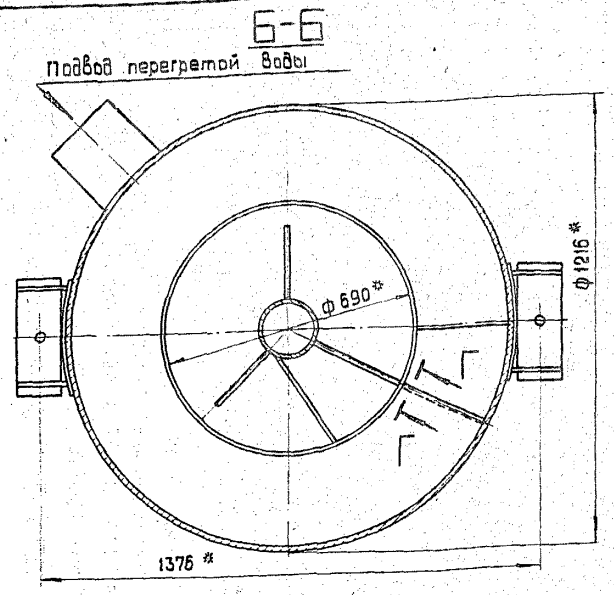

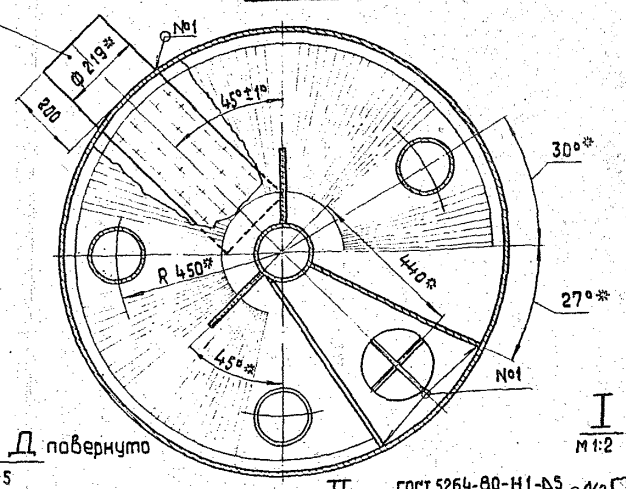

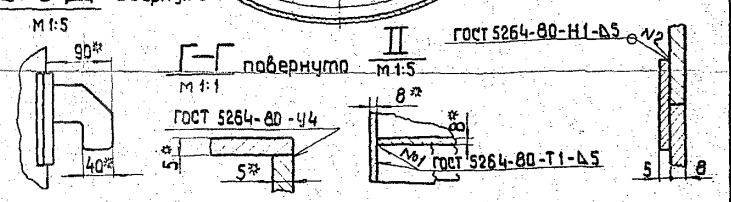

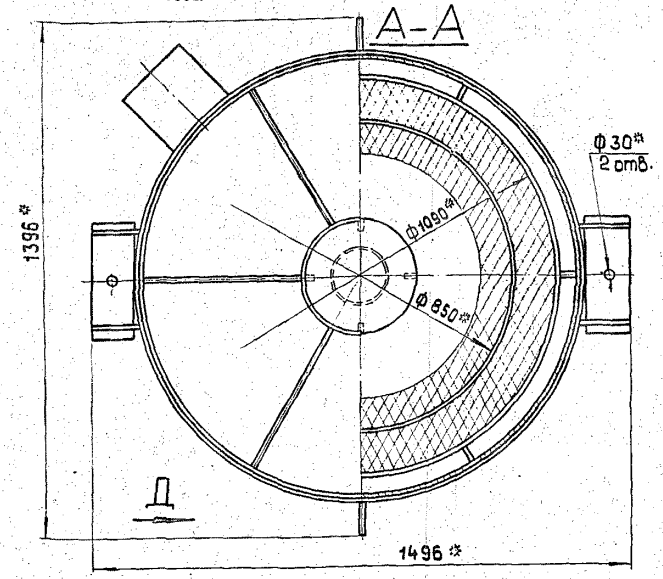

Технические требования

1. Материал, изготовление и сварка по ОСТ 26-291-79.
2. * Размеры для справок.
3. Неуказанные предельные отклонения размеров $\pm \frac{IT14}{2}$
4. Тарелки должны быть установлены строго горизонтально, отклонения от горизонтального положения не более 2 мм.
5. Аппарат окрасить снаружи в два слоя грунтом ГФ-020 по ТУ 6 10-1642-77 или лаком БТ-577 по ГОСТ 5631-79.
6. Контроль качества сварных соединений:
   а) внешний осмотр и измерения;
   б) гидравлическое испытание.
7. Погрузка и крепление аппарата при перевозке по железным дорогам Союза ССР „ТУ погрузки и крепления грузов" МПС, 1969г.
8. На период транспортировки и хранения все отверстия в штуцерах должны быть защищены от механических повреждений и попадания в сосуд влаги, пыли.
9. Деаэратор должен соответствовать ГОСТ 16860-77.
10. Аппарат не подлежит ведению Госгортехнадзора.
11. Настоящий чертеж разработан взамен чертежа Черновицкого машиностроительного завода В-33964 на основании технического проекта ЦКТИ имени И.И. Ползунова № О-5365.

Техническая характеристика

Давление рабочее, абсолютное, кгс/см²	0.075 ÷ 0.5
Температура, °С	40 ÷ 80
Среда	вода, пар
Емкость, м³	2.8
Давление пробное при гидроиспытании, избыточное, кгс/см²	2

Изм.	Лист	№ докум.	Подп.	Дата
Разраб.		Зилгалвис		
Пров.		Колтец		
Гл. спец.		Сухонасов		
Н. контр.		Колтец		
Утв.		Попов		

21.07.01.000 СБ

Деаэратор вакуумный ДВ-100
Сборочный чертеж

Лит.	Масса	Масштаб
	1225	1:10
Лист	Листов 1	

ЛАТГИПРОПРОМ

17893-07 5 формат А2

Серия 5.903-3 Выпуск 1-6

Форм.	Зона	Поз.	Обозначение	Наименование	Кол.	Примечание
				Документация		
12			21.07.01.100СБ	Сборочный чертёж		
				Сборочные единицы		
11		1	21.07.01.110	Опора	2	
				Детали		
11		2	21.07.01.101	Корпус	1	
11		3	21.07.01.102	Кольцо	1	
Б4		4	21.07.01.103	Упор		
				Лист 6 ГОСТ19903-74 / 12×13 ГОСТ7350-77		
				30±0,8×30±0,8 мм	12	0,05 кг

Изм.	Лист	№ докум.	Подп.	Дата
Разраб.		Цонова		
Пров.		Зилгалвис		
Гл. спец.		Сухоносов		
Н. контр.		Колмец		
Утв.		Попов		

21.07.01.100

Корпус нижний

Лит.	Лист	Листов
		1

ЛАТГИПРОПРОМ

Формат 11В

21.07.01.101

Серия 5.903-3 Выпуск 1-6

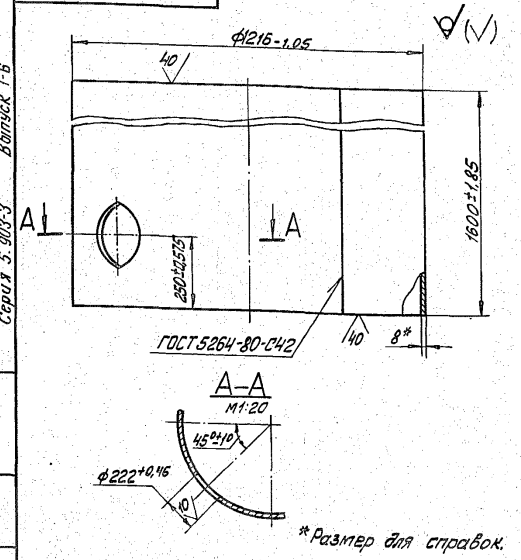

*Размер для справок.

Изм.	Лист	№ докум.	Подп.	Дата
Разраб.		Цонова		
Пров.		Зилгалвис		
Гл. спец.		Сухоносов		
Н. контр.		Колмец		
Утв.		Попов		

21.07.01.101

Корпус

Лит.	Масса	Масштаб
	378,6	1:10

Лист 8 ГОСТ19903-74 / 12×13 ГОСТ7350-77

Лист | Листов 1

ЛАТГИПРОПРОМ

Формат 11В

21.07.01.100СБ

Серия 5.903-3 Выпуск 1-6

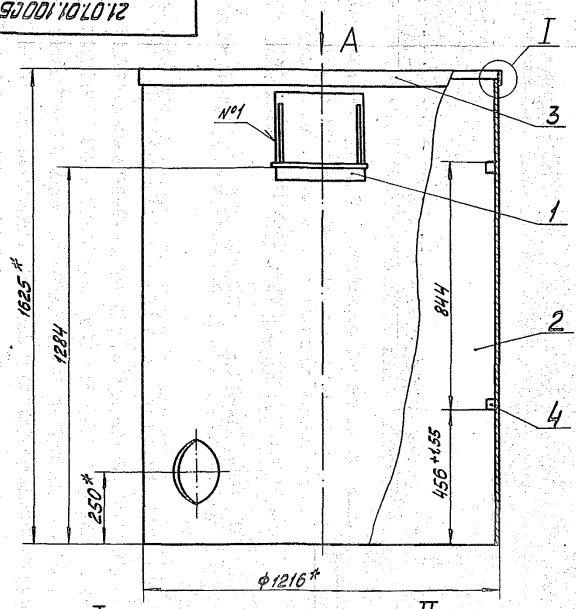

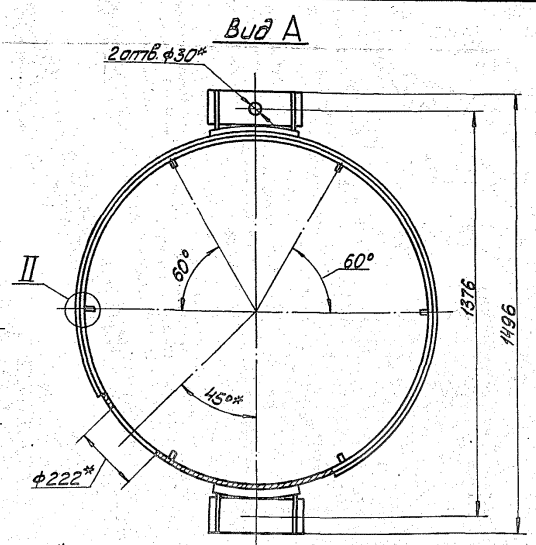

1. * Размеры для справок.
2. Неуказанные предельные отклонения размеров ± IT14/2.
3. Обработка поверхностей реза деталей Б4 40

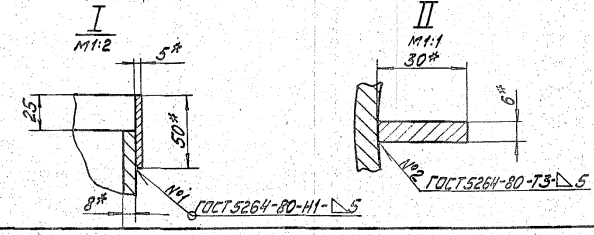

21.07.01.100 СБ

Изм.	Лист	№ докум.	Подп.	Дата
Разраб.		Цонова		
Пров.		Зилгалвис		
Гл. спец.		Сухоносов		
Н. контр.		Колмец		
Утв.		Попов		

Корпус нижний
Сборочный чертёж

Лит.	Масса	Масштаб
	424,53	1:10

Лист | Листов 1

ЛАТГИПРОПРОМ

17898-07 6

Формат 12Г

21.07.01.102

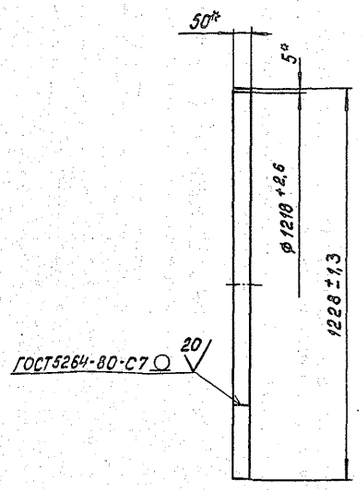

* Размеры для справок.

Изм.	Лист	№ докум.	Подпись	Дата
Разраб.		Ионова		6.07.91
Пров.		Зилгалвис		6.07.91
Гл. спец.		Суконосов		
Н. контр.		Колмец		6.07.91
Утв.		Попов		

21.07.01.102

Кольцо

Лит.	Масса	Масштаб
	7,53	1:10
Лист	Листов 1	

Полоса 5×50 ГОСТ 103-76 / 12Х13 ГОСТ 5949-75

ЛАТГИПРОПРОМ

Формат 11

6

Формат	Зона	Поз.	Обозначение	Наименование	Кол.	Примечание
				Документация		
11			21.07.01.110 СБ	Сборочный чертеж		
				Детали		
11		1	21.07.01.111	Лист подкладной	1	
11		2	21.07.01.112	Плита	1	
11		3	21.07.01.113	Косынка	2	

Выпуск 1-6 Серия 5.903-3

Инв. № подл. | Подпись и дата | Взам. инв. № | Инв. № дубл. | Подпись и дата

Изм.	Лист	№ докум.	Подпись	Дата
Разраб.		Ионова		6.07.91
Пров.		Зилгалвис		6.07.91
Гл. спец.		Суконосов		
Н. контр.		Колмец		
Утв.		Попов		

21.07.01.110

Опора

Лит.	Лист	Листов
		1

ЛАТГИПРОПРОМ

Формат 11

21.07.01.110 СБ

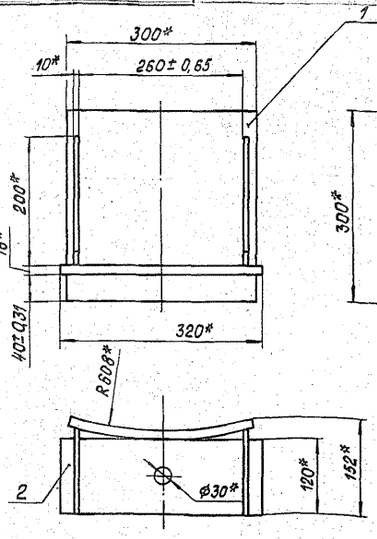

1. * Размеры для справок.
2. Сварные швы по ГОСТ 5264-80.

Изм.	Лист	№ докум.	Подпись	Дата
Разраб.		Ионова		6.07.91
Пров.		Зилгалвис		6.07.91
Гл. спец.		Суконосов		
Н. контр.		Колмец		6.07.91
Утв.		Попов		

21.07.01.110 СБ

Опора
Сборочный чертеж

Лит.	Масса	Масштаб
	18,9	1:5
Лист	Листов 1	

ЛАТГИПРОПРОМ

Формат 11

21.07.01.111

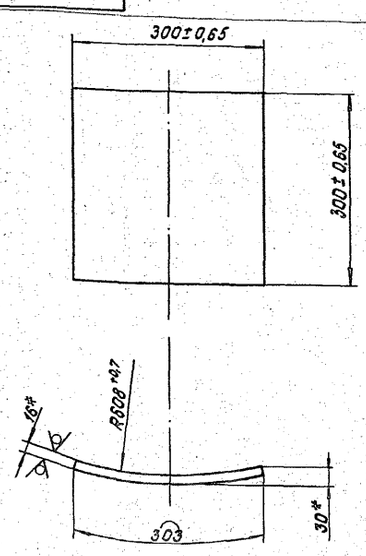

* Размеры для справок.

Выпуск 1-6 Серия 5.903-3

Инв. № подл. | Подпись и дата | Взам. инв. № | Инв. № дубл. | Подпись и дата

Изм.	Лист	№ докум.	Подпись	Дата
Разраб.		Ионова		6.07.91
Пров.		Зилгалвис		6.07.91
Гл. спец.		Суконосов		
Н. контр.		Колмец		6.07.91
Утв.		Попов		

21.07.01.111

Лист подкладной.

Лит.	Масса	Масштаб
	11,42	1:5
Лист	Листов	

Лист 16 ГОСТ 19903-74 / ВСт3сп3 ГОСТ 14637-79

ЛАТГИПРОПРОМ

17898-07 7

Формат 11

21.07.01.112

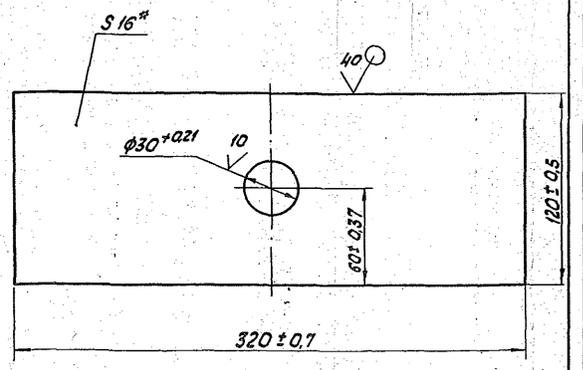

* Размер для справок.

Изм.	Лист	№ докум.	Подп.	Дата	21.07.01.112			
Разраб.		Ионова			Плита	Лит.	Масса 4,74	Масштаб 1:2
Пров.		Зилгалвис				Лист	Листов 1	
Гл.спец.		Сухоносов			Лист 16 ГОСТ 19903-74 / В Ст3сп3 ГОСТ 14637-79	ЛАТГИПРОПРОМ		
Н.контр.		Колмец						
Утв.		Попов						

Формат 11В

21.07.01.113

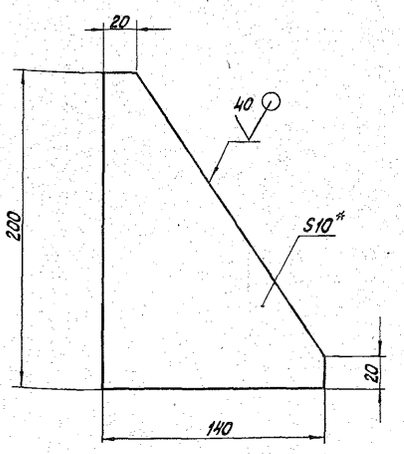

1. * Размер для справок.
2. Неуказанные предельные отклонения размеров $\pm\frac{IT14}{2}$

Изм.	Лист	№ докум.	Подп.	Дата	21.07.01.113			
Разраб.		Ионова			Косынка	Лит.	Масса 1,35	Масштаб 1:2
Пров.		Зилгалвис				Лист	Листов 1	
Гл.спец.		Сухоносов			Лист 10 ГОСТ 19903-74 / В Ст3сп3 ГОСТ 14637-79	ЛАТГИПРОПРОМ		
Н.контр.		Колмец						
Утв.		Попов						

Формат 11В

Формат	Зона	Поз.	Обозначение	Наименование	Кол.	Примечание
				Документация		
11			21.07.01.200 СБ	Сборочный чертеж		
				Сборочные единицы		
11		1	21.07.01.210	Скоба	2	
				Детали		
11		2	21.07.01.201	Корпус	1	
11		3	21.07.01.202	Косынка	6	
БЧ		4	21.07.01.203	Косынка		
				Лист 6 ГОСТ 19903-74 / 12×13 ГОСТ 7350-77		
				30±0,8×30±0,8 мм	6	0,05 кг

Изм.	Лист	№ докум.	Подп.	Дата	21.07.01.200			
Разраб.		Ионова			Корпус верхний	Лит.	Лист	Листов 1
Пров.		Зилгалвис				ЛАТГИПРОПРОМ		
Гл.спец.		Сухоносов						
Н.контр.		Колмец						
Утв.		Попов						

Формат 11В

21.07.01.200СБ

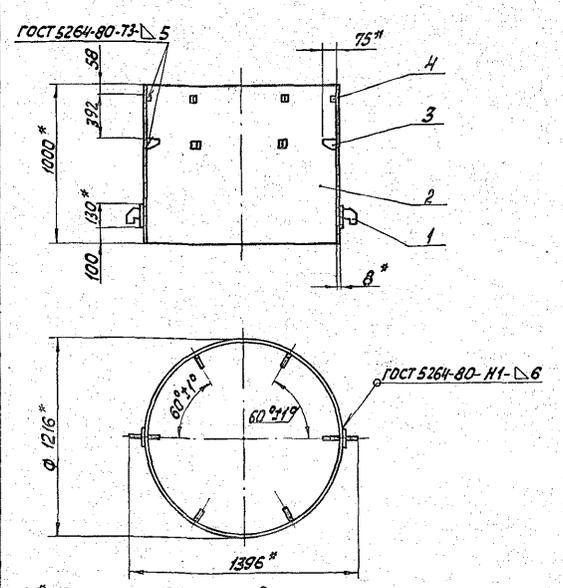

1. * Размеры для справок.
2. Неуказанные предельные отклонения размеров $\pm\frac{IT14}{2}$
3. Обработка поверхностей реза деталей БЧ 40.

Изм.	Лист	№ докум.	Подп.	Дата	21.07.01.200 СБ			
Разраб.		Ионова			Корпус верхний. Сборочный чертеж	Лит.	Масса 242,4	Масштаб 1:20
Пров.		Зилгалвис				Лист	Листов 1	
Гл.спец.		Сухоносов				ЛАТГИПРОПРОМ		
Н.контр.		Колмец						
Утв.		Попов						

17898-07 8 Формат 11В

21.07.01.201

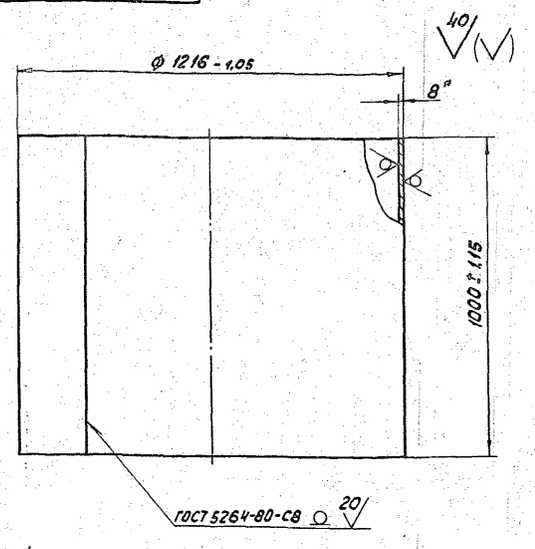

* размер для справок.

				21.07.01.201			
Изм.	Лист	№ докум.	Подп.	Дата			
Разраб.		Ионова			Корпус	Лит.	Масса 23,8 / Масштаб 1:10
Пров.		Зилгалвис				Лист	Листов 1
Т. контр.		Сухонасов			Лист 8 ГОСТ 19903-74 12х13 ГОСТ 7350-77	ЛАТГИПРОПРОМ	
Н. контр.		Колпец					
Утв.		Попов					

Формат А1

21.07.01.202

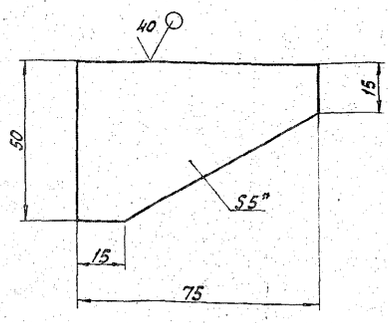

1.* Размеры для справок.

2. Неуказанные предельные отклонения размеров $\pm \frac{IT14}{2}$.

				21.07.01.202			
Изм.	Лист	№ докум.	Подп.	Дата			
Разраб.		Ионова			Косынка	Лит.	Масса 0,13 / Масштаб 1:1
Пров.		Зилгалвис				Лист	Листов 1
Т. контр.		Сухонасов			Лист 5 ГОСТ 19903-74 12х13 ГОСТ 7350-77	ЛАТГИПРОПРОМ	
Н. контр.		Колпец					
Утв.		Попов					

Формат А1

Серия 5.903-3 Выпуск 1-6

Инв. № подл. | Подп. и дата | Взам. инв. № | Инв. № дубл. | Подп. и дата

Формат	Зона	Поз.	Обозначение	Наименование	Кол.	Примечание
				Документация		
11			21.07.01.210 СБ	Сборочный чертеж		
				Детали		
11	1		21.07.01.211	Лист подкладной	1	
11	2		21.07.01.212	Крюк	1	

				21.07.01.210			
Изм.	Лист	№ докум.	Подп.	Дата			
Разраб.		Ионова			Скоба	Лит.	Лист / Листов 1
Пров.		Зилгалвис					
Т. контр.		Сухонасов				ЛАТГИПРОПРОМ	
Н. контр.		Колпец					
Утв.		Попов					

Формат А1

21.07.01.210 СБ

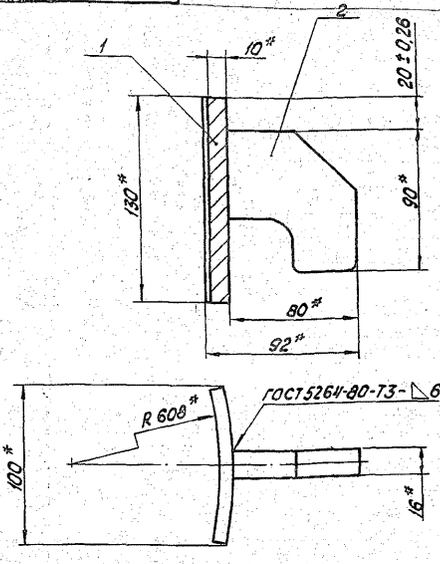

* размеры для справок.

				21.07.01.210 СБ			
Изм.	Лист	№ докум.	Подп.	Дата			
Разраб.		Ионова			Скоба Сборочный чертеж	Лит.	Масса 1,64 / Масштаб 1:2
Пров.		Зилгалвис				Лист	Листов 1
Т. контр.		Сухонасов				ЛАТГИПРОПРОМ	
Н. контр.		Колпец					
Утв.		Попов					

Формат А1

21.07.01.211

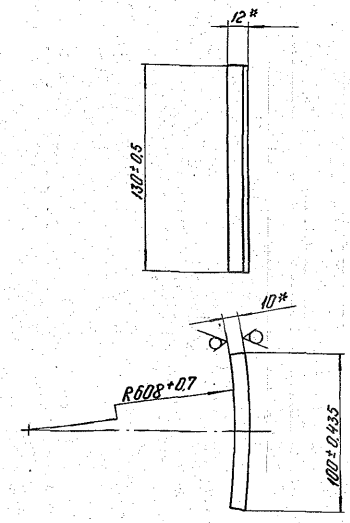

* Размеры для справок.

Изм.	Лист	№ докум.	Подп.	Дата		Лит.	Масса	Масштаб
Разраб.		Ионова		16.10.81	Лист подкладной		1	1:2
Пров.		Зилгалвис		16.10.81		Лист	Листов 1	
Гл.спец.		Сухоносов			Лист 10 ГОСТ 19903-74 / ВСт3СП3 ГОСТ 14637-79	ЛАТГИПРОПРОМ		
Н.контр.		Колмец		17.10.81				
Утв.		Попов						

Формат 11В

21.07.01.212

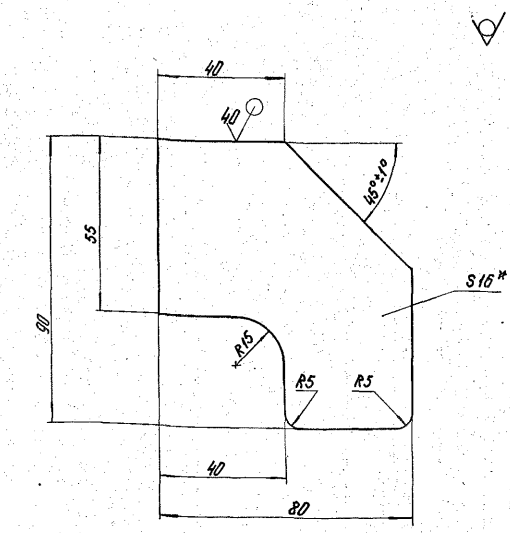

1* Размер для справок.

2 Неуказанные предельные отклонения размеров $\pm\frac{IT14}{2}$.

Изм.	Лист	№ докум.	Подп.	Дата		Лит.	Масса	Масштаб
Разраб.		Ионова		16.10.81	Крюк		0,64	1:1
Пров.		Зилгалвис		16.10.81		Лист	Листов 1	
Гл.спец.		Сухоносов			Лист 16 ГОСТ 19903-74 / ВСт3СП3 ГОСТ 14637-79	ЛАТГИПРОПРОМ		
Н.контр.		Колмец		17.10.81				
Утв.		Попов						

Формат 11В

Серия 5.903-3 Выпуск 1-6

Формат	Зона	Поз.	Обозначение	Наименование	Кол.	Примечание
				Документация		
12			21.07.01.300 СБ	Сборочный чертеж		
				Сборочные единицы		
11		1	21.07.01.310	Труба перепускная	2	
11		2	21.07.01.320	Крестовина	1	
				Детали		
12		3	21.07.01.301	Лист барботажный	1	
11		4	21.07.01.302	Днище	1	
11		5	21.07.01.303	Труба переливная	1	
11		6	21.07.01.304	Ребро	6	
64		7	21.07.01.305	Труба подводящая		
				Труба 159×6 ГОСТ 8732-78 / В20 ГОСТ 8731-74*	1	52,4 кг
64		8	21.07.01.306	Перегородка		
				Лист 5 ГОСТ 19903-74 / 12Х13 ГОСТ 7350-77		
				1242-2,6 Х 519-1,75 мм	1	25,3 кг
64		9	21.07.01.307	Перегородка		
				Лист 5 ГОСТ 19903-74 / 12Х13 ГОСТ 7350-77		
				498±0,775×547±0,875 мм	1	10,7 кг

21.07.01.300

Изм.	Лист	№ докум.	Подп.	Дата		Лит.	Лист	Листов
Разраб.		Ионова		16.10.81	Барботажное устройство		1	2
Пров.		Зилгалвис		16.10.81		ЛАТГИПРОПРОМ		
Гл.спец.		Сухоносов						
Н.контр.		Колмец						
Утв.		Попов						

Формат 11В

Серия 5.903-3 Выпуск 1-6

Формат	Зона	Поз.	Обозначение	Наименование	Кол.	Примечание
64		10	21.07.01.308	Перегородка		
				Лист 5 ГОСТ 19903-74 / 12Х13 ГОСТ 7350-77	2	3,1 кг
64		11	21.07.01.309	Патрубок		
				Труба 219×8 ГОСТ 8732-78 / В20 ГОСТ 8731-74*	1	8,3 кг

Изм.	Лист	№ докум.	Подп.	Дата	21.07.01.300	Лист 2

17898-07 10 Формат 11В

21.07.01.300 СБ

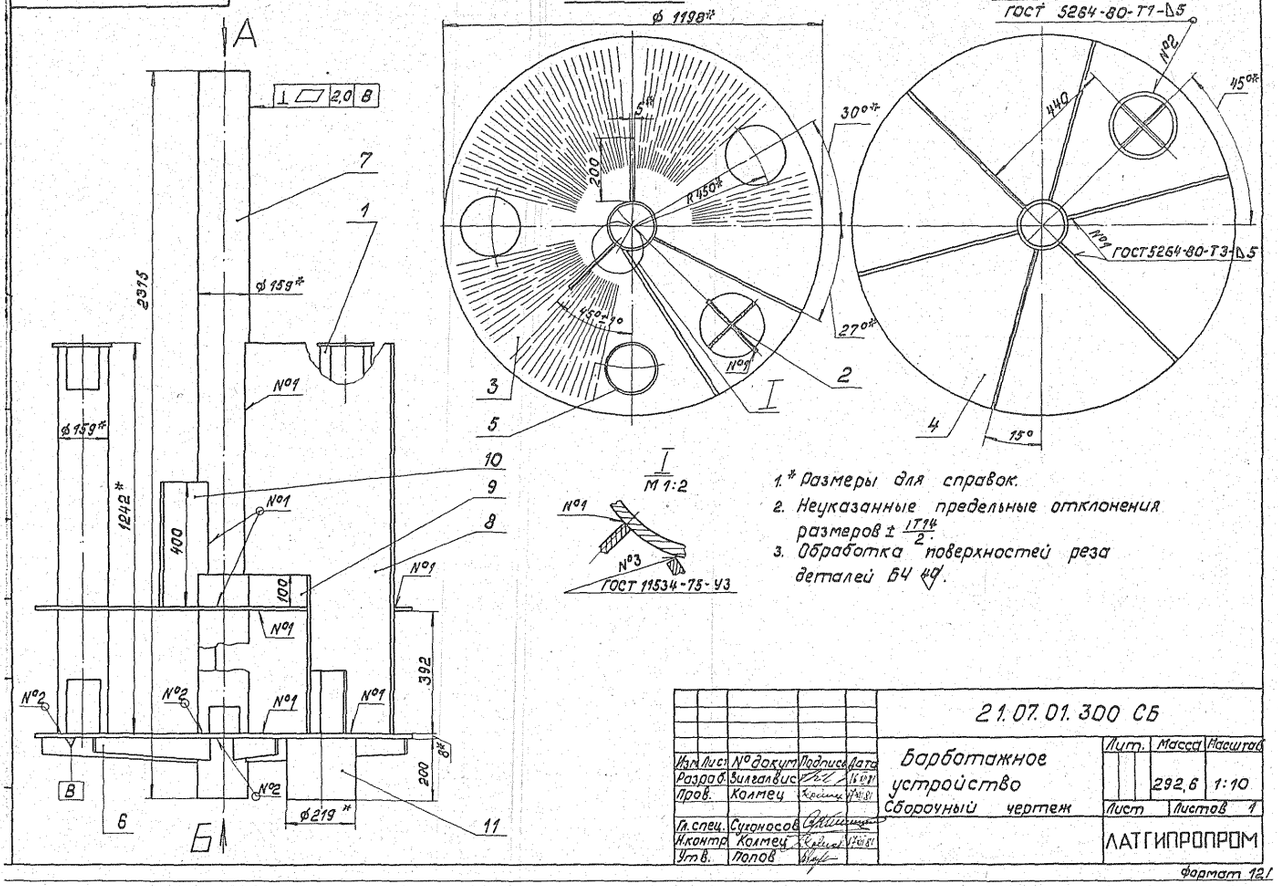

						21.07.01.300 СБ			
Изм.	Лист	№ докум.	Подпись	Дата	Барботажное устройство Сборочный чертеж	Лит.	Масса	Масштаб	
Разраб.		Зилгалвис					292.6	1:10	
Пров.		Колтец				Лист	Листов 1		
Гл. спец.		Сухоносов				ЛАТГИПРОПРОМ			
Н. контр.		Колтец							
Утв.		Попов							

Формат А1

21.07.01.301

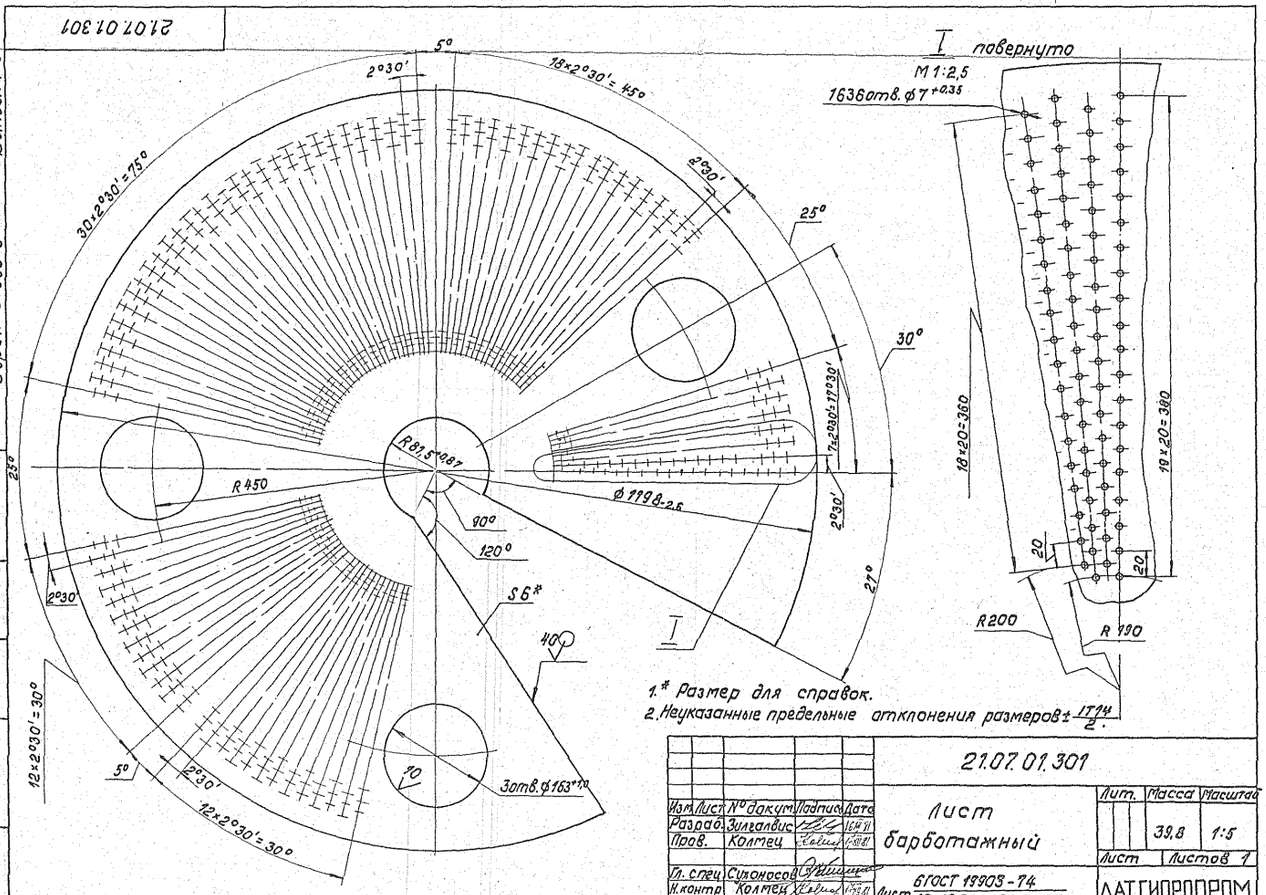

						21.07.01.301			
Изм.	Лист	№ докум.	Подпись	Дата	Лист барботажный	Лит.	Масса	Масштаб	
Разраб.		Зилгалвис					39,8	1:5	
Пров.		Колтец				Лист	Листов 1		
Гл. спец.		Сухоносов				ЛАТГИПРОПРОМ			
Н. контр.		Колтец							
Утв.		Попов							

Б ГОСТ 19903-74 Лист 12Х13 ГОСТ 7350-77

17898-07 11

Формат А1

Серия 5.903-3 Выпуск 1-6

21.07.01.302

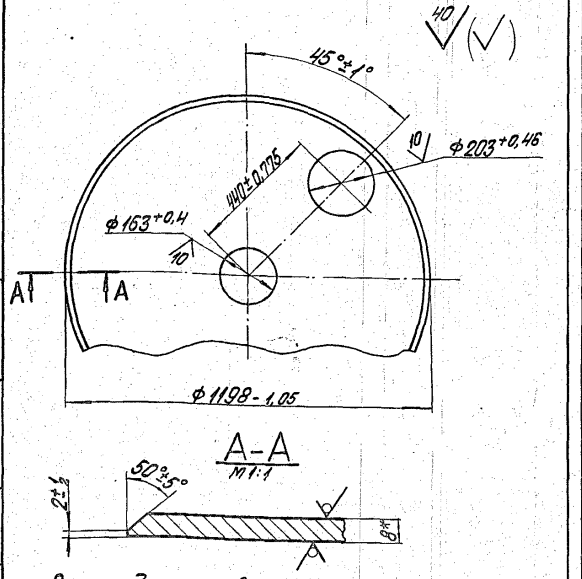

* Размер для справок.

Изм.	Лист	№ докум.	Подпись	Дата
Разраб.		Ионова		16.XII.81
Пров.		Зигалвис		16.XII.81
Гл. спец.		Суханосов		
Н. контр.		Колмец		17.XII.81
Утв.		Попов		

21.07.01.302

Днище

Лит.	Масса	Масштаб
	67	1:10

Лист 8 ГОСТ 19903 / 12х13 ГОСТ 7350-77

Лист | Листов 1

ЛАТГИПРОПРОМ

Формат 11В

Серия 5.903-3 Выпуск 1-6

21.07.01.303

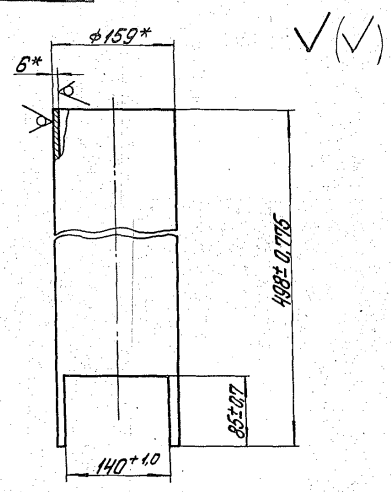

* Размеры для справок.

Изм.	Лист	№ докум.	Подпись	Дата
Разраб.		Ионова		16.XII.81
Пров.		Зигалвис		16.XII.81
Гл. спец.		Суханосов		
Н. контр.		Колмец		17.XII.81
Утв.		Попов		

21.07.01.303

Труба переливная

Лит.	Масса	Масштаб
	10,3	1:4

Труба 159х6 ГОСТ 8732-78 / 20 ГОСТ 8731-74*

Лист | Листов 1

ЛАТГИПРОПРОМ

Формат 11В

Серия 5.903-3 Выпуск 1-6

21.07.01.304

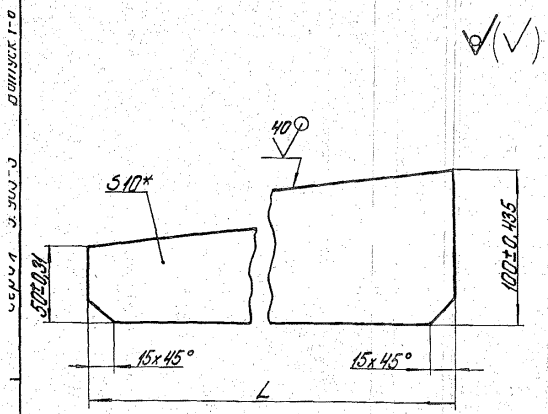

Обозначение	L, мм	Масса, кг
21.07.01.304	519-1,75	3,04
-01	436-1,55	2,55

* Размер для справок.

Изм.	Лист	№ докум.	Подпись	Дата
Разраб.		Ионова		16.XII.81
Пров.		Зигалвис		16.XII.81
Гл. спец.		Суханосов		
Н. контр.		Колмец		17.XII.81
Утв.		Попов		

21.07.01.304

Ребро

Лит.	Масса	Масштаб
	см. табл.	1:2

Лист 10 ГОСТ 19903-74 / 8Ст.3сп3 ГОСТ 14637-79

Лист | Листов 1

ЛАТГИПРОПРОМ

Формат 11В

Серия 5.903-3 Выпуск 1-6

Форм.	Зона	Поз.	Обозначение	Наименование	Кол.	Примечание
				документация		
11			21.07.01.310 СБ	Сборочный чертеж		
				детали		
11		1	21.07.01.311	Труба	1	
Б4		2	21.07.01.312	Крышка		
				Лист 5 ГОСТ 19903-74 / 12х13 ГОСТ 7350-77	1	1 кг

Изм.	Лист	№ докум.	Подпись	Дата
Разраб.		Ионова		16.XII.81
Пров.		Зигалвис		16.XII.81
Гл. спец.		Суханосов		
Н. контр.		Колмец		17.XII.81
Утв.		Попов		

21.07.01.310

Труба перепускная

Лит.	Лист	Листов
		1

ЛАТГИПРОПРОМ

17898-07 12

Формат 11В

21.07.01.310СБ

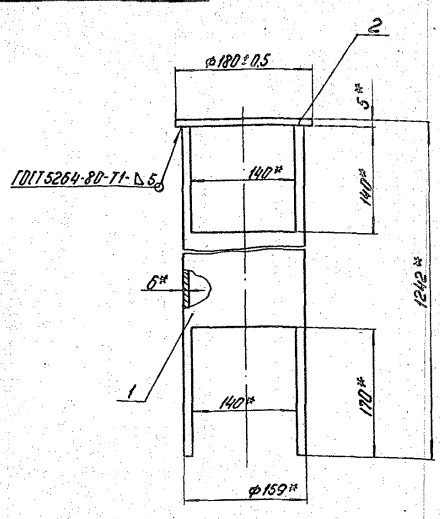

1* Размеры для справок.

2 Обработка поверхностей реза деталей Б4 40.

					21.07.01.310СБ		
Изм.	Лист	№ докум.	Подп.	Дата	Труба перепускная Сборочный чертеж.	Лит.	Масса	Масштаб
Разраб.		Цонова					25,5	1:4
Пров.		Зинганвис				Лист	Листов 1
Т. контр.		Сухотских				ЛАТГИПРОПРОМ	
Н. контр.		Кольнер					
Утв.		Попов					

Формат А4

Серия 5.903-3 Выпуск 1-6

Инв.№ подл. | Подп. и дата | Взам. инв.№ | Инв.№ дубл. | Подп. и дата

21.07.01.311

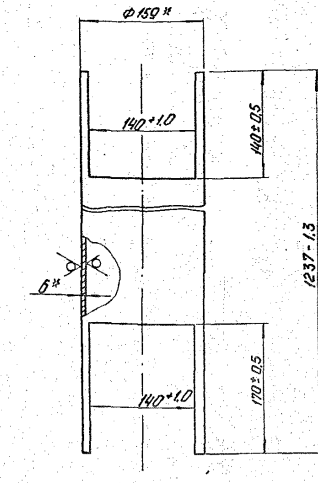

* Размеры для справок.

					21.07.01.311		
Изм.	Лист	№ докум.	Подп.	Дата	Труба	Лит.	Масса	Масштаб
Разраб.		Цонова					24,5	1:4
Пров.		Зинганвис				Лист	Листов 1
Т. контр.		Сухотских				ЛАТГИПРОПРОМ	
Н. контр.		Кольнер			Труба 159×6 ГОСТ 8732-78 / 20 ГОСТ 8731-74*		
Утв.		Попов					

Формат А4

Формат	Зона	Поз.	Обозначение	Наименование	Кол.	Примечание
				Документация		
11			21.07.01.320СБ	Сборочный чертеж.		
				Детали		
Б4		1	21.07.01.321	Ребро		
				Лист 5 ГОСТ 19903-74 / 12Х13 ГОСТ 7350-77	1	1,63 кг
Б4		2	21.07.01.322	Ребро		
				Лист 5 ГОСТ 19903-74 / 12Х13 ГОСТ 7350-77	2	0,85 кг

					21.07.01.320		
Изм.	Лист	№ докум.	Подп.	Дата	Крестовина	Лит.	Масса	Масштаб
Разраб.		Цонова					3,33	1:4
Пров.		Зинганвис				Лист	Листов 1
Т. контр.		Сухотских				ЛАТГИПРОПРОМ	
Н. контр.		Кольнер					
Утв.		Попов					

Формат А4

21.07.01.320СБ

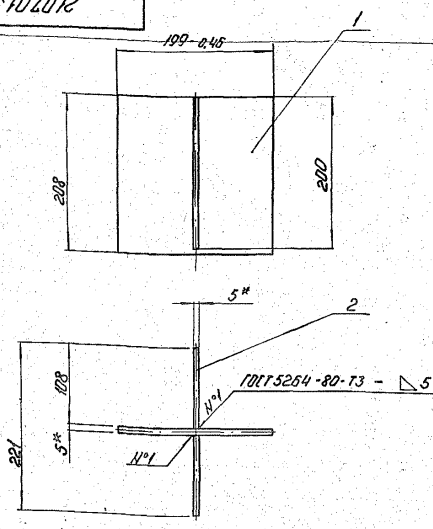

1* Размеры для справок.

2 Неуказанные предельные отклонения размеров ±IT14/2.

3 Обработка поверхностей реза деталей Б4 40.

					21.07.01.320СБ		
Изм.	Лист	№ докум.	Подп.	Дата	Крестовина Сборочный чертеж.	Лит.	Масса	Масштаб
Разраб.		Цонова					3,33	1:4
Пров.		Зинганвис				Лист	Листов 1
Т. контр.		Сухотских				ЛАТГИПРОПРОМ	
Н. контр.		Кольнер					
Утв.		Попов					

Серия 5.903-3 Выпуск 1-6

Инв.№ подл. | Подп. и дата | Взам. инв.№ | Инв.№ дубл. | Подп. и дата

Формат А4

Серия 5.903-3 Выпуск 1-6

Форм.	Зона	Поз.	Обозначение	Наименование	Кол.	Примечание
				Документация		
11			21.07.01.400 СБ	Сборочный чертёж		
				Детали		
11		1	21.07.01.401	Лист переливной	1	
11		2	21.07.01.402	Обечайка	1	

Изм.	Лист	№ докум.	Подп.	Дата
Разраб.		Ионова		16.10.81
Пров.		Зилгалвис		16.10.81
Гл.спец.		Сухоносов		
Н.контр.		Колмец		16.10.81
Утв.		Попов		

21.07.01.400

Тарелка переливная

Лит.	Лист	Листов
		1

ЛАТГИПРОПРОМ

Формат 11В

21.07.01.400СБ

Серия 5.903-3 Выпуск 1-6

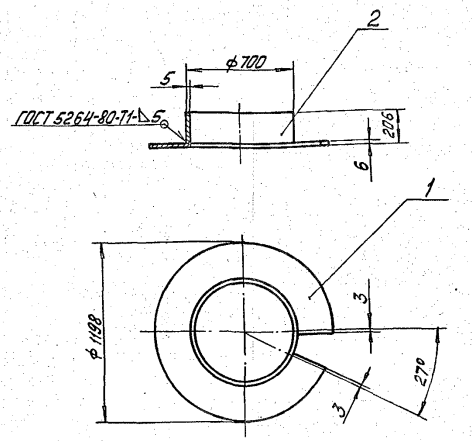

Размеры для справок.

Подп. и дата | Взам. инв. № | Инв. № подл.

21.07.01.400 СБ

Изм.	Лист	№ докум.	Подп.	Дата
Разраб.		Ионова		16.10.81
Пров.		Зилгалвис		16.10.81
Гл.спец.		Сухоносов		
Н.контр.		Колмец		16.10.81
Утв.		Попов		

Тарелка переливная

Сборочный чертёж

Лит.	Масса	Масштаб
	50	1:20

Лист | Листов 1

ЛАТГИПРОПРОМ

Формат 11В

21.07.01.401

Серия 5.903-3 Выпуск 1-6

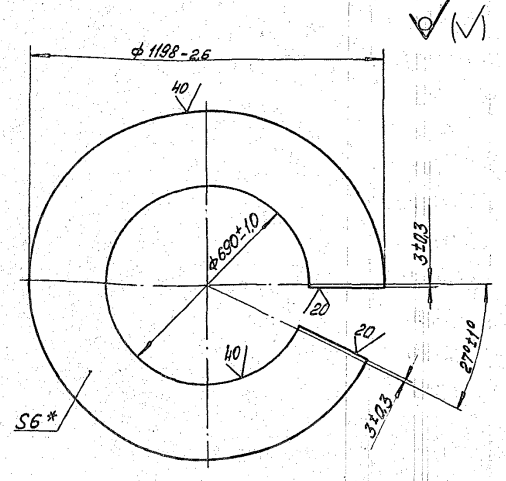

* Размер для справок.

21.07.01.401

Изм.	Лист	№ докум.	Подп.	Дата
Разраб.		Ионова		16.10.81
Пров.		Зилгалвис		16.10.81
Гл.спец.		Сухоносов		
Н.контр.		Колмец		16.10.81
Утв.		Попов		

Лист переливной

Лит.	Масса	Масштаб
	32,9	1:10

Лист | Листов 1

Лист 6 ГОСТ 19903-74 / 12Х13 ГОСТ 7350-77

ЛАТГИПРОПРОМ

Формат 11В

21.07.01.402

Серия 5.903-3 Выпуск 1-6

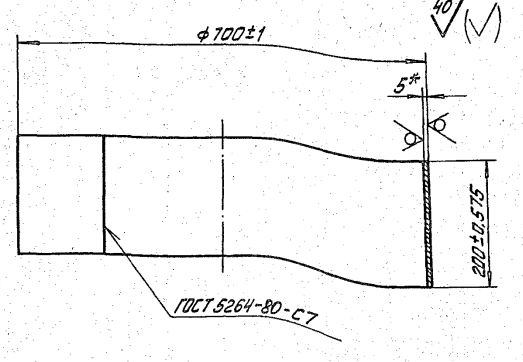

* Размер для справок.

Подп. и дата | Взам. инв. № | Инв. № подл.

21.07.01.402

Изм.	Лист	№ докум.	Подп.	Дата
Разраб.		Ионова		16.10.81
Пров.		Зилгалвис		16.10.81
Гл.спец.		Сухоносов		
Н.контр.		Колмец		16.10.81
Утв.		Попов		

Обечайка

Лит.	Масса	Масштаб
	17,14	1:5

Лист | Листов 1

Лист 5 ГОСТ 19903-74 / 12Х13 ГОСТ 7350-77

ЛАТГИПРОПРОМ

Формат 11В

Формат	Зона	Поз.	Обозначение	Наименование	Кол.	Примечание
				Документация		
А1			21.07.01.500 СБ	Сборочный чертеж		
				Детали		
А2		1	21.07.01.501	Лист дырчатый	1	
Б4		2	21.07.01.502	кольцо Лист 5 ГОСТ 19903-74 12Х13 ГОСТ 7350-77	1	27 кг
Б4		3	21.07.01.503	кольцо Лист 5 ГОСТ 19903-74 12Х13 ГОСТ 7350-77	1	2,02 кг

Изм.	Лист	№ докум.	Подп.	Дата
Разраб.		Ионова		
Пров.		Зилгалвис		
Гл. спец.		Суконосов		
Н. контр.		Колмец		
Утв.		Попов		

21.07.01.500

Тарелка дырчатая

Лит.	Лист	Листов
		1

ЛАТГИПРОПРОМ

Формат А1Б

21.07.01.500

Выпуск 1-6

Серия 5.903-3

Инв. № подл. | Подп. и дата | Взам. инв. № | Инв. № дубл. | Подп. и дата

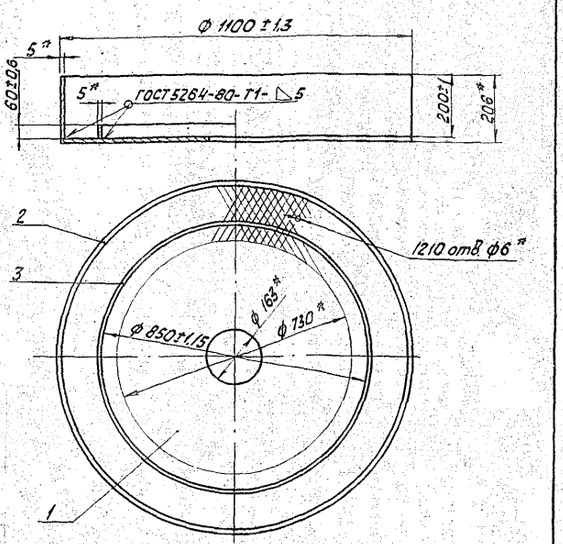

1. * Размеры для справок.
2. Обработка поверхностей реза дет. Б4 40

21.07.01.500 СБ

Тарелка дырчатая сборочный чертеж

Изм.	Лист	№ докум.	Подп.	Дата
Разраб.		Ионова		
Пров.		Зилгалвис		
Гл. спец.		Суконосов		
Н. контр.		Колмец		
Утв.		Попов		

Лит.	Масса	Масштаб
	71,2	1:10
Лист	Листов 1	

ЛАТГИПРОПРОМ

Формат А1Б

21.07.01.501

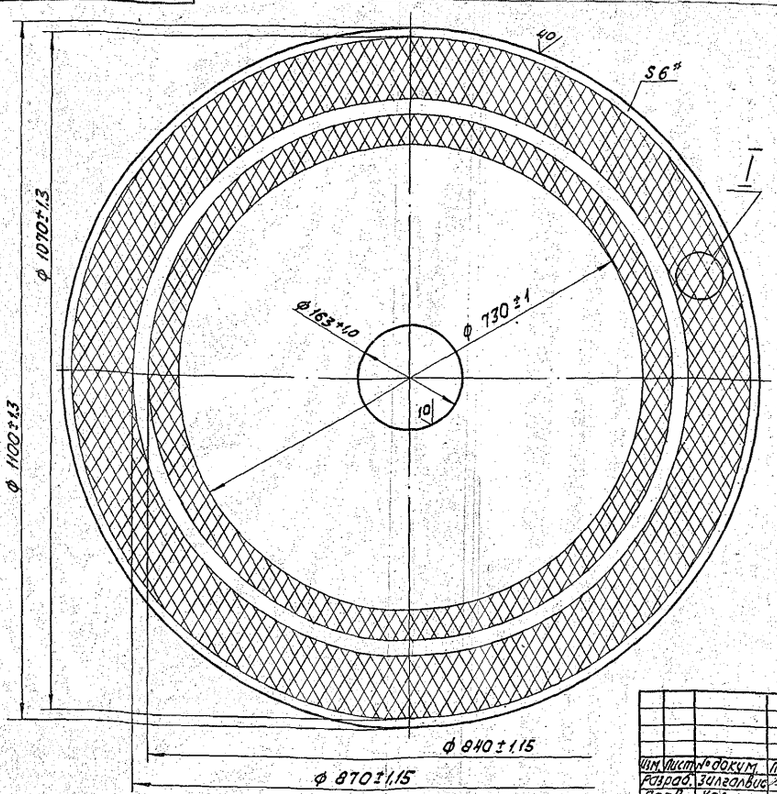

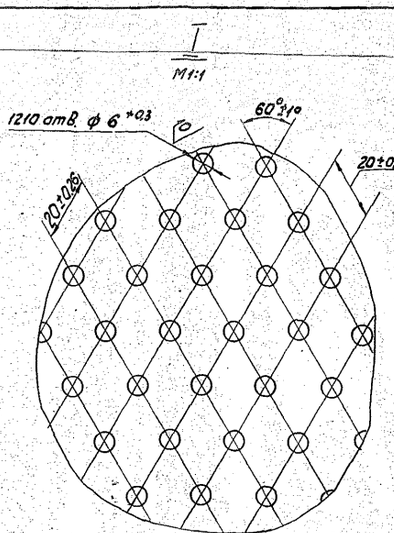

* Размер для справок

Изм.	Лист	№ докум.	Подп.	Дата
Разраб.		Зилгалвис		
Пров.		Колмец		
Гл. спец.		Суконосов		
Н. контр.		Колмец		
Утв.		Попов		

21.07.01.501

Лист дырчатый

Лист 6 ГОСТ 19903-74
12Х13 ГОСТ 7350-77

Лит.	Масса	Масштаб
	42,17	1:5
Лист	Листов 1	

ЛАТГИПРОПРОМ

Формат А2

Форм.	Зона	Поз.	Обозначение	Наименование	Кол.	Примечание
				Документация		
11			21.07.01.600 СБ	Сборочный чертёж		
				Детали		
Б4		1	21.07.01.601	Отбойник		
				Лист 5 ГОСТ 19903-74 / 12Х13 ГОСТ 7350-77	1	3,16 кг
Б4		2	21.07.01.602	Ножка		
				Полоса 5×30 ГОСТ 103-76 / 12Х13 ГОСТ 5949-75	4	0,24 кг

Изм.	Лист	№ докум.	Подп.	Дата
Разраб.		Ионова		
Пров.		Зилгалвис		
Гл. спец.		Сухоносов		
Н. контр.		Колмец		
Утв.		Попов		

21.07.01.600

Отбойник

Лит.	Лист	Листов
		1

ЛАТГИПРОПРОМ

Формат 11В

Серия 5.903-3 Выпуск 1-6

Инв. № подл. | Подп. и дата | Взам. инв. № | Инв. № дубл. | Подп. и дата

21.07.01.600 СБ

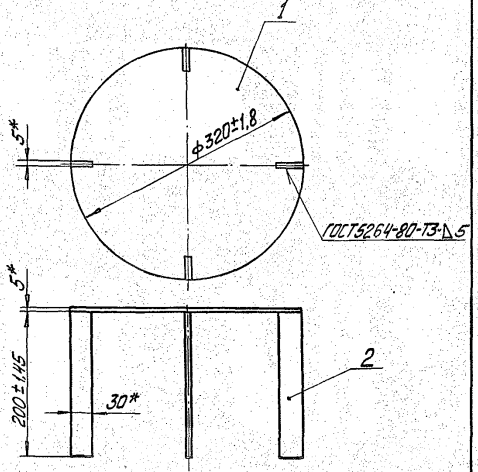

1* Размеры для справок.
2. Обработка поверхностей реза деталей Б4 40/.

Изм.	Лист	№ докум.	Подп.	Дата
Разраб.		Ионова		
Пров.		Зилгалвис		
Гл. спец.		Сухоносов		
Н. контр.		Колмец		
Утв.		Попов		

21.07.01.600 СБ

Отбойник

Сборочный чертёж

Лит.	Масса	Масштаб
	4,12	1:4

Лист | Листов 1

ЛАТГИПРОПРОМ

Формат 11В

Форм.	Зона	Поз.	Обозначение	Наименование	Кол.	Примечание
				Документация		
11			21.07.01.700 СБ	Сборочный чертёж		
				Детали		
11		1	21.07.01.701	Крышка	1	
11		2	21.07.01.304-01	Ребро	6	
Б4		3	21.07.01.702	Патрубок		
				Труба 325×8 ГОСТ 10704-76 / 20 ГОСТ 10705-63*		
				L = 200±0,575 мм	1	12,5 кг

Изм.	Лист	№ докум.	Подп.	Дата
Разраб.		Ионова		
Пров.		Зилгалвис		
Гл. спец.		Сухоносов		
Н. контр.		Колмец		
Утв.		Попов		

21.07.01.700

Крышка

Лит.	Лист	Листов
		1

ЛАТГИПРОПРОМ

Формат 11В

Серия 5.903-3 Выпуск 1-6

Инв. № подл. | Подп. и дата | Взам. инв. № | Инв. № дубл. | Подп. и дата

21.07.01.700 СБ

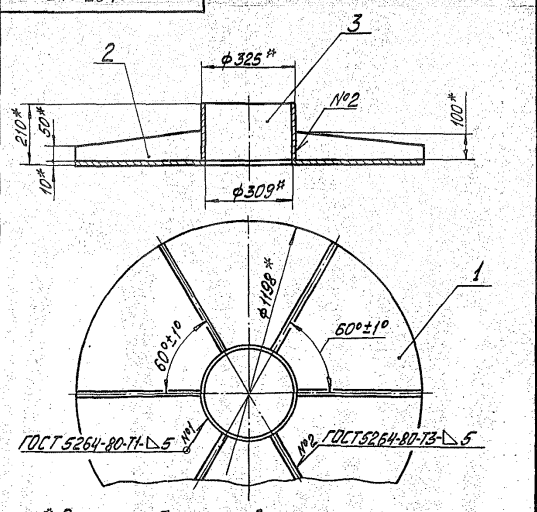

1* Размеры для справок.
2. Обработка поверхностей реза деталей Б4 40/.

Изм.	Лист	№ докум.	Подп.	Дата
Разраб.		Ионова		
Пров.		Зилгалвис		
Гл. спец.		Сухоносов		
Н. контр.		Колмец		
Утв.		Попов		

21.07.01.700 СБ

Крышка

Сборочный чертёж

Лит.	Масса	Масштаб
	110,4	1:10

Лист | Листов 1

ЛАТГИПРОПРОМ

17898-07 16

Формат 11В

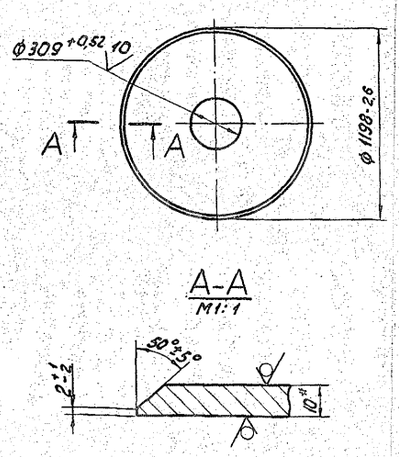

А-А
М1:1

* Размер для справок.

Изм.	Лист	№ докум.	Подп.	Дата	21.07.01.701			
Разраб.		Ионова			Крышка	Лит.	Масса	Масштаб
Пров.		Зигалвич					82,6	1:20
Т.контр.						Лист	Листов 1	
Т.спец.		Суханосов			10 ГОСТ 19903-74	ЛАТГИПРОПРОМ		
Н.контр.		Колмец			Лист 12Х13 ГОСТ 7350-77			
Утв.		Попов						

Формат 11В

Формат	Зона	Поз.	Обозначение	Наименование	Кол.	Примечание
				Документация		
12			21.07.01.800 СБ	Сборочный чертеж		
				Детали		
БЧ		1	21.07.01.801	Коллектор		
				Труба 219х8 ГОСТ 8732-78 / В20 ГОСТ 8731-74*	1	
БЧ		2	21.07.01.802	Заглушка		
				Лист 10 ГОСТ 19903-74 / 12Х13 ГОСТ 5949-75	1	

Серия 5.903-3 Выпуск 1-6

Инв.№ подл. | Подп. и дата | Взам. инв.№ | Инв.№ дубл. | Подп. и дата

Изм.	Лист	№ докум.	Подп.	Дата	21.07.01.800			
Разраб.		Ионова			Коллектор	Лит.	Лист	Листов 1
Пров.		Зигалвич				ЛАТГИПРОПРОМ		
Т.спец.		Суханосов						
Н.контр.		Колмец						
Утв.		Попов						

Формат 11В

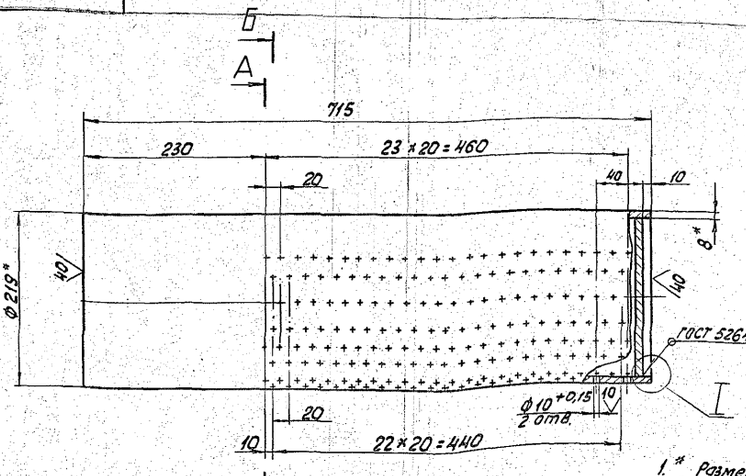

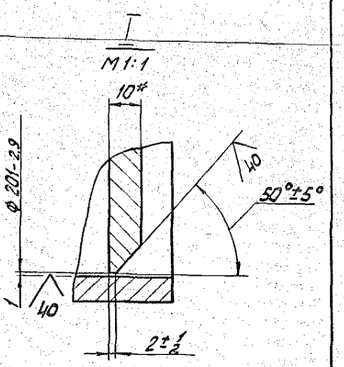

1. * Размеры для справок.
2. Неуказанные предельные отклонения размеров $\pm \frac{IT14}{2}$

А-А

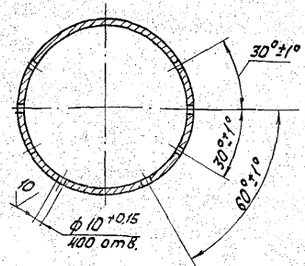

Б-Б

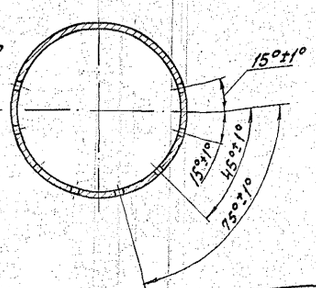

Изм.	Лист	№ докум.	Подп.	Дата	21.07.01.800 СБ			
Разраб.		Ионова			Коллектор Сборочный чертеж	Лит.	Масса	Масштаб
Пров.		Зигалвич					29,6	1:4
Т.спец.		Суханосов				Лист	Листов 1	
Н.контр.		Колмец				ЛАТГИПРОПРОМ		
Утв.		Попов						

Формат 12Г

Форм.	Зона	Поз.	Обозначение	Наименование	Кол.	Примечание
				Документация		
12			21.05.02.000СБ	Сборочный чертеж		
				Сборочные единицы		
11		1	21.05.02.100	Охладитель	1	
11		2	21.05.02.200	Камера	1	
				Детали		
11		3	21.05.02.001	Прокладка	1	
				Стандартные изделия		
		4		Болт М20×80.46 ГОСТ 7798-70*	16	
		5		Гайка М20.5 ГОСТ 5915-70*	16	

21.05.02.000

Изм.	Лист	№ докум.	Подпись	Дата
Разраб.		Эйдиньш		
Пров.		Колмец		
Гл. спец.		Сухоносов		
Н. контр.		Колмец		
Утв.		Попов		

Охладитель выпара ОВВ-8

Литера	Лист	Листов
		1

ЛАТГИПРОПРОМ

Формат 11В

21.05.02.001

Серия 5.903-3 Выпуск 1-6

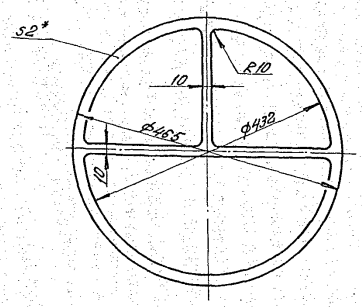

*Размер для справок.

Изм.	Лист	№ докум.	Подпись	Дата
Разраб.		Эйдиньш		
Пров.		Колмец		
Гл. спец.		Сухоносов		
Н. контр.		Колмец		
Утв.		Попов		

Прокладка

Литера	Масса	Масштаб
	0,1	1:5

Лист | Листов 1

Паронит ПОН2 ГОСТ 481-80

ЛАТГИПРОПРОМ

Формат 11В

Форм.	Зона	Поз.	Обозначение	Наименование	Кол.	Примечание
				Документация		
22			21.05.02.100СБ	Сборочный чертеж		
				Сборочные единицы		
11		1	21.05.02.110	Каркас	1	
				Детали		
11		2	21.05.02.101	Корпус	1	
11		3	21.05.02.102	Патрубок	1	
11		4	21.05.02.103	Патрубок	1	
11		5	21.05.02.104	Патрубок	1	
11		6	21.05.02.105	Змеевик	10	
11		7	21.05.02.105-01	Змеевик	10	
11		8	21.05.02.105-02	Змеевик	10	
11		9	21.05.02.105-03	Змеевик	8	
11		10	21.05.02.105-04	Змеевик	6	
11		11	21.05.02.105-05	Змеевик	4	
11		12	21.05.02.106	Дно	1	
54		13	21.05.02.107	Лапа	2	

21.05.02.100

Изм.	Лист	№ докум.	Подпись	Дата
Разраб.		Эйдиньш		
Пров.		Колмец		
Гл. спец.		Сухоносов		
Н. контр.		Колмец		
Утв.		Попов		

Охладитель

Литера	Лист	Листов
		1

ЛАТГИПРОПРОМ

Формат 11В

21.05.02.101

Серия 5.903-3 Выпуск 1-6

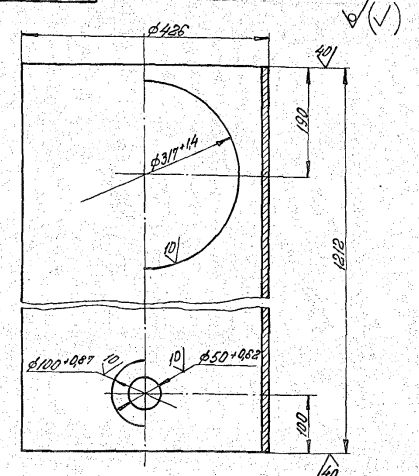

1.*Размеры для справок.
2. Неуказанные предельные отклонения размеров $\pm\frac{IT14}{2}$.

Изм.	Лист	№ докум.	Подпись	Дата
Разраб.		Эйдиньш		
Пров.		Колмец		
Гл. спец.		Сухоносов		
Н. контр.		Колмец		
Утв.		Попов		

Корпус

Литера	Масса	Масштаб
	99,5	1:5

Лист | Листов 1

Труба 426×8 ГОСТ 10704-76
820 ГОСТ 10705-63*

ЛАТГИПРОПРОМ

17898-07 18

Формат 11В

21.05.02.000 СБ

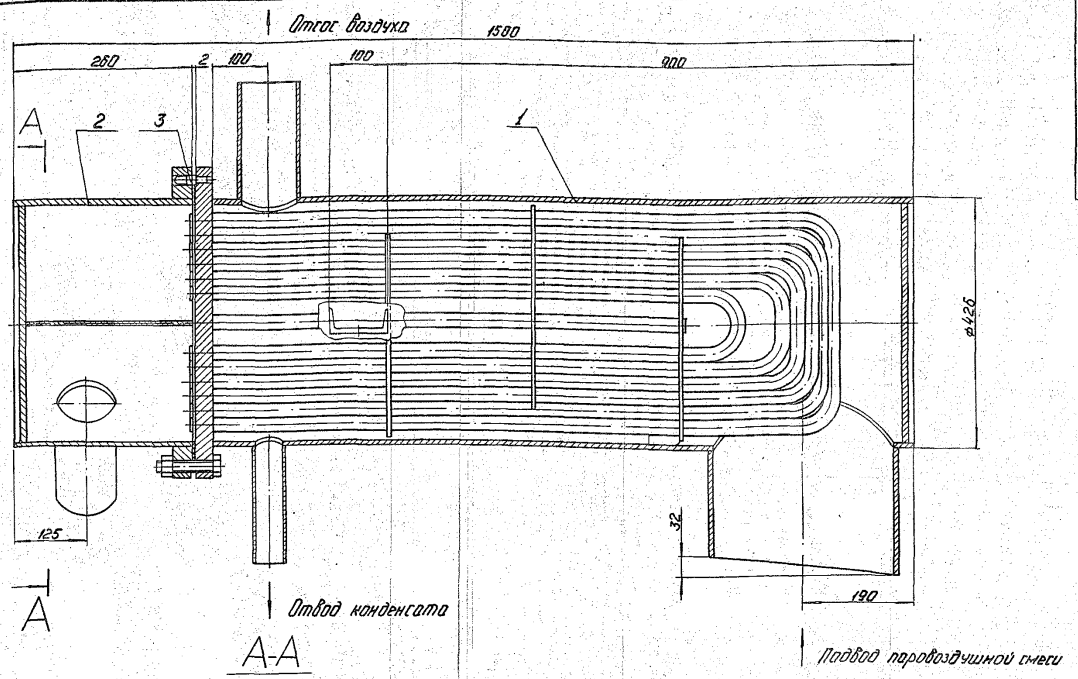

A-A

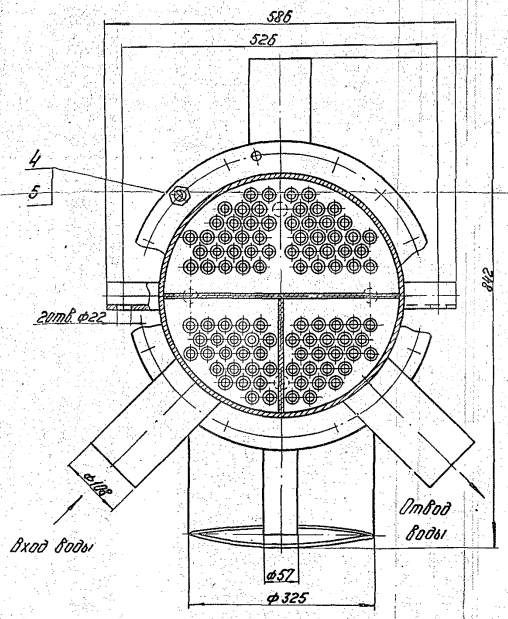

Технические требования

1. Материал, изготовление и сварка по ГОСТ 16860-77 и ОСТ 26-291-79.
2. Размеры для справок.
3. Аппарат окрасить снаружи в два слоя грунтом ГФ-020 по ТУ 610-1642-77 или лаком БТ-577 по ГОСТ 5631-79.
4. Аппарат не подлежит ведению Госгортехнадзора.
5. Погрузка и крепление аппарата при перевозке по железным дорогам Союза ССР по „ТУ погрузки и крепления грузов" МПС, 1969 г.
6. На период транспортировки и хранения все отверстия в штуцерах должны быть защищены от механических повреждений и попадания в сосуд влаги, пыли.
7. Настоящий чертеж разработан взамен чертежа Черновицкого машиностроительного завода № 8-25777.

Техническая характеристика

№ п/п	Наименование	Значение	
		Трубная система	Корпус
1	Давление рабочее, абсолютное кгс/см²	4	0,1-1,2
2	Температура, °С	10-80	40-104
3	Среда	Вода	пар, вода
4	Давление пробное при гидроиспытании, избыточное кгс/см²	6	6

Изм.	Лист	№ докум.	Подп.	Дата
Разраб.		Эйдиньш		16.10.81
Пров.		Колмец		17.10.81
Гл. спец.		Суховосов		
Н. контр.		Колмец		17.10.81
Утв.		Попов		

21.05.02.000 СБ

Охладитель выпара ОВВ-8. Сборочный чертеж.

Лит.	Масса	Масштаб
	370	1:5

Лист | Листов 1

ЛАТГИПРОПРОМ

17898-07 19 Формат 22В

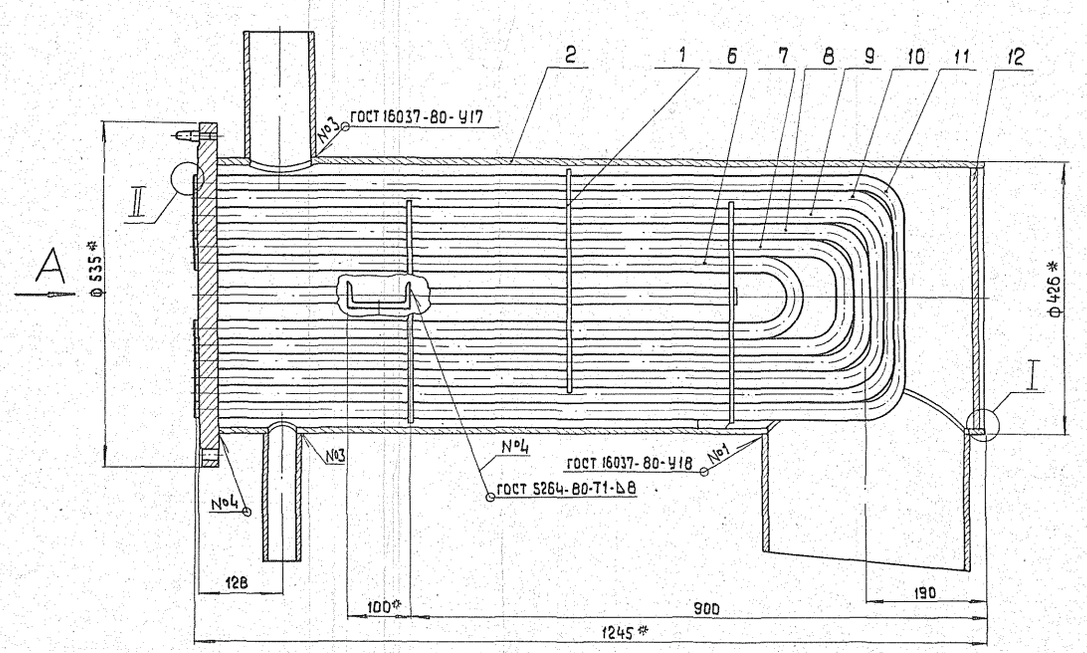

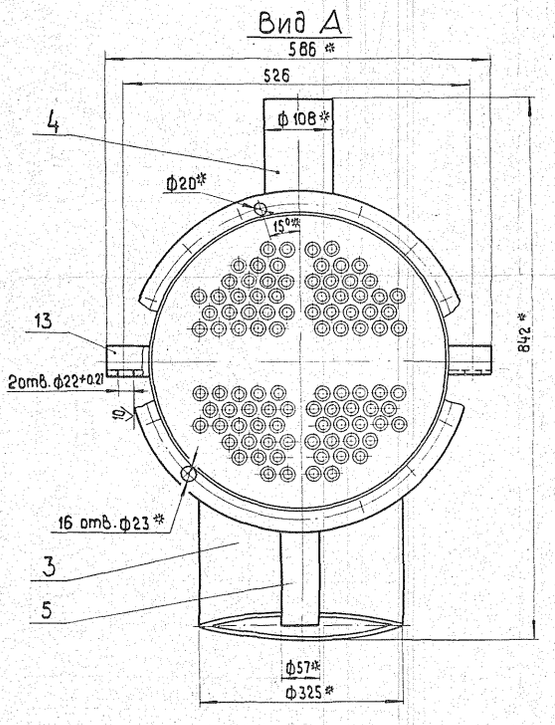

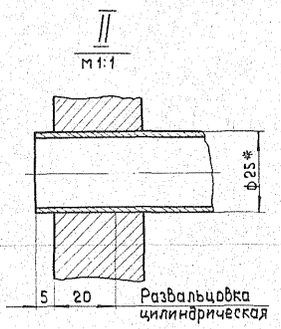

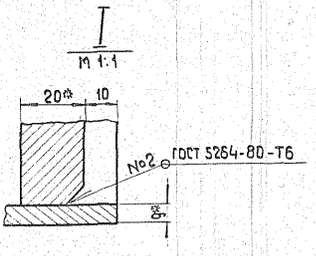

1. Материал, изготовление и сварка по ГОСТ 16860-77 и ОСТ 26-291-79.
2*. Размеры для справок.
3. Неуказанные предельные отклонения размеров $\pm \frac{IT14}{2}$.
4. Обработка поверхностей реза деталей Б4 $\overset{40}{\nabla}$.
5. Контроль качества сварных соединений:
   а) внешний осмотр и измерение,
   б) гидравлическое испытание водой при избыточном давлении 2 кгс/см².

					21.05.02.100 СБ		
Изм.	Лист	№ докум.	Подпись	Дата			
Разраб.		Эйдиньш			Охладитель	Лит.	Масса	Масштаб
Пров.		Колтец			Сборочный чертеж		290	1:5
						Лист	Листов 1
Гл.спец.		Сухоносов				ЛАТГИПРОПРОМ	
Н.контр.		Колтец					
Утв.		Попов					

17898-07 20 формат А2

Серия 5.903-5 выпуск 10

21.05.02.102

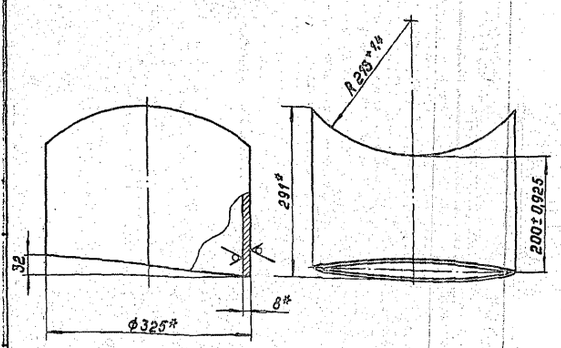

*Размеры для справок.

Изм.	Лист	№ докум.	Подпись	Дата
Разраб.		Эдиньш		
Пров.		Колмец		
Гл. спец.		Суконосов		
Н. контр.		Колмец		
Утв.		Попов		

21.05.02.102

Патрубок

Лит.	Масса	Масштаб
	15,6	1:5
Лист	Листов 1	

Труба 325×8 ГОСТ 10704-76 / В20 ГОСТ 10705-63*

ЛАТГИПРОПРОМ

Формат А1Б

21.05.02.103

Серия 5.903-3 Выпуск 1-6

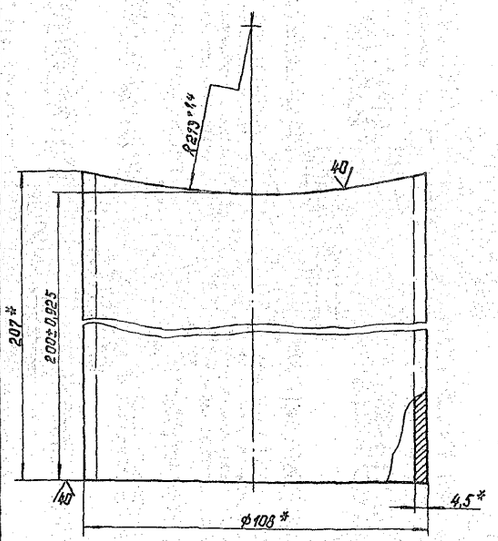

*Размеры для справок.

Инв.№ подл. | Подпись и дата | Взам. инв.№ | Инв.№ дубл. | Подпись и дата

Изм.	Лист	№ докум.	Подпись	Дата
Разраб.		Эдиньш		
Пров.		Колмец		
Гл. спец.		Суконосов		
Н. контр.		Колмец		
Утв.		Попов		

21.05.02.103

Патрубок

Лит.	Масса	Масштаб
	2,4	1:1
Лист	Листов 1	

Труба 108×4,5 ГОСТ 10704-76 / В20 ГОСТ 10705-63*

ЛАТГИПРОПРОМ

Формат А1Б

21.05.02.104

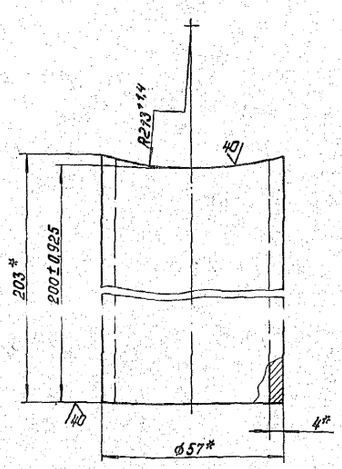

*Размеры для справок.

Изм.	Лист	№ докум.	Подпись	Дата
Разраб.		Эдиньш		
Пров.		Колмец		
Гл. спец.		Суконосов		
Н. контр.		Колмец		
Утв.		Попов		

21.05.02.104

Патрубок

Лит.	Масса	Масштаб
	1	1:1
Лист	Листов 1	

Труба 57×4 ГОСТ 10704-76 / В20 ГОСТ 10705-63*

ЛАТГИПРОПРОМ

Формат А1Б

21.05.02.105

Серия 5.903-3 Выпуск 1-6

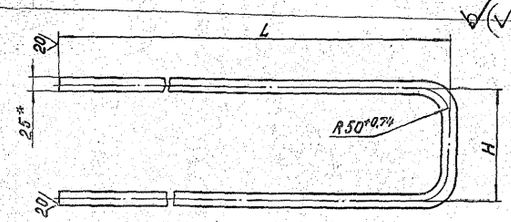

№	Обозначение	H, мм	L, мм	Масса, кг
1	21.05.02.105	100	935	1,84
2	-01	150	1010	2,04
3	-02	200	1035	2,13
4	-03	250	1060	2,22
5	-04	300	1085	2,32
6	-05	350	1100	2,4

1. Материал заменитель труба ДКРХМ 25×1,5 Л070-1 ГОСТ 21646-76.
2. *Размер для справок.
3. Неуказанные предельные отклонения размеров ± IT14/2.

Инв.№ подл. | Подпись и дата | Взам.инв.№ | Инв.№ дубл. | Подпись и дата

Изм.	Лист	№ докум.	Подпись	Дата
Разраб.		Эдиньш		
Пров.		Колмец		
Гл. спец.		Суконосов		
Н. контр.		Колмец		
Утв.		Попов		

21.05.02.105

Змеевик

Лит.	Масса	Масштаб
	См. табл.	—
Лист	Листов 1	

Труба ДКРНМ 25×1,5 НД МНЖ5-1 ГОСТ 17217-79

ЛАТГИПРОПРОМ

Формат А1Б

21.05.02.106

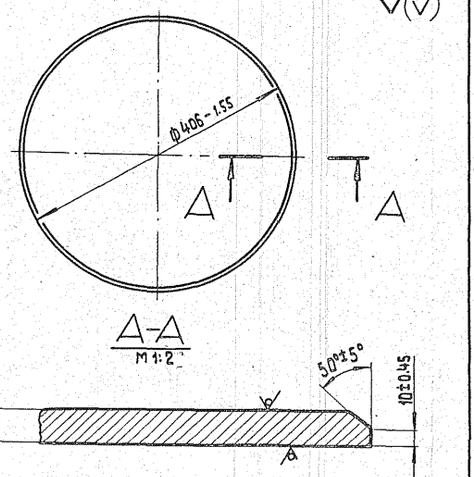

* Размер для справок

Изм.	Лист	№ докум.	Подп.	Дата
Разраб.		Эйдиньш		
Пров.		Колпец		
Гл.спец.		Сухоносов		
Н.контр.		Колпец		
Утв.		Попов		

21.05.02.106

Днo

Лит.	Масса	Масштаб
	20.5	1:5
Лист	Листов 1	

Лист 20 ГОСТ 19903-74 ВСт3сп3 ГОСТ 14637-79

ЛАТГИПРОПРОМ

Формат 11

21.05.02.107

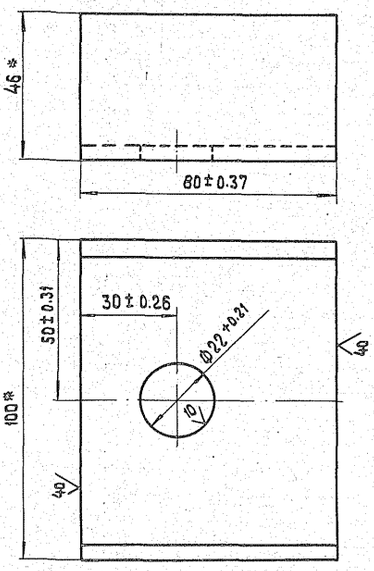

* Размеры для справок

Изм.	Лист	№ докум.	Подпись	Дата
Разраб.		Зилгалвис		
Пров.		Колпец		
Гл.спец.		Сухоносов		
Н.контр.		Колпец		
Утв.		Попов		

21.05.02.107

Лапа

Лит.	Масса	Масштаб
	0.68	1:1
Лист	Листов 1	

Швеллер 10 ГОСТ 8240-72 ВСт3Сп3 ГОСТ 535-79

ЛАТГИПРОПРОМ

Формат 11

Инв.№ подл. | Подпись и дата | Взам.инв.№ | Инв.№ дубл. | Подпись и дата

21.05.02.110 СБ

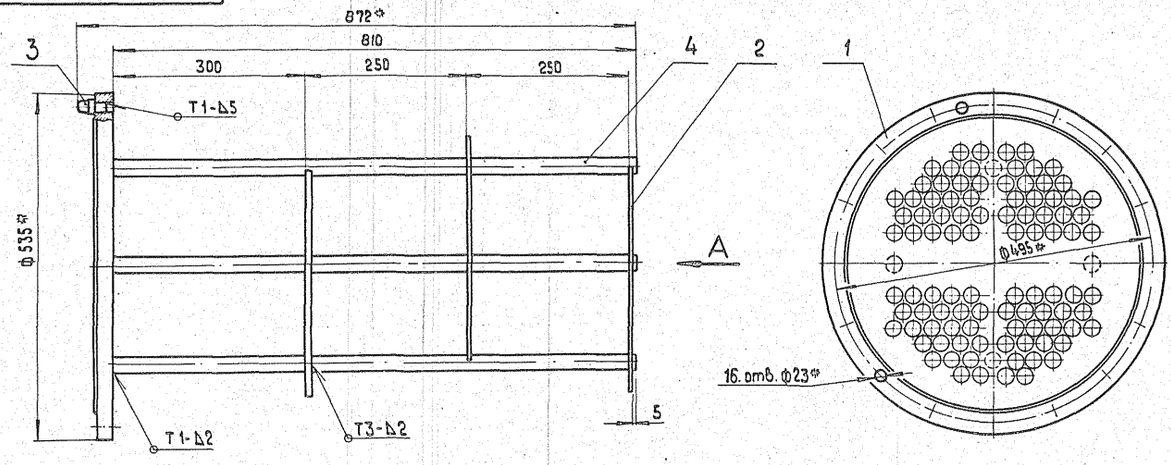

Вид А

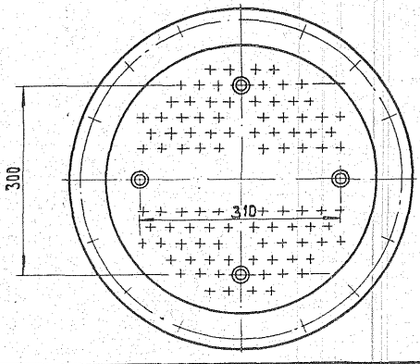

1*. Размеры для справок

2. Неуказанные предельные отклонения размеров $\pm\frac{IT14}{2}$.

3. Сварные швы по ГОСТ 5264-80.

Изм.	Лист	№ докум.	Подпись	Дата
Разраб.		Эйдиньш		
Пров.		Колпец		
Гл.спец.		Сухоносов		
Н.контр.		Колпец		
Утв.		Попов		

21.05.02.110 СБ

Каркас

Сборочный чертеж

Лит.	Масса	Масштаб
	46.4	1:5
Лист	Листов 1	

ЛАТГИПРОПРОМ

17898-07 22

Формат 12Г

Формат	Зона	Поз.	Обозначение	Наименование	Кол.	Примечание
				Документация		
12			21.05.02.110 СБ	Сборочный чертеж		
				Детали		
12		1	21.05.02.111	Фланец	1	
11		2	21.05.02.112	Перегородка	3	
11		3	21.05.02.113	Ловитель	1	
64		4	21.05.02.114	Держатель		
				Труба 25×2,5 ГОСТ 8732-78 / В20 ГОСТ 8731-74*	4	1,13 кг

Изм.	Лист	№ докум.	Подпись	Дата
Разраб.		Эйдиньш		
Пров.		Колмец		
Гл. спец.		Сухоносов		
Н. контр.		Колмец		
Утв.		Попов		

21.05.02.110

Каркас

Лит.	Лист	Листов
		1

ЛАТГИПРОПРОМ

Формат 11

Серия 5.903-3 Выпуск 1-6

21.05.02.112

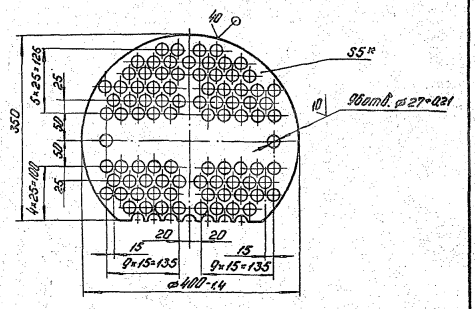

1* Размер для справок

2 Неуказанные предельные отклонения размеров ± $\frac{IT14}{2}$.

Изм.	Лист	№ докум.	Подпись	Дата
Разраб.		Эйдиньш		
Пров.		Колмец		
Гл. спец.		Сухоносов		
Н. контр.		Колмец		
Утв.		Попов		

21.05.02.112

Перегородка

Лит.	Масса	Масштаб
	25	1:5

Лист 5 ГОСТ 19903-74 / В Ст3 Сп3 ГОСТ 14637-79

Лист | Листов 1

ЛАТГИПРОПРОМ

Формат 11

21.05.02.111

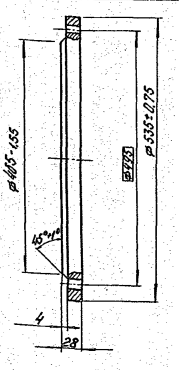

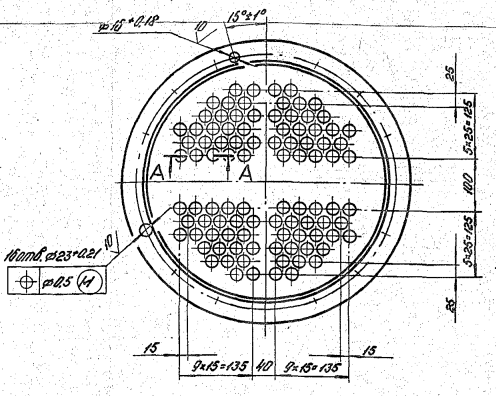

А-А

М 1:1

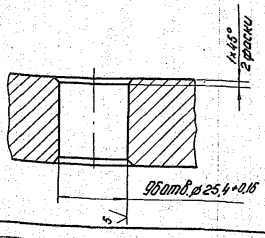

Неуказанные предельные отклонения размеров ± $\frac{IT14}{2}$.

21.05.02.111

Изм.	Лист	№ докум.	Подпись	Дата
Разраб.		Эйдиньш		
Пров.		Колмец		
Гл. спец.		Сухоносов		
Н. контр.		Колмец		
Утв.		Попов		

Фланец

Лит.	Масса	Масштаб
	34,2	1:5

Лист 32 ГОСТ 19903-74 / В Ст3 Сп3 ГОСТ 14637-79

Лист | Листов 1

ЛАТГИПРОПРОМ

17898-07 23

Формат 12

21.05.02.113

20 (√)

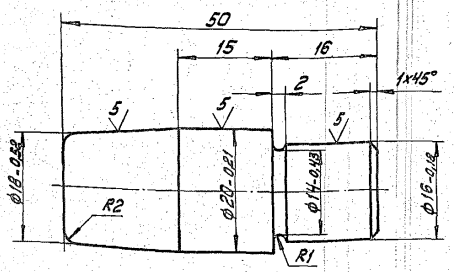

Неуказанные предельные отклонения размеров $\pm \frac{IT14}{2}$

Изм.	Лист	№ докум.	Подпись	Дата	Лит.	Масса	Масштаб
Разраб.		Эйдиньш		16.10.81		0,1	2:1
Пров.		Колмец		17.10.81			
Гл. спец.		Суханосов			Лист	Листов 1	
Н. контр.		Колмец		17.10.81			
Утв.		Попов					

Ловитель

Круг В 22 ГОСТ 2590-71* / 35 ГОСТ 1050-74*

ЛАТГИПРОПРОМ

формат 11

Серия 5.903-3 Выпуск 1-6

Формат	Зона	Поз.	Обозначение	Наименование	Кол.	Примечание
				Документация		
11			21.05.02.200СБ	Сборочный чертеж		
				Детали		
11		1	21.05.02.201	Корпус	1	
11		2	21.05.02.106	Дно	1	
Б4		3	21.05.02.202	Перегородка		
				Лист 8 ГОСТ 19903-74 / ВСт3сп3 ГОСТ 14637-79		
				408-1,55 x 230 +1,85 мм	1	5,9 кг
Б4		4	21.05.02.203	Перегородка		
				Лист 8 ГОСТ 19903-74 / ВСт3сп3 ГОСТ 14637-79		
				230 +1,85 x 200-1,85 мм	2	2,9 кг
Б4		5	21.05.02.204	Патрубок		
				Труба 108x4,5 ГОСТ 10704-76 / В20 ГОСТ 10705-63*	2	2,3 кг
				Стандартные изделия		
		6		Фланец 400-6		
				ГОСТ 1255-67	1	

Инв. № подл. | Подпись и дата | Взам. инв. № | Инв. № дубл. | Подпись и дата

21.05.02.200

Изм.	Лист	№ докум.	Подпись	Дата	Лит.	Лист	Листов
Разраб.		Эйдиньш		16.10.81			1
Пров.		Колмец		17.10.81			
Гл. спец.		Суханосов					
Н. контр.		Колмец		17.10.81			
Утв.		Попов					

Камера

ЛАТГИПРОПРОМ

формат 11

21.05.02.200СБ

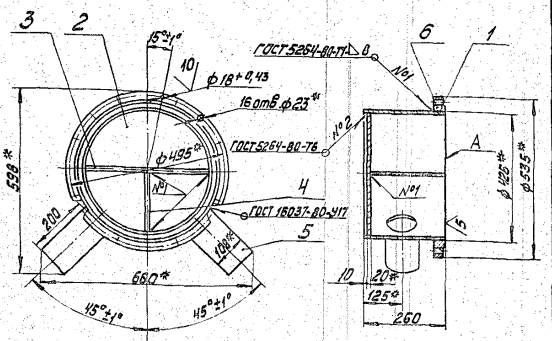

1.* Размеры для справок.
2. Неуказанные предельные отклонения размеров $\pm \frac{IT14}{2}$.
3. Обработка поверхностей реза деталей Б4 40√.
4. Поверхность А обработать совместно с дет. поз. 3 и 4.

Изм.	Лист	№ докум.	Подпись	Дата	Лит.	Масса	Масштаб
Разраб.		Эйдиньш		16.10.81		75,2	1:10
Пров.		Колмец		17.10.81			
Гл. спец.		Суханосов			Лист	Листов 1	
Н. контр.		Колмец		17.10.81			
Утв.		Попов					

Камера
Сборочный чертеж

ЛАТГИПРОПРОМ

формат 11

Серия 5.903-3 Выпуск 1-6

21.05.02.201

А (√)

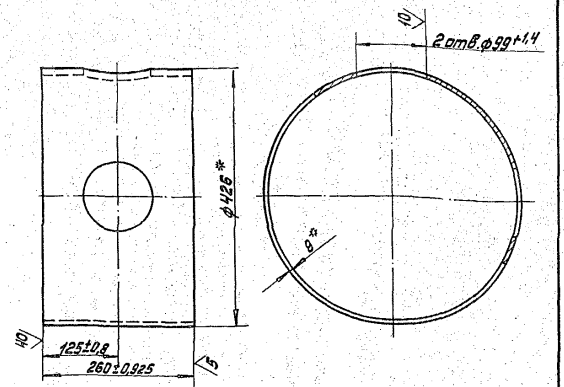

* Размеры для справок.

Инв. № подл. | Подпись и дата | Взам. инв. № | Инв. № дубл. | Подпись и дата

21.05.02.201

Изм.	Лист	№ докум.	Подпись	Дата	Лит.	Масса	Масштаб
Разраб.		Эйдиньш		16.10.81		23,2	1:5
Пров.		Колмец		17.10.81			
Гл. спец.		Суханосов			Лист	Листов 1	
Н. контр.		Колмец		17.10.81			
Утв.		Попов					

Корпус

Труба 426x9 ГОСТ 8732-78 / В20 ГОСТ 8731-74*

ЛАТГИПРОПРОМ

17898-07 (24)

формат 11

gost.e-ecolog.ru