ГОСУДАРСТВЕННЫЙ КОМИТЕТ СОВЕТА МИНИСТРОВ СССР
ПО ДЕЛАМ СТРОИТЕЛЬСТВА
/ГОССТРОЙ СССР/

ТИПОВЫЕ КОНСТРУКЦИИ И ДЕТАЛИ ЗДАНИЙ И СООРУЖЕНИЙ

Серия 5.903-3

ВАКУУМНЫЕ ДЕАЭРАТОРЫ И ВОДОСТРУЙНЫЕ ЭЖЕКТОРЫ

Выпуск 1-5

gost.e-ecolog.ru

ЦЕНТРАЛЬНЫЙ ИНСТИТУТ ТИПОВОГО ПРОЕКТИРОВАНИЯ
ГОССТРОЯ СССР

Москва, А-445, Сущевская ул., 21
Сдано в печать X 1964 г.
Заказ № 13435 Тираж 100 экз.

ГОСУДАРСТВЕННЫЙ КОМИТЕТ СОВЕТА МИНИСТРОВ СССР
ПО ДЕЛАМ СТРОИТЕЛЬСТВА /ГОССТРОЙ СССР/

ТИПОВЫЕ КОНСТРУКЦИИ И ДЕТАЛИ ЗДАНИЙ И СООРУЖЕНИЙ

СЕРИЯ 5.903-3

ВАКУУМНЫЕ ДЕАЭРАТОРЫ И ВОДОСТРУЙНЫЕ ЭЖЕКТОРЫ

ВЫПУСК 1-5

РАБОЧИЕ ЧЕРТЕЖИ УЗЛОВ И ДЕТАЛЕЙ

ВАКУУМНЫЙ ДЕАЭРАТОР ДВ-75 С ОХЛАДИТЕЛЕМ ВЫПАРА ОВВ-8

Разработаны
проектным институтом
„АЛТГИПРОПРОМ"

Главный инженер института /В.Ф.Овчаров/
Главный инженер проекта /А.П.Дуткин/

Утверждены и введены в действие
НПО ЦКТИ
с 1 апреля 1982 г.
Указание № 241 от 29.12.81 г.

Содержание альбома

Обозначение	Наименование	№ стр.
21.06.00.000	Деаэратор ДВ-75 с охладителем выпара ОВВ-8	2
21.06.00.000 СБ	Сборочный чертеж	3
21.06.01.000	Деаэратор вакуумный ДВ-75	2
21.06.01.000 СБ	Сборочный чертеж	4
21.06.01.100	Корпус нижний	5
21.06.01.100 СБ	Сборочный чертеж	5
21.06.01.101	Корпус	5
21.06.01.102	Кольцо	6
21.06.01.110	Опора	6
21.06.01.110 СБ	Сборочный чертеж	6
21.06.01.111	Лист подкладной	6
21.06.01.112	Плита	7
21.06.01.113	Косынка	7
21.06.01.200	Корпус верхний	7
21.06.01.200 СБ	Сборочный чертеж	7
21.06.01.201	Корпус	8
21.06.01.202	Косынка	8
21.06.01.210	Скоба	8
21.06.01.210 СБ	Сборочный чертеж	8
21.06.01.211	Лист подкладной	9
21.06.01.212	Крюк	9
21.06.01.300	Барботажное устройство (лист 1)	9
21.06.01.300	Барботажное устройство (лист 2)	9
21.06.01.300 СБ	Сборочный чертеж	10
21.06.01.301	Лист барботажный	10
21.06.01.302	Днище	11
21.06.01.303	Труба переливная	11
21.06.01.304	Ребро	11
21.06.01.310	Труба перепускная	11
21.06.01.310 СБ	Сборочный чертеж	12
21.06.01.311	Труба	12
21.06.01.320	Крестовина	12
21.06.01.320 СБ	Сборочный чертеж	12
21.06.01.400	Горелка переливная	13
21.06.01.400 СБ	Сборочный чертеж	13
21.06.01.401	Лист переливной	13
21.06.01.402	Обечайка	13

Содержание альбома Продолжение

Обозначение	Наименование	№ стр.
21.06.01.500	Горелка дырчатая	14
21.06.01.500 СБ	Сборочный чертеж	14
21.06.01.501	Лист дырчатый	14
21.06.01.502	Кольцо	14
21.06.01.600	Отбойник	15
21.06.01.600 СБ	Сборочный чертеж	15
21.06.01.700	Крышка	15
21.06.01.700 СБ	Сборочный чертеж	15
21.06.01.701	Крышка	16
21.06.01.800	Коллектор	16
21.06.01.800 СБ	Сборочный чертеж	16
21.05.02.000	Охладитель выпара ОВВ-8	17
21.05.02.000 СБ	Сборочный чертеж	18
21.05.02.001	Прокладка	17
21.05.02.100	Охладитель	17
21.05.02.100 СБ	Сборочный чертеж	19
21.05.02.101	Корпус	17
21.05.02.102	Патрубок	20
21.05.02.103	Патрубок	20
21.05.02.104	Патрубок	20
21.05.02.105	Змеевик	20
21.05.02.106	Дно	21
21.05.02.107	Лапа	21
21.05.02.110	Каркас	22
21.05.02.110 СБ	Сборочный чертеж	21
21.05.02.111	Фланец	22
21.05.02.112	Перегородка	22
21.05.02.113	Ловитель	23
21.05.02.200	Катера	23
21.05.02.200 СБ	Сборочный чертеж	23
21.05.02.201	Корпус	23

Серия 5.903-3 Выпуск 1-5

Формат	Зона	Поз.	Обозначение	Наименование	Кол.	Примечание
				Документация		
А2			21.06.00.000 СБ	Сборочный чертеж		
				Сборочные единицы		
А1		1	21.06.01.000	Деаэратор вакуумный ДВ-75	1	
А1		2	21.05.02.000	Охладитель выпара ОВВ-8	1	

21.06.00.000

Изм.	Лист	№ докум.	Подпись	Дата
Разраб.				
Пров.				
Т.контр.				
Н.контр.				
Утв.				

Деаэратор ДВ-75 с охладителем выпара ОВВ-8.

Литера | Лист | Листов: 1

ЛАТГИПРОПРОМ

Формат А1Б

Серия 5.903-3 Выпуск 1-5

Формат	Зона	Поз.	Обозначение	Наименование	Кол.	Примечание
				Документация		
А2			21.06.01.000 СБ	Сборочный чертеж		
				Сборочные единицы		
А1		1	21.06.01.100	Корпус нижний	1	
А1		2	21.06.01.200	Корпус верхний	1	
А1		3	21.06.01.300	Барботажное устройство	1	
А1		4	21.06.01.400	Горелка переливная	1	
А1		5	21.06.01.500	Горелка дырчатая	1	
А1		6	21.06.01.600	Отбойник	1	
А1		7	21.06.01.700	Крышка	1	
А1		8	21.06.01.800	Коллектор	1	

Инв.№ подл. | Подпись и дата | Взам.инв.№ | Инв.№ дубл. | Подпись и дата

21.06.01.000

Изм.	Лист	№ докум.	Подпись	Дата
Разраб.	Попова			
Пров.	Зуразвис			
Т.контр.	Сухоносов			
Н.контр.	Котлер			
Утв.	Лапоб			

Деаэратор вакуумный ДВ-75.

Литера | Лист | Листов: 1

ЛАТГИПРОПРОМ

Формат А1Б

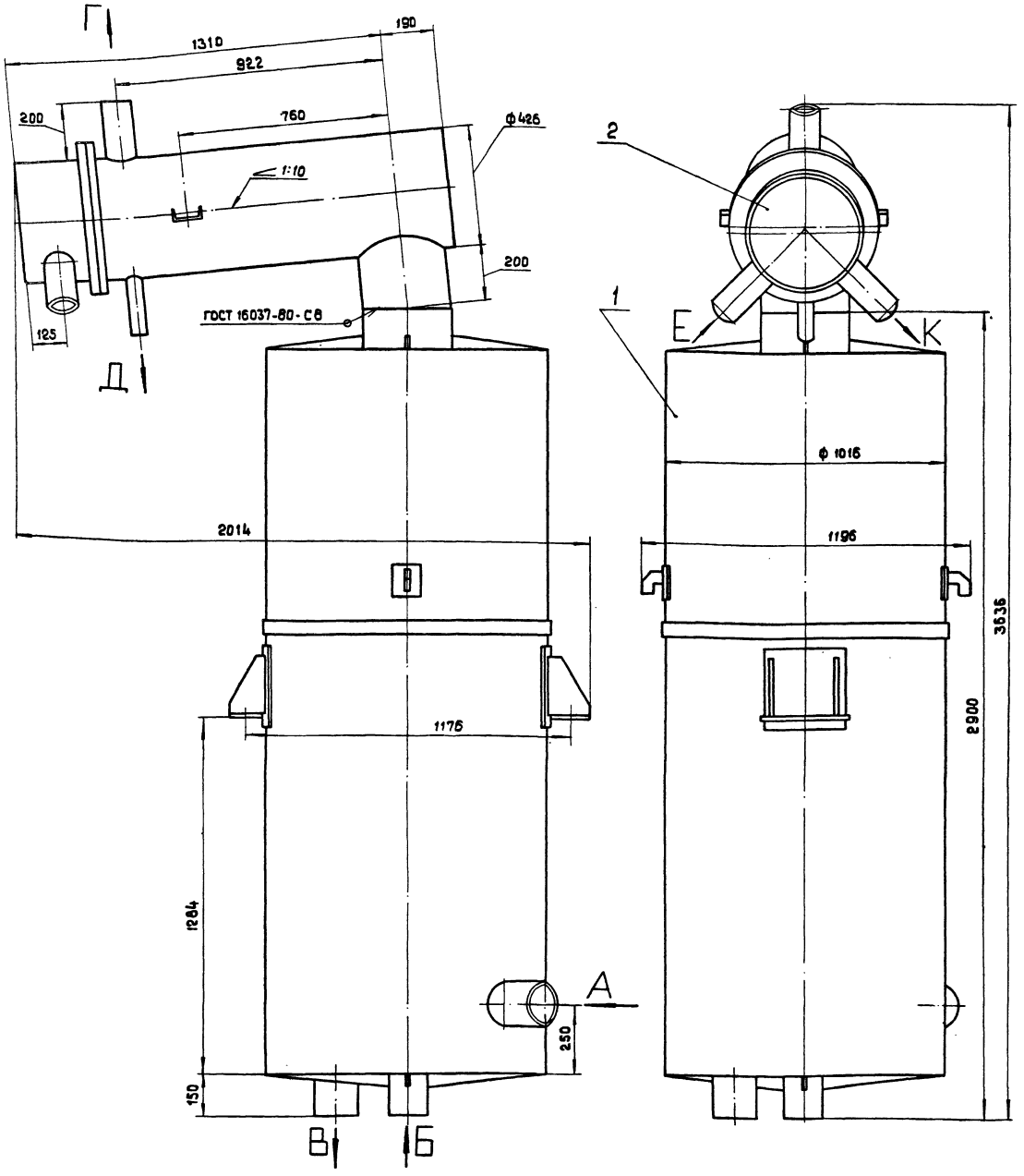

Размеры для справок

Экспликация штуцеров

Индекс	Наименование	Dн, мм
А	Подвод перегретой воды	159
Б	Подвод исходной воды	133
В	Отвод деаэрированной воды	159
Г	Отсос воздуха	108
Д	Отвод конденсата	57
Е	Вход воды	108
К	Отвод воды	108

				21.06.00.000 СБ		
Изм.	Лист	№докум.	Подп.	Дата		
Разраб.		Зилтальис			Деаэратор ДВ-75 с охладителем выпара ОВВ-8 Сборочный чертеж	Лит. / Масса / Масштаб: 13145 / 1:10
Пров.		Колмец				Лист / Листов 1
Гл.спец.		Сухоносов				ЛАТГИПРОПРОМ
Н.контр.		Колмец				
Утв.		Попов				

17898-06 4 Формат А2

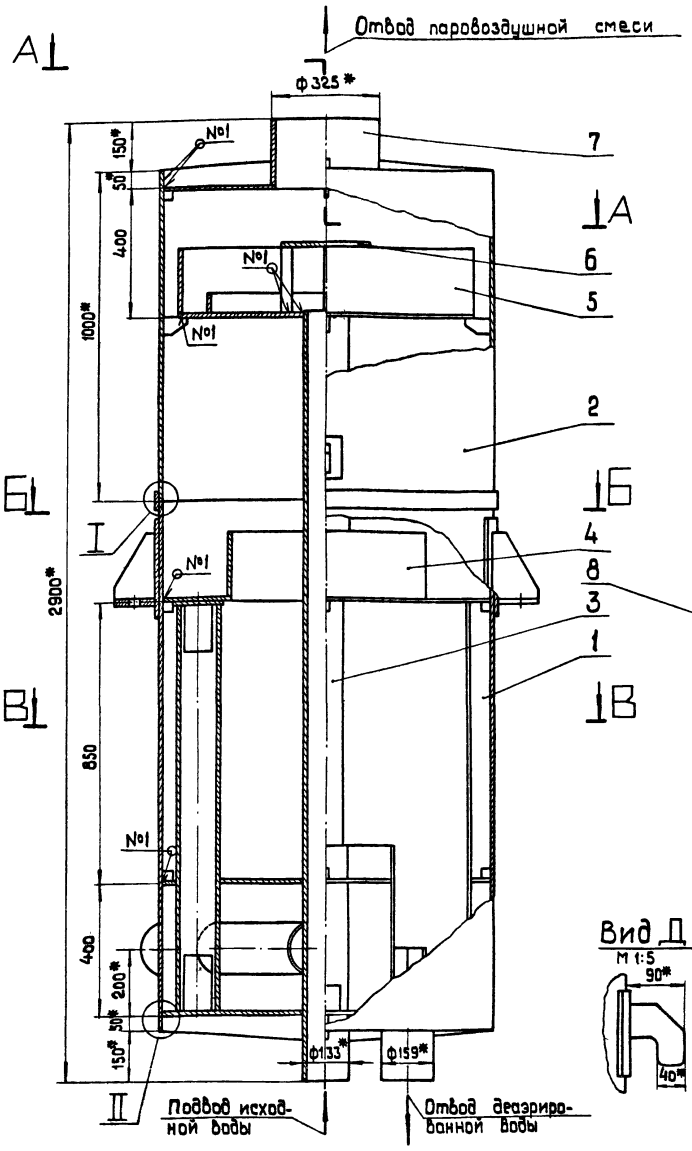

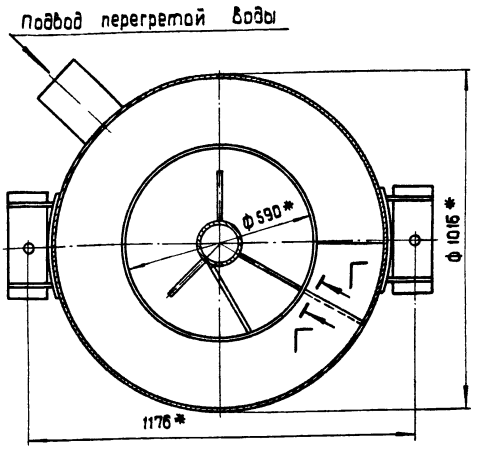

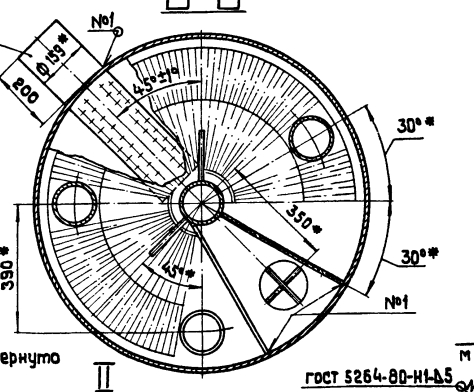

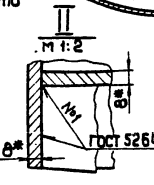

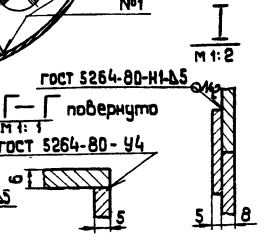

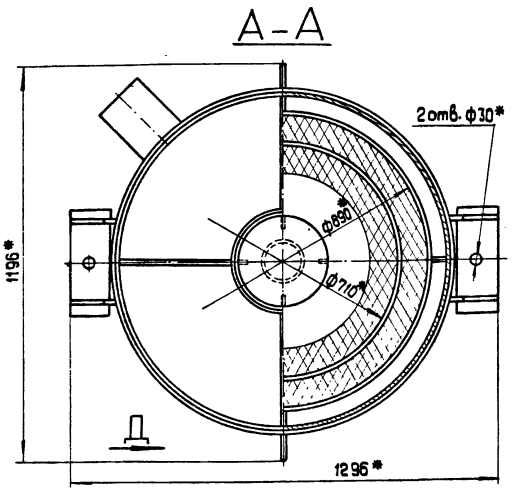

Технические требования

1. Материал, изготовление и сварка по ОСТ 26-291-79
2. * Размеры для справок
3. Неуказанные предельные отклонения размеров $\pm \frac{IT14}{2}$
4. Тарелки должны быть установлены строго горизонтально, отклонения от горизонтального положения не более 2 мм.
5. Аппарат окрасить с наружи в два слоя грунтом ГФ-020 по ТУ 6 10-1642-77 или лаком БТ-577 по ГОСТ 5631-79
6. Контроль качества сварных соединений :
   а) внешний осмотр и измерения;
   б) гидравлическое испытание.
7. Погрузка и крепление аппарата при перевозке по железным дорогам Союза ССР „ТУ погрузки и крепления грузов" МПС, 1969 г.
8. На период транспортировки и хранения все отверстия в штуцерах должны быть защищены от механических повреждений и попадания в сосуд влаги, пыли.
9. Деаэратор должен соответствовать ГОСТ 16860-77.
10. Аппарат не подлежит ведению Госгортехнадзора.
11. Настоящий чертеж разработан взамен чертежа Черновицкого машиностроительного завода В-33325 на основании технического проекта ЦКТИ имени И.И. Ползунова № 0-5365.

Техническая характеристика

Давление рабочее, абсолютное, кгс/см²	0.075 ÷ 0.5
Температура, °С	40 ÷ 80
Среда	вода, пар
Емкость, м³	1.96
Давление пробное при гидроиспытании, избыточное, кгс/см²	2

					21.06.01.000 СБ		
Изм.	Лист	№докум.	Подп.	Дата		Лит.	Масса	Масштаб
Разраб.		Зилгалбис			Деаэратор вакуумный ДВ-75 Сборочный чертеж		945	1:10
Пров.		Колтец				Лист	Листов 1
Гл.спец.		Суконосов				ЛАТГИПРОПРОМ	
Н.контр.		Колтец					
Утв.		Попов					

17898-06 5

Формат А2

Серия 5.903-3 Выпуск 1-5

Позиция	Зона	Поз.	Обозначение	Наименование	Кол.	Примечание
				Документация		
12			21.06.01.100СБ	Сборочный чертёж		
				Сборочные единицы		
11		1	21.06.01.110	Опора	2	
				Детали		
11		2	21.06.01.101	Корпус	1	
11		3	21.06.01.102	Кольцо	1	
54		4	21.06.01.103	Упор		
				Лист 6 ГОСТ 19903-74		
				12×13 ГОСТ 7350-77		
				30±0,8×30±0,8 мм	8	0,05 кг

21.06.01.100

Корпус нижний

Лит. | Масса | Масштаб

Лист | Листов 1

ЛАТГИПРОПРОМ

Формат 11А

21.06.01.101

Серия 5.903-3 Выпуск 1-5

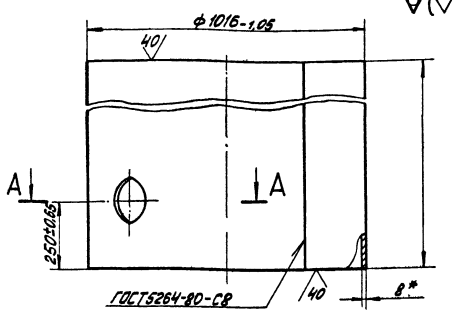

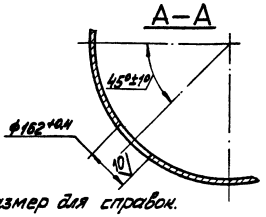

* Размер для справок.

21.06.01.101

Корпус

Лит. | Масса | Масштаб

316,9 | 1:10

Лист | Листов 1

ЛАТГИПРОПРОМ

Лист 8 ГОСТ 19903-74
12×13 ГОСТ 7350-77

Формат 11А

21.06.01.100СБ

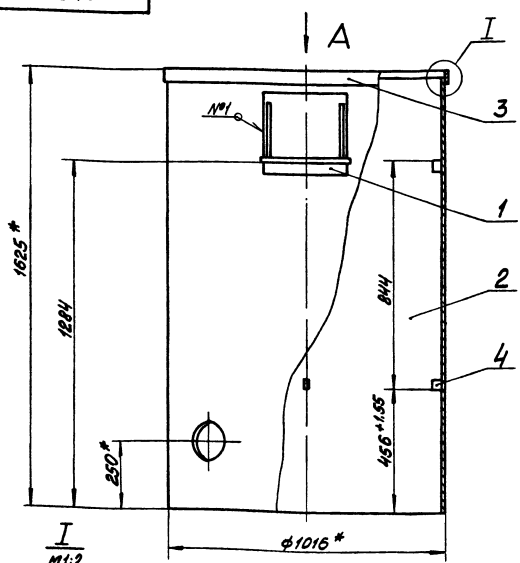

I
М1:2

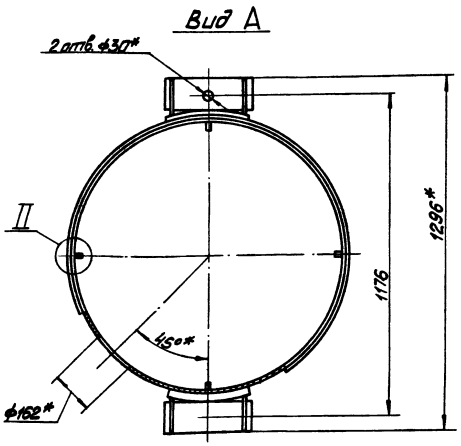

1.* Размеры для справок.
2. Неуказанные предельные отклонения размеров $\pm \frac{IT14}{2}$.
3. Обработка поверхностей реза деталей Б4 (40).

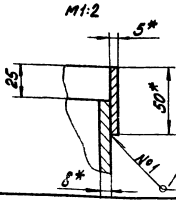

II
М1:1

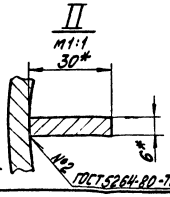

21.06.01.100СБ

Корпус нижний
Сборочный чертёж

Лит. | Масса | Масштаб

361,4 | 1:10

Лист | Листов 1

ЛАТГИПРОПРОМ

21.10.90.12

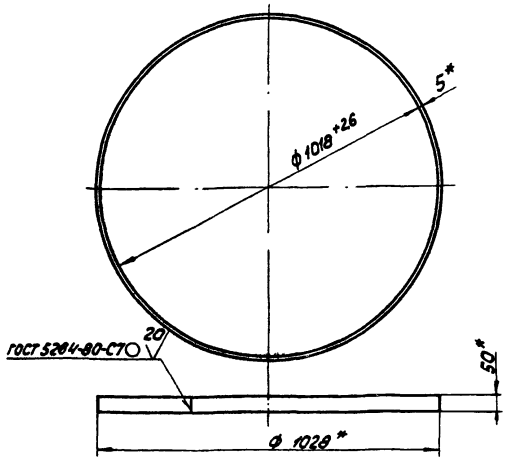

* Размеры для справок.

Изм.	Лист	№ докум.	Подп.	Дата
Разраб.		Ионова		6.11.91
Пров.		Зингальвис		6.11.91
Т. контр.				
Н. контр.		Сухоносов		6.11.91
Утв.		Колмец		6.11.91
		Попов		6.11.91

21.06.01.102

Кольцо

Лит.	Масса	Масштаб
	6.3	1:10

Лист	Листов 1

Полоса 5×50 ГОСТ 103-76
12Х13 ГОСТ 5949-75

ЛАТГИПРОПРОМ

Формат А1Б

Формат	Зона	Поз.	Обозначение	Наименование	Кол.	Примечания
				Документация		
11			21.06.01.110 СБ	Сборочный чертеж		
				Детали		
11		1	21.06.01.111	Лист подкладной	1	
11		2	21.06.01.112	Плита	1	
11		3	21.06.01.113	Косынка	2	

Серия 5.903-3 Выпуск 1-5

Инв. № подл. | Подп. и дата | Взам. инв. № | Инв. № дубл. | Подп. и дата

Изм.	Лист	№ докум.	Подп.	Дата
Разраб.		Ионова		6.11.91
Пров.		Зингальвис		6.11.91
Т. контр.				
Н. контр.		Сухоносов		6.11.91
Утв.		Колмец		6.11.91
		Попов		6.11.91

21.06.01.110

Опора

Лит.	Лист	Листов
		1

ЛАТГИПРОПРОМ

Формат А1Б

21.10.90.110 СБ

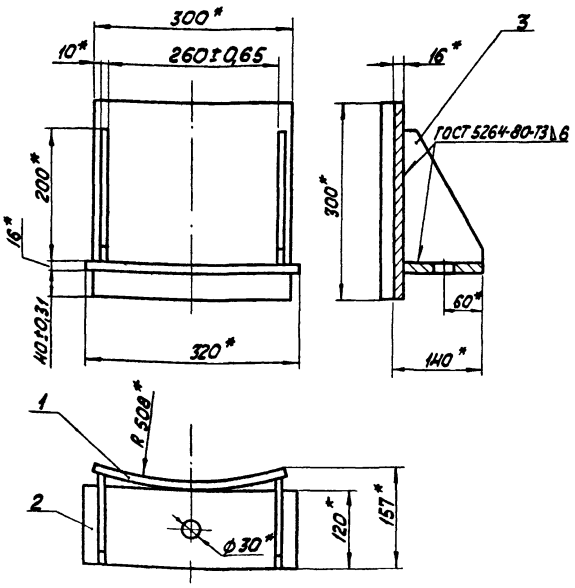

* размеры для справок.

Изм.	Лист	№ докум.	Подп.	Дата
Разраб.		Ионова		6.11.91
Пров.		Зингальвис		6.11.91
Т. контр.				
Н. контр.		Сухоносов		6.11.91
Утв.		Колмец		6.11.91
		Попов		6.11.91

21.06.01.110 СБ

Опора
Сборочный чертеж

Лит.	Масса	Масштаб
	18.9	1:5

Лист	Листов 1

ЛАТГИПРОПРОМ

Формат А1Б

Серия 5.903-3 Выпуск 1-5

Инв. № подл. | Подп. и дата | Взам. инв. № | Инв. № дубл. | Подп. и дата

111.10.90.12

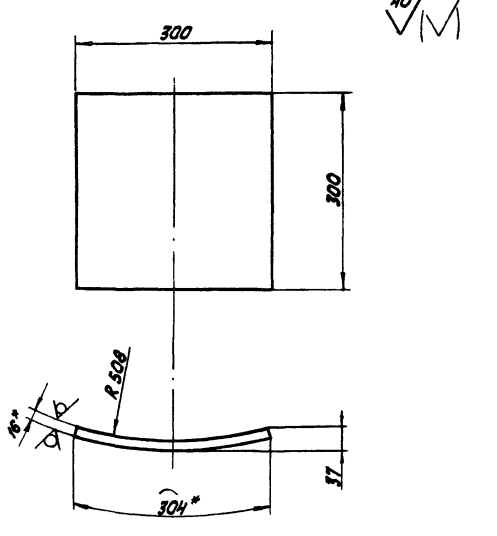

1.* Размеры для справок.

2. Неуказанные предельные отклонения размеров $\pm\frac{17.14}{2}$.

Изм.	Лист	№ докум.	Подп.	Дата
Разраб.		Ионова		6.11.91
Пров.		Зингальвис		6.11.91
Т. контр.				
Н. контр.		Сухоносов		6.11.91
Утв.		Колмец		6.11.91
		Попов		6.11.91

21.06.01.111

Лист подкладной

Лит.	Масса	Масштаб
	11.46	1:5

Лист	Листов 1

Лист 16 ГОСТ 19903-74
В Ст3сп3 ГОСТ 14637-79

ЛАТГИПРОПРОМ

Формат А1Б

21.06.01.112

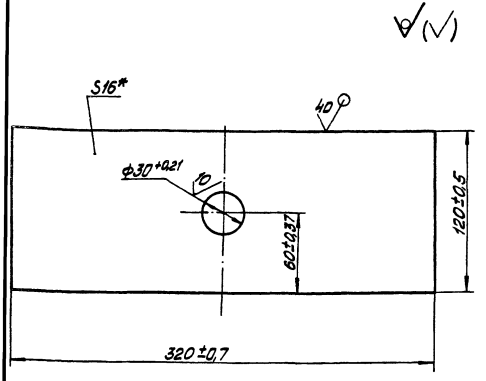

* Размер для справок.

Изм.	Лист	№ докум.	Подп.	Дата	21.06.01.112	Лит.	Масса	Масштаб
Разраб.		Ионова		16.10.81	Плита		4,74	1:2
Пров.		Зилгалвис		16.10.81		Лист	Листов 1	
Гл. спец.		Сухоносов			Лист 16 ГОСТ 19903-74 / ВСт3сп3ГОСТ 14637-79	ЛАТГИПРОПРОМ		
Н. контр.		Колмеч		4.10.81				
Утв.		Попов						

Формат 11В

Серия 5.903-3 Выпуск 1-5

Инв. № подл. | Подп. и дата | Взам. инв. № | Инв. № дубл. | Подп. и дата

21.06.01.113

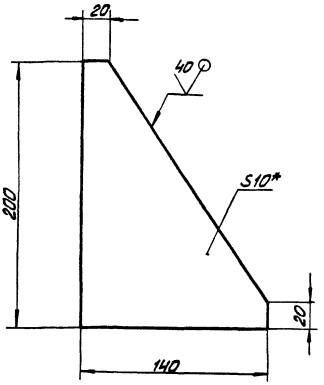

1 * Размер для справок.
2. Неуказанные предельные отклонения размеров $\pm\frac{IT14}{2}$.

Изм.	Лист	№ докум.	Подп.	Дата	21.06.01.113	Лит.	Масса	Масштаб
Разраб.		Ионова		16.10.81	Косынка		1,35	1:2
Пров.		Зилгалвис		16.10.81		Лист	Листов 1	
Гл. спец.		Сухоносов			Лист 10 ГОСТ 19903-74 / ВСт3сп3ГОСТ 14637-79	ЛАТГИПРОПРОМ		
Н. контр.		Колмеч		4.10.81				
Утв.		Попов						

Формат 11В

Форм.	Зона	Поз.	Обозначение	Наименование	Кол.	Примечание
				Документация		
11			21.06.01.200СБ	Сборочный чертёж		
				Сборочные единицы		
11		1	21.06.01.210	Скоба	2	
				Детали		
11		2	21.06.01.201	Корпус	1	
11		3	21.06.01.202	Косынка	4	
Б4		4	21.06.01.203	Косынка		
				Лист 6 ГОСТ 19903-74 / 12×13 ГОСТ 1350-77		
				30±0,8×30±0,8 мм	4	0,05кг

Изм.	Лист	№ докум.	Подп.	Дата	21.06.01.200	Лит.	Лист	Листов
Разраб.		Ионова		16.10.81	Корпус верхний			1
Пров.		Зилгалвис		16.10.81		ЛАТГИПРОПРОМ		
Гл. спец.		Сухоносов						
Н. контр.		Колмеч		16.10.81				
Утв.		Попов						

Формат 11В

Серия 5.903-3 Выпуск 1-5

Инв. № подл. | Подп. и дата | Взам. инв. № | Инв. № дубл. | Подп. и дата

21.06.01.200СБ

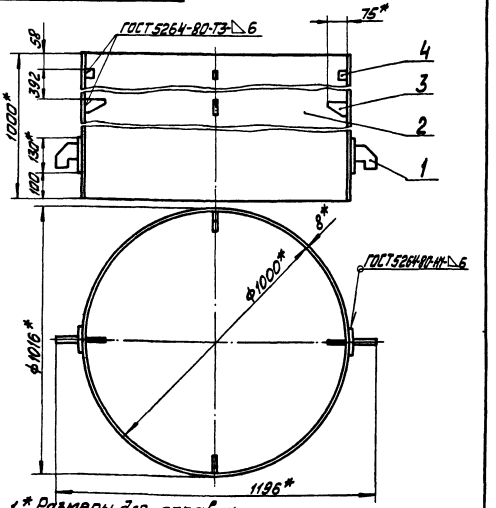

1. * Размеры для справок.
2. Неуказанные предельные отклонения размеров $\pm\frac{IT14}{2}$.
3. Обработка поверхностей реза деталей Б4 40.

Изм.	Лист	№ докум.	Подп.	Дата	21.06.01.200СБ	Лит.	Масса	Масшт.
Разраб.		Ионова		10.11.81	Корпус верхний. Сборочный чертёж		203	1:10
Пров.		Зилгалвис		16.10.81		Лист	Листов 1	
Гл. спец.		Сухоносов				ЛАТГИПРОПРОМ		
Н. контр.		Колмеч		16.10.81				
Утв.		Попов						

Формат 11В

21.06.01.201

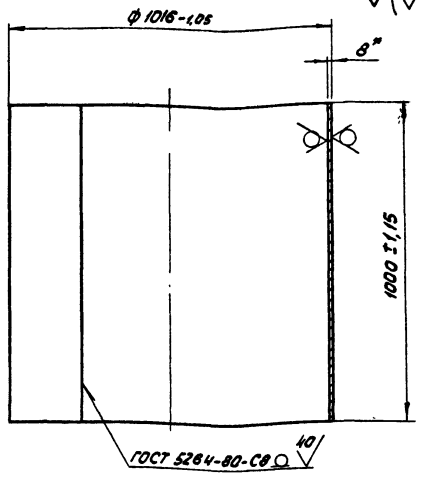

* Размер для справок.

					21.06.01.201			
Изм.	Лист	№ докум.	Подп.	Дата	Корпус	Лит.	Масса	Масштаб
Разраб.		Ионова					198,9	1:10
Пров.		Зилгалвис				Лист	Листов 1	
Т. контр.		Суконосов			8 ГОСТ 19903-74	ЛАТГИПРОПРОМ		
Н. контр.		Колпец			Лист 12Х13 ГОСТ 7350-77			
Утв.		Попов						

Формат 11В

21.06.01.202

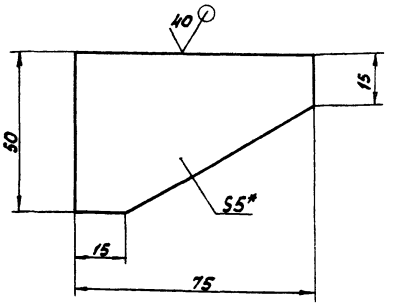

1.* Размер для справок.

2. Неуказанные предельные отклонения размеров ± 17,14/2.

					21.06.01.202			
Изм.	Лист	№ докум.	Подп.	Дата	Косынка	Лит.	Масса	Масштаб
Разраб.		Ионова					0,13	1:1
Пров.		Зилгалвис				Лист	Листов 1	
Т. контр.		Суконосов			5 ГОСТ 19903-74	ЛАТГИПРОПРОМ		
Н. контр.		Колпец			Лист 12Х13 ГОСТ 7350-77			
Утв.		Попов						

Формат 11В

Серия 5.903-3 Выпуск 1-5

Инв. № подл. | Подп. и дата | Взам. инв. № | Инв. № дубл. | Подп. и дата

Формат	Зона	Поз.	Обозначение	Наименование	Кол.	Примечание
				Документация		
11			21.06.01.210 СБ	Сборочный чертеж		
				Детали		
11	1		21.06.01.211	Лист подкладной	1	
11	2		21.06.01.212	Крюк	1	

					21.06.01.210			
Изм.	Лист	№ докум.	Подп.	Дата	Скоба	Лит.	Лист	Листов
Разраб.		Ионова					1	
Пров.		Зилгалвис				ЛАТ ГИПРОПРОМ		
Т. спец.		Суконосов						
Н. контр.		Колпец						
Утв.		Попов						

Формат 11В

Серия 5.903-3 Выпуск 1-5

Инв. № подл. | Подп. и дата | Взам. инв. № | Инв. № дубл. | Подп. и дата

21.06.01.210 СБ

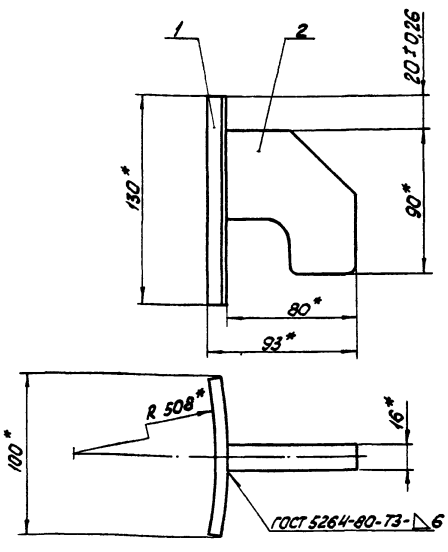

* Размеры для справок.

					21.06.01.210 СБ			
Изм.	Лист	№ докум.	Подп.	Дата	Скоба сборочный чертеж	Лит.	Масса	Масштаб
Разраб.		Ионова					1,66	1:2
Пров.		Зилгалвис				Лист	Листов 1	
Т. спец.		Суконосов				ЛАТГИПРОПРОМ		
Н. контр.		Колпец						
Утв.		Попов						

Формат 11В

112'10'30'12

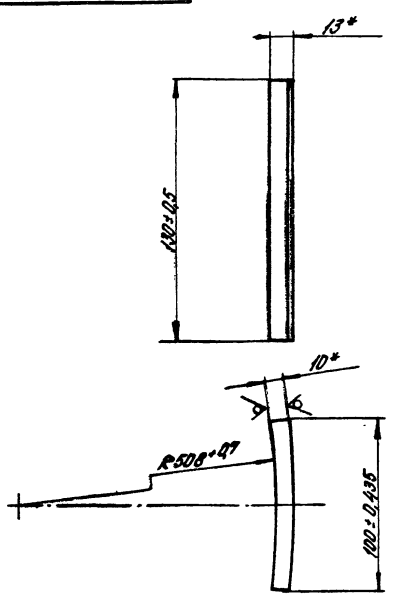

*Размеры для справок.

| | | |

21.06.01.300 СБ

Серия 5.903-3 Выпуск 1-5

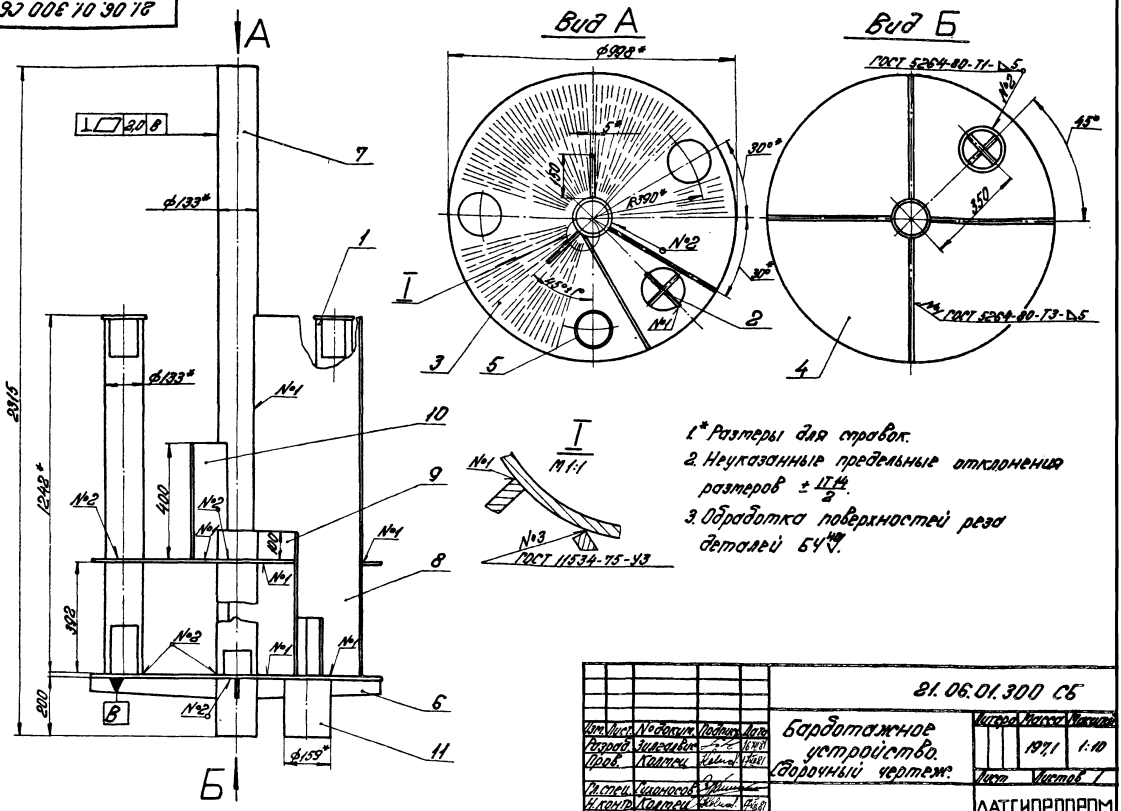

1.* Размеры для справок.
2. Неуказанные предельные отклонения размеров $\pm\frac{IT14}{2}$.
3. Обработка поверхностей реза деталей БЧ^{40}.

Изм.	Лист	№ докум.	Подпись	Дата	21.06.01.300 СБ			
Разраб.		Зилгалвис		16.XII.81	Бардотажное устройство. Сборочный чертеж.	Литера	Масса	Масштаб
Пров.		Колтец		17.XII.81			197,1	1:10
Гл.спец.		Сухоносов				Лист	Листов 1	
Н.контр.		Колтец		17.XII.81		ЛАТГИПРОПРОМ		
Утв.		Попов						

Формат 12Г

21.06.01.301

Серия 5.903-3 Выпуск 1-5

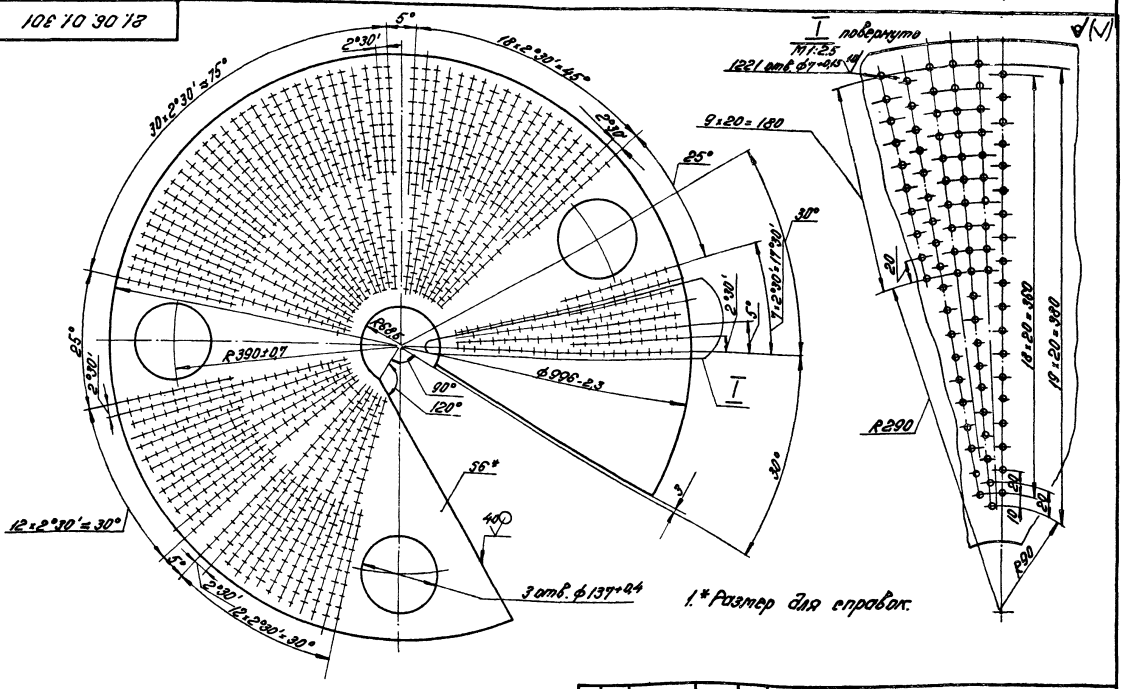

1.* Размер для справок.

2. Неуказанные предельные отклонения размеров $\pm\frac{IT14}{2}$

Изм.	Лист	№ докум.	Подпись	Дата	21.06.01.301			
Разраб.		Зилгалвис		16.XII.81	Лист бардотажный	Литера	Масса	Масштаб
Пров.		Колтец		17.XII.81			27,3	1:6
Гл.спец.		Сухоносов				Лист	Листов 1	
Н.контр.		Колтец		17.XII.81	Лист 6 ГОСТ 19903-74 / 12Х13 ГОСТ 7350-77	ЛАТГИПРОПРОМ		
Утв.		Попов						

17898-06 11 Формат 12Г

21.06.01.302

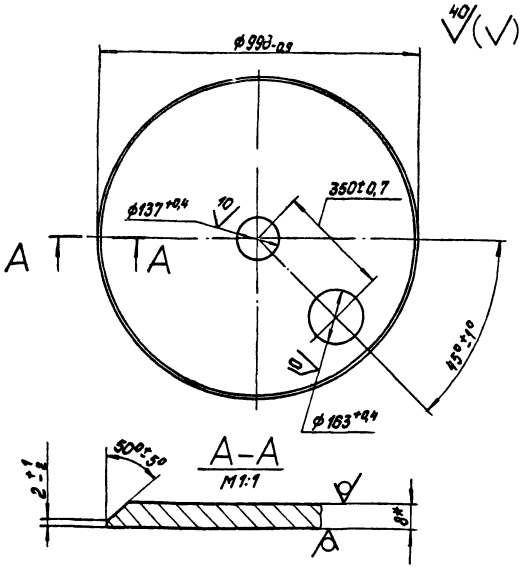

*Размер для справок.

				21.06.01.302			
Изм.	Лист	№ докум.	Подп.	Дата			
Разраб.		Нанова			Днище	Лит.	Масса 46,8	Масштаб 1:10
Пров.		Зингалиев				Лист	Листов 1
Гл.спец.		Суконосов					
Н.контр.		Колмец			Лист 8 ГОСТ 19903-74	ЛАТГИПРОПРОМ	
Утв.		Попов			12Х13 ГОСТ 7350-77		

Формат 11

21.06.01.303

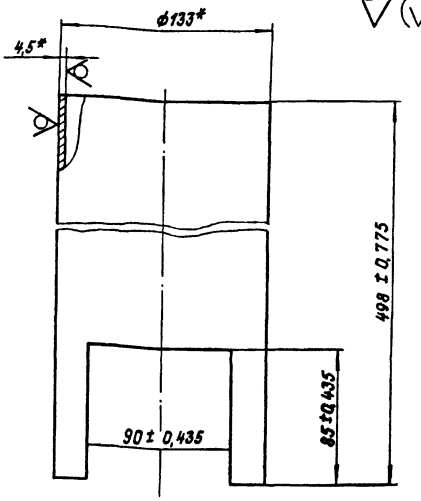

*Размеры для справок.

				21.06.01.303			
Изм.	Лист	№ докум.	Подп.	Дата			
Разраб.		Нанова			Труба переливная	Лит.	Масса 6,5	Масштаб 1:2
Пров.		Зингалиев				Лист	Листов 1
Гл.спец.		Суконосов					
Н.контр.		Колмец			Труба 133×4,5 ГОСТ 8732-78	ЛАТГИПРОПРОМ	
Утв.		Попов			20 ГОСТ 8731-74		

Формат 11

21.06.01.304

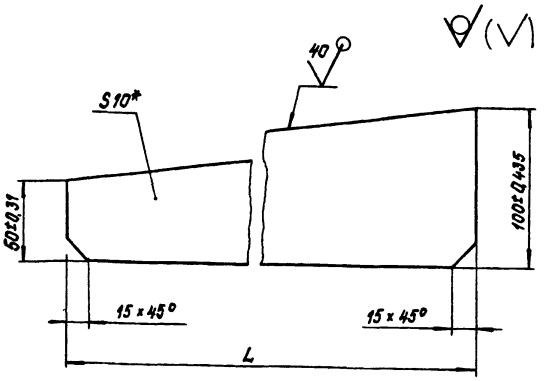

Обозначение	L, мм	Масса, кг
21.06.01.304	432 -1,55	2,53
-01	336 -1,4	1,98

*Размер для справок.

				21.06.01.304			
Изм.	Лист	№ докум.	Подп.	Дата			
Разраб.		Нанова			Ребро	Лит.	Масса См. табл.	Масштаб 1:2
Пров.		Зингалиев				Лист	Листов 1
Гл.спец.		Суконосов					
Н.контр.		Колмец			10 ГОСТ 19903-74	ЛАТГИПРОПРОМ	
Утв.		Попов			Лист 8 Ст3сп3 ГОСТ 14637-79		

Формат 11

Серия 5.903-3 Выпуск 1-5

Формат	Зона	Поз.	Обозначение	Наименование	Кол.	Примечание
				Документация		
11			21.06.01.310 СБ	Сборочный чертеж		
				Детали		
11		1	21.06.01.311	Труба	1	
Б4		2	21.06.01.312	Крышка		
				Лист 5 ГОСТ 19903-74 12Х13 ГОСТ 7350-77	1	0,7 кг

				21.06.01.310			
Изм.	Лист	№ докум.	Подп.	Дата			
Разраб.		Нанова			Труба перепускная	Лит.	Лист	Листов 1
Пров.		Зингалиев						
Гл.спец.		Суконосов				ЛАТГИПРОПРОМ		
Н.контр.		Колмец						
Утв.		Попов						

Инв.№ подл. | Подпись и дата | Взам.инв.№ | Инв.№ дубл. | Подпись и дата

Формат 11

21.06.01.310 СБ

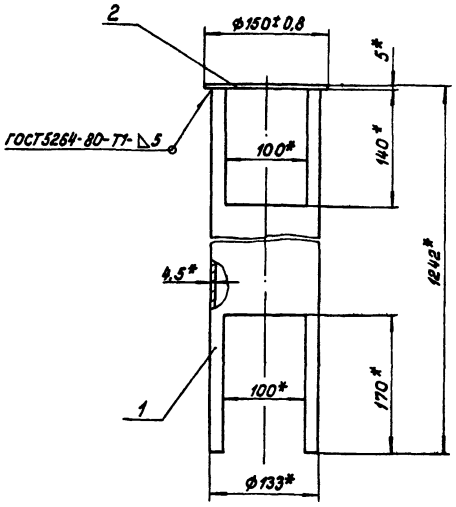

1.* Размеры для справок.
2. Обработка поверхностей реза деталей БЧ 40/.

Изм	Лист	№ докум.	Подпись	Дата	21.06.01.310 СБ	Лит.	Масса	Масштаб
Разраб.		Ионова		16.XII.81	Труба перепускная Сборочный чертеж		16,4	1:4
Пров.		Зилгалвис		16.XII.81		Лист	Листов 1	
Гл. спец.		Сухоносов				ЛАТГИПРОПРОМ		
Н.контр.		Колмец		17.XII.81				
Утв.		Попов						

Формат 11

Серия 5.903-3 Выпуск 1-5

Инв. № подл. | Подпись и дата | Взам. инв. № | Инв. № дубл. | Подпись и дата

21.06.01.311

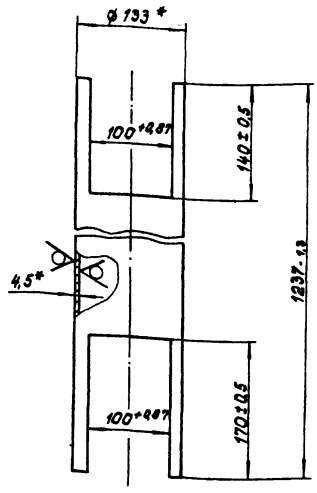

* Размеры для справок.

Изм	Лист	№ докум.	Подпись	Дата	21.06.01.311	Лит.	Масса	Масштаб
Разраб.		Ионова		16.XII.81	Труба		15,7	1:4
Пров.		Зилгалвис		16.XII.81		Лист	Листов 1	
Гл. спец.		Сухоносов			Труба 133×4,5 ГОСТ 8732-78 / 20 ГОСТ 8731-74	ЛАТГИПРОПРОМ		
Н.контр.		Колмец		17.XII.81				
Утв.		Попов						

Формат 11

Формат	Зона	Поз.	Обозначение	Наименование	Кол.	Примечание
				Документация		
11			21.06.01.320 СБ	Сборочный чертеж		
				Детали		
БЧ		1	21.06.01.321	Ребро		
				Лист 5 ГОСТ 19903-74 / 12Х13 ГОСТ 7350-77	1	1,2 кг
БЧ		2	21.06.01.322	Ребро		
				Лист 5 ГОСТ 19903-74 / 12Х13 ГОСТ 7350-77	2	0,62 кг

Изм	Лист	№ докум.	Подпись	Дата	21.06.01.320	Лит.	Лист	Листов
Разраб.		Ионова			Крестовина			1
Пров.		Зилгалвис				ЛАТГИПРОПРОМ		
Гл. спец.		Сухоносов						
Н.контр.		Колмец						
Утв.		Попов						

Формат 11

Серия 5.903-3 Выпуск 1-5

Инв. № подл. | Подпись и дата | Взам. инв. № | Инв. № дубл. | Подпись и дата

21.06.01.320 СБ

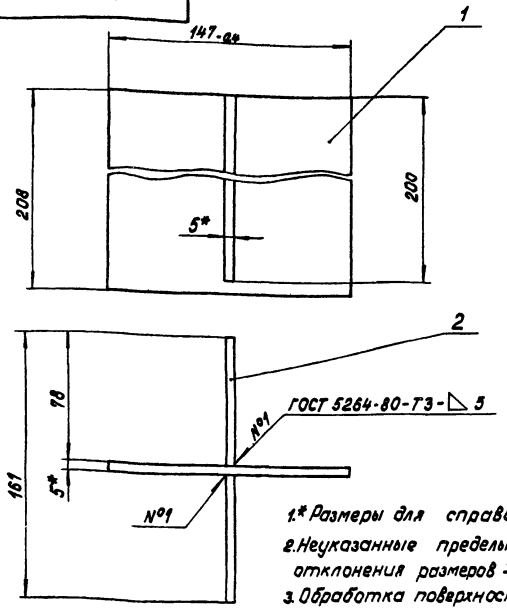

1.* Размеры для справок.
2. Неуказанные предельные отклонения размеров ± 1714/2.
3. Обработка поверхностей реза деталей БЧ 40/.

Изм	Лист	№ докум.	Подпись	Дата	21.06.01.320 СБ	Лит.	Масса	Масштаб
Разраб.		Ионова		16.XII.81	Крестовина Сборочный чертеж		2,44	1:2
Пров.		Зилгалвис		16.XII.81		Лист	Листов 1	
Гл. спец.		Сухоносов				ЛАТГИПРОПРОМ		
Н.контр.		Колмец		17.XII.81				
Утв.		Попов						

Формат 11

Формат	Зона	Поз.	Обозначение	Наименование	Кол.	Примечание
				Документация		
11			21.06.01.400СБ	Сборочный чертеж		
				Детали		
11		1	21.06.01.401	Лист переливной	1	
11		2	21.06.01.402	Обечайка	1	

Изм.	Лист	№ докум.	Подп.	Дата
Разраб.		Донова		16.10.81
Пров.		Зилгалвис		16.10.81
Гл. спец.		Сухоносов		
Н. контр.		Колмец		17.10.81
Утв.		Попов		

21.06.01.400

Тарелка переливная

Лит.	Лист	Листов
		1

ЛАТГИПРОПРОМ

Формат 11В

Серия 5.903-3 Выпуск 1-5

Инв. № подл. | Подп. и дата | Взам. инв. № | Инв. № дубл. | Подп. и дата

21.06.01.400СБ

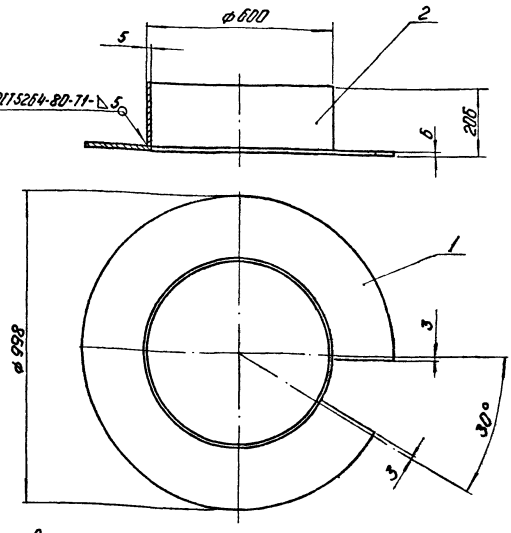

Размеры для справок.

Изм.	Лист	№ докум.	Подп.	Дата
Разраб.		Донова		16.10.81
Пров.		Зилгалвис		16.10.81
Гл. спец.		Сухоносов		
Н. контр.		Колмец		17.10.81
Утв.		Попов		

21.06.01.400СБ

Тарелка переливная. Сборочный чертеж.

Лит.	Масса	Масштаб
	36,8	1:10

Лист	Листов 1

ЛАТГИПРОПРОМ

Формат 11В

21.06.01.401

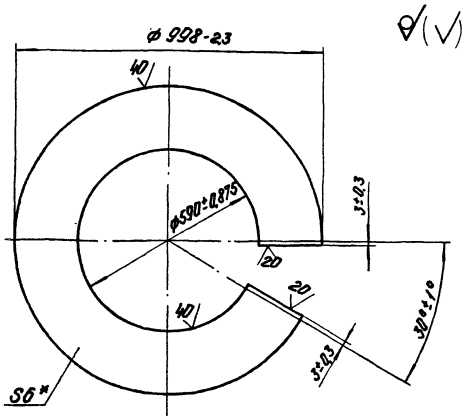

* Размер для справок.

Изм.	Лист	№ докум.	Подп.	Дата
Разраб.		Донова		16.10.81
Пров.		Зилгалвис		16.10.81
Гл. спец.		Сухоносов		
Н. контр.		Колмец		17.10.81
Утв.		Попов		

21.06.01.401

Лист переливной

Лит.	Масса	Масштаб
	22,1	1:10

Лист	Листов 1

Лист 6 ГОСТ 19903-74 / 12Х13 ГОСТ 7350-77

ЛАТГИПРОПРОМ

Формат 11В

Серия 5.903-3 Выпуск 1-5

Инв. № подл. | Подп. и дата | Взам. инв. № | Инв. № дубл. | Подп. и дата

21.06.01.402

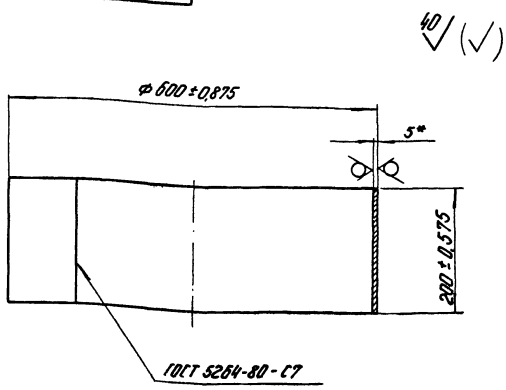

* Размер для справок.

Изм.	Лист	№ докум.	Подп.	Дата
Разраб.		Донова		16.10.81
Пров.		Зилгалвис		16.10.81
Гл. спец.		Сухоносов		
Н. контр.		Колмец		17.10.81
Утв.		Попов		

21.06.01.402

Обечайка

Лит.	Масса	Масштаб
	14,68	1:5

Лист	Листов 1

Лист 5 ГОСТ 19903-74 / 12Х13 ГОСТ 7350-77

ЛАТГИПРОПРОМ

Формат 11В

Формат	Зона	Поз.	Обозначение	Наименование	Кол.	Примечание
				Документация		
А4			21.06.01.500СБ	Сборочный чертеж		
				Детали		
А4		1	21.06.01.501	Лист дырчатый	1	
А4		2	21.06.01.502	Кольцо	1	
А4		3	21.06.01.503	Кольцо		
				Лист 5 ГОСТ 19903-74 12Х13 ГОСТ 7350-77	1	5,3 кг

Изм.	Лист	№ докум.	Подп.	Дата
Разраб.		Чонова		6.11.91
Пров.		Зинтанбис		6.11.91
Т. контр.		Сухоносов		
Н. контр.		Кальнец		7.11.91
Утв.		Попов		

21.06.01.500

Тарелка дырчатая

Лит.	Масса	Масштаб
Лист	Листов 1	

ЛАТГИПРОПРОМ

Формат А1Б

Серия 5.903-3 Выпуск 1-5

Инв. № подл. | Подп. и дата | Взам. инв. № | Инв. № дубл. | Подп. и дата

21.06.01.500СБ

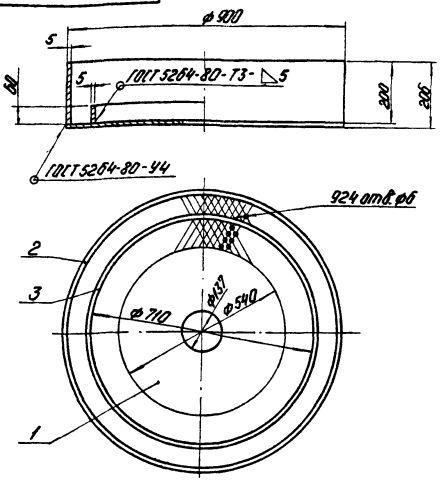

1 Размеры для справок.
2 Обработка поверхностей реза дет. Б4 Ц9.

Изм.	Лист	№ докум.	Подп.	Дата
Разраб.		Чонова		6.11.91
Пров.		Зинтанбис		6.11.91
Т. спец.		Сухоносов		
Н. контр.		Кальнец		7.11.91
Утв.		Попов		

21.06.01.500СБ

Тарелка дырчатая
Сборочный чертеж

Лит.	Масса	Масштаб
	55,5	1:10
Лист	Листов 1	

ЛАТГИПРОПРОМ

Формат А1

21.06.01.501

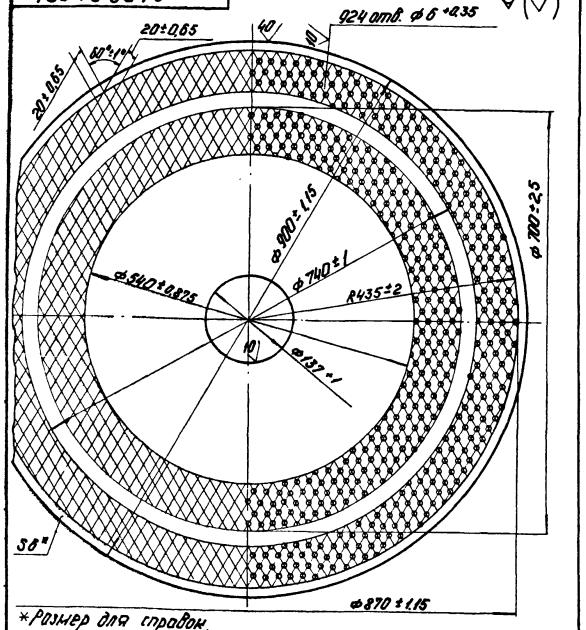

*Размер для справок.

Изм.	Лист	№ докум.	Подп.	Дата
Разраб.		Зинтанбис		6.11.91
Пров.		Кольнец		7.11.91
Т. спец.		Сухоносов		
Н. контр.		Кальнец		7.11.91
Утв.		Попов		

21.06.01.501

Лист дырчатый

Лит.	Масса	Масштаб
	28,1	1:5
Лист	Листов 1	

Лист 6 ГОСТ 19903-74
12Х13 ГОСТ 7350-77

ЛАТГИПРОПРОМ

Серия 5.903-3 Выпуск 1-5

Инв. № подл. | Подп. и дата | Взам. инв. № | Инв. № дубл. | Подп. и дата

21.06.01.502

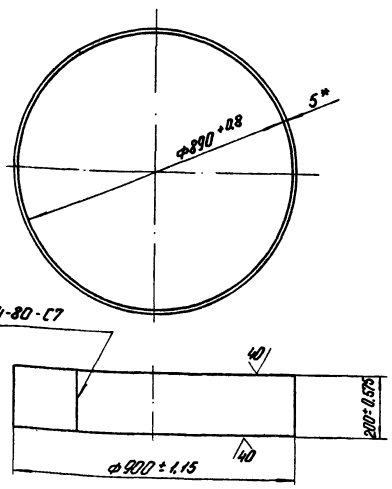

*Размер для справок.

Изм.	Лист	№ докум.	Подп.	Дата
Разраб.		Чонова		6.11.91
Пров.		Зинтанбис		6.11.91
Т. спец.		Сухоносов		
Н. контр.		Кальнец		7.11.91
Утв.		Попов		

21.06.01.502

Кольцо

Лит.	Масса	Масштаб
	22,1	1:10
Лист	Листов 1	

Лист 5 ГОСТ 19903-74
12Х13 ГОСТ 7350-77

ЛАТГИПРОПРОМ

Формат А1Б

Зона	Поз.	Обозначение	Наименование	Кол.	Примечание
			Документация		
		21.06.01.600 СБ	Сборочный чертеж		
			Детали		
64	1	21.06.01.601	Отбойник		
			Лист 5 ГОСТ 19903-74 / 12Х13 ГОСТ 7350-77	1	2,25 кг
64	2	21.06.01.602	Ножка		
			Полоса 5Х30 ГОСТ 103-76 / 12Х13 ГОСТ 5949-75	4	0,24 кг

21.06.01.600

Изм.	Лист	№ докум.	Подп.	Дата
Разраб.		Ионова		16.10.81
Пров.		Зилгалвис		16.10.81
Гл. спец.		Сухоносов		
Н. контр.		Колмец		17.10.81
Утв.		Попов		

Отбойник

Лит.	Лист	Листов
		1

ЛАТГИПРОПРОМ

Формат 11В

Серия 5.903-3 Выпуск 1-5

21.06.01.600 СБ

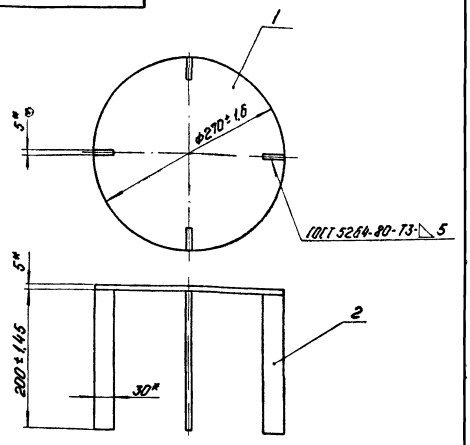

1* Размеры для справок.
2 Обработка поверхностей реза деталей БЧ 40/.

Изм.	Лист	№ докум.	Подп.	Дата
Разраб.		Ионова		16.10.81
Пров.		Зилгалвис		16.10.81
Гл. спец.		Сухоносов		
Н. контр.		Колмец		17.10.81
Утв.		Попов		

Отбойник
Сборочный чертеж

Лит.	Масса	Масштаб
	3,21	1:4

Лист | Листов 1

ЛАТГИПРОПРОМ

Формат 11В

Формат	Зона	Поз.	Обозначение	Наименование	Кол.	Примечание
				Документация		
11			21.06.01.700 СБ	Сборочный чертеж		
				Детали		
11		1	21.06.01.701	Крышка	1	
11		2	21.06.01.304-01	Ребро	4	
64		3	21.06.01.702	Патрубок		
				Труба 325×8 ГОСТ 10704-76 / 20 ГОСТ 10705-63*		
				L = 200±0,575 мм	1	12,51 кг

21.06.01.700

Изм.	Лист	№ докум.	Подп.	Дата
Разраб.		Ионова		16.10.81
Пров.		Зилгалвис		16.10.81
Гл. спец.		Сухоносов		
Н. контр.		Колмец		17.10.81
Утв.		Попов		

Крышка

Лит.	Лист	Листов
		1

ЛАТГИПРОПРОМ

Серия 5.903-3 Выпуск 1-5

21.06.01.700 СБ

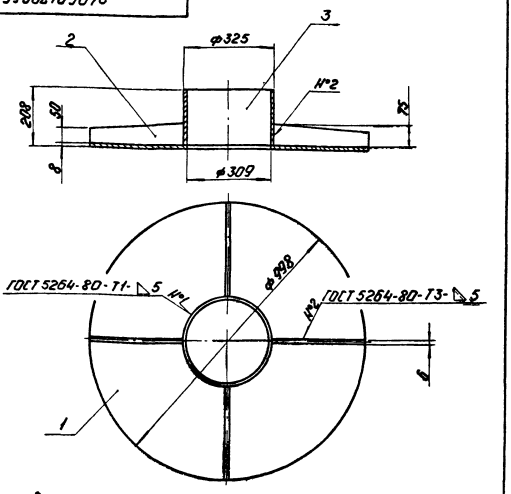

1 Размеры для справок.
2 Обработка поверхностей реза деталей БЧ 40/.

Изм.	Лист	№ докум.	Подп.	Дата
Разраб.		Ионова		16.10.81
Пров.		Зилгалвис		16.10.81
Гл. спец.		Сухоносов		
Н. контр.		Колмец		17.10.81
Утв.		Попов		

Крышка
Сборочный чертеж.

Лит.	Масса	Масштаб
	64,85	1:10

Лист | Листов 1

ЛАТГИПРОПРОМ

Формат 11

Серия 5.903-3 Выпуск 1-5

21.06.01.701

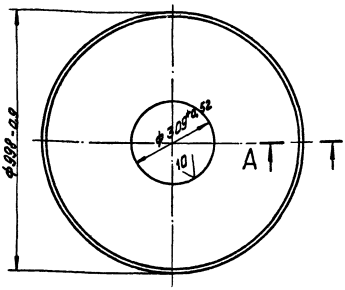

А–А
М1:1

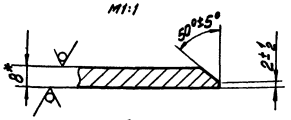

* Размер для справок.

Изм.	Лист	№ докум.	Подп.	Дата
Разраб.		Цонова		16.10.81
Пров.		Зилгалвис		16.10.81
Гл.спец.		Сухоносов		
Н.контр.		Калмец		
Утв.		Попов		

21.06.01.701

Крышка

Лит	Масса	Масштаб
	44,42	1:10

Лист 8 ГОСТ 19903-74 / 12Х13 ГОСТ 7350-77

Лист | Листов 1

ЛАТГИПРОПРОМ

Формат 118

Серия 5.903-3 Выпуск 1-5

Форм.	Зона	Поз.	Обозначение	Наименование	Кол.	Примечание
				Документация		
11			21.06.01.800СБ	Сборочный чертёж		
				Детали		
54		1	21.06.01.801	Коллектор		
				Труба 159х7 ГОСТ 8732-78 / 820 ГОСТ 8731-74	1	15,32кг
54		2	21.06.01.802	Заглушка		
				Лист 10 ГОСТ 19903-74 / 12х13 ГОСТ 7350-77	1	1,26кг

Инв. № подл. | Подп. и дата | Взам. инв. № | Инв. № дубл. | Подп. и дата

Изм.	Лист	№ докум.	Подп.	Дата
Разраб.		Цонова		16.10.81
Пров.		Зилгалвис		16.10.81
Гл.спец.		Сухоносов		
Н.контр.		Калмец		
Утв.		Попов		

21.06.01.800

Коллектор

Лит	Лист	Листов
		1

ЛАТГИПРОПРОМ

Формат 118

21.06.01.800СБ

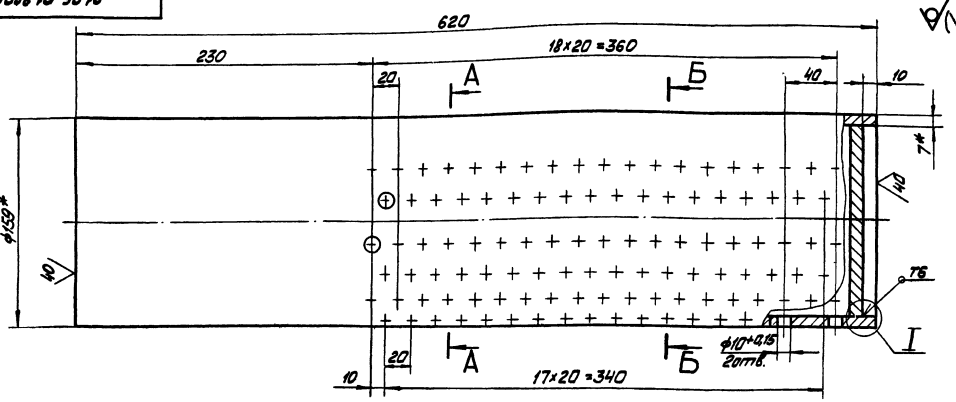

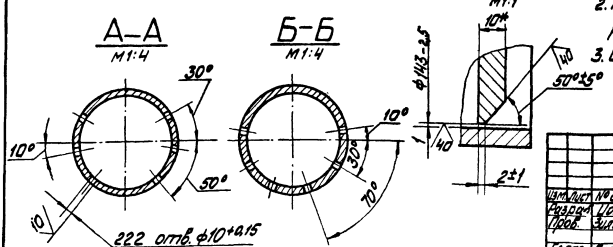

1. * Размеры для справок.
2. Неуказанные предельные отклонения размеров $\pm\frac{IT14}{2}$
3. Сварные швы по ГОСТ 5264-80.

Изм.	Лист	№ докум.	Подп.	Дата
Разраб.		Цонова		16.10.81
Пров.		Зилгалвис		16.10.81
Гл.спец.		Сухоносов		
Н.контр.		Калмец		
Утв.		Попов		

21.06.01.800СБ

Коллектор
Сборочный чертёж

Лит	Масса	Масштаб
	16,6	1:2

Лист | Листов 1

ЛАТГИПРОПРОМ

Формат 12Г

Форм.	Зона	Поз.	Обозначение	Наименование	Кол.	Примечание
				Документация		
12			21.05.02.000 СБ	Сборочный чертеж		
				Сборочные единицы		
11		1	21.05.02.100	Охладитель	1	
11		2	21.05.02.200	Катера	1	
				Детали		
11		3	21.05.02.001	Прокладка	1	
				Стандартные изделия		
		4		Болт М20×80.46 ГОСТ 7798-70*	16	
		5		Гайка М20.5 ГОСТ 5915-70*	16	

21.05.02.000

Изм.	Лист	№ докум.	Подпись	Дата
Разраб.		Эйдиньш		16.10.81
Пров.		Колмец		16.10.81
Гл.спец.		Сихоносов		
Н.контр.		Колмец		16.10.81
Утв.		Попов		

Охладитель выпара ОВВ-8

Литера	Лист	Листов
		1

ЛАТГИПРОПРОМ

Формат 11В

Серия 5.903-3 Выпуск 1-5

21.05.02.001

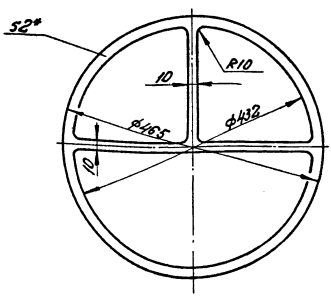

*Размер для справок.

Изм.	Лист	№ докум.	Подпись	Дата
Разраб.		Эйдиньш		16.10.81
Пров.		Колмец		16.10.81
Гл.спец.		Сихоносов		
Н.контр.		Колмец		16.10.81
Утв.		Попов		

Прокладка

Паронит ПОН2 ГОСТ481-80

Литера	Масса	Масштаб
	0,1	1:5

Лист | Листов

ЛАТГИПРОПРОМ

Формат 11В

Форм.	Зона	Поз.	Обозначение	Наименование	Кол.	Примечание
				Документация		
22			21.05.02.100 СБ	Сборочный чертеж		
				Сборочные единицы		
11		1	21.05.02.110	Каркас	1	
				Детали		
11		2	21.05.02.101	Корпус	1	
1		3	21.05.02.102	Патрубок	1	
11		4	21.05.02.103	Патрубок	1	
11		5	21.05.02.104	Патрубок	1	
11		6	21.05.02.105	Змеевик	10	
11		7	21.05.02.105-01	Змеевик	10	
11		8	21.05.02.105-02	Змеевик	10	
11		9	21.05.02.105-03	Змеевик	8	
1		10	21.05.02.105-04	Змеевик	6	
11		11	21.05.02.105-05	Змеевик	4	
11		12	21.05.02.106	Дно	1	
64		13	21.05.02.107	Лапа	2	

21.05.02.100

Изм.	Лист	№ докум.	Подпись	Дата
Разраб.		Эйдиньш		16.10.81
Пров.		Колмец		16.10.81
Гл.спец.		Сихоносов		
Н.контр.		Колмец		16.10.81
Утв.		Попов		

Охладитель

Литера	Лист	Листов
		1

ЛАТГИПРОПРОМ

Формат 11В

Серия 5.903-3 Выпуск 1-5

21.05.02.101

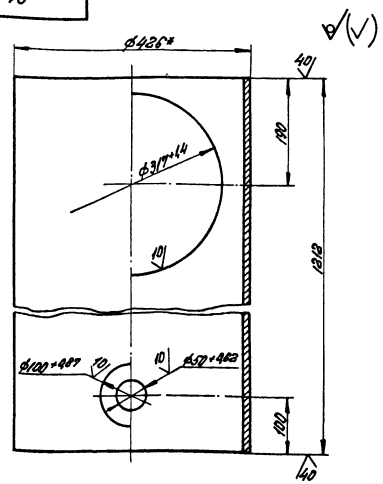

1.* Размер для справок.

2. Неуказанные предельные отклонения размеров $\pm \frac{IT14}{2}$.

Изм.	Лист	№ докум.	Подпись	Дата
Разраб.		Эйдиньш		16.10.81
Пров.		Колмец		16.10.81
Гл.спец.		Сихоносов		
Н.контр.		Колмец		16.10.81
Утв.		Попов		

Корпус

Труба 426×8 ГОСТ 10704-76 / 820 ГОСТ 10705-63*

Литера	Масса	Масштаб
	99,5	1:5

Лист | Листов 1

ЛАТГИПРОПРОМ

Формат 11В

21.05.02.000СБ

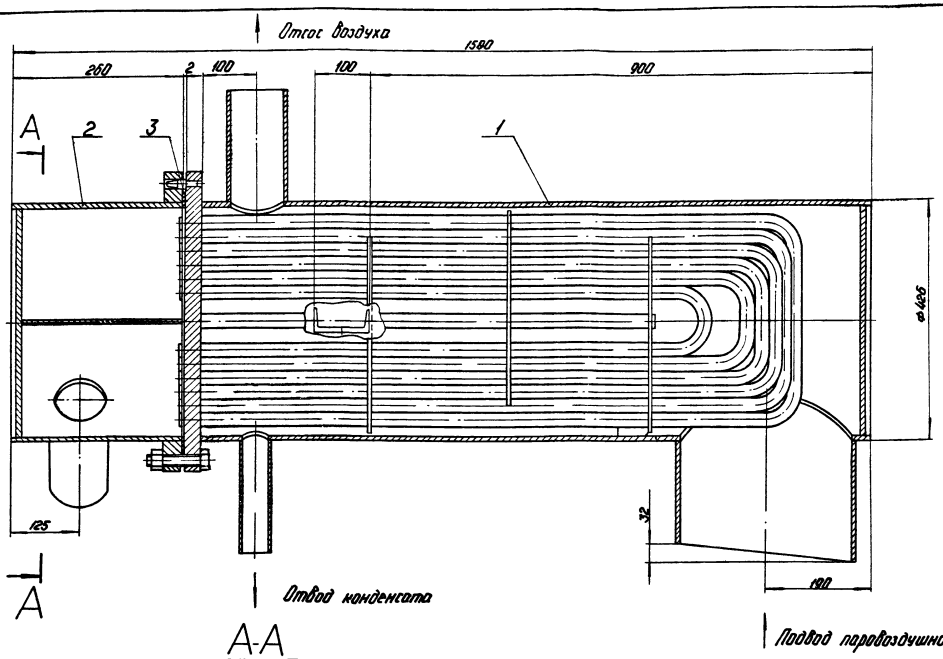

А-А

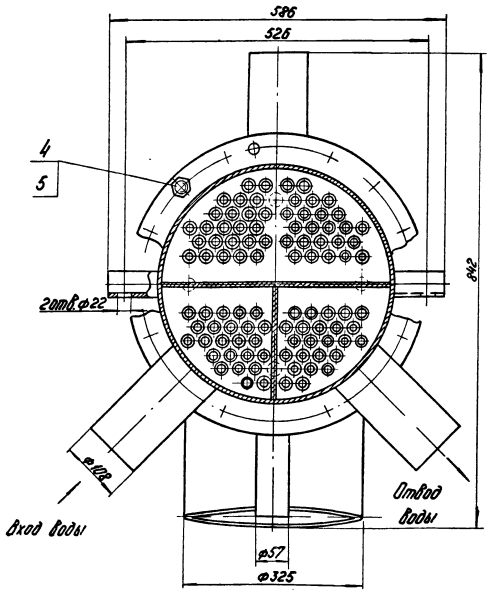

Технические требования

1 Материал, изготовление и сварка по ГОСТ 16860-77 и ОСТ 26-291-79.

2 Размеры для справок.

3 Аппарат окрасить снаружи в два слоя грунтом ГФ-020 по ТУ 610-1642-77 или лаком БТ-577 по ГОСТ 5631-79.

4 Аппарат не подлежит ведению Госгортехнадзора.

5 Погрузка и крепление аппарата при перевозке по железным дорогам Союза ССР по "ТУ погрузки и крепления грузов" МПС, 1969г.

6 На период транспортировки и хранения все отверстия в штуцерах должны быть защищены от механических повреждений и попадания в сосуд влаги, пыли.

7 Настоящий чертеж разработан взамен чертежа Черновицкого машиностроительного завода №8-25777.

Техническая характеристика

№№ п/п	Наименование	Значение	
		Трубная система	Корпус
1	Давление рабочее, абсолютное кгс/см²	4	0,1-1,2
2	Температура, °С	10-80	40-104
3	Среда	Вода	пар, вода
4	Давление пробное при гидроиспытании, избыточное кгс/см²	6	6

					21.05.02.000СБ		
Изм.	Лист	№ докум.	Подп.	Дата	Охладитель выпара ОВВ-8. Сборочный чертеж.	Лит.	Масса	Масштаб
Разраб.		Зайдинын					370	1:5
Пров.		Кольчев				Лист	Листов 1	
Т.контр.						ЛАТГИПРОПРОМ		
Н.контр.		Сухонков						
Утв.		Кольчев						
		Попов						

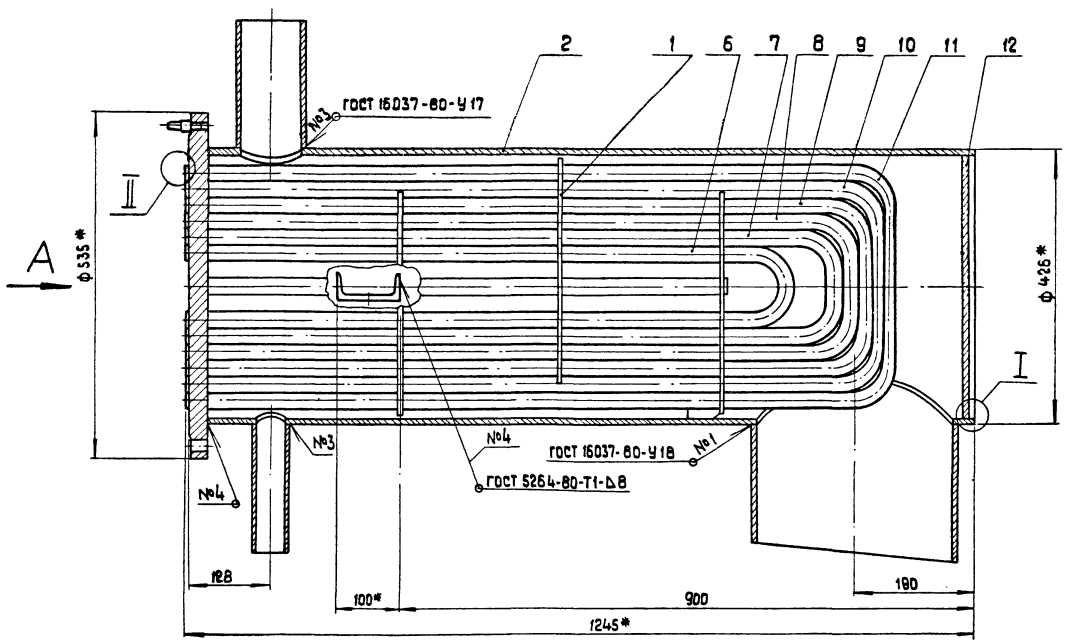

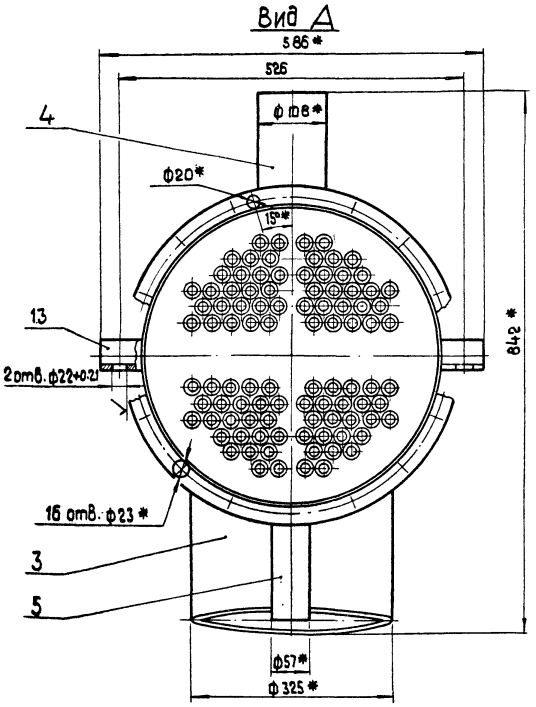

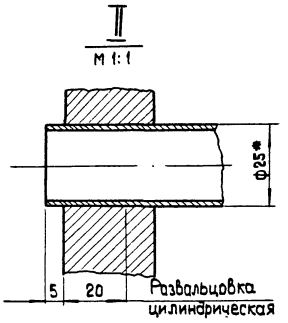

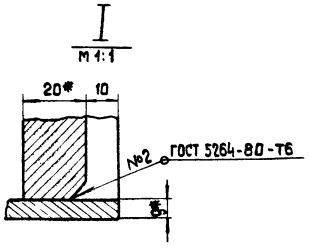

1. Материал, изготовление и сварка по ГОСТ 16860-77 и ОСТ 26-291-79.
2*. Размеры для справок
3. Неуказанные предельные отклонения размеров $\pm \frac{IT14}{2}$
4. Обработка поверхностей реза деталей Б4 $\frac{40}{}$
5. Контроль качества сварных соединений:
   а) внешний осмотр и измерение,
   б) гидравлическое испытание водой при избыточном давлении 2 кгс/см².

					21.05.02.100 СБ		
Изм.	Лист	№ докум.	Подпись	Дата	Охладитель Сборочный чертеж	Лит.	Масса 290	Масштаб 1:5
Разраб.		Эйдиньш						
Пров.		Колпец				Лист	Листов 1
Т.контр.		Сухоносов				ЛАТГИПРОПРОМ	
Н.контр.		Колпец					
Утв.		Попов					

Серия 5.903-3 Выпуск 1-5

Инв.№подл. | Подпись и дата | Взам.инв.№ | Инв.№дубл. | Подпись и дата

21.05.02.102

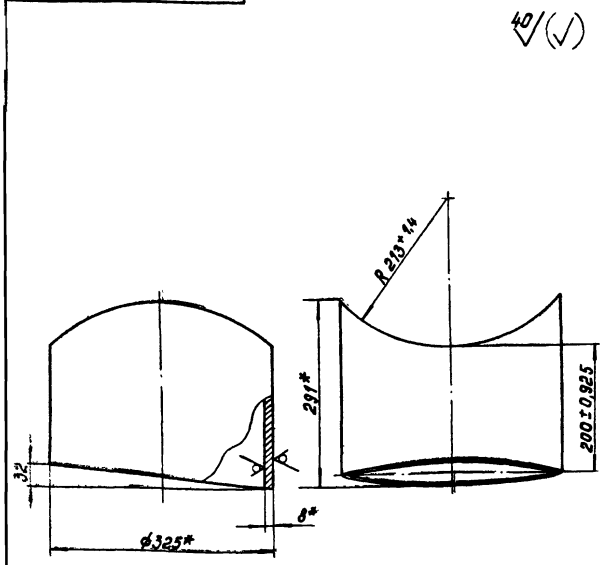

*Размеры для справок.

Изм.	Лист	№ докум.	Подпись	Дата
Разраб.		Эйдиньш		16.10.81
Пров.		Колмец		16.10.81
Гл.спец.		Суконосов		
Н.контр.		Колмец		16.10.81
Утв.		Попов		

21.05.02.102

Патрубок

Лит.	Масса	Масштаб
	15,6	1:5
Лист	Листов 1	

Труба 325×8 ГОСТ 10704-76 / В20 ГОСТ 10705-63*

ЛАТГИПРОПРОМ

Формат 11В

21.05.02.103

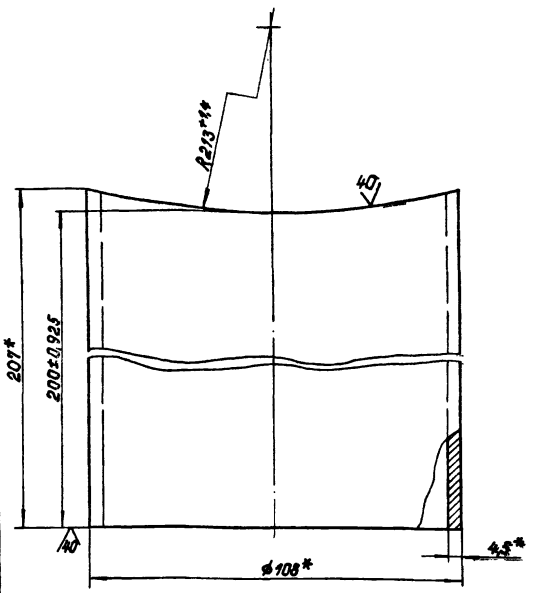

*Размеры для справок.

Изм.	Лист	№ докум.	Подпись	Дата
Разраб.		Эйдиньш		16.10.81
Пров.		Колмец		16.10.81
Гл.спец.		Суконосов		
Н.контр.		Колмец		16.10.81
Утв.		Попов		

21.05.02.103

Патрубок

Лит.	Масса	Масштаб
	2,4	1:1
Лист	Листов 1	

Труба 108×4,5 ГОСТ 10704-76 / В20 ГОСТ 10705-63*

ЛАТГИПРОПРОМ

Формат 11В

21.05.02.104

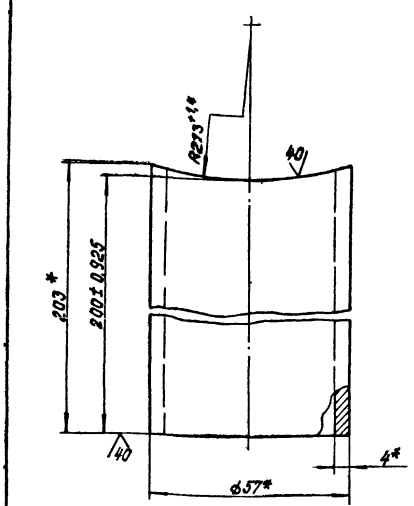

*Размеры для справок.

Изм.	Лист	№ докум.	Подпись	Дата
Разраб.		Эйдиньш		16.10.81
Пров.		Колмец		16.10.81
Гл.спец.		Суконосов		
Н.контр.		Колмец		16.10.81
Утв.		Попов		

21.05.02.104

Патрубок

Лит.	Масса	Масштаб
	1	1:1
Лист	Листов 1	

Труба 57×4 ГОСТ 10704-76 / В20 ГОСТ 10705-63*

ЛАТГИПРОПРОМ

Формат 11В

21.05.02.105

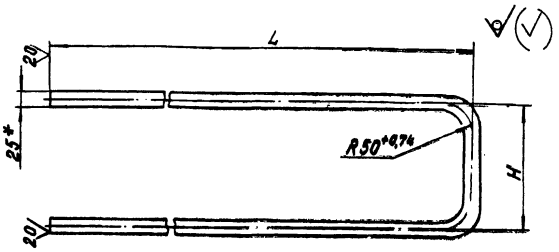

№	Обозначение	H, мм	L, мм	Масса, кг
1	21.05.02.105	100	935	1,84
2	-01	150	1010	2,04
3	-02	200	1035	2,13
4	-03	250	1080	2,22
5	-04	300	1085	2,32
6	-05	350	1100	2,4

1. Материал заменитель труба ДКРХМ 25×1,5 Л070-1 ГОСТ 21646-76.
2. *Размер для справок.
3. Неуказанные предельные отклонения размеров ± IT14/2.

Изм.	Лист	№ докум.	Подпись	Дата
Разраб.		Эйдиньш		16.10.81
Пров.		Колмец		16.10.81
Гл.спец.		Суконосов		
Н.контр.		Колмец		16.10.81
Утв.		Попов		

21.05.02.105

Змеевик

Лит.	Масса	Масштаб
	См. табл.	—
Лист	Листов 1	

Труба ДКРНМ 25×1,5 НД МНЖ 5-1 ГОСТ 17217-79

ЛАТГИПРОПРОМ

Формат 11В

21.05.02.106

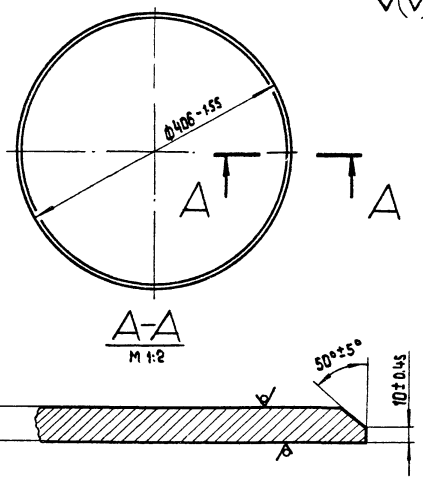

* Размер для справок

Изм.	Лист	№ докум.	Подп.	Дата
Разраб.		Эйдиньш		16.11.81
Пров.		Колмец		16.11.81
Гл. спец.		Сухоносов		
Н. контр.		Колмец		16.11.81
Утв.		Попов		

21.05.02.106

Дно

Лит.	Масса	Масштаб
	20.5	1:5
Лист	Листов 1	

Лист 20 ГОСТ 19903-74 / ВСт3сп5 ГОСТ 14637-79

ЛАТГИПРОПРОМ

Формат 11

Серия 5.903-3 Выпуск 1-5

Инв. № подл. | Подпись и дата | Взам. инв. № | Инв. № дубл. | Подпись и дата

21.05.02.107

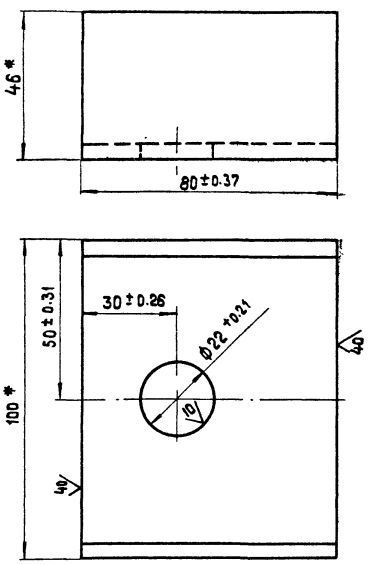

* Размеры для справок

Изм.	Лист	№ докум.	Подпись	Дата
Разраб.		Зилгалбис		16.11.81
Пров.		Колмец		16.11.81
Гл. спец.		Сухоносов		
Н. контр.		Колмец		16.11.81
Утв.		Попов		

21.05.02.107

Лапа

Лит.	Масса	Масштаб
	0.68	1:1
Лист	Листов 1	

Швеллер 10 ГОСТ 8240-72 / ВСт3Сп3 ГОСТ 535-79

ЛАТГИПРОПРОМ

Формат 11

21.05.02.110 СБ

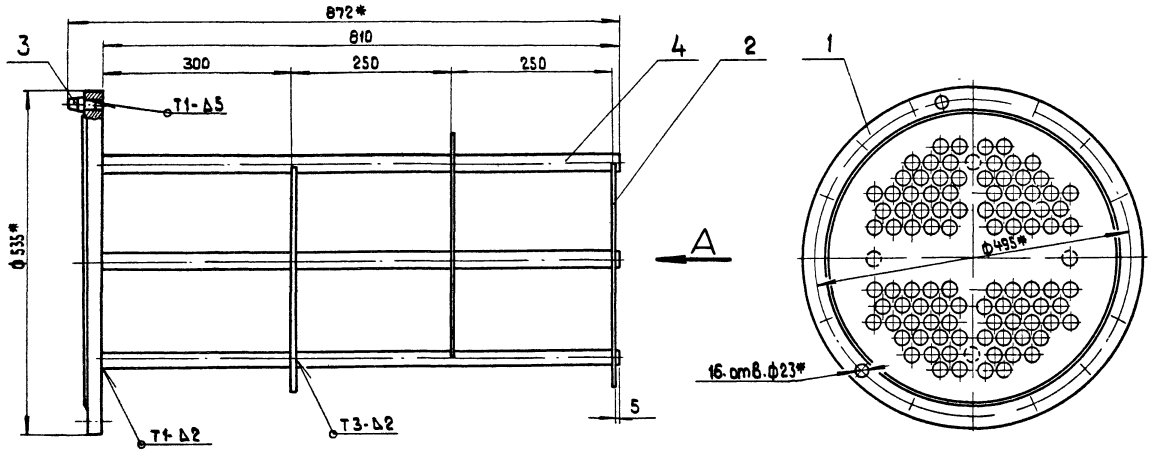

Вид А

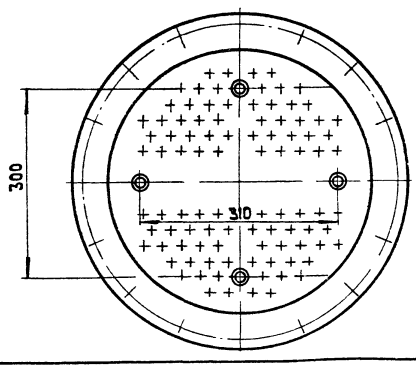

1.* Размеры для справок.
2. Неуказанные предельные отклонения размеров $\pm \frac{IT14}{2}$.
3. Сварные швы по ГОСТ 5264-80.

Изм.	Лист	№ докум.	Подпись	Дата
Разраб.		Эйдиньш		16.11.81
Пров.		Колмец		16.11.81
Гл. спец.		Сухоносов		
Н. контр.		Колмец		16.11.81
Утв.		Попов		

21.05.02.110 СБ

Каркас
Сборочный чертеж

Лит.	Масса	Масштаб
	46.4	1:5
Лист	Листов 1	

ЛАТГИПРОПРОМ

17898-06 22

Формат 12г

Серия 5.903-3 Выпуск 1-5

Формат	Зона	Поз.	Обозначение	Наименование	Кол.	Примечание
				Документация		
12			21.05.02.110 СБ	Сборочный чертеж		
				Детали		
12	1		21.05.02.111	Фланец	1	
11	2		21.05.02.112	Перегородка	3	
11	3		21.05.02.113	Ловитель	1	
12	4		21.05.02.114	Держатель		
				Труба 25х2.5 ГОСТ 8732-78 / В20 ГОСТ 8731-74*	4	1.13 кг

Изм.	Лист	№ докум.	Подпись	Дата
Разраб.		Зайдиньш		16.11
Пров.		Колмец		16.11
Гл.спец.		Сухоносов		
Н.контр.		Колмец		16.11
Утв.		Попов		

21.05.02.110

Каркас

Лит.	Лист	Листов
		1

ЛАТГИПРОПРОМ

Формат 11

Серия 5.903-3 Выпуск 1-5

21.05.02.112

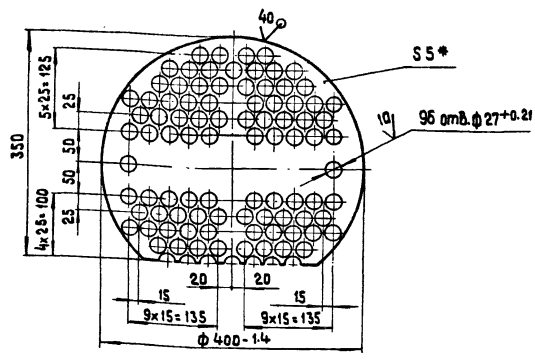

1* Размер для справок

2. Неуказанные предельные отклонения размеров $\pm \frac{IT14}{2}$.

Изм.	Лист	№ докум.	Подп.	Дата
Разраб.		Зайдиньш		16.11
Пров.		Колмец		16.11
Гл.спец.		Сухоносов		
Н.контр.		Колмец		16.11
Утв.		Попов		

21.05.02.112

Перегородка

Лит.	Масса	Масштаб
	2.5	1:5
Лист	Листов 1	

Лист 5 ГОСТ 19903-74 / ВСт3сп3 ГОСТ 14637-79

ЛАТГИПРОПРОМ

Формат 11

Инв.№подл. | Подп. и дата | Взам.инв.№ | Инв.№дубл. | Подп. и дата

21.05.02.111

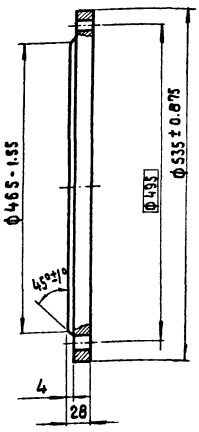

А-А

М 1:1

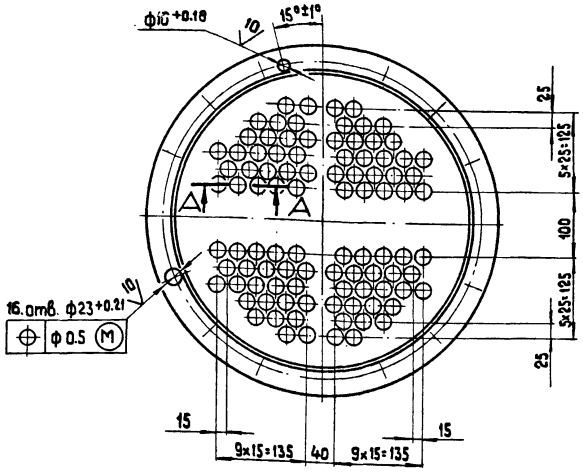

Неуказанные предельные отклонения размеров $\pm \frac{IT14}{2}$.

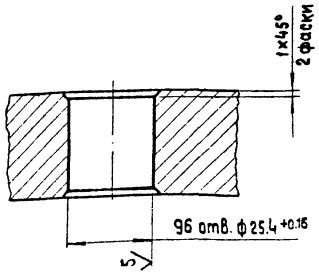

Изм.	Лист	№ докум.	Подпись	Дата
Разраб.		Зайдиньш		16.11
Пров.		Колмец		16.11
Гл.спец.		Сухоносов		
Н.контр.		Колмец		16.11
Утв.		Попов		

21.05.02.111

Фланец

Лит.	Масса	Масштаб
	34.2	1:5
Лист	Листов 1	

Лист 32 ГОСТ 19903-74 / ВСт3сп3 ГОСТ 14637-79

ЛАТГИПРОПРОМ

Формат 12г

21.05.02.113

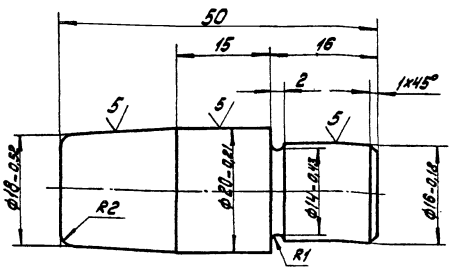

Неуказанные предельные отклонения размеров $\pm\frac{IT14}{2}$

Изм.	Лист	№ докум.	Подпись	Дата		Лит.	Масса	Масштаб
Разраб.		Эйдиньш		16.XII.81	Ловитель		0,1	2:1
Пров.		Колмец		17.XII.81		Лист	Листов 1	
Гл. спец.		Сухоносов			Круг В 22 ГОСТ 2590-71* / 35 ГОСТ 1050-74*	ЛАТГИПРОПРОМ		
Н. контр.		Колмец		17.XII.81				
Утв.		Попов						

формат 11

Выпуск 1-5

Серия 5.903-3

Формат	Зона	Поз.	Обозначение	Наименование	Кол.	Примечание
				Документация		
11			21.05.02.200СБ	Сборочный чертеж		
				Детали		
11		1	21.05.02.201	Корпус	1	
11		2	21.05.02.106	Дно	1	
Б4		3	21.05.02.202	Перегородка		
				Лист В ГОСТ 19903-74 / ВСт3сп3 ГОСТ 14637-79		
				408-1,55 x 230+1,85 мм	1	5,9кг
Б4		4	21.05.02.203	Перегородка		
				Лист В ГОСТ 19903-74 / ВСт3сп3 ГОСТ 14637-79		
				230+1,85 x 200-1,85 мм	2	2,9кг
Б4		5	21.05.02.204	Патрубок		
				Труба 108x4,5 ГОСТ 10704-76 / В20 ГОСТ 10705-63*	2	2,3кг
				Стандартные изделия		
		6		Фланец 400-6		
				ГОСТ 1255-67	1	

Подпись и дата | Взам. инв. № | Инв. № дубл. | Подпись и дата | Инв. № подл.

Изм.	Лист	№ докум.	Подпись	Дата		Лит.	Лист	Листов
Разраб.		Эйдиньш		16.XII.81	Камера			1
Пров.		Колмец		17.XII.81		ЛАТГИПРОПРОМ		
Гл. спец.		Сухоносов						
Н. контр.		Колмец		17.XII.81				
Утв.		Попов						

формат 11

21.05.02.200СБ

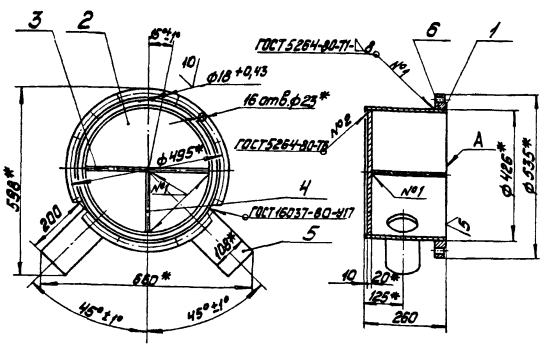

1.* Размеры для справок.
2. Неуказанные предельные отклонения размеров $\pm\frac{IT14}{2}$.
3. Обработка поверхностей реза деталей Б4 40.
4. Поверхность А обработать совместно с дет. поз. 3 и 4.

Изм.	Лист	№ докум.	Подпись	Дата		Лит.	Масса	Масштаб
Разраб.		Эйдиньш		16.XII.81	Камера Сборочный чертеж		75,2	1:10
Пров.		Колмец		17.XII.81		Лист	Листов 1	
Гл. спец.		Сухоносов				ЛАТГИПРОПРОМ		
Н. контр.		Колмец		17.XII.81				
Утв.		Попов						

формат 11

gost.e-ecolog.ru

21.05.02.201

Выпуск 1-5

Серия 5.903-3

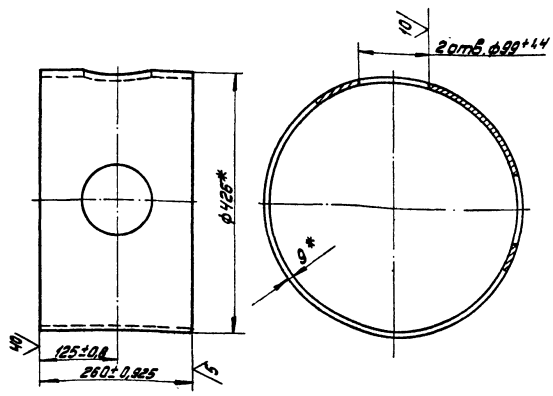

* Размеры для справок.

Изм.	Лист	№ докум.	Подпись	Дата		Лит.	Масса	Масштаб
Разраб.		Эйдиньш		16.XII.81	Корпус		23,2	1:5
Пров.		Колмец		17.XII.81		Лист	Листов 1	
Гл. спец.		Сухоносов			Труба 426x9 ГОСТ 8732-78 / В20 ГОСТ 8731-74*	ЛАТГИПРОПРОМ		
Н. контр.		Колмец		17.XII.81				
Утв.		Попов						

формат 11