ГОСУДАРСТВЕННЫЙ КОМИТЕТ СОВЕТА МИНИСТРОВ СССР
ПО ДЕЛАМ СТРОИТЕЛЬСТВА
/ГОССТРОЙ СССР/

ТИПОВЫЕ КОНСТРУКЦИИ И ДЕТАЛИ ЗДАНИЙ И СООРУЖЕНИЙ

Серия 5.903-3

ВАКУУМНЫЕ ДЕАЭРАТОРЫ И ВОДОСТРУЙНЫЕ ЭЖЕКТОРЫ

Выпуск 1-4

17898-05
ЦЕНА 1 90

gost.e-ecolog.ru

ЦЕНТРАЛЬНЫЙ ИНСТИТУТ ТИПОВОГО ПРОЕКТИРОВАНИЯ
ГОССТРОЯ СССР

Москва, А-445, Смольная ул., 22

Сдано в печать X 1984 г

Заказ № 13436 Тираж 150 экз.

ГОСУДАРСТВЕННЫЙ КОМИТЕТ СОВЕТА МИНИСТРОВ СССР
ПО ДЕЛАМ СТРОИТЕЛЬСТВА /ГОССТРОЙ СССР/

ТИПОВЫЕ КОНСТРУКЦИИ И ДЕТАЛИ ЗДАНИЙ И СООРУЖЕНИЙ

СЕРИЯ 5.903-3

ВАКУУМНЫЕ ДЕАЭРАТОРЫ И ВОДОСТРУЙНЫЕ ЭЖЕКТОРЫ

ВЫПУСК 1-4

РАБОЧИЕ ЧЕРТЕЖИ УЗЛОВ И ДЕТАЛЕЙ

ВАКУУМНЫЙ ДЕАЭРАТОР ДВ-50 С ОХЛАДИТЕЛЕМ ВЫПАРА ОВВ-8

Разработаны
проектным институтом
„ЛАТГИПРОПРОМ"

Главный инженер института
Главный инженер проекта
/В.Ф.Обчаров/
/А.П.Дунаи/

Утверждены и введены в действие
НПО ЦКТИ
с 1 апреля 1982г
Указание №241 от 29.12.81г

Содержание альбома

Обозначение	Наименование	№ стр.
21.05.00.000	Деаэратор ДВ-50 с охладителем выпара ОВВ-8	2
21.05.00.000 СБ	Сборочный чертеж	3
21.05.01.000	Деаэратор вакуумный ДВ-50	2
21.05.01.000 СБ	Сборочный чертеж	4
21.05.01.100	Корпус нижний	5
21.05.01.100 СБ	Сборочный чертеж	5
21.05.01.101	Корпус	5
21.05.01.102	Кольцо	6
21.05.01.110	Опора	6
21.05.01.110 СБ	Сборочный чертеж	6
21.05.01.111	Лист подкладной	6
21.05.01.112	Плита	7
21.05.01.113	Косынка	7
21.05.01.200	Корпус верхний	7
21.05.01.200 СБ	Сборочный чертеж	7
21.05.01.201	Корпус	8
21.05.01.202	Косынка	8
21.05.01.210	Скоба	8
21.05.01.210 СБ	Сборочный чертеж	8
21.05.01.211	Лист подкладной	9
21.05.01.212	Крюк	9
21.05.01.300	Барботажное устройство (лист 1)	9
21.05.01.300	Барботажное устройство (лист 2)	9
21.05.01.300 СБ	Сборочный чертеж	10
21.05.01.301	Лист барботажный	10
21.05.01.302	Днище	11
21.05.01.303	Труба переливная	11
21.05.01.304	Ребро	11
21.05.01.310	Труба перепускная	11
21.05.01.310 СБ	Сборочный чертеж	12
21.05.01.311	Труба	12
21.05.01.320	Крестовина	12
21.05.01.320 СБ	Сборочный чертеж	12
21.05.01.400	Тарелка переливная	13
21.05.01.400 СБ	Сборочный чертеж	13
21.05.01.401	Лист переливной	13
21.05.01.402	Обечайка	13

Серия 5.903-3 Выпуск 1-4

Содержание альбома

Продолжение

Обозначение	Наименование	№ стр.
21.05.01.500	Тарелка дырчатая	14
21.05.01.500 СБ	Сборочный чертеж	14
21.05.01.501	Лист дырчатый	14
21.05.01.502	Кольцо	14
21.05.01.503	Кольцо	15
21.05.01.600	Отбойник	15
21.05.01.600 СБ	Сборочный чертеж	15
21.05.01.700	Крышка	15
21.05.01.700 СБ	Сборочный чертеж	16
21.05.01.701	Крышка	16
21.05.01.800	Коллектор	16
21.05.01.800 СБ	Сборочный чертеж	16
21.05.02.000	Охладитель выпара ОВВ-8	17
21.05.02.000 СБ	Сборочный чертеж	18
21.05.02.001	Прокладка	17
21.05.02.100	Охладитель	17
21.05.02.100 СБ	Сборочный чертеж	19
21.05.02.101	Корпус	17
21.05.02.102	Патрубок	20
21.05.02.103	Патрубок	20
21.05.02.104	Патрубок	20
21.05.02.105	Змеевик	20
21.05.02.106	Дно	21
21.05.02.107	Лапа	21
21.05.02.110	Каркас	22
21.05.02.110 СБ	Сборочный чертеж	21
21.05.02.111	Фланец	22
21.05.02.112	Перегородка	22
21.05.02.113	Ловитель	23
21.05.02.200	Камера	23
21.05.02.200 СБ	Сборочный чертеж	23
21.05.02.201	Корпус	23

Формат	Зона	Поз.	Обозначение	Наименование	Кол.	Примечание
				Документация		
22			21.05.00.000 СБ	Сборочный чертеж		
				Сборочные единицы		
11		1	21.05.01.000	Деаэратор вакуумный ДВ-50	1	
11		2	21.05.02.000	Охладитель выпара пара ОВВ-8	1	

25.05.00.000

Изм.	Лист	№ докум.	Подпись	Дата
Разраб.		Зилгалвис		16.04.81
Пров.		Колмец		17.50.81
Гл. спец.		Сухоносов		
Н. контр.		Колмец		17.50.81
Утв.		Попов		

Деаэратор ДВ-50 с охладителем выпара ОВВ-8

Лит.	Лист	Листов
		1

ЛАТГИПРОПРОМ

Формат 11

Серия 5.903-3 Выпуск 1-4

Формат	Зона	Поз.	Обозначение	Наименование	Кол.	Примечание
				Документация		
22			21.05.01.000 СБ	Сборочный чертеж		
				Сборочные единицы		
11		1	21.05.01.100	Корпус нижний	1	
11		2	21.05.01.200	Корпус верхний	1	
11		3	21.05.01.300	Барботажное устройство	1	
11		4	21.05.01.400	Тарелка переливная	1	
11		5	21.05.01.500	Тарелка дырчатая	1	
11		6	21.05.01.600	Отбойник	1	
11		7	21.05.01.700	Крышка	1	
11		8	21.05.01.800	Коллектор	1	

Инв. № подл. | Подпись и дата | Взам. инв. № | Инв. № дубл. | Подпись и дата

21.05.01.000

Изм.	Лист	№ докум.	Подпись	Дата
Разраб.		Зилгалвис		16.04.81
Пров.		Колмец		17.50.81
Гл. спец.		Сухоносов		
Н. контр.		Колмец		17.50.81
Утв.		Попов		

Деаэратор вакуумный

Лит.	Лист	Листов
		1

ЛАТГИПРОПРОМ

Формат 11

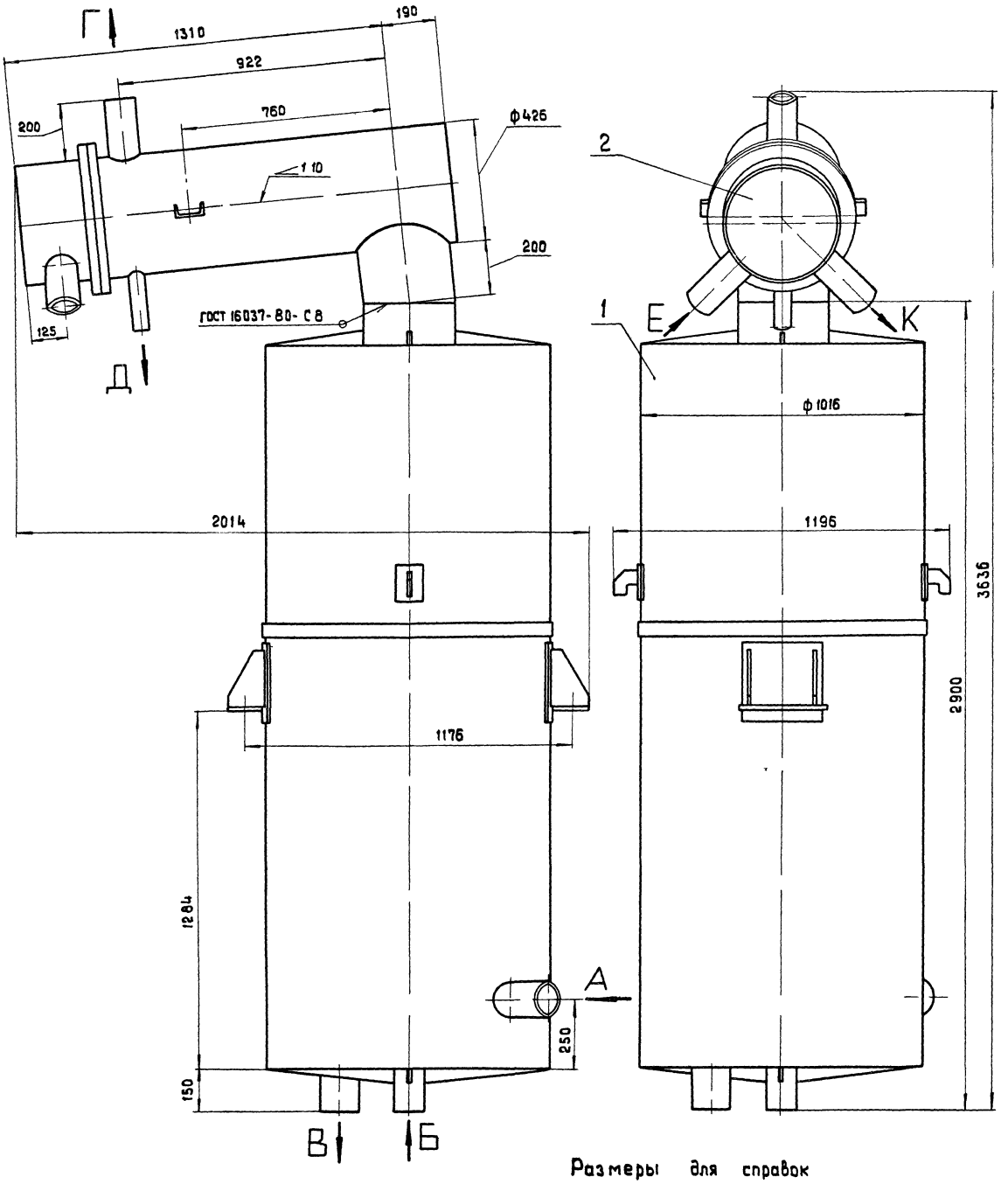

Размеры для справок

Экспликация штуцеров

Индекс	Наименование	Dн, мм
А	Подвод перегретой воды	133
Б	Подвод исходной воды	108
В	Отвод деаэрированной воды	133
Г	Отсос воздуха	108
Д	Отвод конденсата	57
Е	Вход воды	108
К	Отвод воды	108

Изм.	Лист	№ докум.	Подп.	Дата
Разраб.		Зилгалбис		
Пров.		Колпец		
Гл. спец.		Суконосов		
Н. контр.		Колпец		
Утв.		Попов		

21.05.00.000 СБ

Деаэратор ДВ-50 с охладителем выпара ОВВ-8
Сборочный чертеж

Лит.	Масса	Масштаб
	1231	1:10
Лист	Листов 1	

ЛАТГИПРОПРОМ

21.05.01.000 СБ

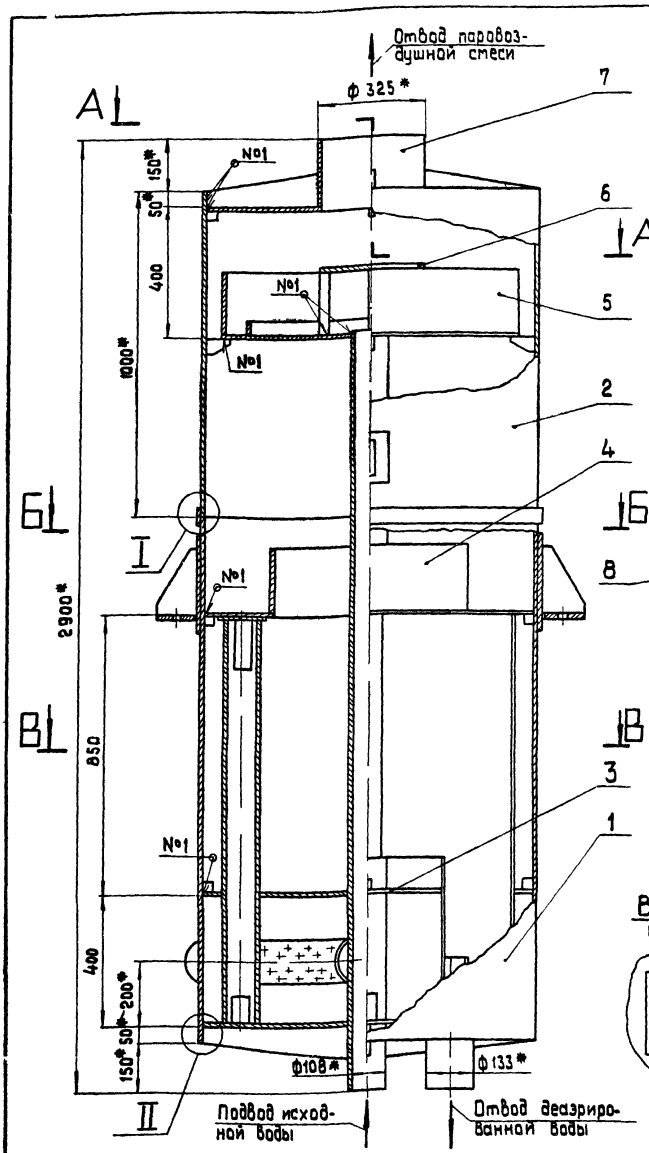

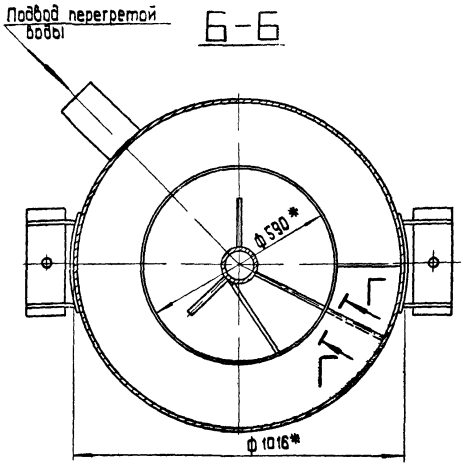

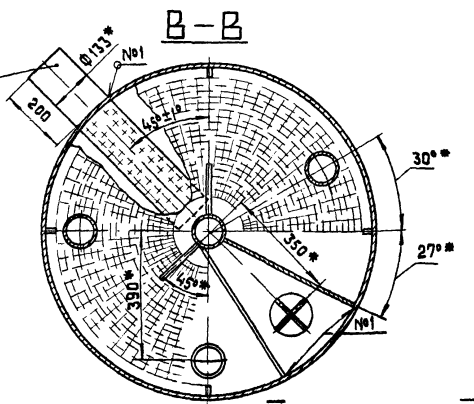

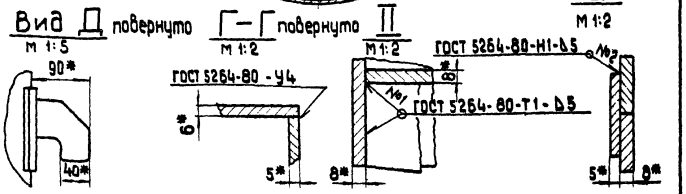

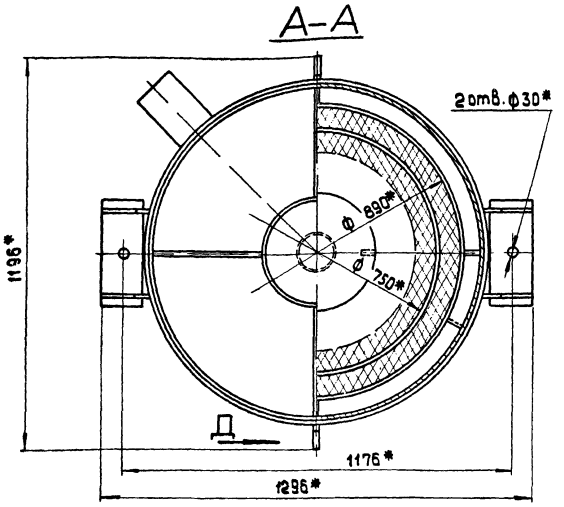

Технические требования

1. Материал, изготовление и сварка по ОСТ 26-291-79
2. * Размеры для справок
3. Неуказанные предельные отклонения размеров ± $\frac{IT14}{2}$
4. Тарелки должны быть установлены строго горизонтально, отклонения от горизонтального положения не более 2мм
5. Аппарат окрасить снаружи в два слоя грунтом ГФ-020 по ТУ 6Ю-1642-77 или лаком БТ-577, ГОСТ 5631-79
6. Контроль качества сварных соединений.
   а) внешний осмотр и измерения,
   б) гидравлическое испытание
7. Погрузка и крепление аппарата при перевозке по железным дорогам Союза ССР по „ТУ погрузки и крепления грузов" МПС, 1969г.
8. На период транспортировки и хранения все отверстия в штуцерах должны быть защищены от механических повреждений и попадания в сосуд влаги, пыли.
9. Деаэратор должен соответствовать ГОСТ 16860-77.
10. Аппарат не подлежит ведению Госгортехнадзора.
11. Настоящий чертеж разработан взамен чертежа Черновицкого Машиностроительного завода 8-33289 на основании технического проекта ЦКТИ им И.И. Ползунова № О-5365.

Техническая характеристика

Давление рабочее, абсолютное, кгс/см²	0.075 ÷ 2.5
Температура, °С	40 ÷ 80
Среда	вода, пар
Емкость, м³	1.96
Давление пробное при гидроиспытании, избыточное, кгс/см²	2

					21.05.01.000 СБ		
Изм.	Лист	№ докум.	Подп.	Дата	Деаэратор вакуумный ДВ-50	Лит	Масса	Масштаб
Разраб.		Зилгалвис					964.5	1:10
Пров.		Колтец			Сборочный чертеж	Лист	Листов 1
Т.спец.		Суханосов				ЛАТГИПРОПРОМ	
Н.контр.		Колтец					
Утв.		Попов					

17898-05 5 Формат 22

Обозн.	Зона	Поз.	Обозначение	Наименование	Кол.	Примечание
				Документация		
12			21.05.01.100СБ	Сборочный чертеж		
				Сборочные единицы		
11		1	21.05.01.110	Опора	2	
				Детали		
11		2	21.05.01.101	Корпус	1	
11		3	21.05.01.102	Кольцо	1	
64		4	21.05.01.103	Упор		
				Лист 6 ГОСТ 19903-74 / 12Х13 ГОСТ 7350-77		
				30 ± 0,8 × 30 ± 0,8 мм	8	0,05кг

Серия 5 903-3 Выпуск 1-4

Изм.	Лист	№ докум.	Подпись	Дата
Разраб.		Иванова		16.10.81
Пров.		Зилгалвис		16.10.81
Гл. спец.		Сухоносов		
Н. контр.		Колмец		17.10.81
Утв.		Попов		

21.05.01.100

Корпус нижний

Лит	Лист	Листов
		1

ЛАТГИПРОПРОМ

формат 11

21.05.01.101

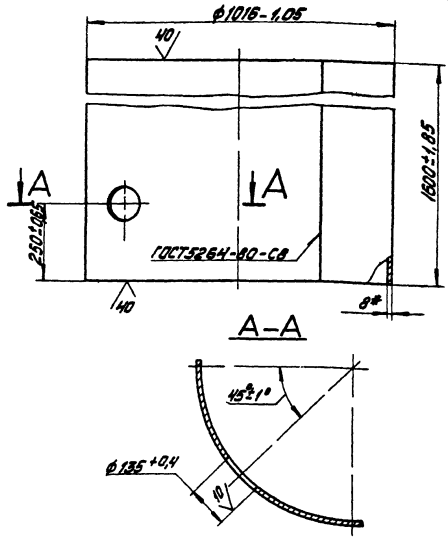

*Размер для справок

Изм.	Лист	№ докум.	Подпись	Дата
Разраб.		Иванова		16.10.81
Пров.		Зилгалвис		16.10.81
Гл. спец.		Сухоносов		
Н. контр.		Колмец		17.10.81
Утв.		Попов		

Корпус

21.05.01.101

Лит	Масса	Масштаб
	317,3	1:10

Лист 8 ГОСТ 19903-74 / 12Х13 ГОСТ 7350-77

Лист | Листов 1

ЛАТГИПРОПРОМ

21.05.01.100СБ

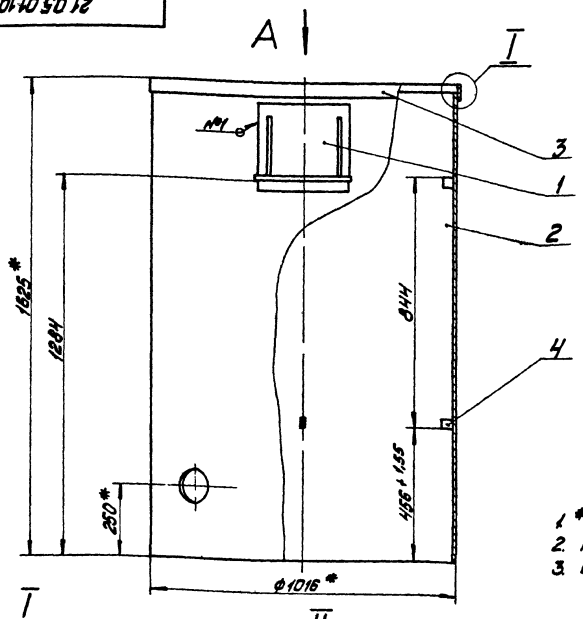

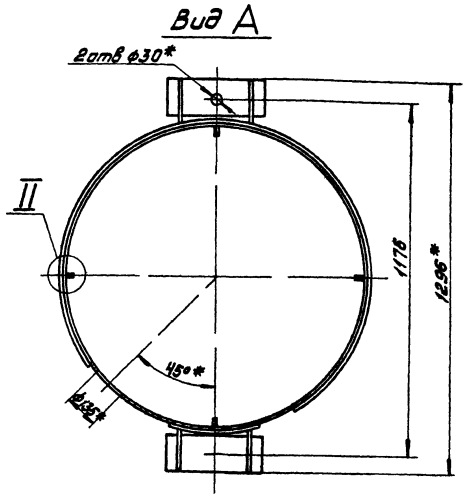

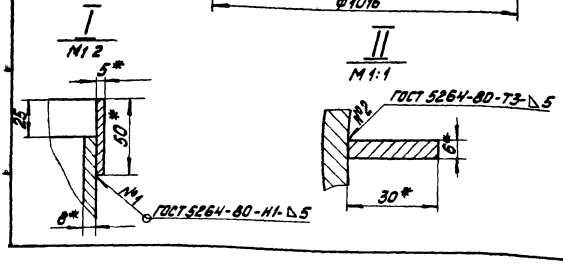

1. *Размеры для справок.
2. Неуказанные предельные отклонения размеров $\pm \frac{IT14}{2}$
3. Обработка поверхностей реза деталей Б4

Изм.	Лист	№ докум.	Подпись	Дата
Разраб.		Зилгалвис		16.10.81
Пров.		Колмец		17.10.81
Гл. спец.		Сухоносов		
Н. контр.		Колмец		17.10.81
Утв.		Попов		

Корпус нижний
Сборочный чертеж

21.05.01.100СБ

Лит	Масса	Масштаб
	361,8	1:10

Лист | Листов 1

ЛАТГИПРОПРОМ

21.05.01.102

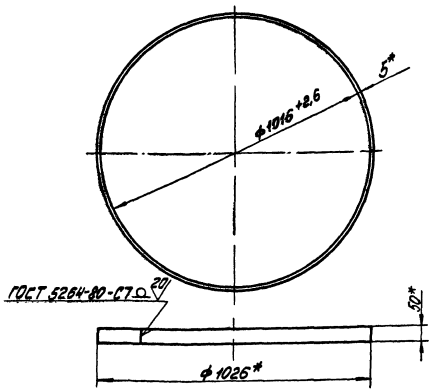

* Размеры для справок.

Изм.	Лист	№ докум.	Подп.	Дата
Разраб.		Ионова		16.11.81
Пров.		Зилгалвис		16.11.81
Гл. спец.		Сухоносов		
Н. контр.		Колмец		16.11.81
Утв.		Попов		

21.05.01.102

Кольцо

Лит.	Масса	Масштаб
	6,3	1:10

Лист | Листов 1

Полоса 5×50 ГОСТ 103-76
20 ГОСТ 1577-70

ЛАТГИПРОПРОМ

Формат 11В

Выпуск 1-4

Серия 5 903-3

Формат	Зона	Поз	Обозначение	Наименование	Кол.	Примечание
				Документация		
11			21.05.01.110СБ	Сборочный чертёж		
				Детали		
11		1	21 05 01 111	Лист подкладной	1	
11		2	21 05 01 112	Плита	1	
11		3	21 05 01 113	Косынка	2	

Подп. и дата | Взам. инв. № | Инв. № дубл. | Подп. и дата | Инв. № подл.

Изм.	Лист	№ докум.	Подп.	Дата
Разраб.		Ионова		16.11.81
Пров.		Зилгалвис		16.11.81
Гл. спец.		Сухоносов		
Н. контр.		Колмец		16.11.81
Утв.		Попов		

21.05.01.110

Опора

Лит.	Лист	Листов
		1

ЛАТГИПРОПРОМ

Формат 11В

21.05.01.110СБ

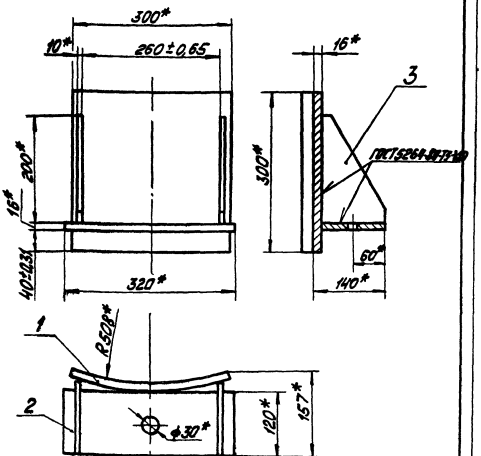

* Размеры для справок.

Изм.	Лист	№ докум.	Подп.	Дата
Разраб.		Ионова		16.11.81
Пров.		Зилгалвис		16.11.81
Гл. спец.		Сухоносов		
Н. контр.		Колмец		16.11.81
Утв.		Попов		

21.05.01.110СБ

Опора
Сборочный чертёж

Лит.	Масса	Масштаб
	18,9	1:5

Лист | Листов 1

ЛАТГИПРОПРОМ

Формат 11В

Выпуск 1-4

Серия 5 903-3

21 05 01 111

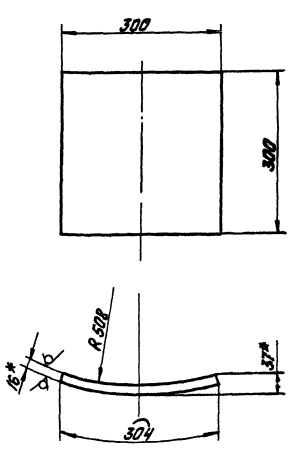

1. * Размеры для справок
2. Неуказанные предельные отклонения размеров $\pm\frac{IT14}{2}$

Подп. и дата | Взам. инв. № | Инв. № дубл. | Подп. и дата | Инв. № подл.

Изм.	Лист	№ докум.	Подп.	Дата
Разраб.		Ионова		16.11.81
Пров.		Зилгалвис		16.11.81
Гл. спец.		Сухоносов		
Н. контр.		Колмец		16.11.81
Утв.		Попов		

21.05.01.111

Лист подкладной

Лит.	Масса	Масштаб
	11,46	1:5

Лист | Листов 1

Лист 16 ГОСТ 19903-74
8 Ст3сп3 ГОСТ 14637-79

ЛАТГИПРОПРОМ

Формат 11В

21.05.01.112

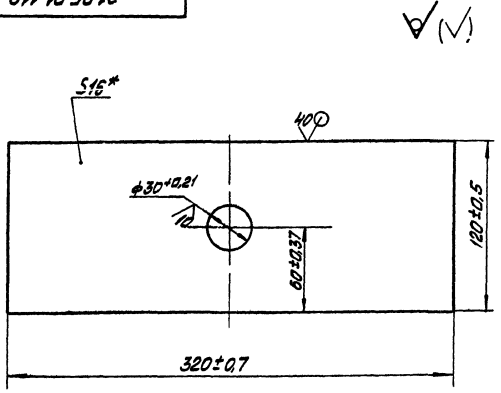

* Размер для справок.

21.05.01.112

Изм.	Лист	№ докум.	Подп.	Дата	Плита	Лист	Масса	Масштаб
Разраб.		Цонова					4,74	1:2
Пров.		Зигалвис				Лист	Листов 1	
Гл. спец.		Сухоносов			Лист 16 ГОСТ 19903-74 / 8Ст3сп3 ГОСТ 14637-79	ЛАТГИПРОПРОМ		
Н. контр.		Колмец						
Утв.		Попов						

Формат 11В

Серия 5.903-3 Выпуск 1-4

21.05.01.113

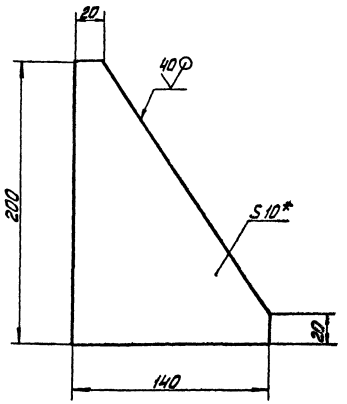

1.* Размер для справок.
2. Неуказанные предельные отклонения размеров $\pm\frac{IT14}{2}$

21.05.01.113

Изм.	Лист	№ докум.	Подп.	Дата	Косынка	Лист	Масса	Масштаб
Разраб.		Цонова					1,35	1:2
Пров.		Зигалвис				Лист	Листов 1	
Гл. спец.		Сухоносов			Лист 10 ГОСТ 19903-74 / 8Ст3сп3 ГОСТ 4637-79	ЛАТГИПРОПРОМ		
Н. контр.		Колмец						
Утв.		Попов						

Формат 11В

Инв. № подл. | Подп. и дата | Взам. инв. № | Инв. № дубл. | Подп. и дата

Форм.	Зона	Поз.	Обозначение	Наименование	Кол.	Примечание
				Документация		
11			21.05.01.200СБ	Сборочный чертёж		
				Сборочные единицы		
11		1	21.05.01.210	Скоба	2	
				Детали		
11		2	21.05.01.201	Корпус	1	
11		3	21.05.01.202	Косынка	4	
Б4		4	21.05.01.203	Косынка		
				Лист 6 ГОСТ 19903-74 / 12×13 ГОСТ 7350-77		
				30±0,8 × 30±0,8 мм	4	0,05 кг

21.05.01.200

Изм.	Лист	№ докум.	Подп.	Дата	Корпус верхний	Лит.	Лист	Листов
Разраб.		Цонова						1
Пров.		Зигалвис				ЛАТГИПРОПРОМ		
Гл. спец.		Сухоносов						
Н. контр.		Колмец						
Утв.		Попов						

Формат 11В

Серия 5.903-3 Выпуск 1-4

21.05.01.200СБ

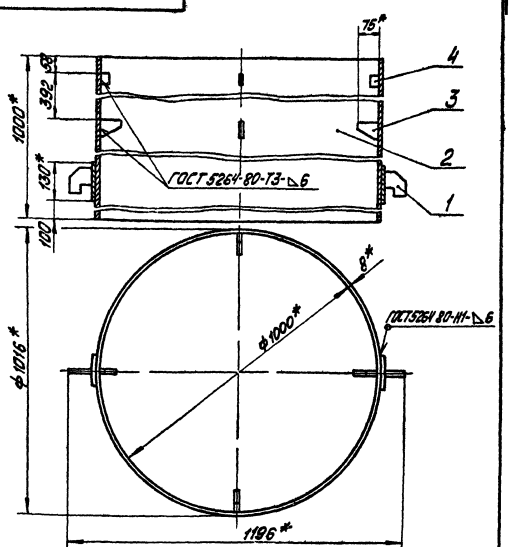

1* Размеры для справок.
2. Неуказанные предельные отклонения размеров $\pm\frac{IT14}{2}$
3. Обработка поверхностей реза деталей Б4 ⌀40

21.05.01.200СБ

Изм.	Лист	№ докум.	Подп.	Дата	Корпус верхний. Сборочный чертёж	Лит.	Масса	Масштаб
Разраб.		Цонова					201,8	1:10
Пров.		Зигалвис				Лист	Листов 1	
Гл. спец.		Сухоносов				ЛАТГИПРОПРОМ		
Н. контр.		Колмец						
Утв.		Попов						

Формат 11В

21.05.01.201

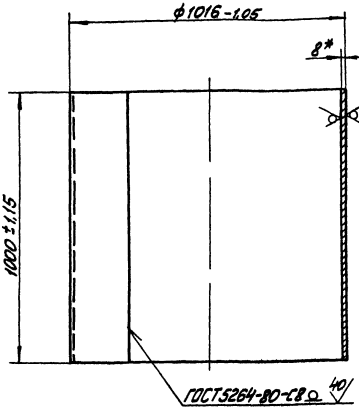

* Размеры для справок.

Изм.	Лист	№ докум.	Подп.	Дата
Разраб.		Цопова		
Пров.		Зилгалис		
Гл.спец.		Сухоносов		
Н.контр.		Калпец		
Утв.		Попов		

21.05.01.201

Корпус

Лист	Масса	Масштаб
	198,9	1:10
Лист	Листов 1	

Лист 8 ГОСТ 19903-74 12×13 ГОСТ 1350-77

ЛАТГИПРОПРОМ

Формат А3

Серия 5.903-3 Выпуск 1-4

Инв.№ подл. | Подп. и дата | Взам. инв.№ | Инв.№ дубл. | Подп. и дата

21.05.01.202

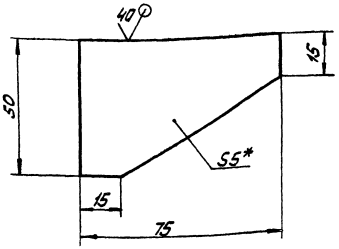

1. * Размер для справок
2. Неуказанные предельные отклонения размеров $\pm\frac{IT14}{2}$

Изм.	Лист	№ докум.	Подп.	Дата
Разраб.		Цопова		
Пров.		Зилгалис		
Гл.спец.		Сухоносов		
Н.контр.		Калпец		
Утв.		Попов		

21.05.01.202

Косынка

Лист	Масса	Масштаб
	0,13	1:1
Лист	Листов 1	

Лист 5 ГОСТ 19903-74 12×13 ГОСТ 1350-77

ЛАТГИПРОПРОМ

Формат А3

Формат	Зона	Поз.	Обозначение	Наименование	Кол.	Примечание
				Документация		
А1			21.05.01.210СБ	Сборочный чертёж		
				Детали		
А1	1		21.05.01.211	Лист подкладной	1	
А1	2		21.05.01.212	Крюк	1	

Изм.	Лист	№ докум.	Подп.	Дата
Разраб.		Цопова		
Пров.		Зилгалис		
Гл.спец.		Сухоносов		
Н.контр.		Калпец		
Утв.		Попов		

21.05.01.210

Скоба

Лист	Листов	Листов
		1

ЛАТГИПРОПРОМ

Формат А4

Серия 5.903-3 Выпуск 1-4

Инв.№ подл. | Подп. и дата | Взам. инв.№ | Инв.№ дубл. | Подп. и дата

21.05.01.210СБ

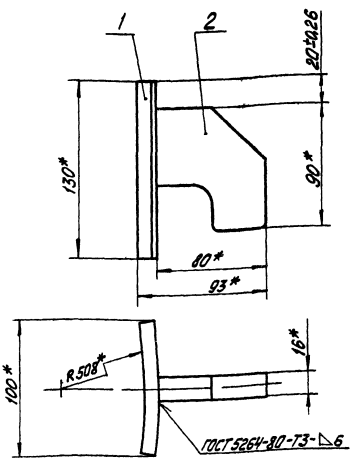

* Размеры для справок

Изм.	Лист	№ докум.	Подп.	Дата
Разраб.		Цопова		
Пров.		Зилгалис		
Гл.спец.		Сухоносов		
Н.контр.		Калпец		
Утв.		Попов		

21.05.01.210СБ

Скоба

Сборочный чертёж

Лист	Масса	Масштаб
	1,09	1:2
Лист	Листов 1	

ЛАТГИПРОПРОМ

Формат А3

21.05.01.211

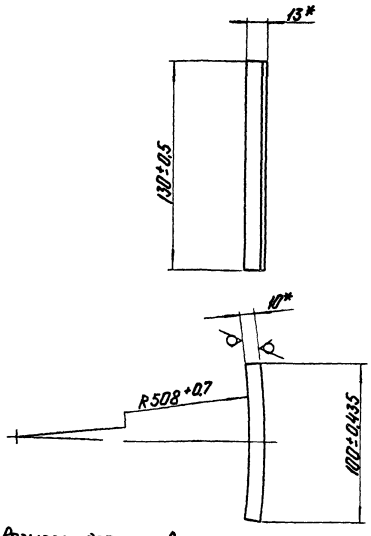

*Размеры для справок

Изм.	Лист	№ докум.	Подп.	Дата	21.05.01.211			
Разраб.		Ионова		16.XII.81	Лист подкладной	Лит.	Масса 1,02	Масштаб 1:2
Пров.		Зилгалвис		16.XII.81		Лист	Листов 1	
Гл.спец.		Сухоносов			Лист 10 ГОСТ 19903-74 / ВСт3 СП3 ГОСТ 14637-79	ЛАТГИПРОПРОМ		
Н.контр.		Колмец		17.XII.81				
Утв.		Попов						

Формат 11В

Серия 5.903-3 Выпуск 1-4

Инв.№ подл. | Подп. и дата | Взам.инв.№ | Инв.№ дубл. | Подп. и дата

21.05.01.212

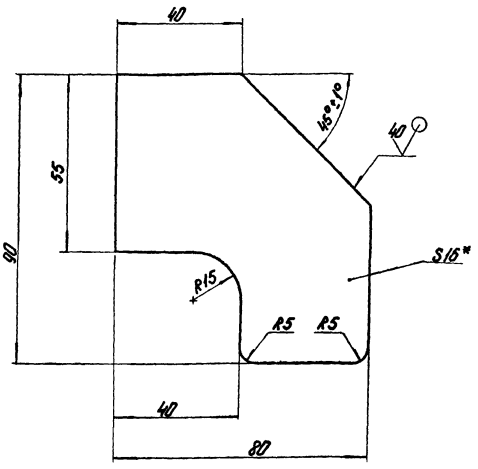

1* Размер для справок

2 Неуказанные предельные отклонения размеров $\pm\frac{IT14}{2}$

Изм.	Лист	№ докум.	Подп.	Дата	21.05.01.212			
Разраб.		Ионова		16.XII.81	Крюк	Лит.	Масса 0,64	Масштаб 1:1
Пров.		Зилгалвис		16.XII.81		Лист	Листов 1	
Гл.спец.		Сухоносов			Лист 16 ГОСТ 19903-74 / ВСт3 СП3 ГОСТ 14637-79	ЛАТГИПРОПРОМ		
Н.контр.		Колмец		17.XII.81				
Утв.		Попов						

Формат 11В

Формат	Зона	Поз	Обозначение	Наименование	Кол.	Примечание
				Документация		
12			21.05.01.300СБ	Сборочный чертеж		
				Сборочные единицы		
11		1	21.05.01.310	Труба перепускная	2	
11		2	21.05.01.320	Крестовина	1	
				Детали		
12		3	21.05.01.301	Лист барботажный	1	
11		4	21.05.01.302	Днище	1	
11		5	21.05.01.303	Труба переливная	1	
11		6	21.05.01.304	Ребро	4	
64		7	21.05.01.305	Труба подводящая		
				Труба 108×4,5 ГОСТ 8732-78 / В20 ГОСТ 8731-74*	1	26,6 кг
64		8	21.05.01.306	Перегородка		
				Лист 5 ГОСТ 19903-74 / 12×13 ГОСТ 7350-77		
				1242-2,6 × 445-1,55 мм	1	21,7 кг
64		9	21.05.01.307	Перегородка		
				Лист 5 ГОСТ 19903-74 / 12×13 ГОСТ 7350-77		
				498±0,775 × 460-1,55 мм	1	9,0 кг

Изм.	Лист	№ докум.	Подп.	Дата	21.05.01.300			
Разраб.		Ионова		16.XII.81	Барботажное устройство	Лит.	Лист	Листов 2
Пров.		Зилгалвис		16.XII.81				
Гл.спец.		Сухоносов				ЛАТГИПРОПРОМ		
Н.контр.		Колмец		17.XII.81				
Утв.		Попов						

Формат 11В

Серия 5.903-3 Выпуск 1-4

Инв.№ подл. | Подп. и дата | Взам.инв.№ | Инв.№ дубл. | Подп. и дата

Формат	Зона	Поз	Обозначение	Наименование	Кол.	Примечание
64		10	21.05.01.308	Перегородка		
				Лист 5 ГОСТ 19903-74 / 12×13 ГОСТ 7350-77	2	21,7 кг
64		11	21.05.01.309	Патрубок		
				Труба 133×4,5 ГОСТ 8732-78 / В20 ГОСТ 8731-74*	1	2,86 кг

Изм.	Лист	№ докум.	Подп.	Дата	21.05.01.300	Лист 2

17898-05 10 Формат 11В

21.05.01.300 СБ

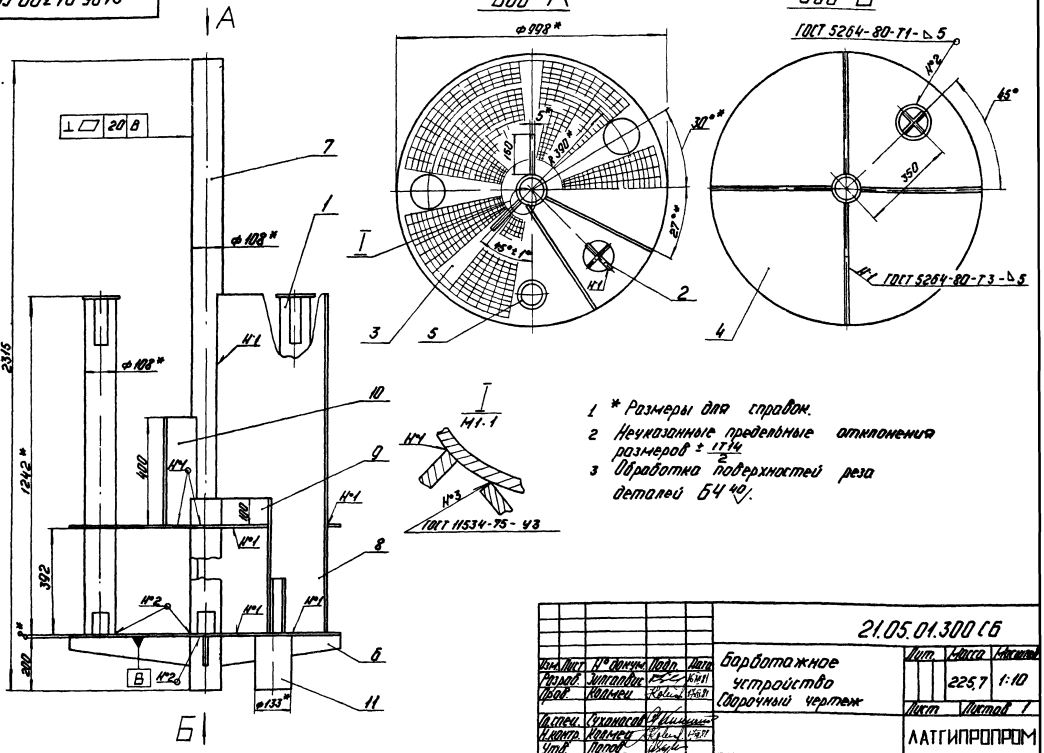

1 * Размеры для справок.
2 Неуказанные предельные отклонения размеров $\pm \frac{IT14}{2}$
3 Обработка поверхностей реза деталей БЧ 40/.

Изм.	Лист	№ докум.	Подп.	Дата	21.05.01.300 СБ	Лит.	Масса	Масштаб
Разраб.		Зилгалвис		16.10.81	Барботажное устройство Сборочный чертеж		225,7	1:10
Пров.		Колмец		17.10.81		Лист	Листов 1	
Гл.спец.		Сухоносов				ЛАТГИПРОПРОМ		
Н.контр.		Колмец		17.10.81				
Утв.		Попов						

Формат 12А

21.05.01.301

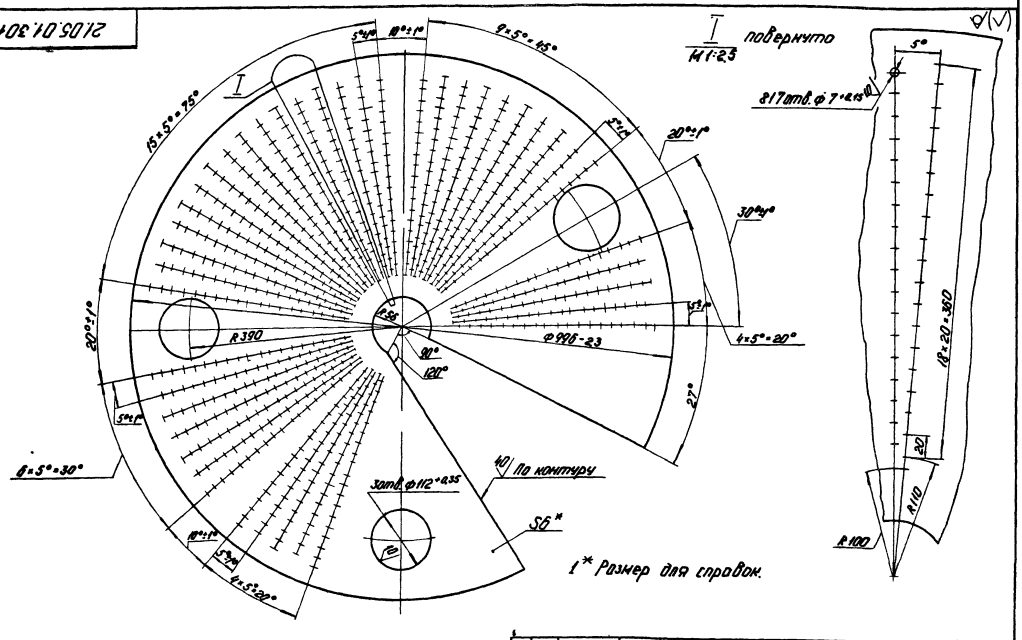

1* Размер для справок.

2 Неуказанные предельные отклонения размеров $\pm \frac{IT14}{2}$.

Изм.	Лист	№ докум.	Подп.	Дата	21.05.01.301	Лит.	Масса	Масштаб
Разраб.		Зилгалвис		16.10.81	Лист барботажный		30,85	1:5
Пров.		Колмец		17.10.81		Лист	Листов 1	
Гл.спец.		Сухоносов			Лист 6 ГОСТ 19903-74 12×13 ГОСТ 7350-77	ЛАТГИПРОПРОМ		
Н.контр.		Колмец		17.10.81				
Утв.		Попов						

17898-05 11

Формат 12А

21.05.01.302

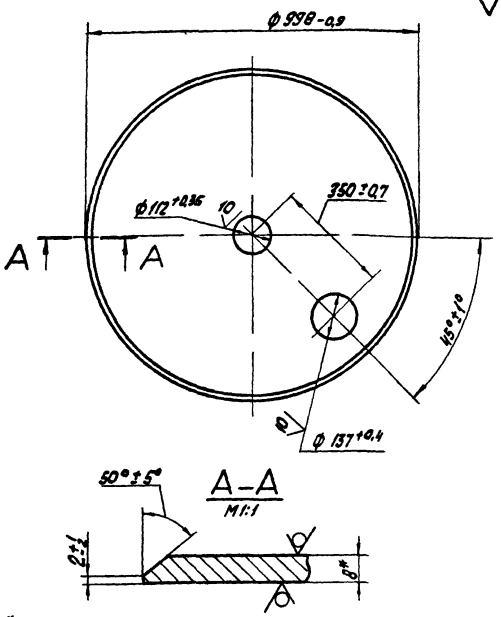

* Размер для справок

Изм.	Лист	№ докум.	Подп.	Дата	21.05.01.302		
Разраб.		Ионова		16.10.81	Днище	Лит.	Масса: 47,58	Масштаб: 1:10
Пров.		Зингальвис		16.10.81		Лист	Листов 1
Т. контр.		Суханосов					
Н. контр.		Колмец		16.10.81	Лист 8 ГОСТ 19903-74 / 12 х 13 ГОСТ 7360-77	ЛАТГИПРОПРОМ	
Утв.		Попов					

Формат 11Б

21.05.01.303

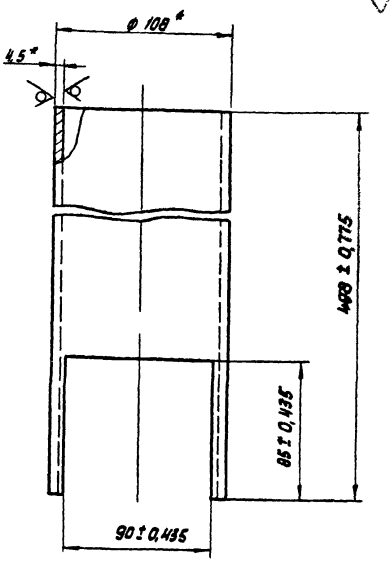

* Размеры для справок

Изм.	Лист	№ докум.	Подп.	Дата	21.05.01.303		
Разраб.		Ионова		16.10.81	Труба переливная	Лит.	Масса: 5,2	Масштаб: 1:2
Пров.		Зингальвис		16.10.81		Лист	Листов 1
Т. контр.		Суханосов					
Н. контр.		Колмец		16.10.81	Труба 108×4,5 ГОСТ 8732-78 / 20 ГОСТ 8731-74	ЛАТГИПРОПРОМ	
Утв.		Попов					

Формат 11Б

Инв. № подл. | Подп. и дата | Взам. инв. № | Инв. № дубл. | Подп. и дата

21.05.01.304

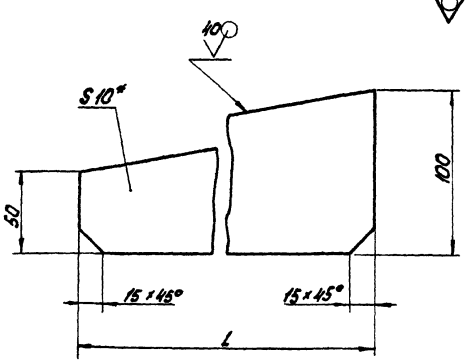

Обозначение	L, мм	Масса, кг
21.05.01.304	445-1,55	2,62
-01	336-1,4	1,98

1. * Размер для справок.
2. Неуказанные предельные отклонения размеров ± IT14/2.

Изм.	Лист	№ докум.	Подп.	Дата	21.05.01.304		
Разраб.		Ионова		16.10.81	Ребро	Лит.	Масса: см. табл.	Масштаб: 1:2
Пров.		Зингальвис		16.10.81		Лист	Листов 1
Т. контр.		Суханосов					
Н. контр.		Колмец		16.10.81	Лист 10 ГОСТ 19903-74 / В ст3 сп3 ГОСТ 14637-79	ЛАТГИПРОПРОМ	
Утв.		Попов					

Формат 1 В

Формат	Зона	Поз.	Обозначение	Наименование	Кол.	Примечание
				Документация		
11			21.05.01.310 СБ	Сборочный чертеж		
				Детали		
11		1	21.05.01.311	Труба	1	
Б4		2	21.05.01.312	Крышка		
				Лист 5 ГОСТ 19903-74 / 12×13 ГОСТ 7350-77	1	0,45 кг

Изм.	Лист	№ докум.	Подп.	Дата	21.05.01.310		
Разраб.		Ионова		16.10.81	Труба перепускная	Лит.	Лист	Листов 1
Пров.		Зингальвис		16.10.81				
Т. контр.		Суханосов				ЛАТГИПРОПРОМ		
Н. контр.		Колмец		16.10.81				
Утв.		Попов						

Инв. № подл. | Подп. и дата | Взам. инв. № | Инв. № дубл. | Подп. и дата

Формат 11В

21.05.01.310 СБ

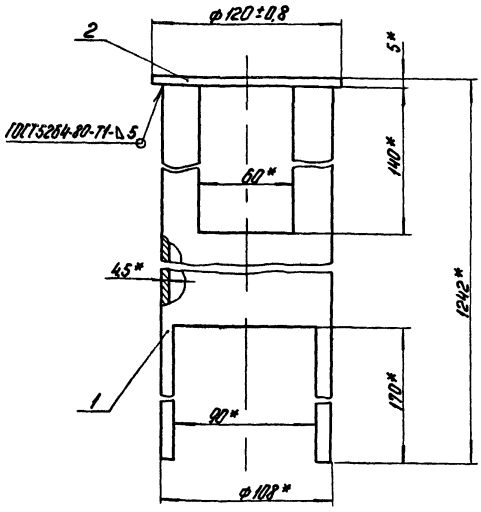

1* Размеры для справок

2 Обработка поверхностей реза деталей БЧ 40

Изм.	Лист	№ докум.	Подп.	Дата	21.05.01.310 СБ	Лит.	Масса	Масштаб
Разраб.		Ионова		16.10.81	Труба перепускная Сборочный чертеж.		12,99	1:2
Пров.		Зилгалвис		16.10.81		Лист	Листов 1	
Гл. спец.		Сухоносов				ЛАТГИПРОПРОМ		
Н. контр.		Колмец		17.10.81				
Утв.		Попов						

Формат 11В

Серия 5 903-3 Выпуск 1-4

Инв. № подл. | Подп. и дата | Взам. инв. № | Инв. № дубл. | Подп. и дата

21.05.01.311

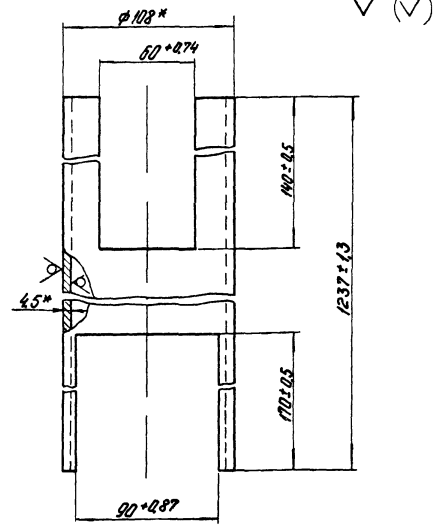

* Размеры для справок

Изм.	Лист	№ докум.	Подп.	Дата	21.05.01.311	Лит.	Масса	Масштаб
Разраб.		Ионова		16.10.81	Труба		12,54	1:2
Пров.		Зилгалвис		16.10.81		Лист	Листов 1	
Гл. спец.		Сухоносов			Труба 108×4,5 ГОСТ 8732-78 / 20 ГОСТ 8731-74	ЛАТГИПРОПРОМ		
Н. контр.		Колмец		17.10.81				
Утв.		Попов						

Формат 11В

Формат	Зона	Поз	Обозначение	Наименование	Кол.	Примечание
				Документация		
			21 05 01 320 СБ	Сборочный чертеж		
				Детали		
64		1	21 05 01 321	Ребро		
				Лист 5 ГОСТ 19903-74 / 12Х13 ГОСТ 7350-77	1	0,99 кг
64		2	21 05 01 322	Ребро		
				Лист 5 ГОСТ 19903-74 / 12Х13 ГОСТ 7350-77	2	0,51 кг

Изм.	Лист	№ докум.	Подп.	Дата	21.05.01.320	Лит.	Лист	Листов
Разраб.		Ионова		16.10.81	Крестовина			1
Пров.		Зилгалвис		16.10.81		ЛАТГИПРОПРОМ		
Гл. спец.		Сухоносов						
Н. контр.		Колмец		17.10.81				
Утв.		Попов						

Формат 11В

Серия 5 903-3 Выпуск 1-4

Инв. № подл. | Подп. и дата | Взам. инв. № | Инв. № дубл. | Подп. и дата

21.05.01.320 СБ

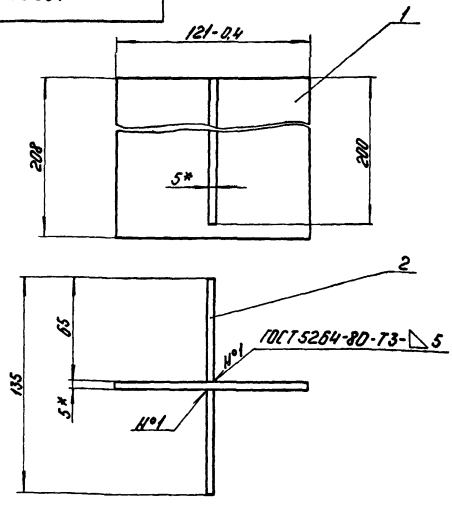

1* Размеры для справок

2 Неуказанные предельные отклонения размеров $\pm\frac{IT14}{2}$.

3 Обработка поверхностей реза деталей БЧ 40.

Изм.	Лист	№ докум.	Подп.	Дата	21.05.01.320 СБ	Лит.	Масса	Масштаб
Разраб.		Ионова		16.10.81	Крестовина. Сборочный чертеж.		2,01	1:2
Пров.		Зилгалвис		16.10.81		Лист	Листов 1	
Гл. спец.		Сухоносов				ЛАТГИПРОПРОМ		
Н. контр.		Колмец		17.10.81				
Утв.		Попов						

Формат 11В

Формат	Зона	Поз.	Обозначение	Наименование	Кол.	Примечание
				Документация		
11			21.05.01.400СБ	Сборочный чертеж		
				Детали		
1		1	21.05.01.401	Лист переливной	1	
1		2	21.05.01.402	Обечайка	1	

Серия 5.903-3 Выпуск 1-4

Инв. № подл. | Подп. и дата | Взам. инв. № | Инв. № дубл. | Подп. и дата

Изм.	Лист	№ докум.	Подп.	Дата
Разраб.		Ионова		16.11.87
Пров.		Зилгалвис		16.11.87
Гл. спец.		Сухоносов		16.11.87
Н. контр.		Колпец		16.11.87
Утв.		Попов		

21.05.01.400

Тарелка переливная

Лит.	Лист	Листов
		1

ЛАТГИПРОПРОМ

Формат А1Б

21.05.01.400СБ

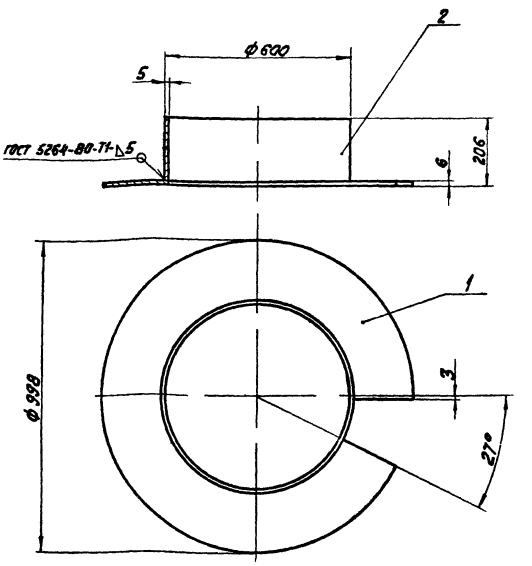

Размеры для справок

Изм.	Лист	№ докум.	Подп.	Дата
Разраб.		Ионова		16.11.87
Пров.		Зилгалвис		16.11.87
Гл. спец.		Сухоносов		16.11.87
Н. контр.		Колпец		16.11.87
Утв.		Попов		

Тарелка переливная сборочный чертеж

Лит.	Масса	Масштаб
	36,88	1:10
Лист	Листов 1	

ЛАТГИПРОПРОМ

Формат А1Б

21.05.01.401

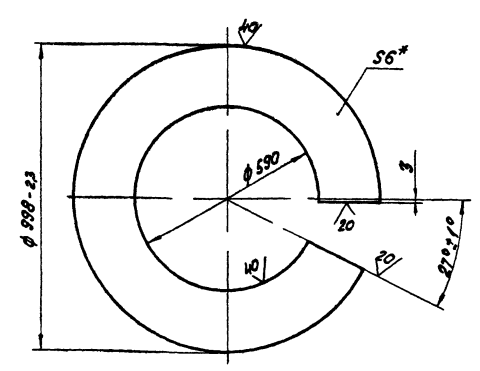

1* Размер для справок.

2 Неуказанные предельные отклонения размеров: $\pm\frac{17,14}{2}$

Изм.	Лист	№ докум.	Подп.	Дата
Разраб.		Ионова		16.11.87
Пров.		Зилгалвис		16.11.87
Гл. спец.		Сухоносов		16.11.87
Н. контр.		Колпец		16.11.87
Утв.		Попов		

21.05.01.401

Лист переливной

Лит.	Масса	Масштаб
	22,2	1:10
Лист	Листов 1	

Лист 6 ГОСТ 19903-74
12Х13 ГОСТ 7350-77

ЛАТГИПРОПРОМ

Формат А1Б

21.05.01.402

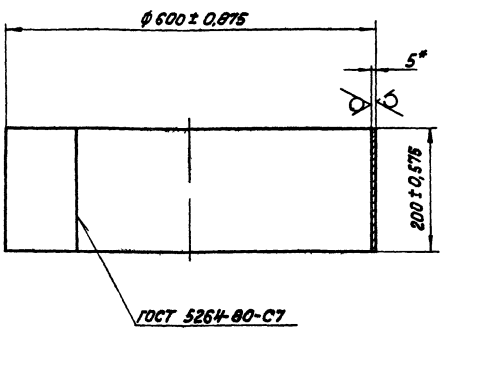

* Размер для справок.

Изм.	Лист	№ докум.	Подп.	Дата
Разраб.		Ионова		16.11.87
Пров.		Зилгалвис		16.11.87
Гл. спец.		Сухоносов		16.11.87
Н. контр.		Колпец		16.11.87
Утв.		Попов		

21.05.01.402

Обечайка

Лит.	Масса	Масштаб
	14,68	1:5
Лист	Листов 1	

Лист 5 ГОСТ 19903-74
12Х13 ГОСТ 7350-77

ЛАТГИПРОПРОМ

Формат А1Б

Формат	Зона	Поз.	Обозначение	Наименование	Кол.	Примечание
				Документация		
11			21.05.01.500СБ	Сборочный чертеж		
				Детали		
11		1	21.05.01.501	Лист дырчатый	1	
11		2	21.05.01.502	Кольцо	1	
11		3	21.05.01.503	Кольцо	1	

Изм.	Лист	№ докум.	Подп.	Дата
Разраб.		Соколов		
Пров.		Зигалайс		
Гл. спец.		Суконсов		
Н. контр.		Колмец		
Утв.		Попов		

21.05.01.500

Тарелка дырчатая

Лит. | Масса | Масштаб

Лист | Листов 1

ЛАТГИПРОПРОМ

Формат 11В

Серия 5.903-3 Выпуск 1-4

Инв. № подл. | Подп. и дата | Взам. инв. № | Инв. № дубл. | Подп. и дата

21.05.01.500СБ

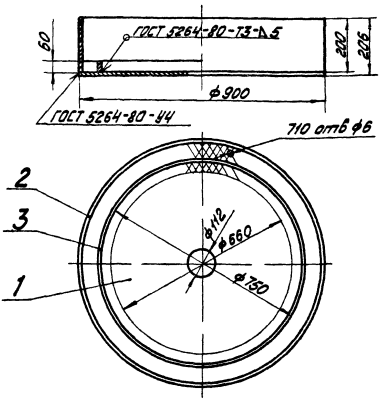

Размеры для справок

Изм.	Лист	№ докум.	Подп.	Дата
Разраб.		Зигалайс		
Пров.		Колмец		
Гл. спец.		Суконсов		
Н. контр.		Колмец		
Утв.		Попов		

Тарелка дырчатая Сборочный чертёж

Лит. | Масса | Масштаб

56,33 | 1:10

Лист | Листов 1

ЛАТГИПРОПРОМ

Формат 11В

21.05.01.501

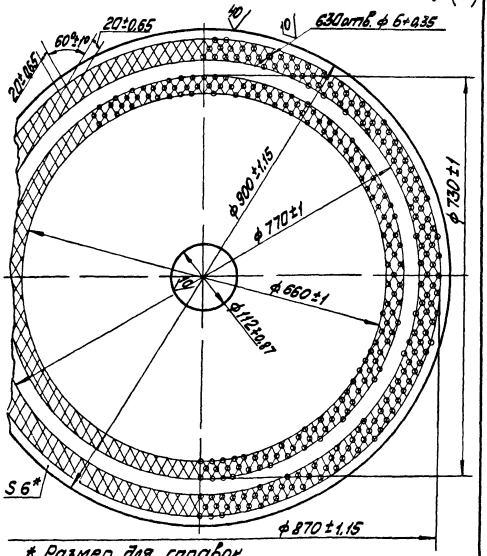

* Размер для справок

Изм.	Лист	№ докум.	Подп.	Дата
Разраб.		Зигалайс		
Пров.		Колмец		
Гл. спец.		Суконсов		
Н. контр.		Колмец		
Утв.		Попов		

21.05.01.501

Лист дырчатый

Лит. | Масса | Масштаб

28,65 | 1:5

Лист | Листов 1

Лист 6 ГОСТ 19903-74 12х13 ГОСТ 7350-77

ЛАТГИПРОПРОМ

Формат 11В

Серия 5.903-3 Выпуск 1-4

Инв. № подл. | Подп. и дата | Взам. инв. № | Инв. № дубл. | Подп. и дата

21.05.01.502

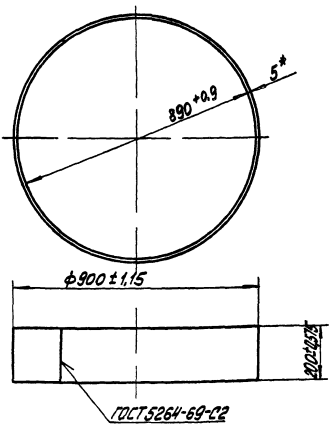

*Размер для справок.

Изм.	Лист	№ докум.	Подп.	Дата
Разраб.		Соколов		
Пров.		Зигалайс		
Гл. спец.		Суконсов		
Н. контр.		Колмец		
Утв.		Попов		

21.05.01.502

Кольцо

Лит. | Масса | Масштаб

22,08 | 1:10

Лист | Листов 1

Лист 5 ГОСТ 19903-74 12х13 ГОСТ 7350-77

ЛАТГИПРОПРОМ

Формат 11В

21.05.01.503

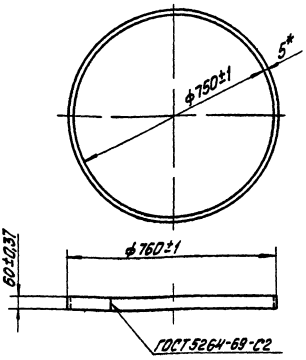

* Размер для справок.

Изм.	Лист	№ докум.	Подп.	Дата
Разраб.	Ионова			16.10.81
Пров.	Зилгалвис			16.10.81
Гл. спец.	Сухоносов			
Н. контр.	Колмец			16.10.81
Утв.	Попов			

21.05.01.503

Кольцо

Лит.	Масса	Масштаб
	5,59	1:10

Лист 5 ГОСТ19903-74 / 12Х13 ГОСТ7350-77

Лист | Листов 1

ЛАТГИПРОПРОМ

Формат 11В

Серия 5.903-3 Выпуск 1-4

Форм.	Зона	Поз.	Обозначение	Наименование	Кол.	Примечание
				Документация		
11			21.05.01.600СБ	Сборочный чертёж		
				Детали		
Б4		1	21.05.01.601	Отбойник		
				Лист 6 ГОСТ19905-14 / 12Х13 ГОСТ7350-77	1	3,79кг
Б4		2	21.05.01.602	Ножка		
				Полоса 5×30 ГОСТ103-76 / 12Х13 ГОСТ5945-75	4	0,24кг

Инв. № подл. | Подп. и дата | Взам. инв. № | Инв. № дубл. | Подп. и дата

Изм.	Лист	№ докум.	Подп.	Дата
Разраб.	Ионова			16.10.81
Пров.	Зилгалвис			16.10.81
Гл. спец.	Сухоносов			
Н. контр.	Колмец			16.10.81
Утв.	Попов			

21.05.01.600

Отбойник

Лит.	Лист	Листов
		1

ЛАТГИПРОПРОМ

Формат 11В

21.05.01.600СБ

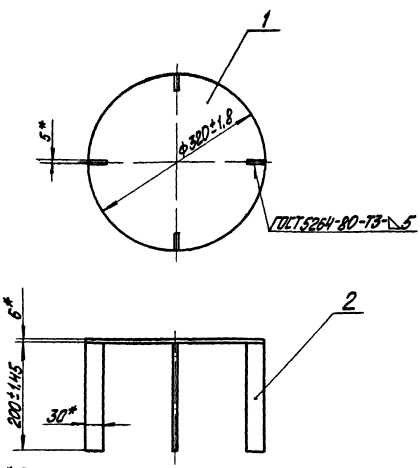

1. * Размеры для справок.
2. Обработка поверхностей реза деталей Б4 40

Изм.	Лист	№ докум.	Подп.	Дата
Разраб.	Ионова			16.10.81
Пров.	Зилгалвис			16.10.81
Гл. спец.	Сухоносов			
Н. контр.	Колмец			16.10.81
Утв.	Попов			

21.05.01.600СБ

Отбойник

Сборочный чертеж

Лит.	Масса	Масштаб
	4,75	1:5

Лист | Листов 1

ЛАТГИПРОПРОМ

Формат 11В

Серия 5.903-3 Выпуск 1-4

Форм.	Зона	Поз.	Обозначение	Наименование	Кол.	Примечание
				Документация		
11			21.05.01.700СБ	Сборочный чертеж		
				Детали		
11		1	21.05.01.701	Крышка	1	
11		2	21.05.01.304-01	Ребро	4	
Б4		3	21.05.01.702	Патрубок		
				Труба 325×8 ГОСТ10704-76 / 20 ГОСТ10705-63*		
				L = 200 ± 0,575 мм	1	12,51кг

Инв. № подл. | Подп. и дата | Взам. инв. № | Инв. № дубл. | Подп. и дата

Изм.	Лист	№ докум.	Подп.	Дата
Разраб.	Ионова			16.10.81
Пров.	Зилгалвис			16.10.81
Гл. спец.	Сухоносов			
Н. контр.	Колмец			16.10.81
Утв.	Попов			

21.05.01.700

Крышка

Лит.	Лист	Листов
		1

ЛАТГИПРОПРОМ

Формат 11В

21.05.01.700 СБ

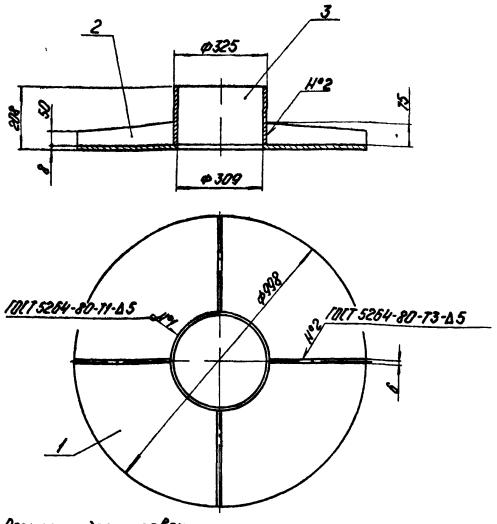

1 Размеры для справок
2 Обработка поверхностей реза деталей Б4 $\sqrt{40}$

Изм.	Лист	№ докум.	Подп.	Дата	21.05.01.700 СБ		
Разраб.		Цонова			Крышка (Сборочный чертеж)	Лит.	Масса	Масштаб
Пров.		Зилгалвис					64,85	1:10
Т. контр.		Сухоногов				Лист	Листов 1
Н. контр.		Кольнец				ЛАТГИПРОПРОМ	
Утв.		Попов					

Формат 11А

Серия 5.903-3 Выпуск 1-4

21.05.01.701

$\sqrt{40}$ ($\sqrt{}$)

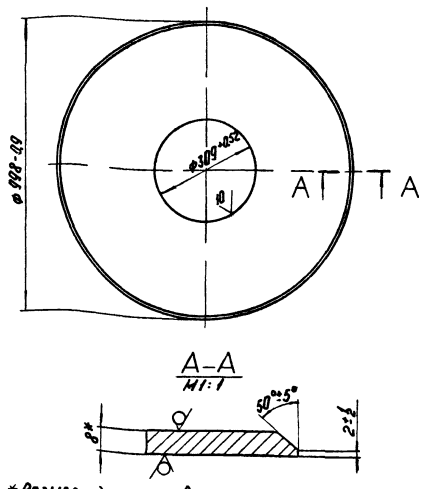

*Размер для справок

Изм.	Лист	№ докум.	Подп.	Дата	21.05.01.701		
Разраб.		Цонова			Крышка	Лит.	Масса	Масштаб
Пров.		Зилгалвис					44,42	1:10
Т. контр.		Сухоногов				Лист	Листов 1
Н. контр.		Кольнец			Лист 8 ГОСТ 19903-74 12х13 ГОСТ 7350-77	ЛАТГИПРОПРОМ	
Утв.		Попов					

Формат 11А

Изм.	Кол.	Поз.	Обозначение	Наименование	Кол.	Примечание
				Документация		
11			21.05.01.800 СБ	Сборочный чертеж		
				Детали		
54	1		21.05.01.801	Коллектор		
				Труба 133×6 ГОСТ 8732-78 В20 ГОСТ 8731-74	1	11,45 кг
54	2		21.05.01.802	Заглушка		
				Лист 10 ГОСТ 19903-74 12х13 ГОСТ 7350-77	1	0,87 кг

Изм.	Лист	№ докум.	Подп.	Дата	21.05.01.800			
Разраб.		Зилгалвис			Коллектор	Лит.	Лист	Листов
Пров.		Кольнец					1	
Т. контр.		Сухоногов				ЛАТГИПРОПРОМ	
Н. контр.		Кольнец					
Утв.		Попов					

Формат 11А

Серия 5.903-3 Выпуск 1-4

21.05.01.800 СБ

$\sqrt{}$ ($\sqrt{}$)

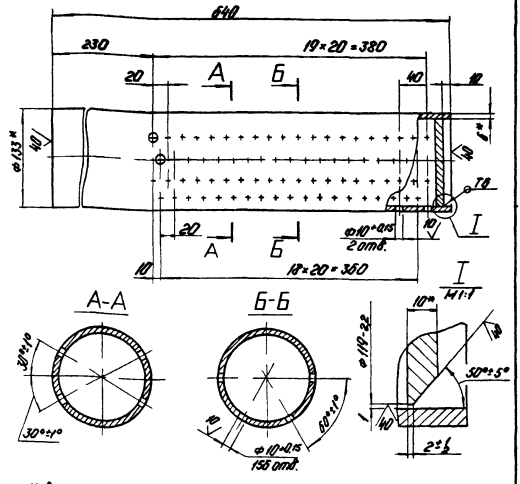

1 *Размеры для справок.
2 Неуказанные предельные отклонения размеров ± IT14/2
3 Сварные швы по ГОСТ 5264-69

Изм.	Лист	№ докум.	Подп.	Дата	21.05.01.800 СБ			
Разраб.		Цонова			Коллектор (Сборочный чертеж)	Лит.	Масса	Масштаб
Пров.		Зилгалвис					12,32	1:4
Т. контр.		Сухоногов				Лист	Листов 1
Н. контр.		Кольнец				ЛАТГИПРОПРОМ	
Утв.		Рудзис					

Формат 11А

Форм.	Зона	Поз.	Обозначение	Наименование	Кол.	Примечание
				Документация		
12			21.05.02.000 СБ	Сборочный чертеж		
				Сборочные единицы		
11		1	21.05.02.100	Охладитель	1	
11		2	21.05.02.200	Камера	1	
				Детали		
11		3	21.05.02.001	Прокладка	1	
				Стандартные изделия		
		4		Болт М20×80.46 ГОСТ 7798-70*	16	
		5		Гайка М20.5 ГОСТ 5915-70*	16	

21.05.02.000

Изм.	Лист	№ докум.	Подпись	Дата
Разраб.		Эйдиньш		
Пров.		Колмец		
Гл. спец.		Сухоносов		
Н. контр.		Колмец		
Утв.		Попов		

Охладитель выпара ОВВ-8

Литера	Лист	Листов
		1

ЛАТГИПРОПРОМ

Формат 118

Серия 5.903-3 Выпуск 1-4

21.05.02.001

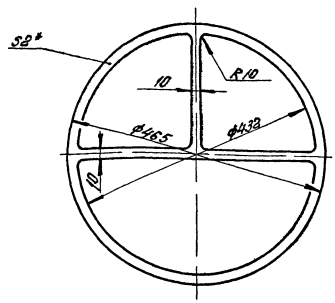

* Размер для справок

Изм.	Лист	№ докум.	Подпись	Дата
Разраб.		Эйдиньш		
Пров.		Колмец		
Гл. спец.		Сухоносов		
Н. контр.		Колмец		
Утв.		Попов		

21.05.02.001

Прокладка

Литера	Масса	Масштаб
	0,1	1:5

Лист Листов 1

Паронит ПОН2 ГОСТ 481-80

ЛАТГИПРОПРОМ

Формат 118

Форм.	Зона	Поз.	Обозначение	Наименование	Кол.	Примечание
				Документация		
12			21.05.02.100 СБ	Сборочный чертеж		
				Сборочные единицы		
11		1	21.05.02.110	Каркас	1	
				Детали		
11		2	21.05.02.101	Корпус	1	
11		3	21.05.02.102	Патрубок	1	
11		4	21.05.02.103	Патрубок	1	
11		5	21.05.02.104	Патрубок	1	
11		6	21.05.02.105	Змеевик	10	
11		7	21.05.02.105-01	Змеевик	10	
11		8	21.05.02.105-02	Змеевик	10	
11		9	21.05.02.105-03	Змеевик	8	
11		10	21.05.02.105-04	Змеевик	6	
11		11	21.05.02.105-05	Змеевик	4	
11		12	21.05.02.106	Дно	1	
61		13	21.05.02.107	Лапа	2	

21.05.02.100

Изм.	Лист	№ докум.	Подпись	Дата
Разраб.		Эйдиньш		
Пров.		Колмец		
Гл. спец.		Сухоносов		
Н. контр.		Колмец		
Утв.		Попов		

Охладитель

Литера	Лист	Листов
		1

ЛАТГИПРОПРОМ

Формат 118

Серия 5.903-3 Выпуск 1-4

21.05.02.101

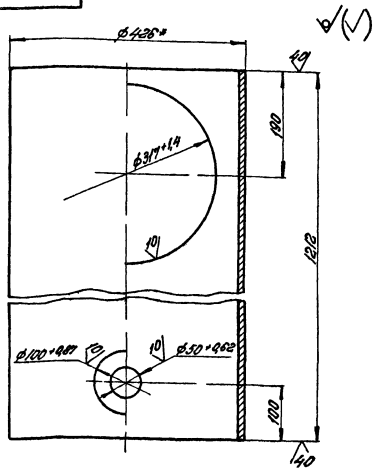

1.* Размеры для справок
2. Неуказанные предельные отклонения размеров ± IT14/2.

Изм.	Лист	№ докум.	Подпись	Дата
Разраб.		Эйдиньш		
Пров.		Колмец		
Гл. спец.		Сухоносов		
Н. контр.		Колмец		
Утв.		Попов		

21.05.02.101

Корпус

Литера	Масса	Масштаб
	99,5	1:5

Лист Листов 1

Труба 426×8 ГОСТ 10704-76 / 820 ГОСТ 10705-63*

ЛАТГИПРОПРОМ

Формат 118

21.05.02.000 СБ

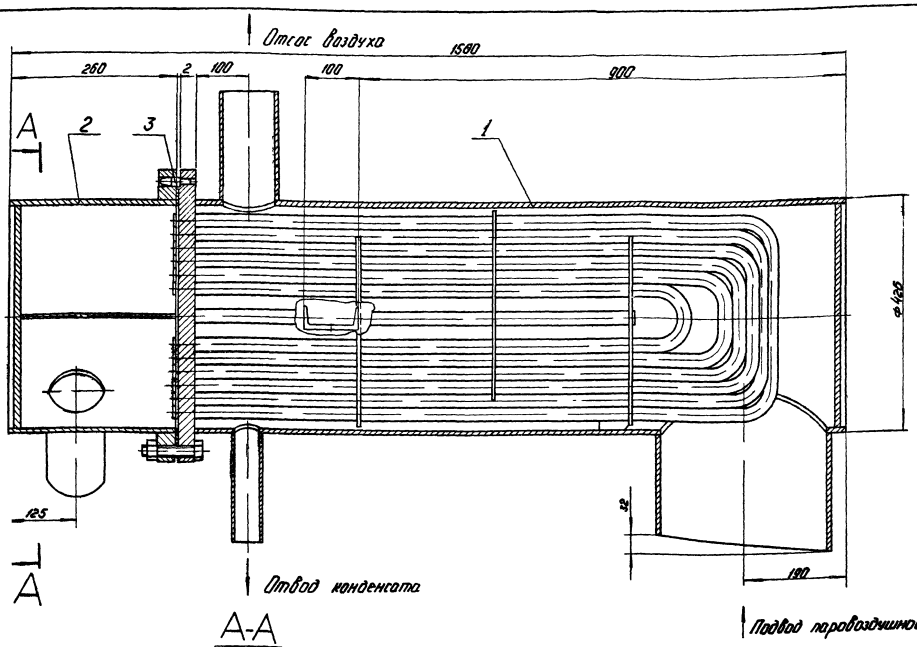

А-А

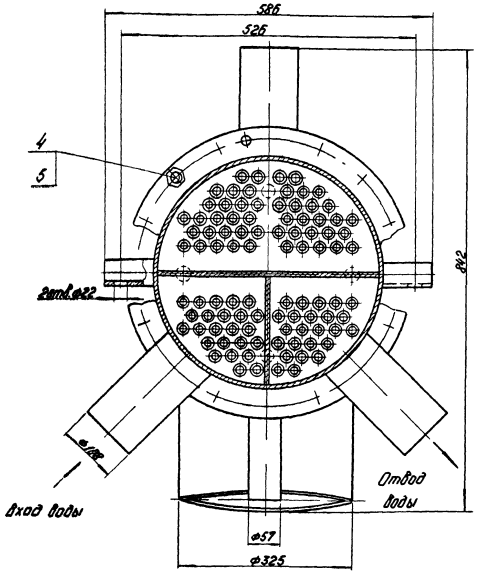

Технические требования

1. Материал, изготовление и сварка по ГОСТ 16860-77 и ОСТ 26-291-79.
2. Размеры для справок.
3. Аппарат окрасить снаружи в два слоя грунтом ГФ-020 по ТУ 610-1642-77 или лаком БТ-577 по ГОСТ 5631-79
4. Аппарат не подлежит ведению Госгортехнадзора.
5. Погрузка и крепление аппарата при перевозке по железным дорогам Союза ССР по „ТУ погрузки и крепления грузов" МПС, 1969 г.
6. На период транспортировки и хранения все отверстия в штуцерах должны быть защищены от механических повреждений и попадания в сосуд влаги, пыли.
7. Настоящий чертеж разработан взамен чертежа Черновицкого машиностроительного завода № В-25777.

Техническая характеристика

№ п/п	Наименование	Значение	
		Трубная система	Корпус
1	Давление рабочее, абсолютное кгс/см²	4	0,1 - 1,2
2	Температура, °С	10-80	40 - 104
3	Среда	Вода	пар, вода
4	Давление пробное при гидроиспытании, избыточное кгс/см²	6	6

21.05.02.000 СБ

Изм.	Лист	№ докум.	Подп.	Дата
Разраб.		Зидиньш		
Пров.		Колмец		
Гл. спец.		Сухоносов		
Н. контр.		Колмец		
Утв.		Попов		

Охладитель выпара ОВВ-8. Сборочный чертеж.

Лит	Масса	Масштаб
	370	1:5

Лист | Листов 1

ЛАТГИПРОПРОМ

17898-05 19 Формат 22В

21.05.02.100 СБ

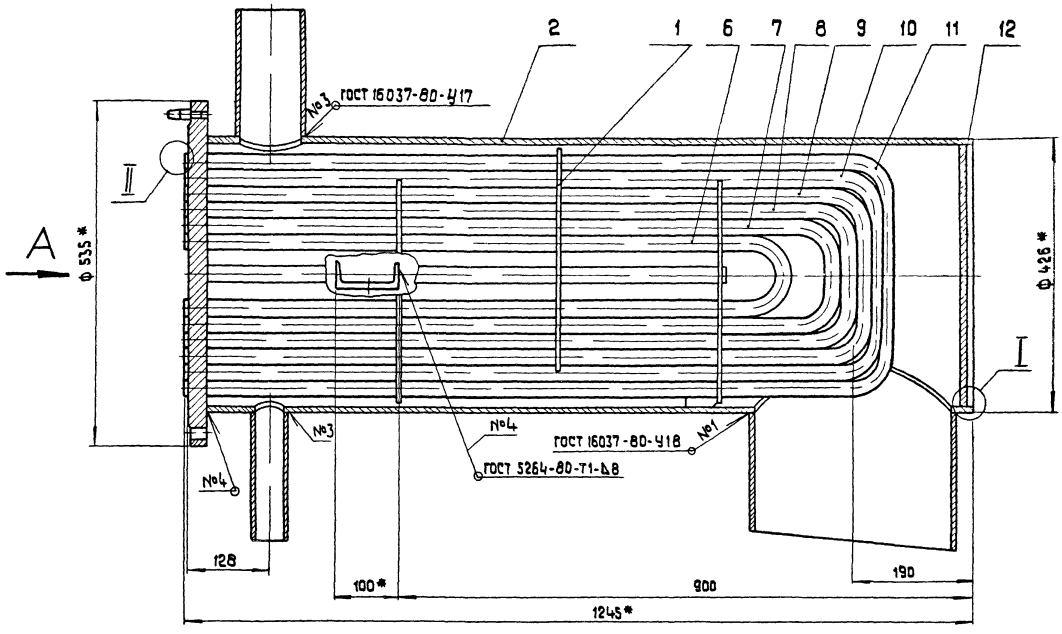

Вид А

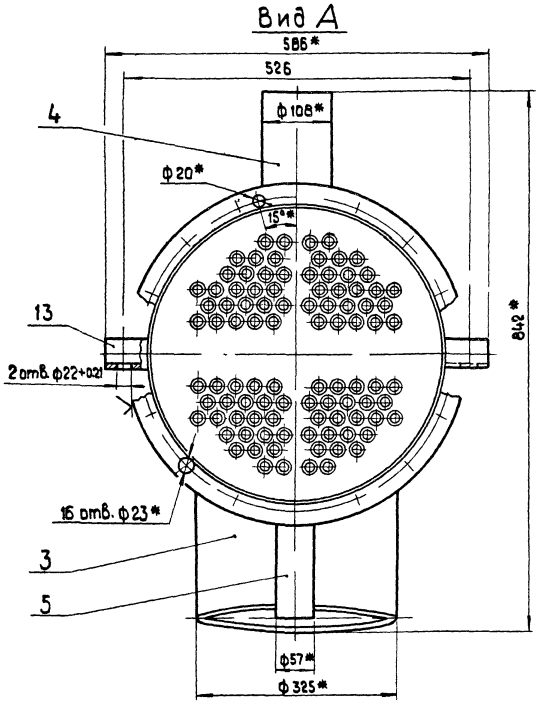

II
М 1:1

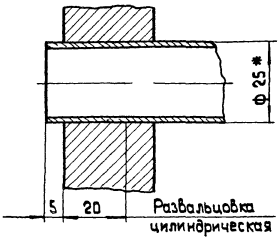

1. Материал, изготовление и сварка по ГОСТ 16860-77 и ОСТ 26-291-79.
2* Размеры для справок.
3. Неуказанные предельные отклонения размеров $\pm \frac{IT14}{2}$
4. Обработка поверхностей реза деталей БЧ $\overset{40}{\vee}$.
5. Контроль качества сварных соединений:
   а) внешний осмотр и измерение,
   б) гидравлическое испытание водой при избыточном давлении 2 кгс / см².

I
М 1:1

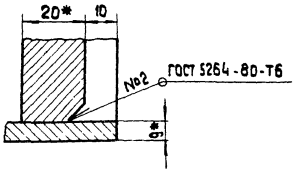

				21.05.02. 100 СБ			
Изм.	Лист	№ докум.	Подпись	Дата	Охладитель Сборочный чертеж	Лит	Масса 290	Масштаб 1:5
Разраб.		Эйдиньш				Лист	Листов 1
Пров.		Колмец				ЛАТГИПРОПРОМ	
Гл.спец.		Сухоносов					
Н.контр.		Колмец					
Утв.		Попов					

17898-СБ 20 формат 22

21.05.02.102

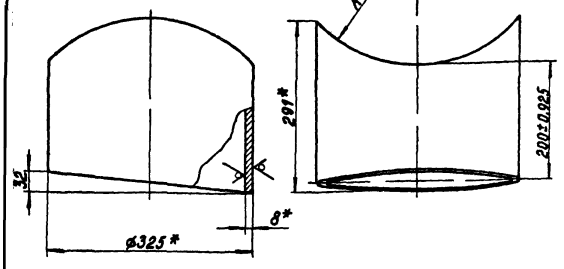

*Размеры для справок

Изм.	Лист	№ докум.	Подпись	Дата	21.05.02.102			
Разраб.		Эйдиньш			Патрубок	Лит.	Масса	Масштаб
Пров.		Колмец					15,6	1:5
Гл. спец.		Сухоносов				Лист	Листов 1	
Н. контр.		Колмец			Труба 325×8 ГОСТ 10704-76 / В20 ГОСТ 10705-63*	ЛАТГИПРОПРОМ		
Утв.		Попов						

Формат 11В

Серия 5.903-3 Выпуск 1-4

21.05.02.103

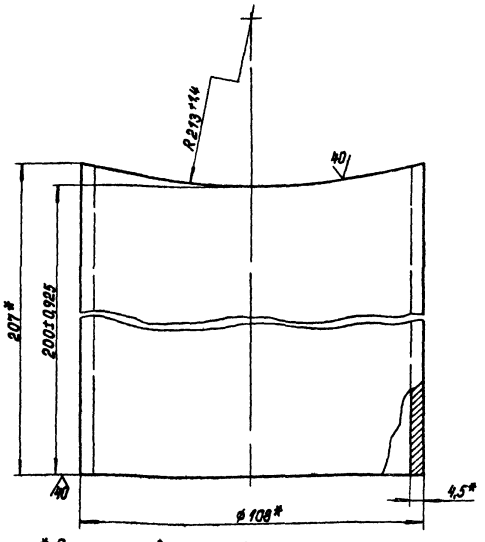

*Размеры для справок.

Изм.	Лист	№ докум.	Подпись	Дата	21.05.02.103			
Разраб.		Эйдиньш			Патрубок	Лит.	Масса	Масштаб
Пров.		Колмец					2,4	1:1
Гл. спец.		Сухоносов				Лист	Листов 1	
Н. контр.		Колмец			108×4 ГОСТ 10704-76 / Труба В20 ГОСТ 10705-63*	ЛАТГИПРОПРОМ		
Утв.		Попов						

Формат 11В

21.05.02.104

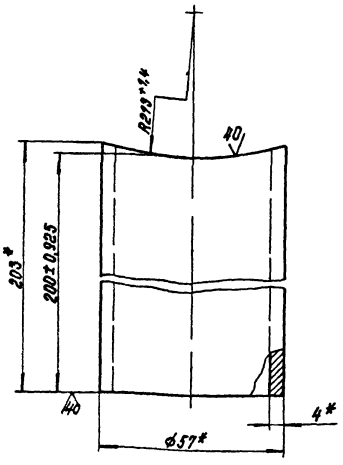

*Размеры для справок

Изм.	Лист	№ докум.	Подпись	Дата	21.05.02.104			
Разраб.		Эйдиньш			Патрубок	Лит.	Масса	Масштаб
Пров.		Колмец					1	1:1
Гл. спец.		Сухоносов				Лист	Листов 1	
Н. контр.		Колмец			Труба 57×4 ГОСТ 10704-76 / В20 ГОСТ 10705-63*	ЛАТГИПРОПРОМ		
Утв.		Попов						

Формат 11В

Серия 5.903-3 Выпуск 1-4

21.05.02.105

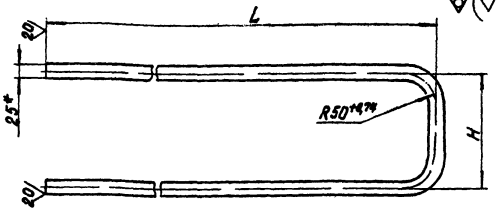

№	Обозначение	H, мм	L, мм	Масса, кг
1	21.05.02.105	100	935	1,84
2	-01	150	1010	2,04
3	-02	200	1035	2,13
4	-03	250	1060	2,22
5	-04	300	1085	2,32
6	-05	350	1100	2,4

1. Материал заменитель труба ДКРХМ 25×1,5 1070-1 ГОСТ 21646-76
2*Размер для справок
3. Неуказанные предельные отклонения размеров $\pm\frac{IT14}{2}$

Изм.	Лист	№ докум.	Подпись	Дата	21.05.02.105			
Разраб.		Ионова			Змеевик	Лит.	Масса	Масштаб
Пров.		Колмец					см. табл.	—
Гл. спец.		Сухоносов				Лист	Листов 1	
Н. контр.		Колмец			Труба ДКРНМ 25×1,5 НД МНЖ 5-1 ГОСТ 17217-79	ЛАТГИПРОПРОМ		
Утв.		Попов						

Формат 11В

21.05.02.106

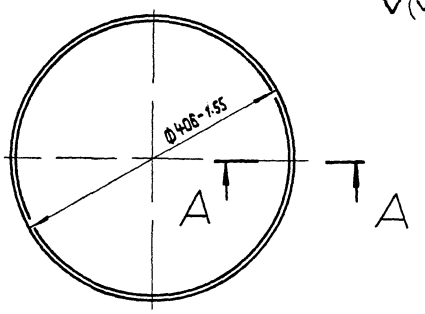

* Размер для справок

Изм.	Лист	№ докум.	Подп.	Дата
Разраб.		Зайиньш		
Пров.		Колмец		
Гл.спец.		Сухоносов		
Н.контр.		Колмец		
Утв.		Попов		

21.05.02.106

Днo

Лит.	Масса	Масштаб
	20.5	1:5

Лист | Листов 1

Лист — 20 ГОСТ 19903-74 / Вст3сп3 ГОСТ 14637-79

ЛАТГИПРОПРОМ

Формат А1

21.05.02.107

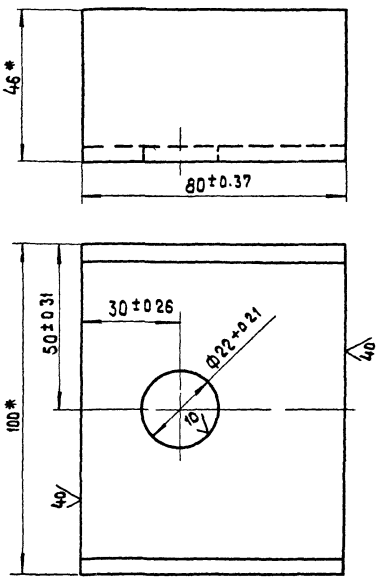

* Размеры для справок

Серия 5.903-3 Выпуск 1-4

Инв. № подл. | Подпись и дата | Взам. инв. № | Инв. № дубл. | Подпись и дата

Изм.	Лист	№ докум.	Подпись	Дата
Разраб.		Зилгалбис		
Пров.		Колмец		
Гл.спец.		Сухоносов		
Н.контр.		Колмец		
Утв.		Попов		

21.05.02.107

Лапа

Лит.	Масса	Масштаб
	0.68	1:1

Лист | Листов 1

Швеллер 10 ГОСТ 8240-72 / Вст3Сп3 ГОСТ 535-79

ЛАТГИПРОПРОМ

Формат А1

21.05.02.110 СБ

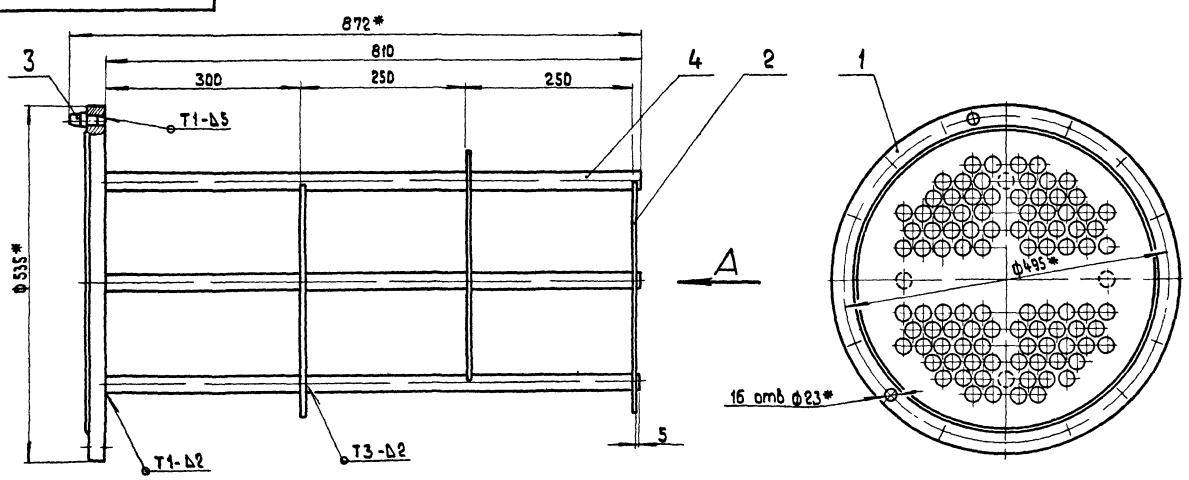

Вид А

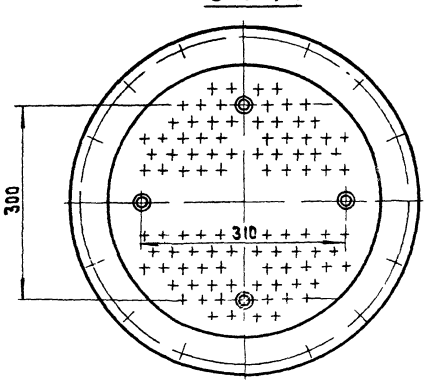

1* Размеры для справок

2. Неуказанные предельные отклонения размеров $\pm \frac{IT14}{2}$

3. Сварные швы по ГОСТ 5264-80

Изм.	Лист	№ докум.	Подпись	Дата
Разраб.		Зайиньш		
Пров.		Колмец		
Гл.спец.		Сухоносов		
Н.контр.		Колмец		
Утв.		Попов		

21.05.02.110 СБ

Каркас

Сборочный чертеж

Лит.	Масса	Масштаб
	46.4	1:5

Лист | Листов 1

ЛАТГИПРОПРОМ

Формат А2

Формат	Зона	Поз.	Обозначение	Наименование	Кол.	Примечание
				Документация		
12			21.05.02.110 СБ	Сборочный чертеж		
				Детали		
13		1	21.05.02.111	фланец	1	
11		2	21.05.02.112	Перегородка	3	
11		3	21.05.02.113	Ловитель	1	
64		4	21.05.02.114	Держатель		
				Труба 25х2.5 ГОСТ 8732-78 В20 ГОСТ 8731-74*	4	1.13 кг

Серия 5.903-3 Выпуск 1-4

Подп. и дата | Инв. № дубл. | Взам. инв. № | Инв. № подл. | Подп. и дата

Изм.	Лист	№ докум.	Подпись	Дата
Разраб.		Эйдиньш		
Пров.		Колмец		
Гл. спец.		Суханосов		
Н. контр.		Колмец		
Утв.		Попов		

21.05.02.110

Каркас

Лит.	Лист	Листов
		1

ЛАТГИПРОПРОМ

Формат А1

21.05.02.112

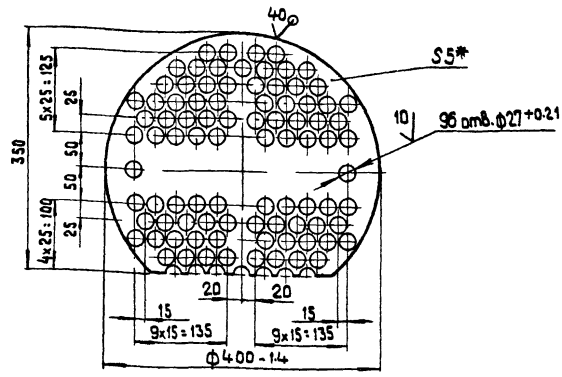

1* Размер для справок

2. Неуказанные предельные отклонения размеров $\pm \frac{IT14}{2}$

Изм.	Лист	№ докум.	Подп.	Дата
Разраб.		Эйдиньш		
Пров.		Колмец		
Гл. спец.		Суханосов		
Н. контр.		Колмец		
Утв.		Попов		

Перегородка

Лит	Масса	Масштаб
	2.5	1:5
Лист	Листов 1	

Лист 5 ГОСТ 19903-74 / 8Ст3сп3 ГОСТ 14637-79

ЛАТГИПРОПРОМ

Формат А1

21.05.02.111

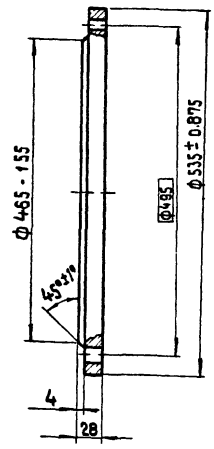

Д-Д

М 1:1

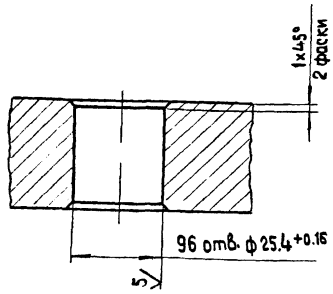

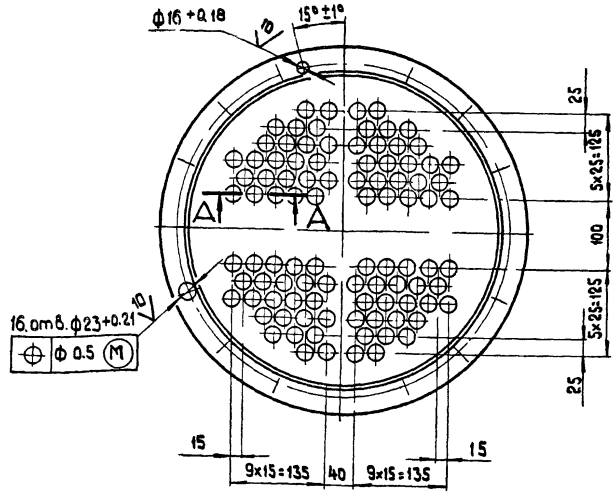

Неуказанные предельные отклонения размеров $\pm \frac{IT14}{2}$.

Изм.	Лист	№ докум.	Подпись	Дата
Разраб.		Эйдиньш		
Пров.		Колмец		
Гл. спец.		Суханосов		
Н. контр.		Колмец		
Утв.		Попов		

21.05.02.111

Фланец

Лит.	Масса	Масштаб
	34.2	1:5
Лист	Листов 1	

Лист 32 ГОСТ 19903-74 / 8Ст3сп3 ГОСТ 14637-79

ЛАТГИПРОПРОМ

21.05.02.113

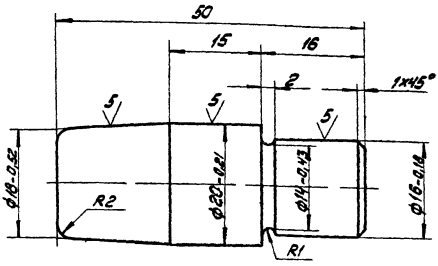

Неуказанные предельные отклонения размеров $\pm\frac{IT14}{2}$

Изм.	Лист	№ докум.	Подпись	Дата				
Разраб.		Эйдиньш			Ловитель	Лит.	Масса 0,1	Масштаб 2:1
Пров.		Колмец				Лист	Листов 1	
Гл.спец.		Суханосов			Круг В22 ГОСТ 2590-71* / 35 ГОСТ 1050-74*	ЛАТГИПРОПРОМ		
Н.контр.		Колмец						
Утв.		Попов						

Формат 11

Серия 5.903-3 Выпуск 1-4

Формат	Зона	Поз.	Обозначение	Наименование	Кол.	Примечание
				Документация		
11			21.05.02.200СБ	Сборочный чертеж		
				Детали		
11		1	21.05.02.201	Корпус	1	
11		2	21.05.02.106	Дно	1	
64		3	21.05.02.202	Перегородка		
				Лист 8 ГОСТ 19903-74 / Вст3сп3ГОСТ14637-79		
				408-1,55x230+1,85 мм	1	5,9 кг
64		4	21.05.02.203	Перегородка		
				Лист 8 ГОСТ 19903-74 / Вст3сп3ГОСТ14637-79		
				230+1,85x200-1,85 мм	2	2,9 кг
64		5	21.05.02.204	Патрубок		
				Труба 108x4,5 ГОСТ 10704-76 / В20ГОСТ10705-63*	2	2,3 кг
				Стандартные изделия		
		6		Фланец 400-6		
				ГОСТ 1255-67	1	

Подпись и дата | Инв. № дубл. | Взам. инв. № | Подпись и дата | Инв. № подл.

Изм.	Лист	№ докум.	Подпись	Дата				
Разраб.		Эйдиньш			21.05.02.200			
Пров.		Колмец				Лит.	Лист	Листов 1
Гл.спец.		Суханосов			Камера	ЛАТГИПРОПРОМ		
Н.контр.		Колмец						
Утв.		Попов						

Формат 11

21.05.02.200СБ

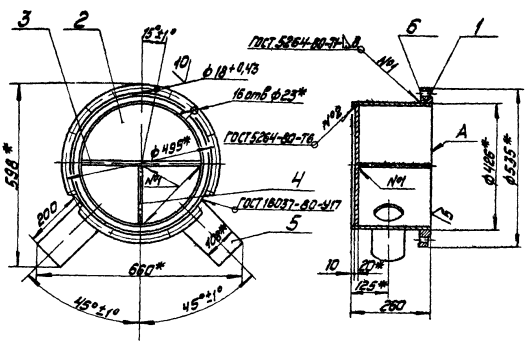

1. *Размеры для справок.
2. Неуказанные предельные отклонения размеров $\pm\frac{IT14}{2}$.
3. Обработка поверхностей реза деталей Б4 $\sqrt{40}$
4. Поверхность А обработать совместно с дет. поз. 3 и 4.

Изм.	Лист	№ докум.	Подпись	Дата				
Разраб.		Эйдиньш			Камера	Лит.	Масса 75,2	Масштаб 1:10
Пров.		Колмец			Сборочный чертеж	Лист	Листов 1	
Гл.спец.		Суханосов				ЛАТГИПРОПРОМ		
Н.контр.		Колмец						
Утв.		Попов						

Формат 11

Серия 5.903-3 Выпуск 1-4

21.05.02.201

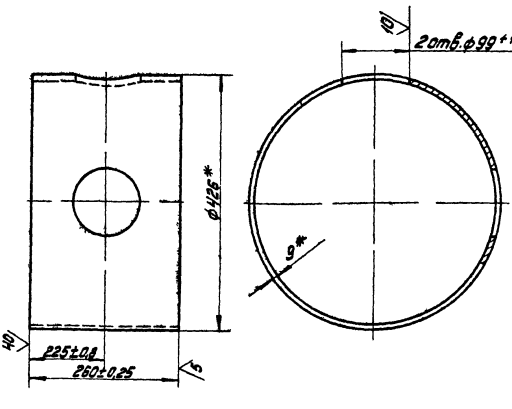

* Размеры для справок

Изм.	Лист	№ докум.	Подпись	Дата				
Разраб.		Эйдиньш			21.05.02.201			
Пров.		Колмец			Корпус	Лит.	Масса 23,2	Масштаб 1:5
Гл.спец.		Суханосов				Лист	Листов 1	
Н.контр.		Колмец			Труба 426x9 ГОСТ 8732-78 / В20ГОСТ8731-74*	ЛАТГИПРОПРОМ		
Утв.		Попов						

Формат 11

gost.e-ecolog.ru