ГОСУДАРСТВЕННЫЙ КОМИТЕТ СОВЕТА МИНИСТРОВ СССР
ПО ДЕЛАМ СТРОИТЕЛЬСТВА
/ГОССТРОЙ СССР/

ТИПОВЫЕ КОНСТРУКЦИИ И ДЕТАЛИ ЗДАНИЙ И СООРУЖЕНИЙ

СЕРИЯ 5903-3

ВАКУУМНЫЕ ДЕАЭРАТОРЫ
И ВОДОСТРУЙНЫЕ ЭЖЕКТОРЫ

Выпуск 1-3

gost.e-ecolog.ru

ЦЕНТРАЛЬНЫЙ ИНСТИТУТ ТИПОВОГО ПРОЕКТИРОВАНИЯ
ГОССТРОЯ СССР

Москва, А-445, Смольная ул., 22

Сдано в печать VIII 1955 г.

Заказ № 7190 Тираж 180 экз.

ГОСУДАРСТВЕННЫЙ КОМИТЕТ СОВЕТА МИНИСТРОВ СССР
ПО ДЕЛАМ СТРОИТЕЛЬСТВА /ГОССТРОЙ СССР/

ТИПОВЫЕ КОНСТРУКЦИИ И ДЕТАЛИ ЗДАНИЙ И СООРУЖЕНИЙ

СЕРИЯ 5.903-3

ВАКУУМНЫЕ ДЕАЭРАТОРЫ И ВОДОСТРУЙНЫЕ ЭЖЕКТОРЫ

ВЫПУСК 1-3

РАБОЧИЕ ЧЕРТЕЖИ УЗЛОВ И ДЕТАЛЕЙ

ВАКУУМНЫЙ ДЕАЭРАТОР ДВ-25 С ОХЛАДИТЕЛЕМ ВЫПАРА ОВВ-2

Разработаны
проектным институтом
„ЛАТГИПРОПРОМ"

Главный инженер института /В.Ф. Овчаров/
Главный инженер проекта /А.П. Думан/

Утверждены и введены в действие
НПО ЦКТИ
с 1 апреля 1982 г.
Указание № 241 от 29.12.81 г.

Содержание альбома

Обозначение	Наименование	№ стр.
21.04.00.000	Деаэратор ДВ-25 с охладителем выпара ОВВ-2	2
21.04.00.000 СБ	Сборочный чертеж	3
21.04.01.000	Деаэратор вакуумный	2
21.04.01.000 СБ	Сборочный чертеж	4
21.04.01.100	Корпус нижний	5
21.04.01.100 СБ	Сборочный чертеж	5
21.04.01.101	Корпус	5
21.04.01.102	Кольцо	6
21.04.01.110	Опора	6
21.04.01.110 СБ	Сборочный чертеж	6
21.04.01.111	Лист подкладной	7
21.04.01.112	Плита	7
21.04.01.113	Косынка	7
21.04.01.200	Корпус верхний	7
21.04.01.200 СБ	Сборочный чертеж	8
21.04.01.201	Корпус	8
21.04.01.202	Косынка	8
21.04.01.210	Скоба	8
21.04.01.210 СБ	Сборочный чертеж	9
21.04.01.211	Лист подкладной	9
21.04.01.212	Крюк	9
21.04.01.300	Барботажное устройство (лист 1)	9
21.04.01.300	Барботажное устройство (лист 2)	10
21.04.01.300 СБ	Сборочный чертеж	10
21.04.01.301	Лист барботажный	10
21.04.01.302	Днище	11
21.04.01.303	Труба переливная	11
21.04.01.304	Ребро	11
21.04.01.310	Труба перепускная	11
21.04.01.310 СБ	Сборочный чертеж	12
21.04.01.311	Труба	12
21.04.01.320	Крестовина	12
21.04.01.320 СБ	Сборочный чертеж	12
21.04.01.400	Тарелка переливная	13
21.04.01.400 СБ	Сборочный чертеж	13

Содержание альбома

Продолжение

Обозначение	Наименование	№ стр.
21.04.01.401	Лист переливной	13
21.04.01.402	Обечайка	13
21.04.01.500	Тарелка дырчатая	14
21.04.01.500 СБ	Сборочный чертеж	14
21.04.01.501	Лист дырчатый	14
21.04.01.502	Кольцо	14
21.04.01.503	Кольцо	15
21.04.01.600	Отбойник	15
21.04.01.600 СБ	Сборочный чертеж	15
21.04.01.700	Крышка	15
21.04.01.700 СБ	Сборочный чертеж	16
21.04.01.701	Крышка	16
21.04.01.800	Коллектор	16
21.04.01.800 СБ	Сборочный чертеж	16
21.02.02.000	Охладитель выпара ОВВ-2	17
21.02.02.000 СБ	Сборочный чертеж	17
21.02.02.001	Прокладка	17
21.02.02.100	Охладитель	18
21.02.02.100 СБ	Сборочный чертеж	18
21.02.02.101	Корпус	18
21.02.02.102	Патрубок	19
21.02.02.103	Дно	19
21.02.02.104	Змеевик	19
21.02.02.110	Каркас	19
21.02.02.110 СБ	Сборочный чертеж	20
21.02.02.111	Фланец	20
21.02.02.112	Перегородка	20
21.02.02.113	Ловитель	21
21.02.02.200	Камера	21
21.02.02.200 СБ	Сборочный чертеж	21
21.02.02.201	Корпус камеры	21

Выпуск 1-3

Серия 5.903-3

Формат	Зона	Поз.	Обозначение	Наименование	Кол.	Примечание
				Документация		
22			21.04.00.000 СБ	Сборочный чертеж		
				Сборочные единицы		
11		1	21.04.01.000	Деаэратор вакуумный ДВ-25	1	
11		2	21.02.02.000	Охладитель выпара ОВВ-2	1	

Изм.	Лист	№ докум.	Подпись	Дата
Разраб.		Зигалвис		11.12.81
Пров.		Колмец		11.12.81
Гл. спец.		Сухоносов		
Н. контр.		Колмец		11.12.81
Утв.		Попов		

21.04.00.000

Деаэратор ДВ-25 с охладителем выпара ОВВ-2

Лит.	Лист	Листов
		1

ЛАТГИПРОПРОМ

Формат 1

Выпуск 1-3

Серия 5.903-3

Формат	Зона	Поз.	Обозначение	Наименование	Кол.	Примечание
				Документация		
22			21.04.01.000 СБ	Сборочный чертеж		
				Сборочные единицы		
11		1	21.04.01.100	Корпус нижний	1	
11		2	21.04.01.200	Корпус верхний	1	
11		3	21.04.01.300	Барботажное устройство	1	
11		4	21.04.01.400	Тарелка переливная	1	
11		5	21.04.01.500	Тарелка дырчатая	1	
11		6	21.04.01.600	Отбойник	1	
11		7	21.04.01.700	Крышка	1	
11		8	21.04.01.800	Коллектор	1	

Подпись и дата | Взам. инв. № | Инв. № дубл. | Подпись и дата | Инв. № подл.

Изм.	Лист	№ докум.	Подпись	Дата
Разраб.		Зигалвис		11.12.81
Пров.		Колмец		11.12.81
Гл. спец.		Сухоносов		
Н. контр.		Колмец		11.12.81
Утв.		Попов		

21.04.01.000

Деаэратор вакуумный ДВ-25

Лит.	Лист	Листов
		1

ЛАТГИПРОПРОМ

17898-04 3

Формат 11

21.04.00.000 СБ

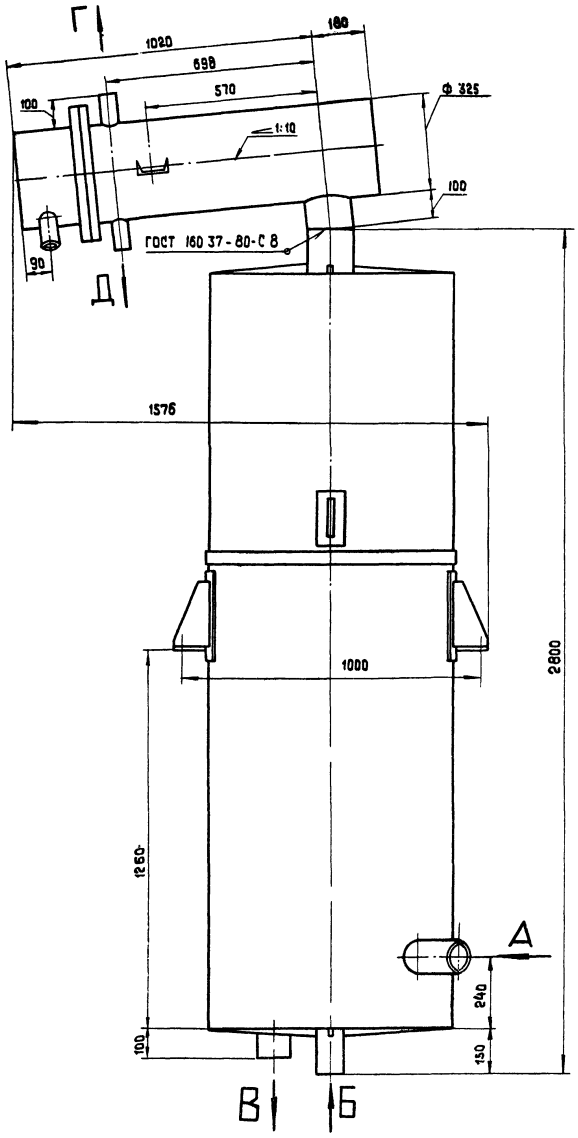

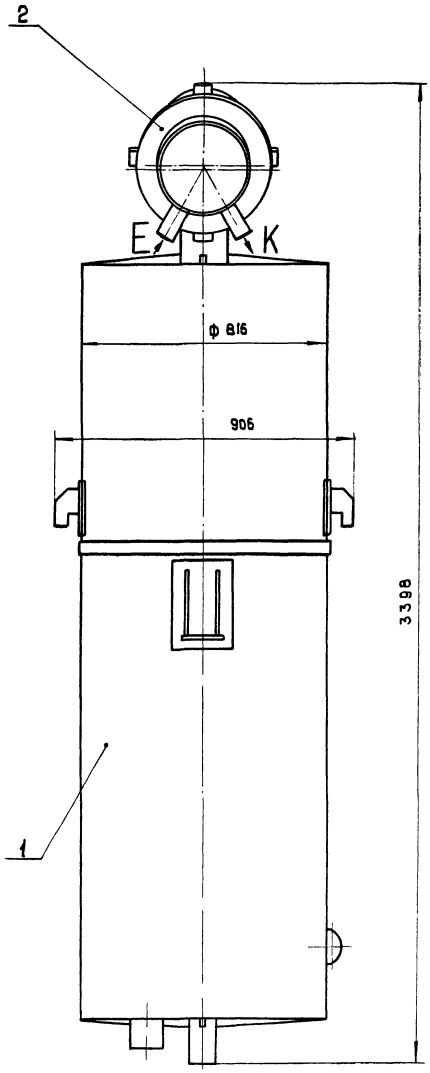

Размеры для справок

Экспликация штуцеров

Индекс	Наименование	Dт, мм
А	Подвод перегретой воды	108
Б	Подвод исходной воды	89
В	Отвод деаэрированной воды	108
Г	Отсос воздуха	57
Д	Отвод конденсата	57
Е	Вход воды	57
К	Отвод воды	57

Изм.	Лист	№ докум.	Подп.	Дата	21.04.00.000 СБ
Разраб.		Змигальвис			Деаэратор ДВ-25 с охладителем выпара ОВВ2 Сборочный чертеж
Пров.		Колтец			
Гл. спец.		Сухонасов			
Н. контр.		Колтец			
Утв.		Рыбин			

Лит.	Масса	Масштаб
	833.3	1:10
Лист	Листов 1	

ЛАТГИПРОПРОМ

17898-04 4

Альбом 22

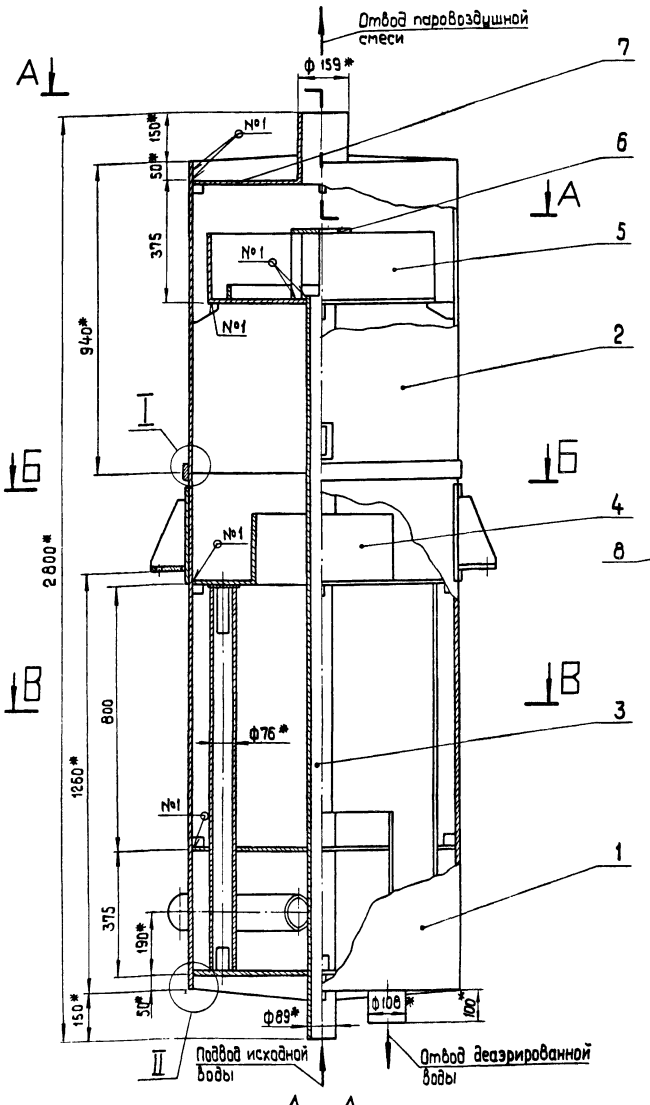

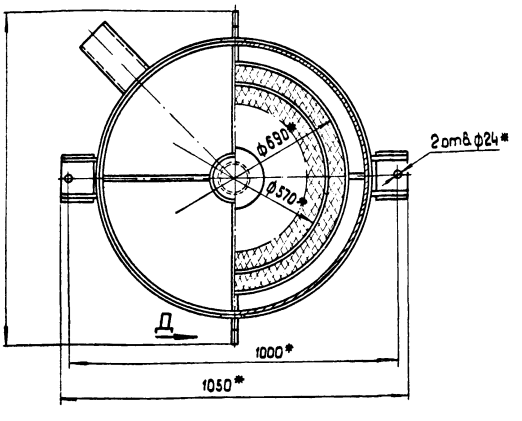

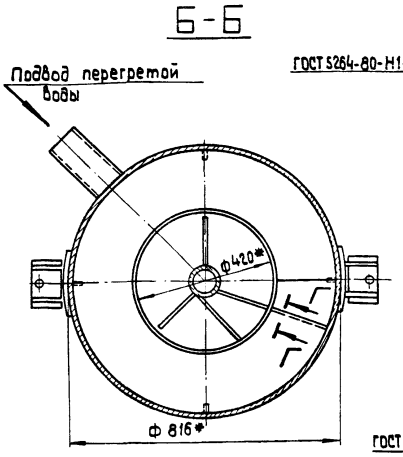

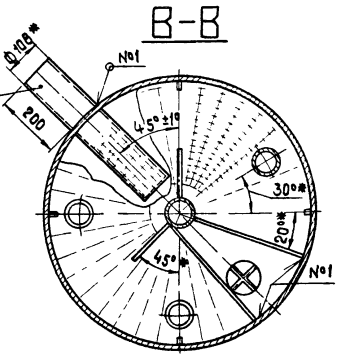

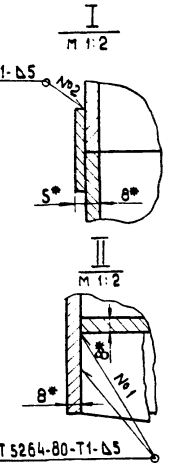

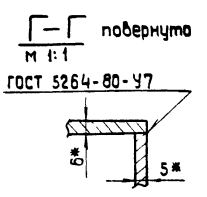

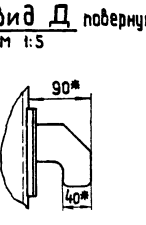

Серия 5.903-3 Выпуск 1-3

Технические требования.

1. Материал, изготовление и сварка по ОСТ 26-291-79.
2. * Размеры для справок.
3. Неуказанные предельные отклонения размеров $\pm \frac{IT14}{2}$
4. Тарелки должны быть установлены строго горизонтально, отклонения от горизонтального положения не более 2 мм.
5. Аппарат окрасить с наружи в два слоя грунтом ГФ-020 ТУ 6 10-1642-77 или лаком БТ-577 по ГОСТ 5631-79.
6. Контроль качества сварных соединений:
   а) внешний осмотр и измерения;
   б) гидравлическое испытание.
7. Погрузка и крепление аппарата при перевозке по железным дорогам Союза ССР по „ТУ погрузки и крепления грузов" МПС, 1969 г.
8. На период транспортировки и хранения все отверстия в штуцерах должны быть защищены от механических повреждений и попадания в сосуд влаги, пыли.
9. Деаэратор должен соответствовать ГОСТ 16860-77.
10. Аппарат не подлежит ведению Госгортехнадзора.
11. Настоящий чертеж разработан взамен чертежа Черновицкого Машиностроительного завода В-34267 на основании технического проекта ЦКТИ им. И.И. Ползунова № 0-5365.

Техническая характеристика.

Давление рабочее, абсолютное, кгс/см²	0.075 ÷ 0.5
Температура, °С	40 ÷ 80
Среда	вода, пар
Емкость, м³	1.2 м³
Давление пробное при гидроиспытании, избыточное, кгс/см²	2

					21. 04. 01. 000 СБ		
Изм.	Лист	№ докум.	Подп.	Дата			
Разраб.		Зилгалвис		16.12.81	Деаэратор вакуумный ДВ-25 Сборочный чертеж	Лит.	Масса / Масштаб
Пров.		Колмец		18.12.81			666 / 1:10
Гл. спец.		Сухоносов				Лист	Листов 1
Н. контр.		Колмец		18.12.81		ЛАТГИПРОПРОМ	
Утв.		Рубинс					

Инв. № подл. | Подп. и дата | Взам. инв. № | Инв. № дубл. | Подп. и дата

Формат	Зона	Поз.	Обозначение	Наименование	Кол.	Примечание
				Документация		
12			21.04.01.100 СБ	Сборочный чертеж		
				Сборочные единицы		
11		1	21.04.01.110	Опора	2	
				Детали		
11		2	21.04.01.101	Корпус	1	
11		3	21.04.01.102	Кольцо	1	
Б4		4	21.04.01.103	Упор		
				Лист 6 ГОСТ 19903-74 / 12Х13 ГОСТ 7350-77		
				30±0,8 × 30±0,8 мм	8	0,05кг

Изм.	Лист	№ докум.	Подп.	Дата
Разраб.		Зилгалвис		16.12.81
Пров.		Колмец		18.12.81
Гл. спец.		Сухоносов		
Н. контр.		Колмец		18.12.81
Утв.		Рубинс		

21.04.01.100

Корпус нижний

Лит.	Лист	Листов
		1

ЛАТГИПРОПРОМ

Формат 11

Серия 5.903-3 Выпуск 1-3

Инв. № подл. | Подп. и дата | Взам. инв. № | Инв. № дубл. | Подп. и дата

21.04.01.101

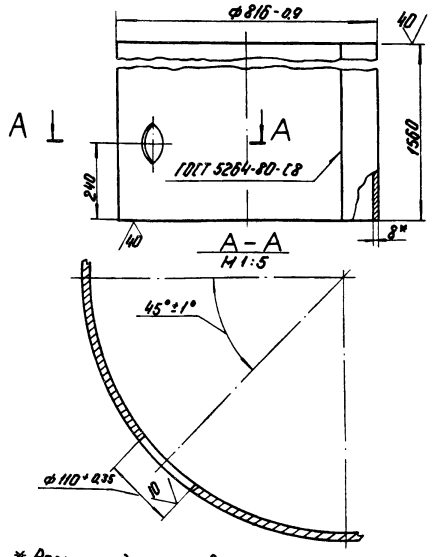

1 * Размер для справок.
2 Неуказанные предельные отклонения размеров ± IT14/2.

Изм.	Лист	№ докум.	Подп.	Дата
Разраб.		Попова		16.12.81
Пров.		Зилгалвис		16.12.81
Гл. спец.		Сухоносов		
Н. контр.		Колмец		18.12.81
Утв.		Рубинс		

21.04.01.101

Корпус

Лит.	Масса	Масштаб
	248,8	1:10

Лист 8 ГОСТ 19903-74 / 12Х13 ГОСТ 7350-77

Лист | Листов 1

ЛАТГИПРОПРОМ

Формат 11

21.04.01.100 СБ

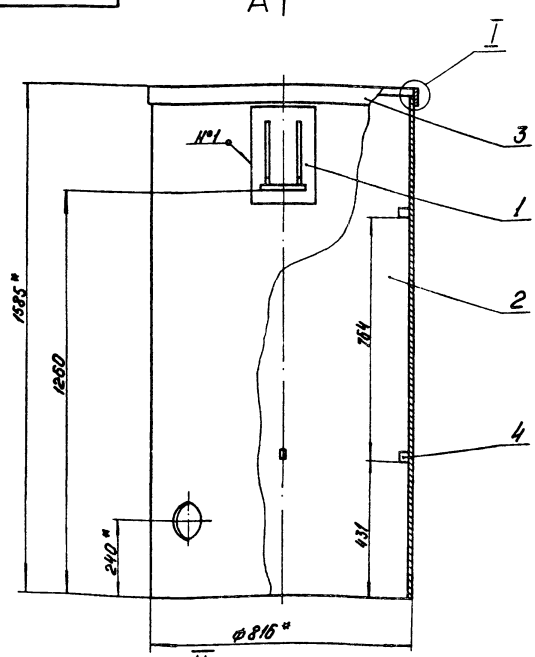

Вид А

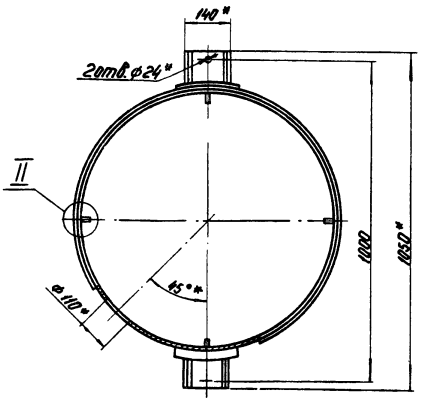

1* Размеры для справок.
2 Неуказанные предельные отклонения размеров ± IT14/2.
3 Обработка поверхностей реза деталей БЧ40.

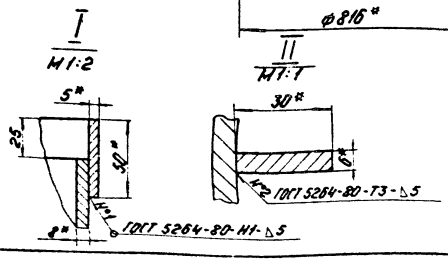

21.04.01.100 СБ

Изм.	Лист	№ докум.	Подп.	Дата
Разраб.		Зилгалвис		16.12.81
Пров.		Колмец		18.12.81
Гл. спец.		Сухоносов		
Н. контр.		Колмец		18.12.81
Утв.		Рубинс		

Корпус нижний. Сборочный чертеж.

Лит.	Масса	Масштаб
	270,8	1:10

Лист | Листов 1

ЛАТГИПРОПРОМ

Формат 12г

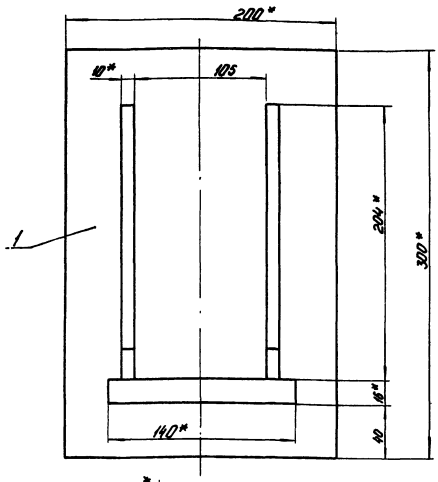

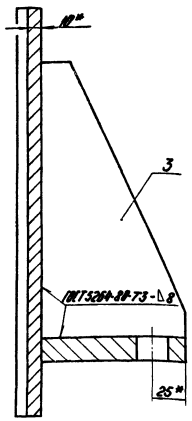

1 *Размеры для справок.

2 Неуказанные предельные отклонения размеров ±IT14/2.

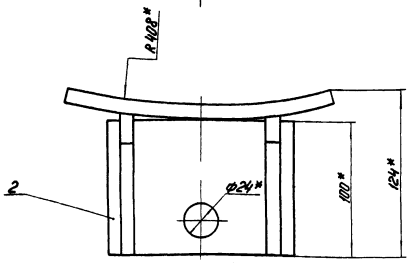

| | | |

21.04.01.111

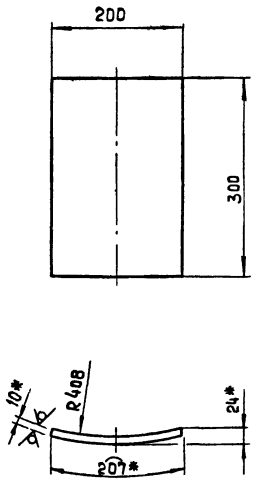

1.* Размеры для справок

2. Неуказанные предельные отклонения размеров $\pm\frac{IT14}{2}$

Изм.	Лист	№ докум.	Подп.	Дата	21.04.01.111	Лит.	Масса	Масштаб
Разраб.		Ионова		16.12.81	Лист подкладной		4.88	1:5
Пров.		Зилгалвис		16.12.81		Лист	Листов 1	
Гл.спец.		Сухоносов			Лист 10 ГОСТ 19903-74 / В Ст3 сп3 ГОСТ 14637-79	ЛАТГИПРОПРОМ		
Н.контр.		Колмец		18.12.81				
Утв.		Попов						

21.04.01.112

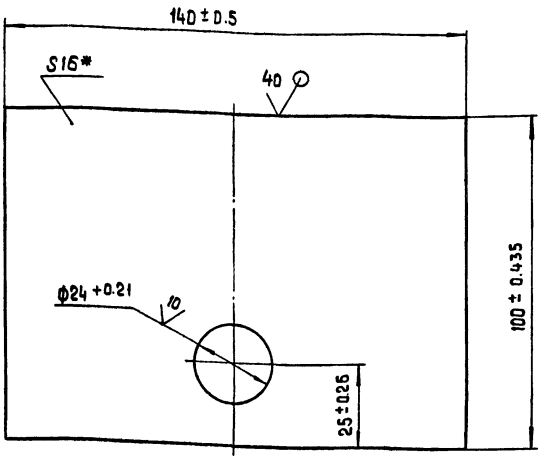

* Размер для справок.

Изм.	Лист	№ докум.	Подп.	Дата	21.04.01.112	Лит.	Масса	Масштаб
Разраб.		Ионова		16.12.81	Плита		1.71	1:1
Пров.		Зилгалвис		16.12.81		Лист	Листов 1	
Гл.спец.		Сухоносов			Лист 16 ГОСТ 19903-74 / В Ст3 сп3 ГОСТ 14637-79	ЛАТГИПРОПРОМ		
Н.контр.		Колмец		18.12.81				
Утв.		Попов						

Выпуск 1-3 Серия 5.903-3 Инв. № подл. Подп. и дата Взам. инв. № Инв. № дубл. Подп. и дата

формат 11

21.04.01.113

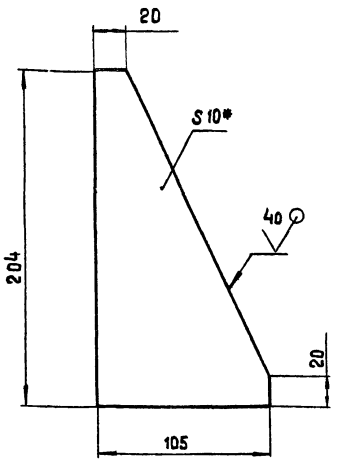

1* Размер для справок

2. Неуказанные предельные отклонения размеров $\pm\frac{IT14}{2}$

Изм.	Лист	№ докум.	Подп.	Дата	21.04.01.113	Лит.	Масса	Масштаб
Разраб.		Ионова		16.12.81	Косынка		1.07	1:2
Пров.		Зилгалвис		16.12.81		Лист	Листов 1	
Гл.спец.		Сухоносов			Лист 10 ГОСТ 19903-74 / В Ст3 сп3 ГОСТ 14637-79	ЛАТГИПРОПРОМ		
Н.контр.		Колмец		18.12.81				
Утв.		Попов						

Формат	Зона	Поз.	Обозначение	Наименование	Кол.	Примечание
				Документация		
11			21.04.01.200.СБ	Сборочный чертеж		
				Сборочные единицы		
11		1	21.04.01.210	Скоба	2	
				Детали		
11		2	21.04.01.201	Корпус	1	
11		3	21.04.01.202	Косынка	4	
64		4	21.04.01.203	Косынка		
				Лист 6 ГОСТ 19903-74 / 12Х13 ГОСТ 7350-77		
				30±0.8×30±0.8 мм	4	0.05 кг

Выпуск 1-3 Серия 5.903-3 Подпись и дата Инв. № подл. Взам. инв. № Инв. № дубл. Подпись и дата

Изм.	Лист	№ докум.	Подпись	Дата	21.04.01.200	Лит.	Лист	Листов
Разраб.		Зилгалвис		16.12.81	Корпус верхний			1
Пров.		Колмец		18.12.81		ЛАТГИПРОПРОМ		
Гл.спец.		Сухоносов						
Н.контр.		Колмец		18.12.81				
Утв.		Попов						

21.04.01.200 СБ

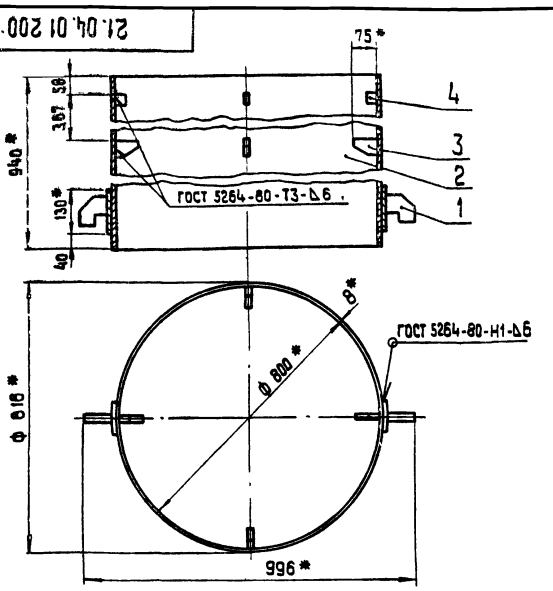

1. * Размеры для справок
2. Неуказанные предельные отклонения размер $\pm \frac{IT14}{2}$
3. Обработка поверхностей реза деталей Б4 $\frac{40}{\sqrt{}}$

Изм.	Лист	№ докум.	Подпись	Дата	21.04.01.200 СБ	Лит.	Масса	Масштаб
Разраб.		Зилгалвис		16.12.87	Корпус Верхний Сборочный чертеж		153.9	1:10
Пров.		Колмец		17.12.87		Лист	Листов 1	
Гл.спец.		Суханосов				ЛАТГИПРОПРОМ		
Н.контр.		Колмец		17.12.87				
Утв.		Попов						

Инв. № подл. | Подп. и дата | Взам. инв. № | Инв. № дубл. | Подп. и дата

Серия 5.903-3 Выпуск 1-3

21.04.01.201

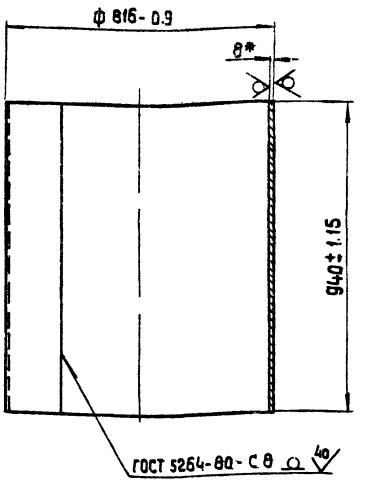

$\frac{40}{\sqrt{(\sqrt)}}$

*Размер для справок

Изм.	Лист	№ докум.	Подп.	Дата	21.04.01.201	Лит.	Масса	Масштаб
Разраб.		Ионова		16.12.87	Корпус		150	1:10
Пров.		Зилгалвис		16.12.87		Лист	Листов 1	
Гл.спец.		Суханосов				ЛАТГИПРОПРОМ		
Н. контр.		Колмец		17.12.87				
Утв.		Попов						

Лист 8 ГОСТ 19903-74
12Х13 ГОСТ 7350-77

Инв. № подл. | Подп. и дата | Взам. инв. № | Инв. № дубл. | Подп. и дата

Серия 5.903-3 Выпуск 1-3

21.04.01.202

$\frac{\sqrt{}}{\sqrt{(\sqrt)}}$

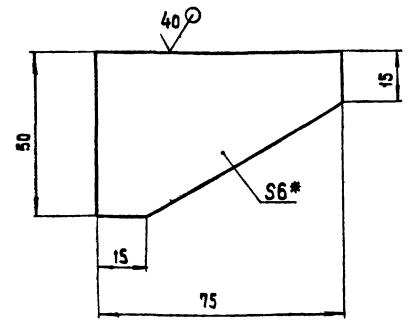

1.* Размер для справок

2. Неуказанные предельные отклонения размеров $\pm \frac{IT14}{2}$

Изм.	Лист	№ докум.	Подп.	Дата	21.04.01.202	Лит.	Масса	Масштаб
Разраб.		Ионова		16.12.87	Косынка		0.13	1:1
Пров.		Зилгалвис		16.12.87		Лист	Листов 1	
Гл.спец.		Суханосов				ЛАТГИПРОПРОМ		
Н.контр.		Колмец		17.12.87				
Утв.		Попов						

Лист 6 ГОСТ 19903-74
12Х13 ГОСТ 7350-77

Инв. № подл. | Подпись и дата | Взам. инв. № | Инв. № дубл. | Подпись и дата

Серия 5.903-3 Выпуск 1-3

Формат	Зона	Поз.	Обозначение	Наименование	Кол.	Примечание
				Документация		
11			21.04.01.210 СБ	Сборочный чертеж		
				Детали		
11		1	21.04.01.211	Лист подкладной	1	
11		2	21.04.01.212	Крюк	1	

Изм.	Лист	№ докум.	Подпись	Дата	21.04.01.210	Лит.	Лист	Листов
Разраб.		Ионова		16.12.87	Скоба			1
Пров.		Зилгалвис		16.12.87		ЛАТГИПРОПРОМ		
Гл.спец.		Суханосов						
Н.контр.		Колмец		17.12.87				
Утв.		Попов						

Формат 11

21.04.01.211

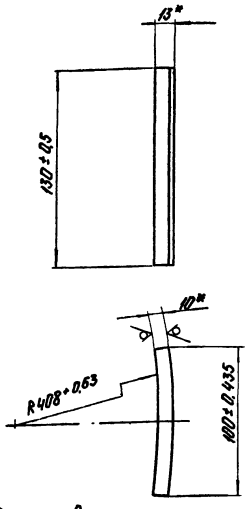

*Размеры для справок.

Изм.	Лист	№ докум.	Подп.	Дата	21.04.01.211		
Разраб.		Ионова		16.11.81	Лист подкладной	Лит.	Масса 1,02	Масштаб 1:2
Пров.		Зилгалвис		16.11.81		Лист	Листов 1
Гл. спец.		Сухоносов			Лист 10 ГОСТ 19903-74 / ВСт3СП3 ГОСТ 14637-79	ЛАТГИПРОПРОМ	
Н. контр.		Колмец		18.11.81			
Утв.		Попов					

Формат 11В

21.04.01.212

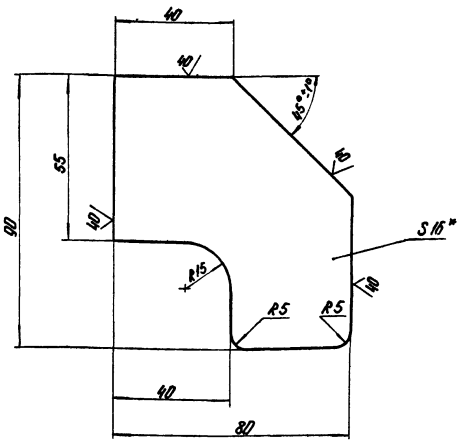

1* Размеры для справок

2 Неуказанные предельные отклонения размеров ± $\frac{IT14}{2}$.

Изм.	Лист	№ докум.	Подп.	Дата	21.04.01.212		
Разраб.		Ионова		16.11.81	Крюк	Лит.	Масса 0,64	Масштаб 1:1
Пров.		Зилгалвис		16.11.81		Лист	Листов 1
Гл. спец.		Сухоносов			Лист 16 ГОСТ 19903-74 / ВСт3СП3 ГОСТ 14637-79	ЛАТГИПРОПРОМ	
Н. контр.		Колмец		18.11.81			
Утв.		Попов					

Формат 11В

21.04.01.210 СБ

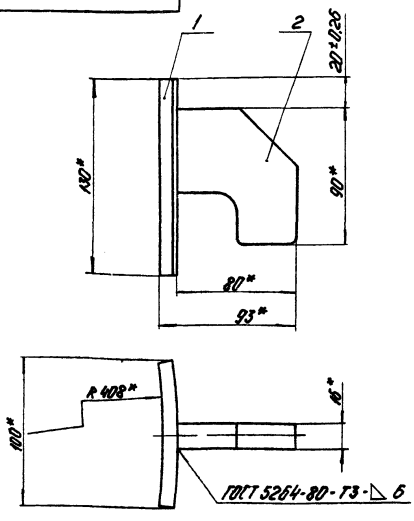

* Размеры для справок.

Изм.	Лист	№ докум.	Подп.	Дата	21.04.01.210 СБ		
Разраб.		Ионова		16.11.81	Скоба Сборочный чертеж	Лит.	Масса 1,66	Масштаб 1:2
Пров.		Зилгалвис		16.11.81		Лист	Листов 1
Гл. спец.		Сухоносов				ЛАТГИПРОПРОМ	
Н. контр.		Колмец		18.11.81			
Утв.		Попов					

Формат 11В

Выпуск 1-3

Серия 5.903-3

Формат	Зона	Поз	Обозначение	Наименование	Кол.	Примечание
				Документация		
12			21.04.01.300 СБ	Сборочный чертеж		
				Сборочные единицы		
11		1	21.04.01.310	Труба перепускная	2	
11		2	21.04.01.320	Крестовина	1	
				Детали		
11		3	21.04.01.301	Лист барботажный	1	
11		4	21.04.01.302	Днище	1	
11		5	21.04.01.303	Труба переливная	1	
11		6	21.04.01.304	Ребро	4	
64		7	21.04.01.305	Труба подводящая		
				Труба 89×4,5 ГОСТ 8732-78 / В20 ГОСТ 8731-74*	1	21,02 кг
64		8	21.04.01.306	Перегородка		
				Лист 5 ГОСТ 19903-74 / 12Х13 ГОСТ 7350-77		
				1167-2,6 Х 354-1,4 мм	1	16,22 кг
64		9	21.04.01.307	Перегородка		
				Лист 5 ГОСТ 19903-74 / 12Х13 ГОСТ 7350-77		
				473±0,775 Х 375±0,7	1	6,97 кг

Изм.	Лист	№ докум.	Подп.	Дата	21.04.01.300		
Разраб.		Ионова		16.11.81	Барботажное устройство	Лит.	Лист 1	Листов 2
Пров.		Зилгалвис		16.11.81		ЛАТГИПРОПРОМ	
Гл. спец.		Сухоносов					
Н. контр.		Колмец		18.11.81			
Утв.		Попов					

Формат 11В

21.04.01.300СБ

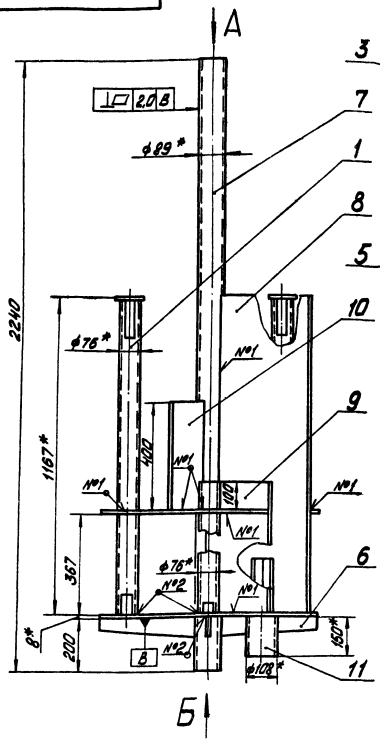

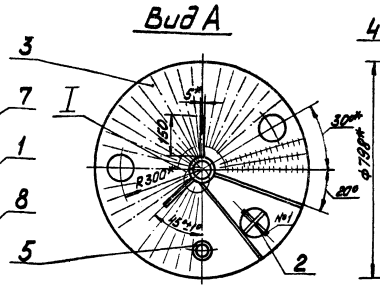

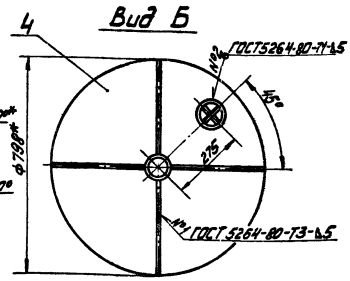

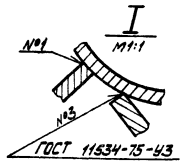

1. * Размеры для справок.
2. Неуказанные предельные отклонения размеров $\pm\frac{IT14}{2}$.
3. Обработка поверхностей реза деталей Б4 40.

					21.04.01.300 СБ			
Изм.	Лист	№ докум.	Подпись	Дата	Барботажное устройство Сборочный чертёж	Лит.	Масса	Масштаб
Разраб.	Зулгалвис			16.12.81			129,3	1:10
Пров.	Колмец			18.12.81		Лист	Листов	
Гл.спец.	Сухоносов					ЛАТГИПРОПРОМ		
Н.контр.	Колмец			18.12.81				
Утв.	Попов							

Формат 12Г

Форм.	Зона	Поз.	Обозначение	Наименование	Кол.	Примечание
Б4		10	21.04.01.308	Перегородка		
				Лист 5 ГОСТ 19903-74 / 12Х13 ГОСТ 7350-77	2	2,36кг
Б4		11	21.04.01.309	Патрубок		
				Труба 108Х4 ГОСТ 8732-78 / В20 ГОСТ 8731-74*	1	1,54кг

21.04.01.301

Серия 5.903-3 Выпуск 1-3

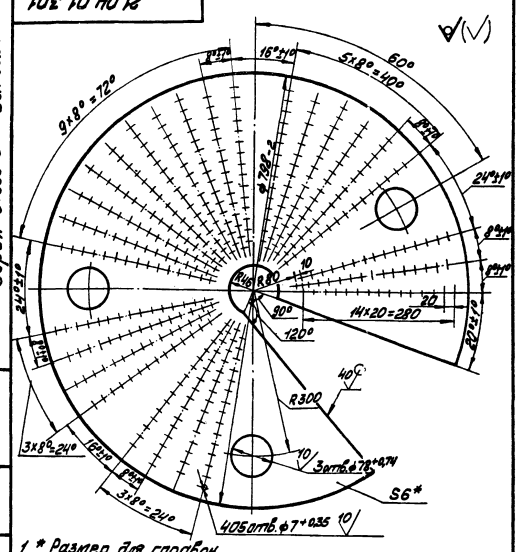

1 * Размер для справок.
2. Неуказанные предельные отклонения размеров $\pm\frac{IT14}{2}$.

					21.04.01.301			
Изм.	Лист	№ докум.	Подп.	Дата	Лист барботажный	Лит.	Масса	Масштаб
Разраб.	Зулгалвис			16.12.81			19,55	1:5
Пров.	Колмец			18.12.81		Лист	Листов 1	
Гл.спец.	Сухоносов				Лист 6 ГОСТ 19903-74 / 12Х13 ГОСТ 7350-77	ЛАТГИПРОПРОМ		
Н.контр.	Колмец			18.12.81				
Утв.	Рубинс							

Взам.инв.№ | Инв.№ дубл. | Подпись и дата

Инв.№ подл. | Подпись и дата

Изм.	Лист	№ докум.	Подп.	Дата	21.04.01.300	Лист 2

Формат 11В

17898-04 11

Формат 11В

21.04.01.302

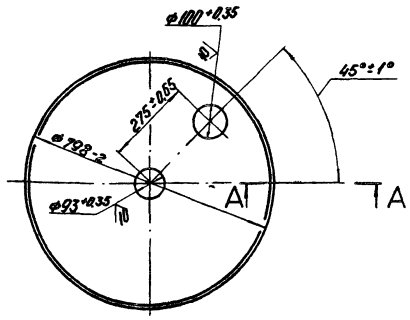

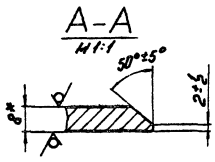

*Размеры для справок.

Изм.	Лист	№ докум.	Подп.	Дата	21.04.01.302			
Разраб.		Ионова		16.12.81	Днище	Лит.	Масса 30,2	Масштаб 1:10
Пров.		Зилгалвис		16.12.81		Лист	Листов 1	
Гл.спец.		Сухоносов			Лист 8 ГОСТ 19903-74 / 12Х13 ГОСТ 7350-77	ЛАТГИПРОПРОМ		
Н.контр.		Колмец		18.12.81				
Утв.		Попов						

Формат 11В

21.04.01.303

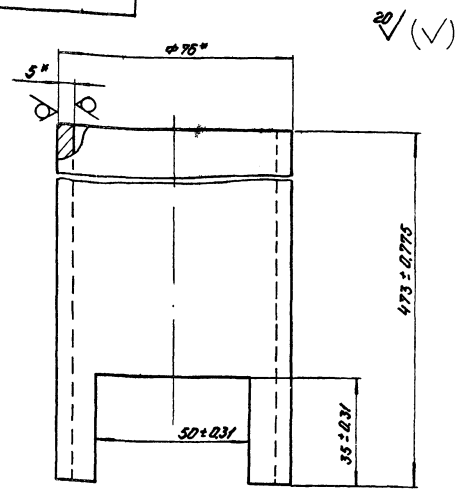

*Размеры для справок.

Изм.	Лист	№ докум.	Подп.	Дата	21.04.01.303			
Разраб.		Ионова		16.12.81	Труба переливная	Лит.	Масса 3,84	Масштаб 1:1
Пров.		Зилгалвис				Лист	Листов 1	
Гл.спец.		Сухоносов			Труба 76×5 ГОСТ 8732-78 / В20 ГОСТ 8731-74*	ЛАТГИПРОПРОМ		
Н.контр.		Колмец		18.12.81				
Утв.		Попов						

Формат 11В

Серия 5.903-3 Выпуск 1-3

Инв. № подл. | Подп. и дата | Взам. инв. № | Инв. № дубл. | Подп. и дата

21.04.01.304

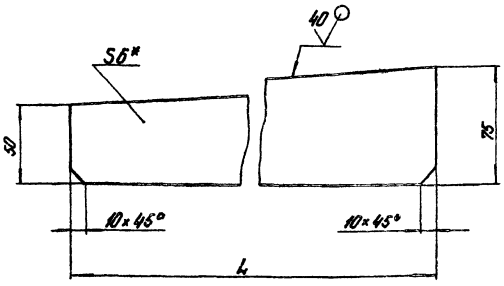

Обозначение	L, мм	Масса, кг
21.04.01.304	354-1,4	1,04
-01	319-1,4	0,94

1* Размер для справок.

2 Неуказанные предельные отклонения размеров ± IT14/2.

Изм.	Лист	№ докум.	Подп.	Дата	21.04.01.304			
Разраб.		Ионова		16.12.81	Ребро	Лит.	Масса см. табл.	Масштаб 1:2
Пров.		Зилгалвис		16.12.81		Лист	Листов 1	
Гл.спец.		Сухоносов			Лист 6 ГОСТ 19903-74 / ВСт3Сп3 ГОСТ 14637-79	ЛАТГИПРОПРОМ		
Н.контр.		Колмец		18.12.81				
Утв.		Попов						

Формат 11В

Серия 5.903-3 Выпуск 1-3

Формат	Зона	Поз.	Обозначение	Наименование	Кол.	Примечание
				Документация		
11			21.04.01.310 СБ	Сборочный чертеж		
				Детали		
11		1	21.04.01.311	Труба	1	
64		2	21.04.01.312	Крышка		
				Лист 5 ГОСТ 19903-74 / 12Х13 ГОСТ 7350-77	1	0,31 кг

Инв. № подл. | Подп. и дата | Взам. инв. № | Инв. № дубл. | Подп. и дата

Изм.	Лист	№ докум.	Подп.	Дата	21.04.01.310			
Разраб.		Ионова		16.12.81	Труба перепускная	Лит.	Лист	Листов 1
Пров.		Зилгалвис		16.12.81		ЛАТГИПРОПРОМ		
Гл.спец.		Сухоносов						
Н.контр.		Колмец		18.12.81				
Утв.		Попов						

Формат 11В

21.04.01.310 СБ

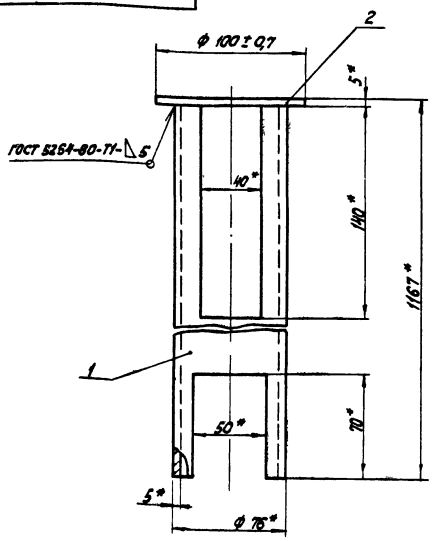

1. * Размеры для справок.
2. Обработка поверхностей реза деталей БЧ 40

Изм.	Лист	№ докум.	Подп.	Дата	21.04.01.310 СБ	Лит.	Масса	Масштаб
Разраб.		Ионова		16.12.81	Труба перепускная Сборочный чертеж		9,72	1:2
Пров.		Зилгалвис		16.12.81		Лист	Листов 1	
Гл.спец.		Сухоносов				ЛАТГИПРОПРОМ		
Н.контр.		Колмец		18.12.81				
Утв.		Попов						

формат 118

Серия 5.903-3 Выпуск 1-3

Инв. № подл. | Подп. и дата | Взам. инв. № | Инв. № дубл. | Подп. и дата

21.04.01.311

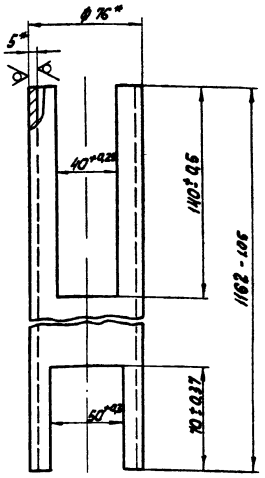

* Размеры для справок.

Изм.	Лист	№ докум.	Подп.	Дата	21.04.01.311	Лит.	Масса	Масштаб
Разраб.		Ионова		16.12.81	Труба		9,4	1:2
Пров.		Зилгалвис		16.12.81		Лист	Листов 1	
Гл.спец.		Сухоносов			Труба 75×5 ГОСТ 8732-78 / В 20 ГОСТ 8731-74*	ЛАТГИПРОПРОМ		
Н.контр.		Колмец		18.12.81				
Утв.		Попов						

формат 118

Формат	Зона	Поз.	Обозначение	Наименование	Кол.	Примечание
				Документация		
11			21.04.01.320 СБ	Сборочный чертеж		
				Детали		
БЧ		1	21.04.01.321	Ребро		
				Лист 5 ГОСТ 19903-74 / 12Х13 ГОСТ 7350-77	1	0,8кг
БЧ		2	21.04.01.322	Ребро		
				Лист 5 ГОСТ 19903-74 / 12Х13 ГОСТ 7350-77	2	0,41кг

21.04.01.320

Изм.	Лист	№ докум.	Подп.	Дата	21.04.01.320	Лит.	Лист	Листов
Разраб.		Ионова		16.12.81	Крестовина			1
Пров.		Зилгалвис		16.12.81				
Гл.спец.		Сухоносов				ЛАТГИПРОПРОМ		
Н.контр.		Колмец		18.12.81				
Утв.		Попов						

формат 118

Серия 5.903-3 Выпуск 1-3

Инв. № подл. | Подп. и дата | Взам. инв. № | Инв. № дубл. | Подп. и дата

21.04.01.320 СБ

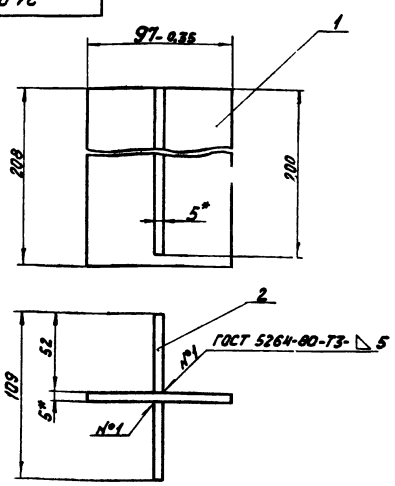

1 * Размеры для справок.
2 Неуказанные предельные отклонения размеров ±$\frac{IT1}{2}$
3 Обработка поверхностей реза деталей БЧ 40

Изм.	Лист	№ докум.	Подп.	Дата	21.04.01.320 СБ	Лит.	Масса	Масштаб
Разраб.		Ионова		16.12.81	Крестовина Сборочный чертеж		1,62	1:2
Пров.		Зилгалвис		16.12.81		Лист	Листов 1	
Гл.спец.		Сухоносов				ЛАТГИПРОПРОМ		
Н.контр.		Колмец		18.12.81				
Утв.		Попов						

формат 118

Зона	Поз.	Обозначение	Наименование	Кол.	Примечание
			Документация		
II		21.04.01.500 СБ	Сборочный чертеж		
			Детали		
II	1	21.04.01.501	Лист дырчатый	1	
II	2	21.04.01.502	Кольцо	1	
II	3	21.04.01.503	Кольцо	1	

Изм.	Лист	№ докум.	Подпись	Дата
Разраб.		Зилгалвис		16.11.11
Пров.		Колмец		16.11.11
Гл.спец.		Сухоносов		16.11.11
Н.контр.		Колмец		16.11.11
Утв.		Попов		

21.04.01.500

Тарелка дырчатая

Лит.	Лист	Листов
		1

ЛАТГИПРОПРОМ

Формат 11

21.04.01.500 СБ

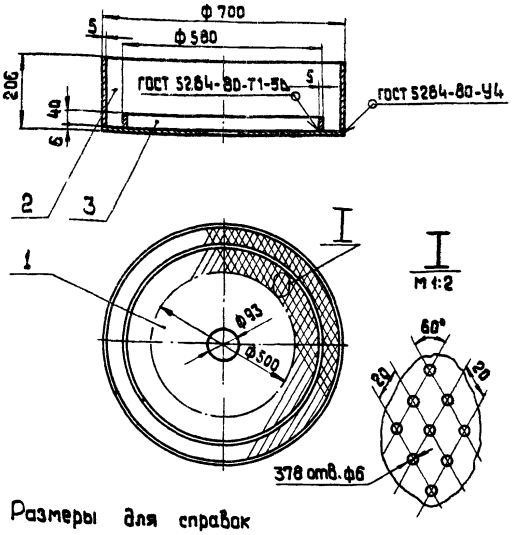

Размеры для справок

Серия 5.903-3 Выпуск 1-3

Инв. № подл. | Подп. и дата | Взам. инв. № | Инв. № дубл. | Подп. и дата

Изм.	Лист	№ докум.	Подп.	Дата
Разраб.		Зилгалвис		16.11.11
Пров.		Колмец		16.11.11
Гл.спец.		Сухоносов		
Н.контр.		Колмец		16.11.11
Утв.		Попов		

Тарелка дырчатая
Сборочный чертеж

Лит.	Масса	Масштаб
	37.3	1:10
Лист	Листов 1	

ЛАТГИПРОПРОМ

Формат 11

21.04.01.501

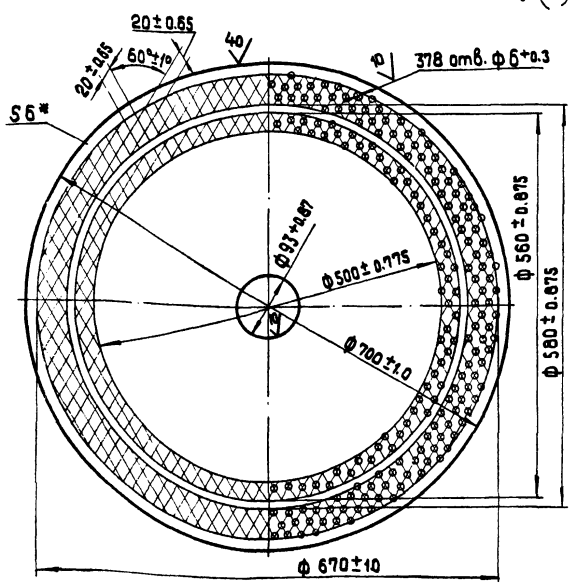

* Размер для справок

Изм.	Лист	№ докум.	Подп.	Дата
Разраб.		Зилгалвис		
Пров.		Колмец		
Гл.спец.		Сухоносов		
Н.контр.		Колмец		
Утв.		Попов		

21.04.01.501

Лист дырчатый

Лит.	Масса	Масштаб
	17.31	1:5
Лист	Листов 1	

Лист 6 ГОСТ 19903-74
12Х13 ГОСТ 7350-77

ЛАТГИПРОПРОМ

Формат 11

21.04.01.502

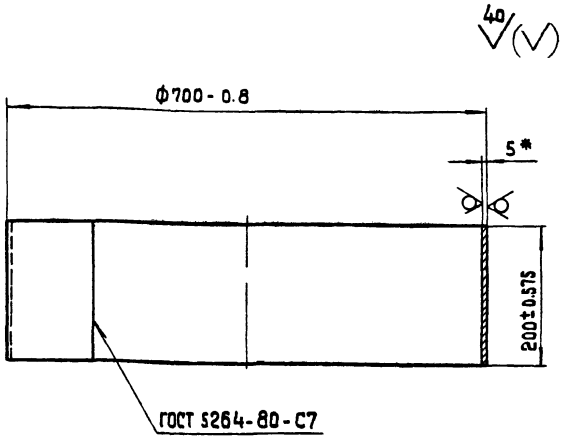

* Размер для справок.

Изм.	Лист	№ докум.	Подп.	Дата
Разраб.		Ионава		16.11.11
Пров.		Зилгалвис		16.11.11
Гл.спец.		Сухоносов		
Н.контр.		Колмец		
Утв.		Попов		16.11.11

Кольцо

Лит.	Масса	Масштаб
	17.14	1:5
Лист	Листов 1	

Лист 5 ГОСТ 19903-74
12Х13 ГОСТ 7350-77

ЛАТГИПРОПРОМ

Формат 11

21.04.01.503

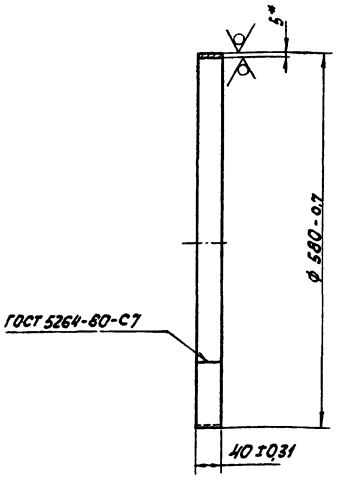

* Размер для справок

Изм.	Лист	№ докум.	Подп.	Дата				
Разраб.		Ионова		16.12.81	Кольцо	Лит	Масса 2,84	Масштаб 1:5
Пров.		Зилгалвис		16.12.81		Лист	Листов 1	
Гл.спец.		Сухоносов			Лист 5 ГОСТ 19903-74 / 12Х13 ГОСТ 7350-77	ЛАТГИПРОПРОМ		
Н.контр.		Колмец		18.12.81				
Утв.		Попов						

Формат 11В

21.04.01.600 СБ

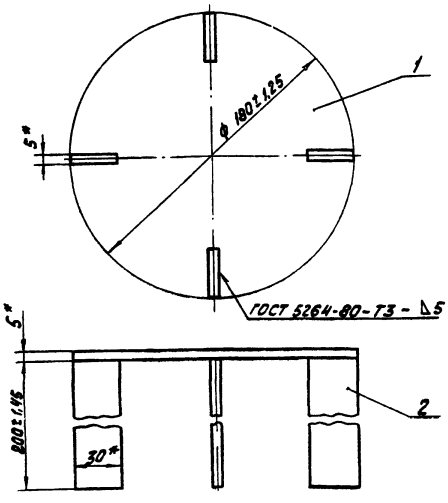

1.* Размеры для справок.
2. Обработка поверхностей реза деталей

Изм.	Лист	№ докум.	Подп.	Дата				
Разраб.		Зилгалвис		16.12.81	Отбойник Сборочный чертеж	Лит	Масса 1,96	Масштаб 1:2
Пров.		Колмец		18.12.81		Лист	Листов 1	
Гл.спец.		Сухоносов				ЛАТГИПРОПРОМ		
Н.контр.		Колмец		18.12.81				
Утв.		Попов						

Формат 11В

Выпуск 1-3

Серия 5.903-3

Формат	Зона	Поз.	Обозначение	Наименование	Кол.	Примечание
				Документация		
11			21.04.01.600 СБ	Сборочный чертеж		
				Детали		
64		1	21.04.01.601	Отбойник		
				Лист 5 ГОСТ 19903-74 / 12Х13 ГОСТ 7350-77	1	1,0 кг
64		2	21.04.01.602	Ножка		
				Полоса 5х30 ГОСТ 103-76 / 12Х13 ГОСТ 7350-77	4	0,24 кг

Инв. № подл. | Подп. и дата | Взам. инв. № | Инв. № дубл. | Подп. и дата

Изм.	Лист	№ докум.	Подп.	Дата				
Разраб.		Зилгалвис		16.12.81	Отбойник	Лит	Лист	Листов 1
Пров.		Колмец		18.12.81		ЛАТГИПРОПРОМ		
Гл.спец.		Сухоносов						
Н.контр.		Колмец		18.12.81				
Утв.		Попов						

Формат 11В

Выпуск 1-3

Серия 5.903-3

Формат	Зона	Поз.	Обозначение	Наименование	Кол.	Примечание
				Документация		
11			21.04.01.700 СБ	Сборочный чертеж		
				Детали		
11		1	21.04.01.701	Крышка	1	
11		2	21.04.01.304-01	Ребро	4	
64		3	21.04.01.702	Патрубок		
				Труба 159х6 ГОСТ 10704-76 / 20 ГОСТ 10705-63		
				L = 200 ± 0,575 мм	1	4,53 кг

Инв. № подл. | Подп. и дата | Взам. инв. № | Инв. № дубл. | Подп. и дата

Изм.	Лист	№ докум.	Подп.	Дата				
Разраб.		Зилгалвис		16.12.81	Крышка	Лит	Лист	Листов 1
Пров.		Колмец		18.12.81		ЛАТГИПРОПРОМ		
Гл.спец.		Сухоносов						
Н.контр.		Колмец		18.12.81				
Утв.		Попов						

21.04.01.700 СБ

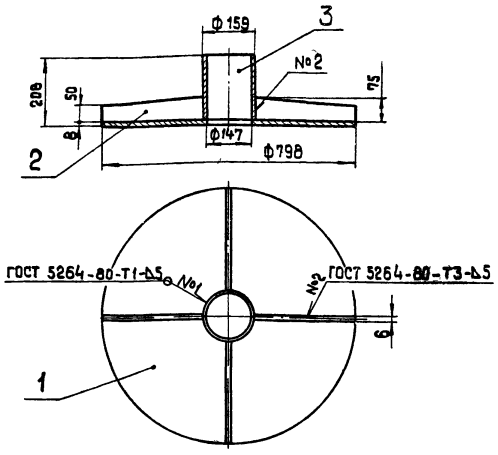

1. Размеры для справок
2. Обработка поверхностей реза деталей БЧ ∇^{40}.

Изм.	Лист	№ докум.	Подп.	Дата
Разраб.		Зилгалвис		11.11.91
Пров.		Колмец		12.11.91
Гл.спец.		Суховосов		
Н.контр.		Колмец		11.11.91
Утв.		Попов		

21.04.01.700 СБ

Крышка
Сборочный чертеж

Лит.	Масса	Масштаб
	38.64	1:10
Лист	Листов 1	

ЛАТГИПРОПРОМ

формат 11

Серия 5.903-3 Выпуск 1-3

21.04.01.701

∇^{40} ($\sqrt{}$)

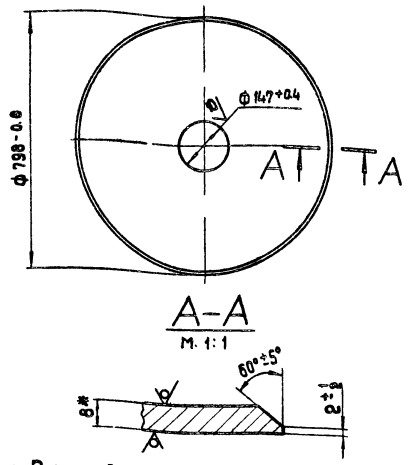

* Размер для справок.

Изм.	Лист	№ докум.	Подп.	Дата
Разраб.		Ионова		11.11.91
Пров.		Зилгалвис		12.11.91
Гл.спец.		Суховосов		
Н.контр.		Колмец		11.11.91
Утв.		Попов		

21.04.01.701

Крышка

Лист 8 ГОСТ 19903-74
12Х13 ГОСТ 7350-77

Лит.	Масса	Масшт.
	30.35	1:10
Лист	Листов 1	

ЛАТГИПРОПРОМ

формат 11

Формат	Зона	Поз	Обозначение	Наименование	Кол.	Примечание
				Документация		
11			21.04.01.800 СБ	Сборочный чертеж		
				Детали		
БЧ		1	21.04.01.801	Коллектор		
				Труба 108×6 ГОСТ 8732-78 / В20 ГОСТ 8731-74	1	7.2 кг
БЧ		2	21.04.01.802	Заглушка		
				Лист 10 ГОСТ 19903-74 / 12Х13 ГОСТ 5949-75	1	0.5 кг

Изм.	Лист	№ докум.	Подпись	Дата
Разраб.		Зилгалвис		11.11.91
Пров.		Колмец		12.11.91
Гл.спец.		Суховосов		
Н.контр.		Колмец		11.11.91
Утв.		Попов		

21.04.01.800

Коллектор

Лит	Лист	Листов
		1

ЛАТГИПРОПРОМ

формат 11

Серия 5.903-3 Выпуск 1-3

21.04.01.800 СБ

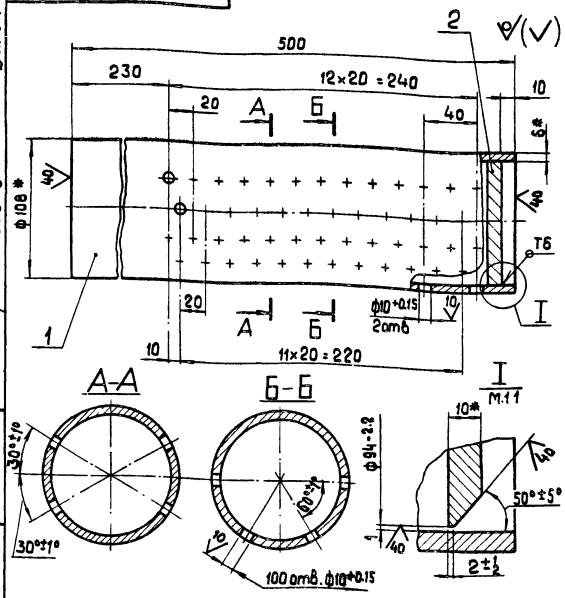

1* Размеры для справок.
2 Неуказанные предельные отклонения размеров $\pm \frac{IT14}{2}$
3 Сварные швы по ГОСТ 5264-80

Изм.	Лист	№ докум.	Подп.	Дата
Разраб.		Ионова		11.11.91
Пров.		Зилгалвис		12.11.91
Гл.спец.		Суховосов		
Н.контр.		Колмец		11.11.91
Утв.		Попов		

21.04.01.800 СБ

Коллектор
Сборочный чертеж

Лит.	Масса	Масштаб
	7.7	1:2.5
Лист	Листов 1	

ЛАТГИПРОПРОМ

формат 11

Формат	Зона	Поз.	Обозначение	Наименование	Кол.	Примечание
				Документация		
12			21.02.02.000 СБ	Сборочный чертеж		
				Сборочные единицы		
11		1	21.02.02.100	Охладитель	1	
11		2	21.02.02.200	Катера	1	
				Детали		
11		3	21.02.02.001	Прокладка	1	
				Стандартные изделия		
		4		Болт М20 х 80.46 ГОСТ 7798-70*	12	
		5		Гайка М20.5 ГОСТ 5915-70*	12	

Изм.	Лист	№ докум.	Подпись	Дата
Разраб.		Эйдиньш		16.10.81
Пров.		Зилгалвис		16.10.81
Гл. спец.		Сихоносов		
Н. контр.		Колтец		18.10.81
Утв.		Рудинс		

21.02.02.000

Охладитель выпара ОВВ-2.

Литера	Лист	Листов
		1

ЛАТГИПРОПРОМ

Формат 11В

Серия 5.903-3 Выпуск 1-3

21.02.02.100

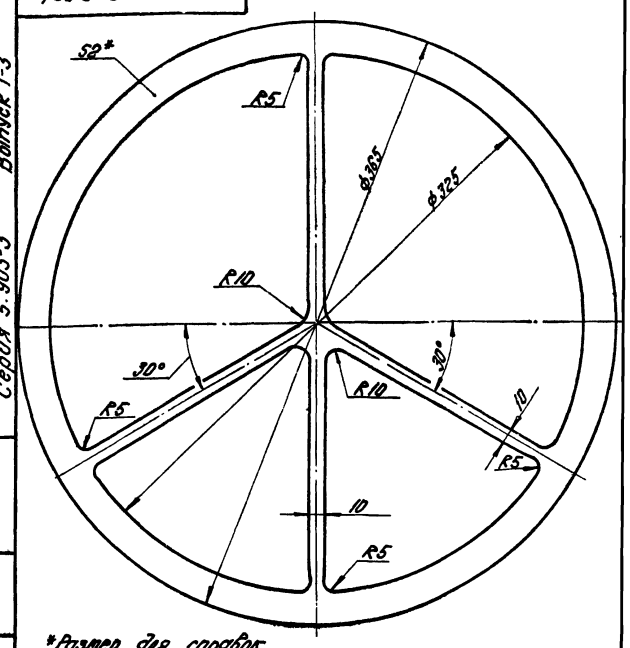

*Размер для справок.

Изм.	Лист	№ докум.	Подпись	Дата
Разраб.		Ионова		16.10.81
Пров.		Зилгалвис		16.10.81
Гл. спец.		Сихоносов		
Н. контр.		Колтец		18.10.81
Утв.		Рудинс		

21.02.02.001

Прокладка

Литера	Масса	Масштаб
	0,1	1:2

Лист | Листов 1

Паронит ПОН2 ф365 ГОСТ 481-80

ЛАТГИПРОПРОМ

Формат 11В

21.02.02.000 СБ

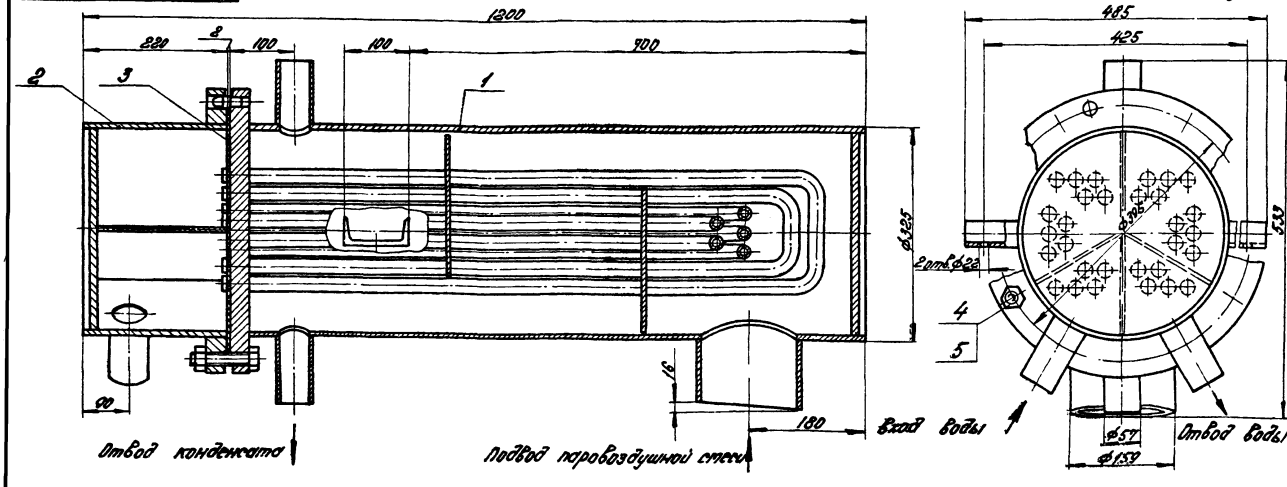

Техническая характеристика

№ п/п	Наименование	Значение: Трубная система	Значение: Корпус
1	Давление рабочее, абсолютное кгс/см²	4	0,1-1,2
2	Температура, °С	10-80	40-104
3	Среда	вода	пар, вода
4	Давление пробное при гидроиспытании, избыточное кгс/см²	6	6

Технические требования

1. Материал, изготовление и сварка по ГОСТ 16860-77 и ОСТ 26-291-79.
2. Размеры для справок.
3. Аппарат окрасить снаружи в два слоя грунтом ГФ-020 по ТУ 610-1642-77 или лаком БТ-577 по ГОСТ 5631-79
4. Аппарат не подлежит ведению Госгортехнадзора
5. Погрузка и крепление аппарата при перевозке по железным дорогам Союза ССР по „ТУ погрузки и крепления грузов" МПС, 1969г.
6. На период транспортировки и хранения все отверстия в штуцерах должны быть защищены от механических повреждений и попадания в сосуд влаги, пыли
7. Настоящий чертеж разработан взамен чертежа Черновицкого машиностроительного завода № В-27061.

Изм.	Лист	№ докум.	Подпись	Дата
Разраб.		Эйдиньш		16.10.81
Пров.		Зилгалвис		16.10.81
Гл. спец.		Сихоносов		
Н. контр.		Колтец		18.10.81
Утв.		Рудинс		

21.02.02.000 СБ

Охладитель выпара ОВВ-2.

Сборочный чертеж

Литера	Масса	Масштаб
	167,3	1:5

Лист | Листов 1

ЛАТГИПРОПРОМ

17898-04 18

Формат 12Г

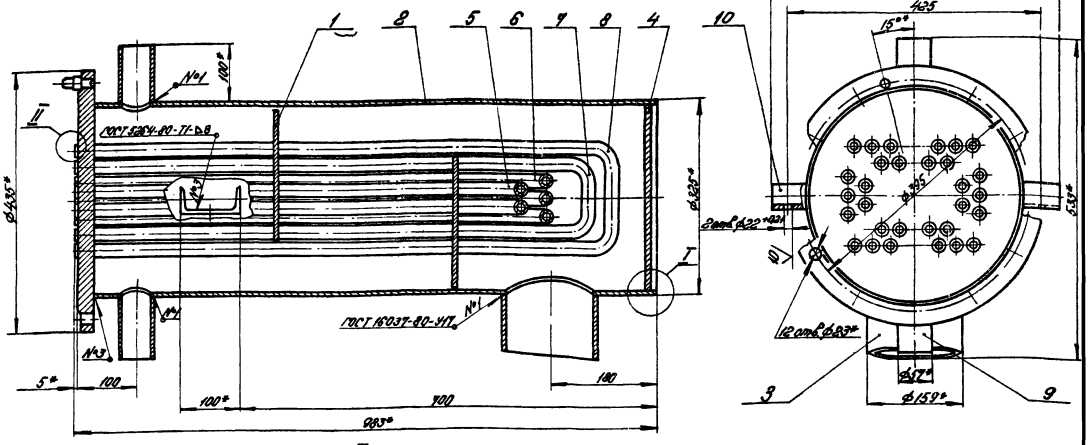

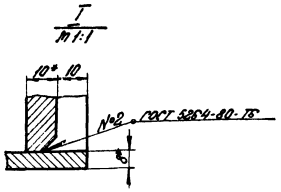

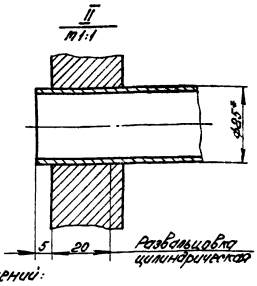

1. Материал, изготовление и сварка по ГОСТ 16860-77 и ОСТ 26-291-79.
2.* Размеры для справок.
3. Неуказанные предельные отклонения размеров $\pm \frac{IT14}{2}$.
4. Обработка поверхностей реза деталей БУ $\overset{40}{\vee}$.

5. Контроль качества сварных соединений:
а) внешний осмотр и измерение;
б) гидравлическое испытание водой при избыточном давлении 2 кгс/см².

Изм.	Лист	№ докум.	Подпись	Дата	21.02.02.100 СБ			
Разраб.		Эйдиньш		16.10.81	Охладитель.	Литера	Масса	Масштаб
Пров.		Зилгалвис		16.10.81	Сборочный чертеж.		128,4	1:5
Гл. спец.		Сихоносов				Лист	Листов 1	
Н. контр.		Колтец		12.10.81		ЛАТГИПРОПРОМ		
Утв.		Рудинс						

Формат 12Г

Формат	Зона	Поз.	Обозначение	Наименование	Кол.	Примечание
				Документация		
12			21.02.02.100 СБ	Сборочный чертеж		
				Сборочные единицы		
11		1	21.02.02.110	Каркас	1	
				Детали		
11		2	21.02.02.101	Корпус	1	
11		3	21.02.02.102	Патрубок	1	
11		4	21.02.02.103	Дно	1	
11		5	21.02.02.104	Змеевик	2	
11		6	21.02.02.104-01	Змеевик	3	
11		7	21.02.02.104-02	Змеевик	4	
11		8	21.02.02.104-03	Змеевик	6	
БУ		9	21.02.02.105	Патрубок		
				Труба 57×4 ГОСТ 8732-78 / 820 ГОСТ 8731-74*		
				L = 100 ± 0,435 мм	2	0,53 кг
БУ		10	21.02.02.106	Лапа		
				Швеллер 10 ГОСТ 8240-72 / ВСт3сп3 ГОСТ 535-79		
				L = 80 ± 0,95 мм	2	0,68 кг

Изм.	Лист	№ докум.	Подпись	Дата	21.02.02.100			
Разраб.		Зилгалвис		16.10.81	Охладитель	Литера	Лист	Листов 1
Пров.		Колтец		16.10.81				
Гл. спец.		Сихоносов				ЛАТГИПРОПРОМ		
Н. контр.		Колтец		12.10.81				
Утв.		Рудинс						

Формат 11В

Выпуск 1-3

Серия 5.909-3

Подпись и дата

Взам. инв. №

Инв. № подл.

Подпись и дата

Инв. № подл.

Изм.	Лист	№ докум.	Подпись	Дата	21.02.02.101			
Разраб.		Ионова		16.10.81	Корпус	Литера	Масса	Масштаб
Пров.		Зилгалвис		16.10.81			58,1	1:5
Гл. спец.		Сихоносов				Лист	Листов 1	
Н. контр.		Колтец		12.10.81	Труба 325×8 ГОСТ 8732-78 / 820 ГОСТ 8731-74*	ЛАТГИПРОПРОМ		
Утв.		Рудинс						

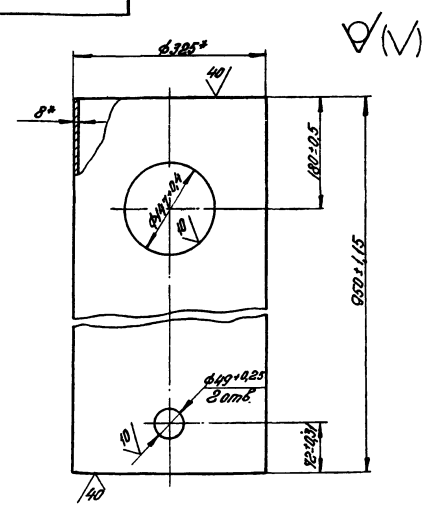

*Размеры для справок.

Формат 11В

21.02.02.102

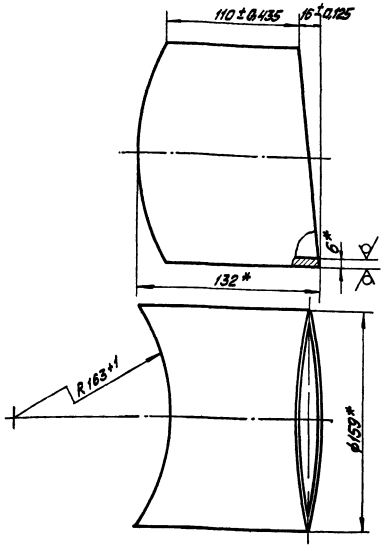

* Размеры для справок

Изм.	Лист	№ докум.	Подп.	Дата	21.02.02.102			
Разраб.		Ионова		16.10.81	Патрубок	Лит.	Масса 2,8	Масштаб 1:2
Пров.		Зилгалвис		16.10.81		Лист	Листов 1	
Гл. спец.		Сухоносов			Труба 159х6 ГОСТ 8732-78 В20 ГОСТ 8731-74*	ЛАТГИПРОПРОМ		
Н. контр.		Колмец		16.10.81				
Утв.		Рубинс						

Формат 11

21.02.02.103

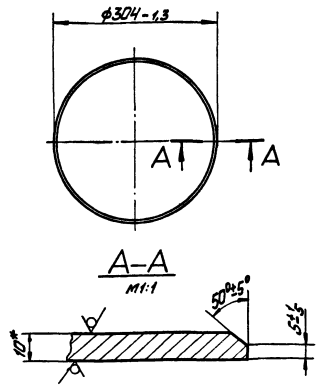

* Размер для справок.

Изм.	Лист	№ докум.	Подп.	Дата	21.02.02.103			
Разраб.		Ионова		16.10.81	Дно	Лит.	Масса 5,7	Масштаб 1:5
Пров.		Зилгалвис		16.10.81		Лист	Листов 1	
Гл. спец.		Сухоносов			Лист 10 ГОСТ 19903-74 В ст3сп3 ГОСТ 14637-79	ЛАТГИПРОПРОМ		
Н. контр.		Колмец		16.10.81				
Утв.		Рубинс						

Формат 11

Серия 5.903-3 Выпуск 1-3

Инв. № подл. | Подпись и дата | Взам. инв. № | Инв. № дубл. | Подпись и дата

21.02.02.104

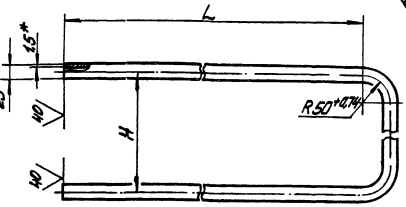

Обозначение	H, мм	L мм	Масса кг
21.02.02.104	164±0,5	705±1,0	1,55
-01	216±0,575	745±1,0	1,72
-02	110±0,435	815±1,0	1,69
-03	164±0,5	855±1,0	1,84

1. Материал заменитель труба ДКРХМ25×1,5 Л070-1 ГОСТ 21646-76
2. * Размеры для справок.

Изм.	Лист	№ докум.	Подпись	Дата	21.02.02.104			
Разраб.		Ионова		16.10.81	Змеевик	Лит.	Масса см. табл.	Масштаб —
Пров.		Зилгалвис		16.10.81		Лист	Листов 1	
Гл. спец.		Сухоносов			Труба ДКРНМ25×1,5НД МНЖ5-1 ГОСТ 17217-79	ЛАТГИПРОПРОМ		
Н. контр.		Колмец		16.10.81				
Утв.		Рубинс						

Формат 11

Серия 5.903-3 Выпуск 1-3

Форм.	Зона	Поз.	Обозначение	Наименование	Кол.	Примечание
				Документация		
12			21.02.02.110СБ	Сборочный чертёж		
				Детали		
12		1	21.02.02.111	Фланец	1	
11		2	21.02.02.112	Перегородка	2	
11		3	21.02.02.113	Ловитель	1	
54		4	21.02.02.114	Держатель		
				Труба 25×25 ГОСТ 8732-78 В20 ГОСТ 8731-74*	4	0,75 кг

Изм.	Лист	№ докум.	Подпись	Дата	21.02.02.110			
Разраб.		Эйдиньш		16.10.81	Каркас	Лит.	Лист	Листов 1
Пров.		Зилгалвис		16.10.81		ЛАТГИПРОПРОМ		
Гл. спец.		Сухоносов						
Н. контр.		Колмец		16.10.81				
Утв.		Рубинс						

Формат 11

21.02.02.110СБ

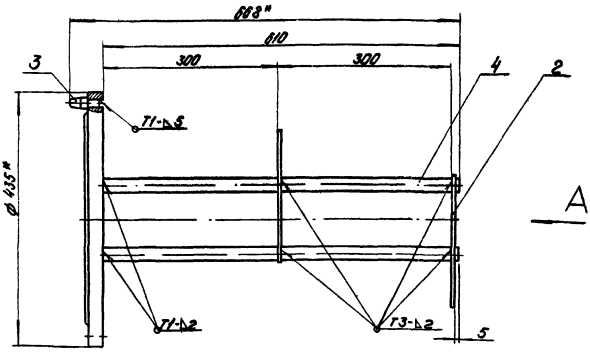

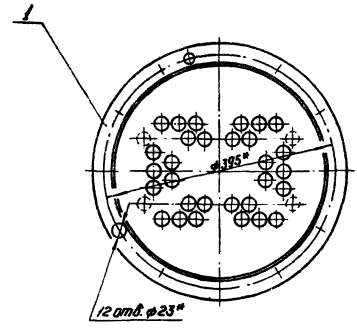

Вид А

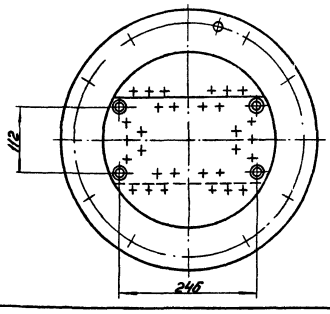

1 *Размеры для справок.
2 Неуказанные предельные отклонения размеров $\pm\frac{IT14}{2}$.
3 Сварные швы по ГОСТ 5264-80.

Изм.	Лист	№ докум.	Подп.	Дата	21.02.02.110СБ			
Разраб.		Эйдиньш		16.10.81	Каркас Сварочный чертеж	Лит.	Масса	Масштаб
Пров.		Зилсалвис		16.10.81			32,3	1:5
Гл. спец.		Сухоносов				Лист	Листов 1	
Н. контр.		Колмец		19.12.81		ЛАТГИПРОПРОМ		
Утв.		Рубинс						

Формат 12Г

21.02.02.111

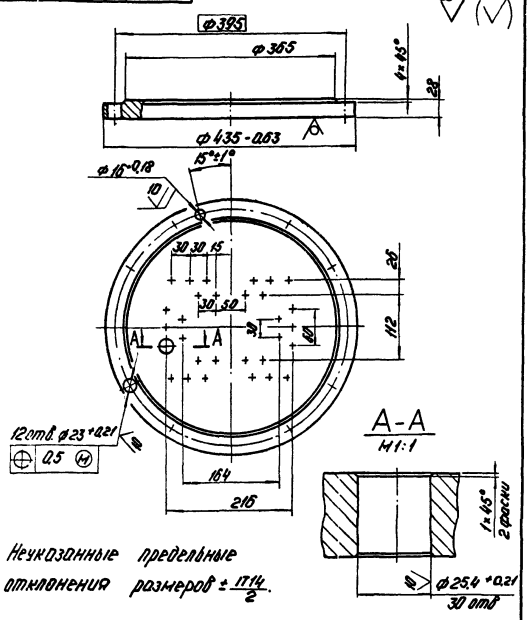

Неуказанные предельные отклонения размеров $\pm\frac{IT14}{2}$.

Изм.	Лист	№ докум.	Подп.	Дата	21.02.02.111			
Разраб.		Ионова		16.10.81	Фланец	Лит.	Масса	Масштаб
Пров.		Зилсалвис		16.10.81			25,0	1:5
Гл. спец.		Сухоносов				Лист	Листов 1	
Н. контр.		Колмец		19.12.81	Лист 34 ГОСТ 19903-74 / ВСт3сп3 ГОСТ 14637-79	ЛАТГИПРОПРОМ		
Утв.		Попов						

Формат 11В

Серия 5.903-3 Выпуск 1-3

Инв. № подл. | Подп. и дата | Взам. инв. № | Инв. № дубл. | Подп. и дата

21.02.02.112

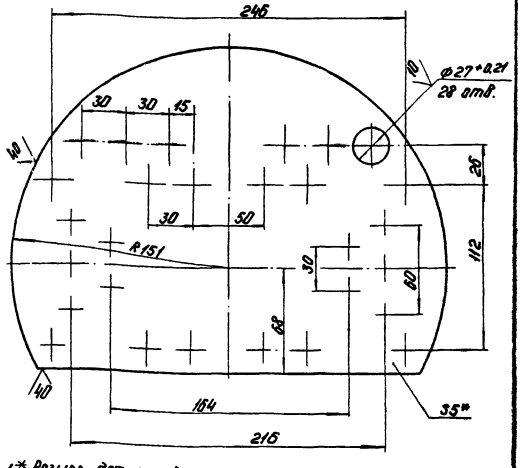

1* Размер для справок.
2 Неуказанные предельные отклонения размеров $\pm\frac{IT14}{2}$.

Изм.	Лист	№ докум.	Подп.	Дата	21.02.02.112			
Разраб.		Ионова		16.10.81	Перегородка	Лит.	Масса	Масштаб
Пров.		Зилсалвис		16.10.81			2,1	1:2
Гл. спец.		Сухоносов				Лист	Листов 1	
Н. контр.		Колмец		19.12.81	Лист 5 ГОСТ 19903-74 / ВСт3сп3 ГОСТ 14637-79	ЛАТГИПРОПРОМ		
Утв.		Рубинс						

17898-04 21

Формат 11В

21.02.02.113

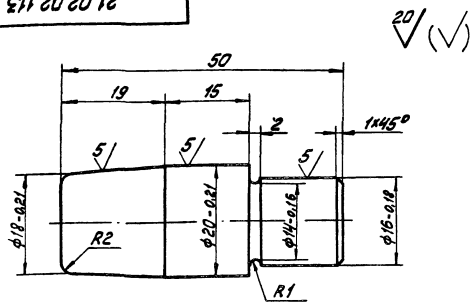

Неуказанные предельные отклонения размеров $\pm\frac{IT14}{2}$.

Изм.	Лист	№ докум.	Подп.	Дата
Разраб.		Ионова		16.10.81
Пров.		Зилгалвис		16.10.81
Гл. спец.		Сухоносов		
Н. контр.		Калмец		18.10.81
Утв.		Рубинс		

21.02.02.113

Ловитель

Лит.	Масса	Масштаб
	0,11	2:1

Лист | Листов 1

Круг В-22 ГОСТ 2590-71* / 35 ГОСТ 1050-74*

ЛАТГИПРОПРОМ

Формат 11В

Выпуск 1-3

Серия 5.903-3

Форм.	Зона	Поз.	Обозначение	Наименование	Кол.	Примечание
				Документация		
11			21.02.02.200СБ	Сборочный чертёж		
				Детали		
11		1	21.02.02.201	Корпус камеры	1	
11		2	21.02.02.103	Дно	1	
Б4		3	21.02.02.202	Перегородка		
				Лист 8 ГОСТ 19903-74 / В Ст3сп3 ГОСТ 14637-79		
				306-1,3 x 200 +2,9 мм	1	3,7 кг
Б4		4	21.02.02.203	Перегородка		
				Лист 8 ГОСТ 19903-74 / В Ст3сп3 ГОСТ 14637-79		
				200 +2,9 x 147-1,0 мм	2	1,8 кг
Б4		5	21.02.02.204	Патрубок		
				Труба 57x6 ГОСТ 8732-78 / В 20 ГОСТ 8731-74*	2	0,53 кг
				Стандартные изделия		
		6		Фланец 300-6		
				ГОСТ 1255-67	1	

Подпись и дата | Взам. инв. № | Инв. № дубл. | Подпись и дата | Инв. № подл.

Изм.	Лист	№ докум.	Подп.	Дата
Разраб.		Зидиньш		16.10.81
Пров.		Зилгалвис		16.10.81
Гл. спец.		Сухоносов		
Н. контр.		Калмец		18.10.81
Утв.		Рубинс		

21.02.02.200

Камера

Лит.	Лист	Листов
		1

ЛАТГИПРОПРОМ

Формат 11В

21.02.02.200СБ

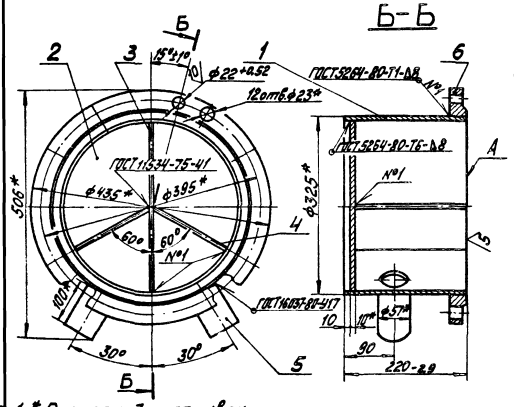

1. * Размеры для справок.
2. Неуказанные предельные отклонения размеров $\pm\frac{IT14}{2}$.
3. Обработка поверхностей реза деталей Б4 40/.
4. Поверхность А обработать после сборки совместно с дет. поз.

gost.e-ecolog.ru

Изм.	Лист	№ докум.	Подп.	Дата
Разраб.		Ионова		
Пров.		Зилгалвис		
Гл. спец.		Сухоносов		
Н. контр.		Калмец		
Утв.		Рубинс		

21.02.02.200СБ

Камера

Сборочный чертёж.

Лит.	Масса	Масштаб
	38,8	1:5

Лист | Листов 1

ЛАТГИПРОПРОМ

Формат 11В

21.02.02.201

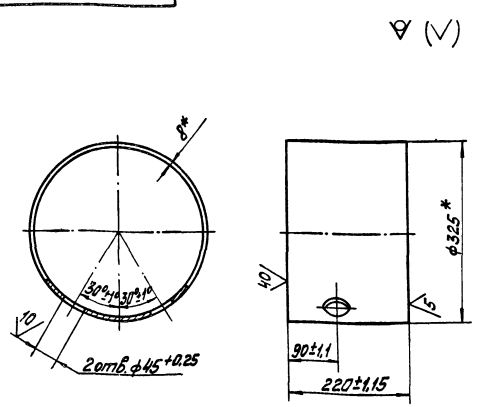

* Размеры для справок.

Выпуск 1-3

Серия 5.903-3

Подпись и дата | Взам. инв. № | Инв. № дубл. | Подпись и дата | Инв. № подл.

Изм.	Лист	№ докум.	Подп.	Дата
Разраб.		Ионова		16.10.81
Пров.		Зилгалвис		16.10.81
Гл. спец.		Сухоносов		
Н. контр.		Калмец		18.10.81
Утв.		Рубинс		

21.02.02.201

Корпус камеры

Лит.	Масса	Масштаб
	13,7	1:5

Лист | Листов 1

Труба 325x8 ГОСТ 8732-78 / В 20 ГОСТ 8731-74*

ЛАТГИПРОПРОМ

17898-04 (22)

Формат 11В