ГОСУДАРСТВЕННЫЙ КОМИТЕТ СОВЕТА МИНИСТРОВ СССР
ПО ДЕЛАМ СТРОИТЕЛЬСТВА
ГОССТРОЙ СССР

ТИПОВЫЕ КОНСТРУКЦИИ И ДЕТАЛИ ЗДАНИЙ И СООРУЖЕНИЙ

СЕРИЯ 5.903-3

ВАКУУМНЫЕ ДЕАЭРАТОРЫ
И ВОДОСТРУЙНЫЕ ЭЖЕКТОРЫ

Выпуск 1-2

gost.e-ecolog.ru

ЦЕНТРАЛЬНЫЙ ИНСТИТУТ ТИПОВОГО ПРОЕКТИРОВАНИЯ
ГОССТРОЯ СССР

Москва, А-445, Смольная ул., 22
Сдано в печать 5 1984 г.
Заказ № 13438 Тираж 200 экз.

ГОСУДАРСТВЕННЫЙ КОМИТЕТ СОВЕТА МИНИСТРОВ СССР
ПО ДЕЛАМ СТРОИТЕЛЬСТВА /ГОССТРОЙ СССР/

ТИПОВЫЕ КОНСТРУКЦИИ И ДЕТАЛИ ЗДАНИЙ И СООРУЖЕНИЙ

СЕРИЯ 5.903-3

ВАКУУМНЫЕ ДЕАЭРАТОРЫ И ВОДОСТРУЙНЫЕ ЭЖЕКТОРЫ

ВЫПУСК 1-2

РАБОЧИЕ ЧЕРТЕЖИ УЗЛОВ И ДЕТАЛЕЙ

ВАКУУМНЫЙ ДЕАЭРАТОР ДВ-15 С ОХЛАДИТЕЛЕМ ВЫПАРА ОВВ-2

Разработаны
проектным институтом
„ЛАТГИПРОПРОМ"

Главный инженер института (В.Ф. Овчаров)
Главный инженер проекта (А.П. Думан)

Утверждены и введены в действие
НПО ЦКТИ
с 1 апреля 1982г.
Указание № 241 от 29.12.81г.

Содержание альбома

Обозначение	Наименование	№ стр
21.03.00.000	Деаэратор ДВ-15 с охладителем выпара ОВВ-2	2
21.03.00.000 СБ	Сборочный чертеж	3
21.03.01.000	Деаэратор вакуумный ДВ-15	2
21.03.01.000 СБ	Сборочный чертеж	4
21.03.01.100	Корпус нижний	5
21.03.01.100 СБ	Сборочный чертеж	5
21.03.01.101	Корпус	5
21.03.01.102	Кольцо	6
21.03.01.110	Опора	6
21.03.01.110 СБ	Сборочный чертеж	6
21.03.01.111	Лист подкладной	6
21.03.01.112	Плита	7
21.03.01.113	Косынка	7
21.03.01.200	Корпус верхний	7
21.03.01.200 СБ	Сборочный чертеж	7
21.03.01.201	Корпус	8
21.03.01.202	Косынка	8
21.03.01.210	Скоба	8
21.03.01.210 СБ	Сборочный чертеж	8
21.03.01.211	Лист подкладной	9
21.03.01.212	Крюк	9
21.03.01.300	Барботажное устройство (лист 1)	9
21.03.01.300	Барботажное устройство (лист 2)	9
21.03.01.300 СБ	Сборочный чертеж	10
21.03.01.301	Лист барботажный	10
21.03.01.302	Днище	10
21.03.01.303	Труба переливная	11
21.03.01.304	Ребро	11
21.03.01.310	Труба перепускная	11
21.03.01.310 СБ	Сборочный чертеж	11
21.03.01.311	Труба	12
21.03.01.320	Крестовина	12
21.03.01.320 СБ	Сборочный чертеж	12

Выпуск 1-2

Серия 5.903-3

Содержание альбома

Продолжение

Обозначение	Наименование	№ стр.
21.03.01.400	Тарелка переливная	12
21.03.01.400 СБ	Сборочный чертеж	13
21.03.01.401	Лист переливной	13
21.03.01.402	Обечайка	13
21.03.01.500	Тарелка дырчатая	13
21.03.01.500 СБ	Сборочный чертеж	14
21.03.01.501	Лист дырчатый	14
21.03.01.502	Кольцо	14
21.03.01.503	Кольцо	15
21.03.01.600	Отбойник	15
21.03.01.600 СБ	Сборочный чертеж	15
21.03.01.700	Крышка	15
21.03.01.700 СБ	Сборочный чертеж	16
21.03.01.701	Крышка	16
21.03.01.800	Коллектор	16
21.03.01.800 СБ	Сборочный чертеж	16
21.02.02.000	Охладитель выпара ОВВ-2	17
21.02.02.000 СБ	Сборочный чертеж	17
21.02.02.001	Прокладка	17
21.02.02.100	Охладитель	18
21.02.02.100 СБ	Сборочный чертеж	18
21.02.02.101	Корпус	18
21.02.02.102	Патрубок	19
21.02.02.103	Дно	19
21.02.02.104	Змеевик	19
21.02.02.110	Каркас	19
21.02.02.110 СБ	Сборочный чертеж	20
21.02.02.111	Фланец	20
21.02.02.112	Перегородка	20
21.02.02.113	Ловитель	21
21.02.02.200	Камера	21
21.02.02.200 СБ	Сборочный чертеж	21
21.02.02.201	Корпус камеры	21

Выпуск 1-2

Серия 5.903-3

Формат	Зона	Поз.	Обозначение	Наименование	Кол.	Примечание
				Документация		
22			21.03.00.000 СБ	Сборочный чертеж		
				Сборочные единицы		
11		1	21.03.01.000	Деаэратор вакуумный ДВ-15	1	
11		2	21.02.02.000	Охладитель выпара ОВВ-2	1	

21.03.00.000

Изм	Лист	№ докум.	Подпись	Дата
Разраб.		Зингалевич		
Пров		Колмец		
Тл. спец.		Сухоносов		
Н. контр.		Колмец		
Утв.		Попов		

Деаэратор ДВ-15 с охладителем выпара ОВВ-2

Лит	Лист	Листов
		1

ЛАТГИПРОПРОМ

Формат 11

Формат	Зона	Поз.	Обозначение	Наименование	Кол.	Примечание
				Документация		
22			21.03.01.000 СБ	Сборочный чертеж		
				Сборочные единицы		
11		1	21.03.01.100	Корпус нижний	1	
11		2	21.03.01.200	Корпус верхний	1	
11		3	21.03.01.300	Барботажное устройство	1	
11		4	21.03.01.400	Тарелка переливная	1	
11		5	21.03.01.500	Тарелка дырчатая	1	
11		6	21.03.01.600	Отбойник	1	
11		7	21.03.01.700	Крышка	1	
11		8	21.03.01.800	Коллектор	1	

Выпуск 1-2

Серия 5.903-3

Подпись и дата

Инв. № подл. | Взам. инв. № | Инв. № дубл. | Подпись и дата

21.03.01.000

Изм	Лист	№ докум.	Подпись	Дата
Разраб.		Ионова		
Пров		Зингалевич		
Тл. спец.		Сухоносов		
Н. контр.		Колмец		
Утв.		Попов		

Деаэратор вакуумный ДВ-15

Лит	Лист	Листов
		1

ЛАТГИПРОПРОМ

17898-03 3

Формат 11

21.03.00.000 СБ

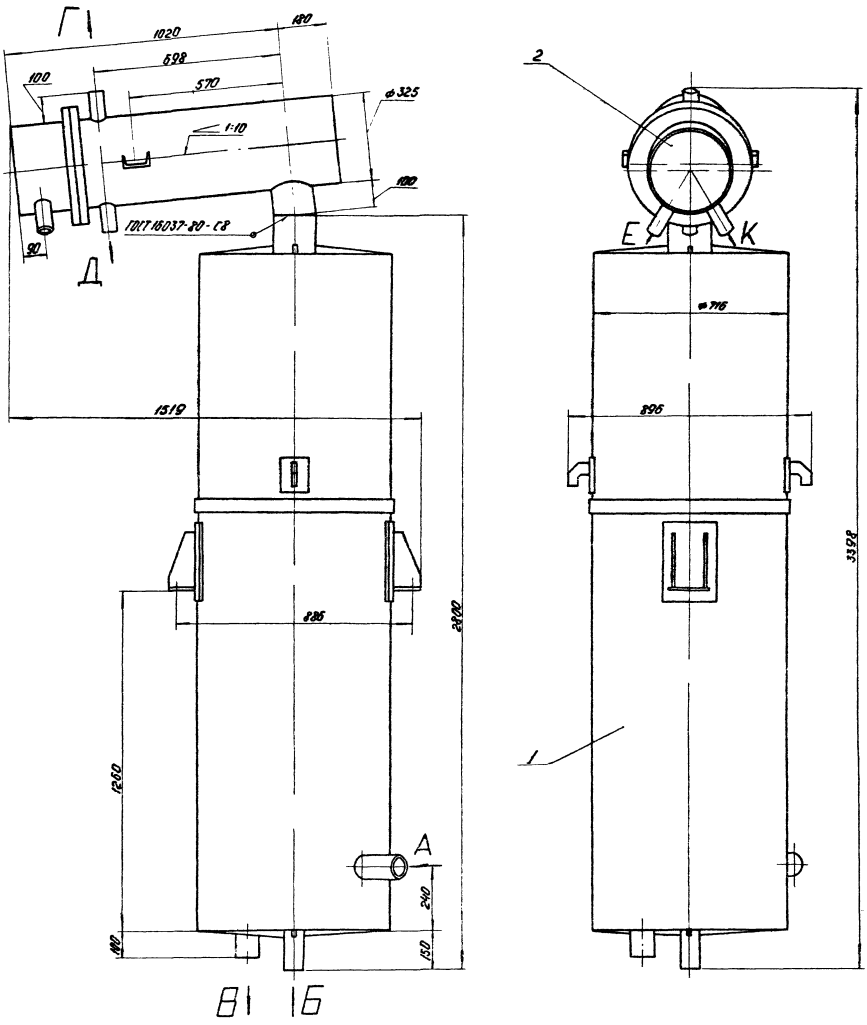

1 Размеры для справок

Экспликация штуцеров

Индекс	Наименование	Дн. мм
А	Подвод перегретой воды	89
Б	Подвод исходной воды	76
В	Отвод деаэрированной воды	89
Г	Отсос воздуха	57
Д	Отвод конденсата	57
Е	Вход воды	57
К	Отвод воды	57

					21.03.00.000 СБ			
Изм	Лист	№ докум.	Подп.	Дата	Деаэратор ДВ-15 с охладителем выпара ОВВ-2. Сборочный чертеж	Лист	Масса	Масштаб
Разраб.		Зилгалвис					728,3	1:10
Пров.		Колмец				Лист	Листов 1	
Гл.спец.		Сухоносов				ЛАТГИПРОПРОМ		
Н.контр.		Колмец						
Утв.		Попов						

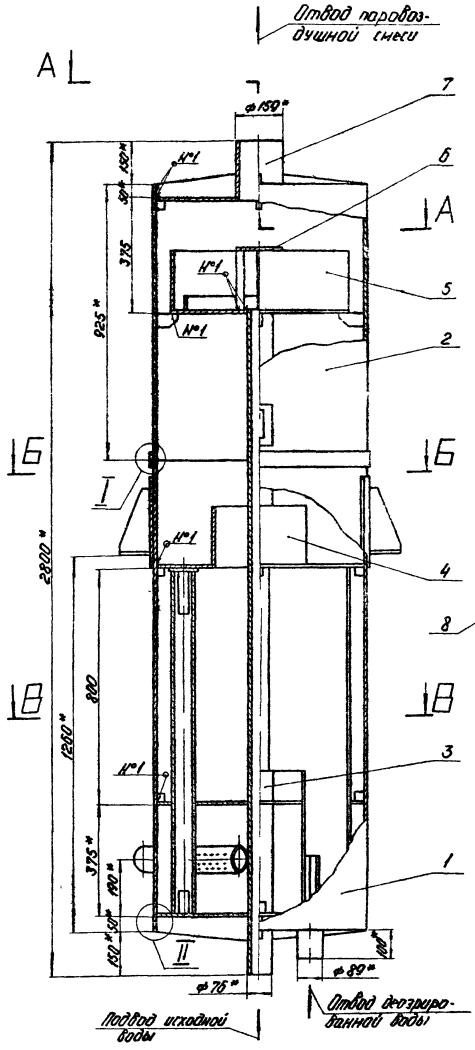

Технические требования

1. Материал, изготовление и сварка по ОСТ 26-291-79.
2. * Размеры для справок.
3. Неуказанные предельные отклонения размеров ± IT14/2.
4. Тарелки должны быть установлены строго горизонтально, отклонения от горизонтального положения не более 2 мм.
5. Аппарат окрасить снаружи в два слоя грунтом ГФ-020 по ТУ 6-10-1642-77 или лаком БТ-577 по ГОСТ 5631-79.
6. Контроль качества сварных соединений:
   а) внешний осмотр и измерения;
   б) гидравлическое испытание.
7. Погрузка и крепление аппарата при перевозке по железным дорогам Союза ССР по „ТУ погрузки и креплению грузов" МПС 1969 г.
8. На период транспортировки и хранения все отверстия в штуцерах должны быть защищены от механических повреждений и попадания в сосуд влаги, пыли.
9. Деаэратор должен соответствовать ГОСТ 16860-77.
10. Аппарат не подлежит ведению Госгортехнадзора.
11. Настоящий чертеж разработан взамен чертежа ЦКТИ отдел №3 ОБ-683 на основании технического проекта ЦКТИ им. И.И. Ползунова №0-5365.

Техническая характеристика

Давление рабочее, абсолютное кгс/см²	0,075 ÷ 0,5
Температура, °С	40 ÷ 80
Среда	вода, пар
Емкость, м³	0,9
Давление пробное при гидроиспытании, избыточное, кгс/см²	2

Изм.	Лист	№ докум.	Подп.	Дата	21.03.01.000 СБ
Гл.конст.		Гилгалбас			Деаэратор вакуумный ДВ-15. Сборочный чертеж
Пров.		Капыш			Лит. А; Масса 561; Масштаб 1:10
Гл.спец.		Сухоногов			Лист; Листов 1
Н.контр.		Капыш			ЛАТГИПРОПРОМ
ГИП		Рудник			

Формат	Зона	Поз.	Обозначение	Наименование	Кол.	Примечание
				Документация		
12			21.03.01.100СБ	Сборочный чертеж		
				Сборочные единицы		
11		1	21.03.01.110	Опора	2	
				Детали		
11		2	21.03.01.101	Корпус	1	
11		3	21.03.01.102	Кольцо	1	
БЧ		4	21.03.01.103	Упор		
				Лист 6 ГОСТ 19903-74 / 12Х13 ГОСТ 7350-77		
				30±0,8×30±0,8 мм	8	0,05 кг

21.03.01.100

Изм.	Лист	№ докум.	Подпись	Дата
Разраб.		Ионова		
Пров.		Зилгалвис		
Гл.спец.		Сухоносов		
Н.контр.		Колмец		
Утв.		Попов		

Корпус нижний

Лит.	Лист	Листов
		1

ЛАТГИПРОПРОМ

Формат 11

Серия 5.903-9 Выпуск 1-2

Инв. № подл. | Подпись и дата | Взам. инв. № | Инв. № дубл. | Подпись и дата

21.03.01.101

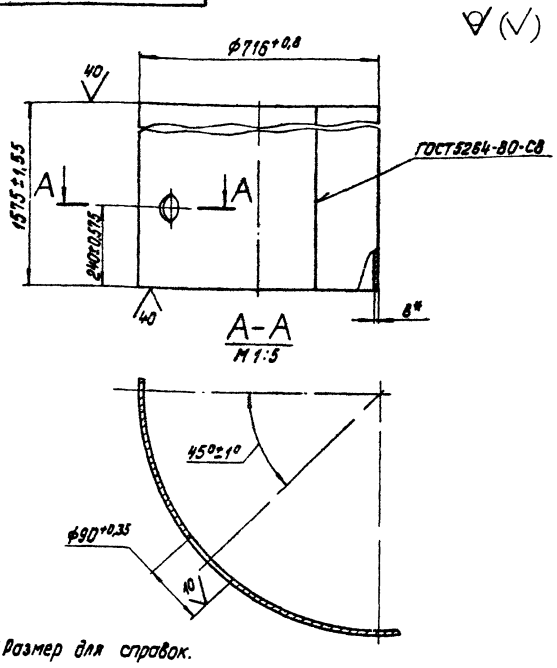

*Размер для справок.

21.03.01.101

Изм.	Лист	№ докум.	Подпись	Дата
Разраб.		Ионова		
Пров.		Зилгалвис		
Гл.спец.		Сухоносов		
Н.контр.		Колмец		
Утв.		Попов		

Корпус

Лит.	Масса	Масштаб
	219,6	1:10

Лист | Листов 1

Лист 8 ГОСТ 19903-74 / 12Х13 ГОСТ 7350-77

ЛАТГИПРОПРОМ

Формат 11

21.03.01.100СБ

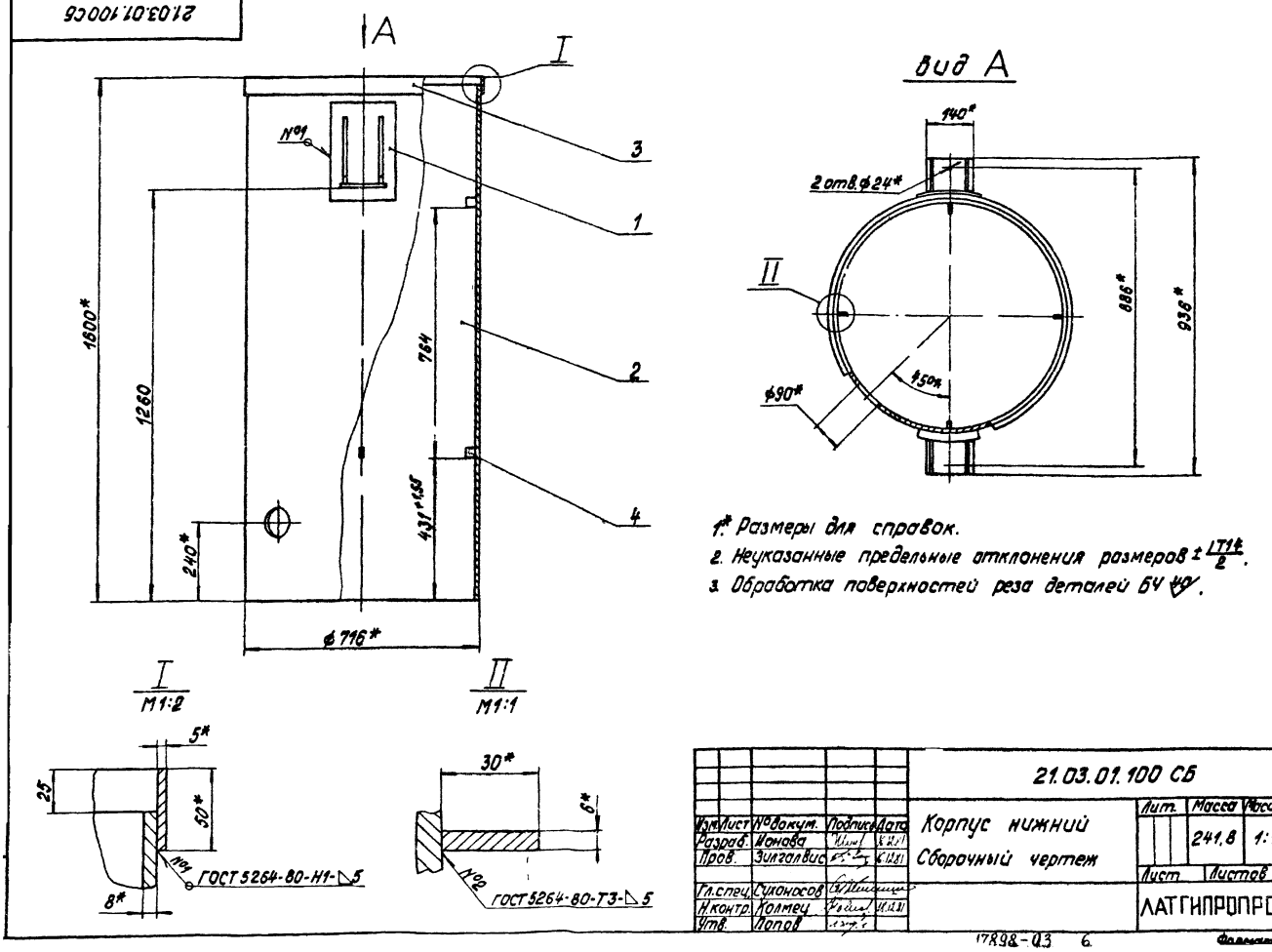

1.* Размеры для справок.
2. Неуказанные предельные отклонения размеров ± IT14/2.
3. Обработка поверхностей реза деталей БЧ 40.

21.03.01.100 СБ

Изм.	Лист	№ докум.	Подпись	Дата
Разраб.		Ионова		
Пров.		Зилгалвис		
Гл.спец.		Сухоносов		
Н.контр.		Колмец		
Утв.		Попов		

Корпус нижний
Сборочный чертеж

Лит.	Масса	Масштаб
	241,8	1:10

Лист | Листов 1

ЛАТГИПРОПРОМ

Серия 5.903-3 Выпуск 1-2

21.03.01.102

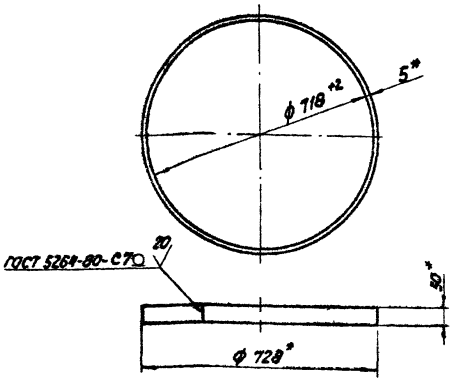

* Размеры для справок.

Изм.	Лист	№ докум.	Подп.	Дата
Разраб.		Ионова		16.12.81
Пров.		Зилгалвис		16.12.81
Гл.спец.		Сухоносов		
Н.контр.		Колмец		18.12.81
Утв.		Попов		

21.03.01.102

Кольцо

Лит.	Масса	Масштаб
	4.46	1:10

Лист | Листов 1

Полоса 5×50 ГОСТ 103-76
20 ГОСТ 1577-70

ЛАТГИПРОПРОМ

Формат 11 В

Серия 5.903-3 Выпуск 1-2

Формат	Зона	Поз	Обозначение	Наименование	Кол.	Примечание
				Документация		
11			21.03.01.110 СБ	Сборочный чертеж		
				Детали		
11		1	21.03.01.111	Лист подкладной	1	
11		2	21.03.01.112	Плита	1	
11		3	21.03.01.113	Косынка	2	

Подп. и дата | Взам. инв. № | Инв. № дубл. | Подп. и дата | Инв. № подл.

Изм.	Лист	№ докум.	Подп.	Дата
Разраб.		Ионова		16.12.81
Пров.		Зилгалвис		16.12.81
Гл.спец.		Сухоносов		
Н.контр.		Колмец		18.12.81
Утв.		Попов		

21.03.01.110

Опора

Лит.	Лист	Листов
		1

ЛАТГИПРОПРОМ

Формат 11 В

Серия 5.903-3 Выпуск 1-2

21.03.01.110СБ

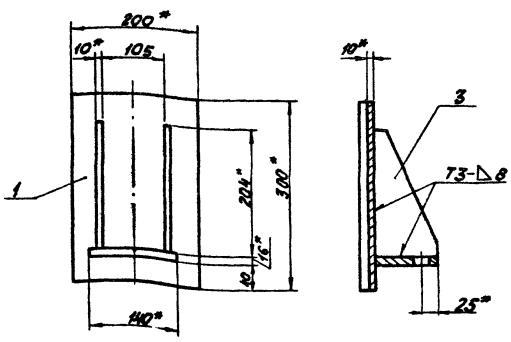

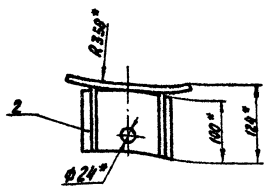

1. * Размеры для справок.
2. Неуказанные предельные отклонения размеров ± $\frac{IT14}{2}$.
3. Сварные швы по ГОСТ 5264-80.

Изм.	Лист	№ докум.	Подп.	Дата
Разраб.		Ионова		16.12.81
Пров.		Зилгалвис		16.12.81
Гл.спец.		Сухоносов		
Н.контр.		Колмец		18.12.81
Утв.		Попов		

21.03.01.110 СБ

Опора
Сборочный чертеж

Лит.	Масса	Масштаб
	8.63	1:5

Лист | Листов 1

ЛАТГИПРОПРОМ

Формат 11 В

Серия 5.903-3 Выпуск 1-2

21.03.01.111

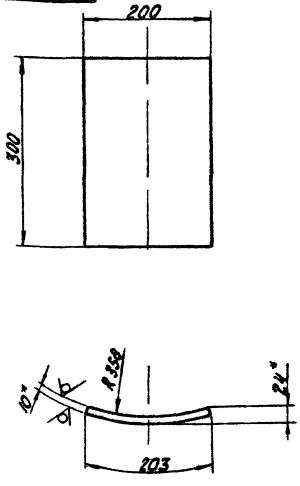

1. * Размеры для справок.
2. Неуказанные предельные отклонения размеров ± $\frac{IT14}{2}$.

Подп. и дата | Взам. инв. № | Инв. № дубл. | Подп. и дата | Инв. № подл.

Изм.	Лист	№ докум.	Подп.	Дата
Разраб.		Ионова		16.12.81
Пров.		Зилгалвис		16.12.81
Гл.спец.		Сухоносов		
Н.контр.		Колмец		18.12.81
Утв.		Попов		

21.03.01.111

Лист подкладной

Лит.	Масса	Масштаб
	4.78	1:5

Лист | Листов 1

Лист 10 ГОСТ 19903-74
ВСт3сп3 ГОСТ 14637-79

ЛАТГИПРОПРОМ

Формат 11 В

21.03.01.112

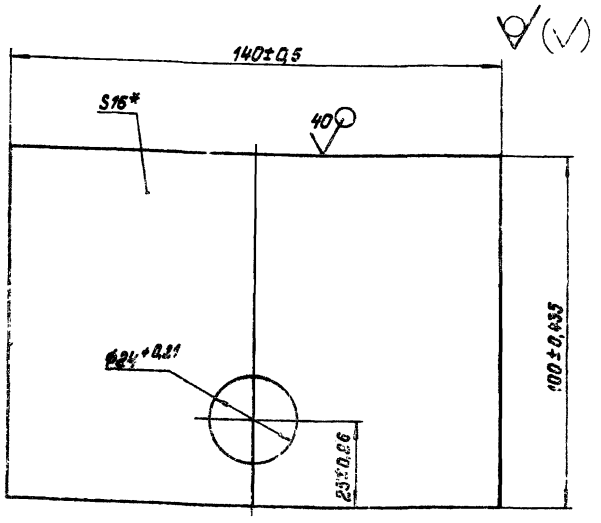

*Размер для справок.

				21.03.01.112			
Изм. Лист	№ докум.	Подпись	Дата	Плита	Лит	Масса	Масштаб
Разраб.	Ионова					1,71	1:1
Пров.	Зилгалвис				Лист	Листов 1	
Гл.спец.	Суханосов			Лист 16 ГОСТ 19903-74 / ВСт3сп3 ГОСТ 14637-79	ЛАТГИПРОПРОМ		
Н.контр.	Колмец						
Утв.	Попов						

Формат 11

21.03.01.113

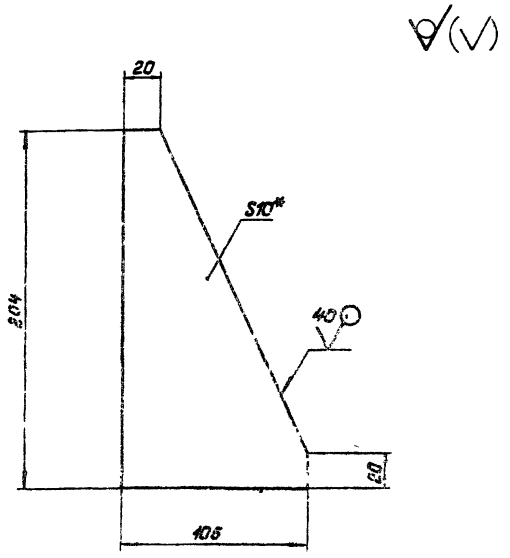

1.* Размер для справок.

2. Неуказанные предельные отклонения размеров ± $\frac{IT14}{2}$.

				21.03.01.113			
Изм. Лист	№ докум.	Подпись	Дата	Косынка	Лит.	Масса	Масштаб
Разраб.	Ионова					1,07	1:2
Пров.	Зилгалвис				Лист	Листов 1	
Гл.спец.	Суханосов			Лист 10 ГОСТ 19903-74 / ВСт3сп3 ГОСТ 14637-79	ЛАТГИПРОПРОМ		
Н.контр.	Колмец						
Утв.	Попов						

Формат 11

Серия 5.903-3 Выпуск 1-2

Инв. № подл. | Подпись и дата | Взам. инв. № | Инв. № дубл. | Подпись и дата

Формат	Зона	Поз	Обозначение	Наименование	Кол.	Примечание
				Документация		
11			21.03.01.200 СБ	Сборочный чертеж		
				Сборочные единицы		
11		1	21.03.01.210	Скоба	2	
				Детали		
11		2	21.03.01.201	Корпус	1	
11		3	21.03.01.202	Косынка	4	
БЧ		4	21.03.01.203	Косынка		
				Лист 6 ГОСТ 19903-74 / 12Х13 ГОСТ 7350-77		
				30±0,8 × 30±0,8 мм	4	0,05 кг

				21.03.01.200			
Изм. Лист	№ докум.	Подпись	Дата	Корпус верхний	Лит	Лист	Листов
Разраб.	Ионова						1
Пров.	Зилгалвис				ЛАТГИПРОПРОМ		
Гл.спец.	Суханосов						
Н.контр.	Колмец						
Утв.	Попов						

Формат 11

21.03.01.200 СБ

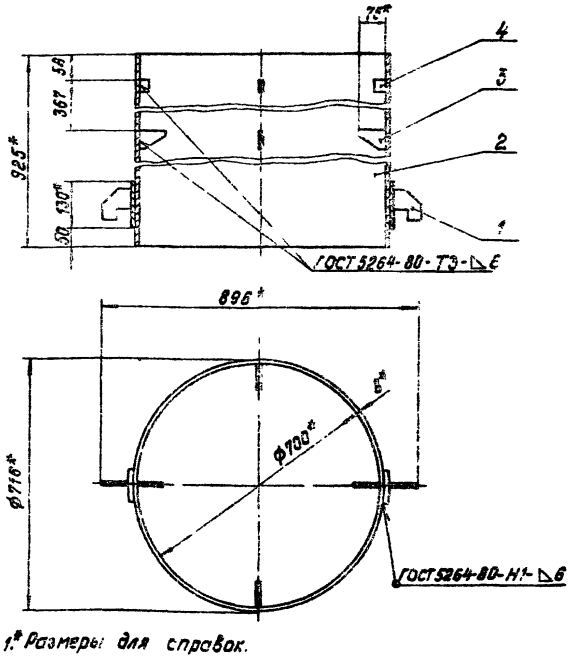

1.* Размеры для справок.

2. Неуказанные предельные отклонения размеров ± $\frac{IT14}{2}$.

3. Обработка поверхностей реза деталей БЧ 40.

				21.03.01.200 СБ			
Изм. Лист	№ докум.	Подпись	Дата	Корпус верхний. Сборочный чертеж	Лит.	Масса	Масштаб
Разраб.	Ионова					133,3	1:10
Пров.	Зилгалвис				Лист	Листов 1	
Гл.спец.	Суханосов				ЛАТГИПРОПРОМ		
Н.контр.	Колмец						
Утв.	Попов						

Формат 11

Серия 5.9 1-2

Инв. № подл. | Подпись и дата | Взам. инв. № | Инв. № дубл. | Подпись и дата

Серия 5.903-3 Выпуск 1-2

21.03.01.201

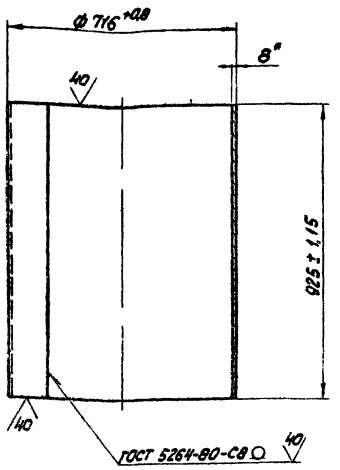

* Размер для справок.

Изм.	Лист	№ докум.	Подп.	Дата	21.03.01.201	Лит.	Масса	Масштаб
Разраб.		Ионова		16.12.81	Корпус		129,21	1:10
Пров.		Зилгалвис		16.12.81		Лист	Листов 1	
Гл.спец.		Сухоносов			Лист 8 ГОСТ 19903-74 / 12Х13 ГОСТ 7350-77	ЛАТГИПРОПРОМ		
Н.контр.		Колмец		17.12.81				
Утв.		Попов						

Формат 11

Серия 5.903-3 Выпуск 1-2

21.03.01.202

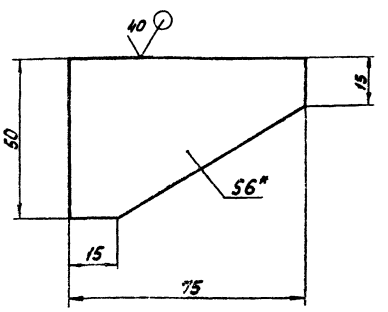

1. * Размер для справок.
2. Неуказанные предельные отклонения размеров $\pm\frac{IT14}{2}$.

Изм.	Лист	№ докум.	Подп.	Дата	21.03.01.202	Лит.	Масса	Масштаб
Разраб.		Ионова		16.12.81	Косынка		0,13	1:1
Пров.		Зилгалвис		16.12.81		Лист	Листов 1	
Гл.спец.		Сухоносов			Лист 6 ГОСТ 19903-74 / 12Х13 ГОСТ 7350-77	ЛАТГИПРОПРОМ		
Н.контр.		Колмец		17.12.81				
Утв.		Попов						

Формат 11

Инв. № подл. | Подп. и дата | Взам. инв. № | Инв. № дубл. | Подп. и дата

Формат	Зона	Поз.	Обозначение	Наименование	Кол.	Примечание
				Документация		
11			21.03.01.210 СБ	Сборочный чертеж		
				Детали		
11		1	21.03.01.211	Лист подкладной	1	
11		2	21.03.01.212	Крюк	1	

Изм.	Лист	№ докум.	Подп.	Дата	21.03.01.210	Лит.	Лист	Листов
Разраб.		Ионова		16.12.81	Скоба			1
Пров.		Зилгалвис		16.12.81		ЛАТГИПРОПРОМ		
Гл.спец.		Сухоносов						
Н.контр.		Колмец		17.12.81				
Утв.		Попов						

Формат 11

Серия 5.903-3 Выпуск 1-2

21.03.01.210 СБ

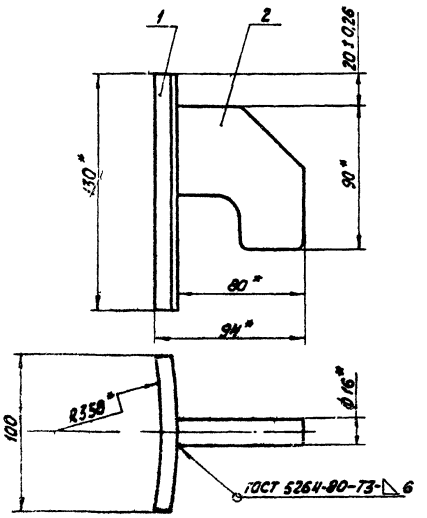

* Размеры для справок.

Изм.	Лист	№ докум.	Подп.	Дата	21.03.01.210 СБ	Лит.	Масса	Масштаб
Разраб.		Ионова		16.12.81	Скоба Сборочный чертеж		1,66	1:2
Пров.		Зилгалвис		16.12.81		Лист	Листов 1	
Гл.спец.		Сухоносов				ЛАТГИПРОПРОМ		
Н.контр.		Колмец		18.12.81				
Утв.		Попов						

Формат 11

21.03.01.211

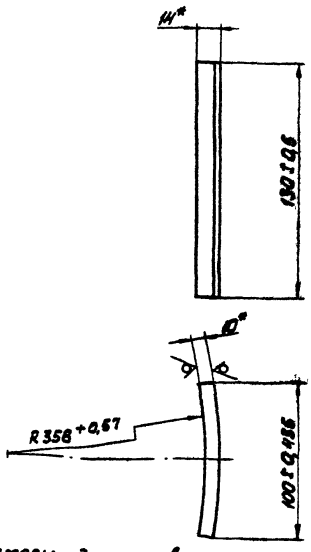

* Размеры для справок.

Изм.	Лист	№ докум.	Подп.	Дата
Разраб.		Иванова		4.11
Пров.		Зингалевич		4.11
Т. контр.		Сухоносов		4.11
Н. контр.		Колтец		4.11
Утв.		Попов		4.11

21.03.01.211

Лист подкладной

Лит.	Масса	Масштаб
	1,02	1:2
Лист	Листов 1	

Лист 10 ГОСТ 19903-74 / В Ст3сп3 ГОСТ 14637-79

ЛАТГИПРОПРОМ

Формат 11

21.03.01.212

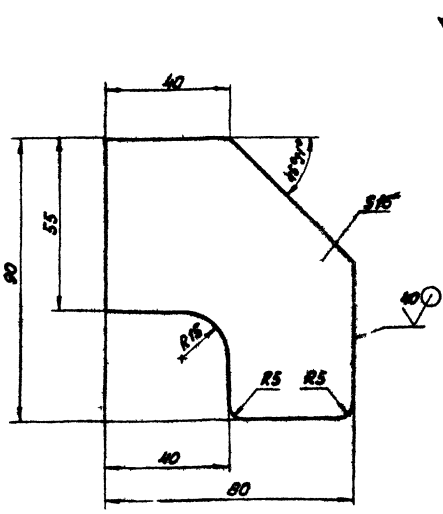

1.* Размер для справок.

2. Неуказанные предельные отклонения размеров $\pm \frac{IT14}{2}$

Изм.	Лист	№ докум.	Подп.	Дата
Разраб.		Иванова		4.11
Пров.		Зингалевич		4.11
Т. контр.		Сухоносов		4.11
Н. контр.		Колтец		4.11
Утв.		Попов		4.11

21.03.01.212

Крюк

Лит.	Масса	Масштаб
	0,64	1:1
Лист	Листов 1	

Лист 16 ГОСТ 19903-74 / В Ст3сп3 ГОСТ 14637-79

ЛАТГИПРОПРОМ

Формат 11

Инв.№ подл. | Подп. и дата | Взам.инв.№ | Инв.№ дубл. | Подп. и дата

Серия 5.903-3 Выпуск 1-2

Формат	Зона	Поз.	Обозначение	Наименование	Кол.	Примечание
				Документация		
12			21.03.01.300 СБ	Сборочный чертеж		
				Сборочные единицы		
11	1		21.03.01.310	Труба перепускная	2	
11	2		21.03.01.320	Крестовина	1	
				Детали		
11	3		21.03.01.301	Лист барботажный	1	
11	4		21.03.01.302	Днище	1	
11	5		21.03.01.303	Труба переливная	1	
11	6		21.03.01.304	Ребро	4	
БЧ	7		21.03.01.305	Труба подвадящая		
				Труба 76×3,5 ГОСТ 8732-78 / В 20 ГОСТ 8731-74*	1	14,03 кг
БЧ	8		21.03.01.306	Перегородка		
				Лист 5 ГОСТ 19903-74 / 12Х13 ГОСТ 7350-77		
				1167-26 × 310-1,3 мм	1	14,2 кг
БЧ	9		21.03.01.307	Перегородка		
				Лист 5 ГОСТ 19903-74 / 12Х13 ГОСТ 7350-77		
				473±0,775 × 320±0,7 мм	1	5,95 кг

Изм.	Лист	№ докум.	Подп.	Дата
Разраб.		Иванова		4.11
Пров.		Зингалевич		4.11
Т. контр.		Сухоносов		4.11
Н. контр.		Колтец		4.11
Утв.		Попов		4.11

21.03.01.300

Барботажное устройство

Лит.	Лист	Листов
	1	2

ЛАТГИПРОПРОМ

Формат 11

Инв.№ подл. | Подп. и дата | Взам.инв.№ | Инв.№ дубл. | Подп. и дата

Серия 5.903-3 Выпуск 1-2

Формат	Зона	Поз.	Обозначение	Наименование	Кол.	Примечание
БЧ	10		21.03.01.308	Перегородка		
				Лист 5 ГОСТ 19903-74 / 12Х13 ГОСТ 7350-77	2	1,57 кг
БЧ	11		21.03.01.309	Патрубок		
				Труба 89×4,5 ГОСТ 8732-78 / В 20 ГОСТ 8731-74*	1	1,41 кг

Изм.	Лист	№ докум.	Подп.	Дата

21.03.01.300

Лист 2

21.03.01.300 СБ

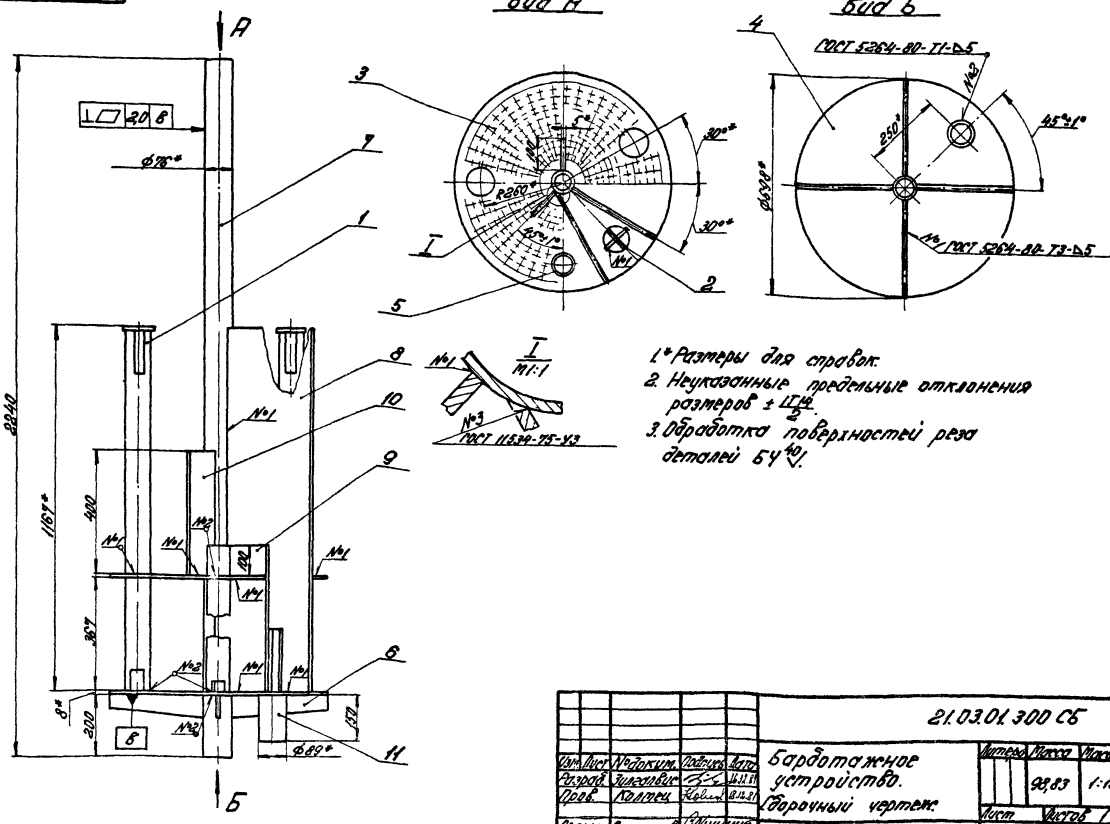

1.* Размеры для справок.
2. Неуказанные предельные отклонения размеров ± IT14/2.
3. Обработка поверхностей реза деталей БУ 40/V.

Изм.	Лист	№ докум.	Подпись	Дата	21.03.01.300 СБ	Литера	Масса	Масштаб
Разраб.		Зилгалвис		16.11.81	Барботажное устройство. Сборочный чертеж.		98,83	1:10
Пров.		Колмец		18.12.81		Лист	Листов 1	
Гл.спец.		Сухоносов				ЛАТГИПРОПРОМ		
Н.контр.		Колмец		18.12.81				
Утв.		Попов						

Формат 12Г

21.03.01.301

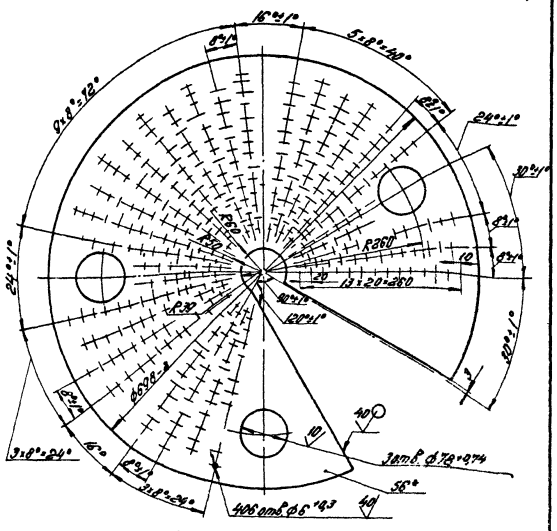

1.* Размер для справок
2. Неуказанные предельные отклонения размеров ± IT14/2.

Изм.	Лист	№ докум.	Подпись	Дата	21.03.01.301	Литера	Масса	Масштаб
Разраб.		Зилгалвис		16.11.81	Лист барботажный		14,7	1:5
Пров.		Колмец		11.12.81		Лист	Листов 1	
Гл.спец.		Сухоносов			Лист 6 ГОСТ 19903-74 / 12Х13 ГОСТ 7350-77	ЛАТГИПРОПРОМ		
Н.контр.		Колмец		11.12.81				
Утв.		Попов						

Формат 11В

Серия 5 903-3 Выпуск 1-2

21.03.01.302

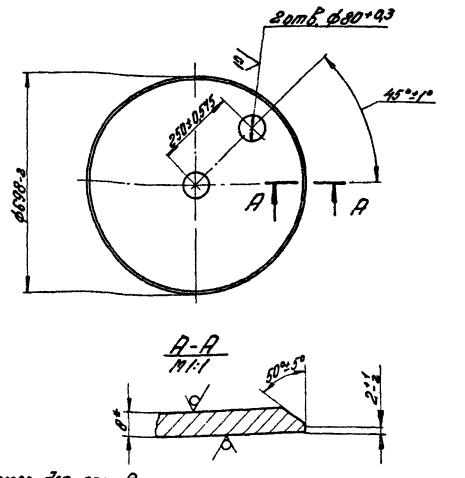

*Размер для справок.

Изм.	Лист	№ докум.	Подпись	Дата	21.03.01.302	Литера	Масса	Масштаб
Разраб.		Ионова		16.11.81	Днище		23,4	1:10
Пров.		Зилгалвис		16.11.81		Лист	Листов 1	
Гл.спец.		Сухоносов			Лист 8 ГОСТ 19903-74 / 12Х13 ГОСТ 7350-79	ЛАТГИПРОПРОМ		
Н.контр.		Колмец		11.12.81				
Утв.		Попов						

Подпись и дата | Взам. инв. № | Инв. № дубл. | Подпись и дата | Инв. № подл.

178.98-03 11

Формат 11В

21.03.01.303

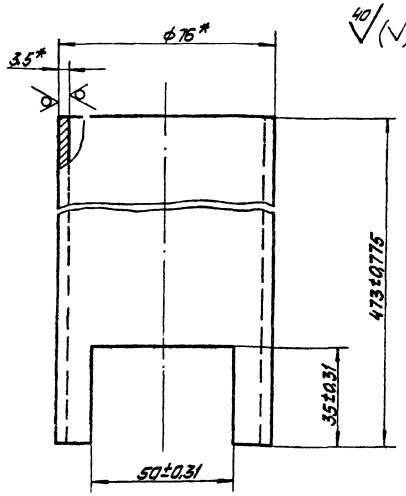

* Размеры для справок.

Изм.	Лист	№ докум.	Подп.	Дата
Разраб.		Цонова		
Пров.		Зилгалис		
Гл. спец.		Сыченосов		
Н. контр.		Колмец		
Утв.		Попов		

21.03.01.303

Труба переливная

Лит. | Масса | Масштаб
2,85 | 1:1
Лист | Листов 1

Труба 76×3,5 ГОСТ 8732-78 / В20 ГОСТ 8731-74*

ЛАТГИПРОПРОМ

Формат А1

21.03.01.304

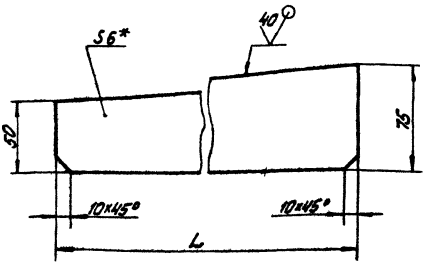

Обозначение	L, мм	Масса, кг
21.03.01.304	311-13	0,91
-01	2144-13	0,72

1 * Размеры для справок.

2. Неуказанные предельные отклонения размеров $\pm\frac{IT14}{2}$.

Изм.	Лист	№ докум.	Подп.	Дата
Разраб.		Цонова		
Пров.		Зилгалис		
Гл. спец.		Сыченосов		
Н. контр.		Колмец		
Утв.		Попов		

21.04.01.304

Ребро

Лит. | Масса | Масштаб
См. чертёж | 1:2
Лист | Листов 1

Лист 6 ГОСТ 19903-74 / Вст3сп3 ГОСТ 14637-79

ЛАТГИПРОПРОМ

Формат А18

Инв. № подл. | Подп. и дата | Взам. инв. № | Инв. № дубл. | Подп. и дата

Серия 5.903-3 Выпуск 1-2

Формат	Зона	Поз.	Обозначение	Наименование	Кол.	Примечание
				Документация		
11			21.03.01.310 СБ	Сборочный чертёж		
				Детали		
11	1		21.03.01.311	Труба	1	
Б4	2		21.03.01.312	Крышка		
				Лист 5 ГОСТ 19903-74 / 12Х13 ГОСТ 7350-77	1	0,31 кг

Изм.	Лист	№ докум.	Подп.	Дата
Разраб.		Цонова		
Пров.		Зилгалис		
Гл. спец.		Сыченосов		
Н. контр.		Колмец		
Утв.		Попов		

21.03.01.310

Труба перепускная

Лит. | Лист | Листов
1

ЛАТГИПРОПРОМ

Формат А18

21.03.01.310 СБ

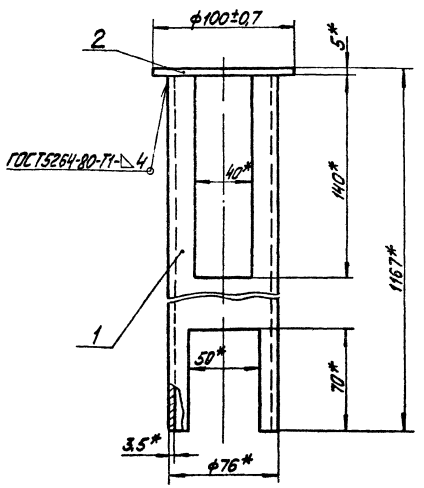

1.* Размеры для справок.

2. Обработка поверхностей реза деталей Б4 $\overset{40}{\sqrt{}}$.

Изм.	Лист	№ докум.	Подп.	Дата
Разраб.		Цонова		
Пров.		Зилгалис		
Гл. спец.		Сыченосов		
Н. контр.		Колмец		
Утв.		Попов		

21.03.01.310 СБ

Труба перепускная
Сборочный чертёж

Лит. | Масса | Масштаб
7,1 | 1:2
Лист | Листов 1

ЛАТГИПРОПРОМ

Формат А18

Инв. № подл. | Подп. и дата | Взам. инв. № | Инв. № дубл. | Подп. и дата

Серия 5.903-3 Выпуск 1-2

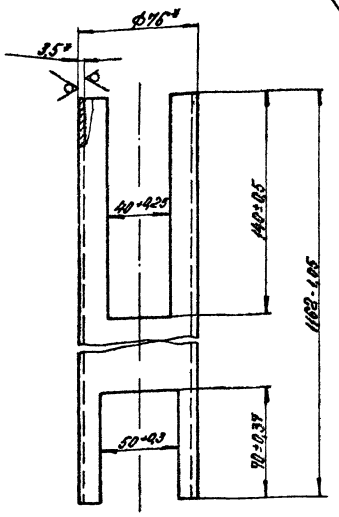

* Размеры для справок.

21.03.01.311

Труба

Материал: Сталь ВСт3пс2 ГОСТ 8731-74*
Масса: 6,78
Масштаб: 1:2
Лист 1 Листов 1

ЛАТГИПРОПРОМ

Формат А1Б

Обозначение	Наименование	Кол.	Примечание
	Документация		
21.03.01.320 СБ	Сборочный чертеж		
	Детали		
21.03.01.321	Ребро		
	Лист 5 ГОСТ 19903-74 / 12х13 ГОСТ 7350-77	1	0,63 кг
21.03.01.322	Ребро		
	Лист 5 ГОСТ 19903-74 / 12х13 ГОСТ 7350-77	2	0,34 кг

21.03.01.320

Крестовина

Масса: 1,31
Масштаб: 1:1
Лист 1 Листов 1

ЛАТГИПРОПРОМ

Формат А1Б

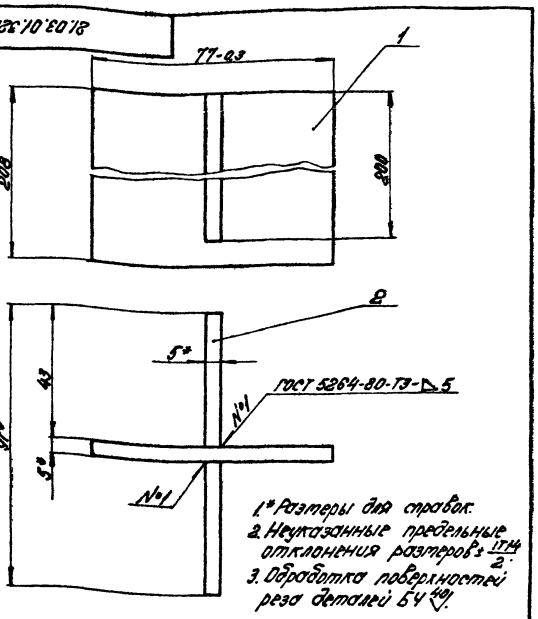

1. * Размеры для справок.
2. Неуказанные предельные отклонения размеров: $\frac{IT14}{2}$.
3. Обработка поверхностей реза детали $Б\,\frac{40}{}$.

21.03.01.320 СБ

Крестовина. Сборочный чертеж

Масса: 1,31
Масштаб: 1:1
Лист 1 Листов 1

ЛАТГИПРОПРОМ

Формат А1Б

Обозначение	Наименование	Кол.	Примечание
	Документация		
21.03.01.400 СБ	Сборочный чертеж		
	Детали		
21.03.01.401	Лист переливной	1	
21.03.01.402	Обечайка	1	

21.03.01.400

Тарелка переливная

Масштаб: 1:5
Лист 1 Листов 1

ЛАТГИПРОПРОМ

Формат А1Б

21.03.01.400 СБ

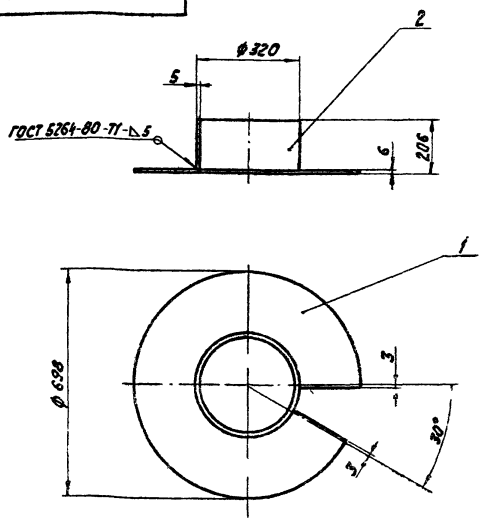

Размеры для справок.

					21.03.01.400 СБ			
Изм.	Лист	№ докум.	Подп.	Дата	Тарелка переливная Сборочный чертеж	Лит.	Масса	Масштаб
Разраб.		Ионова					21.1	1:10
Пров.		Зингалвис				Лист	Листов 1	
Гл. спец.		Сухоносов				ЛАТГИПРОПРОМ		
Н. контр.		Колмец						
Утв.		Попов						

формат 11В

21.03.01.401

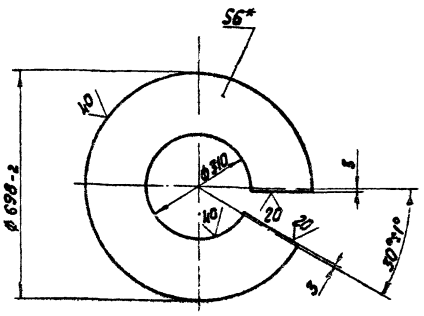

1.* Размеры для справок.

2. Неуказанные предельные отклонения размеров $\pm \frac{IT14}{2}$

					21.03.01.401			
Изм.	Лист	№ докум.	Подп.	Дата	Лист переливной	Лит.	Масса	Масштаб
Разраб.		Ионова					13.32	1:10
Пров.		Зингалвис				Лист	Листов 1	
Гл. спец.		Сухоносов			Лист 6 ГОСТ 19903-74 12Х13 ГОСТ 7350-77	ЛАТГИПРОПРОМ		
Н. контр.		Колмец						
Утв.		Попов						

формат 11В

21.03.01.402

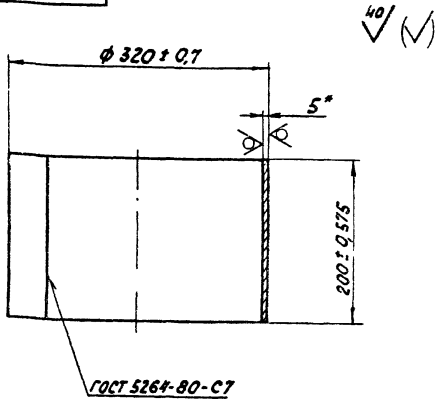

* Размер для справок.

					21.03.01.402			
Изм.	Лист	№ докум.	Подп.	Дата	Обечайка	Лит.	Масса	Масштаб
Разраб.		Ионова					7.77	1:4
Пров.		Зингалвис				Лист	Листов 1	
Гл. спец.		Сухоносов			Лист 5 ГОСТ 19903-74 12Х13 ГОСТ 7350-77	ЛАТГИПРОПРОМ		
Н. контр.		Колмец						
Утв.		Попов						

формат 11В

Серия 5.903-3 Выпуск 1-2

Формат	Зона	Поз.	Обозначение	Наименование	Кол.	Примечание
				Документация		
11			21.03.01.500 СБ	Сборочный чертеж		
				Детали		
12		1	21.03.01.501	Лист дырчатый	1	
11		2	21.03.01.502	Кольцо	1	
11		3	21.03.01.503	Кольцо	1	

					21.03.01.500			
Изм.	Лист	№ докум.	Подп.	Дата	Тарелка дырчатая	Лит.	Лист	Листов
Разраб.		Ионова						1
Пров.		Зингалвис				ЛАТГИПРОПРОМ		
Гл. спец.		Сухоносов						
Н. контр.		Колмец						
Утв.		Попов						

формат 11В

Серия 5.903-3 Выпуск 1-2

Инв. № подл. | Подп. и дата | Взам. инв. № | Инв. № дубл. | Подп. и дата

Серия 5.903-3 Выпуск 1-2

21.03.01.500СБ

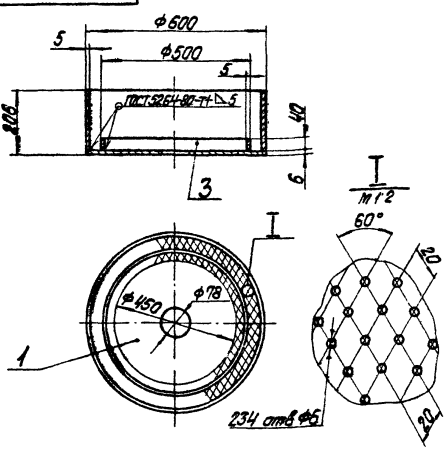

Размеры для справок

Изм.	Лист	№ докум.	Подпись	Дата
Разраб.		Цонова		16.12.81
Пров.		Зилгалвис		16.12.81
Гл. спец.		Сухоносов		
Н. контр.		Колмец		11.12.81
Утв.		Попов		

21.03.01.500 СБ

Тарелка дырчатая
Сборочный чертеж

Лит.	Масса	Масштаб
	29,9	1:10

Лист | Листов 1

ЛАТГИПРОПРОМ

Формат 11

Серия 5.903-3 Выпуск 1-2

21.03.01.502

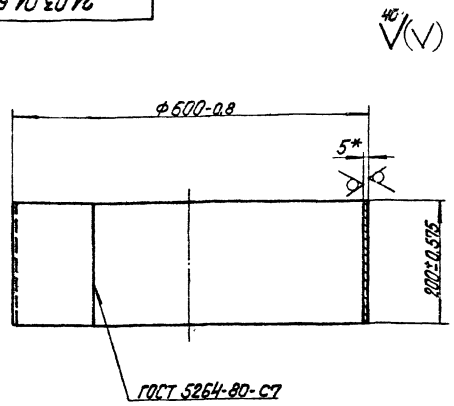

* Размер для справок

Изм.	Лист	№ докум.	Подпись	Дата
Разраб.		Цонова		16.12.81
Пров.		Зилгалвис		16.12.81
Гл. спец.		Сухоносов		
Н. контр.		Колмец		11.12.81
Утв.		Попов		

21.03.01.502

Кольцо

Лит.	Масса	Масштаб
	14,68	1:5

Лист | Листов 1

Лист 5 ГОСТ 19903-74
12х13 ГОСТ 7350-77

ЛАТГИПРОПРОМ

Формат 11

Инв. № подл. | Подпись и дата | Взам. инв. № | Инв. № дубл. | Подпись и дата

21.03.01.501

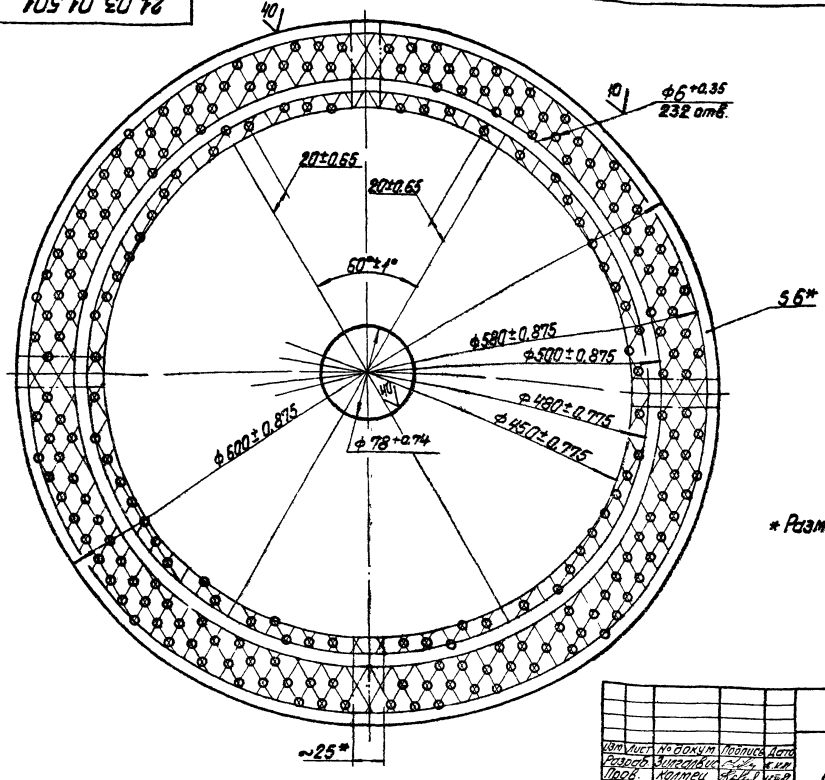

* Размер для справок

Изм.	Лист	№ докум.	Подпись	Дата
Разраб.		Зилгалвис		16.12.81
Пров.		Колмец		16.12.81
Гл. спец.		Сухоносов		
Н. контр.		Колмец		16.12.81
Утв.		Попов		

21.03.01.501

Лист дырчатый

Лит.	Масса	Масштаб
	12,78	1:2,5

Лист | Листов 1

Лист 6 ГОСТ 19903-74
12х13 ГОСТ 7350-77

ЛАТГИПРОПРОМ

17898-03 15

Формат 12 г

21.03.01.503

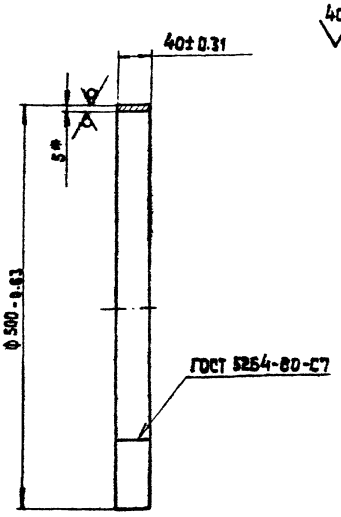

* Размер для справок.

Изм.	Лист	№ докум.	Подпись	Дата
Разраб.		Ионова		
Пров.		Зилгалвис		
Т.контр.		Сухоносов		
Н.контр.		Колмец		
Утв.		Попов		

21.03.01.503

Кольца

Литера	Масса	Масштаб
	2.44	1:4
Лист	Листов 1	

Лист: 5 ГОСТ 19903-74 / 12х13 ГОСТ 7350-77

ЛАТГИПРОПРОМ

Формат 11Б

Форм.	Зона	Поз.	Обозначение	Наименование	Кол.	Примечание
				Документация		
11			21.03.01.600 СБ	Сборочный чертеж		
				Детали		
БЧ		1	21.03.01.601	Отбойник		
				Лист 5 ГОСТ 19903-74 / 12х13 ГОСТ 7350-77	1	0.7 кг
БЧ		2	21.03.01.602	Ножка		
				Полоса 5х30 ГОСТ 103-76 / 12х13 ГОСТ 5949-75	4	0.24 кг

Серия 5.903-3 Выпуск 1-2

Инв. № подл. | Подпись и дата | Взам. инв. № | Инв. № дубл. | Подпись и дата

Изм.	Лист	№ докум.	Подпись	Дата
Разраб.		Ионова		
Пров.		Зилгалвис		
Т.спец.		Сухоносов		
Н.контр.		Колмец		
Утв.		Попов		

21.03.01.600

Отбойник

Литера	Лист	Листов 05
	1	

ЛАТГИПРОПРОМ

Формат 11Б

21.03.01.600 СБ

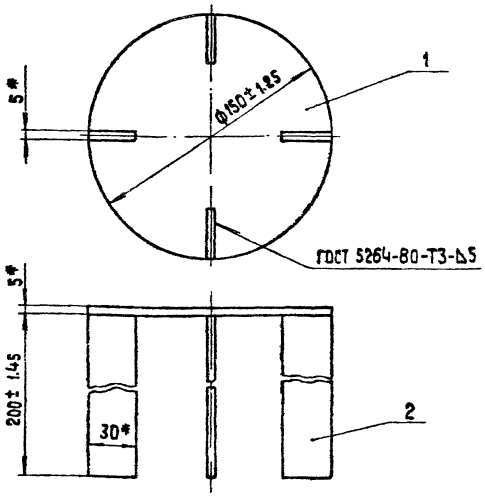

1.* Размеры для справок.

2. Обработка поверхностей реза деталей БЧ 40

Изм.	Лист	№ докум.	Подпись	Дата
Разраб.		Ионова		
Пров.		Зилгалвис		
Т.спец.		Сухоносов		
Н.контр.		Колмец		
Утв.		Попов		

21.03.01.600 СБ

Отбойник. Сборочный чертеж.

Литера	Масса	Масштаб
	1.66	1:2
Лист	Листов 1	

ЛАТГИПРОПРОМ

Формат 11Б

Форм.	Зона	Поз.	Обозначение	Наименование	Кол.	Примечание
				Документация		
11			21.03.01.700 СБ	Сборочный чертеж		
				Детали		
11		1	21.03.01.701	Крышка	1	
11		2	21.03.01.304-01	Ребро	4	
БЧ		3	21.03.01.702	Патрубок		
				Труба 159х6 ГОСТ 10704-76 / 20 ГОСТ 10705-63 *		
				L = 200 ± 0.575 мм	1	4.6 кг

Серия 5.903-3 Выпуск 1-2

Инв. № подл. | Подпись и дата | Взам. инв. № | Инв. № дубл. | Подпись и дата

Изм.	Лист	№ докум.	Подпись	Дата
Разраб.		Ионова		
Пров.		Зилгалвис		
Т.спец.		Сухоносов		
Н.контр.		Колмец		
Утв.		Попов		

21.03.01.700

Крышка

Литера	Лист	Листов
	1	

ЛАТГИПРОПРОМ

Формат 11Б

Серия 5.903-3 Выпуск 1-2

21.03.01.700 СБ

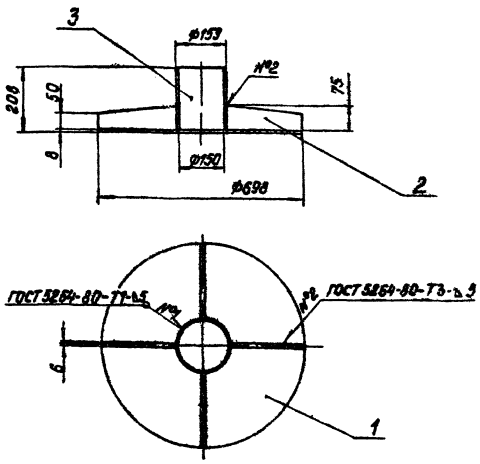

1. Размеры для справок.
2. Обработка поверхностей реза деталей БЧ 40.

Изм.	Лист	№ докум.	Подпись	Дата	21.03.01.700 СБ			
Разраб.		Ионова		16.11.81	Крышка Сборочный чертеж	Лит.	Масса 29,21	Масштаб 1:10
Пров.		Зилгалвис		16.11.81		Лист	Листов 1	
Гл. спец.		Суханосов				ЛАТГИПРОПРОМ		
Н. контр.		Колмец		18.12.81				
Утв.		Попов						

Формат 11

Серия 5.903-3 Выпуск 1-2

21.03.01.701

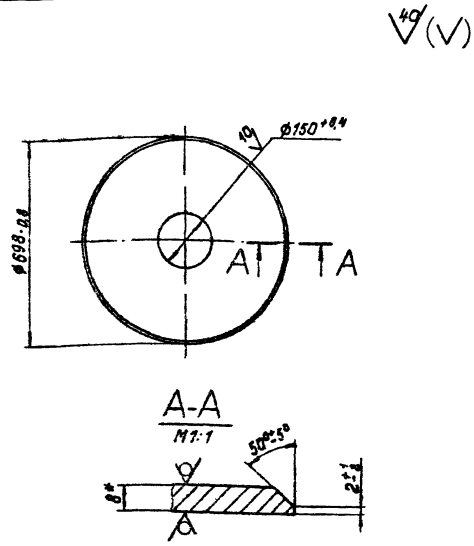

*Размер для справок.

Изм.	Лист	№ докум.	Подпись	Дата	21.03.01.701			
Разраб.		Ионова		16.11.81	Крышка	Лит.	Масса 22,9	Масштаб 1:10
Пров.		Зилгалвис		16.11.81		Лист	Листов 1	
Гл. спец.		Суханосов			Лист 8 ГОСТ 19903-74 12Х13 ГОСТ 7350-77	ЛАТГИПРОПРОМ		
Н. контр.		Колмец		18.12.81				
Утв.		Попов						

Формат 11

Инв. № подл. | Подпись и дата | Взам. инв. № | Инв. № дубл. | Подпись и дата

Формат	Зона	Поз.	Обозначение	Наименование	Кол.	Примечание
				Документация		
11			21.03.01.800СБ	Сборочный чертеж		
				Детали		
64		1	21.03.01.801	Коллектор		
				Труба 89х5 ГОСТ 8732-78 / В20 ГОСТ 8731-74	1	4,55 кг
64		2	21.03.01.802	Заглушка		
				Лист 10 ГОСТ 19903-74 / 12Х13 ГОСТ 7350-77	1	0,37 кг

Изм.	Лист	№ докум.	Подпись	Дата	21.03.01.800			
Разраб.		Ионова		16.11.81	Коллектор	Лит.	Лист	Листов 1
Пров.		Зилгалвис		16.11.81		ЛАТГИПРОПРОМ		
Гл. спец.		Суханосов						
Н. контр.		Колмец		18.12.81				
Утв.		Попов						

Формат 11

Серия 5.903-3 Выпуск 1-2

21.03.01.800 СБ

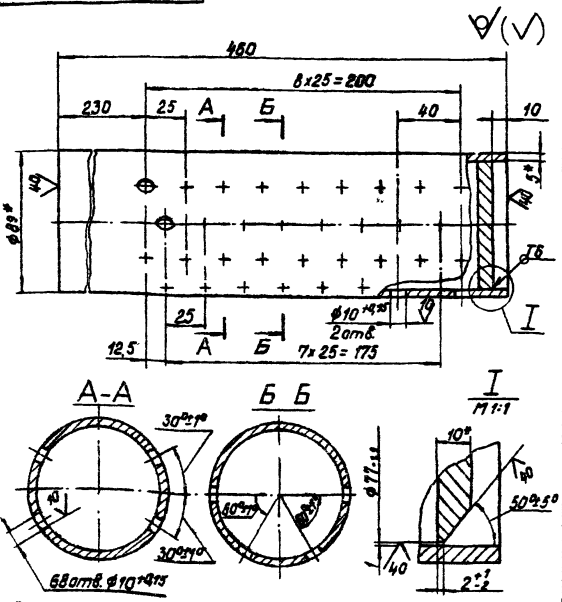

1. *Размеры для справок.
2. Неуказанные предельные отклонения размеров ± IT14/2.
3. Сварные швы по ГОСТ 5264-80.

Изм.	Лист	№ докум.	Подпись	Дата	21.03.01.800 СБ			
Разраб.		Ионова		16.11.81	Коллектор Сборочный чертеж	Лит.	Масса 4,92	Масштаб 1:2
Пров.		Зилгалвис		16.11.81		Лист	Листов 1	
Гл. спец.		Суханосов				ЛАТГИПРОПРОМ		
Н. контр.		Колмец		18.12.81				
Утв.		Попов						

Формат 11

Инв. № подл. | Подпись и дата | Взам. инв. № | Инв. № дубл. | Подпись и дата

Формат	Зона	Поз.	Обозначение	Наименование	Кол.	Примечание
				Документация		
А3			21.02.02.000 СБ	Сборочный чертеж		
				Сборочные единицы		
А1		1	21.02.02.100	Охладитель	1	
А1		2	21.02.02.200	Камера	1	
				Детали		
А1		3	21.02.02.001	Прокладка	1	
				Стандартные изделия		
		4		Болт М20×80.46 ГОСТ 7798-70*	12	
		5		Гайка М20.5 ГОСТ 5915-70*	12	

Изм.	Лист	№ докум.	Подпись	Дата
Разраб.		Усольцев		
Пров.		Зиганшин		
Т. контр.		Сухинина		
Н. контр.		Хомяков		
Утв.		Рубанов		

21.02.02.000

Охладитель выпара ОВВ-2

Литера | Масса | Масштаб

Лист | Листов

ЛАТГИПРОПРОМ

Формат А1Б

100.20.20.18

Серия 5.903-3 Выпуск 1-2

Узел 1* после сборки с охладителем конденсата Узел 2 после сборки с охладителем выпара

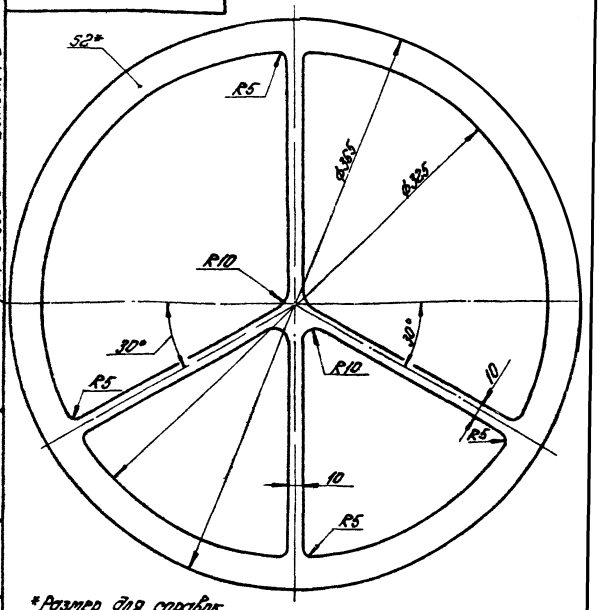

*Размер для справок.

Изм.	Лист	№ докум.	Подпись	Дата
Разраб.		Ионова		
Пров.		Зиганшин		
Т. контр.		Сухинина		
Н. контр.		Хомяков		
Утв.		Рубанов		

21.02.02.001

Прокладка

Паронит ПОН-2 ϕ385 ГОСТ 481-80

Литера | Масса | Масштаб

0,1 | 1:2

Лист | Листов 1

ЛАТГИПРОПРОМ

Формат А1Б

№ 000.20.20.18

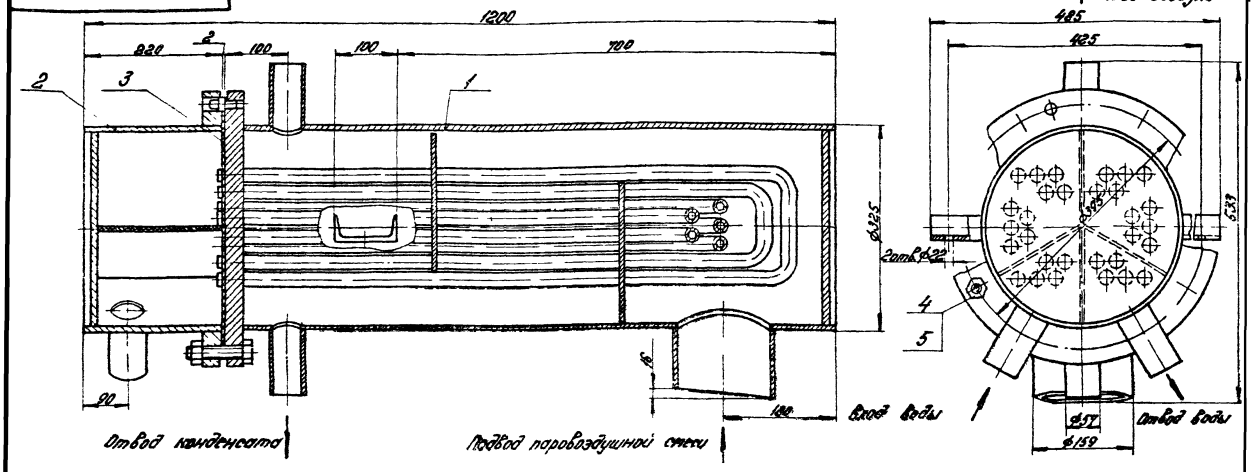

Техническая характеристика

№ п/п	Наименование	Значение: Рубашка системы	Корпус
1	Давление рабочее, абсолютное кгс/см²	4	0,1-1,2
2	Температура, °С	10-80	40-104
3	Среда	Вода	пар, вода
4	Давление пробное при гидроиспытании, избыточное кгс/см²	6	6

Технические требования

1. Материал, изготовление и сборка по ГОСТ 15860-77 и ОСТ 26-291-87.
2. Размеры для справок.
3. Аппарат окрасить снаружи в два слоя грунтом ГФ-020 по ТУ 6-10-1642-77 или лаком БТ-577 по ГОСТ 5631-79.
4. Аппарат не подлежит ведению Госгортехнадзора.
5. Погрузка и крепление аппарата при перевозке по железным дорогам Союза ССР по „ТУ погрузки и крепления грузов" МПС, 1969г.
6. На период транспортировки и хранения все отверстия в штуцерах должны быть защищены от технических повреждений и попадания в сосуд влаги, пыли.
7. Настоящий чертеж разработан взамен чертежа Черновицкого машиностроительного завода № 8-21061.

Изм.	Лист	№ докум.	Подпись	Дата
Разраб.		Зиганшин		
Пров.		Усольцев		
Т. контр.		Сухинина		
Н. контр.		Хомяков		
Утв.		Рубанов		

21.02.02.000 СБ

Охладитель выпара ОВВ-2 Сборочный чертеж

Литера | Масса | Масштаб

167,3 | 1:5

Лист | Листов 1

ЛАТГИПРОПРОМ

21.02.02.100 СБ

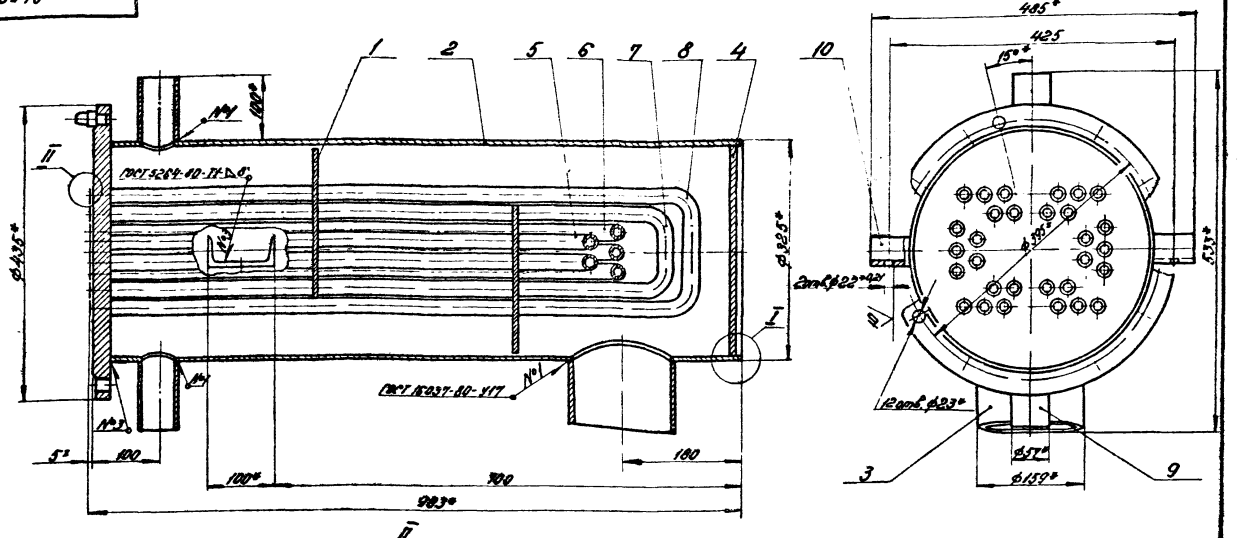

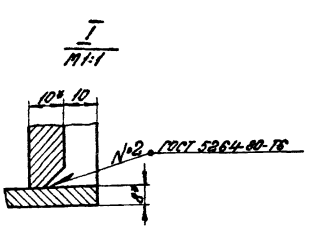

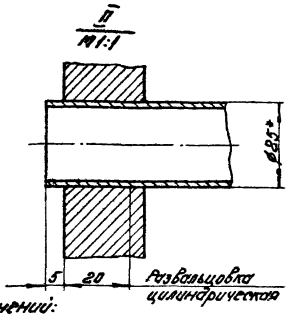

1. Материал, изготовление и сварка по ГОСТ 16860-77 и ОСТ 26-291-78
2. * Размеры для справок.
3. Неуказанные предельные отклонения размеров $\pm \frac{IT14}{2}$.
4. Обработка поверхностей реза деталей БЧ 4у.

5. Контроль качества сварных соединений:
а) внешний осмотр и измерение;
б) гидравлическое испытание водой при избыточном давлении 2 кгс/см².

Изм.	Лист	№ докум.	Подпись	Дата	21.02.02.100 СБ			
Разраб.		Эйдиньш			Охладитель. Сборочный чертеж.	Литера	Масса 128,4	Масштаб 1:5
Пров.		Зилгалвис				Лист	Листов 1	
Гл. спец.		Сухоносов				ЛАТГИПРОПРОМ		
Н. контр.		Колмец						
Утв.		Рудинс						

Формат 12Г

Формат	Зона	Поз.	Обозначение	Наименование	Кол.	Примечание
				Документация		
12			21.02.02.100 СБ	Сборочный чертеж		
				Сборочные единицы		
11		1	21.02.02.110	Каркас	1	
				Детали		
11		2	21.02.02.101	Корпус	1	
11		3	21.02.02.102	Патрубок	1	
11		4	21.02.02.103	Дно	1	
11		5	21.02.02.104	Змеевик	2	
11		6	21.02.02.104-01	Змеевик	3	
11		7	21.02.02.104-02	Змеевик	4	
11		8	21.02.02.104-03	Змеевик	6	
БЧ		9	21.02.02.105	Патрубок		
				Труба 57×4 ГОСТ 8732-78 / В20 ГОСТ 8731-74*		
				L = 100 ± 0,435 мм	2	0,53 кг
БЧ		10	21.02.02.106	Лапа		
				Швеллер 10 ГОСТ 8240-72 / В Ст3 сп3 ГОСТ 535-79		
				L = 80 ± 0,95 мм	2	0,08 кг

Изм.	Лист	№ докум.	Подпись	Дата	21.02.02.100			
Разраб.		Зилгалвис			Охладитель	Литера	Лист	Листов
Пров.		Колмец				ЛАТГИПРОПРОМ		
Гл. спец.		Сухоносов						
Н. контр.		Колмец						
Утв.		Рудинс						

Серия 5.903-3 Выпуск 1.2

Подпись и дата | Взам. инв. № | Инв. № дубл. | Подпись и дата | Инв. № подл.

21.02.02.101

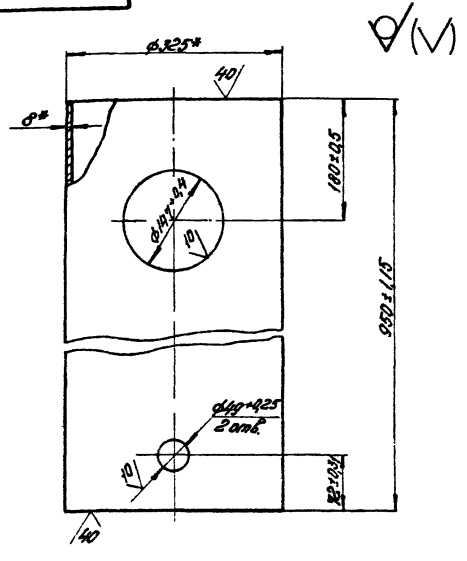

* Размеры для справок.

Изм.	Лист	№ докум.	Подпись	Дата	21.02.02.101			
Разраб.		Ионова			Корпус	Литера	Масса 58,1	Масштаб 1:5
Пров.		Зилгалвис				Лист	Листов 1	
Гл. спец.		Сухоносов			Труба 325×8 ГОСТ 8732-78 / В20 ГОСТ 8731-74*	ЛАТГИПРОПРОМ		
Н. контр.		Колмец						
Утв.		Рудинс						

Формат 11В

17898-03 19

Формат 11В

21.02.02.102

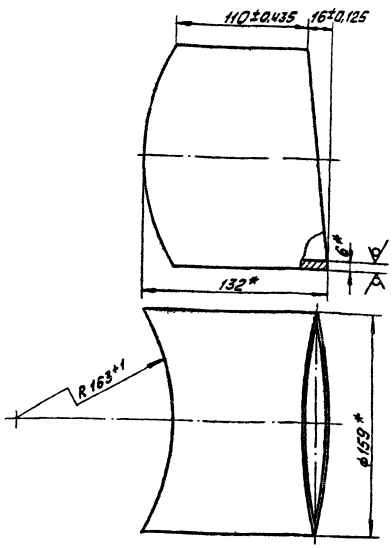

* Размеры для справок.

Изм.	Лист	№ докум.	Подп.	Дата	21.02.02.102			
Разраб.		Ионова			Патрубок	Лит	Масса	Масштаб
Пров.		Зилгалвис					2,8	1:2
Гл.спец.		Сухоносов				Лист	Листов 1	
Н.контр.		Калмец			Труба 159х6 ГОСТ 8732-78 В20 ГОСТ 8731-74*	ЛАТГИПРОПРОМ		
Утв.		Рубинс						

Формат 11В

21.02.02.103

Серия 5.903-3 Выпуск 1-2

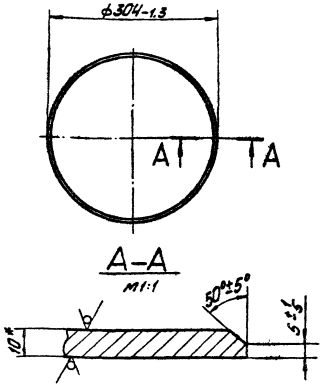

* Размер для справок.

Изм.	Лист	№ докум.	Подп.	Дата	21.02.02.103			
Разраб.		Ионова			Дно	Лит	Масса	Масштаб
Пров.		Зилгалвис					5.7	1:5
Гл.спец.		Сухоносов				Лист	Листов 1	
Н.контр.		Калмец			Лист 10 ГОСТ 19903-74 3Ст3сп3 ГОСТ 14637-79	ЛАТГИПРОПРОМ		
Утв.		Рубинс						

Формат 11В

21.02.02.104

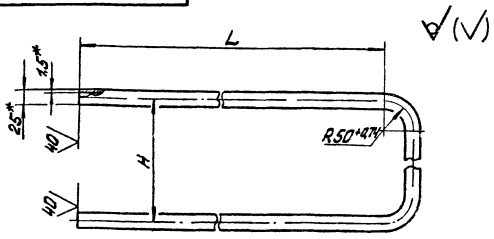

Обозначение	H, мм	L, мм	Масса, кг
21.02.02.104	164±0,5	705±1,0	1,55
-01	216±0,575	745±1,0	1,72
-02	110±0,435	815±1,0	1,69
-03	164±0,5	855±1,0	1,84

1. Материал заменитель труба ДКРХМ 25х1,5 Л070-1 ГОСТ 21646-76
2. * Размеры для справок.

Изм.	Лист	№ докум.	Подп.	Дата	21.02.02.104			
Разраб.		Ионова			Змеевик	Лит	Масса	Масштаб
Пров.		Зилгалвис					См. табл.	—
Гл.спец.		Сухоносов				Лист	Листов	
Н.контр.		Калмец			Труба ДКРНМ 25х1,5 НД МНЖ5-1 ГОСТ 17217-79	ЛАТГИПРОПРОМ		
Утв.		Рубинс						

Формат 11В

Серия 5.903-3 Выпуск 1-2

Форм.	Зона	Поз.	Обозначение	Наименование	Кол.	Примечание
				Документация		
12			21.02.02.110СБ	Сборочный чертёж		
				Детали		
12		1	21.02.02.111	Фланец	1	
11		2	21.02.02.112	Перегородка	2	
11		3	21.02.02.113	Ловитель	1	
64		4	21.02.02.114	Держатель		
				Труба 25х25 ГОСТ 8732-78 В20 ГОСТ 8731-74*	4	0,75кг

Изм.	Лист	№ докум.	Подп.	Дата	21.02.02.110			
Разраб.		Эйдиньш			Каркас	Лит	Лист	Листов
Пров.		Зилгалвис						1
Гл.спец.		Сухоносов				ЛАТГИПРОПРОМ		
Н.контр.		Калмец						
Утв.		Рубинс						

Формат 11В

21.02.02.110 СБ

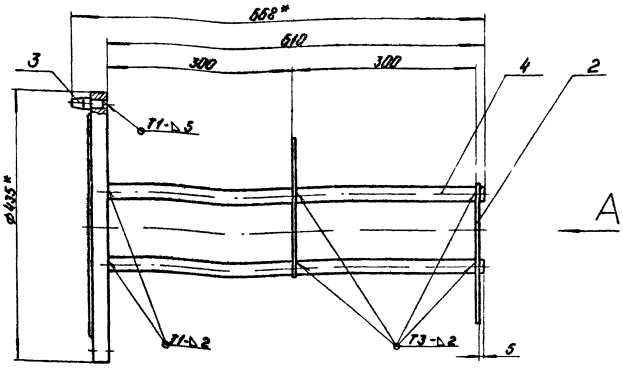

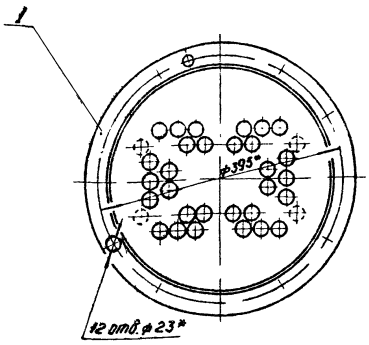

Вид А

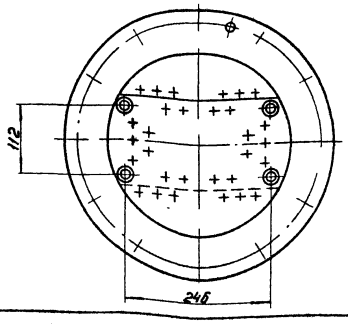

1* Размеры для справок.
2 Неуказанные предельные отклонения размеров ± $\frac{IT14}{2}$.
3 Сварные швы по ГОСТ 5264-80.

Изм. Лист	№ докум.	Подп.	Дата	21.02.02.110 СБ			
Разраб.	Эйдиньш		16.12.81	Каркас Сборочный чертеж.	Лит.	Масса 32,3	Масштаб 1:5
Пров.	Зилгалвис		16.12.81		Лист	Листов 1	
Гл. спец.	Суханосов				ЛАТГИПРОПРОМ		
Н. контр.	Колмец		18.12.81				
Утв.	Рубинс						

Формат 12Г

21.02.02.111

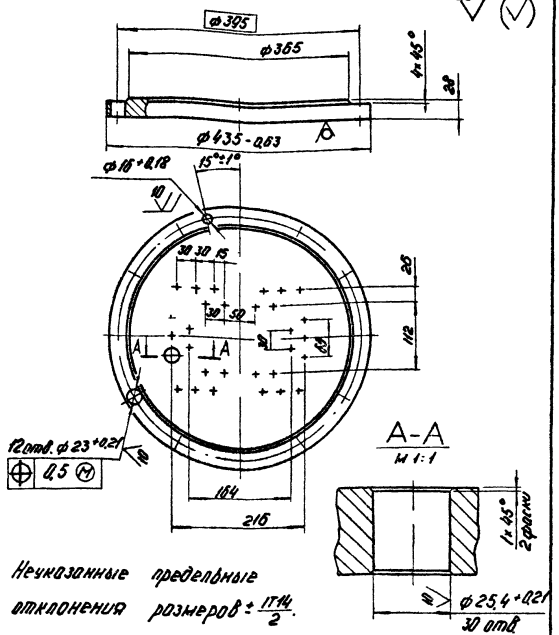

Неуказанные предельные отклонения размеров ± $\frac{IT14}{2}$.

Изм. Лист	№ докум.	Подп.	Дата	21.02.02.111			
Разраб.	Ионова		16.12.81	Фланец	Лит.	Масса 25,0	Масштаб 1:5
Пров.	Зилгалвис		16.12.81		Лист	Листов 1	
Гл. спец.	Суханосов				ЛАТГИПРОПРОМ		
Н. контр.	Колмец		18.12.81	Лист 34 ГОСТ 19903-74 / 8Ст3сп3 ГОСТ 14637-79			
Утв.	Попов						

21.02.02.112

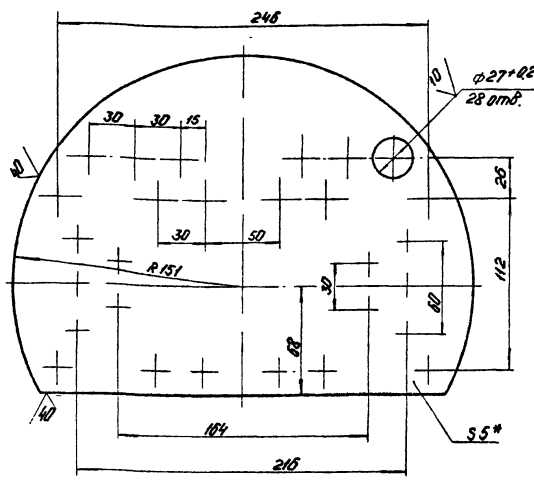

1* Размер для справок.
2 Неуказанные предельные отклонения размеров ± $\frac{IT14}{2}$.

Серия 5.903-3 Выпуск 1-2

Изм. Лист	№ докум.	Подп.	Дата	21.02.02.112			
Разраб.	Ионова		16.12.81	Перегородка	Лит.	Масса 2,1	Масштаб 1:2
Пров.	Зилгалвис		16.12.81		Лист	Листов 1	
Гл. спец.	Суханосов				ЛАТГИПРОПРОМ		
Н. контр.	Колмец		18.12.81	Лист 5 ГОСТ 19903-74 / 8Ст3сп3 ГОСТ 14637-79			
Утв.	Рубинс						

Инв. № подл. | Подп. и дата | Взам. инв. № | Инв. № дубл. | Подп. и дата

Формат 11В

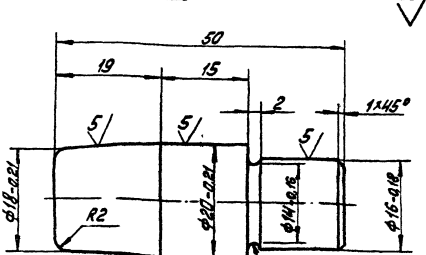

Неуказанные предельные отклонения размеров $\pm \frac{IT14}{2}$.

Изм.	Лист	№ докум.	Подп.	Дата
Разраб.		Орлова		
Пров.		Зилгалвис		
Т. контр.		Суконосов		
Н. контр.		Калмец		
Утв.		Рудина		

21.02.02.113

Ловитель

Лит.	Масса	Масштаб
	0,11	2:1
Лист	Листов 1	

Круг В-22 ГОСТ 2590-71* / 35 ГОСТ 1050-74*

ЛАТГИПРОПРОМ

Формат А1Б

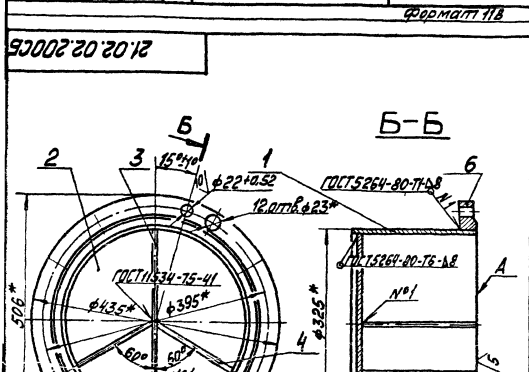

1* Размеры для справок.
2 Неуказанные предельные отклонения размеров $\pm \frac{IT14}{2}$.
3 Обработка поверхностей реза деталей Б4 $\frac{40}{}$
4. Поверхность А обработать после сборки совместно с дет. поз. 3 и 4.

gost.e-ecolog.ru

Изм.	Лист	№ докум.	Подп.	Дата
Разраб.		Эдлиньш		
Пров.		Зилгалвис		
Т. контр.		Суконосов		
Н. контр.		Калмец		
Утв.		Рудина		

21.02.02.200СБ

Камера

Сборочный чертёж

Лит.	Масса	Масштаб
	38,8	1:5
Лист	Листов 1	

ЛАТГИПРОПРОМ

Формат А1Б

Серия 5.903-3 Выпуск 1-2

Формат	Зона	Поз.	Обозначение	Наименование	Кол.	Примечание
				Документация		
А1			21.02.02.200СБ	Сборочный чертёж		
				Детали		
А1		1	21.02.02.201	Корпус камеры	1	
А1		2	21.02.02.103	Дно	1	
Б4		3	21.02.02.202	Перегородка		
				Лист 8 ГОСТ 19903-74 / ВСт3сп3 ГОСТ 14637-79		
				306-1,3 х 200 +2,9 мм	1	3,7кг
Б4		4	21.02.02.203	Перегородка		
				Лист 8 ГОСТ 19903-74 / ВСт3сп3 ГОСТ 14637-79		
				200 +2,9 х 147 -1,0 мм	2	1,8кг
Б4		5	21.02.02.204	Патрубок		
				Труба 57х6 ГОСТ 8732-78 / В20 ГОСТ 8731-74*	2	0,53кг
				Стандартные изделия		
		6		Фланец 300-6 ГОСТ 1255-67	1	

Инв. № подл. | Подпись и дата | Взам. инв. №

Изм.	Лист	№ докум.	Подп.	Дата
Разраб.		Эдлиньш		
Пров.		Зилгалвис		
Т. контр.		Суконосов		
Н. контр.		Калмец		
Утв.		Рудина		

21.02.02.200

Камера

Лит.	Масса	Масштаб
Лист	Листов 1	

ЛАТГИПРОПРОМ

Формат А1Б

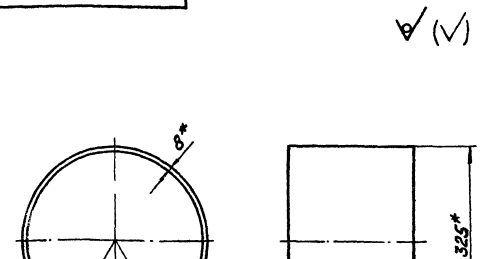

* Размеры для справок.

Изм.	Лист	№ докум.	Подп.	Дата
Разраб.		Орлова		
Пров.		Зилгалвис		
Т. контр.		Суконосов		
Н. контр.		Калмец		
Утв.		Рудина		

21.02.02.201

Корпус камеры

Лит.	Масса	Масштаб
	13,7	1:5
Лист	Листов 1	

Труба 325х8 ГОСТ 8732-78 / В20 ГОСТ 8731-74*

ЛАТГИПРОПРОМ

Формат А1Б