ГОСУДАРСТВЕННЫЙ КОМИТЕТ СОВЕТА МИНИСТРОВ СССР
ПО ДЕЛАМ СТРОИТЕЛЬСТВА
/ГОССТРОЙ СССР/

ТИПОВЫЕ КОНСТРУКЦИИ И ДЕТАЛИ ЗДАНИЙ И СООРУЖЕНИЙ

СЕРИЯ 5903-3

ВАКУУМНЫЕ ДЕАЭРАТОРЫ
И ВОДОСТРУЙНЫЕ ЭЖЕКТОРЫ

Выпуск 1-1

gost.e-ecolog.ru

ЦЕНТРАЛЬНЫЙ ИНСТИТУТ ТИПОВОГО ПРОЕКТИРОВАНИЯ
ГОССТРОЯ СССР

Москва, А-445, Смольная ул., 22

Сдано в печать VII 1955 г.

Заказ № 7198 Тираж 100 экз.

ГОСУДАРСТВЕННЫЙ КОМИТЕТ СОВЕТА МИНИСТРОВ СССР
ПО ДЕЛАМ СТРОИТЕЛЬСТВА /ГОССТРОЙ СССР/

ТИПОВЫЕ КОНСТРУКЦИИ И ДЕТАЛИ ЗДАНИЙ И СООРУЖЕНИЙ

СЕРИЯ 5.903-3

ВАКУУМНЫЕ ДЕАЭРАТОРЫ И ВОДОСТРУЙНЫЕ ЭЖЕКТОРЫ

ВЫПУСК 1-1

РАБОЧИЕ ЧЕРТЕЖИ УЗЛОВ И ДЕТАЛЕЙ

ВАКУУМНЫЙ ДЕАЭРАТОР ДВ-5 С ОХЛАДИТЕЛЕМ ВЫПАРА ОВВ-2

Разработаны проектным институтом „ЛАТГИПРОПРОМ"

Главный инженер института /В.Ф. Овчаров/
Главный инженер проекта /А.П. Думан/

Утверждены Введены в действие НПО ЦИТН с 1 апреля 1982 г. Указание № 241 от 29.12.81 г.

Содержание альбома

Выпуск 1-1 — Серия 5.903-3

Обозначение	Наименование	№ стр.
21.02.00.000	Деаэратор ДВ-5 с охладителем выпара ОВВ-2	2
21.02.00.000 СБ	Сборочный чертеж	3
21.02.01.000	Деаэратор вакуумный ДВ-5	2
21.02.01.000 СБ	Сборочный чертеж	4
21.02.01.100	Корпус нижний	5
21.02.01.100 СБ	Сборочный чертеж	5
21.02.01.101	Корпус	5
21.02.01.102	Кольцо	6
21.02.01.110	Опора	6
21.02.01.110 СБ	Сборочный чертеж	6
21.02.01.111	Лист подкладной	6
21.02.01.112	Плита	7
21.02.01.113	Косынка	7
21.02.01.200	Корпус верхний	7
21.02.01.200 СБ	Сборочный чертеж	7
21.02.01.201	Корпус	8
21.02.01.202	Косынка	8
21.02.01.210	Скоба	8
21.02.01.210 СБ	Сборочный чертеж	8
21.02.01.211	Лист подкладной	9
21.02.01.212	Крюк	9
21.02.01.300	Барботажное устройство (лист 1)	9
21.02.01.300	Барботажное устройство (лист 2)	9
21.02.01.300 СБ	Сборочный чертеж	10
21.02.01.301	Лист барботажный	10
21.02.01.302	Днище	10
21.02.01.303	Труба переливная	11
21.02.01.304	Ребро	11
21.02.01.310	Труба перепускная	11
21.02.01.310 СБ	Сборочный чертеж	11
21.02.01.311	Труба	12
21.02.01.320	Крестовина	12
21.02.01.320 СБ	Сборочный чертеж	12
21.02.01.400	Тарелка переливная	12

Содержание альбома Продолжение

Выпуск 1-1 — Серия 5.903-3

Обозначение	Наименование	№ стр.
21.02.01.400 СБ	Тарелка переливная. Сборочный чертеж	13
21.02.01.401	Лист переливной	13
21.02.01.402	Обечайка	13
21.02.01.500	Тарелка дырчатая	13
21.02.01.500 СБ	Сборочный чертеж	14
21.02.01.501	Лист дырчатый	14
21.02.01.502	Кольцо	14
21.02.01.503	Кольцо	15
21.02.01.600	Отбойник	15
21.02.01.600	Сборочный чертеж	15
21.02.01.700	Крышка	15
21.02.01.700 СБ	Сборочный чертеж	16
21.02.01.701	Крышка	16
21.02.01.800	Коллектор	16
21.02.01.800 СБ	Сборочный чертеж	16
21.02.02.000	Охладитель выпара ОВВ-2	17
21.02.02.000 СБ	Сборочный чертеж	17
21.02.02.001	Прокладка	17
21.02.02.100	Охладитель	18
21.02.02.100 СБ	Сборочный чертеж	18
21.02.02.101	Корпус	18
21.02.02.102	Патрубок	19
21.02.02.103	Дно	19
21.02.02.104	Змеевик	19
21.02.02.110	Каркас	19
21.02.02.110 СБ	Сборочный чертеж	20
21.02.02.111	Фланец	20
21.02.02.112	Перегородка	20
21.02.02.113	Ловитель	21
21.02.02.200	Катера	21
21.02.02.200 СБ	Сборочный чертеж	21
21.02.02.201	Корпус катеры	21

Выпуск 1-1 — Серия 5.903-3

Форм.	Зона	Поз.	Обозначение	Наименование	Кол.	Примечание
				Документация		
22			21.02.00.000 СБ	Сборочный чертеж		
				Сборочные единицы		
11		1	21.02.01.000	Деаэратор вакуумный ДВ-5	1	
11		2	21.02.02.000	Охладитель выпара ОВВ-2	1	

21.02.00.000

Изм.	Лист	№ докум.	Подпись	Дата
Разраб.		Зилгалвис	[illegible]	[illegible]
Пров.		Колмец	[illegible]	[illegible]
Гл.спец.		Сухоносов	[illegible]	[illegible]
Н.контр.		Колмец	[illegible]	[illegible]
Утв.		Попов	[illegible]	

Деаэратор ДВ-5 с охладителем выпара ОВВ-2.

Литера	Лист	Листов
		1

ЛАТГИПРОПРОМ

Формат 11В

Выпуск 1-1 — Серия 5.903-3

Форм.	Зона	Поз.	Обозначение	Наименование	Кол.	Примечание
				Документация		
22			21.02.01.000 СБ	Сборочный чертеж		
				Сборочные единицы		
11		1	21.02.01.100	Корпус нижний	1	
11		2	21.02.01.200	Корпус верхний	1	
11		3	21.02.01.300	Барботажное устройство	1	
11		4	21.02.01.400	Тарелка переливная	1	
11		5	21.02.01.500	Тарелка дырчатая	1	
11		6	21.02.01.600	Отбойник	1	
11		7	21.02.01.700	Крышка	1	
11		8	21.02.01.800	Коллектор	1	

Подпись и дата | Инв. № подл. | Взам. инв. № | Подпись и дата

21.02.01.000

Изм.	Лист	№ докум.	Подпись	Дата
Разраб.		Понова	[illegible]	[illegible]
Пров.		Зилгалвис	[illegible]	[illegible]
Гл.спец.		Сухоносов	[illegible]	[illegible]
Н.контр.		Колмец	[illegible]	[illegible]
Утв.		Попов	[illegible]	

Деаэратор вакуумный ДВ-5

Литера	Лист	Листов
		1

ЛАТГИПРОПРОМ

Формат 11В

21.02.00.000 СБ

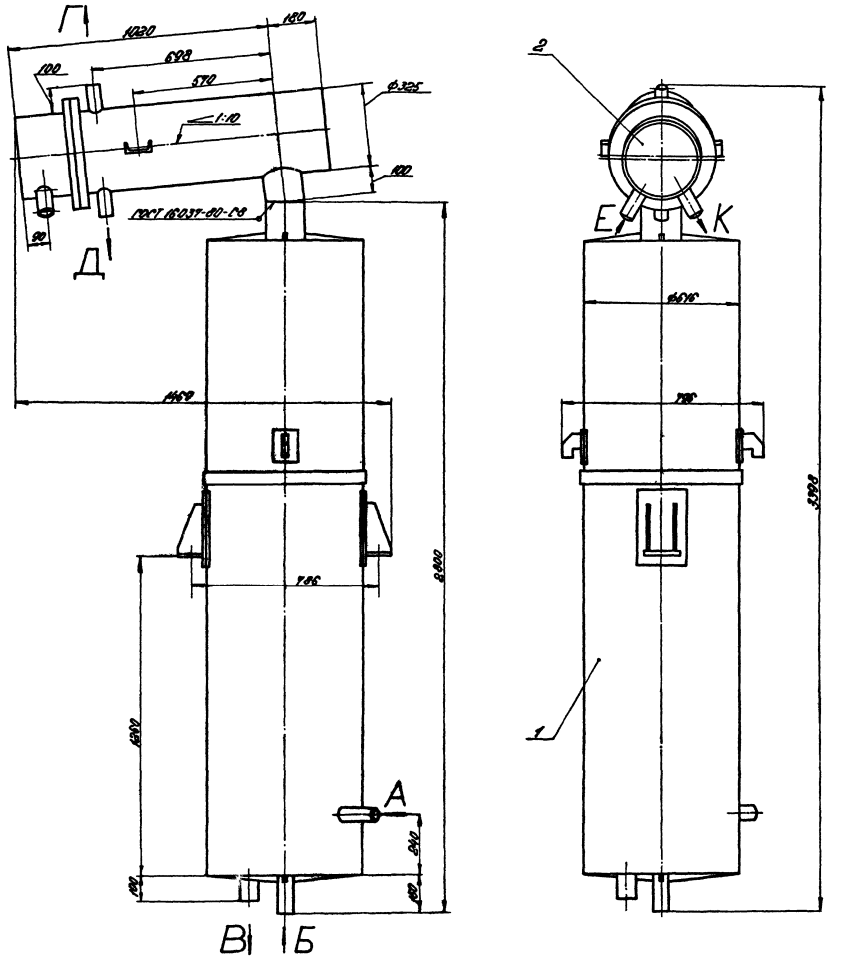

1. Размеры для справок.

Экспликация штуцеров

Индекс	Наименование	Dн, мм
А	Подвод переогретой воды	57
Б	Подвод исходной воды	57
В	Отвод деаэрированной воды	76
Г	Отсос воздуха	57
Д	Отвод конденсата	57
Е	Вход воды	57
К	Отвод воды	57

					21.02.00.000 СБ		
Изм.	Лист	№ докум.	Подпись	Дата	Деаэратор ДВ-5 с охладителем выпара ОВВ-2. Сборочный чертеж.	Литера	Масса	Масштаб
Разраб.		Зингалевич		8.11.71			638,3	1:10
Пров.		Колмец		8.11.71		Лист	Листов 1
Гл. спец.		Сухоносов				ЛАТГИПРОПРОМ	
Н. контр.		Колмец		8.11.71			
Утв.		Попов					

Формат 1-1

Сервис 5.9053

Выпуск 1-1

19898-02 4

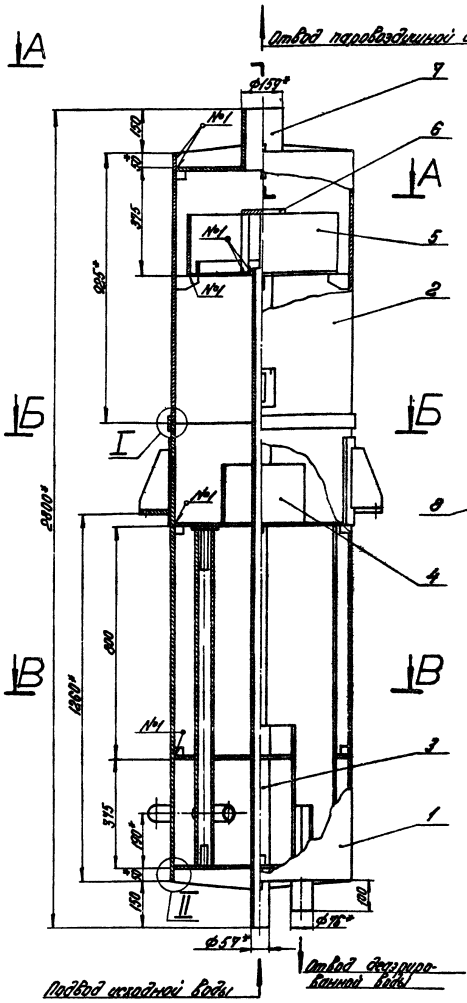

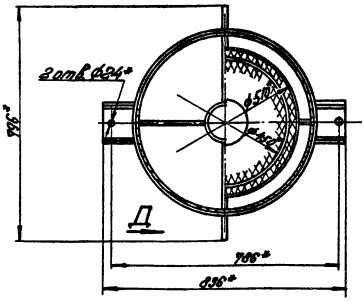

Технические требования

1. Материал, изготовление и сборка по ОСТ 26-291-79.
2. *Размеры для справок.
3. Неуказанные предельные отклонения размеров ± IT14/2.
4. Горелки должны быть установлены строго горизонтально, отклонения от горизонтального положения не более 2 мм.
5. Аппарат окрасить снаружи в два слоя грунтом ГФ-020 по ТУ 6-10-1642-77 или эмалью БТ-577 ГОСТ 5631-79.
6. Контроль качества сварных соединений:
   а) внешний осмотр и измерения;
   б) гидравлическое испытание.
7. Погрузка и крепление аппарата при перевозке по железным дорогам Союза ССР по „ТУ погрузки и крепления грузов" МПС 1969 г.
8. На период транспортировки и хранения все отверстия в штуцерах должны быть защищены от механических повреждений и попадания в сосуд влаги, пыли.
9. Дезгазатор должен соответствовать ГОСТ 16860-77.
10. Аппарат не подлежит ведению Госгортехнадзора.
11. Настоящий чертеж разработан взамен чертежа ЦКТИ отдел №3 05-687 на основании технического проекта ЦКТИ им. Ползунова №0-5365.

Техническая характеристика

Давление рабочее, абсолютное, кгс/см²	0,075÷0,5
Температура, °С	40÷80
Среда	вода, пар
Емкость, м³	0,67
Давление пробное при гидроиспытании, избыточное, кгс/см²	2

Гл.инж.				21.02.01.000 СБ	
Нач.отд.	№3 Докучаев				
Разраб.	Зуйкевич			Дезгазатор вакуумный ДВ-5. Сборочный чертеж.	Литера / Масса / Масштаб
Пров.	Камаев				471 / 1:10
Т.контр.	Сарыгулов				Лист / Листов 1
Н.контр.	Камаев				ЛАТГИПРОПРОМ
Утв.	Попов				

Инв.№ подл. | Подпись и дата | Взам.инв.№

Выпуск 1-1

Серия 5.903-3

Форм.	Зона	Поз.	Обозначение	Наименование	Кол.	Примечание
				Документация		
12			21.02.01.100СБ	Сборочный чертёж		
				Сборочные единицы		
11		1	21.02.01.110	Опора	2	
				Детали		
11		2	21.02.01.101	Корпус	1	
11		3	21.02.01.102	Кольцо	1	
Б4		4	21.02.01.103	Упор		
				Лист 6 ГОСТ 19903-74 / 12Х13 ГОСТ 7350-77		
				30±0,8 × 30±0,8 мм	8	0,05кг

Изм.	Лист	№ докум.	Подп.	Дата
Разраб.		Ионова		
Пров.		Зилгалвис		
Гл.спец.		Сухоносов		
Н.контр.		Колмец		
Утв.		Попов		

21.02.01.100

Корпус нижний

Лит.	Лист	Листов
		1

ЛАТГИПРОПРОМ

Формат 11В

Инв. № подл. | Подп. и дата | Взам. инв. № | Инв. № дубл. | Подп. и дата

21.02.01.101

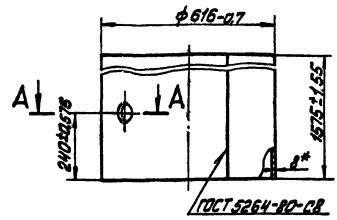

А–А
М1:5

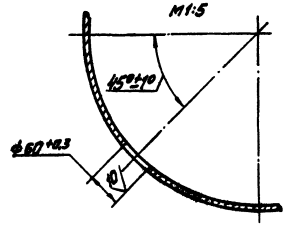

* Размер для справок.

Изм.	Лист	№ докум.	Подп.	Дата
Разраб.		Ионова		
Пров.		Зилгалвис		
Гл.спец.		Сухоносов		
Н.контр.		Колмец		
Утв.		Попов		

21.02.01.101

Корпус

Лит.	Масса	Масштаб
	188,75	1:10

Лист 8 ГОСТ 19903-74 / 12Х13 ГОСТ 7350-77

Лист | Листов 1

ЛАТГИПРОПРОМ

Формат 11В

Инв. № подл. | Подп. и дата | Взам. инв. № | Инв. № дубл. | Подп. и дата

21.02.01.100СБ

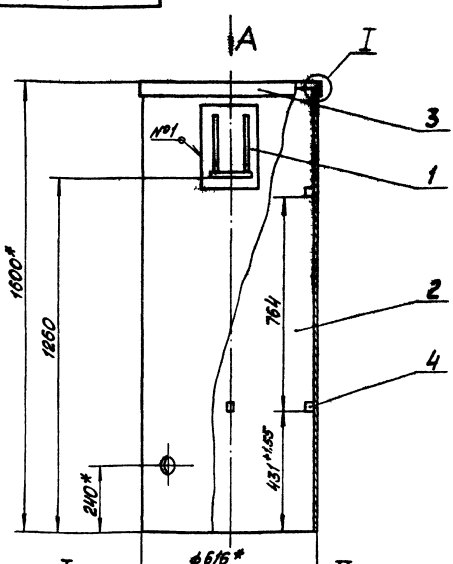

Вид А

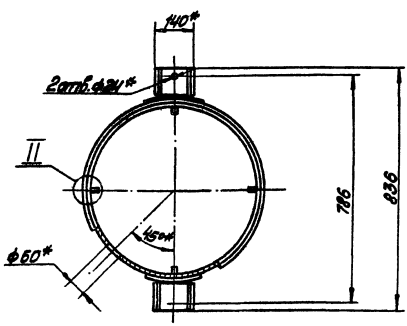

1.* Размеры для справок.
2. Неуказанные предельные отклонения размеров ± $\frac{П14}{2}$
3. Обработка поверхностей реза деталей Б4 $\sqrt{40}$.

I
М1:2

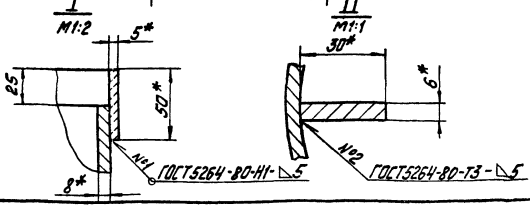

Изм.	Лист	№ докум.	Подп.	Дата
Разраб.		Ионова		
Пров.		Зилгалвис		
Гл.спец.		Сухоносов		
Н.контр.		Колмец		
Утв.		Попов		

21.02.01.100 СБ

Корпус нижний
Сборочный чертёж.

Лит.	Масса	Масштаб
	210,3	1:10

Лист | Листов 1

ЛАТГИПРОПРОМ

1898-02 Е

21.02.01.102

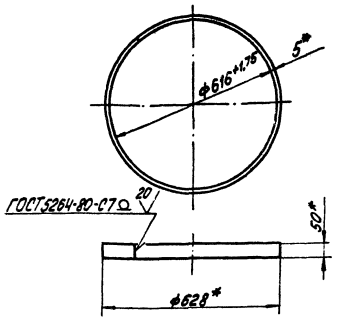

* Размеры для справок.

Изм.	Лист	№ докум.	Подп.	Дата	21.02.01.102			
Разраб.		Ионова			Кольцо	Лит.	Масса	Масштаб
Пров.		Зилгалвис					3,83	1:10
Гл. спец.		Сухоносов				Лист	Листов 1	
Н. контр.		Колмец			Полоса 5х50 ГОСТ 103-76 / 8Ст3сп3 ГОСТ 535-79	ЛАТГИПРОПРОМ		
Утв.		Попов						

Формат 11В

Изм.	Лист	№ докум.	Подп.	Дата	21.02.01.110			
Разраб.		Ионова			Опора	Лит.	Лист	Листов 1
Пров.		Зилгалвис				ЛАТГИПРОПРОМ		
Гл. спец.		Сухоносов						
Н. контр.		Колмец						
Утв.		Попов						

Формат 11В

Серия 5.903-3 Выпуск 1-1

Форм.	Зона	Поз.	Обозначение	Наименование	Кол.	Примечание
				Документация		
11			21.02.01.110 СБ	Сборочный чертёж		
				Детали		
11		1	21.02.01.111	Лист подкладной	1	
11		2	21.02.01.112	Плита	1	
11		3	21.02.01.113	Косынка	2	

Инв. № подл. | Подп. и дата | Взам. инв. № | Инв. № дубл. | Подп. и дата

21.02.01.110 СБ

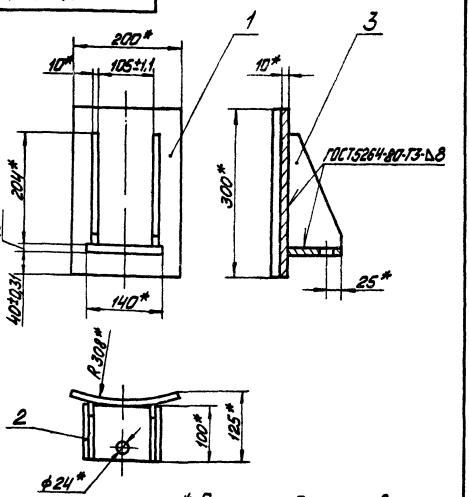

* Размеры для справок.

Изм.	Лист	№ докум.	Подп.	Дата	21.02.01.110 СБ			
Разраб.		Ионова			Опора Сборочный чертёж	Лит.	Масса	Масштаб
Пров.		Зилгалвис					8,66	1:5
Гл. спец.		Сухоносов				Лист	Листов 1	
Н. контр.		Колмец				ЛАТГИПРОПРОМ		
Утв.		Попов						

Формат 11В

21.02.01.111

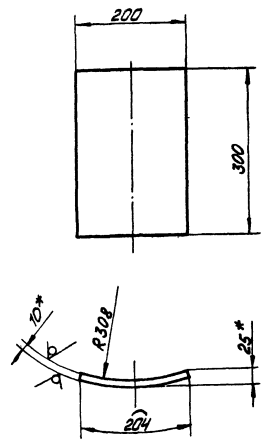

1. *Размеры для справок.
2. Неуказанные предельные отклонения размеров $\pm\frac{IT14}{2}$.

Серия 5.903-3 Выпуск 1-1

Инв. № подл. | Подп. и дата | Взам. инв. № | Инв. № дубл. | Подп. и дата

Изм.	Лист	№ докум.	Подп.	Дата	21.02.01.111			
Разраб.		Ионова			Лист подкладной	Лит.	Масса	Масштаб
Пров.		Зилгалвис					4,81	1:5
Гл. спец.		Сухоносов				Лист	Листов 1	
Н. контр.		Колмец			Лист 10 ГОСТ 19903-74 / 8Ст3сп3 ГОСТ 14637-79	ЛАТГИПРОПРОМ		
Утв.		Попов						

Формат 11В

21.02.01.112

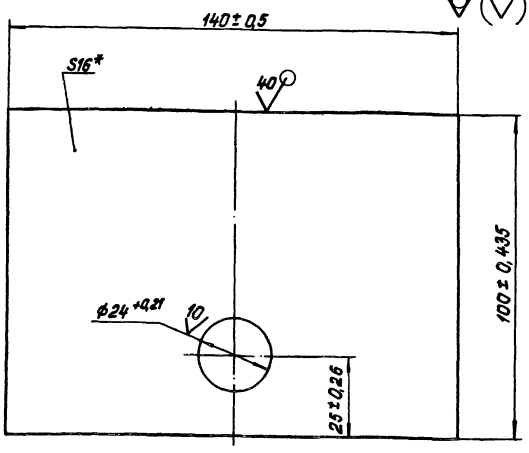

*Размер для справок.

Изм.	Лист	№ докум.	Подпись	Дата	21.02.01.112		
Разраб.		Ионова			Плита	Лит.	Масса 1,71	Масштаб 1:1
Пров.		Зилгалвис				Лист	Листов 1
Гл. спец.		Сухоносов			Лист 16 ГОСТ 19903-74 / 8Ст3сп3ГОСТ14637-79	ЛАТГИПРОПРОМ	
Н. контр.		Колмец					
Утв.		Попов					

Формат 11

Серия 5.903-3 Выпуск 1-1

Инв. № подл. | Подпись и дата | Взам. инв. № | Инв. № дубл. | Подпись и дата

21.02.01.113

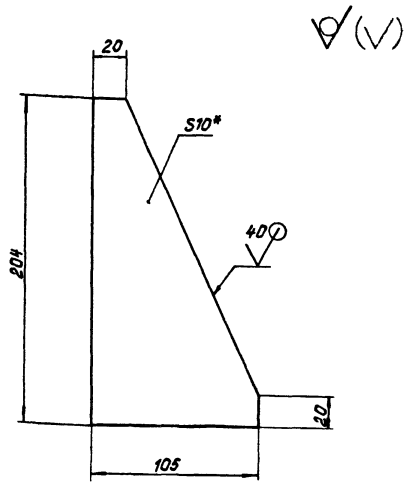

1.* Размеры для справок.

2. Неуказанные предельные отклонения размеров $\pm\frac{IT14}{2}$.

Изм.	Лист	№ докум.	Подпись	Дата	21.02.01.113		
Разраб.		Ионова			Косынка	Лит.	Масса 1,07	Масштаб 1:2
Пров.		Зилгалвис				Лист	Листов 1
Гл. спец.		Сухоносов			Лист 10 ГОСТ 19903-74 / 8Ст3сп3ГОСТ14637-79	ЛАТГИПРОПРОМ	
Н. контр.		Колмец					
Утв.		Попов					

Формат 11

Зона	Поз.	Обозначение	Наименование	Кол.	Примечание
			Документация		
		21.02.01.200СБ	Сборочный чертеж		
			Сборочные единицы		
	1	21.02.01.210	Скоба	2	
			Детали		
	2	21.02.01.201	Корпус	1	
	3	21.02.01.202	Косынка	4	
	4	21.02.01.203	Косынка		
			Лист 6 ГОСТ 19903-74 / 12Х13 ГОСТ 7350-77		
			30±0,8 x 30±0,8 мм	4	0,05 кг

Изм.	Лист	№ докум.	Подпись	Дата	21.02.01.200		
Разраб.		Ионова			Корпус верхний	Лит.	Лист	Листов 1
Пров.		Зилгалвис				ЛАТГИПРОПРОМ	
Гл. спец.		Сухоносов					
Н. контр.		Колмец					
Утв.		Попов					

Формат 11

Серия 5.903-3 Выпуск 1-1

Инв. № подл. | Подпись и дата | Взам. инв. № | Инв. № дубл. | Подпись и дата

21.02.01.200 СБ

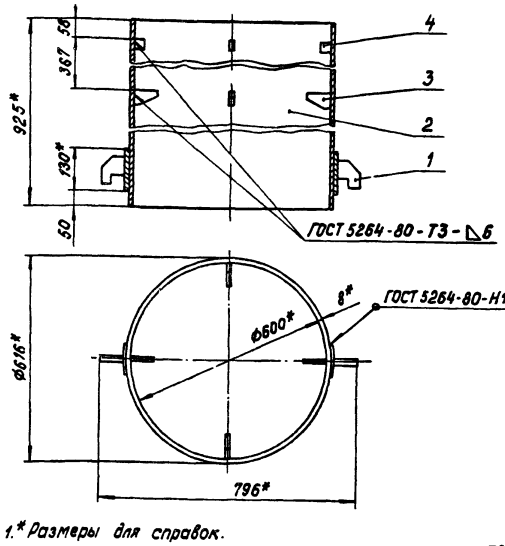

1.* Размеры для справок.

2. Неуказанные предельные отклонения размеров $\pm\frac{IT14}{2}$

3. Обработка поверхностей реза деталей БЧ 40.

Изм.	Лист	№ докум.	Подпись	Дата	21.02.01.200 СБ		
Разраб.		Ионова			Корпус верхний. Сборочный чертеж.	Лит.	Масса 115,02	Масштаб 1:10
Пров.		Зилгалвис				Лист	Листов 1
Гл. спец.		Сухоносов				ЛАТГИПРОПРОМ	
Н. контр.		Колмец					
Утв.		Попов					

Формат 11

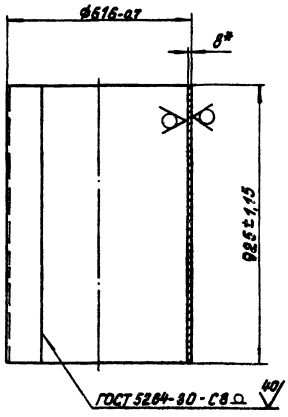

*Размер для справок.

Изм.	Лист	№ докум.	Подпись	Дата	21.02.01.201		
Разраб.		Ионова			Корпус	Лит.	Масса 110,96	Масштаб 1:10
Пров.		Зингалиев				Лист	Листов 1
Т. спец.		Суконосов			в ГОСТ 19903-74	ЛАТГИПРОПРОМ	
Н. контр.		Колмец			Лист 12Х13 ГОСТ 7350-77		
Утв.		Попов					

Формат А1

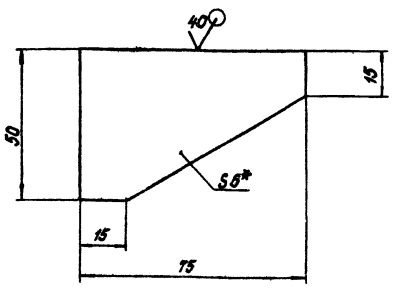

1.* Размер для справок.

2. Неуказанные предельные отклонения размеров $\pm \frac{IT14}{2}$.

Изм.	Лист	№ докум.	Подпись	Дата	21.02.01.202		
Разраб.		Ионова			Косынка	Лит.	Масса 0,13	Масштаб 1:1
Пров.		Зингалиев				Лист	Листов 1
Т. спец.		Суконосов			в ГОСТ 19903-74	ЛАТГИПРОПРОМ	
Н. контр.		Колмец			Лист 12Х13 ГОСТ 7350-77		
Утв.		Попов					

Формат А1

Формат	Зона	Поз.	Обозначение	Наименование	Кол.	Примечание
				Документация		
А1			21.02.01.210 СБ	Сборочный чертеж		
				Детали		
А1		1	21.02.01.211	Лист подкладной	1	
А1		2	21.02.01.212	Крюк	1	

Изм.	Лист	№ докум.	Подпись	Дата	21.02.01.210		
Разраб.		Ионова			Скоба	Лит.	Лист	Листов 1
Пров.		Зингалиев				ЛАТГИПРОПРОМ	
Т. спец.		Суконосов					
Н. контр.		Колмец					
Утв.		Попов					

Формат А1

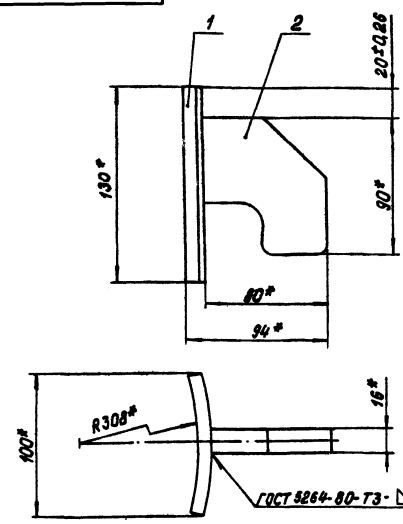

*Размеры для справок.

Изм.	Лист	№ докум.	Подпись	Дата	21.02.01.210 СБ		
Разраб.		Ионова			Скоба	Лит.	Масса 1,67	Масштаб 1:2
Пров.		Зингалиев			Сборочный чертеж	Лист	Листов 1
Т. спец.		Суконосов				ЛАТГИПРОПРОМ	
Н. контр.		Колмец					
Утв.		Попов					

Инв. № подл. | Подпись и дата | Взам. инв. №

Серия 5.903-3 Выпуск 1-1

21.02.01.211

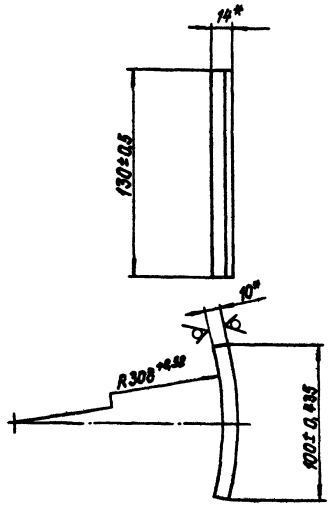

*Размеры для справок.

Изм.	Лист	№ докум.	Подп.	Дата
Разраб.		Ионова		
Пров.		Зигалвие		
Гл.спец.		Суханосов		
Н.контр.		Колмец		
Утв.		Попов		

21.02.01.211

Лист подкладной

Лит.	Масса	Масштаб
	1,03	1:2

Лист | Листов 1

Лист 10 ГОСТ 19903-74 / В Ст3сп3 ГОСТ 14637-79

ЛАТГИПРОПРОМ

Формат А1

21.02.01.212

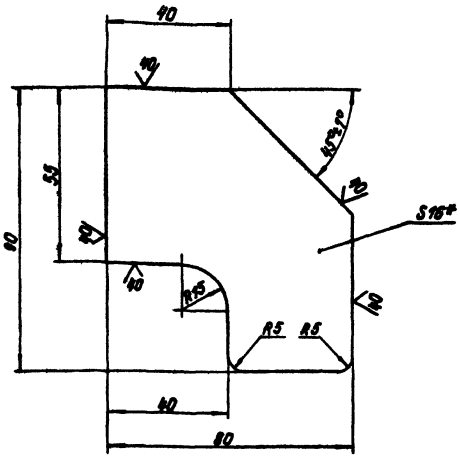

1* Размеры для справок.

2. Неуказанные предельные отклонения размеров $\pm \frac{IT14}{2}$.

Изм.	Лист	№ докум.	Подп.	Дата
Разраб.		Ионова		
Пров.		Зигалвие		
Гл.спец.		Суханосов		
Н.контр.		Колмец		
Утв.		Попов		

21.02.01.212

Крюк

Лит.	Масса	Масштаб
	0,64	1:1

Лист | Листов 1

Лист 16 ГОСТ 19903-74 / В Ст3сп3 ГОСТ 14637-79

ЛАТГИПРОПРОМ

Формат А1

Серия 5.903-3 Выпуск 1-1

Инв. № подл. | Подпись и дата | Взам. инв. № | Инв. № дубл. | Подпись и дата

Формат	Зона	Поз.	Обозначение	Наименование	Кол.	Примечание
				Документация		
А2			21.02.01.300 СБ	Сборочный чертеж		
				Сборочные единицы		
А1		1	21.02.01.310	Труба перепускная	2	
А1		2	21.02.01.320	Крестовина	1	
				Детали		
А1		3	21.02.01.301	Лист барботажный	1	
А1		4	21.02.01.302	Днище	1	
А1		5	21.02.01.303	Труба переливная	1	
А1		6	21.02.01.304	Ребро	4	
Б4		7	21.02.01.305	Труба подводящая		
				Труба 57х3,5 ГОСТ 8732-78 / В20 ГОСТ 8731-74*	1	10,35 кг
Б4		8	21.02.01.306	Перегородка		
				Лист 5 ГОСТ 19903-74 / 12Х13 ГОСТ 7350-77		
				1167-2,6 х 285-1,3 мм	1	13,06 кг
Б4		9	21.02.01.307	Перегородка		
				Лист 5 ГОСТ 19903-74 / 12Х13 ГОСТ 7350-77		
				473±0,775 х 278±0,65 мм	1	5,16 кг

Изм.	Лист	№ докум.	Подп.	Дата
Разраб.		Ионова		
Пров.		Зигалвие		
Гл.спец.		Суханосов		
Н.контр.		Колмец		
Утв.		Попов		

21.02.01.300

Барботажное устройство

Лит.	Лист	Листов
	1	2

ЛАТГИПРОПРОМ

Формат А1

Формат	Зона	Поз.	Обозначение	Наименование	Кол.	Примечание
А1		10	21.02.01.308	Перегородка		
				Лист 5 ГОСТ 19903-74 / 12Х13 ГОСТ 7350-77		
				400±0,7 х 100±0,435 мм	2	1,57 кг
Б4		11	21.02.01.309	Патрубок		
				Труба 76х3,5 ГОСТ 8732-78 / В20 ГОСТ 8731-74*		
				L = 150±0,5 мм	1	0,7 кг

Серия 5.903-3 Выпуск 1-1

Инв. № подл. | Подпись и дата | Взам. инв. № | Инв. № дубл. | Подпись и дата

Изм.	Лист	№ докум.	Подпись	Дата

21.02.01.300 Лист 2

Формат А1

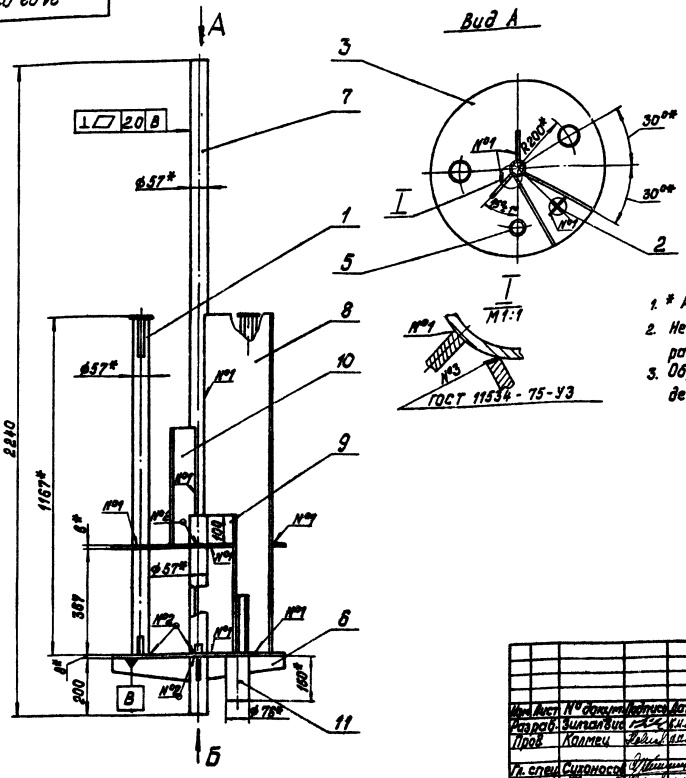

					21.02.01.300 СБ		
Изм.	Лист	№ докум.	Подпись	Дата	Барботажное устройство Сборочный чертеж	Лит.	Масса	Масштаб
Разраб.		Зинкевич		4.11.91			77,8	1:10
Пров.		Колмец		4.11.91		Лист	Листов 1
Гл. спец.		Суконосов				ЛАТГИПРОПРОМ	
Н. контр.		Колмец		4.11.91			
Утв.		Попов					

Формат 12Г

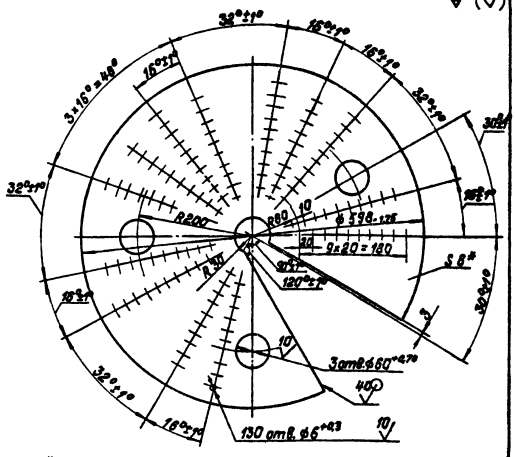

					21.02.01.301		
Изм.	Лист	№ докум.	Подпись	Дата	Лист барботажный	Лит.	Масса	Масштаб
Разраб.		Зинкевич		4.11.91			11,2	1:5
Пров.		Колмец		4.11.91		Лист	Листов 1
Гл. спец.		Суконосов				ЛАТГИПРОПРОМ	
Н. контр.		Колмец		4.11.91			
Утв.		Попов					

Лист 6 ГОСТ 19903-74 12Х18 ГОСТ 7350-77

Формат 11

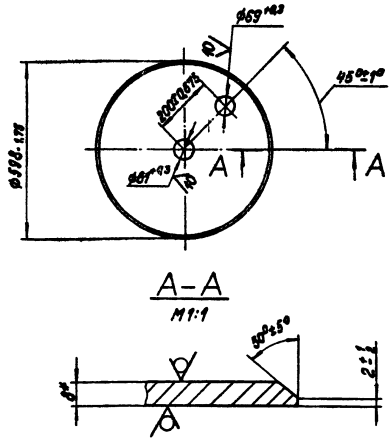

					21.02.01.302		
Изм.	Лист	№ докум.	Подпись	Дата	Днище	Лит.	Масса	Масштаб
Разраб.		Зинкевич		4.11.91			17,22	1:10
Пров.		Колмец		4.11.91		Лист	Листов 1
Гл. спец.		Суконосов				ЛАТГИПРОПРОМ	
Н. контр.		Колмец		4.11.91			
Утв.		Попов					

Лист 8 ГОСТ 19903-74 12Х13 ГОСТ 7350-77

Серия 5.903-3 Выпуск 1-1

Инв. № подл. | Подпись и дата | Взам. инв. № | Инв. № дубл. | Подпись и дата

Формат 11

21.02.01.303

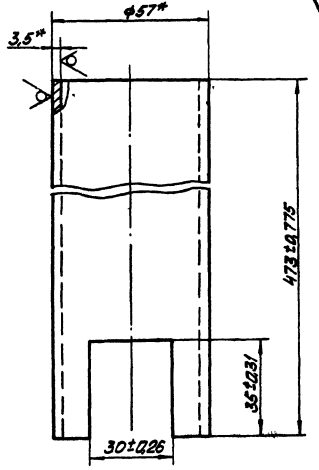

*Размеры для справок

Изм.	Лист	№ докум.	Подп.	Дата
Разраб.		Цонова		
Пров.		Зингалиев		
Гл.спец.		Тихонов		
Н.контр.		Крамец		
Утв.		Попов		

21.02.01.303

Труба переливная

Труба 57×3,5 ГОСТ 8732-78 / В20 ГОСТ 8731-74*

Лит.	Масса	Масштаб
	2,13	1:1
Лист	Листов 1	

ЛАТГИПРОПРОМ

Формат 11Б

Инв.№ подл. | Подпись и дата | Взам.инв.№ | Инв.№ дубл. | Подпись и дата

Серия 5.903-3 Выпуск 1-1

21.02.01.304

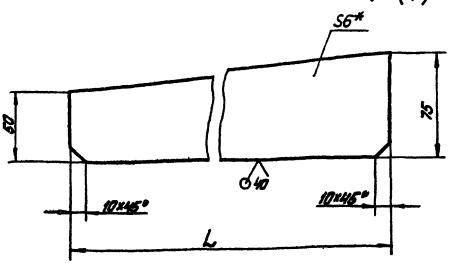

Обозначение	L, мм	Масса, кг
21.02.01.304	271-1,3	0,8
-01	219-1,15	0,64

1. * Размеры для справок.
2. Неуказанные предельные отклонения размеров ±(IT14/2).

Изм.	Лист	№ докум.	Подп.	Дата
Разраб.		Цонова		
Пров.		Зингалиев		
Гл.спец.		Тихонов		
Н.контр.		Крамец		
Утв.		Попов		

21.02.01.304

Ребро

6 ГОСТ 19903-74 / Лист 8 Ст3 сп3 ГОСТ 14637-79

Лит.	Масса	Масштаб
	см. табл	1:2
Лист	Листов 1	

ЛАТГИПРОПРОМ

Формат 11Б

Инв.№ подл. | Подпись и дата | Взам.инв.№ | Инв.№ дубл. | Подпись и дата

Серия 5.903-3 Выпуск 1-1

Формат	Зона	Поз.	Обозначение	Наименование	Кол.	Примечание
				Документация		
11			21.02.01.310СБ	Сборочный чертёж		
				Детали		
11		1	21.02.01.311	Труба	1	
54		2	21.02.01.312	Крышка		
				Лист 5 ГОСТ 19903-74 / 12×13 ГОСТ 7350-77	1	0,2 кг

21.02.01.310

Труба переливная

Изм.	Лист	№ докум.	Подп.	Дата
Разраб.		Цонова		
Пров.		Зингалиев		
Гл.спец.		Тихонов		
Н.контр.		Крамец		
Утв.		Попов		

Лит.	Масса	Масштаб
Лист	Листов	Листов 1

ЛАТГИПРОПРОМ

Формат 11Б

Инв.№ подл. | Подпись и дата | Взам.инв.№ | Инв.№ дубл. | Подпись и дата

21.02.01.310СБ

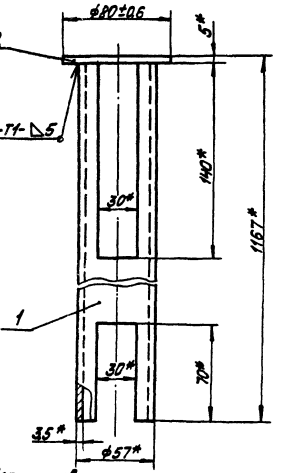

1. * Размеры для справок.
2. Обработка поверхностей реза деталей 54 40

Изм.	Лист	№ докум.	Подп.	Дата
Разраб.		Цонова		
Пров.		Зингалиев		
Гл.спец.		Тихонов		
Н.контр.		Крамец		
Утв.		Попов		

21.02.01.310СБ

Труба переливная

Сборочный чертёж

Лит.	Масса	Масштаб
	52	1:2
Лист	Листов	Листов 1

ЛАТГИПРОПРОМ

Формат 11Б

Инв.№ подл. | Подпись и дата | Взам.инв.№ | Инв.№ дубл. | Подпись и дата

21.02.01.311

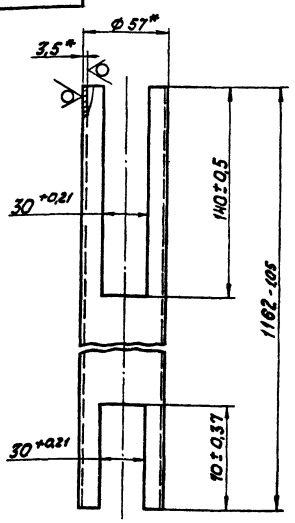

20 (√)

* Размеры для справок.

Изм.	Лист	№ докум.	Подп.	Дата
Разраб.		Ионова		
Пров.		Зилгалвис		
Т.спец.		Сухоносов		
Н.контр.		Колмец		
Утв.		Попов		

21.02.01.311

Труба

Труба 57×3,5 ГОСТ 8732-78
В 20 ГОСТ 8731-74*

Лит.	Масса	Масштаб
	5	1:2

Лист | Листов 1

ЛАТГИПРОПРОМ

Формат 11В

Серия 5.903-3 Выпуск 1-1

Формат	Зона	Поз.	Обозначение	Наименование	Кол.	Примечание
				Документация		
11			21.02.01.320 СБ	Сборочный чертеж		
				Детали		
БЧ		1	21.02.01.321	Ребро		
				Лист 5 ГОСТ 19903-74 / 12Х13 ГОСТ 7350-77	1	0,6 кг
БЧ		2	21.02.01.322	Ребро		
				Лист 5 ГОСТ 19903-74 / 12Х13 ГОСТ 7350-77	2	0,3 кг

Инв. № подл. | Подп. и дата | Взам. инв. № | Инв. № дубл. | Подп. и дата

Изм.	Лист	№ докум.	Подп.	Дата
Разраб.		Ионова		
Пров.		Зилгалвис		
Т.спец.		Сухоносов		
Н.контр.		Колмец		
Утв.		Попов		

21.02.01.320

Крестовина

Лит.	Лист	Листов
		1

ЛАТГИПРОПРОМ

Формат 11В

21.02.01.320СБ

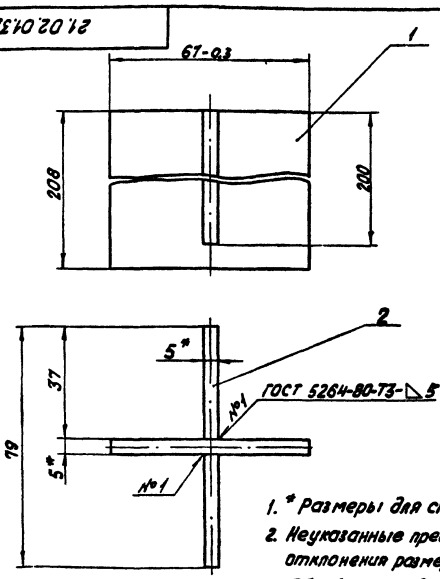

1. * Размеры для справок.
2. Неуказанные предельные отклонения размеров: $\pm\frac{IT14}{2}$.
3. Обработка поверхностей реза деталей БЧ ▽40.

Изм.	Лист	№ докум.	Подп.	Дата
Разраб.		Ионова		
Пров.		Зилгалвис		
Т.спец.		Сухоносов		
Н.контр.		Колмец		
Утв.		Попов		

21.02.01.320 СБ

Крестовина Сборочный

Лит.	Масса	Масштаб
	1,2	1:1

Лист | Листов 1

ЛАТГИПРОПРОМ

Серия 5.903-3 Выпуск 1-1

Формат	Зона	Поз.	Обозначение	Наименование	Кол.	Примечание
				Документация		
11			21.02.01.400 СБ	Сборочный чертеж		
				Детали		
11		1	21.02.01.401	Лист переливной	1	
11		2	21.02.01.402	Обечайка	1	

Инв. № подл. | Подп. и дата | Взам. инв. № | Инв. № дубл. | Подп. и дата

Изм.	Лист	№ докум.	Подп.	Дата
Разраб.		Ионова		
Пров.		Зилгалвис		
Т.спец.		Сухоносов		
Н.контр.		Колмец		
Утв.		Попов		

21.02.01.400

Тарелка переливная

Лит.	Лист	Листов
		1

ЛАТГИПРОПРОМ

21.02.01.400

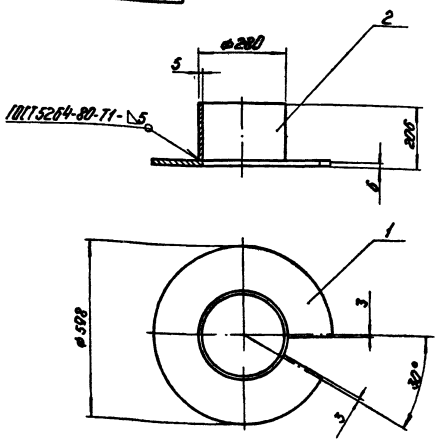

Размеры для справок.

						21.02.01.400 СБ				
Изм.	Лист	№ докум.	Подп.	Дата	Тарелка переливная. Сборочный чертеж.	Лит.	Масса	Масштаб		
Разраб.		Попова					16,5	1:10		
Пров.		Зиганшин				Лист	Листов 1			
Т.контр.		Сухонос								
Н.контр.		Кольнец				ЛАТГИПРОПРОМ				
Утв.		Попов								

Формат А4

21.02.01.401

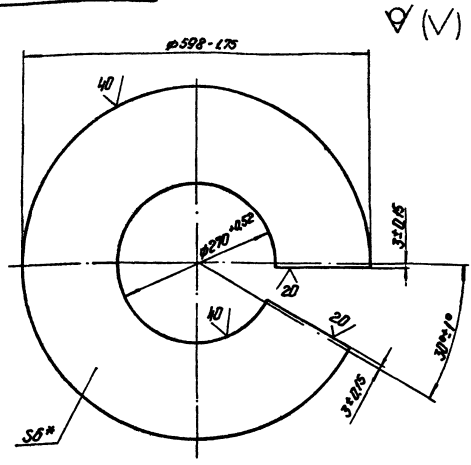

* Размер для справок.

Серия 5.903-3 Выпуск 1-1

Инв.№ подл. | Подп. и дата | Взам.инв.№ | Инв.№ дубл. | Подп. и дата

						21.02.01.401				
Изм.	Лист	№ докум.	Подп.	Дата	Лист переливной	Лит.	Масса	Масштаб		
Разраб.		Попова					9,7	1:5		
Пров.		Зиганшин				Лист	Листов 1			
Т.контр.		Сухонос								
Н.контр.		Кольнец			Лист 6 ГОСТ 19903-74 12Х13 ГОСТ 7350-77	ЛАТГИПРОПРОМ				
Утв.		Попов								

Формат А4

21.02.01.402

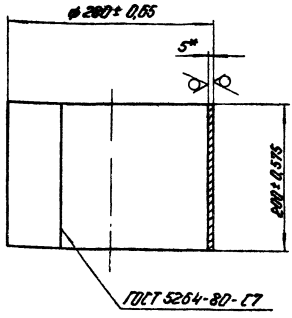

*Размер для справок.

						21.02.01.402				
Изм.	Лист	№ докум.	Подп.	Дата	Обечайка	Лит.	Масса	Масштаб		
Разраб.		Попова					48	1:4		
Пров.		Зиганшин				Лист	Листов 1			
Т.контр.		Сухонос								
Н.контр.		Кольнец			Лист 5 ГОСТ 19903-74 12Х13 ГОСТ 7350-77	ЛАТГИПРОПРОМ				
Утв.		Попов								

Формат А4

Формат	Зона	Поз.	Обозначение	Наименование	Кол.	Примечание
				Документация		
А4		1	21.02.01.500 СБ	Сборочный чертеж		
				Детали		
А2		1	21.02.01.501	Лист дырчатый	1	
А4		2	21.02.01.502	Кольцо	1	
А4		3	21.02.01.503	Кольцо	1	

						21.02.01.500				
Изм.	Лист	№ докум.	Подп.	Дата	Тарелка дырчатая	Лит.	Лист	Листов 1		
Разраб.		Попова								
Пров.		Зиганшин								
Т.контр.		Сухонос								
Н.контр.		Кольнец				ЛАТГИПРОПРОМ				
Утв.		Попов								

Серия 5.903-3 Выпуск 1-1

Инв.№ подл. | Подп. и дата | Взам.инв.№ | Инв.№ дубл. | Подп. и дата

Серия 5.903-3 Выпуск 1-1

21.02.01.500 СБ

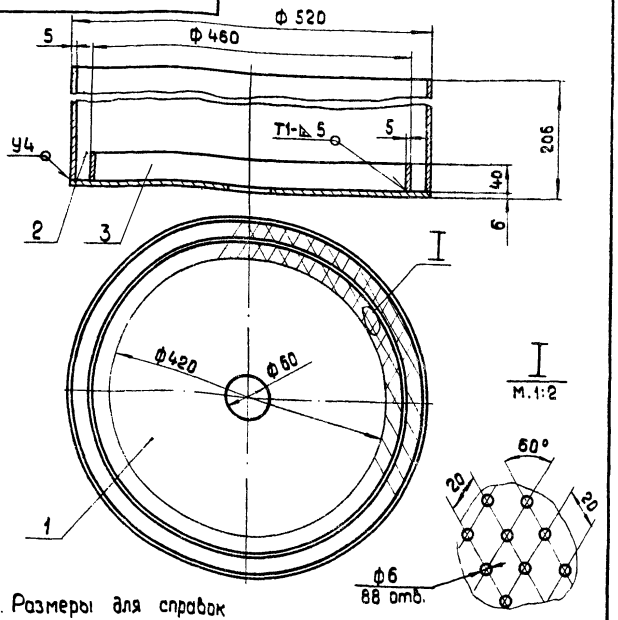

1. Размеры для справок
2. Сварные швы по ГОСТ 5264-80

Изм.	Лист	№ докум.	Подп.	Дата
Разраб.		Ионова		6.11.91
Пров.		Зилгалбис		6.11.91
Гл. спец.		Суконосов		
Н. контр.		Колпец		8.11.91
Утв.		Попов		

21.02.01.500 СБ

Тарелка дырчатая
Сборочный чертеж

Лит.	Масса	Масштаб
	24.71	1:5
Лист	Листов 1	

ЛАТГИПРОПРОМ

Формат 11

Серия 5.903-3 Выпуск 1-1

Взам. инв. № | Инв. № дубл. | Подп. и дата | Инв. № подл. | Подп. и дата

21.02.01.502

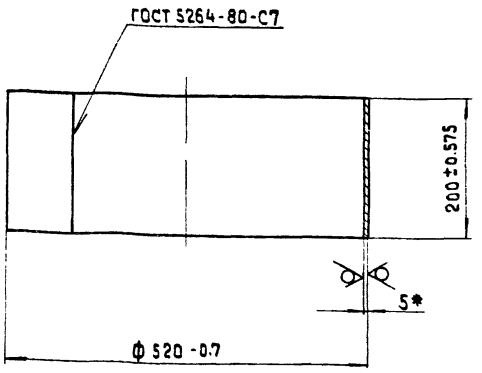

40 (V)

* Размер для справок

Изм.	Лист	№ докум.	Подп.	Дата
Разраб.		Ионова		6.11.91
Пров.		Зилгалбись		6.11.91
Гл. спец.		Суконосов		
Н. контр.		Колпец		8.11.91
Утв.		Попов		

21.02.01.502

Кольцо

Лит.	Масса	Масштаб
	12.7	1:5
Лист	Листов 1	

Лист 5 ГОСТ 19903-74
12Х13 ГОСТ 7350-77

ЛАТГИПРОПРОМ

Формат 11

21.02.01.501

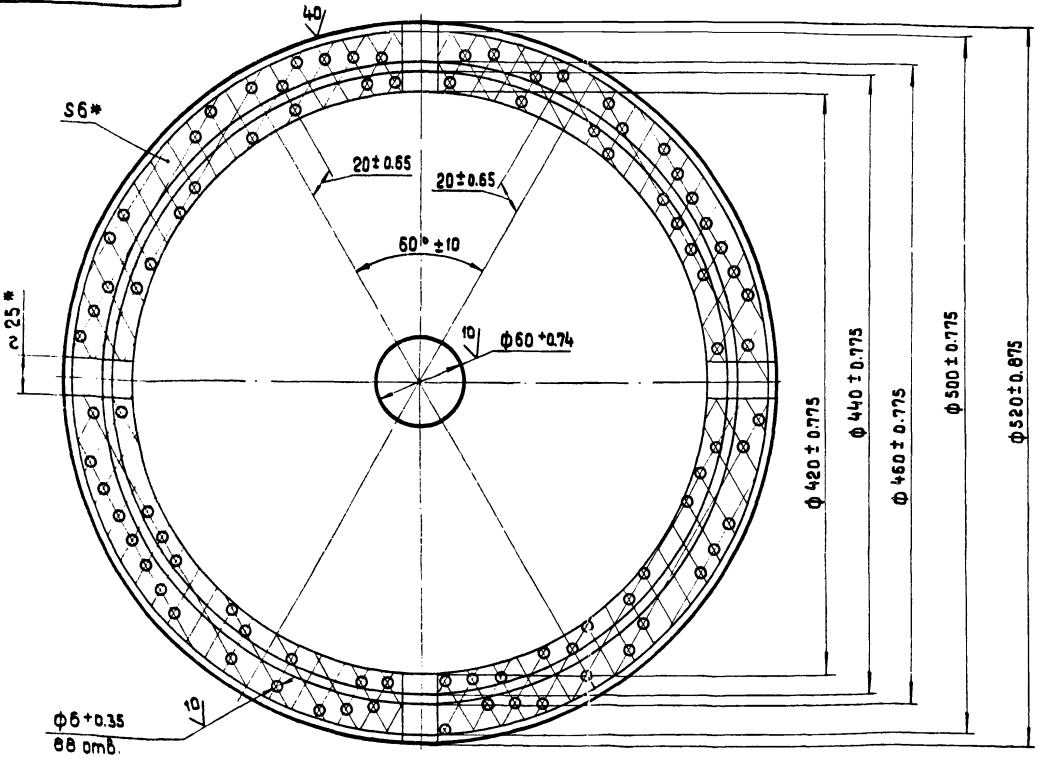

* Размеры для справок

Изм.	Лист	№ докум.	Подпись	Дата
Разраб.		Зилгалбис		6.11.91
Пров.		Колпец		8.11.91
Гл. спец.		Суконосов		
Н. контр.		Колпец		8.11.91
Утв.		Попов		

21.02.01.501

Лист дырчатый

Лит.	Масса	Масштаб
	9.76	1:2.5
Лист	Листов 1	

Лист 6 ГОСТ 19903-74
12Х13 ГОСТ 7350-77

ЛАТГИПРОПРОМ

Формат 12Г

21.02.01.503

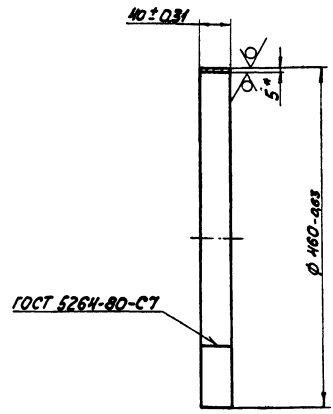

* Размер для справок.

Изм.	Лист	№ докум.	Подп.	Дата
Разраб.		Ионова		
Пров.		Зинкевич		
Т. контр.				
Н. контр.		Колмец		
Утв.		Попов		

21.02.01.503

Кольцо

Лит. | Масса 2,25 | Масштаб 1:4

Лист | Листов 1

Лист 5 ГОСТ 19903-74 / 12Х13 ГОСТ 7350-77

ЛАТГИПРОПРОМ

Формат 11 В

Выпуск 1-1. Серия 5.903-3

Формат	Зона	Поз.	Обозначение	Наименование	Кол.	Примечание
				Документация		
11			21.02.01.600СБ	Сборочный чертеж		
				Детали		
Б4		1	21.02.01.601	Отбойник		
				Лист 5 ГОСТ 19903-74 / 12Х13 ГОСТ 7350-77	1	0,7 кг
Б4		2	21.02.01.602	Ножка		
				Полоса 5×30 ГОСТ 103-76 / 12Х13 ГОСТ 5949-75	4	0,24 кг

Инв. № подл. | Подп. и дата | Взам. инв. № | Инв. № дубл. | Подп. и дата

Изм.	Лист	№ докум.	Подп.	Дата
Разраб.		Ионова		
Пров.		Зинкевич		
Т. спец.		Сухоносов		
Н. контр.		Колмец		
Утв.		Попов		

21.02.01.600

Отбойник

Лит. | Лист | Листов 1

ЛАТГИПРОПРОМ

Формат 11 В

21.02.01.600СБ

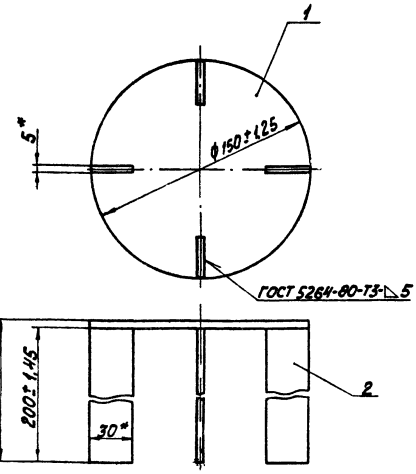

1* Размеры для справок.

2. Обработка поверхностей реза деталей Б4 ∇40.

Изм.	Лист	№ докум.	Подп.	Дата
Разраб.		Ионова		
Пров.		Зинкевич		
Т. контр.				
Н. контр.		Колмец		
Утв.		Попов		

21.02.01.600СБ

Отбойник
Сборочный чертеж

Лит. | Масса 1,66 | Масштаб 1:2

Лист | Листов 1

ЛАТГИПРОПРОМ

Формат 11

Выпуск 1-1. Серия 5.903-3

Формат	Зона	Поз.	Обозначение	Наименование	Кол.	Примечание
				Документация		
11			21.02.01.700СБ	Сборочный чертеж		
				Детали		
11		1	21.02.01.701	Крышка	1	
11		2	21.02.01.304-01	Ребро	4	
Б4		3	21.02.01.702	Патрубок		
				Труба 159×6,0 ГОСТ 10704-76 / 20 ГОСТ 10705-63*		
				L = 200±0,575 мм	1	4,6 кг

Инв. № подл. | Подп. и дата | Взам. инв. № | Инв. № дубл. | Подп. и дата

Изм.	Лист	№ докум.	Подп.	Дата
Разраб.		Ионова		
Пров.		Зинкевич		
Т. спец.		Сухоносов		
Н. контр.		Колмец		
Утв.		Попов		

21.02.01.700

Крышка

Лит. | Лист | Листов 1

ЛАТГИПРОПРОМ

Формат 11 В

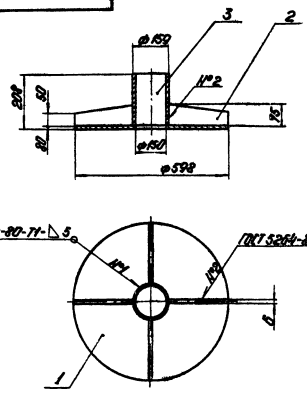

1 Размеры для справок.
2 Обработка поверхностей реза детали Б4 ᵛ⁴⁰.

					21.02.01.700 СБ		
Изм.	Кол. уч.	Лист	№ докум.	Подп.	Дата		
Разраб.		Иванов		Июнь		Крышка. Сборочный чертеж.	Лит. / Масса / Масштаб: 22,52 / 1:10
Пров.		Никитин		Июнь			Лист / Листов 1
Т. контр.		Сухановский		Июнь			ЛАТГИПРОПРОМ
Н. контр.		Кольцов		Июнь			
Утв.		Попов		Июнь			

Формат А4

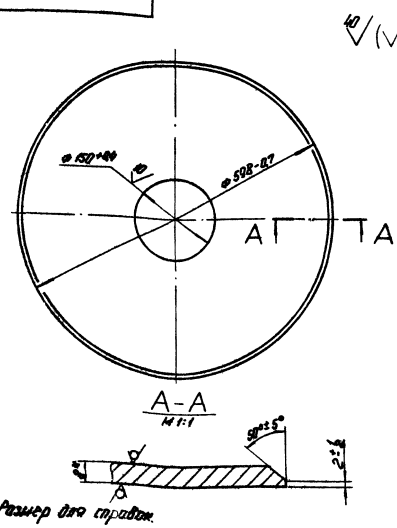

*Размер для справок.

					21.02.01.701		
Изм.	Кол. уч.	Лист	№ докум.	Подп.	Дата		
Разраб.		Иванов		Июнь		Крышка	Лит. / Масса / Масштаб: 16,53 / 1:5
Пров.		Зинтайлис		Июнь			Лист / Листов 1
Т. контр.		Сухановский		Июнь			ЛАТГИПРОПРОМ
Н. контр.		Кольцов		Июнь		Лист 8 ГОСТ 19903-74 12Х13 ГОСТ 7350-77	
Утв.		Попов		Июнь			

Формат А1

Позиция	Зона	Обозначение	Наименование	Кол.	Примечание
			Документация		
1		21.02.01.800 СБ	Сборочный чертеж		
			Детали		
1	1	21.02.01.801	Коллектор		
			Труба 57×5 ГОСТ 8732-78 В20 ГОСТ 8731-74	1	2,22 кг
1	2	21.02.01.802	Заглушка		
			Лист 10 ГОСТ 19903-74 12Х13 ГОСТ 7350-77	1	0,13 кг

					21.02.01.800		
Изм.	Кол. уч.	Лист	№ докум.	Подп.	Дата		
Разраб.		Иванов		Июнь		Коллектор	Лит. / Лист / Листов: / /
Пров.		Зинтайлис		Июнь			ЛАТГИПРОПРОМ
Т. контр.		Сухановский		Июнь			
Н. контр.		Кольцов		Июнь			
Утв.		Попов		Июнь			

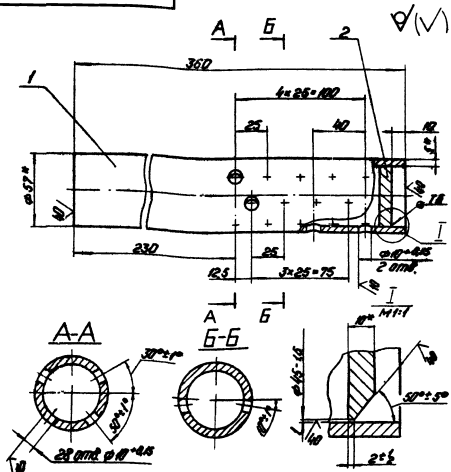

1* Размеры для справок.
2 Неуказанные предельные отклонения размеров ± IT14/2.
3 Сварные швы по ГОСТ 5264-80.

					21.02.01.800 СБ		
Изм.	Кол. уч.	Лист	№ докум.	Подп.	Дата		
Разраб.		Иванов		Июнь		Коллектор. Сборочный чертеж.	Лит. / Масса / Масштаб: 2,35 / 1:2
Пров.		Зинтайлис		Июнь			Лист / Листов 1
Т. контр.		Сухановский		Июнь			ЛАТГИПРОПРОМ
Н. контр.		Кольцов		Июнь			
Утв.		Попов		Июнь			

Формат А4

Позиция	Кол.	Поз.	Обозначение	Наименование	Кол.	Примечание
				Документация		
			21.02.02.000 СБ	Сборочный чертеж		
				Сборочные единицы		
1	1		21.02.02.100	Ожидитель	1	
1	2		21.02.02.200	Камера	1	
				Детали		
1	3		21.02.02.001	Прокладка	1	
				Стандартные изделия		
	4			Болт М20×80.46 ГОСТ 7798-70*	12	
	5			Гайка М20.5 ГОСТ 5915-70*	12	

Гл.конструктор	Ходосевич		
Нач.отдела	Ходосевич		
Разраб.	Ходосевич		
Пров.	Ходосевич		
Т.контр.	Ходосевич		
Н.контр.	Ходосевич		
Утв.	Ходосевич		

Инв.№ подл. | Подпись и дата | Взам.инв.№ | Инв.№ дубл.

Серия 5.903-3 Выпуск 1-1

3Э.000.30.30.78

*Размер для справок.

Гл.конструктор	Ходосевич			21.02.02.001			
Нач.отдела	Ходосевич			Прокладка	Материал	Масса	Масштаб
Разраб.	Ходосевич					0,1	1:2
Пров.	Ходосевич				Лист	Листов 1	
Т.контр.	Ходосевич			Паронит ПОН 2 ф365 ГОСТ 481-80	ЛАТГИПРОПРОМ		
Н.контр.	Ходосевич						
Утв.	Ходосевич						

Формат А4

Гл.конструктор	Ходосевич			21.02.02.000			
Нач.отдела	Ходосевич			Ожидитель выпара 088-2.	Материал	Масса	Масштаб
Разраб.	Ходосевич						
Пров.	Ходосевич				Лист	Листов 1	
Т.контр.	Ходосевич				ЛАТГИПРОПРОМ		
Н.контр.	Ходосевич						
Утв.	Ходосевич						

Формат А2

3Э.000.30.30.78

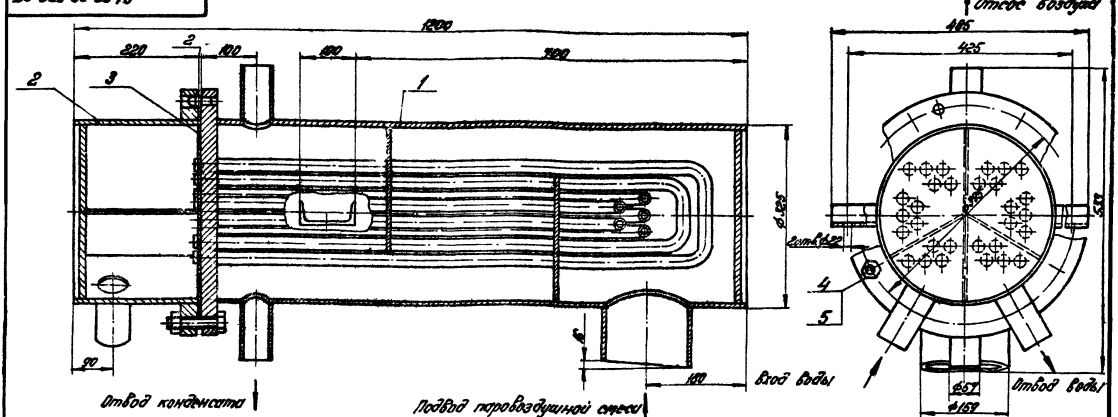

Технические характеристики

№ п/п	Наименование	Значение: Ожидитель	Корпус
1	Давление рабочее, избыточное кгс/см²	4	0,1-1,2
2	Температура, °С	10-80	40-104
3	Среда	вода	пар, вода
4	Давление пробное при гидропрессовке, избыточное кгс/см²	6	6

Технические требования

1. Материал, изготовление и сварка по ГОСТ 16860-77 и ОСТ 26-291-87.
2. Размеры для справок.
3. Аппарат окрасить снаружи в два слоя грунт ГФ-020 по ТУ 6-10-1042-77 или лак БТ-577 по ГОСТ 5631-79.
4. Аппарат не подлежит ведению Госгортехнадзора.

5. Погрузка и крепление аппарата при перевозке по железным дорогам Союза ССР по „ТУ погрузки и крепления грузов" МПС, 1969 г.
6. На период транспортировки и хранения все отверстия в штуцерах должны быть защищены от механических повреждений и попадания в сосуд влаги, пыли.
7. Настоящий чертеж разработан взамен чертежа Черновицкого машиностроительного завода № 8-27061

Гл.конструктор	Ходосевич			21.02.02.000 СБ			
Нач.отдела	Ходосевич			Ожидитель выпара 088-2. Сборочный чертеж	Материал	Масса	Масштаб
Разраб.	Ходосевич					16,3	1:5
Пров.	Ходосевич				Лист	Листов 1	
Т.контр.	Ходосевич				ЛАТГИПРОПРОМ		
Н.контр.	Ходосевич						
Утв.	Ходосевич						

Формат А2

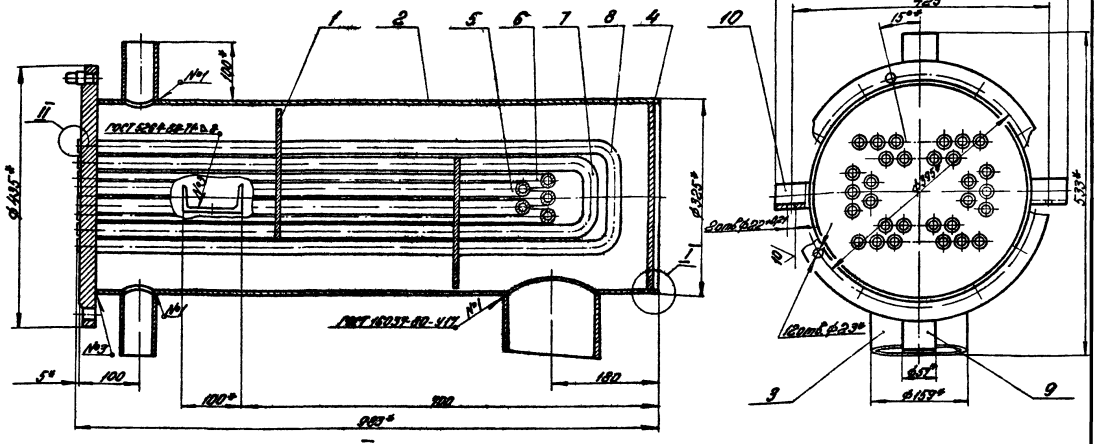

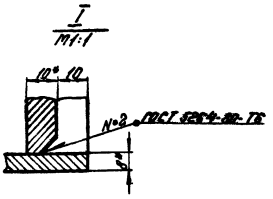

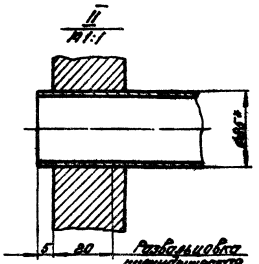

1. Материал, изготовление и сварка по ГОСТ 16860-77 и ОСТ26-291-78.
2.* Размеры для справок.
3. Неуказанные предельные отклонения размеров ± 1Т14/2.
4. Обработка поверхностей реза деталей БУ 4/3.
5. Контроль качества сварных соединений:
а) внешний осмотр и измерение;
б) гидравлическое испытание водой при избыточном давлении 8 кгс/см².

						21.02.02.100 СБ		
Изм.	Лист	№ докум.	Подпись	Дата	Охладитель. Сборочный чертеж.	Литера	Масса	Масштаб
Разраб.		Зайдиньш		16.12.81			128,4	1:5
Пров.		Зилгалвис		16.12.81		Лист	Листов 1	
Гл. спец.		Сухоносов				ЛАТГИПРОПРОМ		
Н. контр.		Колтец		18.12.81				
Утв.		Рудинс						

Формат 12 Г

Форм.	Зона	Поз.	Обозначение	Наименование	Кол.	Примечание
				Документация		
12			21.02.02.100 СБ	Сборочный чертеж		
				Сборочные единицы		
11		1	21.02.02.110	Каркас	1	
				Детали		
11		2	21.02.02.101	Корпус	1	
11		3	21.02.02.102	Патрубок	1	
11		4	21.02.02.103	Дно	1	
11		5	21.02.02.104	Змеевик	2	
11		6	21.02.02.104-01	Змеевик	3	
11		7	21.02.02.104-02	Змеевик	4	
11		8	21.02.02.104-03	Змеевик	6	
БУ		9	21.02.02.105	Патрубок		
				Труба 57×4 ГОСТ 8732-78 / В20 ГОСТ 8731-74*		
				L = 100 ± 0,435 мм	2	0,53 кг
БУ		10	21.02.02.106	Лапа		
				Швеллер 10 ГОСТ 8240-72 / ВСт3сп3 ГОСТ 535-79		
				L = 80 ± 0,95 мм	2	0,68 кг

					21.02.02.100			
Изм.	Лист	№ докум.	Подпись	Дата	Охладитель	Литера	Лист	Листов 1
Разраб.		Зилгалвис		16.12.81				
Пров.		Колтец		16.12.81		ЛАТГИПРОПРОМ		
Гл. спец.		Сухоносов						
Н. контр.		Колтец		18.12.81				
Утв.		Рудинс						

Выпуск 1-1

Серия 5.903-3

101 80 80 18

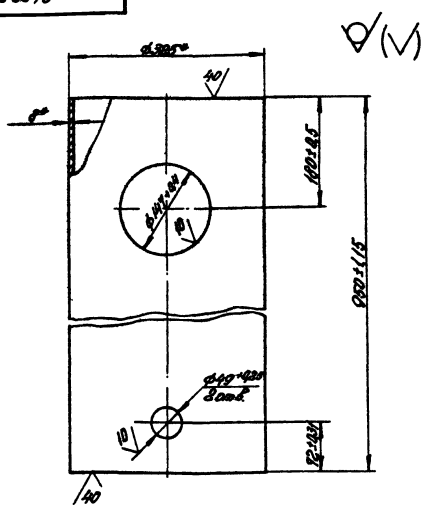

*Размеры для справок.

					21.02.02.101			
Изм.	Лист	№ докум.	Подпись	Дата	Корпус	Литера	Масса	Масштаб
Разраб.		Ионова		16.12.81			58,1	1:5
Пров.		Зилгалвис		16.12.81		Лист	Листов 1	
Гл. спец.		Сухоносов			Труба 325×8 ГОСТ 8732-78 / В20 ГОСТ 8731-74*	ЛАТГИПРОПРОМ		
Н. контр.		Колтец		18.12.81				
Утв.		Рудинс						

Подпись и дата

Инв. № подл.

17898-02 19

Формат 12

21.02.02.102

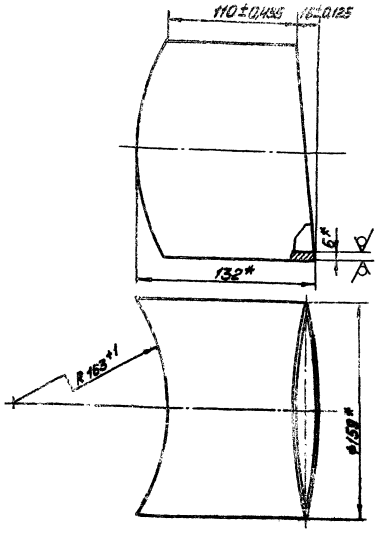

* Размеры для справок.

Изм.	Лист	№ докум.	Подп.	Дата	Патрубок	Лит.	Масса	Масштаб
Разраб.		Ионова					2,8	1:2
Пров.		Зильгальбе				Лист	Листов 1	
Гл. спец.		Сухоносов			Труба 159×6 ГОСТ 8732-78 / В20 ГОСТ 8731-74*	ЛАТГИПРОПРОМ		
Н. контр.		Колмеев						
Утв.		Рябинс						

Формат 11В

21.02.02.103

Серия 5.903-3 Выпуск 1-1

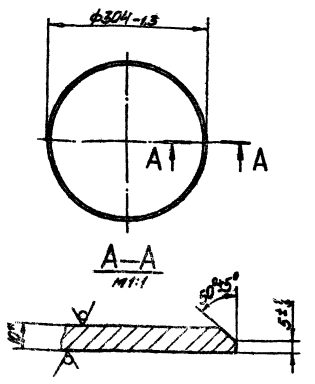

* Размер для справок.

Изм.	Лист	№ докум.	Подп.	Дата	Дно	Лит.	Масса	Масштаб
Разраб.		Ионова					5,7	1:5
Пров.		Зильгальбе				Лист	Листов 1	
Гл. спец.		Сухоносов			Лист 10 ГОСТ 19903-74 / В Ст3 сп3 ГОСТ 14637-79	ЛАТГИПРОПРОМ		
Н. контр.		Колмеев						
Утв.		Рябинс						

Формат 11В

21.02.02.104

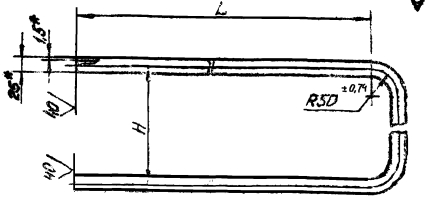

Обозначение	H, мм	L, мм	Масса кг
21.02.02.104	164±0,5	705±1,0	1,55
-01	216±0,519	745±1,0	1,72
-02	110±0,435	815±1,0	1,69
-03	164±0,5	855±1,0	1,84

1. Материал заменитель труба ДКРХМ 25×1,5 ЛО ТО-1 ГОСТ 21646-75.

2 * Размеры для справок.

Изм.	Лист	№ докум.	Подп.	Дата	Змеевик	Лит.	Масса	Масштаб
Разраб.		Ионова					см. табл.	—
Пров.		Зильгальбе				Лист	Листов 1	
Гл. спец.		Сухоносов			Труба ДКРНМ 25×1,5 НД МНЖ5-1 ГОСТ 17217-79	ЛАТГИПРОПРОМ		
Н. контр.		Колмеев						
Утв.		Рябинс						

Серия 5.903-3 Выпуск 1-1

Форм.	Зона	Поз.	Обозначение	Наименование	Кол.	Примечание
				Документация		
12			21.02.02.110 СБ	Сборочный чертёж		
				Детали		
12		1	21.02.02.111	Фланец	1	
11		2	21.02.02.112	Перегородка	2	
11		3	21.02.02.113	Ловитель	1	
Б4		4	21.02.02.114	Держатель		
				Труба 25×2,5 ГОСТ 8732-78 / В20 ГОСТ 8731-74*	4	0,75 кг

Изм.	Лист	№ докум.	Подп.	Дата	Каркас	Лит.	Лист	Листов
Разраб.		Ионова						1
Пров.		Зильгальбе				ЛАТГИПРОПРОМ		
Гл. спец.		Сухоносов						
Н. контр.		Колмеев						
Утв.		Рябинс						

Формат 11В

17898-02 20

21.02.02.110СБ

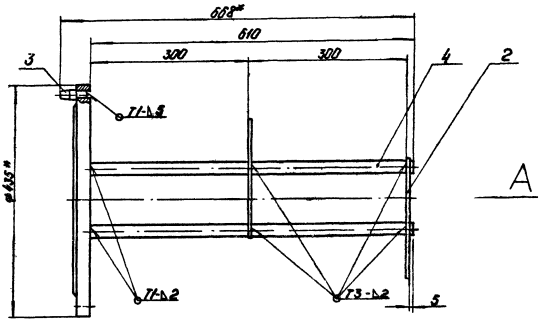

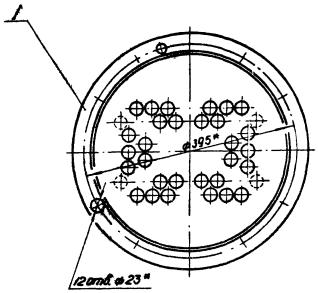

Вид А

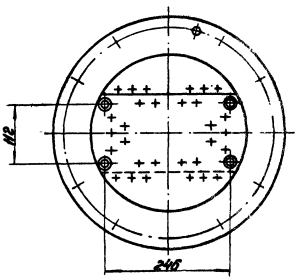

1. * Размеры для справок.
2. Неуказанные предельные отклонения размеров ± $\frac{IT14}{2}$.
3. Сварные швы по ГОСТ 5264-80.

Изм.	Лист	№ докум.	Подп.	Дата	21.02.02.110СБ			
Разраб.		Жданов			Каркас	Лит.	Масса	Масштаб
Пров.		Зилгалвис			Сборочный чертеж		323	1:5
Гл. спец.		Сухоносов				Лист	Листов 1	
Н. контр.		Колмец				ЛАТГИПРОПРОМ		
Утв.		Рубинс						

Формат 12Г

21.02.02.111

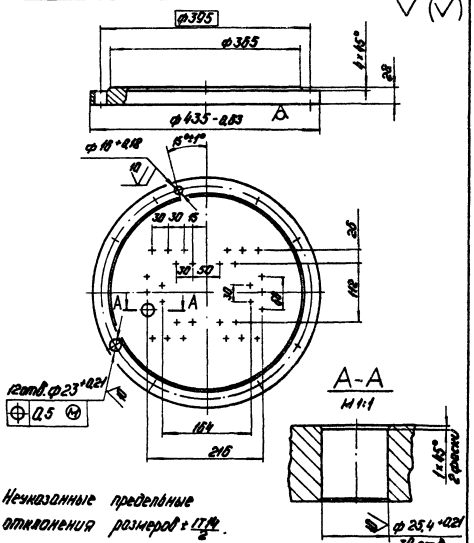

Неуказанные предельные отклонения размеров ± $\frac{IT14}{2}$.

Изм.	Лист	№ докум.	Подп.	Дата	21.02.02.111			
Разраб.		Донова			Фланец	Лит.	Масса	Масштаб
Пров.		Зилгалвис					25,0	1:5
Гл. спец.		Сухоносов				Лист	Листов 1	
Н. контр.		Колмец			Лист 34 ГОСТ 19903-74 / ВСт3сп3ГОСТ14637-79	ЛАТГИПРОПРОМ		
Утв.		Донова						

Формат 11В

Серия 5.903-3 Выпуск 1-1

21.02.02.112

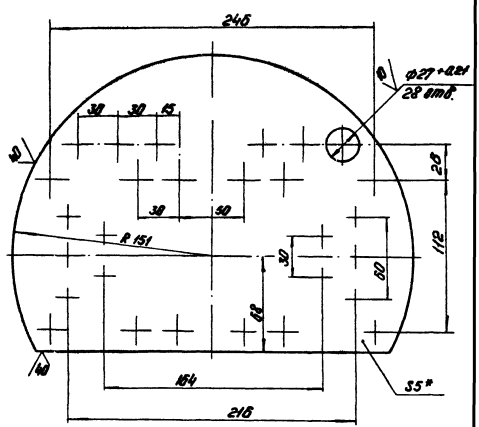

1* Размер для справок.
2. Неуказанные предельные отклонения размеров ± $\frac{IT14}{2}$.

Изм.	Лист	№ докум.	Подп.	Дата	21.02.02.112			
Разраб.		Донова			Перегородка	Лит.	Масса	Масштаб
Пров.		Зилгалвис					21	1:2
Гл. спец.		Сухоносов				Лист	Листов 1	
Н. контр.		Колмец			Лист 5 ГОСТ 19903-74 / ВСт3сп3ГОСТ14637-79	ЛАТГИПРОПРОМ		
Утв.		Рубинс						

Формат 11В

21.02.02.113

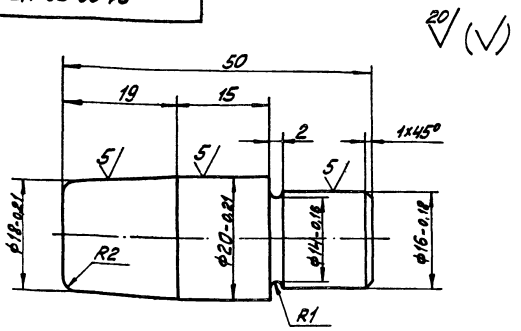

Неуказанные предельные отклонения размеров $\pm\frac{IT14}{2}$.

Изм.	Лист	№ докум.	Подп.	Дата
Разраб.		Ионова		16.12.81
Пров.		Зилгалвис		16.12.81
Гл. спец.		Сухоносов		
Н. контр.		Колмец		18.12.81
Утв.		Рубинс		

21.02.02.113

Ловитель

Лит.	Масса	Масштаб
	0,11	2:1

Лист | Листов 1

Круг В-22 ГОСТ 2590-71* / 35 ГОСТ 1050-74*

ЛАТГИПРОПРОМ

Формат 11В

Выпуск 1-1

Серия 5 903-3

Форм.	Зона	Поз.	Обозначение	Наименование	Кол.	Примечание
				Документация		
11			21.02.02.200СБ	Сборочный чертёж		
				Детали		
11		1	21.02.02.201	Корпус камеры	1	
11		2	21.02.02.103	Дно	1	
Б4		3	21.02.02.202	Перегородка		
				Лист 8 ГОСТ 19903-74 / ВСт3сп3 ГОСТ 14637-79		
				306-1,3 x 200+2,9 мм	1	3,7кг
Б4		4	21.02.02.203	Перегородка		
				Лист 8 ГОСТ 19903-74 / ВСт3сп3 ГОСТ 14637-79		
				200+2,9 x 147-1,0 мм	2	1,8кг
Б4		5	21.02.02.204	Патрубок		
				Труба 57х6 ГОСТ 8732-78 / В20 ГОСТ 8731-74*	2	0,53кг
				Стандартные изделия		
		6		Фланец 300-6		
				ГОСТ 1255-67	1	

Подпись и дата | Взам. инв. № | Инв. № дубл. | Подпись и дата | Инв. № подл.

Изм.	Лист	№ докум.	Подп.	Дата
Разраб.		Зидиньш		16.12.81
Пров.		Зилгалвис		16.12.81
Гл. спец.		Сухоносов		
Н. контр.		Колмец		18.12.81
Утв.		Рубинс		

21.02.02.200

Камера

Лит.	Лист	Листов
		1

ЛАТГИПРОПРОМ

Формат 11

21.02.02.200СБ

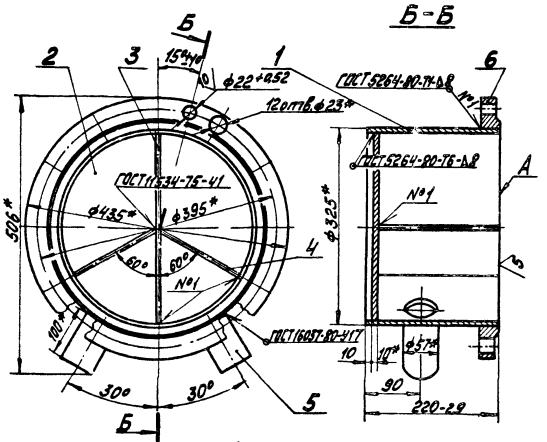

1. * Размеры для справок.
2. Неуказанные предельные отклонения размеров $\pm\frac{IT14}{2}$
3. Обработка поверхностей реза деталей Б4 40°.
4. Поверхность А обработать после сборки совместно с дет. поз. 3 и 4.

21.02.02.200СБ

Камера

Сборочный чертёж.

Лит.	Масса	Масштаб
	38,8	1:5

Лист | Листов 1

ЛАТГИПРОПРОМ

Формат 11В

gost.e-ecolog.ru

21.02.02.201

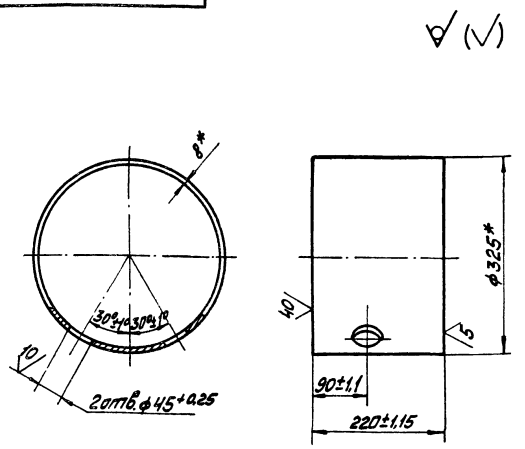

* Размеры для справок.

Выпуск 1-1

Серия 5 903-3

Подпись и дата | Взам. инв. № | Инв. № дубл. | Подпись и дата | Инв. № подл.

Изм.	Лист	№ докум.	Подп.	Дата
Разраб.		Ионова		16.12.81
Пров.		Зилгалвис		16.12.81
Гл. спец.		Сухоносов		
Н. контр.		Колмец		18.12.81
Утв.		Рубинс		

21.02.02.201

Корпус камеры

Лит.	Масса	Масштаб
	13,7	1:5

Лист | Листов 1

Труба 325х8 ГОСТ 8732-78 / В20 ГОСТ 8731-74*

ЛАТГИПРОПРОМ

Формат 11В