ТИПОВАЯ ДОКУМЕНТАЦИЯ НА КОНСТРУКЦИИ, ИЗДЕЛИЯ И УЗЛЫ ЗДАНИЙ И СООРУЖЕНИЙ

СЕРИЯ 5.903-11

БЛОКИ ТЕПЛОМЕХАНИЧЕСКОГО ОБОРУДОВАНИЯ ДЛЯ ПАРОВЫХ КОТЕЛЬНЫХ

ВЫПУСК 1-8

КРУПНОБЛОЧНАЯ ДЕАЭРАЦИОННО-ПИТАТЕЛЬНАЯ УСТАНОВКА КБДПУ-100-180

Часть 1
Стр. 1÷79

РАБОЧИЕ ЧЕРТЕЖИ

23905-21

gost.e-ecolog.ru

ТИПОВАЯ ДОКУМЕНТАЦИЯ НА КОНСТРУКЦИИ, ИЗДЕЛИЯ И УЗЛЫ ЗДАНИЙ И СООРУЖЕНИЙ

СЕРИЯ 5.903-11

БЛОКИ ТЕПЛОМЕХАНИЧЕСКОГО ОБОРУДОВАНИЯ ДЛЯ ПАРОВЫХ КОТЕЛЬНЫХ

ВЫПУСК 1-8

КРУПНОБЛОЧНАЯ ДЕАЭРАЦИОННО-ПИТАТЕЛЬНАЯ УСТАНОВКА КБДПУ-100-180

РАБОЧИЕ ЧЕРТЕЖИ

Разработаны:

Институтом Гипротехмонтаж
Главный инженер института — Смирнов Д.Н.
Главный инженер проекта — Сидоров А.С.

ГПИ Сантехпроект
Главный инженер института — Шиллер Ю.И.
Главный инженер проекта — Мыскин А.Ф.

Утверждены
ММСС СССР
протокол от 10.12.87.
Введены в действие
институтом Гипротехмонтаж
приказ от 30.12.87. N 99

Содержание

Обозначение	Наименование	Стр.
	Содержание	2,3,4,5
Т016.008.000.000Д	Крупноблочная деаэрационно-	6;7
	питательная установка КБДПУ-100-180.	
	Технические требования	
Т016.008.000.000СХ	Крупноблочная деаэрационно-	8,9
	питательная установка КБДПУ-100-180.	
	Технологическая схема	
Т016.008.000.000	Крупноблочная деаэрационно-пи-	9,19
	тательная установка КБДПУ-100-180.	
Т016.008.000.000СБ	Крупноблочная деаэрационно-пи-	10,11,12
	тательная установка КБДПУ-100-180.	
	Сборочный чертеж	
Т016.008.100.000	Блок нижний	13,14
Т016.008.100.000СБ	Блок нижний. Сборочный чертеж.	15÷18
Т016.008.101.000	Узел охладителя выпара ОВА-8.	19
Т016.008.100.001	Заглушка	
Т016.008.101.000СБ	Узел охладителя выпара ОВА-8.	20
	Сборочный чертеж	
Т016.008.101.001	Патрубок	21
Т016.008.101.002	Патрубок	
Т016.008.101.003	Тройник	
Т016.008.102.006	Патрубок	
Т016.008.102.000	Узел теплообменника	22
Т016.008.102.000СБ	Узел теплообменника. Сборочный	23,24
	чертеж	
Т016.008.102.001	Патрубок	25
Т016.008.102.002	Патрубок	
Т016.008.102.003	Патрубок	
Т016.008.102.004	Патрубок	
Т016.008.102.005	Патрубок	26
Т016.008.114.000	Трубопровод теплообменника	
Т016.008.102.007	Отвод	
Т016.008.114.000СБ	Трубопровод теплообменника.	
	Сборочный чертеж	
Т016.008.104.000	Трубопровод всасывающий	27
Т016.008.103.000	Трубопровод питательный	
Т016.008.103.000СБ	Трубопровод питательный.	28
	Сборочный чертеж.	
Т016.008.104.000СБ	Трубопровод всасывающий.	29
	Сборочный чертеж.	
Т016.008.104.001	Патрубок	30
Т016.008.104.002	Патрубок	
Т016.008.104.003	Отвод	
Т016.008.103.001	Патрубок	
Т016.008.105.000	Трубопровод нагнетательный	31
Т016.008.105.001	Патрубок	
Т016.008.106.001	Патрубок	
Т016.008.105.000СБ	Трубопровод нагнетательный.	32
	Сборочный чертеж	
Т016.008.106.000	Трубопровод нагнетательный	33
Т016.008.106.000СБ	Трубопровод нагнетательный.	
	Сборочный чертеж	

Обозначение	Наименование	Стр.
Т016.008.108.000	Трубопровод рециркуляционный	34
Т016.008.108.000СБ	Трубопровод рециркуляционный	
	Сборочный чертеж	
Т016.008.109.000	Трубопровод рециркуляционный	35
Т016.008.109.000СБ	Трубопровод рециркуляционный	
	Сборочный чертеж	
Т016.008.110.000	Узел клапана Т-33б	36
Т016.008.110.000СБ	Узел клапана Т-33б Сборочный	
	чертеж	
Т016.008.110.001	Патрубок	37
Т016.008.110.002	Патрубок	
Т016.008.111.000	Трубопровод рециркуляционный	38
Т016.008.113.000	Трубопровод теплообменника	
Т016.008.111.000СБ	Трубопровод рециркуляционный	
	Сборочный чертеж	
Т016.008.113.000СБ	Трубопровод теплообменника	
	Сборочный чертеж	
Т016.008.112.000	Узел клапана 6с-9-2	39
Т016.008.112.000СБ	Узел клапана 6с-9-2. Сбороч-	
	ный чертеж	
Т016.008.115.000	Трубопровод химочищенной воды	40
Т016.008.116.000	Трубопровод химочищенной воды	
Т016.008.116.000СБ	Трубопровод химочищенной воды	
	Сборочный чертеж	
Т016.008.115.000СБ	Трубопровод химочищенной воды	41
	Сборочный чертеж	
Т016.008.115.001	Патрубок	
Т016.008.115.002	Отвод	
Т016.008.117.000	Трубопровод всасывающий	42
Т016.008.118.000	Трубопровод нагнетательный	
Т016.008.117.000СБ	Трубопровод всасывающий	43
	Сборочный чертеж	
Т016.008.118.000СБ	Трубопровод нагнетательный	
	Сборочный чертеж	
Т016.008.117.002	Патрубок	44
Т016.008.118.001	Патрубок	
Т016.008.121.003	Патрубок	
Т016.008.117.001	Патрубок	
Т016.008.119.000	Трубопровод нагнетательный	45
Т016.008.120.000	Трубопровод перелива	
Т016.008.119.000СБ	Трубопровод нагнетательный	
	Сборочный чертеж	
Т016.008.120.000СБ	Трубопровод перелива.	
	Сборочный чертеж	
Т016.008.121.000	Узел дренажный	46
Т016.008.122.000	Трубопровод дренажный	
Т016.008.121.000СБ	Узел дренажный. Сборочный	47
	чертеж.	
Т016.008.121.001	Патрубок	
Т016.008.121.002	Патрубок	

Обозначение	Наименование	Стр.
Т01Б.008122.000СБ	Трубопровод дренажный	48
	Сборочный чертеж	
Т01Б.008122.001	Патрубок	
Т01Б.008122.002	Патрубок	
Т01Б.008123.000	Трубопровод в БХОП	49
Т01Б.008122.003	Воронка Ду 25	
Т01Б.008124.000	Трубопровод	
Т01Б.008124.000СБ	Трубопровод. Сборочный чертеж	
Т01Б.008123.000СБ	Трубопровод в БХОП. Сборочный	50
	чертеж	
Т01Б.008123.001	Патрубок	
Т01Б.008123.002	Патрубок	
Т01Б.008125.000СБ	Узел дренажный. Сборочный чертеж	51
Т01Б.008125.001	Патрубок	
Т01Б.008125.000	Узел дренажный	
Т01Б.008126.000	Трубопровод дренажа паропрово-	52
	дов	
Т01Б.008126.000СБ	Трубопровод дренажа паропро-	
	водов. Сборочный чертеж	
Т01Б.008126.001	Патрубок	
Т01Б.008126.002	Патрубок	
Т01Б.008127.000	Узел дренажный	53
Т01Б.008127.000СБ	Узел дренажный. Сборочный чертеж	
Т01Б.008127.001	Трубопровод	54
Т01Б.008127.002	Трубопровод	
Т01Б.008127.003	Патрубок	
Т01Б.008128.002	Патрубок	
Т01Б.008128.000	Трубопровод в БХОП	55
Т01Б.008128.001	Патрубок	
Т01Б.008128.000СБ	Трубопровод в БХОП. Сборочный	
	чертеж	
Т01Б.008129.002	Патрубок	56
Т01Б.008129.001	Коллектор	
Т01Б.008129.000	Трубопровод продувки	
Т01Б.008129.000СБ	Трубопровод продувки. Сборочный	57
	чертеж	
Т01Б.008129.003	Патрубок	58
Т01Б.008129.004	Патрубок	
Т01Б.008129.005	Патрубок	
Т01Б.008129.006	Шайба дроссельная	
Т01Б.008130.000	Металлоконструкция	59, 60
Т01Б.008130.000СБ	Металлоконструкция. Сборочный	61÷65
	чертеж	
Т01Б.008130.035	Монорельс	66
Т01Б.008130.036	Швеллер	
Т01Б.008130.037	Швеллер	
Т01Б.008130.038	Упор	
Т01Б.008130.039	Швеллер	67
Т01Б.008130.040	Двутавр	
Т01Б.008130.041	Швеллер	
Т01Б.008130.042	Двутавр	

Обозначение	Наименование	Стр.
Т01Б.008130.043	Швеллер	68
Т01Б.008130.044	Косынка	
Т01Б.008130.045	Швеллер	
Т01Б.008130.046	Швеллер	
Т01Б.008130.047	Швеллер	69
Т01Б.008130.048	Швеллер	
Т01Б.008130.049	Швеллер	
Т01Б.008130.050	Швеллер	
Т01Б.008130.051	Подвеска	70
Т01Б.008130.052	Швеллер	
Т01Б.008130.053	Швеллер	
Т01Б.008130.054	Швеллер	
Т01Б.008130.055	Балка	71
Т01Б.008130.056	Уголок	
Т01Б.008130.057	Ребро	
Т01Б.008130.058	Ребро	
Т01Б.008130.059	Швеллер	72
Т01Б.008130.060	Пластина	
Т01Б.008130.061	Пластина	
Т01Б.008130.062	Пластина	
Т01Б.008130.063	Пластина	73
Т01Б.008130.064	Петля	
Т01Б.008130.065	Пластина	
Т01Б.008130.066	Ребро	
Т01Б.008130.067	Пластина	74
Т01Б.008130.068	Пластина	
Т01Б.008130.069	Шайба	
Т01Б.008130.070	Пластина	
Т01Б.008130.071	Ребро	75
Т01Б.008130.072	Ребро	
Т01Б.008130.073	Косынка	
Т01Б.008130.074	Ребро	
Т01Б.008130.075	Шайба	76
Т01Б.008130.076	Ребро	
Т01Б.008130.077	Ребро	
Т01Б.008130.078	Лист	
Т01Б.008130.079	Пластина	77
Т01Б.008130.080	Косынка	
Т01Б.008130.081	Косынка	
Т01Б.008130.082	Ребро	
Т01Б.008130.083	Ребро	78
Т01Б.008130.084	Настил	
Т01Б.008130.085	Настил	79
Т01Б.008130.086	Настил	
Т01Б.008130.087	Уголок	
Т01Б.008130.088	Ребро жесткости	

Обозначение	Наименование	Стр.
Т01Б.008 200. 000	Блок верхний	80
Т01Б. 008 200. 002	Опора	
Т01Б.008 200 000СБ	Блок верхний. Сборочный чертеж	81; 82
Т01Б. 008 201.000	Паропровод	83
Т01Б. 008. 202. 000	Паропровод	
Т01Б. 008 201.000СБ	Паропровод. Сборочный чертеж	84
Т01Б. 008 202. 000СБ	Паропровод. Сборочный чертеж	
Т01Б. 008 201. 001	Патрубок	85
Т01Б. 008 202. 001	Патрубок	
Т01Б. 008 202. 002	Патрубок	
Т01Б. 008 205. 000	Трубопровод	
Т01Б. 008 203. 000СБ	Трубопровод. Сборочный чертеж	86
Т01Б. 008 203. 001	Патрубок	
Т01Б 008 203. 002	Патрубок	
Т01Б. 008 203. 000	Трубопровод	
Т01Б. 008 204. 000	Трубопровод	87
Т01Б. 008 205. 000СБ	Трубопровод. Сборочный чертеж	
Т01Б. 008 204. 000СБ	Трубопровод. Сборочный чертеж	
Т01Б. 008 206. 000СБ	Трубопровод. Сборочный чертеж	88
Т01Б. 008 206. 000	Трубопровод	
Т01Б. 008 207. 000 СБ	Трубопровод. Сборочный чертеж	
Т01Б. 008 207. 000	Трубопровод	
Т01Б. 008 208.000СБ	Трубопровод. Сборочный чертеж	89
Т01Б. 008 208. 000	Трубопровод.	
Т01Б. 008 209. 000СБ	Трубопровод. Сборочный чертеж	
Т01Б. 008. 209. 000	Трубопровод	
Т01Б. 008 210. 000	Металлоконструкция	90
Т01Б. 008 211. 000	Трубопровод в БХОП	
Т01Б. 008 210. 000СБ	Металлоконструкция. Сборочный чертеж	91; 92
Т01Б. 008 210. 008	Балка	93
Т01Б. 008 210. 009	Балка.	
Т01Б. 008 210. 010	Подкос	
Т01Б. 008 210. 011	Подкос	
Т01Б. 008 210. 012	Элемент ограждения	94
Т01Б. 008 210. 013	Косынка	
Т01Б. 008 210. 014	Косынка	
Т01Б. 008 210. 015	Косынка	
Т01Б. 008 210. 016	Элемент ограждения	95
Т01Б. 008 210. 017	Элемент ограждения	
Т01Б. 008210. 018	Настил	
Т01Б. 008 211. 000СБ	Трубопровод в БХОП. Сборочный чертеж	96
Т01Б. 008 211. 001	Патрубок	
Т01Б. 008 211. 002	Патрубок	
Т01Б. 008 300. 000	Установка гидрозатвора	97
Т01Б. 008 301. 000	Трубопровод	
Т01Б. 008 302. 000	Трубопровод	
Т01Б. 008 303. 000	Кронштейн	

Обозначение	Наименование	Стр.
Т01Б.008 300. 000СБ	Установка гидрозатвора	98
	Сборочный чертеж	
Т01Б.008 301. 000СБ	Трубопровод. Сборочный чертеж	99
Т01Б.008 302. 000СБ	Трубопровод. Сборочный чертеж	
Т01Б.008 300. 001	Отвод	
Т01Б. 008 300. 002	Патрубок	
Т01Б.008 303. 000СБ	Кронштейн. Сборочный чертеж	100
Т01Б. 008 303. 001	Консоль	
Т01Б. 008 303. 002	Подкос	
Т01Б. 008 403. 000	Металлоконструкция	
Т01Б. 008 401. 000	Металлоконструкция	101
Т01Б. 008 402. 015	Косынка	
Т01Б. 008 402 000	Металлоконструкция	
Т01Б. 008 401. 000СБ	Металлоконструкция. Сборочный	102
	чертеж	
Т01Б. 008 402. 000 СБ	Металлоконструкция. Сборочный	103
	чертеж	
Т01Б. 008 402. 007	Балка	104
Т01Б. 008 402. 008	Балка	
Т01Б. 008 402. 009	Подкос	
Т01Б. 008 402. 010	Косынка	
Т01Б. 008 402. 011	Косынка	105
Т01Б. 008 402. 012	Элемент ограждения	
Т01Б. 008 402. 013	Элемент ограждения	
Т01Б. 008 402. 014	Элемент ограждения	
Т01Б. 008 403. 000СБ	Металлоконструкция. Сборочный	106
	чертеж	
Т01Б. 008 404. 000	Металлоконструкция	107
Т01Б. 008 404. 017	Элемент ограждения	
Т01Б. 008 404. 018	Элемент ограждения	
Т01Б. 008 404. 000СБ	Металлоконструкция. Сборочный	108
	чертеж	
Т01Б. 008 404. 009	Балка	109
Т01Б. 008 404. 010	Балка	
Т01Б. 008 404. 011	Подкос	
Т01Б. 008 404. 012	Подкос	
Т01Б. 008 404. 013	Элемент ограждения	110
Т01Б. 008 404. 014	Косынка	
Т01Б. 008 404. 015	Косынка	
Т01Б. 008 404. 016	Косынка	
Т01Б. 008 502. 000	Трубопровод	111
Т01Б. 008 502. 000СБ	Трубопровод. Сборочный чертеж	
Т01Б. 008 503. 000	Трубопровод	112
Т01Б. 008 503. 000СБ	Трубопровод. Сборочный чертеж	
Т01Б. 008 506. 000	Трубопровод	113
Т01Б. 008 504. 000	Трубопровод	
Т01Б. 008 506. 000СБ	Трубопровод. Сборочный чертеж	
Т01Б. 008 504. 000 СБ	Трубопровод. Сборочный чертеж	
Т01Б. 008 505. 000	Трубопровод	114
Т01Б. 008 508. 000	Трубопровод	
Т01Б. 008 505. 000СБ	Трубопровод. Сборочный чертеж	

Обозначение	Наименование	Стр.
Т01Б.008.507.000	Трубопровод	115
Т01Б.008.507.000 СБ	Трубопровод. Сборочный чертеж	
Т01Б.008.508.000 СБ	Трубопровод. Сборочный чертеж	116
Т01Б.008.508.001	Патрубок	
ТИ 008.000 ТМВ-ТК	КБДПУ-100-180. Ведомость тепло-	
	изоляционных конструкций	
ТИ 008.000 ТМВ-М	Ведомость материалов	
ТИ 008.000 ТМВ-ОР	Ведомость объемов работ	
А12В 065.000	Крупноблочная деаэрационно-	
	питательная установка КБДПУ-100-180	117
	Установка прибора контроля и	
	автоматизации	
А12В 065.000 СО	Крупноблочная деаэрационно-пи-	
	тательная установка КБДПУ-100-180	
	Установка приборов контроля и	118
	автоматизации. Схема авто-	
	матизации	
А12В 065.000 ЭЧ	Крупноблочная деаэрационно-пи-	
	тательная установка КБДПУ-100-180	
	Установка приборов контроля и	119,120
	автоматизации. Схема электри-	
	ческих соединений	
А12В 065.000 СБ	Крупноблочная деаэрационно-пи-	
	тательная установка КБДПУ-100-180	
	Установка приборов контроля и	121,122
	автоматизации. Сборочный	
	чертеж	
А12В 058.010	Статив	123
А12В 059.010	Статив	
А12В 058.010 СБ	Статив. Сборочный чертеж	124
А12В 059.010 СБ	Статив. Сборочный чертеж	125
А12В 058.005	Ось	
А12В 058.030	Сочленение исполнительного ме-	126
	ханизма МЭО-100/25-0,25Р	
	с регулирующим клапаном Т-33б	
А12В 058.030 СБ	Сочленение исполнительного	
	механизма МЭО-100/25-0,25Р	127
	с регулирующим клапаном Т-33б	
А12В 058.040	Опора	128
А12В 058.040 СБ	Опора. Сборочный чертеж	
А12В 058.050	Штанга	129
А12В 058.050 СБ	Штанга. Сборочный чертеж	
А12В 032.008	Ушко	
А12В 032.009	Винт	130
А12В 032.011	Втулка	
А12В 032.012	Бобышка	
А12В 058.022	Плита	
А12В 058.060	Сочленение исполнительного ме-	131
	ханизма МЭО-100/25-0,25Р с регу-	
	лирующим клапаном.	

Обозначение	Наименование	Стр.
А12В.058.060 СБ	Сочленение исполнительного	
	механизма МЭО-100/25-0,25Р	132
	с регулирующим клапаном.	
	Сборочный чертеж.	
А12В 060.010	Сочленение исполнительного ме-	
	ханизма МЭО-100/25-0,25Р	133
	с регулирующим клапаном	
А12В 060.010 СБ	Сочленение исполнительного ме-	
	ханизма МЭО-100/25-0,25Р	134
	с регулирующим клапаном.	
	Сборочный чертеж.	
А12В.054.000	Крупноблочная деаэрационно-	
	питательная установка КБДПУ-100-180	
	Установка электрооборудования.	
А12В 054.000 СБ	Крупноблочная деаэрационно-	135
	питательная установка	
	КБДПУ-100-180. Установка электро-	
	оборудования.	
А12В.043.010	Стойка	
А12В.043.010 СБ	Стойка. Сборочный чертеж	136
А12В.043.012	Скоба	
А12В.047.010	Стойка	137
А12В.047.010 СБ	Стойка. Сборочный чертеж	
А12В.086.000 ЭЗ	Крупноблочная деэрационно-пита-	
	тельная установка КБДПУ-100-180.	138
	Электроосвещение.	
ТИ.008000 ТМВ-ТК	КБДПУ-100-180. Ведомость тепло-	139, 140
	изоляционных конструкций	141, 142
ТИ 008000 ТМВ-М	КБДПУ-100-180. Ведомость ма-	143
	териалов.	
ТИ 008000 ТМВ-ОР	КБДПУ-100-180. Ведомость объё-	144
	мов работ.	

Серия 5.903-11 выпуск 1-0

1. Общие данные.

1.1 Рабочие чертежи крупноблочной деаэрационно-питательной установки КБДПУ-100-180 выполнены для применения в проектах котельных с паровыми котлами ДЕ-25 и КЕ-25 и независимо от вида сжигаемого топлива.

1.2. Установка КБДПУ-100-180 должна изготавливаться в соответствии с рабочими чертежами и техническими требованиями, содержащимися в настоящем выпуске.

1.3. Установка предназначена для питания водой паровых котлов с давлением 14 кгс/см² и состоит из нижнего и верхнего транспортабельных блоков, узла гидрозатвора, колонки, а также имеет комплект лестниц и площадок с ограждениями.

1.4. Комплект рабочей документации установки включает в себя разделы: тепломеханический, контроль и автоматика, электромеханический, теплоизоляция.

Изм.	Лист	№ докум.	Подп.	Дата	Т01Б.008 000.000Д		
Разраб.		Шумакова			Крупноблочная деаэрационно-питательная установка КБДПУ-100-180 Технические требования	Лит.	Лист 1	Масштаб 8
Провер.		Трофимов				Гипротехмонтаж Москва		
Гл. констр.		Сидоров						
Н. контр.		Ястребов						
Утв.		Катерманянц						

Копировал: Формат А4

2. Требования к оборудованию и материалам.

2.1. Оборудование, входящее в состав установки, должна соответствовать требованиям нормативно-технической документации и иметь паспорта. Качество материалов и техническая характеристика готовых изделий, применяемых для изготовления установки, должны быть подтверждены предприятиями-изготовителями соответствующими документами.

2.2. Приборы и средства автоматизации и контроля, входящие в установку должны удовлетворять требованиям технической документации на них и действующих стандартов.

2.3. Конструктивные изменения, возникающие в процессе изготовления установки, должны быть согласованы в установленном порядке. Изменения, связанные с применением материалов, не ухудшающих технические характеристики установки, решаются изготовителями установки самостоятельно.

При изготовлении деталей МК возможна замена стали Ст3 по ТУ 14-1-3023-80 на стали Ст3, предусмотренные ГОСТ, или на сортаменты чёрных металлов.

3. Требования к сборке установки.

3.1. Рабочая документация позволяет вести сборку блоков установки индустриальным методом с организацией раздельного поточного изготовления

Инв. № подл. | Подпись и дата | Взам. инв. № | Инв. № дубл. | Подпись и дата

Изм.	Лист	№ докум.	Подп.	Дата	Т01Б.008000.000Д	Лист 2

Формат А4

узлов трубопроводов и элементов металлоконструкций.

3.2. При изготовлении и монтаже элементов узлов трубопроводов сварку производить, руководствуясь требованиями ГОСТ 16037-80, с максимальным применением автоматических и полуавтоматических режимов, обеспечивающих высокое качество сварных соединений.

3.3. Обработку концов труб для сварки (обрезка труб и снятие фасок) необходимо производить механическим способом (резцом, фрезой или абразивным кругом) с помощью труборезных станков. Разрешается обрабатывать концы труб установки газовой, плазменной или воздушно-дуговой резкой с последующей зачисткой кромок режущим или абразивным инструментом до удаления следов огневой резки. Снятие фасок с трубных концов производить, начиная с толщины стенки труб 3,5 мм.

3.4. Сборку стыков труб под сварку осуществлять с использованием инвентарных центровочных приспособлений, обеспечивающих соосность стыкуемых труб.

3.5. Весь комплекс работ по организации сварки трубопроводов установки и контроля качества сварных соединений проводить, руководствуясь указаниями „Руководящих технических материалов по сварке при монтаже оборудования тепловых электростанций (РТМ-1С-81) Минэнерго СССР, правилами Госгортехнадзора СССР, а также требованиями рабочих чертежей установки.

Инв. № подл.	Подпись и дата	Взам. инв. №	Инв. № дубл.	Подпись и дата	Изм.	Лист	№ докум.	Подп.	Дата	Т01Б.008000.000Д	Лист 3

3.6. Сварку элементов металлоконструкций установки выполнять в соответствии с требованиями ГОСТ 5264-80. Сварку длинномерных коробчатых стоек и балок базовой металлоконструкции вести прерывистым швом длиной 100 мм с шагом 200 мм.

3.7. Места, подлежащие сварке, должны быть очищены от грязи, окалины, масла, ржавчины и т.п. Сварной шов должен быть ровным и полным. В местах сварки не должно быть прожогов, трещин, подрезов, непровара. Металлические брызги должны быть удалены, швы зачищены от шлака и окалины.

3.8. Изготовление и сборку металлоконструкций установки осуществлять согласно требованиям СНиП III-18-75 „Металлические конструкции". При сборке установки руководствоваться указаниями СНиП 3.05.05-84 „Технологическое оборудование и технологические трубопроводы"

3.9. Последовательность сборки нижнего блока установки принять следующей:

- получение стандартного и нестандартизированного оборудования и проверка его состояния;
- изготовление элементов металлоконструкции;
- изготовление узлов трубопроводов;

Инв. № подл.	Подпись и дата	Взам. инв. №	Инв. № дубл.	Подпись и дата	Изм.	Лист	№ докум.	Подп.	Дата	Т01Б.008000.000Д	Лист 4

— сборка металлоконструкций блока;
— установка и закрепление оборудования на металлоконструкции;
— установка и закрепление узлов трубопроводов;
— промывка и гидравлическое испытание установки;
— окраска блока.

3.10. В процессе сборки блоков установки должно проверяться соответствие комплектующих изделий, надежность крепления оборудования и трубопроводов к металлоконструкции, правильность нанесения маркировки на изделия, наличие паспортных табличек на оборудование, наличие клейм сварщиков на сварных соединениях при необходимости.

3.11. После сборки нижнего и верхнего блоков установки необходимо произвести их контрольную стыковку.

3.12. Гидравлическое испытание установки проводится в соответствии с требованиями „Правил устройства и безопасной эксплуатации трубопроводов пара и горячей воды", утвержденных Госгортехнадзором СССР.

3.13. В качестве коррозионно-защитного покрытия установки блоков применять грунтовку ГФ-020 ГОСТ 9825-73, эмаль ПФ-133 ГОСТ 926-82 и битумный лак БТ 577 ГОСТ 5631-79

3.14. Оснащение блока приборами и средствами автоматизации производить согласно сборочному чертежу А12В065.000СБ. При производстве работ по установке указанных приборов руководствоваться требованиями СНиП 3.05.07-85 „Системы автоматизации".

3.15. Работы по установке электротехнических устройств осуществлять в соответствии с черт. А12В054.000СБ, а также руководствуясь требованиями СНиП 3.05.06-85 „Электротехнические устройства".

3.16. Теплоизоляционные работы рекомендуется выполнять на месте изготовления блока. При этом с целью предотвращения деформаций теплоизоляции при транспортировке блока к месту монтажа необходимо предусмотреть усиление креплений конструкций изоляции за счет установки опорных колец на горизонтальных участках и, разгружающих устройств на вертикальных участках трубопроводов, а также применение спецзакладок.

Конструкция блока допускает выполнение изоляции после его монтажа.

Работы по изоляции прямолинейных участков трубопроводов и фланцевых соединений осуществлять в соответствии с типовыми сериями 7.903.9-2 и 7.903.9-3. Изоляцию криволинейных и фасонных участков трубопроводов и узлов оборудования вести согласно серии 3.903-11.

Техмонтажная ведомость на изоляцию блока,

ведомости объемов работ и материалов приведены на черт. ТИ008000ТМВ-ТК, ТИ008000ТМВ-ОР, ТИ008000ТМВ-М.

3.17. Технические условия на изготовление блока должны быть разработаны предприятием-изготовителем с учетом настоящих технических требований.

4. Требования к транспортировке и монтажу блоков.

4.1. Нижний и верхний блоки отправляются заказчику без упаковки с заглушенными присоединительными концами трубопроводов. Крепление заглушек из листовой стали S=3÷4мм осуществлять на прихватке.

Штуцеры и бобышки без установки приборов и средств автоматизации и контроля на период транспортировки и хранения блоков должны быть закрыты пробками и заглушками.

Приборы контроля и автоматики с отборными устройствами и электротехническое оборудование упаковываются в ящики и отправляются в комплекте с блоками

4.2. Крепление блоков при перевозке должно обеспечивать предохранение их отдельных элементов и блоков в целом от деформаций и механических повреждений. Перед транспортировкой

вести по месту дополнительное закрепление трубопроводов мелких диаметров с помощью хомутовых опор типа ОПБ-2 ГОСТ 14911-82

4.3. Габариты и массы блоков установки допускают их транспортировку по железной дороге, а также с помощью трайлеров низкой посадки грузоподъемностью до 15 т.

4.4. Погрузку блоков на транспортные средства осуществлять с помощью монтажных и эксплуатационных кранов грузоподъемностью 16÷25 т. При этом строповку блоков вести с использованием петель, предусмотренных в составе их металлоконструкций, а также с применением специальной траверсы.

Лестницы и площадки с ограждениями переводятся в комплекте с блоками.

4.5. После установки нижнего и верхнего блоков в проектное положение произвести приварку неподвижной опоры деаэраторного бака.

4.6. Установку блоков в проектное положение производить в соответствии с указаниями проекта производства работ на монтаж оборудования котельной.

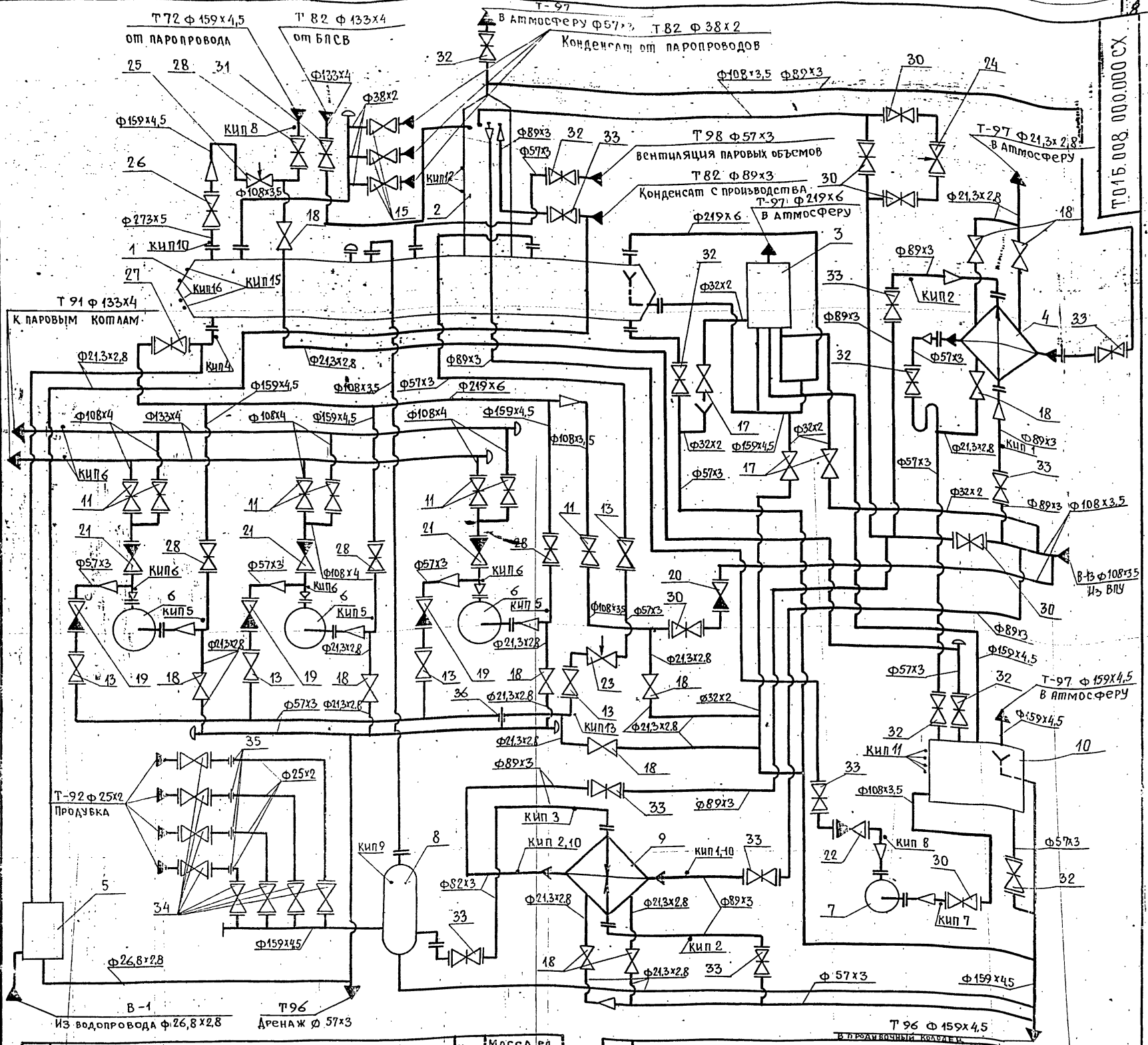

Поз	Арматура		Кол.	Масса, ед. кг
11	Задвижка фланцевая	30с 41 нж 1 Ду 100 Ру 16	7	52,0
12	Вентиль запорный фланцевый	15 с 22 нж Ду 50 Ру 40	2	
13	Вентиль запорный фланцевый	15 с 22 нж Ду 50 Ру 40	5	17,3
14	Вентиль запорный фланцевый			
15	Вентиль запорный фланцевый	15кч 19п1 Ду 32 Ру 16	3	4,3
17	Вентиль запорный муфтовый	15кч 18п1 Ду 25 Ру 16	3	1,4
18	Вентиль запорный муфтовый	15кч 18п1 Ду 15 Ру 16	11	0,7
19	Клапан обратный фланцевый	19с 38нж Ду 50 Ру 40	3	13,6
20	Клапан обратный фланцевый	19ч 16 бр Ду 100 Ру 16	1	40,8
21	Клапан обратный фланцевый	19с 38нж Ду 100 Ру 63	3	38,8
22	Клапан обратный	19ч 21 бр Ду 80 Ру 10	1	4,9
23	Клапан регулирующий	Т-33Б Ду 50 Ру 64	1	37,2
24	Клапан регулирующий	6с-9-2 Ду 100 Ру 100	1	90,0
25	Клапан регулирующий	6с-9-3 Ду 150 Ру 100	1	127,0
26	Задвижка фланцевая	30с 41 нж 1 Ду 250 Ру 16	1	298,0
27	Задвижка фланцевая	30с 41 нж 1 Ду 200 Ру 16	1	145,0
28	Задвижка фланцевая	30с 41 нж 1 Ду 150 Ру 16	4	97,0
30	Задвижка фланцевая	30ч 6 бр Ду 100 Ру 10	6	39,5
31	Задвижка фланцевая	30ч 6 бр Ду 125 Ру 10	1	56,4
32	Задвижка фланцевая	30ч 6 бр Ду 50 Ру 10	6	18,4
33	Задвижка фланцевая	30ч 6 бр Ду 80 Ру 10	8	29,0
34	Вентиль запорный фланцевый	15кч 19п1 Ду 20 Ру 10	8	2,6
35	Диафрагма дроссельная		4	
36	Диафрагма дроссельная		1	

Поз.	Оборудование	Кол.	Масса, кг.
1	Бак деаэраторный V=25м³	1	4650 кг
2	Колонка деаэрационная ДА-100	1	670 кг.
3	Предохранительное устройство ДА-100	1	1035 кг
4	Охладитель выпара ОВА-8	1	431 кг
5	Блок холодильника отбора проб БХОП	1	147 кг
6	Насос ЦНСГ-60-198с электродвигателем 4А 225 М-2	3	860 кг
7	Насос КС12-50/2 с электродвигателем 4А 100 L-2	1	315 кг
8	Сепаратор непрерывной продувки Ду300 ОСТ 24,838.11	1	297 кг
9	Теплообменник водоводяной F=5м²; Q=20÷40 т/ч	1	280 кг
10	Бак нижних точек V=2,5м³	1	375 кг.

Изм	Лист	№докум.	Подп.	Дата
Разраб.		Трофимов		
Пров.		Павлов		
Гл. констр.		Сидоров		
Н. контр.		Ястребов		
Утв.		Кузнецов		

ТО 15.008 000.000 СХ

Крупноблочная деаэрационно-питательная установка КБДПУ-100-180

Технологическая схема

Лит.	Масса	Масштаб
	—	—
Лист	Листов 1	

Гипротехмонтаж Москва

Номер прибора	Закладная конструкция	Наименование	Кол.	Примеч.
КИП 1,2,3,4	103КЧ-1-75	Бобышка	7	
КИП 5,7,8,9	13КЧ-46-76	Штуцер	7	
КИП 6..13	53КЧ-53-76	Штуцер	6	
КИП 10	3КЧ-45-70	Штуцер	3	
КИП 11	3КЧ-99-74	Патрубок	4	
КИП 12	3КЧ-47-70	Штуцер	2	
КИП 15,16	23КЧ-130-76	Кронштейн	4	

Обозначение трубопроводов	Назначение трубопровода	Ду выхода
В-1	Водопроводная вода Р=3 кгс/см² t=7°С	20
В-13	Трубопровод воды после ВПУ Р=3кгс/см² t=35°С	100
Т-72	Трубопровод пара Р=7кгс/см²	150
Т-82	Трубопровод конденсата от БПСВ	125
Т-82	Трубопровод конденсата с производства	80
Т-82	Трубопровод конденсата от пароприводов	32
Т-91	Трубопровод питательной воды	125
Т-92	Трубопровод непрерывной продувки	20
Т-96	Трубопровод дренажный безнапорный	50
Т-96	Трубопровод дренажный безнапорный	150
Т-97	Трубопровод атмосферный	200
Т-97	Трубопровод атмосферный	150
Т-97	Трубопровод атмосферный	50
Т-97	Трубопровод атмосферный	20
Т-98	Трубопровод паровоздушной смеси	50

Инв. № подл. | Подп. и дата | Взам. инв. № | Инв. № дубл. | Подп. и дата

Изм.	Лист	№ докум.	Подп.	Дата	ТП16.008 000.000 СТ	Лист 2

Формат А3

Формат	Зона	Поз.	Обозначение	Наименование	Кол.	Примечание
				Документация		
А2			ТП16.008 000.000 СБ	Сборочный чертеж		
*			ТП16.008 000.000 СТ	Схема технологическая		*) А2; А3
А2			ТП16.008 000.000 Д	Технические требования		
				Сборочные единицы		
А2		1	ТП16.008 100.000	Блок нижний	1	
А2		2	ТП16.008 200.000	Блок верхний	1	
А2		3	ТП16.008 300.000	Установка гидрозатвора	1	
А2		4	ТП16.008 401.000	Металлоконструкция	1	
А2		5	ТП16.008 402.000	Металлоконструкция	1	
А2		6	ТП16.008 403.000	Металлоконструкция	1	
А2		7	ТП16.008 404.000	Металлоконструкция	1	

Изм.	Лист	№ докум.	Подп.	Дата	ТП16.008 000.000		
Разраб.		Комолова			Крупноблочная деаэрационно-питательная установка КБДПУ-100-180	Лит.	Лист 1	Листов 3
Пров.		Трофимов				Гипротехмонтаж г. Москва		
Гл. конст.		Сидоров						
Н. контр.		Ястребов						
Утв.		Когерман						

Формат А4

Формат	Зона	Поз.	Обозначение	Наименование	Кол.	Примечание
А4		9	ТП16.008 502.000	Трубопровод	1	
А4		10	ТП16.008 503.000	Трубопровод	1	
А4		11	ТП16.008 504.000	Трубопровод	1	
А4		12	ТП16.008 505.000	Трубопровод	1	
А4		13	ТП16.008 506.000	Трубопровод	1	
А4		14	ТП16.008 507.000	Трубопровод	1	
А4		15	ТП16.008 508.000	Трубопровод	1	
				Стандартные изделия		
				Болты ГОСТ 7798-70		
		23		М16-6g х 60.58	8	
		24		М16-6g х 55.58	8	
		25		М12-6g х 60.58	4	

Инв. № подл. | Подп. и дата | Инв. № дубл. | Взам. инв. № | Подп. и дата

Изм.	Лист	№ докум.	Подп.	Дата	ТП16.008 000.000	Лист 2

Формат А4

ТО1Б.008 000.000 СБ

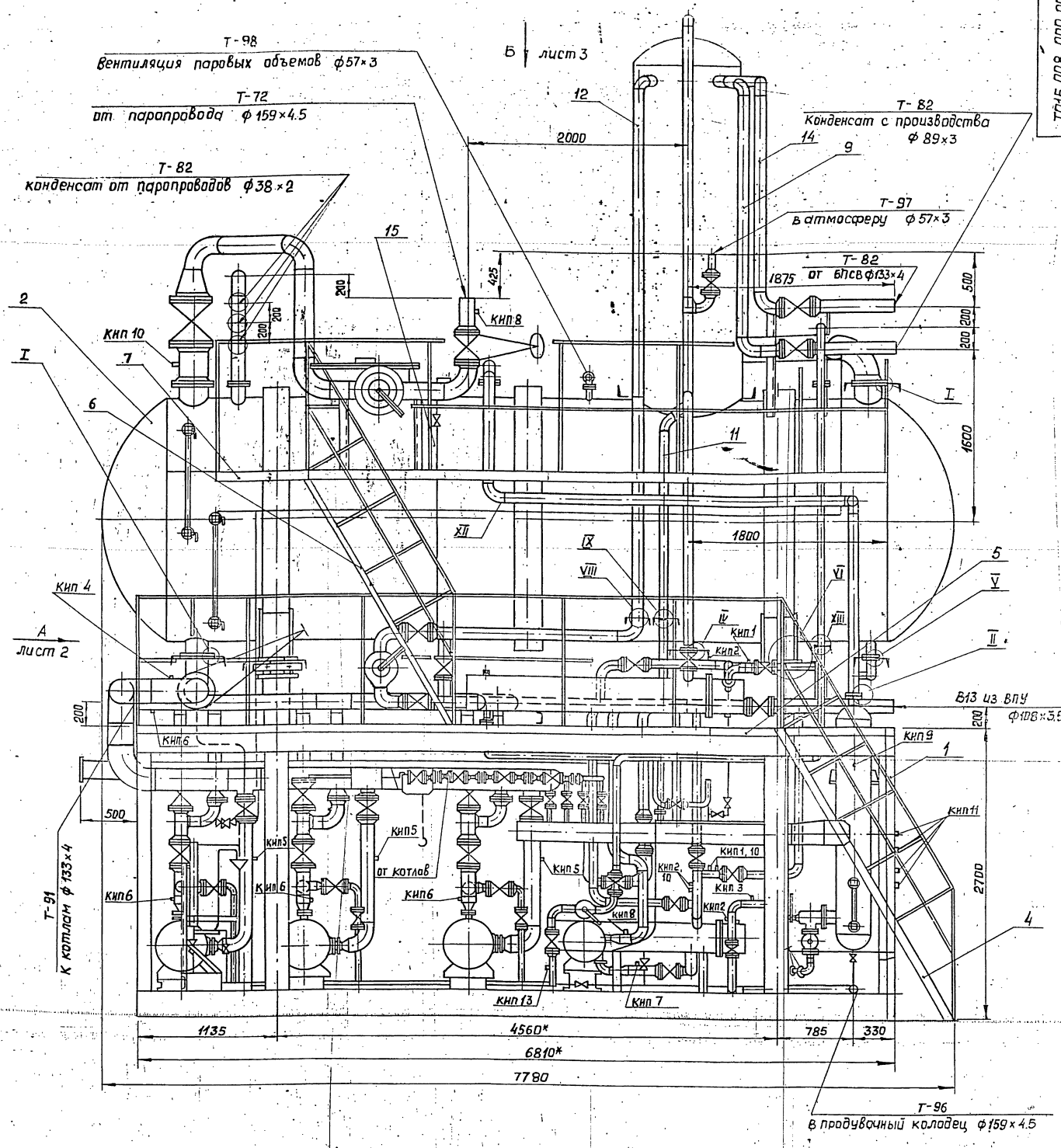

1* Размеры для справок.
2. Неуказанные предельные отклонения размеров $\pm \frac{t_2}{2}$.
3. Сварные швы по гост 16037-80 для трубопроводов, по гост 5264-80 - для металлоконструкции.
4. Масса нижнего блока - 12760,9 кг
Масса верхнего блока - 6146,7 кг
Масса установки с водой -

Условное обозначение:

Граница транспортабельных блоков

					ТО1Б.008 000.000 СБ			
Изм.	Лист	№ докум.	Подп.	Дата	Крупноблочная деаэрационна-питательная установка КБДПУ-100-180 Сборочный чертеж	Лит	Масса	Масшт
Разраб.		Трофимов					20669.03	1:25
Пров.		Сидоров				Лист 1	Листов 3	
Гл. конст.		Сидоров				Гипротехмонтаж г. Москва		
Н. контр.		Ястребов						
Утв.		Кузнецов						

Вид А лист 1
М 1:25

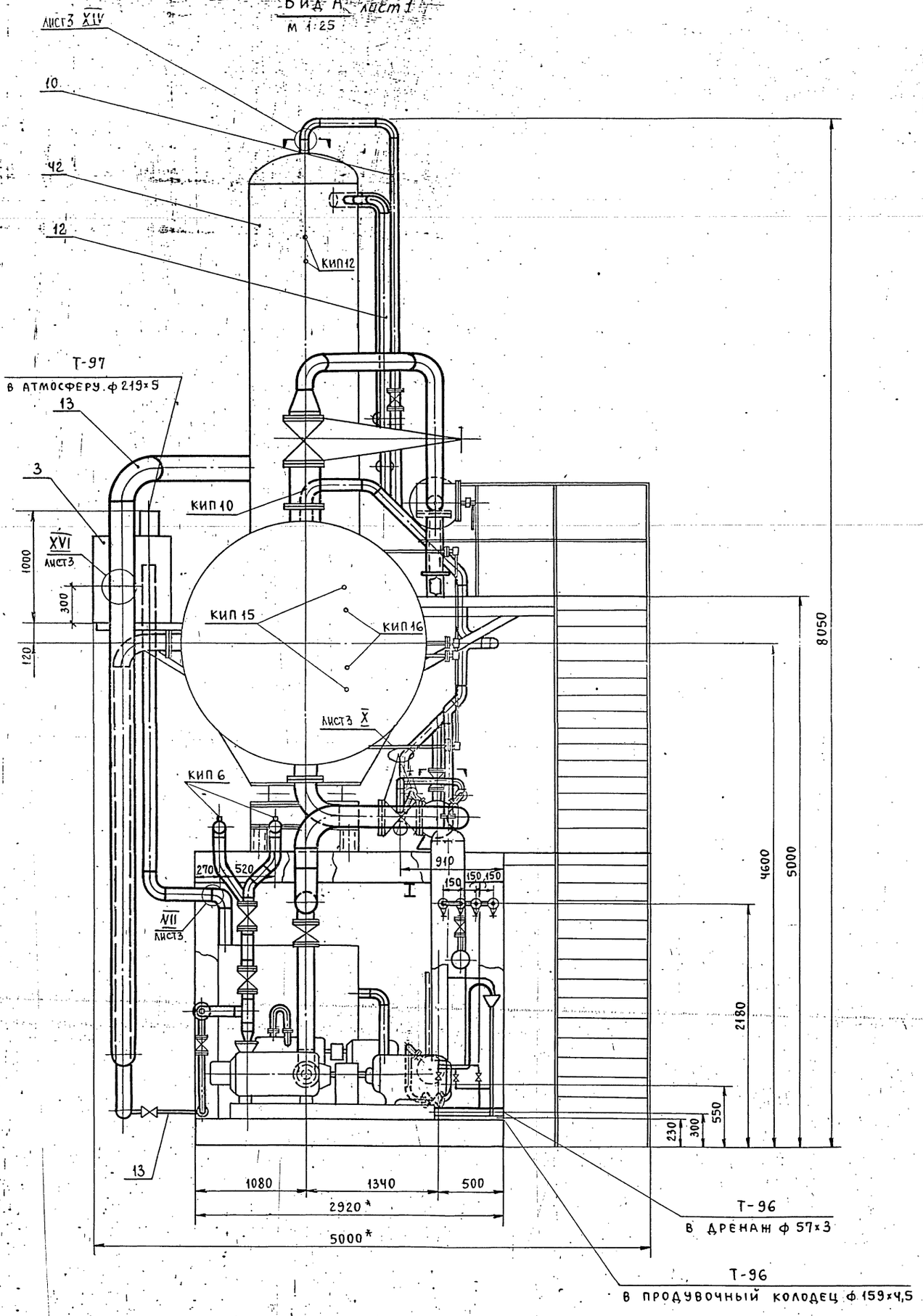

Инв.№подл. | Подп. и дата | Взам.инв.№ | Инв.№ дубл. | Подп. и дата

Изм.	Лист	№ докум.	Подп.	Дата	Т016.008.000.000СБ	Лист 2

Вид Б лист 1
М 1:25

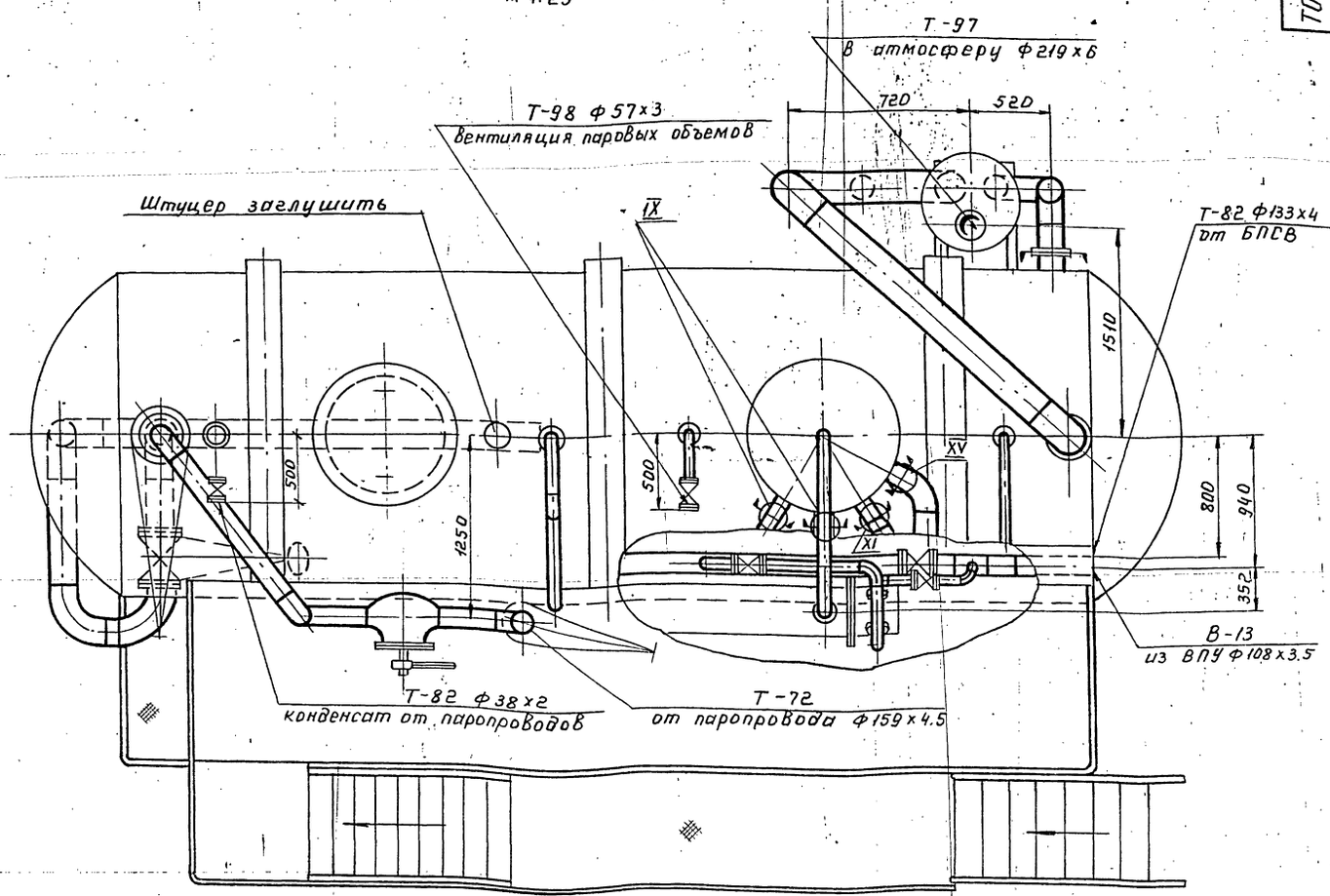

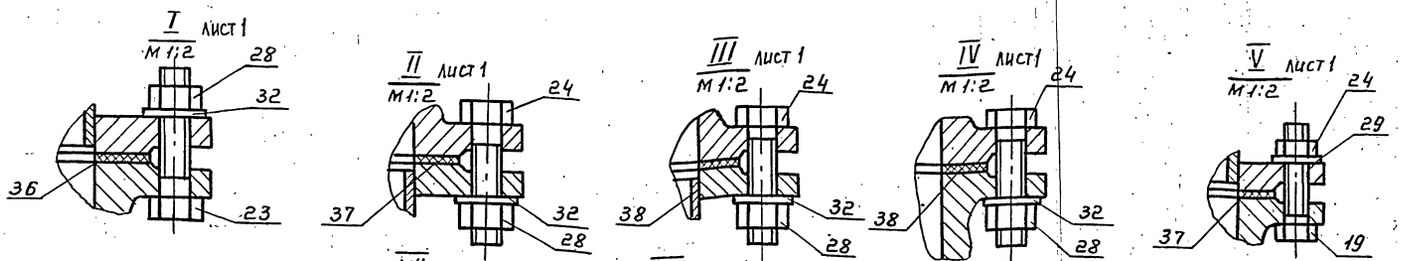

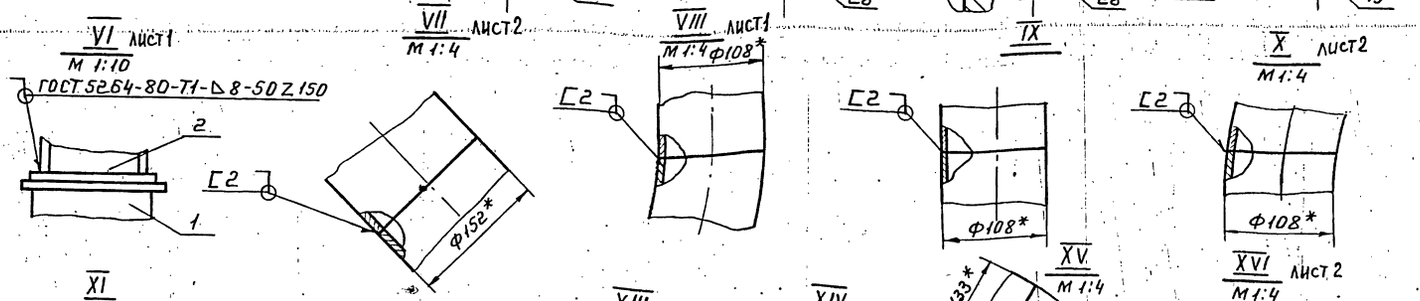

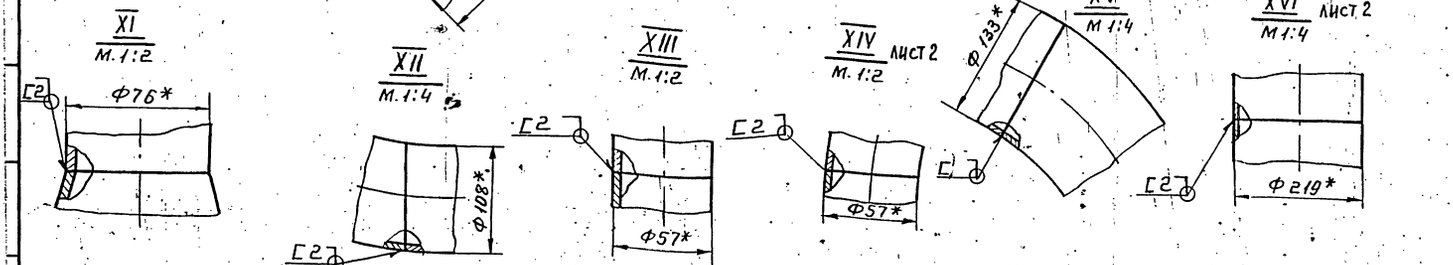

Формат	Зона	Поз.	Обозначение	Наименование	Кол.	Примечание
				Документация		
А2			ТО16.008 000.000СБ	Сборочный чертеж		
				Сборочные единицы		
А4		1	ТО16.008 101.000	Узел охладителя выпара ОВА-8	1	
А4		2	ТО16.008 102.000	Узел теплообменника	1	
А4		3	ТО16.008 103.000	Трубопровод питательный	1	
А4		4	ТО16.008 104.000	Трубопровод всасывающий	1	
А4		5	ТО16.008 105.000	Трубопровод нагнетательный	1	
А4		6	ТО16.008 106.000	Трубопровод нагнетательный	1	

Инв.№ подл. | Подп. и дата | Взам. инв.№ | Инв.№ дубл. | Подпись и дата

Изм.	Кол.	№ докум.	Подп.	Дата	ТО16.008 100.000		
Разраб.		Трофимов			Блок нижний.	Лит	Лист 1 / Листов 7
Пров.		Сидоров					
Гл.констр.		Сидоров				Гипротехмонтаж Москва	
Н.контр.		Ястребов					
Утв.		Кузнецов					

Формат А4

Формат	Зона	Поз.	Обозначение	Наименование	Кол.	Примечание
А4		7	ТО16.008 108.000	Трубопровод рециркуляционный	3	
А4		8	ТО16.008 109.000	Трубопровод рециркуляционный	1	
А4		9	ТО16.008 110.000	Узел клапана Т-33Б	1	
А4		10	ТО16.008 111.000	Трубопровод рециркуляционный	1	
А4		11	ТО16.008 112.000	Узел клапана БС-9-2	1	
А4		12	ТО16.008 113.000	Трубопровод теплообменника	1	
А4		13	ТО16.008 114.000	Трубопровод теплообменника	1	
А4		14	ТО16.008 115.000	Трубопровод химочищенной воды	1	
А4		15	ТО16.008 116.000	Трубопровод химочищенной воды	1	

Инв.№ подл. | Подп. и дата | Взам. инв.№ | Инв.№ дубл. | Подпись и дата

Изм.	Лист	№ докум.	Подп.	Дата	ТО16.008 100.000	Лист 2

Формат А4

Формат	Зона	Поз.	Обозначение	Наименование	Кол.	Примечание
А4		16	ТО16.008 117.000	Трубопровод всасывающий	1	
А4		17	ТО16.008 118.000	Трубопровод нагнетательный	1	
А4		18	ТО16.008 119.000	Трубопровод нагнетательный	1	
А4		19	ТО16.008 120.000	Трубопровод перелива	1	
А4		20	ТО16.008 121.000	Узел дренажный	1	
А4		21	ТО16.008 122.000	Трубопровод дренажный	1	
А4		22	ТО16.008 123.000	Трубопровод дренажный	1	
А4		23	ТО16.008 124.000	Трубопровод	2	
А4		24	ТО16.008 125.000	Трубопровод дренажный	1	
А4		25	ТО16.008 126.000	Трубопровод дренажных	1	
А4		26	ТО16.008 127.000	Узел дренажный	1	

Инв.№ подл. | Подп. и дата | Взам. инв.№ | Инв.№ дубл. | Подпись и дата

Изм.	Лист	№ докум.	Подп.	Дата	ТО16.008 100.000	Лист 3

Формат А4

Формат	Зона	Поз.	Обозначение	Наименование	Кол.	Примечание
А4		27	ТО16.008 128.000	Трубопровод В БХОП	1	
А4		29	ТО16.008 129.000	Трубопровод продувки	1	
А4		30	ТО16.008 130.000	Металлоконструкция	1	
А4		31	ТО16.033 000.000	Блок холодильника отбора проб БХОП	1	
				Детали		
А4		36	ТО16.008 100.001	Заглушка	4	
				Стандартные изделия		
				Болты ГОСТ 7798-70 М12-6g×45.58	20	

Инв.№ подл. | Подп. и дата | Взам. инв.№ | Инв.№ дубл. | Подпись и дата

Изм.	Лист	№ докум.	Подп.	Дата	ТО16.008 100.000	Лист 4

Формат	Зона	Поз.	Обозначение	Наименование	Кол.	Примеч.
		11		М16-6g ×55.58	16	
		42		М20-6g ×65.58	8	
				Шпильки ГОСТ 9066-75.		
		43		АМ20×110.40.35.II.2	48	
		75		Бак нижних точек		
				V=2,5м³ ОСТ34.42.559-82	1	
		76		Сепаратор непрерыв-		
				ной продувки Ду300		
				ОСТ 24.838.11-81	1	
				Гайки ГОСТ 5915-70		
		50		М12-6Н.5	20	
		51		М16-6Н.5	16	
		52		М20-6Н.5	18	
		53		Гайки ГОСТ 9064-75		
				АМ20.40.II.2	96	

Изм. Лист № докум. Подп. Дата — Т01Б.008 100.000 — Лист 5

Формат А4

Сокат	Зона	Поз.	Обозначение	Наименование	Кол.	Примеч.
				Шайбы ГОСТ 11371-78		
		57		12.01.08 кп	20	
		58		16.01.08 кп	16	
		59		20.01.08 кп	104	
		77		Таль 1-0,5-3		
				ГОСТ 2799-75	1	
		92		Кашка 0,5А		
				ГОСТ 47-63	1	
				Прокладки ГОСТ 15180-70		
		64		А-80-64	6	
		65		А-65-6	1	
		66		Б-65-6	4	
		67		А-80-10	4	
		68				
		69				
		70				

Инв. № подл. | Подпись и дата | Взам. инв. № | Инв. № дубл. | Подп. и дата

Изм. Лист № докум. Подп. Дата — Т01Б.008 100.000 — Лист 6

Формат А4

Формат	Зона	Поз.	Обозначение	Наименование	Кол.	Примеч.
				Прочие изделия		
		73		Насос ЦНСГ-60-198 с		
				электродвигателем		
				4А225М-2	3	
				ТУ24.08.1033-80		
		74		Насос КС12-50/2 с		
				электродвигателем		
				4А100L-2	1	
				ТУ26-06-807-73		
		78		Патрубок		
				3кч-99-74	4	Сборник 74 ПМА ММССССР
		79		Штуцер М20×1,5-50		
				3кч-46-76	1	Сборник 25 ПМА ММССССР
		80		Колпачок М20×1,5		
				3кч-31-75	1	Сборник 50 ПМА ММССССР
		81		Прокладка 18		
				3кч-36-76	1	Сборник 25 ПМА ММССССР

Изм. Лист № докум. Подп. Дата — Т01Б.008 100.000 — Лист 7

Формат А4

Формат	Зона	Поз.	Обозначение	Наименование	Кол.	Примеч.
				Гайки ГОСТ 5915-70		
		28		М16-6Н.5	16	
		29		М12-6Н.5	4	
				Шайбы ГОСТ 11371-78		
		32		16.01.08 кп	16	
		33		12.01.08 кп	4	
				Прокладки ГОСТ 15180-70		
		36		А-150-6	1	
		37		А-100-6	1	
		38		А-80-6	1	
		39		А-50-6	1	
				Прочие изделия		
		42		Колонка деаэрацион-		Чертеж ИЭ-312/97
				ная ДА-100*	1	Код по ОКП 8563067
		43		Штуцер М27×2-100		
				3кч-35-70	2	Сборник 25 ПМА ММССССР
		44		Колпачок М27×2		
				3кч-31-75	2	Сборник 50 ПМА ММССССР
		45		Прокладка 24		
				3кч-36-70	2	Сборник 25 ПМА ММССССР
			*Поставка заказчика в	комплект поставки вх	ади	т:
			гидрозатвор, охладитель	выпара, регулирующие	кл	апаны

Инв. № подл. | Подп. и дата | Взам. инв. № | Инв. № дубл. | Подп. и дата

Изм. Лист № докум. Подп. Дата — Т01Б.008 000.000 — Лист 3

23205-21 15 Формат А4

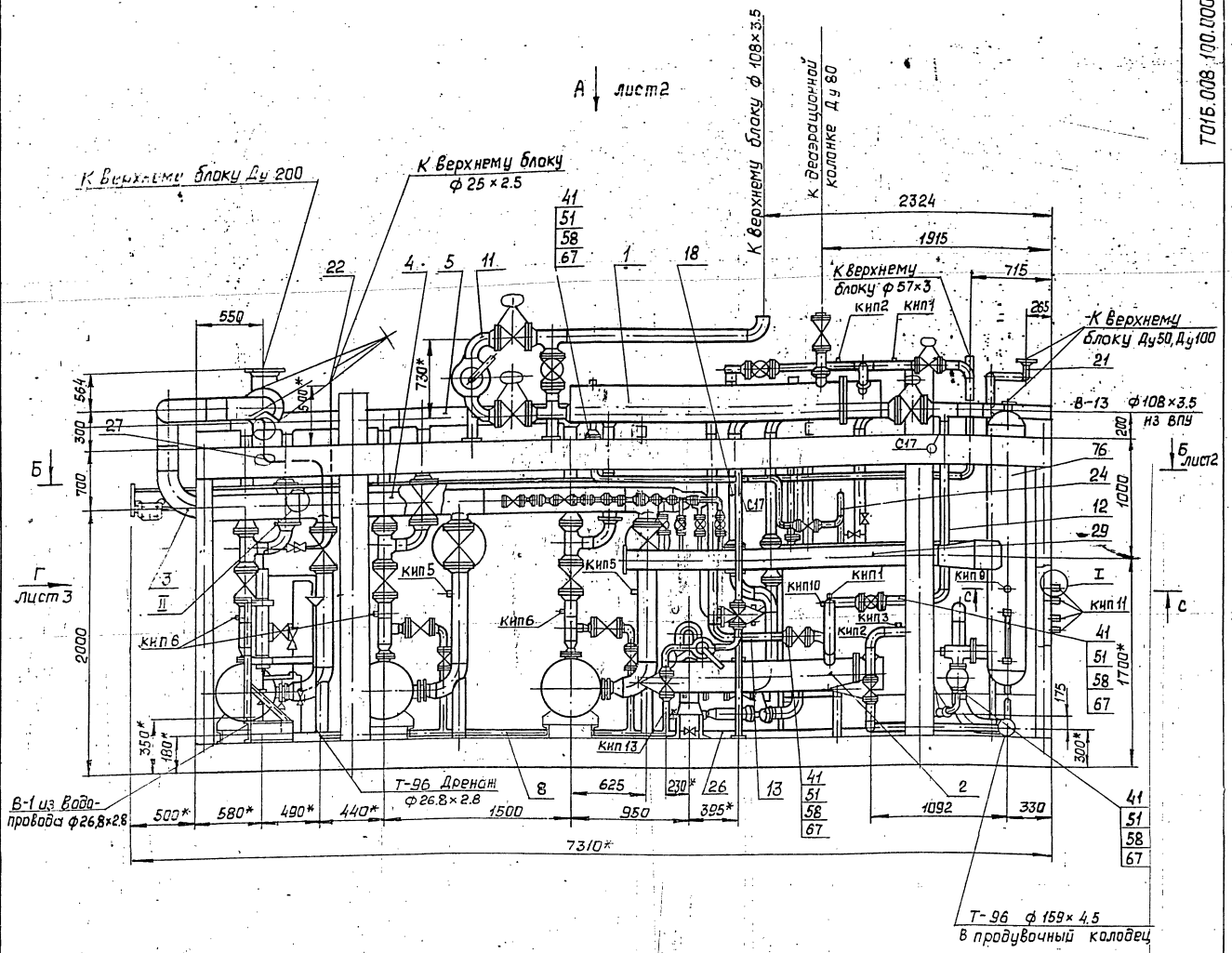

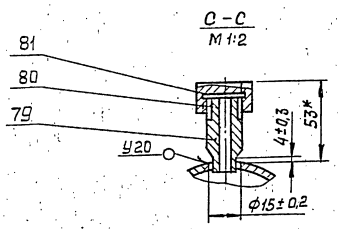

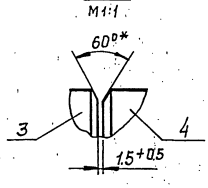

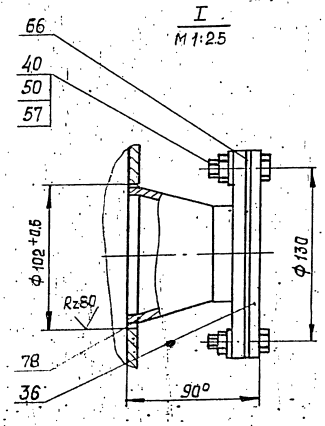

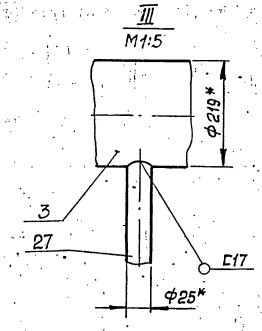

1. Сварные швы по ГОСТ 16037-80 для трубопроводов и по ГОСТ 5264-80 для металлоконструкций.
2. Неуказанные предельные отклонения размеров $\pm \frac{IT}{2}$.
3* Размеры для справок.

					ТО15-008-100.000 СБ		
Изм.	Лист	№ докум.	Подп.	Дата	Блок нижний	Лит.	Масса	Масшт.
Разраб.		Трофимов				-	12760.9	1:25
Пров.		Сиборов			Сборочный чертеж	Лист 1	Листов 4	
Гл. конст.		Сиборов				Гипротехмонтаж г. Москва		
Н. контр.		Ястребов						
Утв.		Катерменяц						

Инв. № подл. | Подп. и дата | Взам. инв. № | Инв. № дубл. | Подп. и дата

Вид А лист1

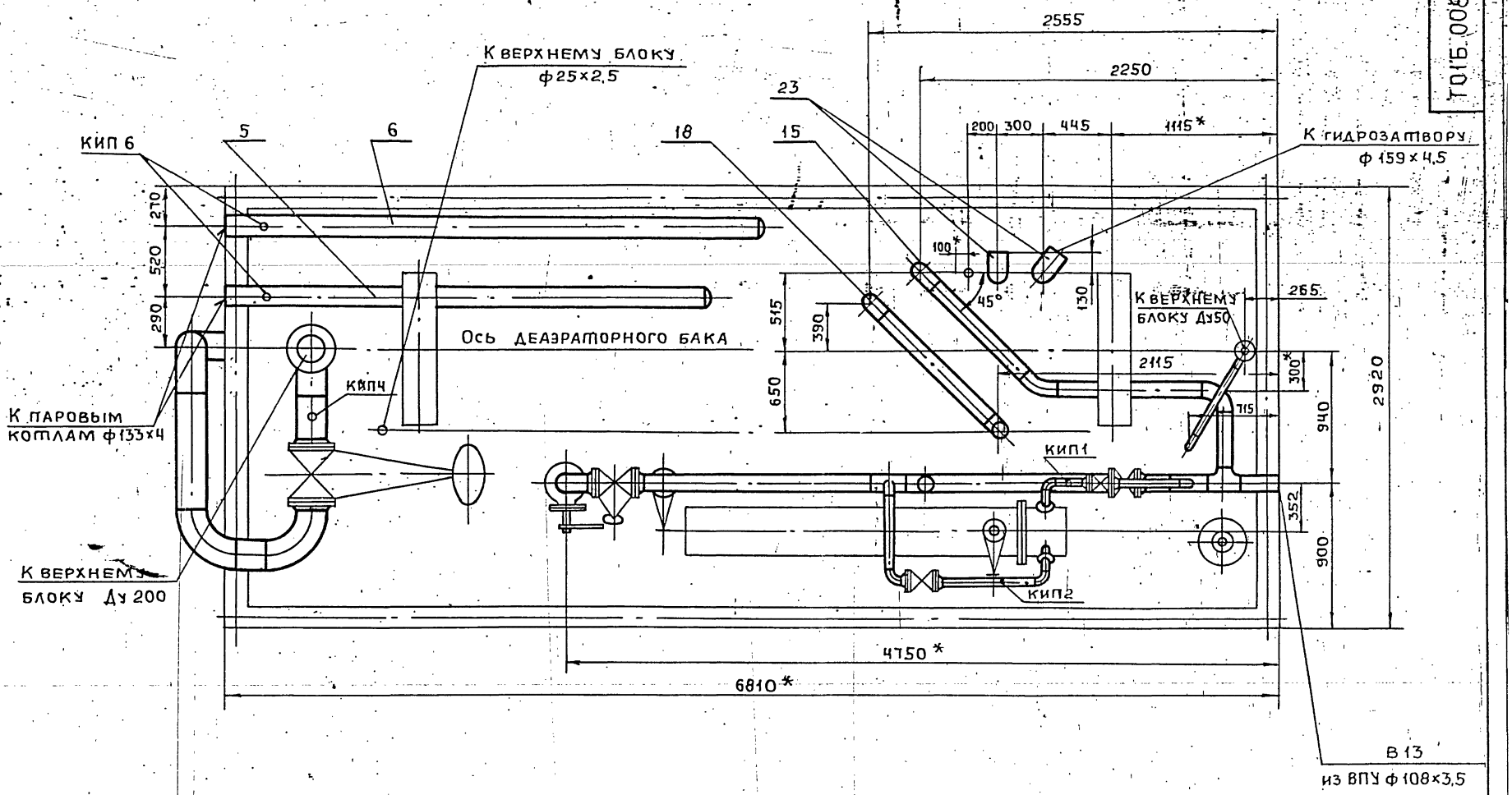

Б - Б

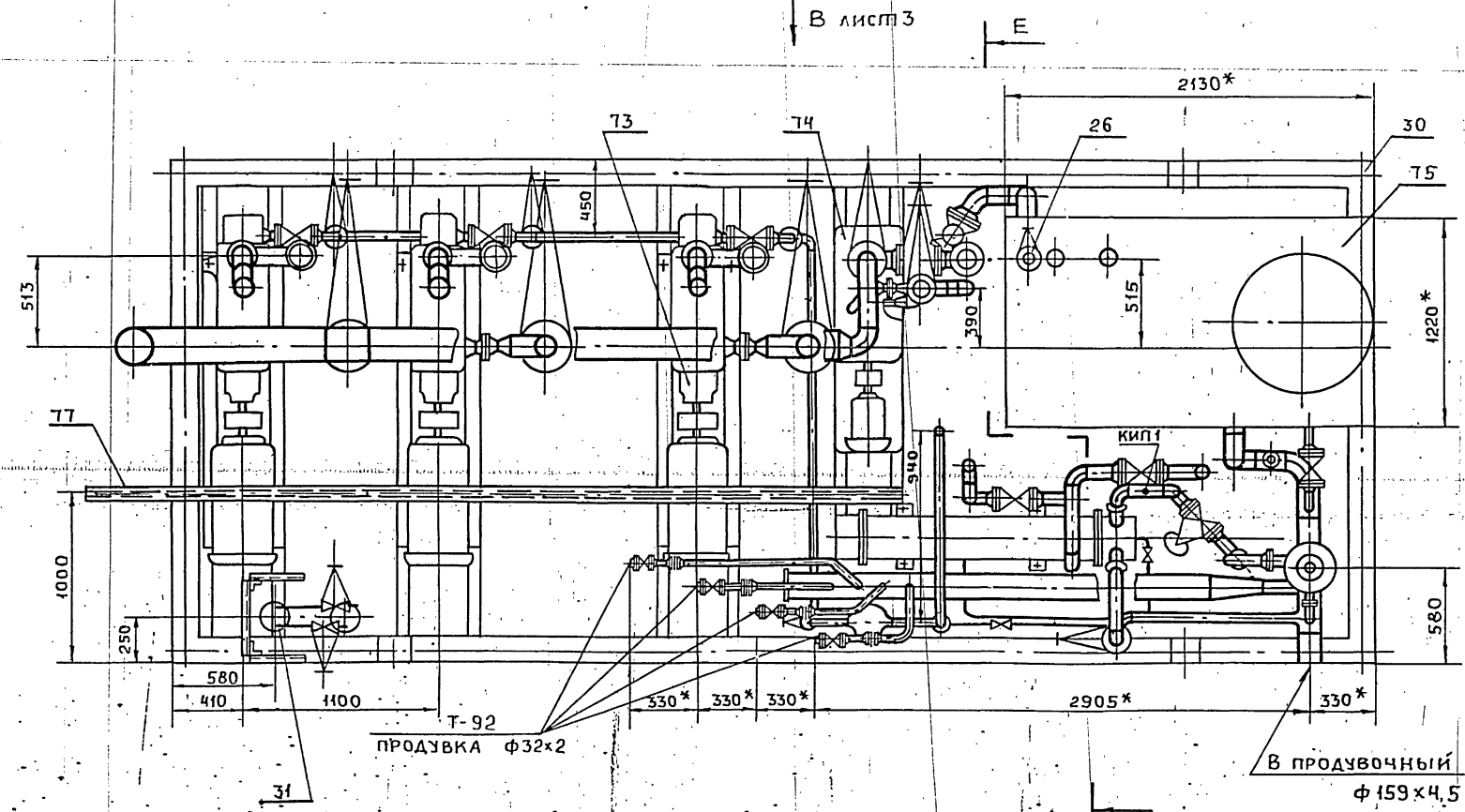

Изм.	Лист	№ докум.	Подпись	Дата	Т01Б.008 100.000 СБ	Лист 2

Вид В повернуто лист 2

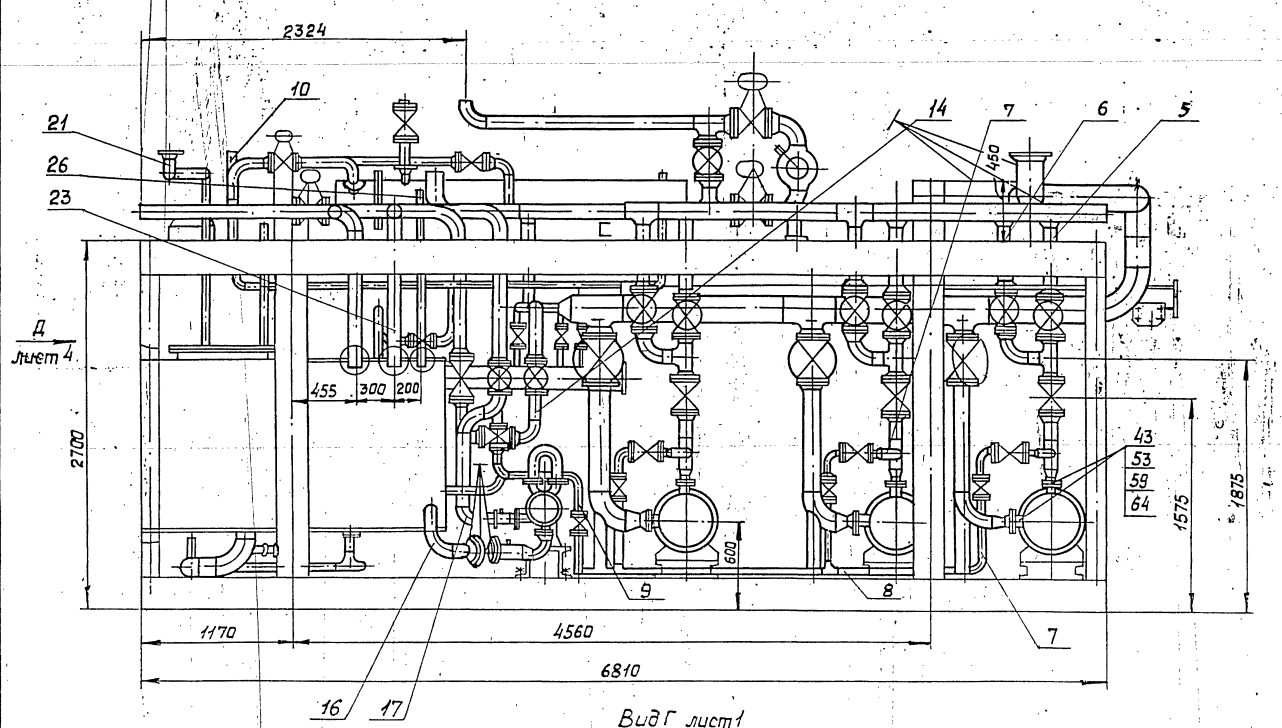

Вид Г лист 1

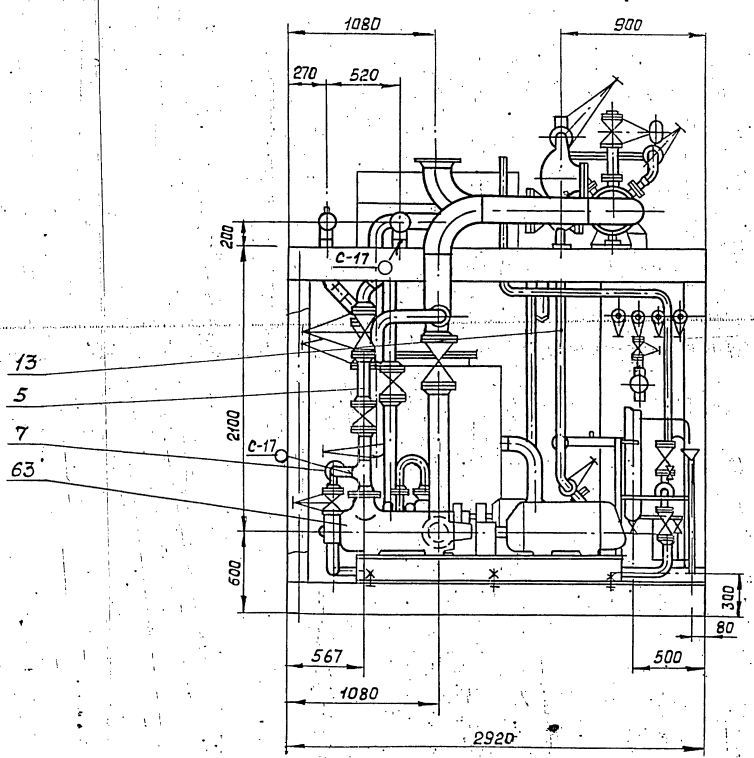

Изм.	Лист	№ докум.	Подп.	Дата	ТП16.008 100.000 СБ	Лист 3

Инв. № подл. | Подп. и дата | Взам. инв. № | Инв. № дубл. | Подп. и дата

Вид Д лист 3

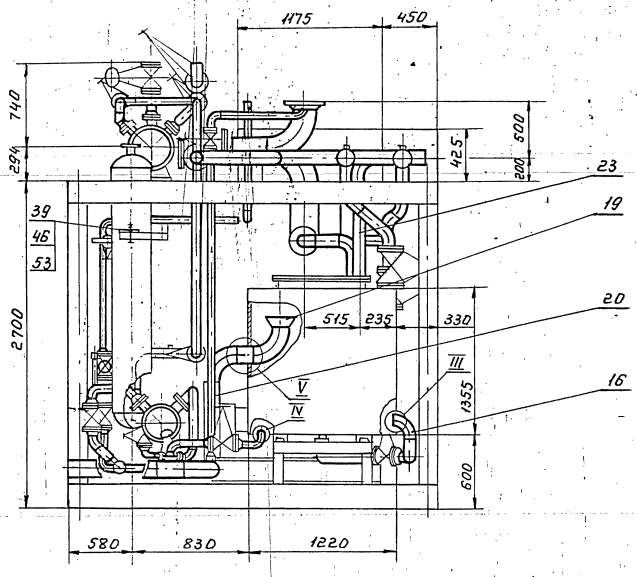

Е-Е лист 2

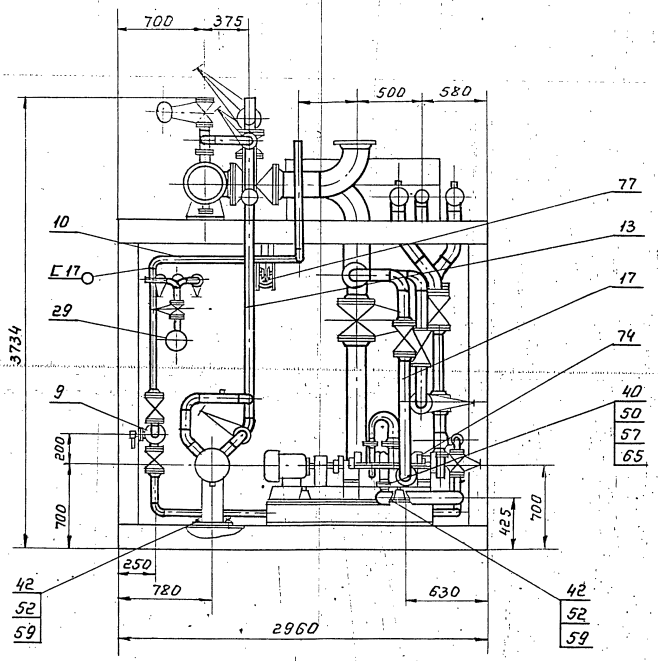

Серия 5.903-11 выпуск 1-8

Формат	Зона	Поз.	Обозначение	Наименование	Кол	Примеч.
				Документация		
А2			Т01Б.008 101.000СБ	Сборочный чертеж		
				Детали		
А4		1	Т01Б.008 101.001	Патрубок	1	
А4		2	Т01Б.008 101.001-01	Патрубок	1	
А4		3	Т01Б.008 101.002	Патрубок	1	
А4		4	Т01Б.008 101.003	Тройник	1	
Б4		5	Т01Б.008 101.004	Патрубок		
				Труба 108×3.5 ГОСТ10704-76 / В-Ст3сп ГОСТ10705-80		
				ℓ=1204-2,4	1	10,9 кг
Б4		6	Т01Б.008 101.005	Патрубок		
				Труба 89×3 ГОСТ10704-76 / В-Ст3сп ГОСТ10705-80		
				ℓ=464-1.6	1	3 кг
Б4		7	Т01Б 008 101.006	Патрубок		
				Труба 89×3 ГОСТ10704-76 / В-Ст3сп ГОСТ10705-80		
				ℓ=246-1.6	2	1,6 кг
Б4		8	Т01Б.008 101.007	Патрубок		
				Труба 108×3.5 ГОСТ10704-76 / В-Ст3сп ГОСТ10705-80		
				ℓ=300-1.6	1	2,7 кг

Подп. и дата | Инв.№дубл. | Взам.инв.№ | Инв.№док. | Подп. и дата | Инв.№подл.

Изм	Лист	№докум.	Подп.	Дата	Т01Б.008 101.000		
Разраб.		Комолова			Узел охладителя выпора ОВА-8	Лит	Лист 1 / Листов 3
Пров.		Трофимов				Гипротехмонтаж Москва	
Гл.констр.		Сидоров					
Н.контр.		Ястребов					
Утв.		Кагерманян					

Формат А4

Формат	Зона	Поз.	Обозначение	Наименование	Кол	Примеч.
Б4		9	Т01Б.008 101.008	Патрубок		
				Труба 89×3 ГОСТ10704-76 / В-Ст3сп ГОСТ10705-80		
				L=90-1,6	1	
				Стандартные изделия		
		10		Отвод 90° 89×3.5		
				ГОСТ 17375-83	5	
		11		Тройник 108×4-89×4		
				ГОСТ17376-83	3	
				Переходы ГОСТ17378-83		
		12		К 89×3.5-57×3	2	
				Фланцы ГОСТ12821-80		
		13		1-100-10 Ст3сп2	2	
		14		1-80-10 Ст3сп2	8	
				Болты ГОСТ7798-70		
		15		М16-6g×65.58	16	
		16		М16-6g×60.58	24	
		17		Гайки М16-6Н.5	40	
				ГОСТ 5915-70		
		18		Шайбы 16.01.08кп	40	
				ГОСТ 11371-78		
				Прокладки ГОСТ15180-70		
		19		А-100-10	2	
		20		А-80-10	5	

Подп. и дата | Инв.№дубл. | Взам.инв.№ | Инв.№док. | Подп. и дата | Инв.№подл.

Изм	Лист	№докум.	Подп.	Дата	Т01Б.008 101.000	Лист 2

Формат А4

Формат	Зона	Поз.	Обозначение	Наименование	Кол	Примеч.
				Задвижки 30ч6бр		
				ГОСТ 10194-78		
		21		Ду 100 Ру 10	1	
		22		Ду 80 Ру 10	3	
		23		Муфта 25 ГОСТ 8966-75	1	
		24		Контргайка 25 ГОСТ 8968-75	1	
		25		Сгон 25 ГОСТ 8969-75	1	
				Вентили 15кч 18п		
				ГОСТ 18161-72		
		26		Ду 25 Ру 16	1	
		27		Ду 15 Ру 16	2	
		28		Бобышка БП1-М27×2-55		
				ОСТ 36-7-74	2	
				Прочие изделия		
		29		Пробка П-М27×2		
				ТУ36.1144-75	2	
		30		Прокладка ПП28×42 УХЛ2		
				ТУ36.1103-82	2	
		31		Охладитель выпара		
				ОВА-8		
				ТУ 24-3-14-70-68	1	

Подп. и дата | Инв.№дубл. | Взам.инв.№ | Инв.№док. | Подп. и дата | Инв.№подл.

Изм	Лист	№докум	Подп.	Дата	Т01Б.008 101.000	Лист 3

Формат А4

Т01Б.008 100.001

Rz 80 √(✓)

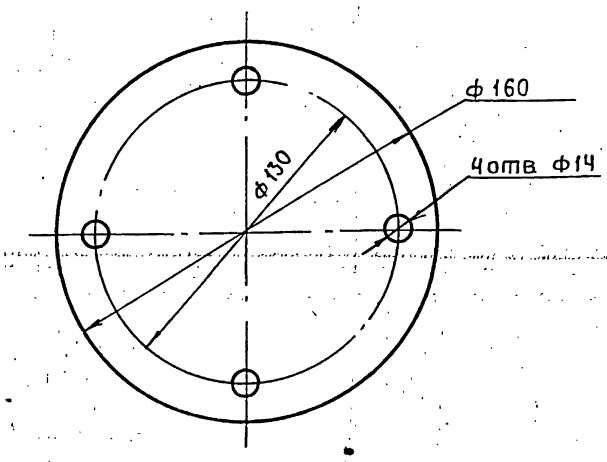

1. Предельные отклонения размеров $\pm \frac{t_2}{2}$
2. Острые кромки притупить

Подп. и дата | Инв.№дубл. | Взам.инв.№ | Подп. и дата | Инв.№подл.

Изм	Лист	№докум.	Подп.	Дата	Т01Б.008 100.001			
Разраб.		Сташкова			Заглушка	Лит	Масса 0.33	Масштаб 1:2
Пров.		Трофимов				Лист	Листов 1	
Т.контр.		Сидоров				Гипротехмонтаж		
Н.контр.		Ястребов			Лист 6-ПН-3 ГОСТ19903-74 / Ст3сп 6-I-ТУ14-1-3023-80			
Утв.		Кагерманян						

Формат А4

Серия 5.903-11 выпуск 1-8

Т01Б.008 101.000 СБ

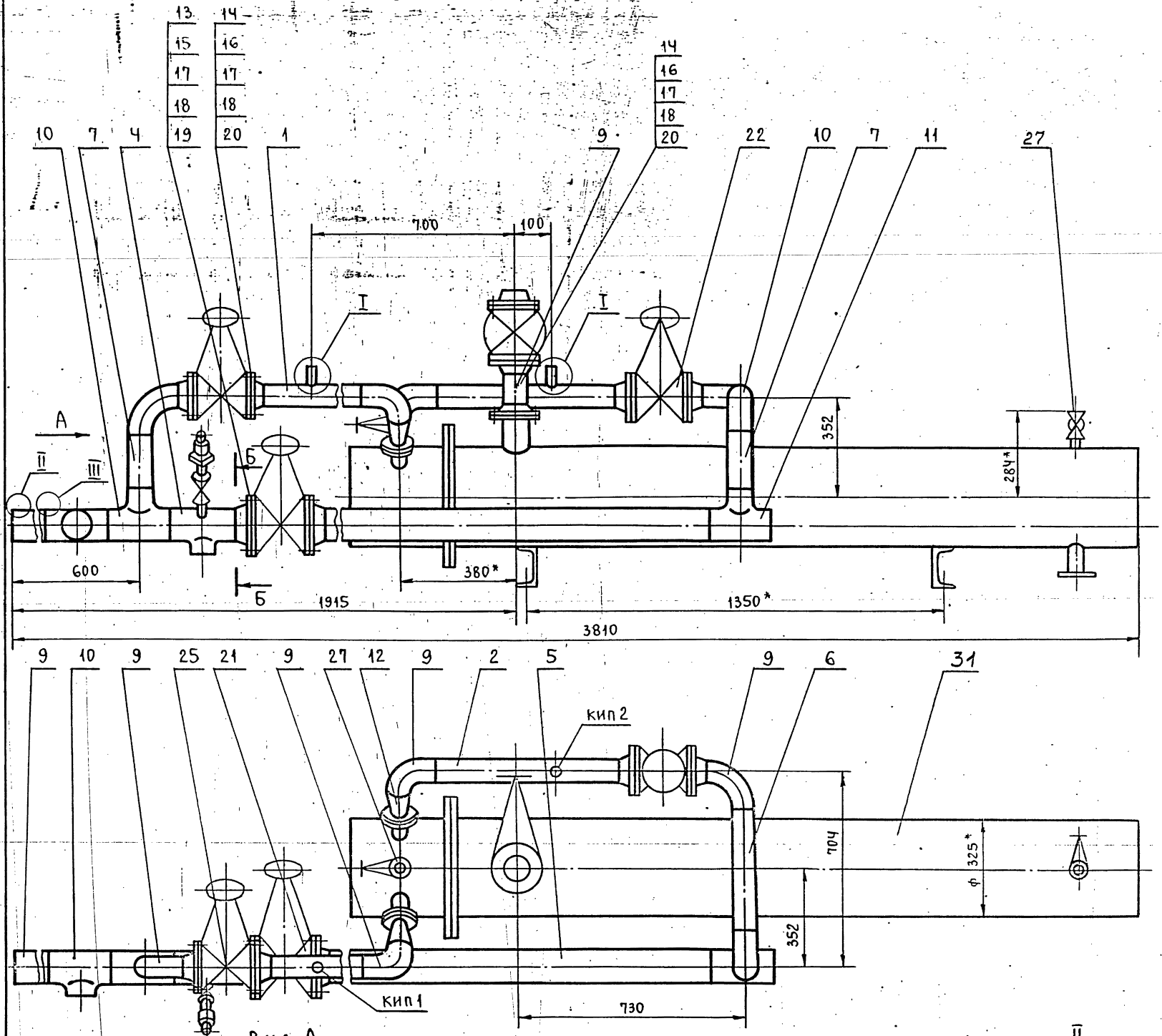

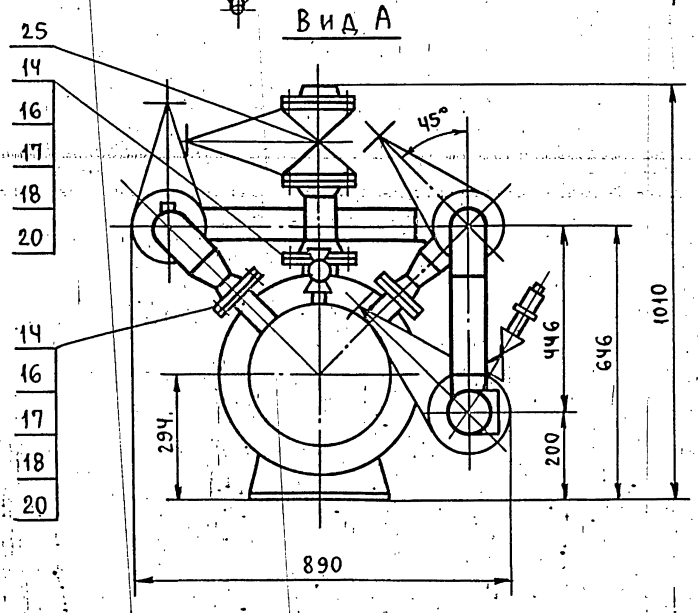

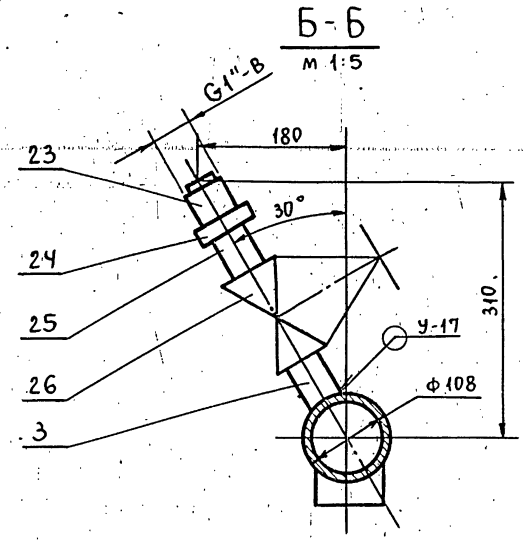

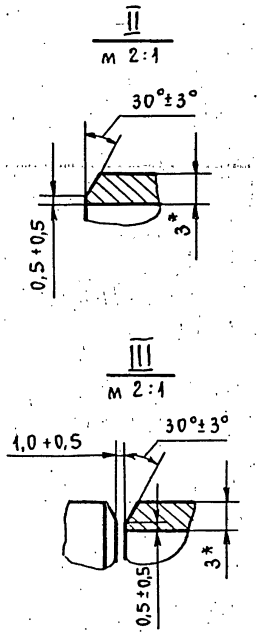

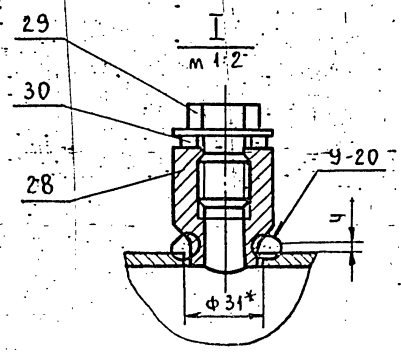

1. Неуказанные предельные отклонения размеров $\pm \frac{t_2}{2}$.
2. Сварные швы по ГОСТ 16037-80.
3. * Размеры для справок.

					ТО1Б.008 101.000 СБ			
Изм.	Лист	№ докум.	Подп.	Дата	Узел охладителя выпара ОВА-8. Сборочный чертеж.	Лит.	Масса	Масштаб
Разраб.		Трофимов					225,2	1:10
Пров.		Сидоров				Лист	Листов 1	
Гл.конст.		Сидоров						
Н.контр.		Ястребов				ГИПРОТЕХМОНТАЖ Москва		
Утв.		Кузнецов						

ТО16.008 101.001

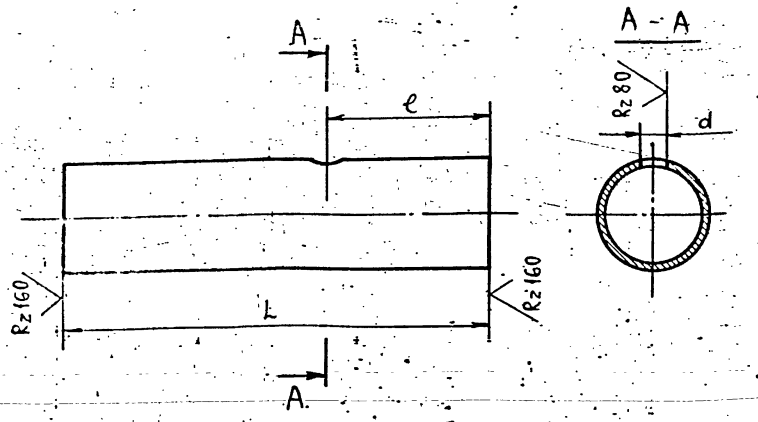

Обозначение	Размеры, мм			Масса, кг
	L	l	d	
ТО16.008 101.001	276	200	31	1,8
-01	566	206	31	3,6

Неуказанные предельные отклонения размеров $\pm \frac{t_2}{2}$.

Изм.	Лист	№ докум.	Подп.	Дата	ТО16.008 101.001			
Разраб.		Комолова			Патрубок	Лит.	Масса	Масштаб
Пров.		Трофимов					См. табл.	—
Гл. конст.		Сидоров				Лист	Листов 1	
Н. контр.		Молоткова			Труба 89×3 ГОСТ 10704-76 / В-Ст3сп ГОСТ 10705-80	ГИПРОТЕХМОНТАЖ Москва		
Утв.		Кагерманян						

Инв. № подл. | Подп. и дата | Взам. инв. № | Инв. № дубл. | Подп. и дата

Формат А4

ТО16.008 101.002

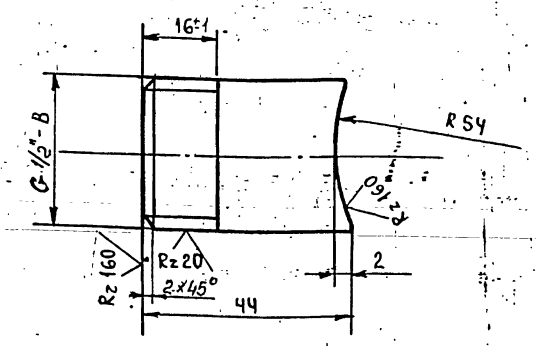

Неуказанные предельные отклонения размеров $\pm \frac{t_2}{2}$.

Изм.	Лист	№ докум.	Подп.	Дата	ТО16.008 101.002			
Разраб.		Комолова			Патрубок	Лит.	Масса	Масштаб
Пров.		Трофимов					0,1	1:1
Гл. конст.		Сидоров				Лист	Листов 1	
Н. контр.		Молоткова			Труба 25×2,8 ГОСТ 3262-75	ГИПРОТЕХМОНТАЖ Москва		
Утв.		Кагерманян						

Инв. № подл. | Подп. и дата | Взам. инв. № | Инв. № дубл. | Подп. и дата

Формат А4

ТО16.008 101.003

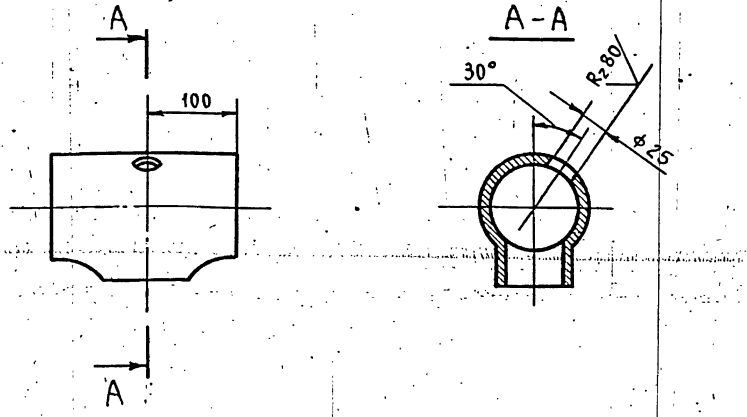

Неуказанные предельные отклонения размеров $\pm \frac{t_2}{2}$.

Изм.	Лист	№ докум.	Подп.	Дата	ТО16.008 101.003			
Разраб.		Комолова			Тройник	Лит.	Масса	Масштаб
Пров.		Трофимов					3,1	1:5
Гл. конст.		Сидоров				Лист	Листов 1	
Н. контр.		Молоткова			Тройник 108×4-76×3,5 ГОСТ 17376-83	ГИПРОТЕХМОНТАЖ Москва		
Утв.		Кагерманян						

Инв. № подл. | Подп. и дата | Взам. инв. № | Инв. № дубл. | Подп. и дата

Формат А4

ТО16.008 102.006

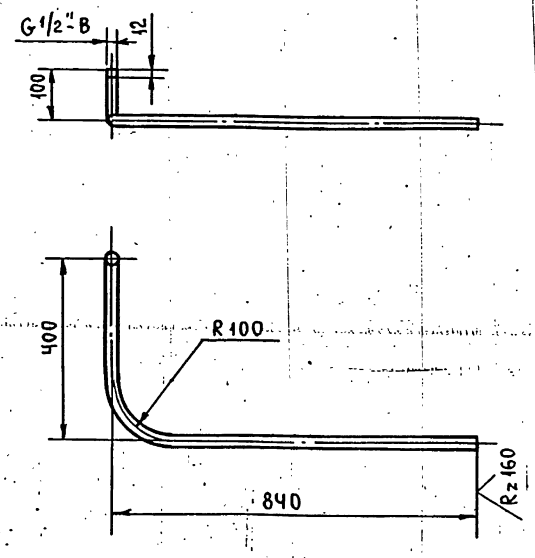

Неуказанные предельные отклонения размеров $\pm \frac{t_2}{2}$.

Изм.	Лист	№ докум.	Подп.	Дата	ТО16.008 102.006			
Разраб.		Комолова			Патрубок	Лит.	Масса	Масштаб
Пров.		Трофимов					1,4	1:10
Гл. конст.		Сидоров				Лист	Листов 1	
Н. контр.		Молоткова			Труба 15×2,8 ГОСТ 3262-75	ГИПРОТЕХМОНТАЖ Москва		
Утв.		Кагерманян						

Инв. № подл. | Подп. и дата | Взам. инв. № | Инв. № дубл. | Подп. и дата

Формат А4

Формат	Зона	Поз.	Обозначение	Наименование	Кол.	Примеч.
				Документация		
			Т01Б.008 102.000 СБ	Сборочный чертеж		
				Детали		
А4		1	Т01Б.008 102.001	Патрубок	1	
А4		2	Т01Б.008 102.002	Патрубок	1	
А4		3	Т01Б 008 102.003	Патрубок	1	
А4		4	Т01Б.008 102.003-01	Патрубок	1	
А4		5	Т01Б.008 102.004	Патрубок	1	
А4		6	Т01Б.008 102.005	Патрубок	1	
А4		7	Т01Б.008 102.006	Патрубок	1	
А4		8	Т01Б.008 102.007	Отвод	1	
Б.Ч.		9	Т01Б.008 102.008	Патрубок		
				Труба 89×3 ГОСТ 10704-76 / В-ВСт3сп ГОСТ 10705-80		
				$\ell = 380_{-1.6}$	1	2,4 кг
Б.Ч.		10	Т01Б.008 102.009	Патрубок		
				Труба 89×3 ГОСТ 10704-76 / В-ВСт3сп ГОСТ 10705-80		
				$\ell = 370_{-1.6}$	1	2,35 кг
Б.Ч.		11	Т01Б.008 102.010	Патрубок		
				Труба 89×3 ГОСТ 10704-76 / В-ВСт3сп ГОСТ 10705-80		
				$\ell = 190_{-1}$	1	1,2 кг

Т01Б.008 102.000

Изм.	Лист	№ докум.	Подп.	Дата
Разраб.	Комолова			
Пров.	Прод. ИМОБ			
Н.контр.	Молоткова			
Утв.	Кагерманян			

Узел теплообменника

Лит.	Лист	Листов
	1	4

ГИПРОТЕХМОНТАЖ Москва

Формат А4

Формат	Зона	Поз.	Обозначение	Наименование	Кол.	Примеч.
Б.Ч.		12	Т01Б.008 102.011	Патрубок		
				Труба 89×3 ГОСТ 10704-76 / В-ВСт3сп ГОСТ 10705-80		
				$\ell = 90_{-0,6}$	1	0,6 кг
Б.Ч.		13	Т01Б.008 102.012	Патрубок		
				Труба 89×3 ГОСТ 10704-76 / В-ВСт3сп ГОСТ 10705-80		
				$\ell = 150_{-1,0}$	1	1 кг
Б.Ч.		14	Т01Б.008 102.013	Патрубок		
				Труба 89×3 ГОСТ 10704-76 / В-ВСт3сп ГОСТ 10705-80		
				$\ell = 120_{-1,0}$	1	0,8 кг
				Стандартные изделия		
				Отводы ГОСТ 17375-83		
		15		90° 89×3,5	9	1,4 кг
		16		45° 89×3,5	2	0,7 кг
		17		Фланец 1-80-10 ВСт3сп2		
				ГОСТ 12821-80	9	3,67 кг
		18		Болт М16-6g.55.58		
				ГОСТ 7798-70	32	0,121 кг
		19		Гайка М16-6Н.5		
				ГОСТ 5915-70	32	0,033 кг

Подп. и дата | Инв. № дубл. | Взам. инв. № | Подпись и дата | Инв. № подл.

Изм. | Лист | № докум. | Подп. | Дата

Т01Б.008 102.000

Лист 2

Формат А4

Формат	Зона	Поз.	Обозначение	Наименование	Кол.	Примеч.
		20		Шайба 16.01.08 кп		
				ГОСТ 11371-78	32	0,011 кг
		21		Прокладка 1-80-10		
				ГОСТ 15180-70	8	0,026 кг
		22		Задвижка 30ч 6бр		
				Ду 80 Ру 10 ГОСТ 8437-75	4	29 кг
		23		Муфта 15 ГОСТ 8966-75	2	0,07 кг
		24		Контргайка 15 ГОСТ 8968-75	2	0,04 кг
		25		Ниппель 15 ГОСТ 8967-75	2	0,02 кг
		26		Вентиль 15 кч 18 п1		
				Ду 15 Ру 16 ГОСТ 18161-72	2	0,7 кг
		27		Бабышка БП1-М27×2-55		
				ОСТ 36.7-74	4	
				Прочие изделия		
		28		Прокладка ПП28×42 УХЛ2		
				ТУ 36.1103-82	4	

Изм. | Лист | № докум. | Подп. | Дата

Т01Б.008 102.000

Лист 3

Формат А4

Формат	Зона	Поз.	Обозначение	Наименование	Кол.	Примеч.
		29		Пробка ПМ27×2 УЗ		
				ТУ 36.1144-83	4	
		30		Штуцер М20×1,5-50		
				3кч-33-76	2	Сборник 25 ПМА ММСССР
		31		Прокладка 18		
				3кч-36-76	2	Сборник 25 ПМА ММСССР
		32		Колпачок М20×1,5		
				3кч-31-76	2	Сборник 50 ПМА ММСССР
		33		Теплообменник водяной F=5 м²		
				Ду 250 Ру 10 Q=20-40 т/час	1	
				ТУ 108-869-79		

Подп. и дата | Инв. № дубл. | Взам. инв. № | Подпись и дата | Инв. № подл.

Изм. | Лист | № докум. | Подп. | Дата

Т01Б.008 102.000

Лист 4

23205-21 23 Формат А4

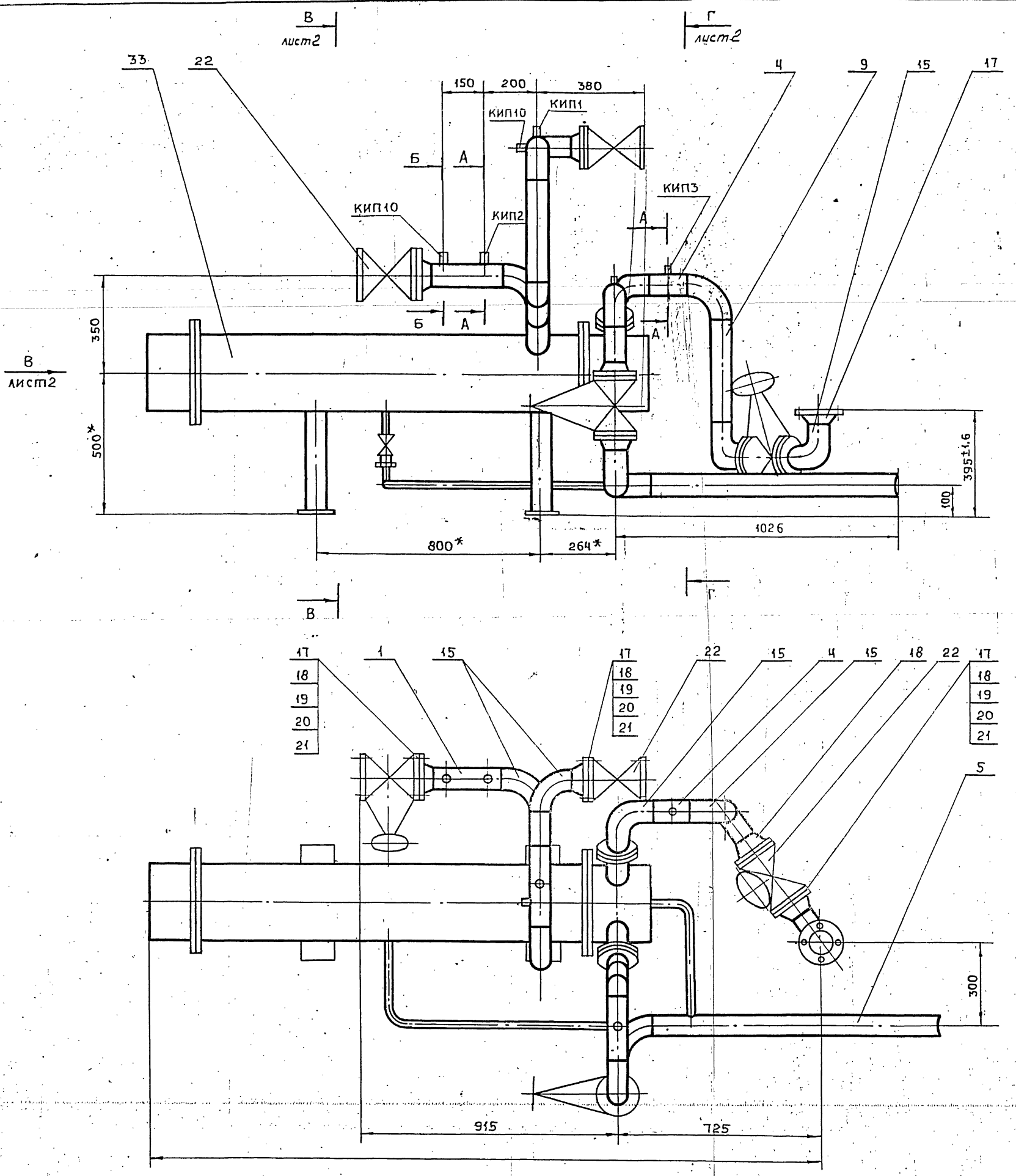

А - А
М 1:2

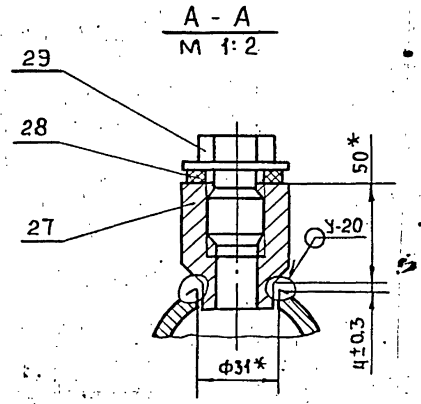

Б - Б
М 1:1

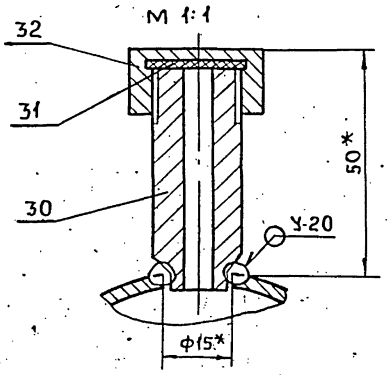

I
М 2:1

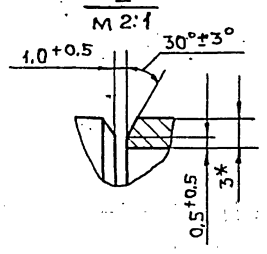

1. *Размеры для справок.

2. Сварные швы по ГОСТ 16037-80. Неуказанные сварные соединения деталей - сварные швы С-17, сварку производить сплошным швом по контуру прилегания свариваемых деталей.

3. Шероховатость поверхности реза деталей по торцам $R_z 160$

Изм	Лист	№ докум.	Подп.	Дата
Разраб.		Трофимов		
Пров.		Сидоров		
Гл.конст.		Сидоров		
Н.контр		Ястребов		
Утв.		Кузнецов		

ТО1Б.008 102.000 СБ

Узел теплообменника
Сборочный чертеж

Лит.	Масса	Масштаб
–	477.14	1:10

Лист 1 Листов 2

Гипротехмонтаж
Москва

Инв.№подл. | Подпись и дата | Взам.инв.№ | Инв.№ дубл. | Подпись и дата

В-В лист 1
м 1:10

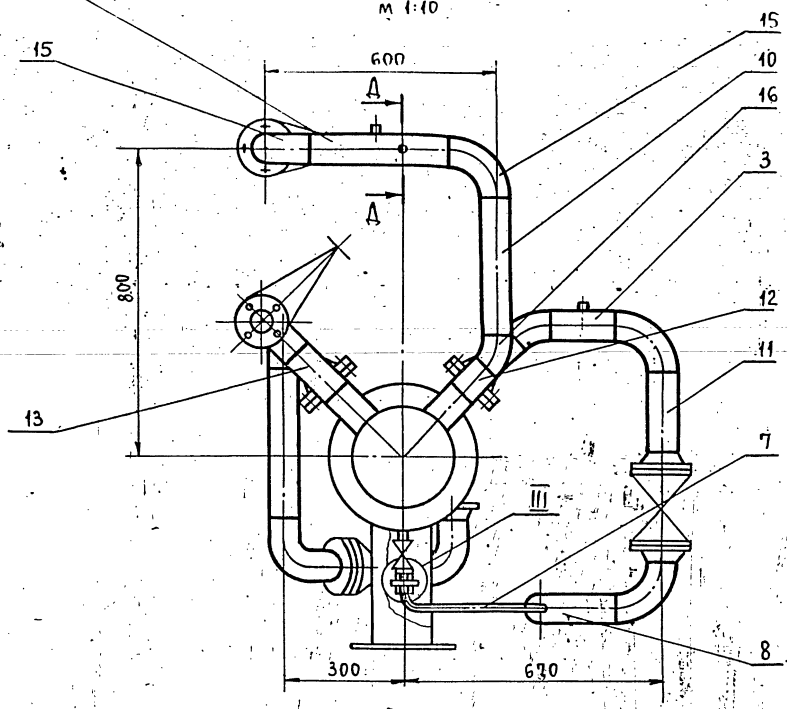

Г-Г лист 1
м 1:10

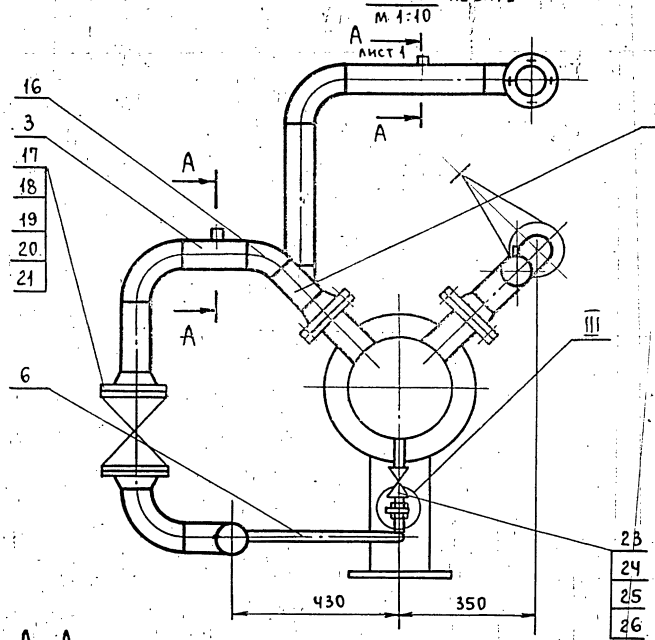

III
м 1:1

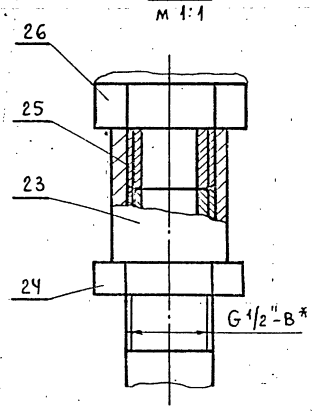

Д-Д
м 1:1

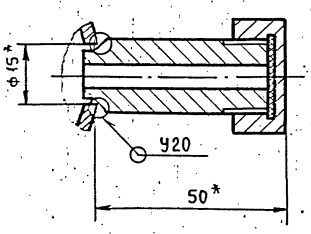

Изм.	Лист	№ докум.	Подп.	Дата	ТО1Б 008 102.000 СБ	Лист 2

Серия 5.903-11 Выпуск 1-8

ТО15.008 102.001

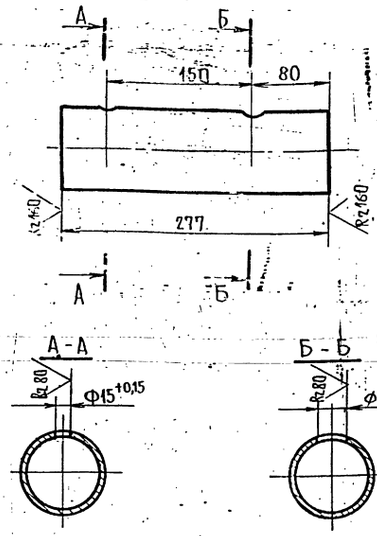

Неуказанные предельные отклонения размеров $\pm \frac{t_2}{2}$.

Изм.	Лист.	N докум.	Подп.	Дата	ТО15.008102.001		
Разраб.		Комолова			Патрубок	Лит.	Масса 1,8	Масштаб 1:4
Пров.		Трофимов				Лист	Листов 1
Гл.констр.		Сидоров			Труба 89×3 ГОСТ 10704-76 / В.Вст.3сп ГОСТ 10705-80	Гипротехмонтаж Москва	
Н.контр.		Молоткова					
Утв.		Кагерманянц					

Формат А4

ТО15.008 102.002

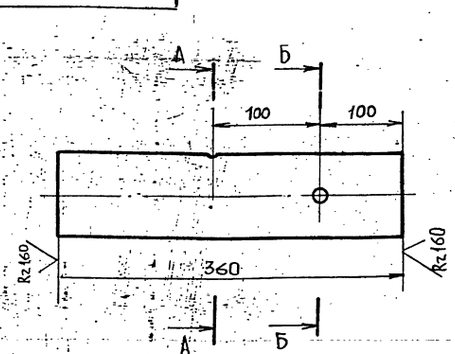

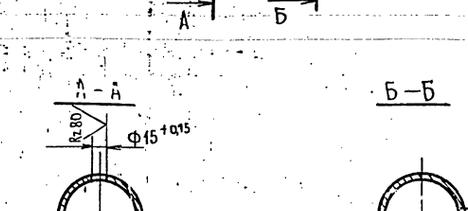

Неуказанные предельные отклонения размеров $\pm \frac{t_2}{2}$.

Изм.	Лист.	N докум.	Подп.	Дата	ТО15.008102.002		
Разраб.		Комолова			Патрубок	Лит.	Масса 2,3	Масштаб 1:4
Пров.		Трофимов				Лист	Листов 1
Гл.констр.		Сидоров			Труба 89×3 ГОСТ 10704-76 / В.Вст.3сп ГОСТ 10705-80	Гипротехмонтаж Москва	
Н.контр.		Молоткова					
Утв.		Кагерманянц					

Формат А4

ТО15.008.102.003

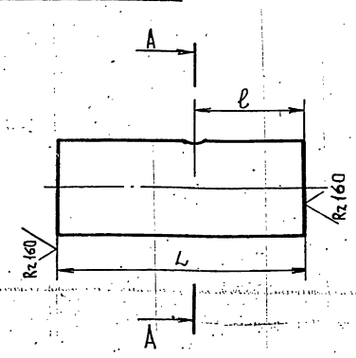

Обозначение	Размеры, мм ℓ	L	Масса, кг
ТО15.008 102.003	85	170	1.1
-01	106	213	1,4

Изм.	Лист.	N докум.	Подп.	Дата	ТО15.008102.003		
Разраб.		Комолова			Патрубок	Лит.	Масса см. табл.	Масштаб —
Пров.		Трофимов				Лист	Листов 1
Гл.констр.		Сидоров			Труба 89×3 ГОСТ 10704-76 / В.Вст.3сп ГОСТ 10705-80	Гипротехмонтаж Москва	
Н.контр.		Молоткова					
Утв.		Кагерманянц					

Формат А4

ТО15.008 102.004

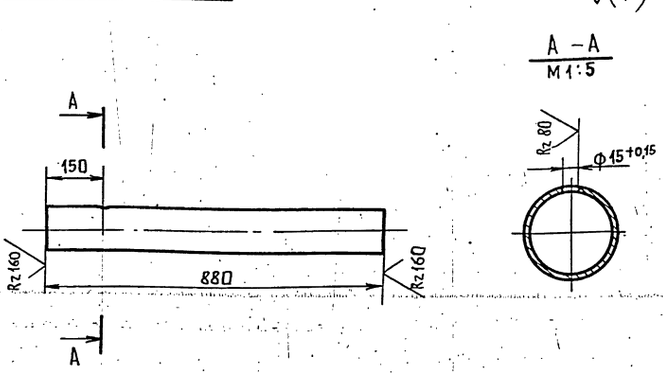

Неуказанные предельные отклонения размеров $\pm \frac{t_2}{2}$.

Изм.	Лист.	N докум.	Подп.	Дата	ТО15.008102.004		
Разраб.		Комолова			Патрубок	Лит.	Масса 5,6	Масштаб 1:10
Пров.		Трофимов				Лист	Листов 1
Гл.констр.		Сидоров			Труба 89×3 ГОСТ 10704-76 / В-Вст3сп ГОСТ 10705-80	Гипротехмонтаж Москва	
Н.контр.		Молоткова					
Утв.		Кагерманянц					

Т016.008.102.005

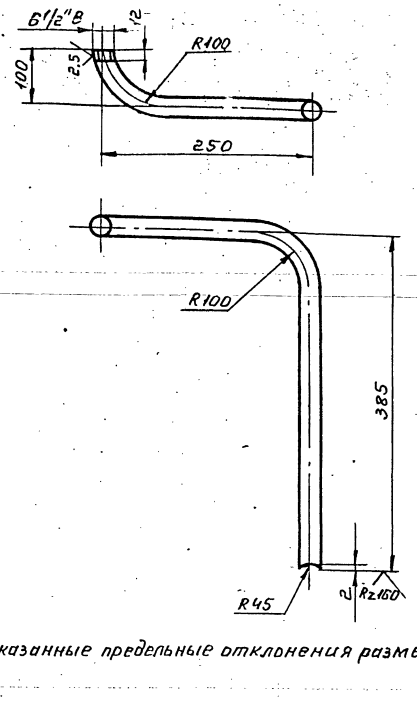

Неуказанные предельные отклонения размеров $\pm\frac{t_2}{2}$.

Изм.	Лист	№ докум.	Подп.	Дата
Разраб.		Комолова		
Пров.		Трофимов		
Гл.конст.		Сидоров		
Н.контр.		Молоткова		
Утв.		Катерманич		

Т016.008.102.005

Патрубок

Лит.	Масса	Масшт.
	0,7	1:4
Лист	Листов 1	

Труба 15×2,8 ГОСТ 3262-75

Гипротеплоэнергомонтаж Москва

Формат А4

Формат	Зона	Поз.	Обозначение	Наименование	Кол.	Приме-чание
				Документация		
А4			Т016.008 114.000СБ	Сборочный чертеж		
				Детали		
А4		1	Т016.008 114.001	Патрубок		
				Труба 89×3 ГОСТ 10704-76 / В-ВСт3сп ГОСТ 10705-80		
				ℓ=1690-2.4	1	10,74кг
Б4		2	Т016.008 114.002	Патрубок		
				Труба 89×3 ГОСТ 10704-76 / В-ВСт3сп ГОСТ 10705-80		
				ℓ=198-1	1	1,3кг
				Стандартные изделия		
		3		Отвод 90° 89×3,5 ГОСТ 17375-83	1	
		4		Фланец 1-80-10 ВСт3сп2 ГОСТ 12821-80	1	

Инв.№ подл. | Подп. и дата | Взам. инв.№ | Инв.№ дубл. | Подп. и дата

Изм.	Лист	N докум.	Подп.	Дата
Разраб.		Комолова		
Пров.		Трофимов		
Н.контр.		Молоткова		
Утв.		Катерманич		

Т016.008 114.000

Трубопровод теплообменника.

Лит.	Лист	Листов
	1	

Гипротеплоэнергомонтаж Москва

Формат А4

Т016.008.102.007

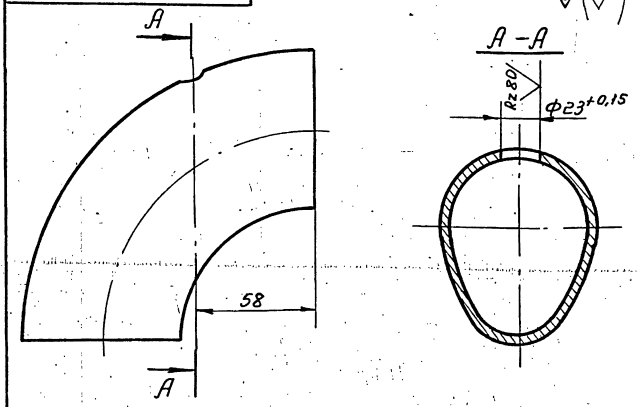

Неуказанные предельные отклонения размеров $\pm\frac{t_2}{2}$.

Изм.	Лист	№ докум.	Подп.	Дата
Разраб.		Комолова		
Пров.		Трофимов		
Гл.конст.		Сидоров		
Н.контр.		Молоткова		
Утв.		Катерманич		

Т016.008 102.007

Отвод

Лит.	Масса	Масшт.
	1,4	1:2
Лист	Листов 1	

Отвод 90°89×3,5 ГОСТ 17375-83.

Гипротеплоэнергомонтаж Москва

Формат А4

Т016.008 114.000 СБ

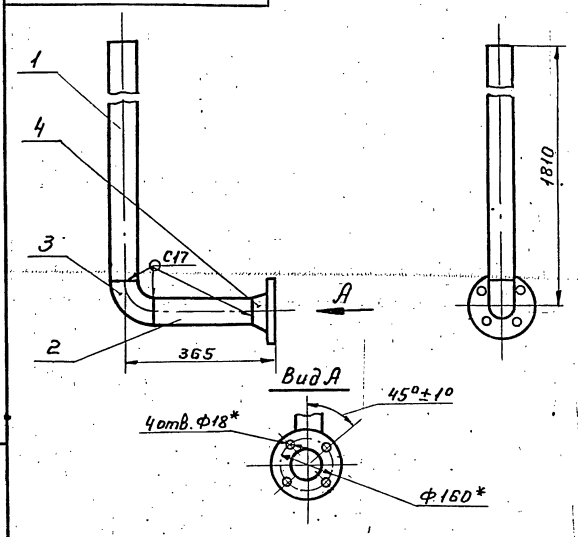

1. Неуказанные предельные отклонения размеров $\pm\frac{t_2}{2}$ Rz160
2. Шероховатость деталей поз. 1,2 по торцам – ✓
3. Сварные швы по ГОСТ 16037-80.
4. *Размеры для справок.

Инв.№ подл. | Подп. и дата | Взам. инв.№ | Инв.№ дубл. | Подп. и дата

Изм.	Лист	N докум.	Подп.	Дата
Разработ.		Комолова		
Провер.		Трофимов		
Гл. констр.		Сидоров		
Н. контр.		Молоткова		
Утвер.		Катерманич		

Т016.008 114.000 СБ

Трубопровод теплообменника Сборочный чертеж.

Лит.	Масса	Масшт.
	17,11	1:10
Лист	Листов 1	

Гипротеплоэнергомонтаж Москва

Формат А4

Серия 6.903-11 Выпуск 7-8

Формат	Зона	Поз.	Обозначение	Наименование	Кол.	Примеч.
				Документация		
			ТО1Б.008 104.000 СБ	Сборочный чертеж	1	
				Детали		
А4		1	ТО1Б.008 104.001	Патрубок	3	
А4		2	ТО1Б.008 104.002	Патрубок	3	
А4		3	ТО1Б.008 104.003	Отвод	3	
БЧ		4	ТО1Б.008 104.004	Патрубок		
				Труба 219х6 ГОСТ 10704-76 / В-ВСт3сп ГОСТ 10705-80		
				ℓ=1180 - 1.6	1	31,2кг
БЧ		5	ТО1Б.008 104.005	Патрубок		
				Труба 219х6 ГОСТ 10704-76 / В.ВСт3сп ГОСТ 10705-80		
				ℓ=1000 -1.6	1	31,52кг
				Стандартные изделия		
				Переход 219х6х6-108х4		
				ГОСТ 17378-83	1	

Подп. и дата | Инв.№ док. | Взам. инв.№ | Подпись и дата | Инв.№ подл.

Изм.	Лист	№докум.	Подп.	Дата
Разраб.		Никонова		
Провер.		Трофимов		
Гл.констр.		Сидоров		
Н.контр.		Ястребов		
Утв.		Кузнецов		

ТО1Б.008 104.000

Трубопровод всасывающий

Лит.	Масса	Листов
	1	2

Гипротехмонтаж Москва

ФОРМАТ А4

Формат	Зона	Поз.	Обозначение	Наименование	Кол.	Примеч.
		7		Переход К159х4.5 108х4		
				ГОСТ 17378-83	3	
		8		Тройник 219х6 - 159х4.5		
				ГОСТ 17376 - 83	3	
				Фланцы ГОСТ 12821-80 ВСт3сп2		
		9		1-150-16	6	
		10		1-100-25	3	
		11		Болт М20-6g х 70.58		
				ГОСТ 7798-70	48	
		12		Гайка М20-6Н.5		
				ГОСТ 5915-70	48	
		13		Контргайка 15		
				ГОСТ 8968-75	3	
		14		Шайба 20.01.08 кп		
				ГОСТ 11371-78	48	
		15		Прокладка А-150-16		
				ГОСТ 15180-70	6	
		16		Задвижка 30с41нж1		
				Ду 150 Ру 16 ГОСТ 10194-78	3	
		17		Вентиль муфтовый 15кч 18п		
				Ду 15 Ру 16 ГОСТ 18161-72	3	
				Прочие изделия		
		18		Штуцер М20х1,5-50	2	
				3КЧ-33-76	2	Сборник 25 ПМА МИССС СССР
		19		Колпачок 3кч-31-75	2	
				М20х1,5		Сборник 50 ПМА МИССС СССР
		20		Прокладка 18	2	
				3КЧ-36-70		Сборник 25 ПМА МИССС СССР

Подп. и дата | Инв.№ док. | Взам. инв.№ | Подпись и дата | Инв.№ подл.

Изм.	Лист	№докум.	Подп.	Дата

ТО1Б.008 104.000 | Лист 2

ФОРМАТ А4

Формат	Зона	Поз.	Обозначение	Наименование	Кол.	Примеч.
				Документация		
А2			ТО1Б.008 103.000 СБ	Сборочный чертеж		
				Детали		
А4		1	ТО1Б.008 103.001	Патрубок	1	
БЧ		2	ТО1Б.008 103.002	Патрубок		
				Труба 219х6 ГОСТ 8732-78 / В.Ст3сп ГОСТ 8731-74		
				ℓ=201-1,6	1	6,33кг
БЧ		3	ТО1Б.008 103.003	Патрубок		
				Труба 219х6 ГОСТ 8732-78 / ВСт3сп ГОСТ 8731-74		
				ℓ=800-1,6	1	25,2кг
БЧ		4	ТО1Б.008 103.004	Патрубок		
				Труба 219х6 ГОСТ 8732-78 / ВСт3сп ГОСТ 8731-74		
				ℓ=775-1,6	1	24,4кг
БЧ		5	ТО1Б.008 103.005	Патрубок		
				Труба 219х6 ГОСТ 8732-78 / В.Ст3сп.2 ГОСТ 8731-74		
				ℓ=600-1,6	1	18,9кг

Подп. и дата | Инв.№ док. | Взам. инв.№ | Подпись и дата | Инв.№ подл.

Изм.	Лист.	N докум.	Подп.	Дата
Разраб.		Комолова		
Пров.		Трофимов		
Гл.конста		Сидоров		
Н.контр.		Ястребов		
Утв.		Утв.		

ТО1Б.008 103.000

Трубопровод питательный

Лит.	Лист	Листов
	1	2

Гипротех монтаж. Москва

ФОРМАТ А4

Формат	Зона	Поз.	Обозначение	Наименование	Кол.	Примеч.
БЧ		6	ТО1Б.008 103.006	Патрубок		
				Труба 219х6 ГОСТ 8732-78 / ВСт3сп ГОСТ 8731-74		
				ℓ=150-1.0	1	4,7кг
				Стандартные изделия		
		7		Отвод 90° 219х6		
				ГОСТ 17375-83	5	14,9кг
		8		Фланец 1-200-16		
				ГОСТ 12821-80	3	11,79кг
		9		Болты М20-6g х 75,58		
				ГОСТ 7798-70	24	0,344кг
		10		Гайка М20-6Н.5		
				ГОСТ 5915-70	24	0,062кг
		11		Шайба 20,01.08 кп		
				Гост 1137-78	24	0,016кг
		12		Прокладки А-200-16		
				ГОСТ 15180-70	2	0,086кг
		13		Задвижка 30с41нж		
				Ду 200 Ру 16 ГОСТ 10194-78	1	145кг
				Прочие изделия		
		14		Штуцер М20х1,5-50		
				3кч-33-76	1	Сборник 25 ПМА МИССС СССР
		15		Прокладка 18		
				3КЧ-36-70	1	Сборник 25 ПМА МИССС СССР
		16		Колпачок М20х1,5	-	
				3 кч-31-75	1	Сборник 25 ПМА МИССС СССР

Подп. и дата | Инв.№ док. | Взам. инв.№ | Подпись и дата | Инв.№ подл.

Изм.	Лист	N докум.	Подп.	Дата

ТО1Б.008 103.000 | Лист 2

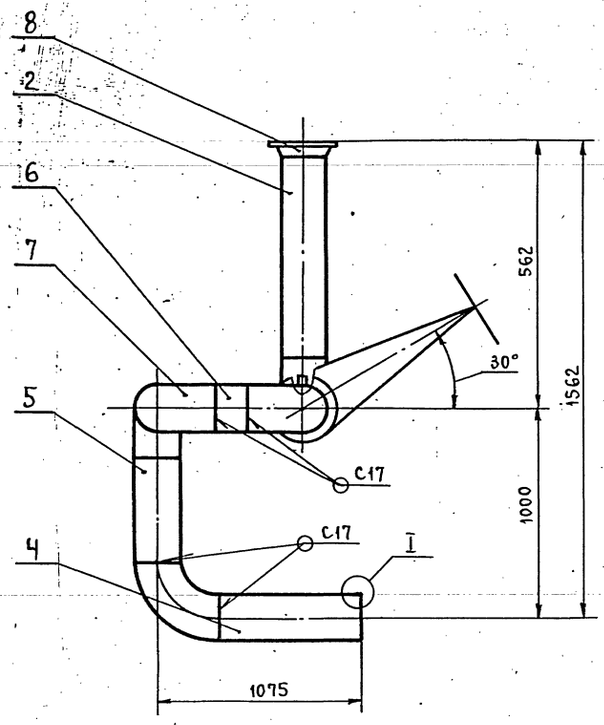

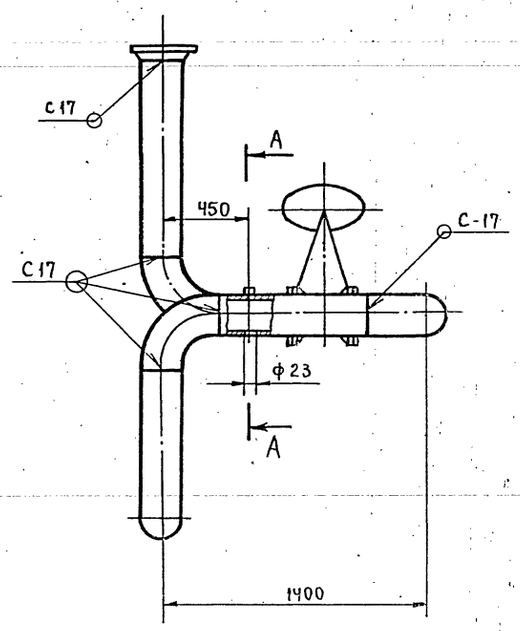

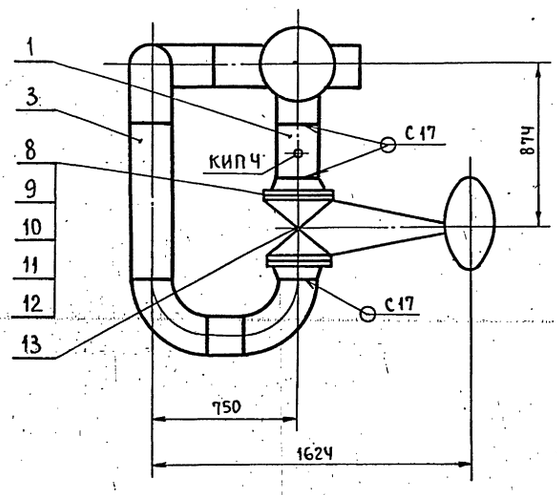

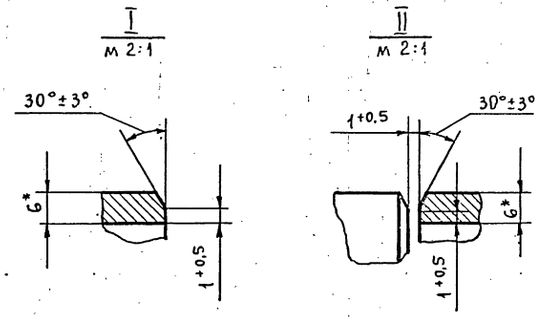

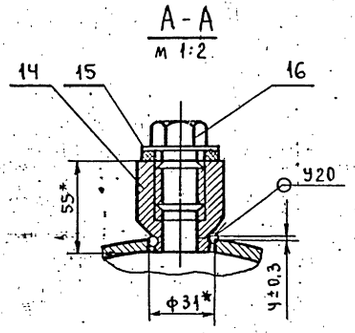

1. Неуказанные предельные отклонения размеров $\pm \frac{t_2}{2}$.
2. Шероховатость деталей поз. 2,3,4,5,6 по торцам - $R_z 160$.
3. Сварные швы по ГОСТ 16037-80.
4. *Размеры для справок.

					ТО 16.008 103.000 СБ		
Изм.	Лист	№ докум.	Подп.	Дата			
Разраб.		Комолова			Трубопровод питательный. Сборочный чертеж.	Лит.	Масса 351,3 / Масштаб 1:20
Пров.		Трофимов				Лист	Листов 1
Гл.констр		Сидоров				Гипротехмонтаж Москва	
Н.контр.		Эстребов					
Утв.		Кагерманян					

ТО15.008.104.000СБ

Серия 5.903-11 Выпуск 1-8

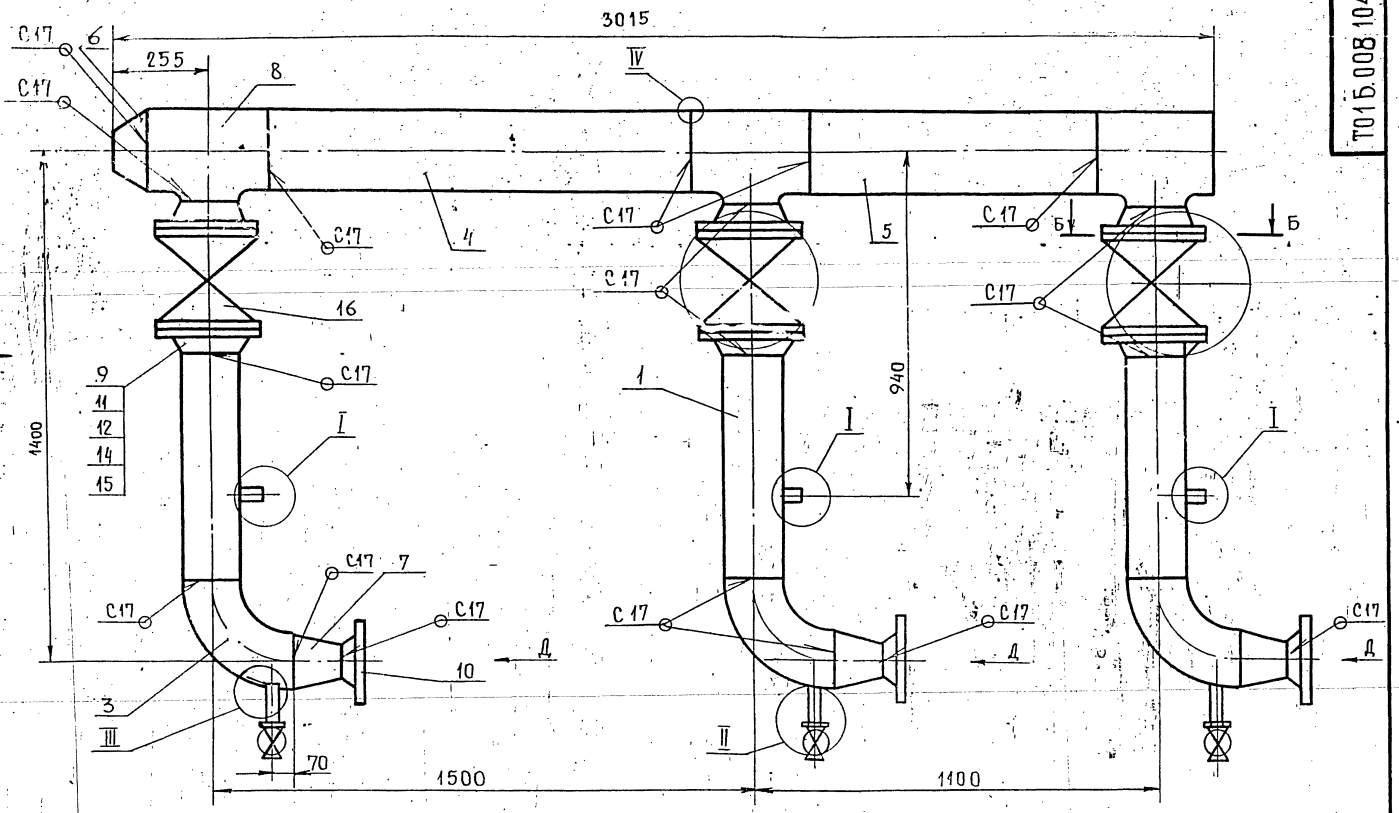

Вид А

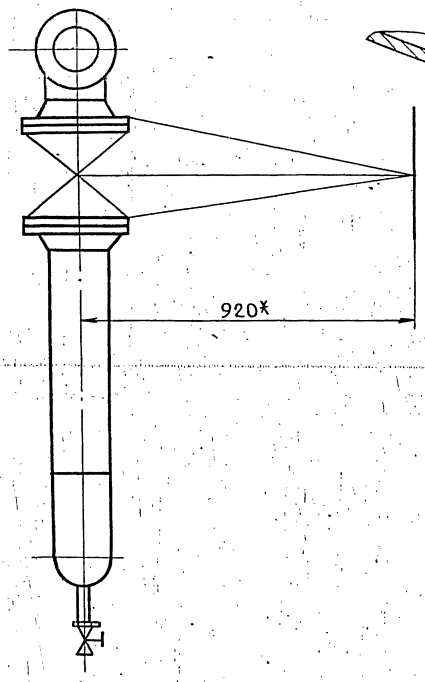

III
М1:2

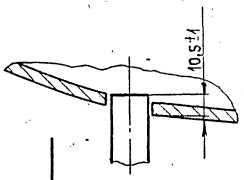

Б – Б
М1:5

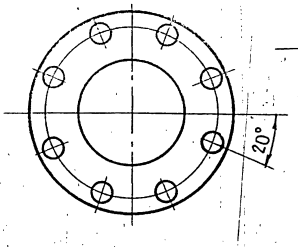

Вид А

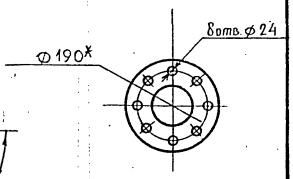

I
М1:2

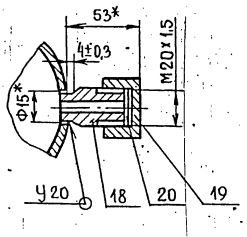

IV
М2:1

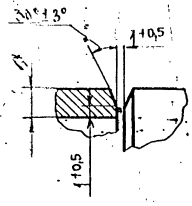

В

II
М1:5

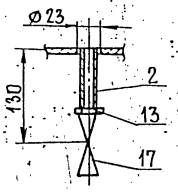

Вид В

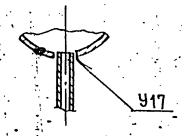

1. Шероховатость деталей поз. 4,5 по торцам – Rz 160
2. Неуказанные предельные отклонения размеров $\pm \frac{t_2}{2}$
3. Сварные швы по ГОСТ 16037-80.
4. *Размеры для справок.

Изм.	Лист	№ докум.	Подп.	Дата	ТО15.008.104.000СБ			
Разраб.		Никонова			Трубопровод всасывающий Сборочный чертеж.	Лит.	Масса	Масшт.
Пров.		Трофимов				—	522,68	1:10
Гл. констр.		Сидоров				Лист	Листов 1	
Н. контр.		Ястребов				Гипротехмонтаж Москва		
Утв.		Кузнецов						

Подпись и дата | Инв. № дубл. | Взам. инв. № | Подп. и дата | Инв. № подл.

23205-21 30 Формат А3

Т01Б.008 104.001

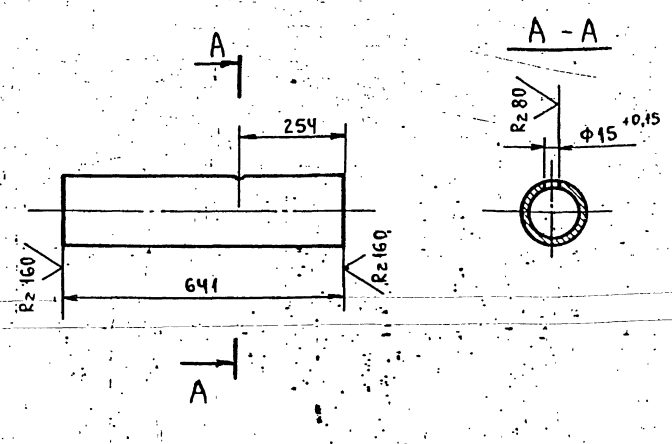

Неуказанные предельные отклонения размеров $\pm \frac{t_2}{2}$.

					Т01Б.008 104.001			
Изм.	Лист	№ докум.	Подп.	Дата	Патрубок	Лит.	Масса	Масштаб
Разраб.		Комолова					9,8	1:10
Пров.		Трофимов				Лист	Листов 1	
Гл.конст.		Сидоров						
Н.контр.		Молоткова			Труба 159×4 ГОСТ 10704-76 / В-ВСт.3сп ГОСТ 10705-80	ГИПРОТЕХМОНТАЖ Москва		
Утв.		Кагерманян						

ФОРМАТ А4

Т01Б.008 104.002

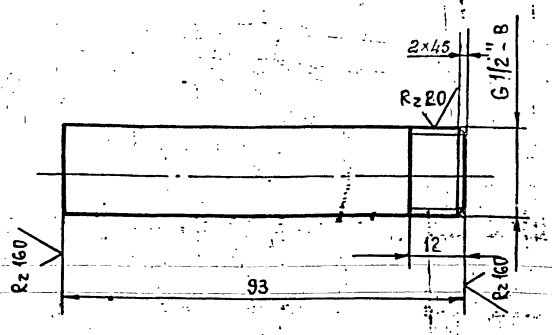

Неуказанные предельные отклонения размеров $\pm \frac{t_2}{2}$.

					Т01Б.008 104.002			
Изм.	Лист	№ докум.	Подп.	Дата	Патрубок	Лит.	Масса	Масштаб
Разраб.		Комолова					0,1	1:1
Пров.		Трофимов				Лист	Листов 1	
Гл.конст.		Сидоров						
Н.контр.		Молоткова			Труба 15×2,8 ГОСТ 3262-75	ГИПРОТЕХМОНТАЖ Москва		
Утв.		Кагерманян						

ФОРМАТ А4

Инв. № подл. | Подпись и дата | Взам. инв. № | Инв. № дубл. | Подпись и дата

Т01Б.008 104.003

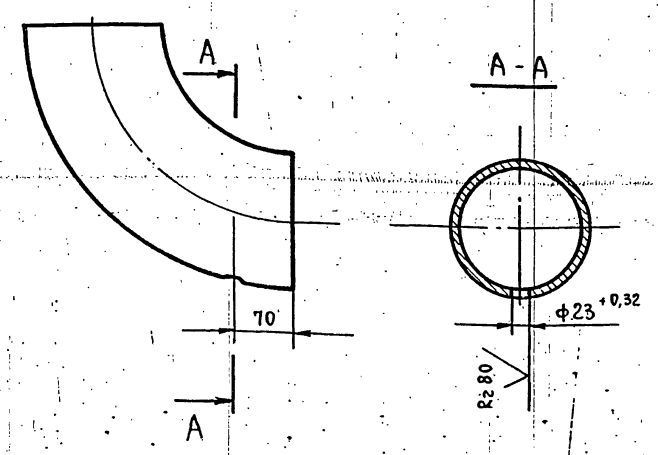

Неуказанные предельные отклонения размеров $\pm \frac{t_2}{2}$.

					Т01Б.008 104.003			
Изм.	Лист	№ докум.	Подп.	Дата	Отвод	Лит.	Масса	Масштаб
Разраб.		Комолова					6,1	1:5
Пров.		Трофимов				Лист	Листов 1	
Гл.конст.		Сидоров						
Н.контр.		Молоткова			Отвод 90° 159×4,5 ГОСТ 17375-83	ГИПРОТЕХМОНТАЖ Москва		
Утв.		Кагерманян						

ФОРМАТ А4

Т01Б.008 103.001

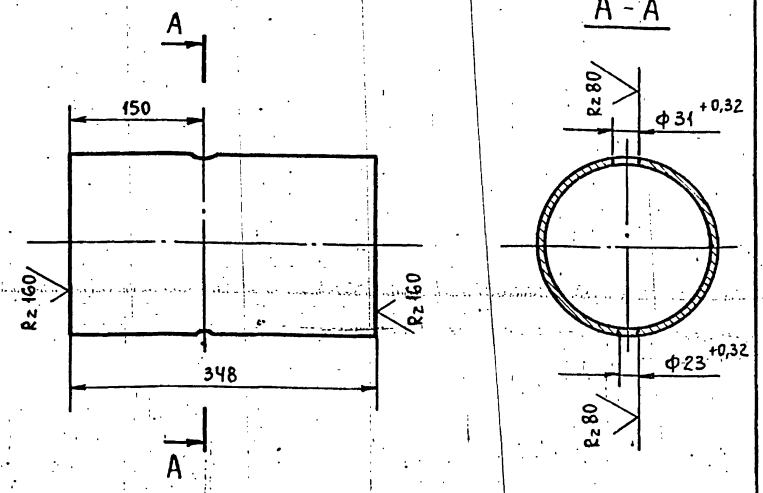

Неуказанные предельные отклонения размеров $\pm \frac{t_2}{2}$.

					Т01Б.008 103.001			
Изм.	Лист	№ докум.	Подп.	Дата	Патрубок	Лит.	Масса	Масштаб
Разраб.		Комолова					6	1:5
Пров.		Трофимов				Лист	Листов 1	
Гл.конст.		Сидоров						
Н.контр.		Молоткова			Труба 219×6 ГОСТ 8732-78 / ВСт3сп ГОСТ 8731-74	ГИПРОТЕХМОНТАЖ Москва		
Утв.		Кагерманян						

Инв. № подл. | Подпись и дата | Взам. инв. № | Инв. № дубл. | Подпись и дата

Серия 5.903-11 выпуск 1-8

Формат	Зона	Поз.	Обозначение	Наименование	Кол.	Примеч.
				Документация		
А4			ТО15.008.105.000 СБ	Сборочный чертеж		
				Детали		
А4		1	ТО15.008 105.001	Патрубок	1	
А4		2	ТО15.008 105.001-01	Патрубок	3	
				Патрубок		
				Труба 133×4 ГОСТ 8732-78 / В-Ст3сп ГОСТ 8731-74		
Б4		3	ТО15.008 105.002	L = 880 ± 0.8 мм	1	
Б4		4	ТО15.008 105.003	L 1280 ± 1.2 мм	1	
				Патрубок		
				Труба 108×4 ГОСТ 8732-78 / В-Ст3сп ГОСТ 8731-74		
Б4		5	ТО15.008 105.004	L = 255 ± 0,5 мм	3	
Б4		6	ТО15.008 105.005	L = 263 ± 0,5 мм	3	
				Стандартные изделия		
		7		Отвод 45° 108×4		
				ГОСТ 17375-83	3	
		8		Тройник 133×4-108×4		
				ГОСТ 17376-83	9	
		9		Переход К 108×4.0-89×3.5		
				ГОСТ 17378-83	3	

Изм.	Лист	№ докум.	Подп.	Дата	ТО15.008.105.000			
Разраб.		Сташкова			Трубопровод нагнетательный	Лит.	Лист 1	Листов 2
Пров.		Трофимов				Гипротехмонтаж г. Москва		
Гл. конст.		Сидоров						
Н. контр.								
Утв.		Катеманян						

Формат А4

Формат	Зона	Поз.	Обозначение	Наименование	Кол.	Примеч.
		10		Заглушка 133×4		
				ГОСТ 17379-83	1	
				Фланцы ГОСТ 12821-80		
		11		1-80-64 Вст3сп2	3	
		12		1-100-16 Вст3сп2	6	
		13		Болт М16-6g×70.58		
				ГОСТ 7798-70	48	
		14		Гайка М16-6Н.5		
				ГОСТ 5915-70	48	
		15		Шайба 16.01.08 кп		
				ГОСТ 11371-78	48	
		16		Прокладка А-100-16		
				ГОСТ 15180-70	6	
		17		Задвижка 30с 41 нж 1		
				Ду 100 Ру 16 ГОСТ 10194-70	1	
				Прочие изделия		
		18		Клапан 19с 38 нж		
				ТУ 26-07-1192-78		
				Ду 100 Ру 63	3	
		19		Штуцер М24×1.5-50-1		
				ЗКЧ-53-76	2	Сборник 25 ПМА ММССССР
		20		Колпачок М24×1.5		
				ЗКЧ-31-75	2	Сборник 30 ПМА ММССССР
		21		Прокладка 22		
				ЗКЧ-36-70	2	Сборник 25 ПМА ММССССР

Изм.	Лист	№ докум.	Подп.	Дата	ТО15.008.105.000	Лист 2

Формат А4

ТО15.008.105.001

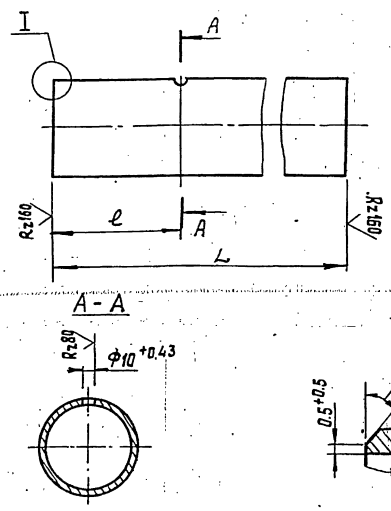

Обозначение	Размеры, мм L	Размеры, мм ℓ	Материал	Масса, кг
ТО15.008.105.001	300	200	Труба 133×4 ГОСТ 8732-78 / В-Ст3сп ГОСТ 8731-74	3.81
-01	100	50	Труба 108×4 ГОСТ 8732-78 / В-Ст3сп ГОСТ 8731-74	1.02

Неуказанные предельные отклонения размеров $\pm \frac{t_2}{2}$.

Изм.	Лист	№ докум.	Подп.	Дата	ТО15.008.105.001			
Разраб.		Сташкова			Патрубок	Лит.	Масса см. таблицу	Масшт. 1:5
Пров.		Трофимов				Лист	Листов 1	
Т. контр.		Сидоров			см. таблицу	Гипротехмонтаж г. Москва		
Н. контр.								
Утв.		Катеманян						

Формат А4

ТО15.008.106.001

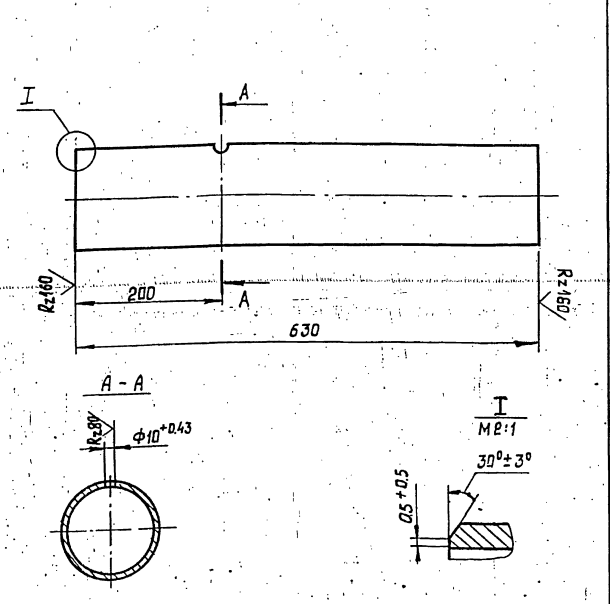

Неуказанные предельные отклонения размеров $\pm \frac{t_2}{2}$.

Изм.	Лист	№ докум.	Подп.	Дата	ТО15.008.106.001			
Разраб.		Сташкова			Патрубок	Лит.	Масса 8.01	Масшт. 1:5
Пров.		Трофимов				Лист	Листов 1	
Гл. конст.		Сидоров			Труба 133×4 ГОСТ 8732-78 / В-Ст3сп ГОСТ 8731-74	Гипротехмонтаж г. Москва		
Н. контр.								
Утв.		Катеманян						

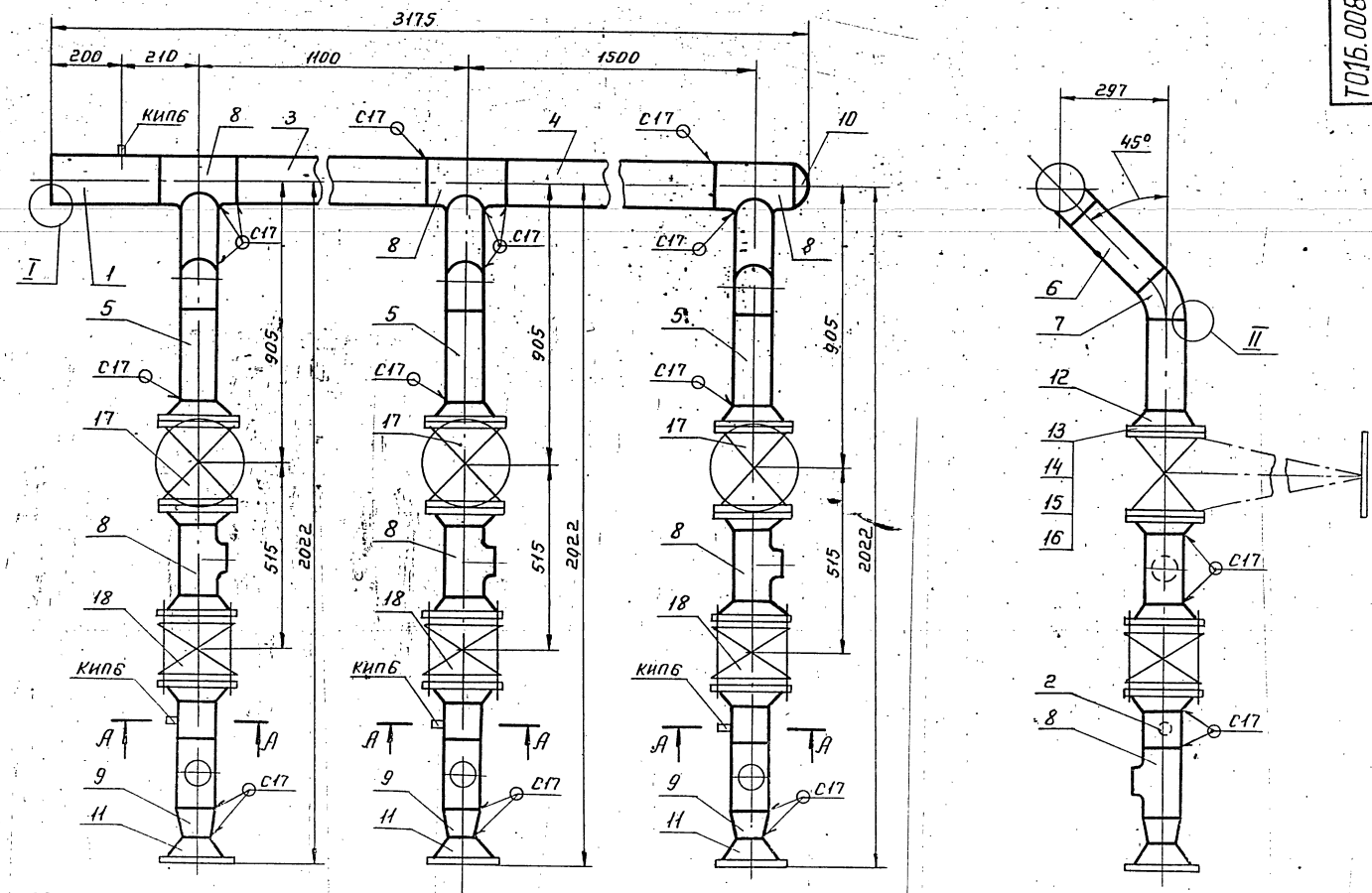

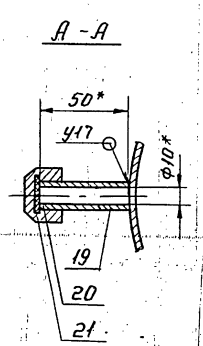

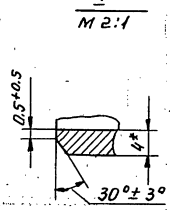

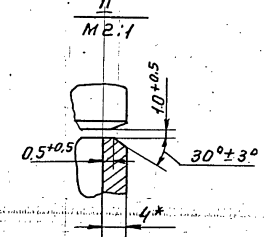

1. Неуказанные предельные отклонения размеров $\pm \frac{t_2}{2}$.
2. Шероховатость деталей поз. 3,4,5,6 по торцам Rz 160.
3. Сварные швы по ГОСТ 16037-80.
4. *Размеры для справок.

Изм.	Лист	№ докум.	Подп.	Дата	Т016.008 105.000 СБ		
Разраб.		Сташкова			Трубопровод нагнетательный. Сборочный чертеж.	Лит.	Масса	Масшт.
Пров.		Трофимов					443,1	1:10
Т.контр.		Сидоров				Лист	Листов 1	
Н.контр.		Ястребов				Гипротехмонтаж Москва		
Утв.		Капорманицкий						

Серия 5.903-11 выпуск 1-8

Формат	Зона	Поз	Обозначение	Наименование	Кол.	Примеч.
				Документация		
			Т01Б.008 106.000 СБ	Сборочный чертеж		
				Детали		
А4		1	Т01Б.008 106.001	Патрубок	1	
				Патрубок		
				Труба 133×4 ГОСТ 8732-78 / В-Ст3сп ГОСТ 8731-74		
Б4		2	Т01Б.008 106.002	L=880±0,8 мм	1	11,2 кг
Б4		3	Т01Б.008 106.003	L=1280±1,2 мм	1	16,29 кг
				Патрубок		
				Труба 108×4 ГОСТ 8732-78 / В-Ст3сп ГОСТ 8731-74		
Б4		4	Т01Б.008 106.004	L=100±0,3 мм	3	1,02 кг
Б4		5	Т01Б.008 106.005	L=158±0,5 мм	3	1,62 кг
Б4		6	Т01Б.008 106.006	L=279±0,5 мм	3	2,86 кг
				Стандартные изделия		
				Отводы ГОСТ 17375-83		
		7		90° 108×4	3	
		8		45° 108×4	3	
		9		Тройник 133×4-108×4 ГОСТ 17376-83	3	

Формат	Зона	Поз.	Обозначение	Наименование	Кол	Примеч.
		10		Заглушка 133×4 ГОСТ 17379-83	1	
		11		Фланец 1-100-16 ГОСТ 12821-80 ВСт3сп2	6	
		12		Болт М16-6g×70.58 ГОСТ 7798-70	48	
		13		Гайка М16-6Н.5 ГОСТ 5915-70	48	
		14		Шайба 16.01.08 кп ГОСТ 11371-78	48	
		15		Прокладка А-100-16 ГОСТ 15180-70	6	
		16		Задвинка 30с41нж1 Ду 100 Ру16 ГОСТ 10194-78	3	
				Прочие изделия		
		17		Штуцер М24×1,5-50-1 3КЧ-53-76	1	Сборник 25 ПКА ММСС СССР
		18		Колпачок М24×1,5 3КЧ-31-75	1	Сборник 50 ПКА ММСС СССР
		19		Прокладка 22 3КЧ-36-70	1	Сборник 25 ПКА ММСС СССР

Т01Б.008 106.000

Изм.	Лист	№ докум.	Подп.	Дата
Разраб.		Сташкова		
Пров.		Трофимов		
Гл. констр.		Сидоров		
Н. контр.		Ястребов		
Утв.		Кагерманянц		

Трубопровод нагнетательный

Лит.	Лист	Листов
	1	2

Гипротехмонтаж

Формат А4

Т01Б.008 106.000 — Лист 2

Формат А4

Т01Б.008 106.000 СБ

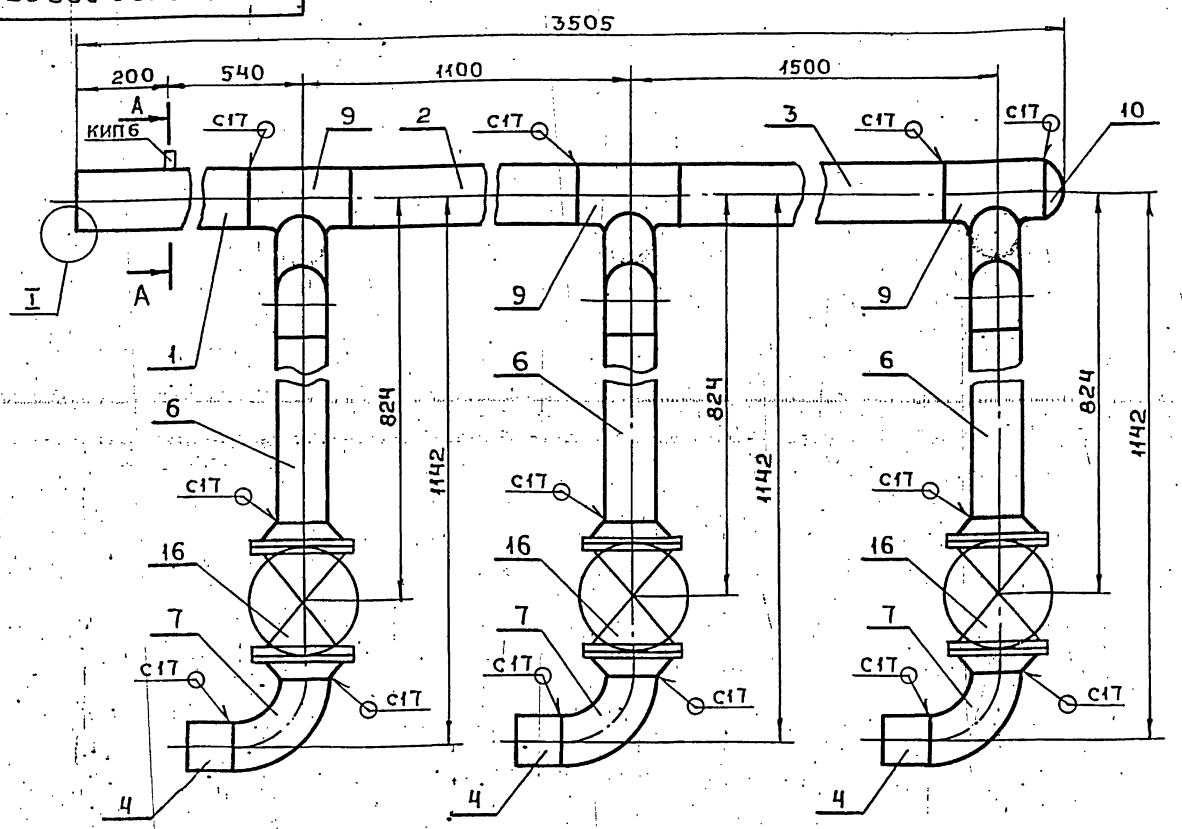

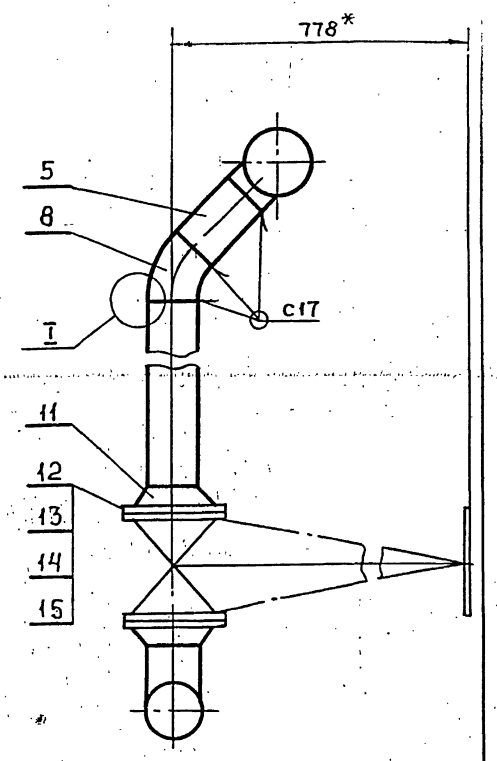

1. Неуказанные предельные отклонения размеров $\pm\frac{t_2}{2}$
2. Сварные швы по ГОСТ 16037-80.
3. * Размеры для справок

Изм.	Лист	№ докум.	Подп.	Дата
Разраб.		Сташкова		
Пров.		Трофимов		
Гл. констр.		Сидоров		
Н. контр.		Ястребов		
Утв.		Кагерманянц		

Т01Б.008 106.000 СБ

Трубопровод нагнетательный сборочный чертеж

Лит.	Масса	Масштаб
	280.15	1:10
Лист	Листов 1	

Гипротехмонтаж

23205-21 34

Формат А3

Формат	Зона	Поз.	Обозначение	Наименование	Кол.	Примеч.
				Документация		
А3			ТО1Б.008108.000СБ	Сборочный чертеж		
				Детали		
				Патрубки:		
				Труба $\frac{57\times3\ \text{ГОСТ}\ 10704\text{-}76}{\text{В-ВСт3сп ГОСТ}\ 10705\text{-}80}$		
Б4		1	ТО1Б. 008 108.001	L = 179 ± 0,5 мм	1	0,72 кг
Б4		2	ТО1Б. 008 108.002	L = 240 ± 0,5 мм	1	0,96 кг
				Стандартные изделия		
				Отводы ГОСТ 17375-83		
		3		90° 57×3	1	
		4		90° 89×3	1	
		5		Переход К89×3,5-57×3		
				ГОСТ 17378-83	1	
		6		Фланец 1-50-25		
				ГОСТ 12821-80 ВСт3сп2	2	
		7		Болт М16-6g×60,58		
				ГОСТ 7798-70	8	
		8		Гайка М16-6Н,5		
				ГОСТ 5915-70	8	
		9		Прокладка А-50-25		
				ГОСТ 15180-70	2	
		10		Шайба 16.01.08кп		
				ГОСТ 11371-78	8	
				Прочие изделия		
		11		Вентиль запорный		
				Фланцевый 15с 22нж		
				Ду 50 Ру 40		
				ТУ 26-07-1248-80	1	
		12		Клапан 19с 38нж		
				Ду 50 Ру 63		
				ТУ 26-07-1192-78	1	

Подп. и дата | Инв. № дубл. | Взам. инв. № | Инв. № подл. | Подпись и дата

Изм.	Лист	№ докум.	Подп.	Дата	ТО1Б.008108.000			
Разраб.		Жерздева			Трубопровод рециркуляционный	Лит.	Лист 1	Листов 2
Пров.		Трофимов				ГИПРОТЕХМОНТАЖ Москва		
Гл. констр.		Сидоров						
Н. контр.		Ястребов						
Утв.		Катерманяц						

Формат А4

Изм.	Лист	№ докум.	Подп.	Дата	ТО1Б.008108.000	Лист 2

Формат А4

ТО1Б.008108.000СБ

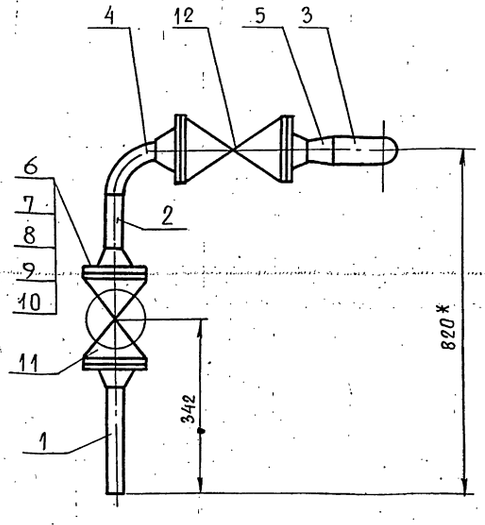

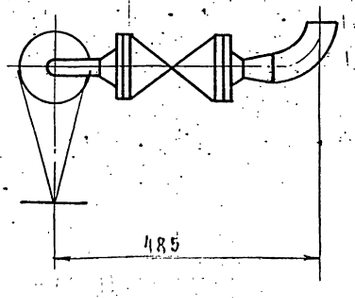

1. Неуказанные предельные отклонения размеров $\pm \frac{t_2}{2}$.
2. Шероховатость деталей поз. 1, 2 по торцам $R_z 160$.
3. Сварные швы по ГОСТ 16037-80.
4. *Размеры для справок.

Изм.	Лист	№ докум.	Подп.	Дата	ТО1Б.008108.000СБ			
Разраб.		Жерздева			Трубопровод рециркуляционный Сборочный чертеж	Лит.	Масса 42,0	Масштаб 1:10
Пров.		Трофимов					Лист	Листов 1
Гл. констр.		Сидоров				ГИПРОТЕХМОНТАЖ Москва		
Н. контр.		Ястребов						
Утв.		Катерманяц						

Серия 5.903-11 - выпуск 1-8

Формат	Зона	Поз.	Обозначение	Наименование	Кол.	Примеч.
				Документация		
А3			ТО 1Б.008 109.000 СБ	Сборочный чертеж		
				Детали		
Б4	1		ТО 1Б.008 109.001	Патрубок		
				Труба 57×3 ГОСТ 10704-76 / В-Ст3сп ГОСТ 10705-80		
				L=1400±1,2	1	5,6 кг
Б4	2		ТО 1Б.008 109.002	Патрубок		
				Труба 57×3 ГОСТ 10704-76 / В-Ст3сп ГОСТ 10705-80		
				L=975±0,8	1	3,9 кг
Б4	3		ТО 1Б.008 109.003	Патрубок		
				Труба 57×3 ГОСТ 10704-76 / В-Ст3сп ГОСТ 10705-80		
				L=110±0,3	1	0,44 кг
Б4	Ч		ТО 1Б.008 109.004	Патрубок		
				Труба 57×3 ГОСТ 10704-76 / В-Ст3сп ГОСТ 10705-80		
				L=1677±1,2	1	6,7 кг
				Стандартные изделия		
		5		Отвод 90° 57×3		
				ГОСТ 17375-83	2	
		6		Тройник 57×3		
				ГОСТ 17376-83	2	
		7		Фланец 1-50-40ВСт3сп2		
				ГОСТ 12821-80	1	
		8		Болт М16-6д.60.58		
				ГОСТ 7798-70	4	
		9		Гайка М16-6Н.5		
				ГОСТ 5915-70	4	
		10		Шайба 16.01.08 кп		
				ГОСТ 11371-78	4	
		11		Прокладка А-50-40		
				ГОСТ 15180-70	1	

Инв.№ подл. | Подпись и дата | Взам. инв.№ | Инв.№ дубл. | Подпись и дата

Изм.	Лист	№ докум.	Подп.	Дата
Разраб.		Комолова		
Пров.		Трофимов		
Гл.констр.		Сидоров		
Н.контр.		Ястребов		
Утв.		Кагерманян		

ТО 1Б.008 109.000

Трубопровод рециркуляционный

Лит.	Лист.	Листов
	1	2

Гипротехмонтаж Москва

Формат А4

ТО 1Б.008 109.000 | Лист 2

Формат А4

ТО 1Б.008 109.000 СБ

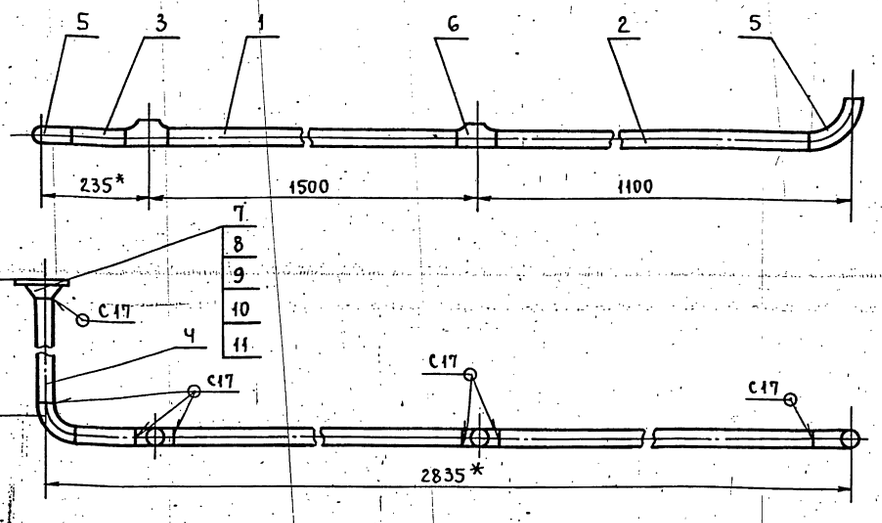

1. Неуказанные предельные отклонения размеров $\pm \frac{t_2}{2}$.
2. Шероховатость деталей поз. 1,2,3 по торцам - $R_z 160$.
3. Сварные швы по ГОСТ 16037-80.
4. *Размеры для справок.

Изм.	Лист	№ докум.	Подп.	Дата
Разраб.		Комолова		
Пров.		Трофимов		
Гл.конст.		Сидоров		
Н. контр.		Ястребов		
Утв.		Кагерманян		

ТО 1Б.008 109.000 СБ

Трубопровод рециркуляционный. Сборочный чертеж.

Лит.	Масса	Масштаб
	22,7	1:10
Лист	Листов 1	

Гипротехмонтаж Москва

Формат	Зона	Поз.	Обозначение	Наименование	Кол.	Примеч.
				Документация		
А3			ТО16.008 110 000 СБ	Сборочный чертеж		
				Детали		
А4		1	ТО16.008 110.001	Патрубок	1	
А4		2	ТО16.008 110.001-01	Патрубок	1	
А4		3	ТО16.008 110.002	Патрубок	1	
Б4		4	ТО16.008 110.003	Патрубок Труба 57×3 ГОСТ 8732-78 В Ст3сп ГОСТ 8731-74 ℓ = 943 - 1.6	1	3,77 кг
Б4		5	ТО16.008 110.004	Патрубок Труба 57×3 ГОСТ 8732-78 В Ст3сп ГОСТ 8731-74 ℓ = 156 - 1.0	2	0.6 кг
Б4		6	ТО16.008 110.005	Патрубок Труба 57×3 ГОСТ 8732-78 В Ст3сп ГОСТ 8731-74 ℓ = 125 - 1.0	2	0.5 кг

Изм.	Лист	№ докум.	Подп.	Дата
Разраб.		Кочалова		
Провер.		Трофимов		
Н. контр.		Ястребов		
Утв.		Катерманин		

ТО16.008 110.000

Узел клапана Т-33 б

Лит	Лист	Листов
	1	2

Гипротехмонтаж г. Москва

Формат А4

Формат	Зона	Поз.	Обозначение	Наименование	Кол.	Примеч.
				Стандартные изделия		
		7		Отвод 90°-57×3 ГОСТ 17375-83	3	
		8		Фланец 1-50-40 ВСт3сп2 ГОСТ 12821-80	5	
		9		Болт М16-6g×90.58 ГОСТ 7798-70	20	
		10		Гайка М16-6Н.5 ГОСТ 5915-70	20	
		11		Шайба 16.01.08 кп ГОСТ 11371-78	20	
		12		Прокладка А-50-40 ГОСТ 15180-70	5	
		13		Задвижка 15с22нж Ду 50 Ру40 ГОСТ 9698-86	2	
		14		Клапан регулирующий Т33 б Ду 50 Ру 40	1	
		15		Вентиль 15кч18п Ду 15 Ру 46 ГОСТ 11465-65	1	
				Прочие изделия		
		16		Штуцер М24×1.5-50-1 Зкч-53-76	1	Сборник 25 ЛМА
		17		Прокладка 22 Зкч-36-70	1	Минсс СССР
		18		Колпачок М24×1.5 Зкч-31-75	1	Сборник 50 Минмаш СССР

Инв. № подл. | Подп. и дата | Взам. инв. № | Инв. № дубл. | Подп. и дата

Изм.	Лист	№ докум.	Подп.	Дата

ТО16.008 110.000

Лист 2

Формат А4

ТО16.008 110.000 СБ

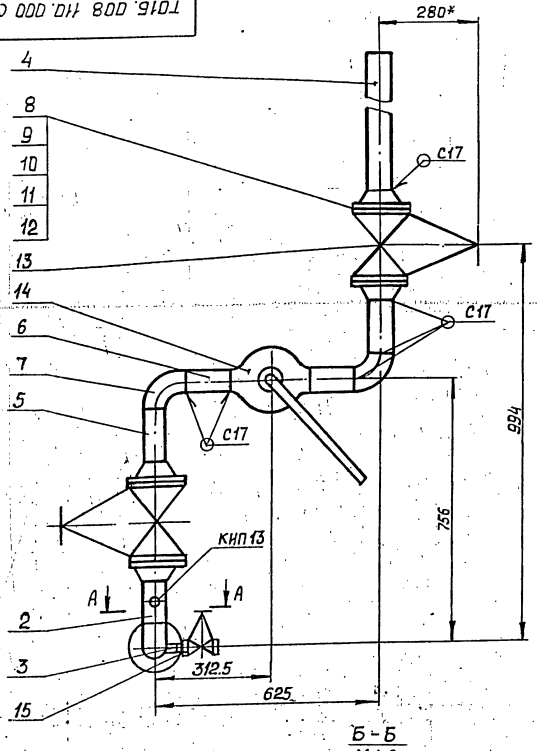

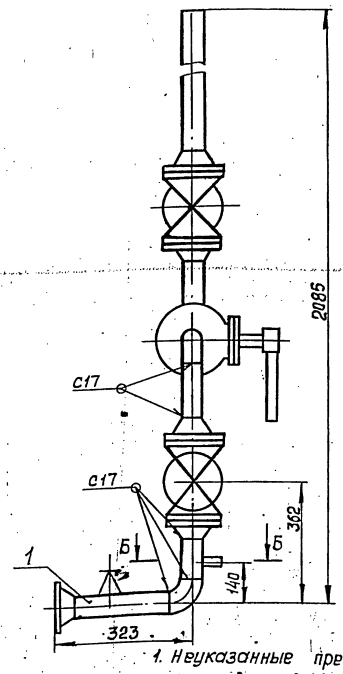

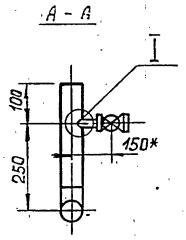

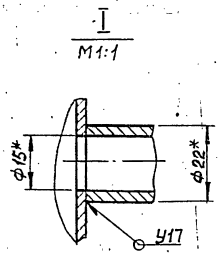

Б - Б
М1:2

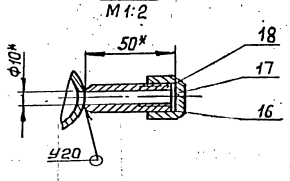

1. Неуказанные предельные отклонения размеров $\pm \frac{t_2}{2}$.
2. Шероховатость деталей поз. 4,5,6 по торцам $R_z 160$.
3. Сварные швы по ГОСТ 16037-80.
4. * Размеры для справок.

Изм.	Лист	№ докум.	Подп.	Дата
Разраб.		Комолова		
Пров.		Трофимов		
Гл. конст.		Сидоров		
Н. контр.		Ястребов		
Утв.		Катерманин		

ТО16.008 110.000 СБ

Узел клапана Т-33 б

Сборочный чертеж

Лит.	Масса	Масшт.
...	98,7	1:10
Лист	Листов 1	

Гипротехмонтаж г. Москва

Формат А3

Т01Б.008 110.001

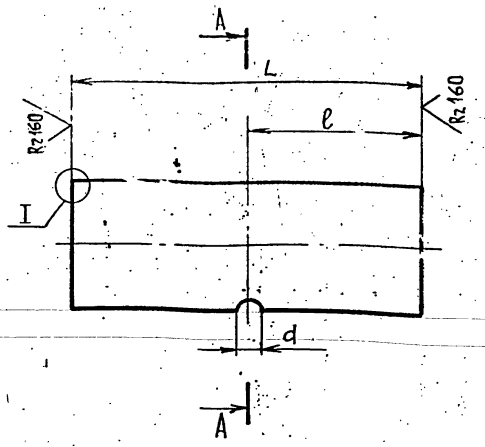

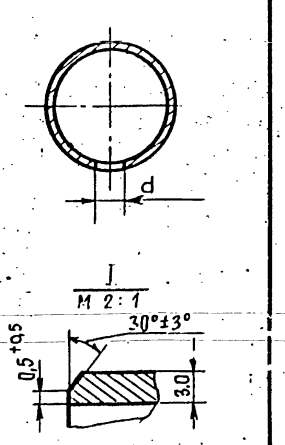

Обозначение	Размеры, мм L	l	d	Материал	Масса, кг
Т01Б.008 110.001	220	120	21,3	Труба 57×3 ГОСТ 10704-76 / В-ВСт3сп ГОСТ 10705-80	0,88
-01	120	60	10		0,48

Неуказанные предельные отклонения размеров $\pm \frac{t_2}{2}$.

Изм.	Лист	№ докум.	Подп.	Дата	Т01Б.008 110.001	Лит.	Масса	Масштаб
Разраб.		Сташкова			Патрубок		см. табл.	—
Пров.		Трофимов				Лист	Листов 1	
Т.контр.		Сидоров			см. таблицу	Гипротехмонтаж Москва		
Н.контр.		Ястребов						
Утв.		Катерманяц						

Формат А4

Т01Б.008 110.002

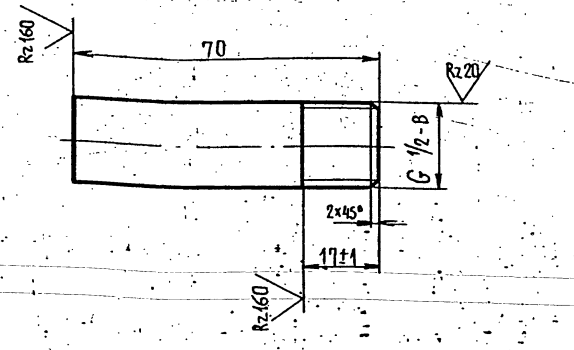

Неуказанные предельные отклонения размеров $\pm \frac{t_2}{2}$.

Изм.	Лист	№ докум.	Подп.	Дата	Т01Б.008 110.002	Лит.	Масса	Масштаб
Разраб.		Сташкова			Патрубок		0,09	1:1
Пров.		Трофимов				Лист	Листов 1	
Т.контр.		Сидоров			Труба 15х2,8 ГОСТ 3262-75	Гипротехмонтаж Москва		
Н.контр.		Ястребов						
Утв.		Катерманяц						

Формат А4

Формат	Зона	Поз.	Обозначение	Наименование	Кол	Примеч
				Документация		
А4			Т01Б.008 111.000СБ	Сборочный чертеж		
				Детали		
Б4		1	Т01Б.008 111.001	Патрубок		
				Труба 57×3 ГОСТ 8732-78 / Ст3сп ГОСТ 8731-74		
				L=775±0,8 мм	1	3,1 кг
Б4		2	Т01Б.008 111.002	Патрубок		
				Труба 57×3 ГОСТ 8732-78 / Ст3сп ГОСТ 8732-74		
				L=790±0,8 мм	1	3,16 кг
Б4		3	Т01Б.008 111.003	Патрубок		
				Труба 57×3 ГОСТ 8732-78 / Ст3сп ГОСТ 8732-74		
				L=1590±1,2 мм	1	6,36 кг
				Стандартные изделия		
		4		Отвод 90° 57×3		
				ГОСТ 17375-83	3	

Изм	Лист	№ докум.	Подп.	Дата	Т01Б.008 111.000		
Разраб.		Комолова			Трубопровод рециркуляционный	Лит.	Лист	Листов 1
Пров.		Трофимов						
Н.контр.		Молоткова			Гипротехмонтаж Москва			
Утв.		Кагерманянц						

Формат А4

Формат	Зона	Поз.	Обозначение	Наименование	Кол	Примеч
				Документация		
А4			Т01Б.008 113.000 СБ	Сборочный чертеж		
				Детали		
Б4		1	Т01Б.008 113.001	Патрубок		
				Труба 89×3 ГОСТ 10704-76 / В-Ст3сп ГОСТ 10705-80		
				ℓ=1240-2,4	1	7,88 кг
Б4		2	Т01Б.008 113.002	Патрубок		
				Труба 89×3 ГОСТ 10704-76 / В-Ст3сп ГОСТ 10705-80		
				ℓ=339-1,6	1	2,15 кг
				Стандартные изделия		
		3		Отвод 90° 89×3,5		
				ГОСТ 17375-83	1	1,4 кг
		4		Фланец 1-80-10 Ст3сп2		
				ГОСТ 12821-80	1	3,67 кг

Изм	Лист	№ докум.	Подп.	Дата	Т01Б.008 113.000		
Разраб.		Комолова			Трубопровод теплообменника	Лит.	Лист	Листов 1
Пров.		Трофимов						
Н.контр.		Молоткова			Гипротехмонтаж Москва			
Утв.		Кагерманянц						

Формат А4

Инв.№ подл. | Подпись и дата | Взам. инв.№ | Инв.№ дубл. | Подпись и дата

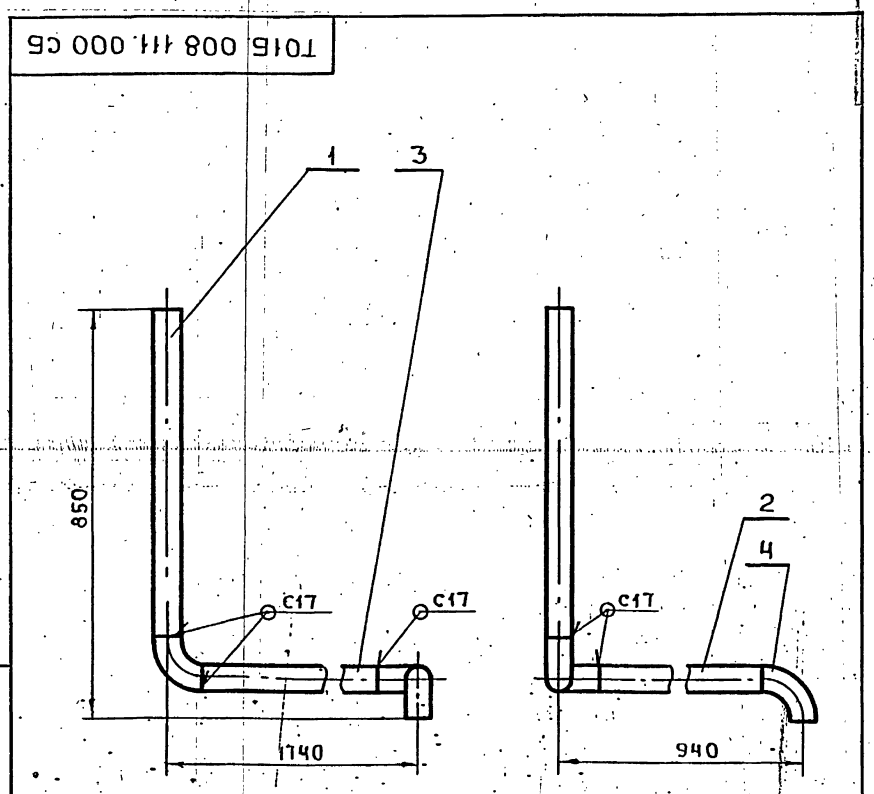

1. Неуказанные предельные отклонения размеров $\pm\frac{t_2}{2}$
2. Шероховатость деталей поз. 1,2,3 по торцам – $R_z 160$
3. Сварные швы по ГОСТ 16037-80.

Изм	Лист	№ докум.	Подп.	Дата	Т01Б.008 111.000 СБ			
Разраб.		Комолова			Трубопровод рециркуляционный. Сборочный чертеж	Лит.	Масса	Масштаб
Пров.		Трофимов					14,12	1:10
Гконст.		Сидоров				Лист	Листов 1	
Н.контр.		Молоткова			Гипротехмонтаж Москва			
Утв.		Кагерманянц						

Формат А4

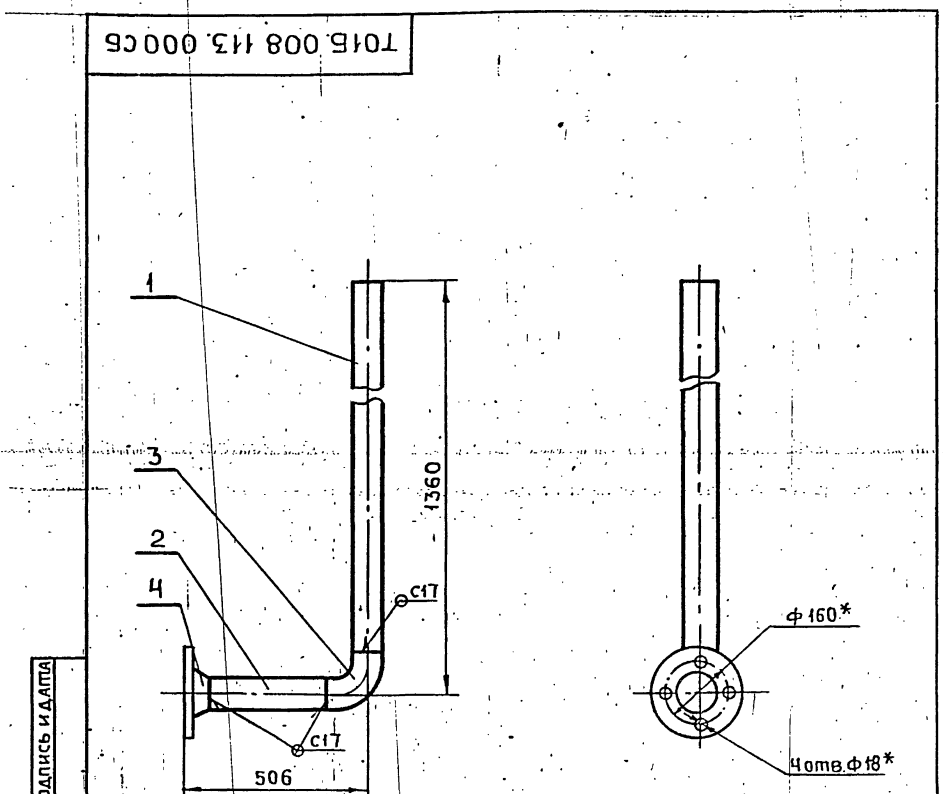

1. Неуказанные предельные отклонения размеров $\pm\frac{t_2}{2}$
2. Шероховатость деталей поз. 1,2 по торцам – $R_z 160$
3. Сварные швы по ГОСТ 16037-80.
4* Размеры для справок.

Изм	Лист	№ докум.	Подп.	Дата	Т01Б.008 113.000 СБ			
Разраб.		Комолова			Трубопровод теплообменника. Сборочный чертеж	Лит.	Масса	Масштаб
Пров.		Трофимов					15,1	1:10
Гл.конст.		Сидоров				Лист	Листов 1	
Н.контр.		Молоткова			Гипротехмонтаж Москва			
Утв.		Кагерманянц						

Инв.№ подл. | Подпись и дата | Взам. инв.№ | Инв.№ дубл. | Подпись и дата

Формат А4

Формат	Зона	Поз.	Обозначение	Наименование	Кол.	Примеч.
				Документация		
А3			Т01Б.008 112.000	Сборочный чертеж		
				Детали		
БЧ		1	Т01Б.008 112.001	Патрубок		
				Труба 108×3,5 ГОСТ 10704-76 / В-Ст3сп2 ГОСТ 10705-80		
				ℓ=1120-2,4	1	7,12кг
БЧ		2	Т01Б.008 112.002	Патрубок		
				Труба 108×3,5 ГОСТ 10704-76 / В-Ст3сп2 ГОСТ 10705-80		
				ℓ=650-1,6	1	4,13кг
БЧ		3	Т01Б.008 112.003	Патрубок		
				Труба 108×3,5 ГОСТ 10704-76 / В-Ст3сп2 ГОСТ 10705-80		
				ℓ=418-1,6	2	3,8кг
БЧ		4	Т01Б.008 112.004	Патрубок		
				Труба 108×3,5 ГОСТ 10704-76 / В-Ст3сп2 ГОСТ 10705-80		
				ℓ=198-1,6	1	1,9кг

Изм.	Лист	№ докум.	Подп.	Дата
Разраб.		Комолова		
Пров.		Трофимов		
Н. контр.		Ястребов		
Утв.		Кагерманян		

Т01Б.008 112.000

Узел клапана 6с-9-2

Лит.	Лист	Листов
	1	2

ГИПРОТЕХМОНТАЖ Москва

Формат А4

Формат	Зона	Поз.	Обозначение	Наименование	Кол.	Примеч.
				Стандартные изделия		
		5		Отвод 90° 108×4		
				ГОСТ 17375-83	3	2,5кг
		6		Тройник 108×4		
				ГОСТ 17376-83	2	3,1кг
		7		Тройник 108×4-89×4		
				ГОСТ 17376-83	1	3,1кг
		8		Фланец 1-100-10		
				ГОСТ 12821-80	6	4,7кг
		9		Болт М16-6g 70.58		
				ГОСТ 7798-70	48	0,13кг
		10		Гайки М16-6Н.5		
				ГОСТ 9545-70	48	0,03кг
		11		Шайба 16.01.08кп		
				ГОСТ 11371-78	48	0,01кг
		12		Прокладка А-100-10		
				ГОСТ 1518-70	6	0,05кг
		13		Задвижка 30ч6бр		
				Ду100 Р10 ГОСТ 8437-75	3	39,5кг
		14		Клапан регулирующий		
				6с-9-2	1	90кг

Т01Б 008 112.000 Лист 2

Формат А4

Т01Б.008 112.000 СБ

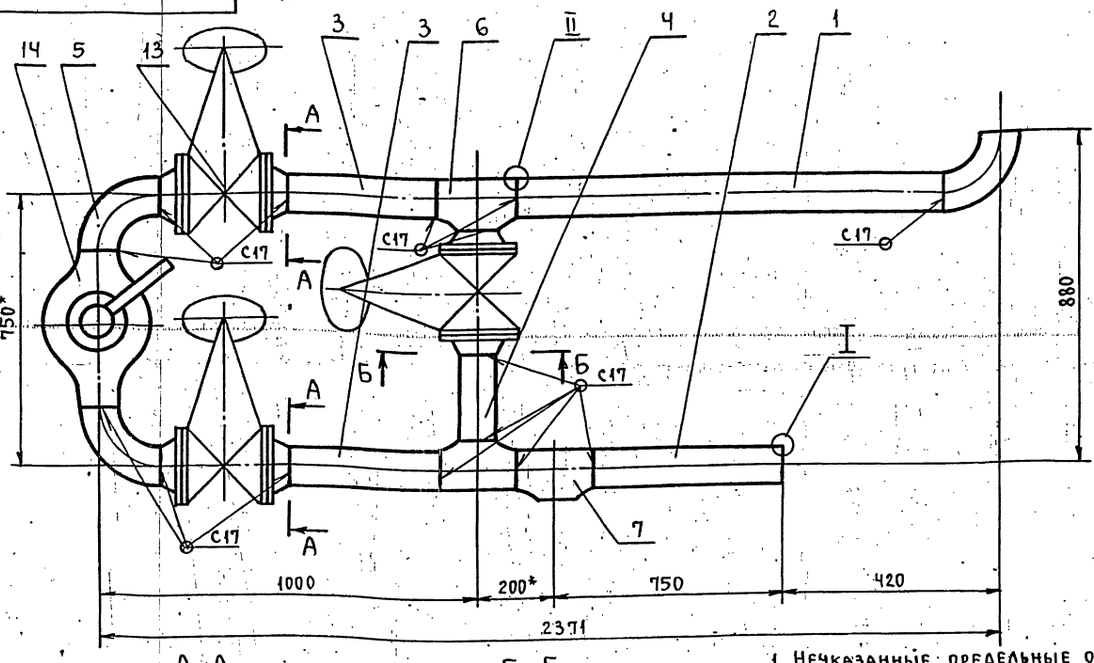

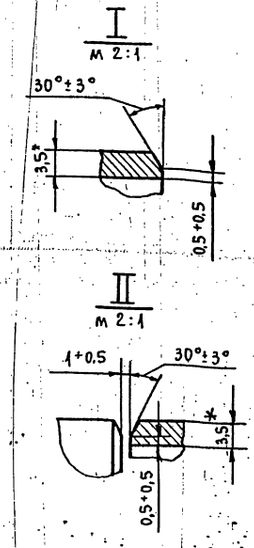

А-А

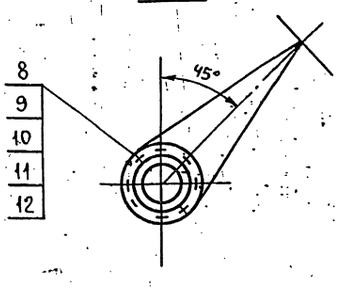

Б-Б

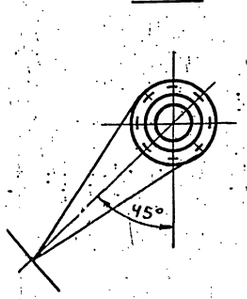

1. Неуказанные предельные отклонения размеров $\pm \frac{IT2}{2}$
2. Шероховатость деталей поз. 1,2,3,4 по торцам $\frac{Rz\,160}{}$
3. Сварные швы по ГОСТ 16037-80.
4. * Размеры для справок.

Изм.	Лист	№ докум.	Подп.	Дата
Разраб.		Комолова		
Пров.		Трофимов		
Гл. конст.		Сидоров		
Н. контр.		Ястребов		
Утв.		Кагерманян		

Т01Б.008 112.000 СБ

Узел клапана 6с-9-2. Сборочный чертеж.

Лит.	Масса	Масштаб
	272,7	1:10
Лист	Листов 1	

ГИПРОТЕХМОНТАЖ Москва

Инв. № подл. | Подп. и дата | Взам. инв. № | Инв. № дубл. | Подп. и дата

Формат	Зона	Поз.	Обозначение	Наименование	Кол	Примеч.
				Документация		
А3			Т01Б.008 115.000 СБ	Сборочный чертеж		
				Детали		
А4		1	Т01Б.008 115.001	Патрубок	1	
А4		2	Т01Б.008 115.002	Отвод	1	
Б4		3	Т01Б.008 115.003	Патрубок		
				Труба 108×3,5 ГОСТ 10704-76 / В-Ст3сп ГОСТ 10705-80		
				L=270±0,5мм	2	2,43 кг
Б4		4	Т01Б.008 115.004	Патрубок		
				Труба 108×3,5 ГОСТ 10704-76 / В-Ст3сп ГОСТ 10705-80		
				L=275±0,5мм	1	2,48 кг
Б4		5	Т01Б.008 115.005	Патрубок		
				Труба 108×3,5 ГОСТ 10704-76 / В-Ст3сп ГОСТ 10705-80		
				L=780±0,8мм	1	7,03 кг
				Стандартные изделия		
		6		Отвод 90° 108×4,0		
				ГОСТ 17375-83	3	
		7		Фланец 1-100-10		
				ГОСТ 12821-80	2	

Изм	Лист	№ докум.	Подп.	Дата	Т01Б.008 115.000			
Разраб.		Сташкова			Трубопровод химочищенной воды	Лит	Лист 1	Листов 2
Пров.		Трофимов				Гипротехмонтаж		
Гл.конс.		Сидоров						
Н.контр		Ястребов						
Утв.		Кагерманянц						

Формат А4

Формат	Зона	Поз.	Обозначение	Наименование	Кол	Примеч.
		8		Фланец 1-100-16		
				ГОСТ 12821-80	4	
		9		Болт М16-6g×60.58		
				ГОСТ 7798-70	48	
		10		Гайка М16-6Н.4		
				ГОСТ 5915-70	48	
		11		Шайба 16.01.08кп		
				ГОСТ 11371-78	48	
		12		Прокладка А-100-10		
				ГОСТ 15180-70	4	
		13		Прокладка А-100-16		
				ГОСТ 15180-70	2	
		14		Вентиль 15кч18п.1		
				Ду15 Ру16 ГОСТ 18161-72	1	
		15		Задвижка 30ч6бр		
				Ду100 Ру10 ГОСТ 8437-75	1	
		16		Задвижка 30с41нж1		
				Ду100 Ру16 ГОСТ 10194-78	1	
		17		Клапан обратный		
				фланцевый 19ч16бр		
				Ду100 Ру16 ГОСТ 19827-74	1	

Инв.№ подл. | Подп. и дата | Взам.инв.№ | Инв.№ док. | Подп. и дата

Изм	Лист	№ докум.	Подп.	Дата	Т01Б.008 115.000	Лист 2

Формат А4

Формат	Зона	Поз.	Обозначение	Наименование	Кол.	Примеч
				Документация		
А4			Т01Б.008 116.000	Сборочный чертеж		
				Детали		
Б4		1	Т01Б.008 116.001	Патрубок		
				Труба 89×3,5 ГОСТ 10704-76 / В-Ст3сп ГОСТ 10705-80		
				L=520±0,8мм	1	3,3 кг
Б4		2	Т01Б.008 116.002	Патрубок		
				Труба 89×3,5 ГОСТ 10704-76 / В-Ст3сп ГОСТ 10705-80		
				L=800±0,8мм	1	5,08 кг
Б4		3	Т01Б.008 116.003	Патрубок		
				Труба 89×3,5 ГОСТ 10704-76 / В-Ст3сп ГОСТ 10705-80		
				L=875±0,8мм	1	5,56 кг
				Стандартные изделия		
		4		Отвод 90° 89×3,5		
				ГОСТ 17375-83	2	1,4 кг
		5		Отвод 45° 89×3,5		
				ГОСТ 17375-83	1	0,7 кг

Изм	Лист	№ докум.	Подп.	Дата	Т01Б.008.116.000			
Разраб.		Комолова			Трубопровод химочищенной воды	Лит.	Лист	Листов 1
Пров.		Трофимов				Гипротехмонтаж Москва		
Гл.констр.		Сидоров						
Н.контр.		Молоткова						
Утв.		Кагерманянц						

Формат А4

Т01Б.008 116.000 СБ

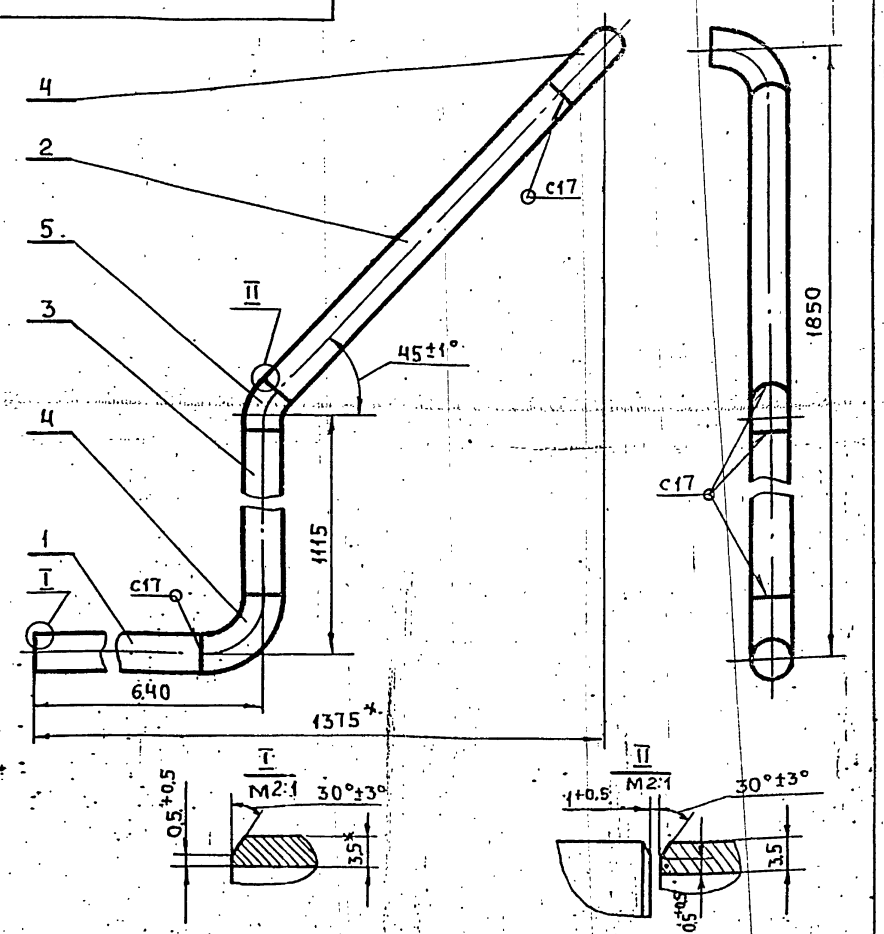

1. Неуказанные предельные отклонения размеров $\pm \frac{IT}{2}$
2. Шероховатость деталей поз. 1,2,3 по торцам - Rz 160
3. Сварные швы по ГОСТ 16037-80
4. Размеры для справок

Изм	Лист	№ докум.	Подп.	Дата	Т01Б.008.116.000 СБ			
Разраб.		Комолова			Трубопровод химочищенной воды. Сборочный чертеж	Лит.	Масса 17,44	Масшт 1:10
Пров.		Трофимов				Лист	Листов 1	
Гл.конс.		Сидоров				Гипротехмонтаж Москва		
Н.контр		Молоткова						
Утв.		Кагерманянц						

Инв.№ подл. | Подп. и дата | Взам.инв.№ | Инв.№ док. | Подп. и дата

Формат А4

Т015.008115.000СБ

Серия 5.903-11 Выпуск V-8

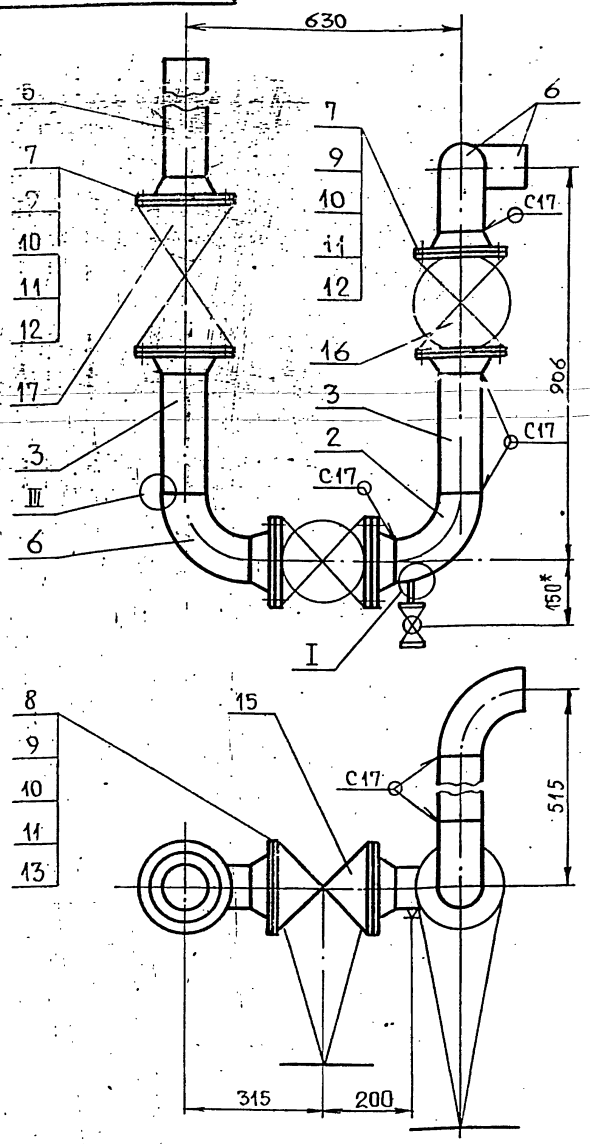

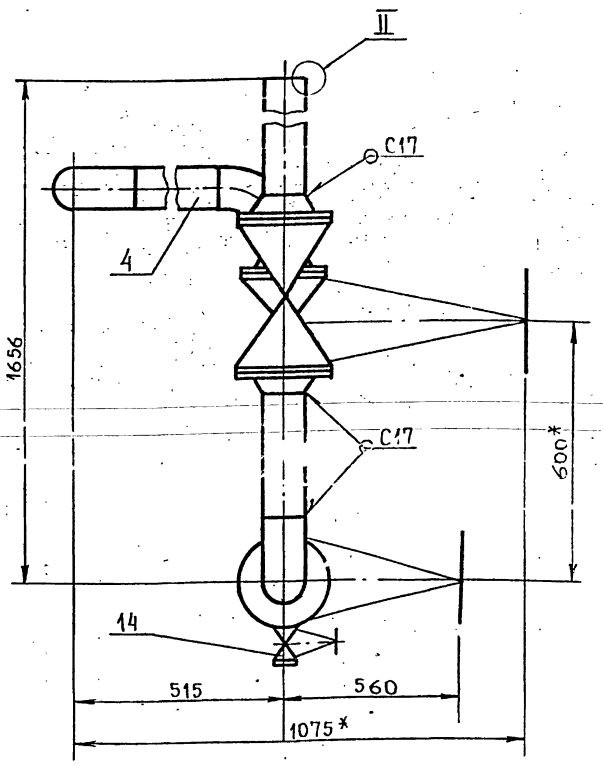

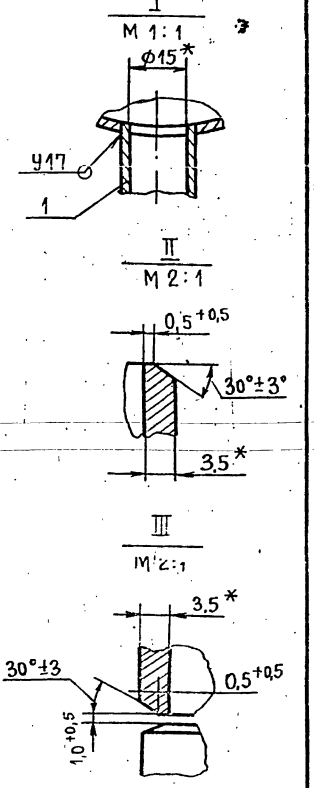

1. Неуказанные предельные отклонения размеров $\pm \frac{t_2}{2}$
2. Шероховатость деталей поз. 3,4,5 по торцам $Rz160$.
3. Сварные швы по ГОСТ 16037-80.
4. *Размеры для справок.

Изм.	Лист	№ докум.	Подп.	Дата	Т015.008 115.000 СБ			
Разраб.		Сташкова			Трубопровод химочищенной воды. Сборочный чертеж	Лит.	Масса	Масштаб
Пров.		Трофимов					197,94	1:10
Гл. констр.		Сидоров				Лист	Листов 1	
Н. контр.		Ястребов				Гипротехмонтаж Москва		
Утв.		Катерманищ						

Формат А3

Т015.008115.001

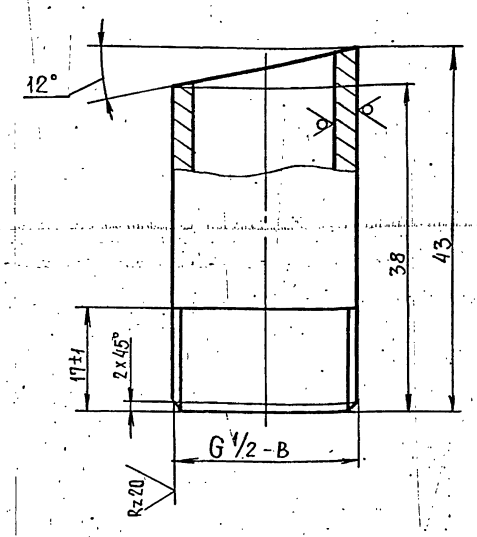

Неуказанные предельные отклонения размеров $\pm \frac{t_2}{2}$.

Изм.	Лист	№ докум.	Подп.	Дата	Т01Б.008115.001			
Разраб.		Сташкова			Патрубок	Лит	Масса	Масштаб
Пров.		Трофимов					0,51	2:1
Гл. констр.		Сидоров				Лист	Листов 1	
Н. контр.		Ястребов			Труба 21,3×2,8 ГОСТ 3262-75	Гипротехмонтаж Москва		
Утв.		Катерманищ						

Формат А4

Т015.008115.002

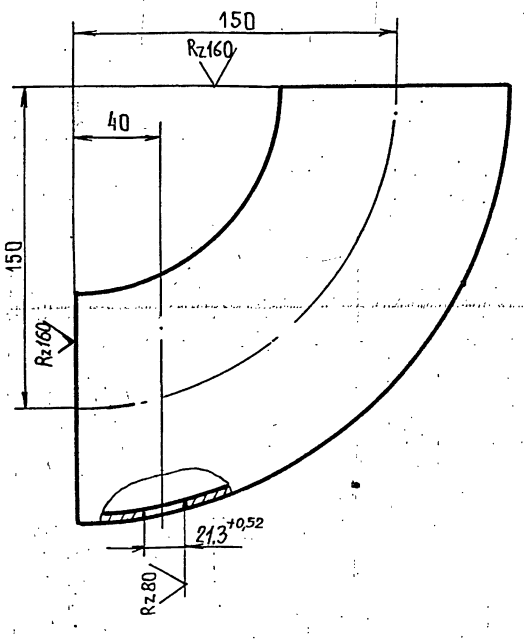

Предельные отклонения размеров $\pm \frac{t_2}{2}$.

Изм.	Лист.	№ докум.	Подп.	Дата	Т01Б.008115.002			
Разраб.		Сташкова			Отвод	Лит	Масса	Масштаб
Пров.		Трофимов					2,5	1:2
Гл. констр.		Сидоров				Лист	Листов 1	
Н. Контр.		Ястребов			90° 108×4,0 ГОСТ 17375-83	Гипротехмонтаж Москва		
Утв.		Катерманищ						

23205-21 42 Формат А4

Инв. № подл. | Подпись и дата | Взам. инв. № | Инв. № дубл. | Подпись и дата

Формат	Зона	Поз.	Обозначение	Наименование	Кол.	Примеч.
				Документация		
А3			Т01Б.008117.000СБ	Сборочный чертеж		
				Детали		
А4		1	Т01Б.008117.001	Патрубок	1	
А4		2	Т01Б.008117.001-01	Патрубок	1	
А4		3	Т01Б.008117.002	Патрубок	1	
				Стандартные изделия		
		4		Отвод 90° 108×4		
				ГОСТ17375-83	2	2,5кг
		5		Отвод 60° 108×4		
				ГОСТ17375-83	1	1,7кг
		6		Отвод 90° 76×3.5		
				ГОСТ17375-83	1	1кг
		7		Переход К108×4-76×3.5		
				ГОСТ 17378-83	1	0,9кг
		8		Фланец 1-65-6 Вст3сп2		
				ГОСТ12821-80	1	1,97кг
		9		Фланец 1-100-10 В ст3сп2		
				ГОСТ12821-80	2	4,7кг

Т01Б.008117.000

Изм.	Лист	№ докум.	Подп.	Дата
Разраб.		Комолова		
Пров.		Трофимов		
Гл.констр.		Сидоров		
Н.контр.		Ястребов		
Утв.		Кагерманян		

Трубопровод всасывающий

Лит.	Лист	Листов
	1	2

Гипротехмонтаж Москва

формат А4

Формат	Зона	Поз.	Обозначение	Наименование	Кол.	Примеч.
		10		Болт М16-6g.60.58		
				ГОСТ 7798-70	16	0,15кг
		11		Гайки М16-6Н.5		
				ГОСТ5915-70	16	0,03кг
		12		Шайба 16.01.08кп		
				ГОСТ11371-78	16	0,01кг
		13		Прокладка А-100-10		
				ГОСТ15180-70	2	0,05кг
		14		Задвижка 30ч 6бр		
				Ду100Ру10 ГОСТ8437-75	1	39,5кг
		15		Вентиль 15кч 18п1		
				Ду15,Ру16 ГОСТ18161-72	1	0,7кг
		17		Штуцер Ш2-М20×1,5-50		
				ОСТ36-7-74	1	
				Прочие изделия		
		18		Прокладка ПП10×18 УХЛ2		
				ТУ36.1103-82	1	
		19		Пробка ПМ20×1,5 У3		
				ТУ36-1144-83	1	

Подп. и дата | Взам. инв. № | Инв. № дубл. | Подп. и дата | Инв. № подл.

Изм. | Лист | № докум. | Подп. | Дата

Т01Б.008117.000 Лист 2

Копировал Смирнова

Формат	Зона	Поз.	Обозначение	Наименование	Кол.	Примеч.
				Документация		
А3			Т01Б.008118.000СБ	Сборочный чертеж		
				Детали		
А4		1	Т01Б.008118.001	Патрубок	1	
Б4		2	Т01Б.008118.002	Патрубок		
				Труба 89×3,5 ГОСТ8732-78		
				В ст3сп ГОСТ8731-74		
				l=590-1,6	1	4,4кг
Б4		3	Т01Б.008118.003	Патрубок		
				Труба 89×3,5 ГОСТ8732-78		
				В ст3сп ГОСТ8731-74		
				l=1125-1,6	1	8,3кг
Б4		4	Т01Б.008118.004	Патрубок		
				Труба 89×3,5 ГОСТ8732-78		
				В ст3сп ГОСТ8731-74		
				l=100-0,6	1	0,7кг
				Стандартные изделия		
		5		Отвод 90° 89×3,5		
				ГОСТ17375-83	3	1,4кг

Т01Б.008118.000

Изм.	Лист	№ докум.	Подп.	Дата
Разраб.		Комолова		
Пров.		Трофимов		
Гл.констр.		Сидоров		
Н.контр.		Ястребов		
Утв.		Кагерманян		

Трубопровод нагнетательный

Лит.	Лист	Листов
	1	2

Гипротехмонтаж Москва

Копировал Смирнова формат А4

Формат	Зона	Поз.	Обозначение	Наименование	Кол.	Примеч.
		6		Переход К89×3.5-45×2,5		
				ГОСТ17378-83	1	0,6кг
		7		Фланец 1-40-6 В ст3сп2		
				ГОСТ12821-80	1	1.36кг
		8		Фланец 1-80-10 В ст3сп2		
				ГОСТ12821-80	2	3,67кг
		9		Болт М16-6g.60.58		
				ГОСТ 7798-70	8	0,13кг
		10		Гайки М16-6Н.5		
				ГОСТ5915-70	8	0,03кг
		11		Шайба 16.01.08кп		
				ГОСТ11371-78	8	0,01кг
		12		Прокладка А-80-10		
				ГОСТ15180-70	2	0,03кг
		13		Задвижка 30ч 6бр		
				Ду80 Ру10 ГОСТ8437-75	1	29кг
		14		Клапан фланцевый		
				обратный 19ч 21бр		
				Ду80 Ру10 ГОСТ19827-74	1	15,7кг
		15		Штуцер Ш2-20×1,5-50 ОСТ36-7-74	1	
				Прочие изделия		
		14		Прокладка ПП10×18 УХЛ2		
				ТУ36-1103-82	1	
		15		Пробка ПМ20×1,5 У3		
				ТУ36.1144-83	1	

Подп. и дата | Взам. инв. № | Инв. № дубл. | Подп. и дата | Инв. № подл.

Изм. | Лист | № докум. | Подп. | Дата

Т01Б.008118.000 Лист 2

Копировал Смирнова 23205-21 43 формат А4

Серия 5.903-11 выпуск 1-8

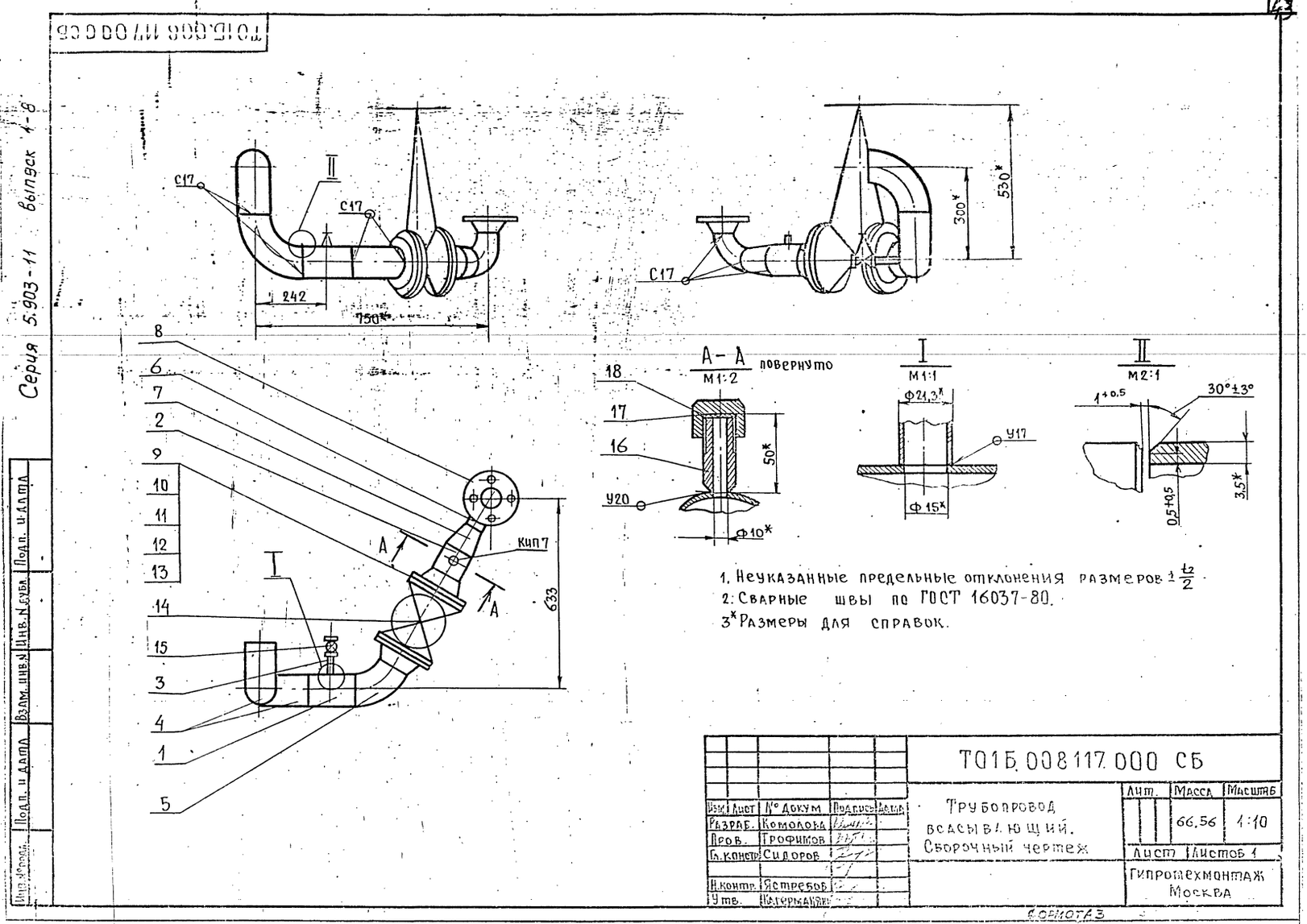

1. Неуказанные предельные отклонения размеров $\pm\frac{t_2}{2}$.
2. Сварные швы по ГОСТ 16037-80.
3* Размеры для справок.

				Т01Б.008 117.000 СБ			
Изм.	Лист	№ докум.	Подпись	Дата	Трубопровод всасывающий. Сборочный чертеж	Лит.	Масса 66,56	Масштаб 1:10
Разраб.		Комолова				Лист	Листов 1
Пров.		Трофимов				Гипротехмонтаж Москва	
Гл. констр.		Сидоров					
Н. контр.		Ястребов					
Утв.		Катерманян					

Инв. № подл. | Подп. и дата | Взам. инв. № | Инв. № дубл. | Подп. и дата

Формат А3

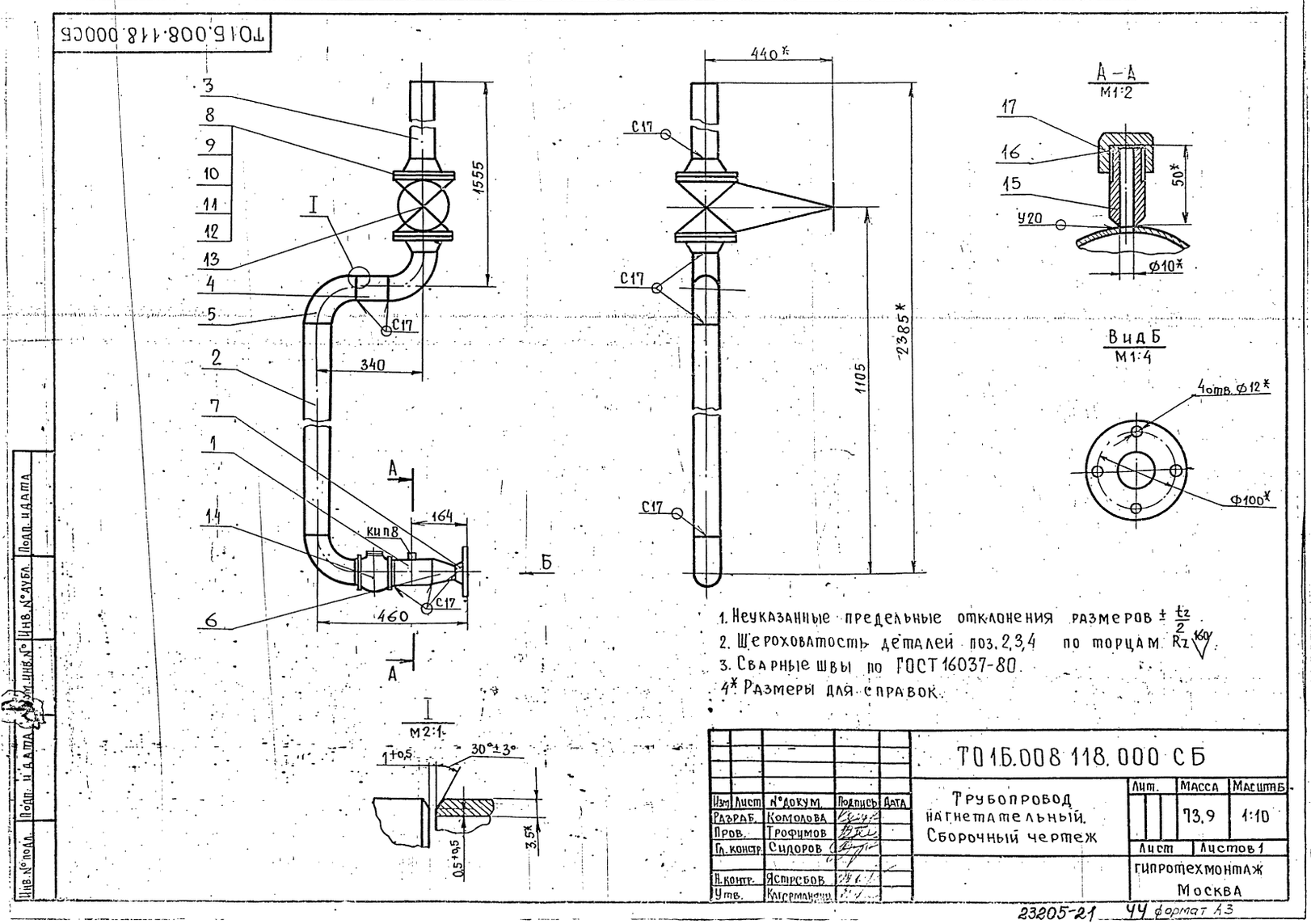

1. Неуказанные предельные отклонения размеров $\pm\frac{t_2}{2}$.
2. Шероховатость деталей поз. 2,3,4 по торцам R_z 160.
3. Сварные швы по ГОСТ 16037-80.
4* Размеры для справок.

				Т01Б.008 118.000 СБ			
Изм.	Лист	№ докум.	Подпись	Дата	Трубопровод нагнетательный. Сборочный чертеж	Лит.	Масса 73,9	Масштаб 1:10
Разраб.		Комолова				Лист	Листов 1
Пров.		Трофимов				Гипротехмонтаж Москва	
Гл. констр.		Сидоров					
Н. контр.		Ястребов					
Утв.		Катерманян					

Инв. № подл. | Подп. и дата | Взам. инв. № | Инв. № дубл. | Подп. и дата

23205-21 44 формат А3

Серия 5.903-11 выпуск 1-8

Инв.№ подл. | Подп. и дата | Взам. инв.№ | Инв.№ дубл. | Подп. и дата

Т016.008 117.002

Rz160

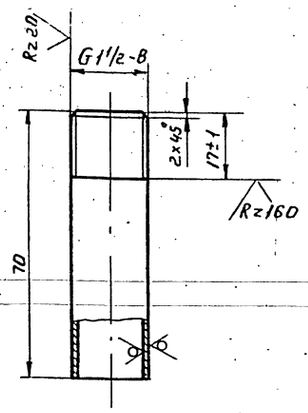

Неуказанные предельные отклонения размеров $\pm \frac{t_2}{2}$.

Изм.	Лист	№ докум.	Подп.	Дата
Разраб.		Сташкова		
Пров.		Трофимов		
Гл.констр.		Сидоров		
Н.контр.		Ястребов		
Утв.		Катерманинец		

Т016.008 117.002

Патрубок

Лит.	Масса	Масштаб
	0,09	1:1
Лист	Листов 1	

Труба 21,3×2,8 ГОСТ 3262-75

Гипротехмонтаж Москва

Формат А4

Т016.008 118.001

Rz160

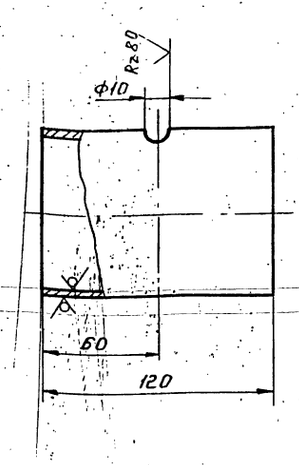

Неуказанные предельные отклонения размеров $\pm \frac{t_2}{2}$.

Изм.	Лист	№ докум.	Подп.	Дата
Разраб.		Сташкова		
Пров.		Трофимов		
Гл.констр.		Сидоров		
Н.контр.		Ястребов		
Утв.		Катерманинец		

Т016.008 118.001

Патрубок

Лит.	Масса	Масштаб
	0,88	1:2
Лист	Листов 1	

Труба 89×3,5 ГОСТ 8732-78 / ВСт3сп ГОСТ 8731-74

Гипротехмонтаж Москва

Формат А4

Т016.008 121.003

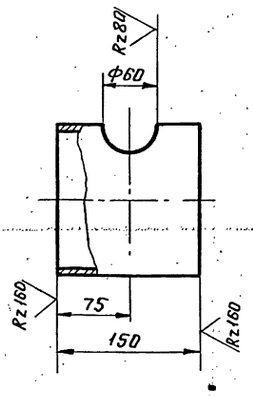

Неуказанные предельные отклонения размеров $\pm \frac{t_2}{2}$.

Изм.	Лист	№ докум.	Подп.	Дата
Разраб.		Сташкова		
Пров.		Трофимов		
Гл.констр.		Сидоров		
Н.контр.		Ястребов		
Утв.		Катерманинец		

Т016.008 121.003

Патрубок

Лит.	Масса	Масштаб
	2,57	1:4
Лист	Листов 1	

Труба 159×4,5 ГОСТ 10704-76 / В-ВСт3сп ГОСТ 10705-80

Гипротехмонтаж Москва

Формат А4

Т016.008 117.001

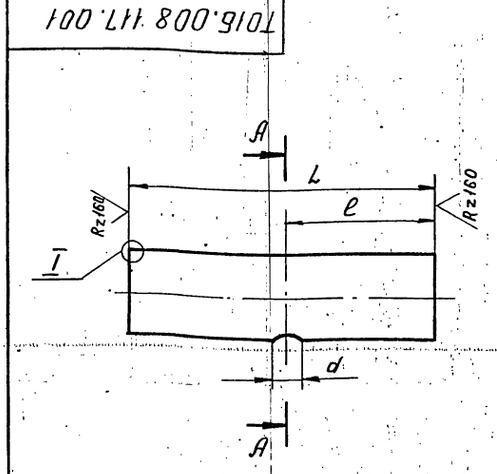

Обозначение	Размеры, мм			Материал	Масса, кг
	L	l	d		
Т016.008 117.001	150	75	21,3	Труба 108×3,5 ГОСТ 10704-76 / В-ВСт3сп ГОСТ 10705-80	1,35
-01	100	50	12	Труба 108×3,5 ГОСТ 10704-76 / В-ВСт3сп ГОСТ 10705-80	0,9

Изм.	Лист	№ докум.	Подп.	Дата
Разраб.		Комолова		
Пров.		Трофимов		
Гл.констр.		Сидоров		
Н.контр.		Молоткова		
Утв.		Катерманинец		

Т016.008 117.001

Патрубок

Лит.	Масса	Масштаб
	см. табл.	—
Лист	Листов 1	

см. таблицу

Гипротехмонтаж Москва

Формат	Зона	Поз.	Обозначение	Наименование	Кол.	Прим.
				Документация		
А4			ТО16.008 119.000 СБ	Сборочный чертеж		
				Детали		
Б4		1	ТО16.008.119.001	Патрубок		
				Труба 8,9х3,5 ГОСТ 8732-76 Ст3сп ГОСТ 8731-74		
				ℓ = 889 г.4	1	6,56кг
Б4		2	ТО16.008 119.002	Патрубок		
				Труба 8,9х3,5 ГОСТ 8732-76 Ст3сп ГОСТ 8731-74		
				ℓ = 398 -1.6	1	2,9кг
				Стандартные изделия		
		3		Отвод 90° 89х3.5 ГОСТ 17375 -83	2	1,4кг

Инв.№ подл. | Подп. и дата | Взам.инв.№ | Инв.№ дубл. | Подп. и дата

Изм.	Лист	№ докум.	Подп.	Дата
Разраб.		Комолова		
Пров.		Трофимов		
Н.контр.		Молоткова		
Утв.		Когерманянц		

ТО16.008 119.000

Трубопровод нагнетательный.

Лит.	Лист	Листов
		1

Гипротехмонтаж Москва

Формат А4

Формат	Зона	Поз.	Обозначение	Наименование	Кол.	Прим.
				Документация		
А4			ТО16.008 120.000 СБ	Сборочный чертеж		
				Детали		
Б4		1	ТО16.008. 120.001	Патрубок		
				Труба 159х4 ГОСТ 10704-76 В-Ст3сп ГОСТ 10705-80		
				ℓ = 160 -0,6	1	2,4кг
				Стандартные изделия		
		2		Отвод 90° 159х4.5 ГОСТ 17375 -83	1	6,1кг
		3		Переход К 219х6-159х4.5 ГОСТ 17378 - 83	1	5,3кг

Инв.№ подл. | Подп. и дата | Взам.инв.№ | Инв.№ дубл. | Подп. и дата

Изм.	Лист	№ докум.	Подп.	Дата
Разраб.		Комолова		
Пров.		Трофимов		
Н.контр.		Молоткова		
Утв.		Когерманянц		

ТО16.008 120.000

Трубопровод перелива

Лит.	Лист	Листов
		1

Гипротехмонтаж Москва

Формат А4

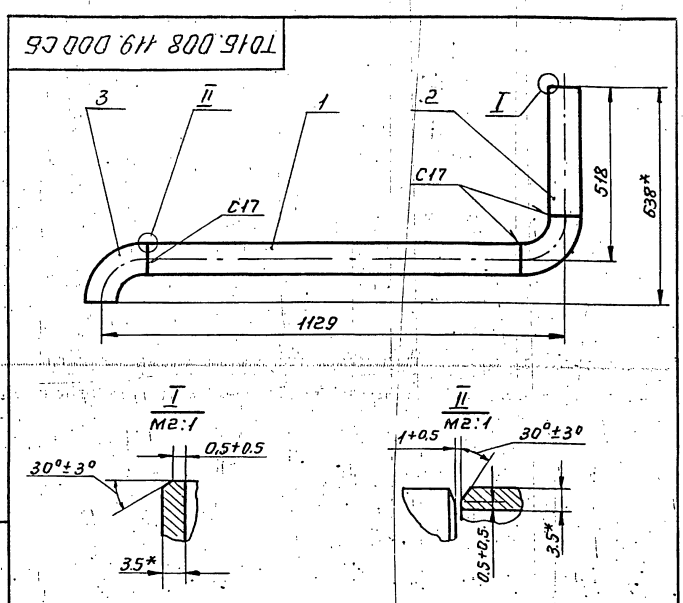

1. Неуказанные предельные отклонения размеров $\pm\frac{t_2}{2}$
2. Шероховатость деталей поз. 1,2 по торцам - Rz160
3. Сварные швы по ГОСТ 16037-80.
4. *Размеры для справок.

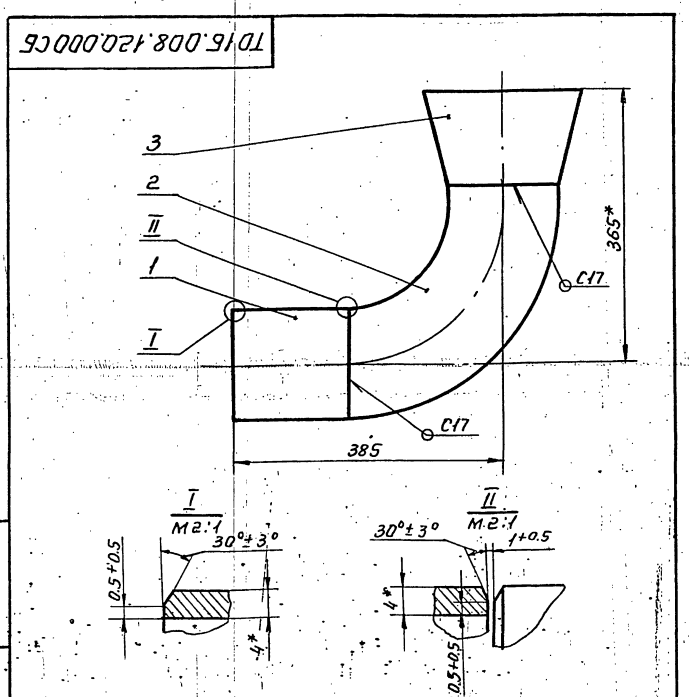

1. Неуказанные предельные отклонения размеров $\pm\frac{t_2}{2}$
2. Шероховатость детали поз. 1 по торцам - Rz160
3. Сварные швы по ГОСТ 16037-80.
4. *Размеры для справок.

Инв.№ подл. | Подп. и дата | Взам.инв.№ | Инв.№ дубл. | Подп. и дата

Изм.	Лист	№ докум.	Подп.	Дата
Разраб.		Комолова		
Пров.		Трофимов		
Гл.констр.		Сидоров		
Н.контр.		Молоткова		
Утв.		Когерманянц		

ТО16.008 119.000 СБ

Трубопровод нагнетательный

Сборочный чертеж.

Лит.	Масса	Масшт.
	12,26	1:10
Лист	Листов 1	

Гипротехмонтаж Москва

Формат А4

Инв.№ подл. | Подп. и дата | Взам.инв.№ | Инв.№ дубл. | Подп. и дата

Изм.	Лист	№ докум.	Подп.	Дата
Разраб.		Комолова		
Пров.		Трофимов		
Гл.констр.		Сидоров		
Н.контр.		Молоткова		
Утв.		Когерманянц		

ТО16.008 120.000 СБ

Трубопровод перелива.

Сборочный чертеж.

Лит.	Масса	Масшт.
	13,8	1:5
Лист	Листов 1	

Гипротехмонтаж Москва

Формат	Зона	Поз.	Обозначение	Наименование	Кол.	Примеч.
				Документация		
А3			Т01Б.008 121.000 СБ	Сборочный чертеж		
				Детали		
А4		1	Т01Б.008 121.001	Патрубок	1	
А4		2	-01	Патрубок	1	
А4		3	Т01Б.008 121.002	Патрубок	1	
А4		4	Т01Б.008 121.003	Патрубок	1	
Б4		5	Т01Б.008 121.004	Патрубок		
				Труба 57×3 ГОСТ10704-76 / В-Вст3сп ГОСТ10705-80		
				L = 216 ± 0,5 мм	1	0,864 кг
Б4		6	Т01Б.008 121.005	Патрубок		
				Труба 159×4,5 ГОСТ10704-76 / В-Вст3сп ГОСТ10705-80		
				L = 548 ± 0,5 мм	1	9,4 кг
				Стандартные изделия		
				Отводы ГОСТ 17375-83		
		9		90° 57×3	2	

Изм.	Лист	№ докум.	Подп.	Дата	Т01Б.008 121.000		
Разраб.		Сташкова			Узел дренажный	Лит.	Лист 1 / Листов 2
Пров.		Трофимов				Гипротехмонтаж	
Гл.констр.		Сидоров					
Н.контр.		Ястребов					
Утв.		Катерманищ					

Формат А4

Формат	Зона	Поз.	Обозначение	Наименование	Кол.	Примеч.
		10		90° 159 × 4,5	3	
		11		Фланец 1-50-10		
				ГОСТ 12821-80	2	
		12		Болт М16-6g × 50.58		
				ГОСТ 7798-70	8	
		13		Гайка М16-6Н.5		
				ГОСТ 5915-70	8	
		14		Шайба 16.01.08 кп		
				ГОСТ 11371-78	8	
		15		Прокладка А-50-10		
				ГОСТ 15180-70	2	
		16		Муфта 15 ГОСТ 8966-75	1	
		17		Контргайка 15		
				ГОСТ 8968-75	1	
		18		Сгон 15 ГОСТ 8969-75	1	
		19		Задвижка 30ч6бр		
				Ду50 Ру10 ГОСТ 8437-75	1	

Инв.№ подл. | Подпись и дата | Взам.инв.№ | Инв.№ док. | Подпись и дата

Изм.	Лист	№ докум.	Подп.	Дата	Т01Б.008 121.000	Лист 2

Формат А4

Формат	Зона	Поз.	Обозначение	Наименование	Кол.	Примеч.
				Документация		
А3			Т01Б.008 122.000 СБ	Сборочный чертеж		
				Детали		
А4		1	Т01Б.008 122.001	Патрубок	1	
А4		2	Т01Б.008 122.002	Патрубок	1	
А4		3	Т01Б.008 122.003	Воронка	1	
Б4		4	Т01Б.008 122.004	Патрубок		
				Труба 57×3 ГОСТ10704-76 / В-Вст3сп ГОСТ10705-80		
				L = 784 ± 0,8 мм	1	3,14 кг
				Стандартные изделия		
		5		Отвод 90° 57×3		
				ГОСТ 17375-83	2	
				Фланцы ГОСТ 12821-80		
				Вст3сп2		
		6		1-50-2.5	1	
		7		1-50-10	2	
		8		Болт М16-6g × 50.58		
				ГОСТ 7798-70	8	
		9		Гайка М16-6Н.5 ГОСТ 5915-70	8	
		10		Прокладка А-50-10		
				ГОСТ 15180-70	2	

Изм.	Лист	№ докум.	Подп.	Дата	Т01Б.008 122.000		
Разраб.		Шерстнева			Трубопровод дренажный	Лит.	Лист 1 / Листов 2
Пров.		Трофимов				Гипротехмонтаж Москва	
Гл.конст.		Сидоров					
Н.контр.		Ястребов					
Утв.		Катерманищ					

Формат А4

Формат	Зона	Поз.	Обозначение	Наименование	Кол.	Примеч.
		11		Шайба 16.01.06 кп		
				ГОСТ 11371-78	2	
		12		Задвижка Ду 50 Ру 10		
				30ч6бр ГОСТ 8437-75	1	

Инв.№ подл. | Подпись и дата | Взам.инв.№ | Инв.№ док. | Подпись и дата

Изм.	Лист	№ докум.	Подп.	Дата	Т01Б.008 122.000	Лист 2

Формат А4

Т015.008121.000 СБ

Серия 5.903-11 Выпуск 1-8

Подпись и дата | Инв. № дубл. | Взам. инв. № | Инв. № подл. | Подпись и дата

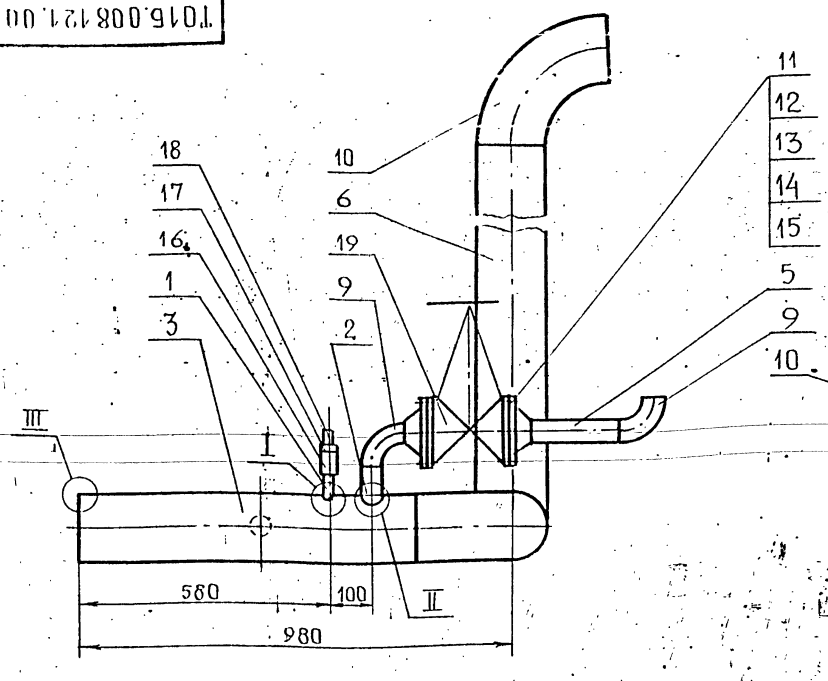

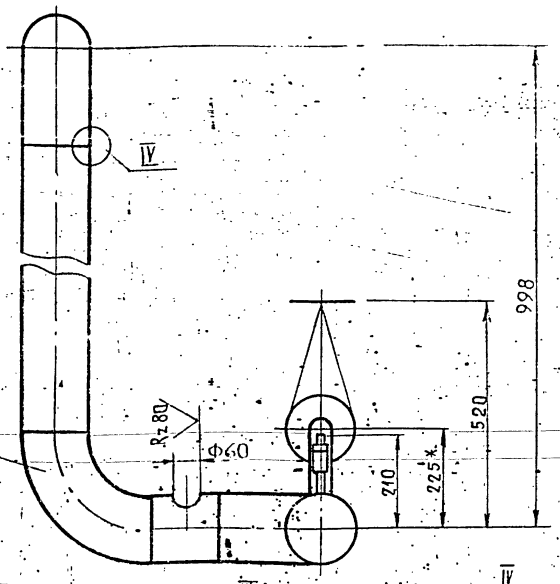

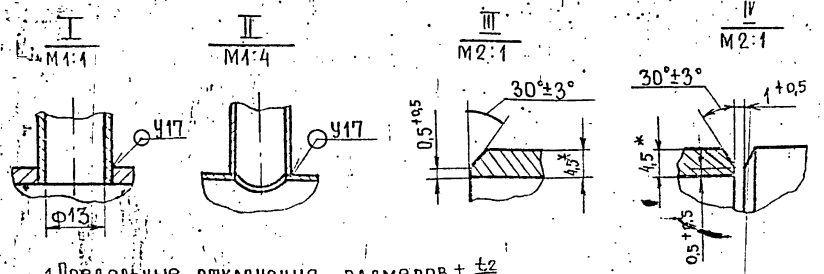

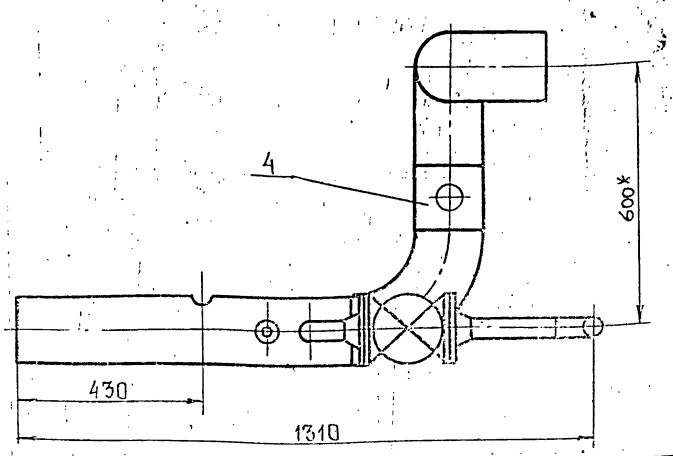

1. Предельные отклонения размеров $\pm \frac{t_2}{2}$.
2. Шероховатость деталей поз. 5, 6, 7 по торцам – Rz160
3. Неуказанные сварные швы С17 по ГОСТ 16037-80.
4. * Размеры для справок.

Изм.	Лист	№ докум.	Подп.	Дата
Разраб.		Сташкова		
Пров.		Трофимов		
Гл. констр.		Сидоров		
Н. контр.		Ястребов		
Утв.		Кугерманянц		

Т01Б.008121.000 СБ

Узел дренажный
Сборочный чертеж

Лит.	Масса	Масштаб
	76,11*	1:10
Лист	Листов 1	

ГИПРОТЕХМОНТАЖ
Москва

Формат А3

Т015.008121.001

Rz160 (√)

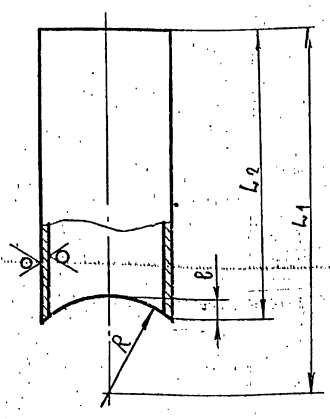

Обозначение	Размеры, мм				Материал	Масса, кг
	L_1	L_2	ℓ	R		
Т01Б.008121.001	130	50	2,5	80	Труба 15х2,8 ГОСТ 3262-75	0,08
-01	150	70	7,5	80	Труба 57х3 ГОСТ 10704-76 / В-ВСт3сп ГОСТ 10705-80	2,8

Предельные отклонения размеров $\pm \frac{t_2}{2}$.

Изм.	Лист	№ докум.	Подп.	Дата
Разраб.		Сташкова		
Пров.		Трофимов		
Гл. констр.		Сидоров		
Н. контр.		Ястребов		
Утв.		Кугерманянц		

Т01Б.008121.001

Патрубок

Лит.	Масса	Масштаб
	см. таблицу	—
Лист	Листов 1	

ГИПРОТЕХМОНТАЖ
Москва

Формат А4

Т015.008121.002

Rz160 (√)

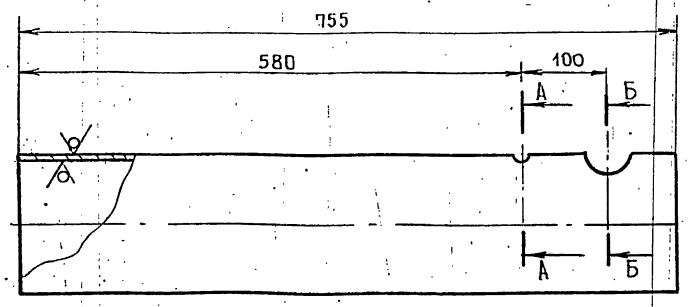

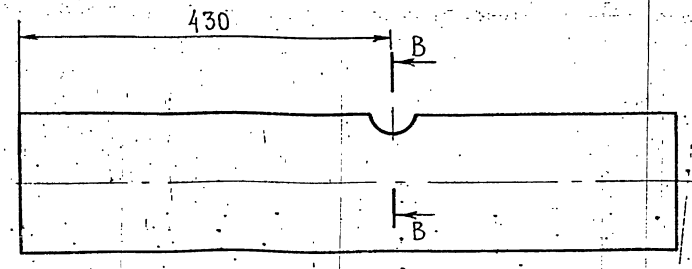

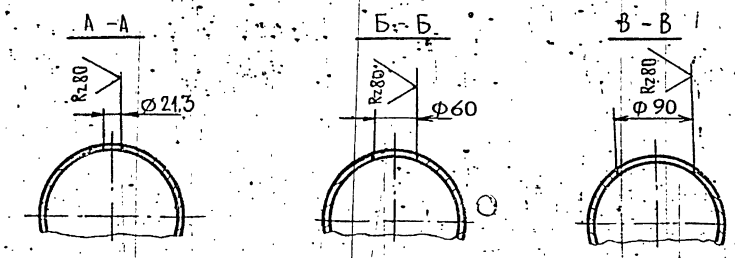

Неуказанные предельные отклонения размеров $\pm \frac{t_2}{2}$

Изм.	Лист	№ докум.	Подп.	Дата
Разраб.		Сташкова		
Пров.		Трофимов		
Гл. констр.		Сидоров		
Н. контр.		Ястребов		
Утв.		Кугерманянц		

Т01Б.008121.002

Патрубок

Лит.	Масса	Масштаб
	12,95	1:5
Лист	Листов 1	

Труба 159х4,5 ГОСТ 10704-76 / В-ВСт3сп ГОСТ 10705-80

ГИПРОТЕХМОНТАЖ
Москва

23205-21 48 Формат А4

Т01Б.008122.000СБ

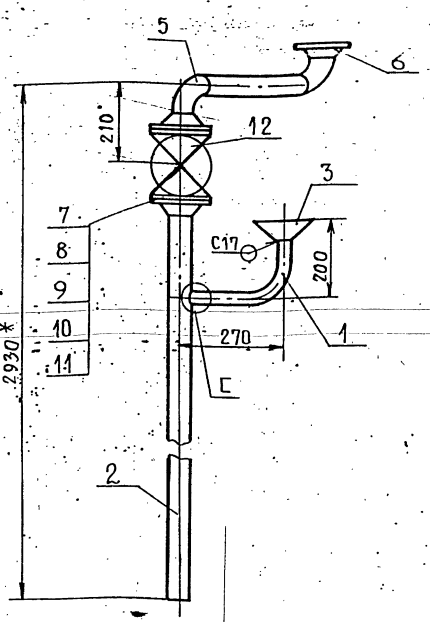

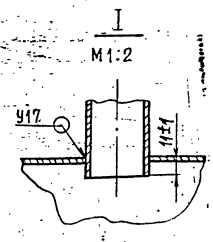

1. Предельные отклонения размеров $\pm \frac{t2}{2}$.
2. Сварные швы по ГОСТ 16037-80.
3. Шероховатость детали поз. 4 по торцам Rz160.
4. *Размеры для справок.

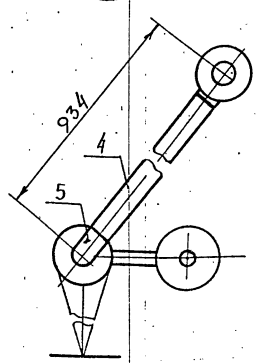

Изм.	Лист.	№ докум.	Подп.	Дата	Т01Б.008122.000СБ			
Разраб.		Жерздева			Трубопровод дренажный	Лит.	Масса	Масштаб
Пров.		Трофимов			Сборочный чертеж		40.64	1:10
Гл. констр.		Сидоров				Лист	Листов 1	
Н. контр.		Ястребов				ГИПРОТЕХМОНТАЖ Москва		
Утв.		Кагерманянц						

Формат А3

Т01Б.008122.001

Rz160 (√)

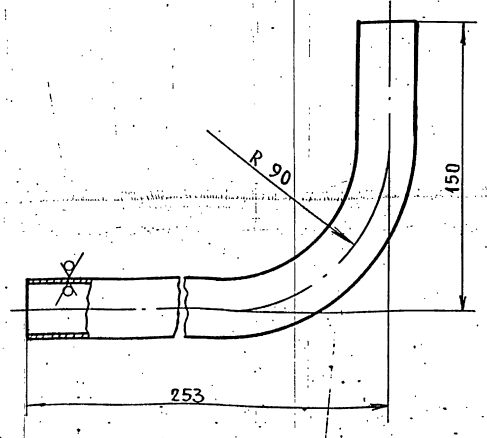

1. Предельные отклонения размеров $\pm \frac{t2}{2}$.
2. Длина трубной заготовки $L = 364 \pm 0{,}8$ мм.

Изм.	Лист	№ докум.	Подп.	Дата	Т01Б.008122.001			
Разраб.		Жерздева			Патрубок	Лит.	Масса	Масштаб
Пров.		Трофимов					0,54	1:2
Гл. конст.		Сидоров				Лист	Листов 1	
Н. контр.		Ястребов			Труба 32×2 ГОСТ 10704-76 / В, Вст3сп ГОСТ 10705-80	ГИПРОТЕХМОНТАЖ Москва		
Утв.		Кагерманянц						

Формат А4

Т01Б.008122.002

(√)

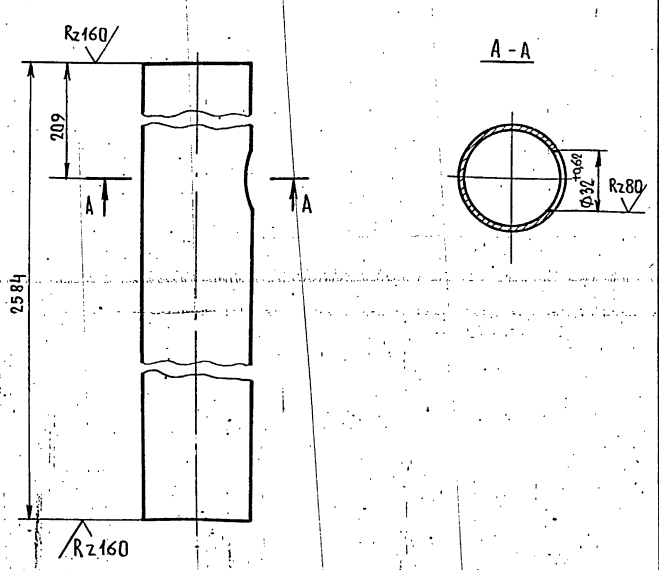

Неуказанные предельные отклонения размеров $\pm \frac{t2}{2}$.

Изм.	Лист	№ докум.	Подпись	Дата	Т01Б.008122.002			
Разраб.		Жерздева			Патрубок	Лит.	Масса	Масштаб
Провер.		Трофимов					10,33	1:2
Гл. констр.		Сидоров				Лист	Листов 1	
Н. контр.		Ястребов			Труба 57×3 ГОСТ 10704-76 / В, Вст3сп ГОСТ 10705-10	ГИПРОТЕХМОНТАЖ Москва		
Утв.		Кагерманянц						

Инв. № подл. | Подпись и дата | Взам. инв. № | Инв. № дубл. | Подпись и дата

23205-21 49 Формат А4

Серия 5.903-11 Выпуск 1-8

Формат	Зона	Поз.	Обозначение	Наименование	Кол.	Примеч.
				Документация		
А3			Т01Б.008123.000 СБ	Сборочный чертеж		
				Детали		
А4		1	Т01Б.008123.001	Патрубок	1	
А4		2	Т01Б.008123.002	Патрубок	1	

Изм.	Лист	№ докум.	Подп.	Дата
Разраб.		Стащкова		
Пров.		Трофимов		
Гл. констр.		Сиборов		
Н. контр.		Ястребов		
Утв.		Катерманяц		

Т01Б.008123.000

Трубопровод в БХОП

Лит	Лист	Листов
		1

гипротехмонтаж Москва

Формат А4

Подп. и дата | Инв. № дубл. | Взам. инв. № | Подп. и дата | Инв. № подл.

Т01Б.008122.003

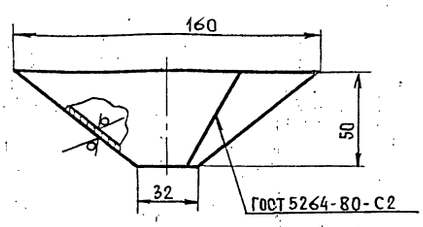

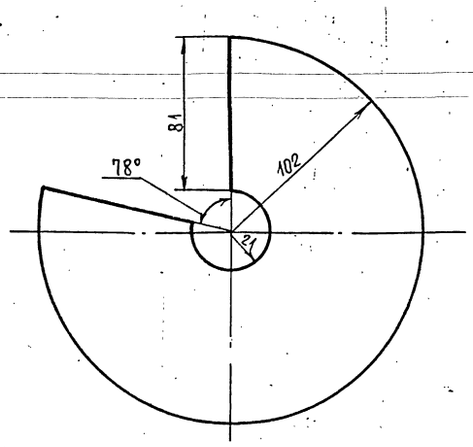

Изм.	Лист	№ докум.	Подп.	Дата
Разраб.		Жерздева		
Пров.		Трофимов		
Гл. констр.		Сидоров		
Н. контр.		Ястребов		
Утв.		Катерманяц		

Т01Б.008122.003

Воронка Ду 25

Лит.	Масса	Масшт.
	0,23	1:2

Лист	Листов 1

Лист Б2,0 ГОСТ 19903-74 / 4-IV-Вст3 ГОСТ 16523-70

гипротехмонтаж Москва

Формат А4

Формат	Зона	Поз.	Обозначение	Наименование	Кол.	Примечан.
				Документация		
А4			Т01Б.005124.000СБ	Сборочный чертеж		
				Детали		
Б4		1	Т01Б.005124.001	Патрубок		
				Труба 159×4,5 ГОСТ 10704-76 / В.Вст.3сп ГОСТ 10705-80		
				L=885±0,8мм	1	15,18кг
				Стандартные изделия		
		2		Отвод 90° 159×4,5 ГОСТ 17375-83	1	

Изм.	Лист	№ докум.	Подп.	Дата
Разраб.		Жерздева		
Пров.		Трофимов		
Гл. констр.		Сидоров		
Н. контр.		Ястребов		
Утв.		Катерманяц		

Т01Б.008124.000

Трубопровод

Лит	Лист	Листов
		1

гипротехмонтаж Москва

Формат А4

Подп. и дата | Инв. № дубл. | Взам. инв. № | Подп. и дата | Инв. № подл.

Т01Б.005124.000СБ

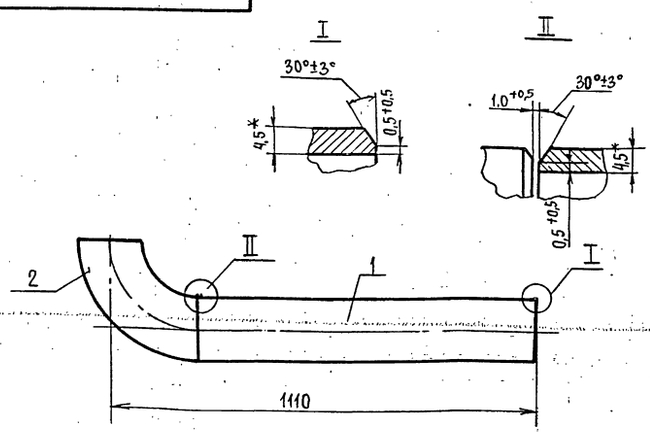

1. Предельные отклонения размеров $\pm \frac{t2}{2}$.
2. Сварные швы по ГОСТ 16037-80.
3. Шероховатость детали поз. 1 по торцам. Rz160
4. *Размеры для справок.

Изм.	Лист	№ докум.	Подп.	Дата
Разраб.		Жерздева		
Пров.		Трофимов		
Т. контр.		Сидоров		
Н. контр.		Ястребов		
Утв.		Катерманяц		

Т01Б.008124.000СБ

Трубопровод
Сборочный чертеж

Лит.	Масса	Масшт.
	21,28	1:10

Лист	Листов 1

гипротехмонтаж Москва

Формат А4

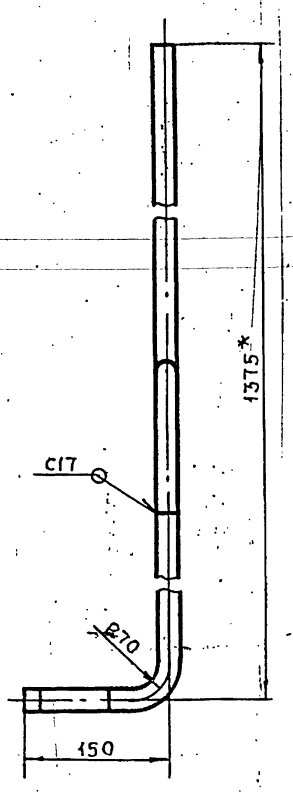

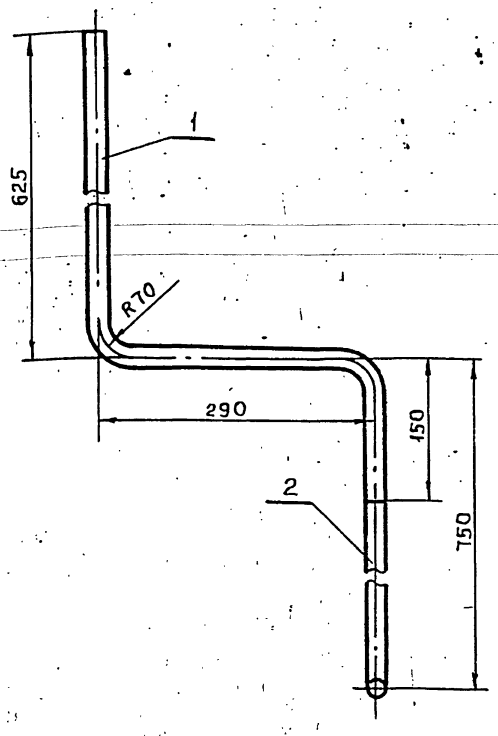

1. Неуказанные предельные отклонения размеров $\pm\frac{t_2}{2}$
2. Сварные швы по ГОСТ 16037-80
3. *Размеры для справок.

					Т01Б.008 123.000 СБ	
Изм.	Лист	№ докум.	Подп.	Дата		
Разраб.		Сташкова			Трубопровод в БХОП	Лит. / Масса 2.2 / Масштаб 1:5
Пров.		Трофимов			Сборочный чертеж	Лист / Листов 1
Гл.констр.		Сидоров				Гипротехмонтаж Москва
Н.контр.		Ястребов				
Утв.		Кагерманянц				

Формат А3

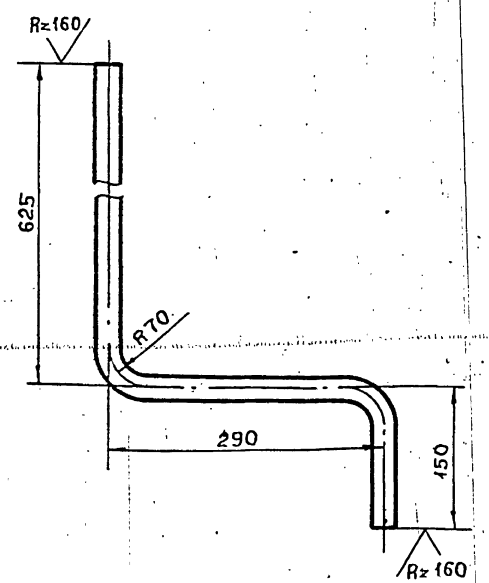

1. Предельные отклонения размеров $\pm\frac{t_2}{2}$
2. Длина трубной заготовки $L=1005\pm1,2$ мм

					Т01Б.008 123.001	
Изм.	Лист	№ докум.	Подп.	Дата		
Разраб.		Сташкова			Патрубок	Лит. / Масса 1.28 / Масштаб 1:5
Пров.		Трофимов				Лист / Листов 1
Т.контр.		Сидоров			Труба 21.3х2.8 ГОСТ3262-75	Гипротехмонтаж Москва
Н.контр.		Ястребов				
Утв.		Кагерманянц				

Формат А4

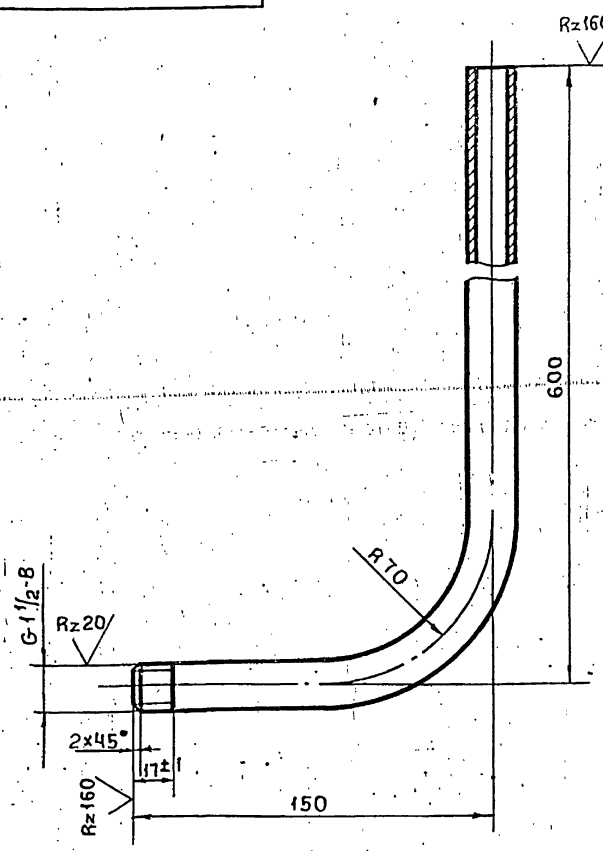

1. Предельные отклонения размеров.
2. Длина трубной заготовки $L=720\pm0,8$ мм

					Т01Б.008 123.002	
Изм.	Лист	№ докум.	Подп.	Дата		
Разраб.		Сташкова			Патрубок	Лит. / Масса 0.92 / Масштаб 1:5
Пров.		Трофимов				Лист / Листов 1
Т.контр.		Сидоров			Труба 21.3х2.8 ГОСТ3262-75	Гипротехмонтаж Москва
Н.контр.		Ястребов				
Утв.		Кагерманянц				

Инв.№подл. | Подпись и дата | Взам.инв.№ | Инв.№дубл. | Подпись и дата

Формат А4

ТО 16.008 125.000 СБ

Серия 5.903-11 Выпуск 1-8

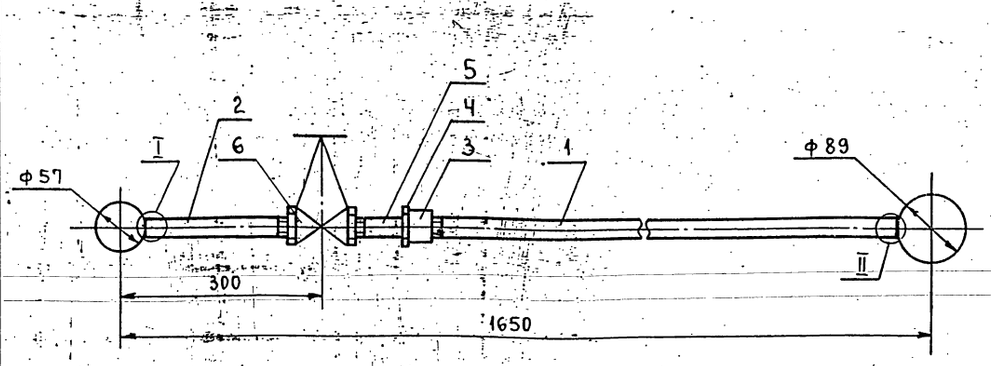

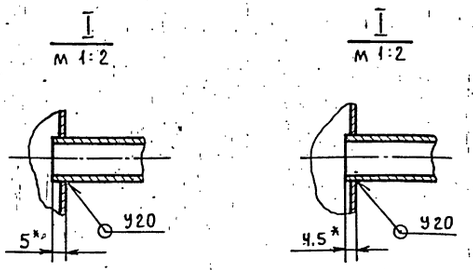

1. Неуказанные предельные отклонения размеров $\pm \frac{t_2}{2}$.
2. Сварные швы по ГОСТ 16037-80.
3. *Размеры для справок.

Изм.	Лист	№ докум.	Подп.	Дата	ТО 16.008 125.000 СБ			
Разраб.		Сташкова			Узел дренажный. Сборочный чертеж.	Лит.	Масса	Масштаб
Пров.		Трофимов					2,85	1:5
Гл. конст.		Сидоров				Лист	Листов 1	
Н. контр.		Ястребов				Гипротехмонтаж Москва.		
Утв.		Кагерманян						

Инв. № подл. | Подпись и дата | Взам. инв. № | Инв. № дубл. | Подпись и дата

ТО 16.008 125.001

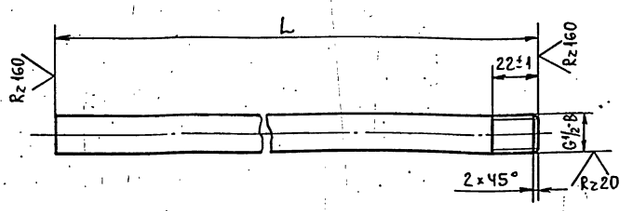

Обозначение	L, мм	Материал	Масса, кг
ТО 16.008 125.001	1233	Труба 15×2,8 ГОСТ 3262-75	1,578
-01	291	Труба 15×2,8 ГОСТ 3262-75	0,372

Неуказанные предельные отклонения размеров $\pm \frac{t_2}{2}$.

Изм.	Лист	№ докум.	Подп.	Дата	ТО 16.008 125.001			
Разраб.		Сташкова			Патрубок	Лит.	Масса	Масштаб
Пров.		Трофимов					См. таблицу	1:2
Гл. констр.		Сидоров				Лист	Листов 1	
Н. контр.		Ястребов			См. таблицу	Гипротехмонтаж Москва		
Утв.		Кагерманян						

Инв. № подл. | Подпись и дата | Взам. инв. № | Инв. № дубл. | Подпись и дата

Формат	Зона	Поз.	Обозначение	Наименование	Кол.	Примеч.
				Документация		
А3			ТО 16.008 125.000 СБ	Сборочный чертеж		
				Детали		
А4		1	ТО 16.008 125.001	Патрубок	1	
Б4		2	ТО 16.008 125.001-01	Патрубок	1	
				Стандартные изделия		
		3		Муфта 15 ГОСТ 8966-75	1	0,067
		4		Контргайка 15 ГОСТ 8968-75	1	0,037
		5		Сгон 15 ГОСТ 8969-75	1	0,094
		6		Вентиль Ду 15 Ру 16 15кч 18п1 ГОСТ 18161-72	1	0,7

Изм.	Лист	№ докум.	Подп.	Дата	ТО 16.008 125.000			
Разраб.		Сташкова			Узел дренажный	Лит	Лист	Листов 1
Пров.		Трофимов						
Гл. конст.		Сидоров				Гипротехмонтаж Москва		
Н. контр.		Ястребов						
Утв.		Кагерманян						

Инв. № подл. | Подпись и дата | Взам. инв. № | Инв. № дубл. | Подпись и дата

Формат	Зона	Поз.	Обозначение	Наименование	Кол.	Примеч.
				Документация		
А4			Т01Б.008 126. 000 СБ	Сборочный чертеж		
				Детали		
А4		1	Т01Б.008 126. 001	Патрубок	1	
А4		2	Т01Б.008 126. 002	Патрубок	1	
Б4		3	Т01Б.008 126. 003	Патрубок		
				Труба 57×3 ГОСТ 10704-76 / В-Ст3сп ГОСТ 10705-80		
				L = 100 ± 0,3 мм	1	0,4
				Стандартные изделия		
		4		Заглушка 57×3		
				ГОСТ 17379-83	1	
		5		Фланец 1-50-10		
				ГОСТ 12821-80 Вст3сп2	2	
		6		Болт М16-6g×50.58		
				ГОСТ 7798-70	8	
		7		Гайка М16-6Н,5 ГОСТ 5915-70	8	
		8		Прокладка А-50-10		
				ГОСТ 15180-70	2	
		9		Шайба 16.01.08 кп		
				ГОСТ 11371-78	4	
		10		Задвижка Ду 50 Ру 10		
				30ч6бр ГОСТ 8437-75	1	

Изм.	Лист	№ докум.	Подп.	Дата	Т01Б.008 126. 000			
Разраб.		Нерздева			Трубопровод дренажа паропроводов	Лит	Лист	Листов 1
Пров.		Трофимов						
Гл.конст.		Сидоров				Гипротехмонтаж Москва		
Н.контр.		Ястребов						
Утв.		Кагерманянц						

Формат А4

Т01Б.008 126. 000

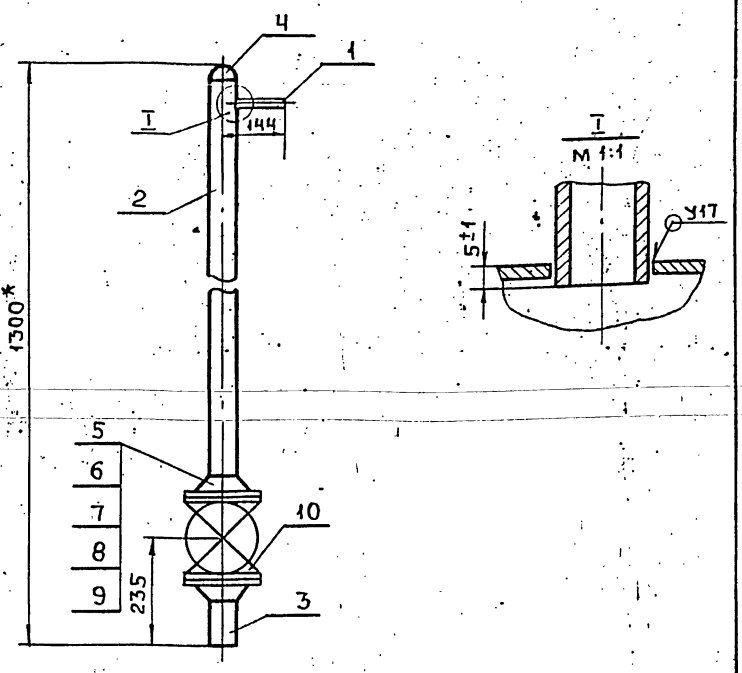

1. Предельные отклонения размеров $\pm \frac{t_2}{2}$
2. Сварные швы по ГОСТ 16037-80.
3. Шероховатость детали поз. 3 по торцам Rz 160
4. * Размеры для справок

Изм.	Лист	№ докум.	Подп.	Дата	Т01Б.008 126. 000 СБ			
Разраб.		Нерздева			Трубопровод дренажа паропроводов. Сборочный чертеж	Лит.	Масса	Масштаб
Пров.		Трофимов					28,5	1:10
Гл.констр.		Сидоров				Лист	Листов 1	
Н.контр.		Ястребов				Гипротехмонтаж Москва		
Утв.		Кагерманянц						

Формат А4

Т01Б.008 126. 001

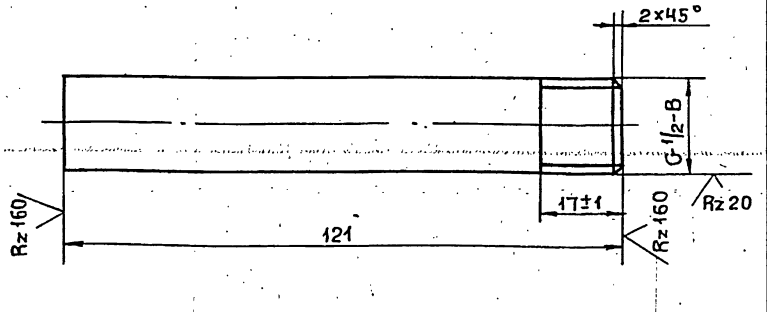

Неуказанные предельные отклонения размеров $\pm \frac{t_2}{2}$

Изм.	Лист	№ докум.	Подп.	Дата	Т01Б.008 126. 001			
Разраб.		Нерздева			Патрубок	Лит.	Масса	Масштаб
Пров.		Трофимов					0,15	1:1
Гл.констр		Сидоров				Лист	Листов 1	
Н.контр.		Ястребов			Труба 15×2,8 ГОСТ 3262-75	Гипротехмонтаж Москва		
Утв.		Кагерманянц						

Формат А4

Т01Б.008 126. 002

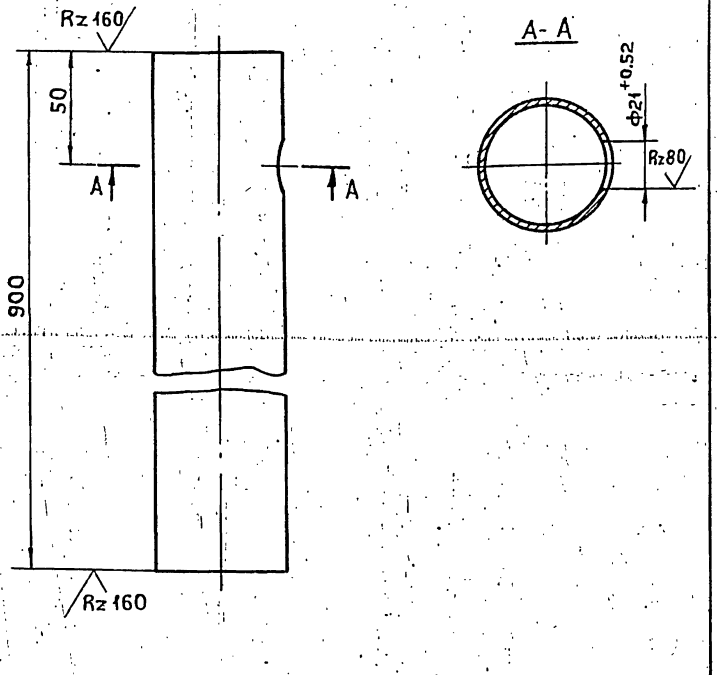

Неуказанные предельные отклонения размеров $\pm \frac{t_2}{2}$

Изм.	Лист	№ докум.	Подп.	Дата	Т01Б.008 126. 002			
Разраб.		Нерздева			Патрубок	Лит.	Масса	Масштаб
Прив.		Трофимов					3,60	1:2
Гл.конст.		Сидоров				Лист	Листов 1	
Н.контр		Ястребов			Труба 57×3 ГОСТ 10704-76 / В-Ст3сп ГОСТ 10705-80	Гипротехмонтаж Москва		
Утв.		Кагерманянц						

Формат А4

Серия 5.903-11 выпуск 1-8

Формат	Зона	Поз.	Обозначение	Наименование	Кол.	Примеч.
				Документация		
А3			ТО 16.008 127.000 СБ	Сборочный чертеж		
				Детали		
А4		1	ТО 16.008 127.001	Патрубок	1	
А4		2	ТО 16.008 127.002	Патрубок	1	
А4		3	ТО 16.008 127.003	Патрубок	1	
				Патрубки:		
				Труба 57×3 ГОСТ 10704-76 / В-ВСт3сп ГОСТ 10705-80		
Б4		4	ТО 16.008 127.004	L = 250 ± 0,5мм	2	1,0кг
Б4		5	ТО 16.008 127.005	L = 297 ± 0,5мм	1	1,19кг
Б4		6	ТО 16.008 127.006	L = 365 ± 0,8мм	1	1,46кг
Б4		7	ТО 16.008 127.007	L = 1280 ± 1,2мм	1	5,12кг
Б4		8	ТО 16.008 127.007	L = 2172 ± 2,0мм	1	8,69кг
				Стандартные изделия		
				Отвод 90° 57×3		
				ГОСТ 17375-83	6	
				Фланцы ГОСТ 12821-80		
				ВСт3сп2		
		10		1-50-6	1	
		11		1-50-10	2	

Изм.	Лист	№ докум.	Подп.	Дата	ТО 16.008 127.000			
Разраб.		Жерздева			Узел дренажный.	Лит.	Лист 1	Листов 2
Провер.		Трофимов						
Гл. констр.		Сидоров				Гипротехмонтаж Москва		
Н. контр.		Ястребов						
Утвер.		Катерманяк						

Инв. № подл. | Подп. и дата | Взам. инв. № | Инв. № дубл. | Подп. и дата

Формат А4

Формат	Зона	Поз.	Обозначение	Наименование	Кол.	Примеч.
		12		Болт М16-6g×50.58 ГОСТ 7798-70	8	
		13		Гайка М16-6Н.5 ГОСТ 5915-70	8	
		14		Прокладка А-50-10 ГОСТ 15180-70	2	
		15		Шайба 16.01.08 кп ГОСТ 11371-78	4	
		16		Муфта 15 ГОСТ 8966-75	1	
		17		Контргайка 15 ГОСТ 8968-75	1	
		18		Сгон 15 ГОСТ 8969-75	1	
		19		Задвинка Ду 50 Ру 10 30ч 6бр ГОСТ 8437-75	1	
		20		Вентиль Ду 15 Ру 16 15кч 18п1 ГОСТ 18161-72	1	

Инв. № подл. | Подп. и дата | Взам. инв. № | Инв. № дубл. | Подп. и дата

Изм.	Лист	№ докум.	Подп.	Дата	ТО 16.008 127.000	Лист 2

Формат А4

ТО16.008 127.000 СБ

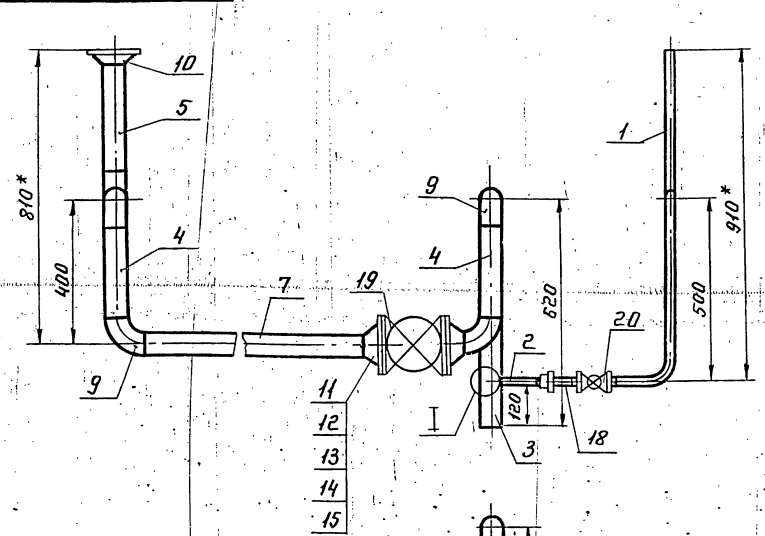

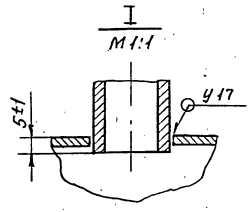

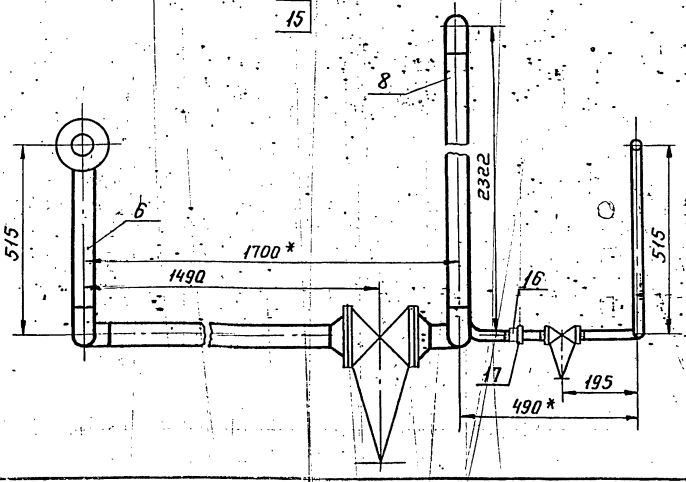

1. Предельные отклонения размеров $\pm \frac{t_2}{2}$.
2. Сварные швы по ГОСТ 16037-80.
3. Шероховатость деталей поз.
4. *Размеры для справок.

Изм.	Лист	№ докум.	Подп.	Дата	ТО 16.008 127.000 СБ			
Разраб.		Жерздева			Узел дренажный. Сборочный чертеж.	Лит.	Масса 55,27	Масшт. 1:10
Провер.		Трофимов				Лист	Листов 1	
Гл. констр.		Сидоров				Гипротехмонтаж Москва		
Н. контр.		Ястребов						
Утвер.		Катерманяк						

Инв. № подл. | Подп. и дата | Взам. инв. № | Инв. № дубл. | Подп. и дата

Т01Б.008 127.001

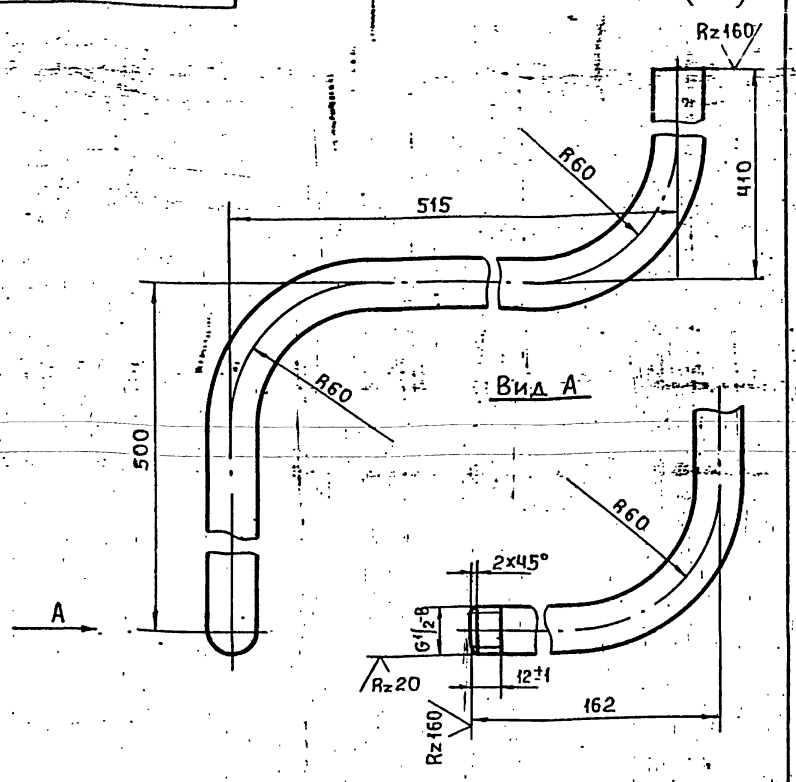

1. Предельные отклонения размеров $\pm \frac{t_2}{2}$
2. Длина трубной заготовки $L = 1510 \pm 1.2$ мм

Изм	Лист	№ докум.	Подп.	Дата
Разраб.		Жерздева		–
Пров.		Трофимов		
Гл.констр		Сидоров		
Н.контр		Сидоров		
Утв.		Кагерманян		

Т01Б.008 127.001

Трубопровод

Лит.	Масса	Масштаб
	1.93	1:2
Лист	Листов 1	

Труба 15×2.8 ГОСТ 3262-75

Гипротехмонтаж Москва

Формат А4

Т01Б.008 127.002

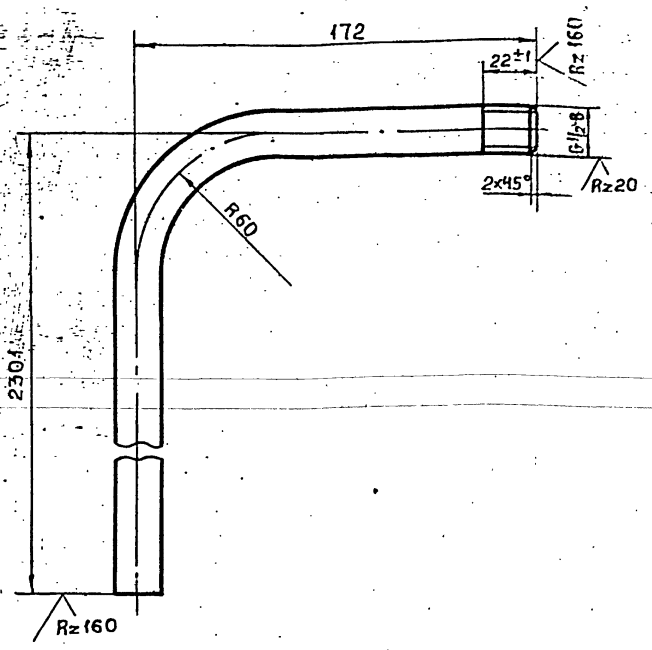

1. Предельные отклонения размеров $\pm \frac{t_2}{2}$
2. Длина трубной заготовки $L = 2447 \pm 2.0$ мм

Изм	Лист	№ докум	Подп.	Дата
Разраб.		Жерздева		
Пров.		Трофимов		
Гл.констр		Сидоров		
Н. контр		Сидоров		
Утв.		Кагерманян		

Т01Б.008 127.002

Трубопровод

Лит.	Масса	Масштаб
	3.13	1:2
Лист	Листов 1	

Труба 15×2.8 ГОСТ 3262-75

Гипротехмонтаж Москва

Формат А4

Т01Б.008 127.003

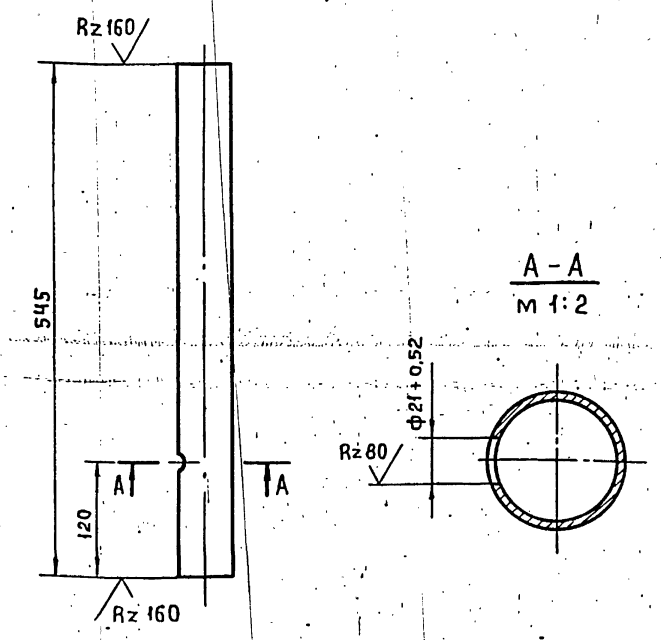

Неуказанные предельные отклонения размеров $\pm \frac{t_2}{2}$

Изм	Лист	№ докум.	Подп.	Дата
Разраб.		Шерздева		
Пров.		Трофимов		
Т.контр		Сидоров		
Н.контр		Сидоров		
Утв.		Кагерманян		

Т01Б.008.127.003

Патрубок

Лит.	Масса	Масштаб
	2.18	1:5
Лист	Листов 1	

Труба 57×3 ГОСТ 10704-75 / В-Вст3сп ГОСТ 10705-80

Гипротехмонтаж Москва

Формат А4

Т01Б.008 128.002

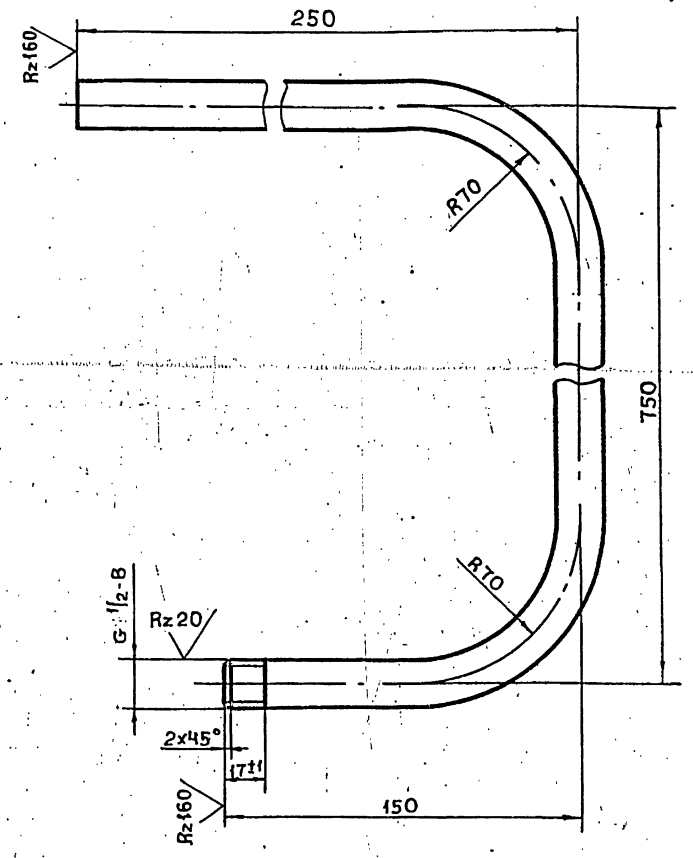

1. Предельные отклонения размеров $\pm \frac{t_2}{2}$
2. Длина трубной заготовки $L = 1090 \pm 1.2$ мм

Изм	Лист	№ докум.	Подп.	Дата
Разраб.		Сташкова		
Пров.		Трофимов		
Т.контр.		Сидоров		
Н.контр		Сидоров		
Утв.		Кагерманян		

Т01Б.008.128.002

Патрубок

Лит	Масса	Масштаб
	1.39	1:2
Лист	Листов 1	

Труба 21.3×2.8 ГОСТ 3262-75

Гипротехмонтаж

Формат А4

Серия 5.903-11. Выпуск 1-8

Формат	Зона	Поз.	Обозначение	Наименование	Кол.	Прим.
				Документация		
А3			ТО16.008 128.000 СБ	Сборочный чертеж		
				Детали		
А4		1	ТО16.008 128.001	Патрубок	1	
А4		2	ТО16.008 128.002	Патрубок	1	

Изм.	Лист	№ докум.	Подп.	Дата	ТО16.008 128.000			
Разраб.		Сташкова			Трубопровод в БХОП.	Лит.	Лист	Листов 1
Пров.		Трофимов						
Т.контр.		Сидоров				Гипротехмонтаж		
Н.контр.		Молоткова						
Утв.		Катерманяк						

Инв.№ подл. | Подп. и дата | Взам. инв.№ | Инв.№ дубл. | Подп. и дата

Формат А4

ТО16.008 128.001

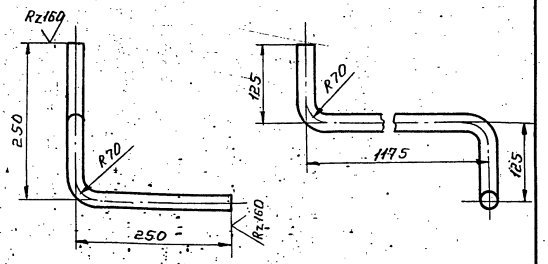

1. Предельные отклонения размеров $\pm \frac{t_2}{2}$.
2. Длина трубной заготовки $L = 1585 \pm 1,2$ мм.

Изм.	Лист	№ докум.	Подп.	Дата	ТО16.008 128.001			
Разраб.		Сташкова			Патрубок	Лит.	Масса	Масшт.
Пров.		Трофимов					2.03	1:5
Т.контр.		Сидоров				Лист	Листов 1	
Н.контр.		Молоткова			Труба 21,3×2,8 ГОСТ 3262-75	Гипротехмонтаж		
Утв.		Катерманяк						

Инв.№ подл. | Подп. и дата | Взам. инв.№ | Инв.№ дубл. | Подп. и дата

Формат А4

ТО16.008 128.000СБ

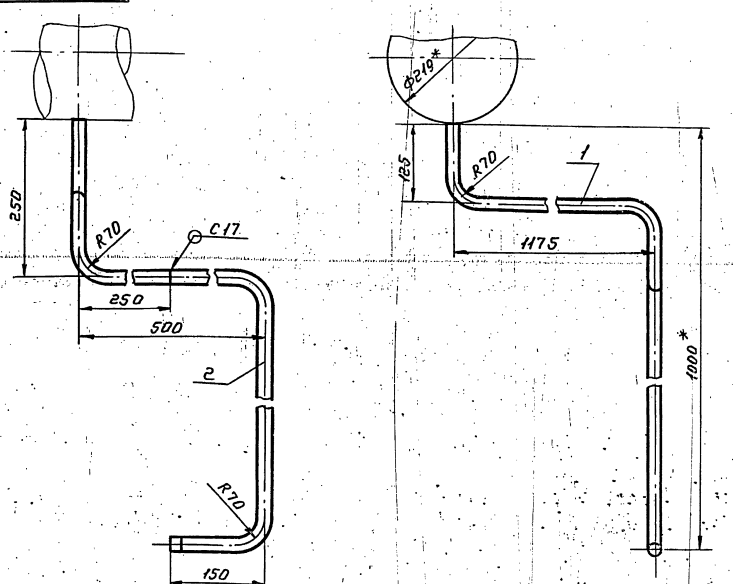

1. Неуказанные предельные отклонения размеров $\pm \frac{t_2}{2}$.
2. Сварные швы по ГОСТ 16037-80.
3. *Размеры для справок.

Изм.	Лист	№ докум.	Подп.	Дата	ТО16.008 128.000 СБ			
Разраб.		Сташкова			Трубопровод в БХОП.	Лит.	Масса	Масшт.
Пров.		Трофимов					3.42	1:5
Т.контр.		Сидоров			Сборочный чертеж.	Лист	Листов 1	
Н.контр.		Молоткова				Гипротехмонтаж		
Утв.		Катерманяк						

Инв.№ подл. | Подп. и дата | Взам. инв.№ | Инв.№ дубл. | Подп. и дата

Т016.008 129.002

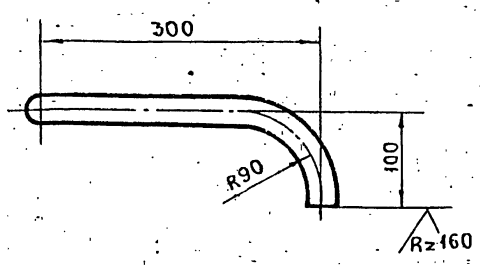

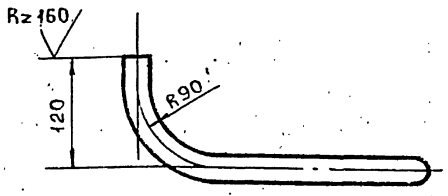

1. Предельные отклонения размеров $\pm \frac{t_2}{2}$
2. Длина трубной заготовки $L = 482 \pm 0.8$ мм

Изм.	Лист	№ докум.	Подп.	Дата	Т016.008 129.002			
Разраб.		Баркова			Патрубок	Лит.	Масса	Масштаб
Пров.		Павлов					0.71	1:5
Т.контр.		Сидоров				Лист	Листов 1	
Н.контр.		Молоткова			Труба 32×2 ГОСТ 8734-75 / Б20 ГОСТ 8733-74	Гипротехмонтаж Москва		
Утв.		Кагерманян						

Формат А4

Т016.008 129.001

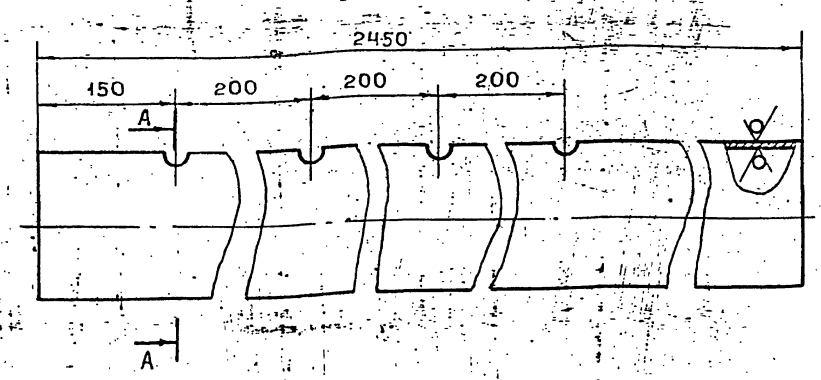

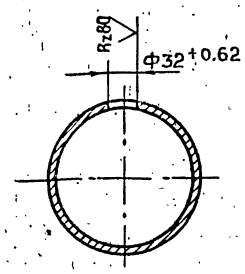

Неуказанные предельные отклонения размеров $\pm \frac{t_2}{2}$

Изм.	Лист	№ докум.	Подп.	Дата	Т016.008 129.001			
Разраб.		Баркова			Коллектор	Лит.	Масса	Масштаб
Пров.		Павлов					42,02	1:5
Т.контр.		Сидоров				Лист	Листов 1	
Н.контр.		Молоткова			Труба 159×4,5 ГОСТ 8732-78 / Б20 ГОСТ 8731-74	Гипротехмонтаж Москва		
Утв.		Кагерманян						

Формат А4

Инв. № подл. | Подпись и дата | Взам. инв. № | Инв. № дубл. | Подпись и дата

Формат	Зона	Поз.	Обозначение	Наименование	Кол	Примеч
				Документация		
А2			Т016.008 129.000СБ	Сборочный чертеж		
				Детали		
А4		1	Т016.008 129.001	Коллектор	1	
А4		2	Т016.008 129.002	Патрубок	1	
А4		3	Т016.008 129.003	Патрубок	1	
А4		4	Т016.008 129.004	Патрубок	1	
А4		5	Т016.008 129.005	Патрубок	1	
А4		6	Т016.008 129.006	Шайба дроссельная	1	
				Патрубки		
				Труба 32×2 ГОСТ 8732-78 / Б20 ГОСТ 8731-74		
Б4		7	Т016.008 129.007	L = 100 ± 0.3	4	0.15 кг
Б4		8	Т016.008 129.008	L = 107 ± 0.3	4	0.16 кг
				Стандартные изделия		
		9		Заглушка 159×4.5	1	
				ГОСТ 17379-83		
		10		Фланец 1-25-16	24	
				ГОСТ 12821-80 Вст3сп5		
		11		Болт М12-6g×45.58		
				ГОСТ 7798-70		
		12		Гайка М12-6Н.5 ГОСТ 5915-70	80	

Изм.	Лист	№ докум.	Подп.	Дата	Т016.008 129.000			
Разраб.		Баркова			Трубопровод продувки	Лит.	Лист 1	Листов 2
Пров.		Павлов				Гипротехмонтаж Москва		
Гл.констр.		Сидоров						
Н.контр.		Молоткова						
Утв.		Кагерманян						

Формат А4

Формат	Зона	Поз.	Обозначение	Наименование	Кол	Примеч.
		13		Шайба 12.01.08 кп	80	
				ГОСТ 11371-78		
		14		Прокладка А-25-16	20	
				ГОСТ 15180-70		
		15		Вентиль Ду25 Ру16	8	
				15кч19п2 ГОСТ 18162-72		

Инв. № подл. | Подпись и дата | Взам. инв. № | Инв. № дубл. | Подпись и дата

Изм.	Лист	№ докум.	Подп.	Дата	Т016.008.129.000	Лист 2

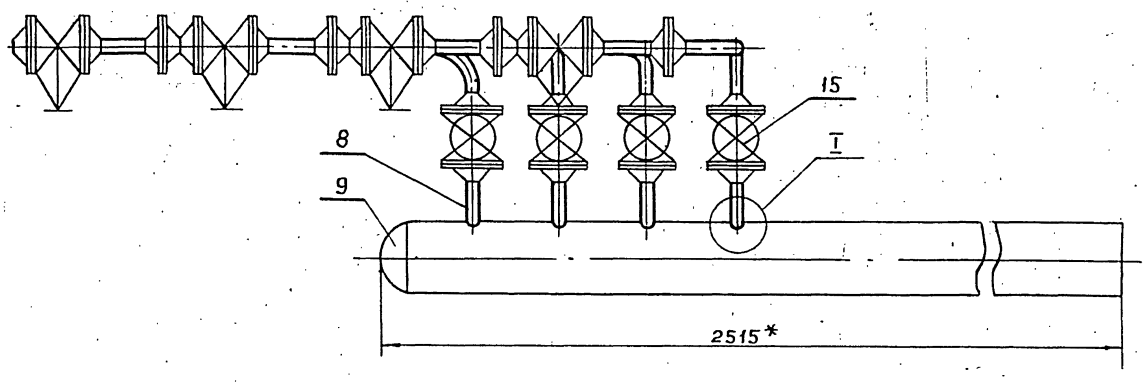

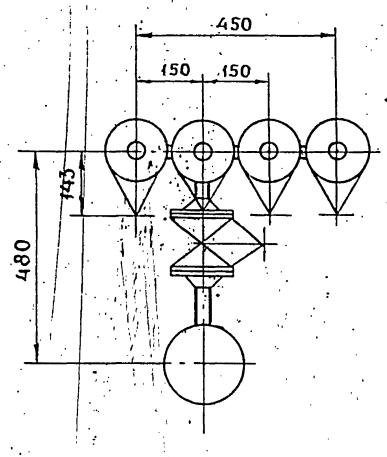

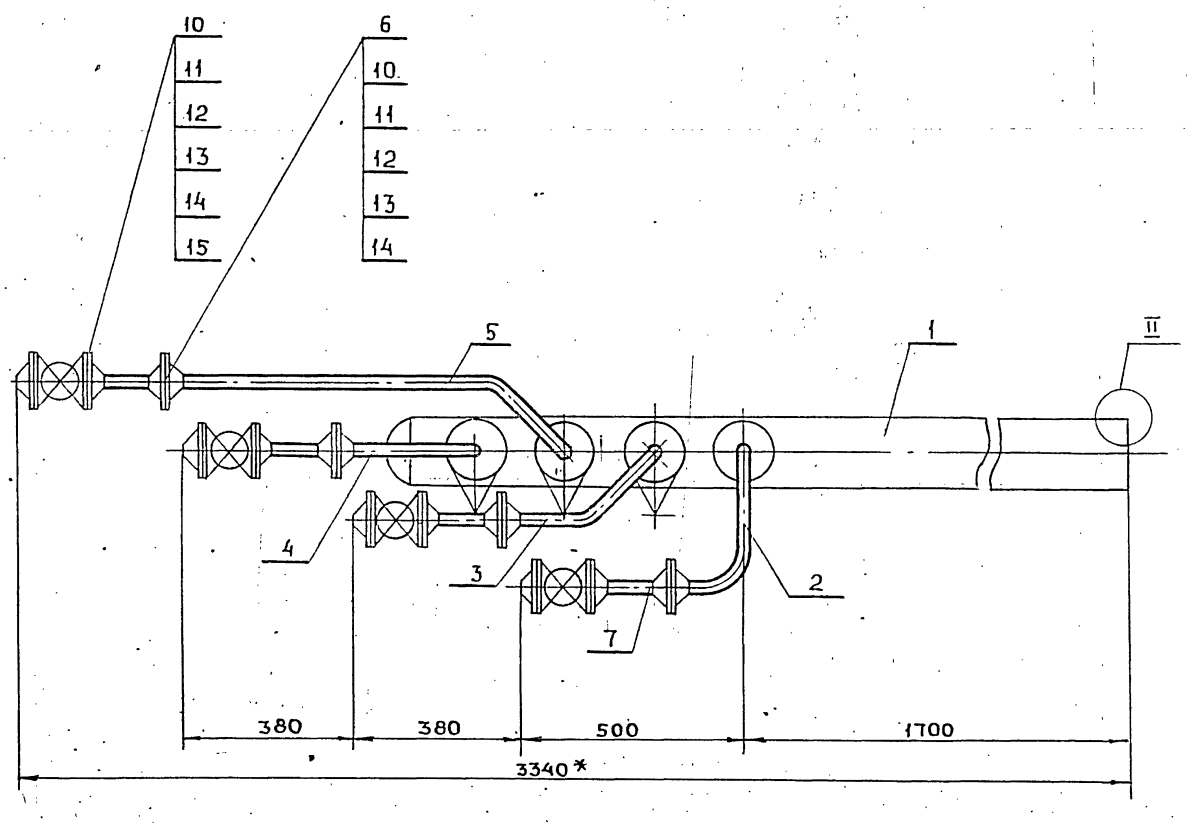

II
М 2:1

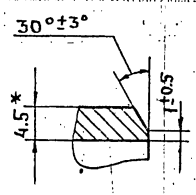

I
М 1:1

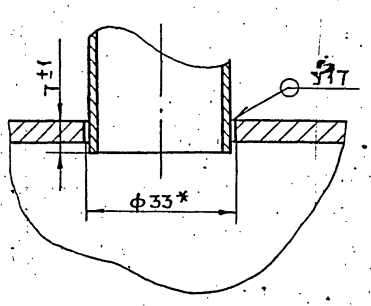

1. Неуказанные предельные отклонения размеров $\pm\frac{t2}{2}$.
2. Сварные швы по ГОСТ 16037-80.
3. *Размеры для справок.

Изм.	Лист	№ докум.	Подп.	Дата
Разраб.		Баркова		
Пров.		Павлов		
Гл. конст.		Сидоров		
Н. контр.		Молоткова		
Утв.		Кагерманян		

Т01Б.008129.000СБ

Трубопровод продувки. Сборочный чертеж.

Лит.	Масса	Масштаб
	101,0	1:10
Лист	Листов 1	

Гипротехмонтаж
Москва

Инв. № подл. | Подпись и дата | Взам. инв. № | Инв. № дубл. | Подпись и дата

Т015.008 129.003

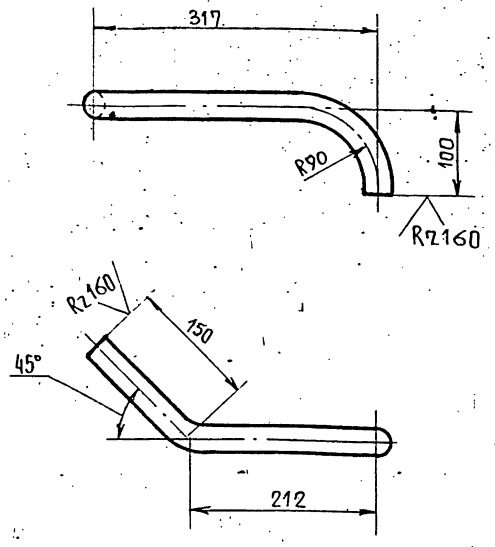

1. Предельные отклонения размеров $\pm \frac{t_2}{2}$.
2. Длина трубной заготовки $L = 424 \pm 0{,}8$мм.

Изм.	Лист	№ докум.	Подп.	Дата	Т01Б.008129.003			
Разраб.		Баркова			Патрубок	Лит	Масса	Масштаб
Пров.		Павлов					0,63	1:5
Т.контр.		Сидоров				Лист	Листов 1	
Н.контр.		Молоткова			Труба 32х2 ГОСТ 8734-75 / Б20 ГОСТ 8733-74	гипротехмонтаж Москва		
Утв.		Катерманяц						

Формат А4

Т015.008 129.004

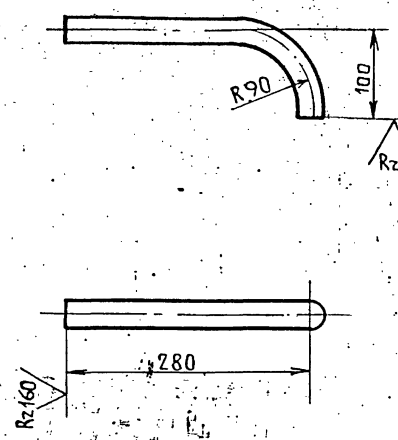

1. Предельные отклонения размеров $\pm \frac{t_2}{2}$.
2. Длина трубной заготовки $L = 343 \pm 0{,}8$мм.

Подп. и дата | Инв. № дубл. | Взам. инв. № | Подп. и дата | Инв. № подл.

Изм.	Лист	№ докум.	Подп.	Дата	Т01Б.008129.004			
Разраб.		Баркова			Патрубок	Лит.	Масса	Масштаб
Пров.		Павлов					0,51	1:5
Т.контр.		Сидоров				Лист	Листов 1	
Н.контр.		Молоткова			Труба 32х2 ГОСТ 8734-75 / Б20 ГОСТ 8733-74	гипротехмонтаж Москва		
Утв.		Катерманяц						

Формат А4

Т015.008 129.005

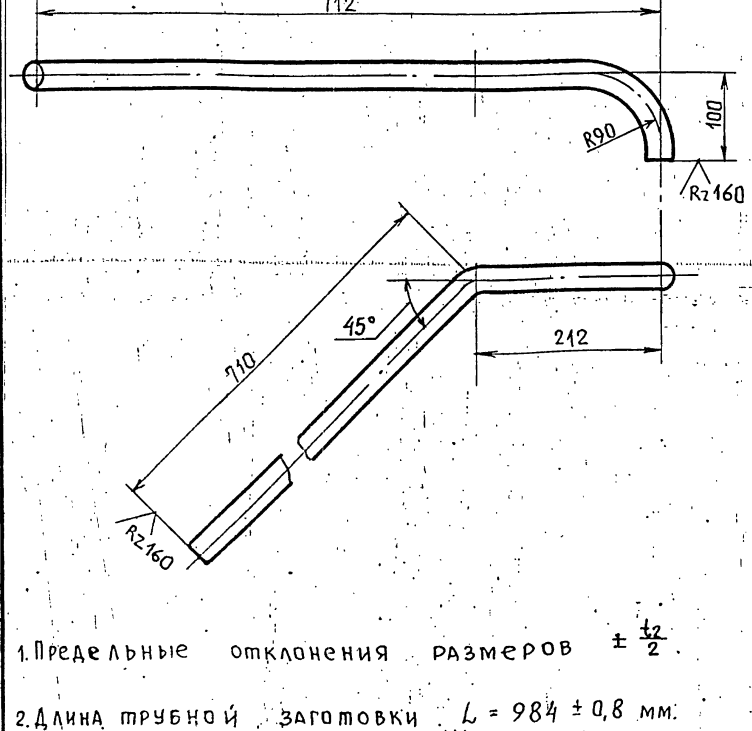

1. Предельные отклонения размеров $\pm \frac{t_2}{2}$.
2. Длина трубной заготовки $L = 984 \pm 0{,}8$ мм.

Изм.	Лист	№ докум.	Подп.	Дата	Т01Б.008129.005			
Разраб.		Баркова			Патрубок	Лит.	Масса	Масштаб
Пров.		Павлов					1,45	1:5
Т.контр.		Сидоров				Лист	Листов 1	
Н.контр.		Молоткова			Труба 32х2 ГОСТ 8734-75 / Б20 ГОСТ 8733-74	гипротехмонтаж Москва		
Утв.		Катерманяц						

Формат А4

Т015.008 129.006

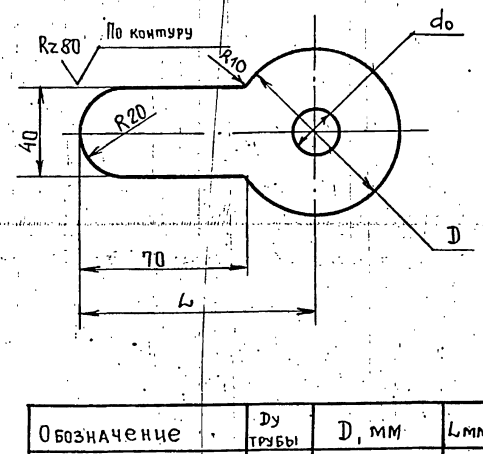

Обозначение	Ду трубы	D, мм	L мм	Масса, кг
Т01Б.005129.006	25	68	104	0,16
-01	50	102	121	0,2

1. Предельные отклонения размеров $\pm \frac{t_2}{2}$.
2. do - расчетный, определяется при наладке контура.

Подп. и дата | Инв. № дубл. | Взам. инв. № | Подп. и дата | Инв. № подл.

Изм.	Лист	№ докум.	Подп.	Дата	Т01Б.008129.006			
Разраб.		Баркова			Шайба дроссельная	Лит.	Масса	Масштаб
Пров.		Павлов					см. таблицу	1:2
Т.контр.		Сидоров				Лист	Листов 1	
Н.контр.		Молоткова			Лист Б-ПН-3 ГОСТ 19903-74 / ВСТ3пс 6-1 ТУ 14-1-3023-80	гипротехмонтаж Москва		
Утв.		Катерманяц						

Формат А4

Серия 5.903-11 Выпуск 1-8.77

Формат	Зона	Поз.	Обозначение	Наименование	Кол.	Примеч.
				Документация		
			ТО1Б.008 130.000 СБ	Сборочный чертеж		А4; А3
				Детали		
Б.Ч.		1	ТО1Б.008 130.001	Двутавр 24 ГОСТ 8239-72 / Двутавр Вст3сп5-1 ТУ14-1-3023-80		
				L = 1300 ± 1.2 мм	4	35,5 кг
Б.Ч.		2	ТО1Б.008 130.002	Швеллер 27 ГОСТ 8240-72 / Швеллер Вст3пс6 ГОСТ 380-71		
				L = 6810 ± 5 мм	2	188,6 кг
Б.Ч.		3	ТО1Б.008 130.003	Подставка / Швеллер 22 ГОСТ 8239-72 Вст3пс6 ГОСТ 380-71		
				L = 140 ± 0.5 мм	6	2.9 кг
Б.Ч.		4	ТО1Б.008 130.004	Стойка / Швеллер 16 ГОСТ 8240-72 Вст3пс6-1 ТУ14-1-3023-80		
				L = 2254 ± 3 мм	8	46,6 кг
Б.Ч.		5	ТО1Б.008 130.005	Швеллер / Швеллер 16 ГОСТ 8240-72 Вст3пс6-1 ТУ14-1-3023-80		
				L = 2660 ± 2 мм	10	37,8 кг
Б.Ч.		6	ТО1Б.008 130.006	Швеллер / Швеллер 16 ГОСТ 8240-72 Вст3пс6-1 ТУ14-1-3023-80		
				L = 240 ± 0.5 мм	1	3,4 кг
Б.Ч.		7	ТО1Б.008 130.007	Швеллер / Швеллер 20 ГОСТ 8240-72 Вст3пс6-1 ТУ14-1-3023-80		
				L = 1130 ± 1.2 мм	1	20,6 кг

Инв.№ подл. | Подп. и дата | Взам.инв.№ | Инв.№ дубл. | Подп. и дата

Изм.	Лист	№ докум.	Подп.	Дата
Разраб.		Котова		
Провер.		Котова		
Гл.констр.		Сидоров		
Н.контр.		Чекалина		
Утв.		Кагерманян		

ТО1Б.008 130.000

Металлоконструкция.

Лит.	Лист	Листов
	1	8

Гипротехмонтаж Ленинград

Формат	Зона	Поз.	Обозначение	Наименование	Кол.	Примеч.
Б.Ч.		8	ТО1Б.008 130. 008	Швеллер / Швеллер 16 ГОСТ 8240-72 Вст3пс6-1 ТУ14-1-3023-80		
				L = 530 ± 0.8 мм	1	7,5 кг
Б.Ч.		9	ТО1Б. 008 130. 009	Швеллер / Швеллер 16 ГОСТ 8240-72 Вст3пс6-1 ТУ14-1-3023-80		
				L = 6810 ± 5 мм	4	96,7 кг
Б.Ч.		10	ТО1Б. 008 130. 010	Подставка / Швеллер 10 ГОСТ 8240-72 Вст3пс6-1 ТУ14-1-3023-80		
				L = 200 ± 0,5 мм	4	1,7 кг
Б.Ч.		11	ТО1Б. 008 130. 011	Связь / Уголок 75х75х6 ГОСТ 8509-86 Вст3пс6-1 ТУ14-1-3023-80		
				L = 2275 ± 20	2	15,7 кг
Б.Ч.		12	ТО1Б.008 130. 012	Связь / Уголок 75х75х6 ГОСТ 8509-86 Вст3пс6-1 ТУ14-1-3023-80		
				L = 2215 ± 2.0 мм	2	15,2 кг
Б.Ч.		13	ТО1Б. 008 130. 013	Связь / Уголок 75х75х6 ГОСТ 8509-86 Вст3пс6-1 ТУ14-1-3023-80		
				L = 3270 ± 3.0 мм	4	22.5 кг
Б.Ч.		14	ТО1Б. 008 130. 014	Связь / Уголок 75х75х6 ГОСТ 8509-86 Вст3пс6 1 ТУ14-1-3023-80		
				L = 1540 ± 1.2 мм	4	10.6 кг
Б.Ч.		15	ТО1Б. 008 130. 015	Уголок / Уголок 75х75х6 ГОСТ 8509-86 Вст3пс6-1 ТУ14-1-3023-80		
				L = 550 ± 0,8 мм	1	3,8 кг
Б.Ч.		16	ТО16. 008 130. 016	Подвеска / Уголок 75х75х6 ГОСТ 8509-86 Вст3пс6-1 ТУ14-1-3023-80		
				L = 650 ± 0,8 мм	2	4,5 кг
Б.Ч.		17	ТО1Б. 008 130. 017	Подвеска / Уголок 75х75х6 ГОСТ 8509-86 Вст3пс6-1 ТУ14-1-3023-80		
				L = 1060 ± 1,2 мм	2	7.3 кг

Инв.№ подл. | Подп. и дата | Взам.инв.№ | Инв.№ дубл. | Подп. и дата

Изм.	Лист	№ докум.	Подп.	Дата

ТО1Б.008 130.000

Лист 2

Формат	Зона	Поз.	Обозначение	Наименование	Кол.	Примеч.
Б.Ч.		18	ТО1Б. 008 130. 018	Стойка / Уголок 100х100х7 ГОСТ 8509-86 Вст3пс6-1 ТУ14-1-3023-80		
				L = 2262 ± 3.0 мм	10	24,8 кг
Б.Ч.		19	ТО1Б.008 130.019	Связь / Уголок 75х75х6 ГОСТ 8509-86 Вст3пс6-1 ТУ14-1-3023-80		
				L = 4755 ± 3,0 мм	2	32,8 кг
Б.Ч.		20	ТО1Б.008 130.020	Лист / Лист Б-ПН-0-8,0 ГОСТ 19903-74 Вст3пс6-1 ТУ14-1-3023-80		
				115 х 515	2	3,7 кг
Б.Ч.		21	ТО1Б.008 130.021	Лист / Лист Б-ПН-0-8,0 ГОСТ 19903-74 Вст3пс6-1 ТУ14-1-3023-80		
				360 х 1300	4	22 кг
Б.Ч.		22	ТО1Б. 008 130. 022	Лист / Лист Б-ПН-0-8,0 ГОСТ 19903-74 Вст3пс6-1 ТУ14-1-3023-80		
				200 х 200	10	2.5 кг
Б.Ч.		23	ТО1Б. 008 130. 023	Лист / Лист Б-ПН-0-8,0 ГОСТ 19903-74 Вст3пс6-1 ТУ14-1-3023-80		
				200 х 1000	3	12.6 кг
Б.Ч.		24	ТО1Б. 008 130. 024	Лист / Лист Б-ПН-0-8,0 ГОСТ 19903-74 Вст3пс6-1 ТУ14-1-3023-80		
				50 х 595	1	1.9 кг
Б.Ч.		25	ТО1Б. 008 130. 025	Лист / Лист Б-ПН-0-8,0 ГОСТ 19903-74 Вст3пс6-1 ТУ14-1-3023-80		
				100 х 100	2	0.6 кг
Б.Ч.		26	ТО1Б. 008 130. 026	Лист / Лист Б-ПН-0-8,0 ГОСТ 19903-74 Вст3пс6-1 ТУ14-1-3023-80		
				120 х 200	5	1.5 кг
Б.Ч.		27	ТО1Б. 008 130. 027	Лист / Лист Б-ПН-0-10,0 ГОСТ 19903-74 Вст3пс6-1 ТУ14-1-3023-80		
				340 х 2180	2	51 кг

Инв.№ подл. | Подп. и дата | Взам.инв.№ | Инв.№ дубл. | Подп. и дата

Изм.	Лист	№ докум.	Подп.	Дата

ТО1Б.008 130.000

Лист 3

Формат	Зона	Поз.	Обозначение	Наименование	Кол.	Примеч.
Б.Ч.		28	ТО1Б.008 130. 028	Лист / Лист Б-ПН-0-8,0 ГОСТ 19903-74 Вст3пс6-1 ТУ14-1-3023-80		
				130 х 200	2	1.6 кг
Б.Ч.		29	ТО1Б.008 130.029	Стойка / Труба 325х10 ГОСТ 8732-78 Сталь 20 ГОСТ 8731-74		
				L = 206 ± 0.5 мм	3	10,8 кг
Б.Ч.		30	ТО1Б.008 130. 030	Лист / Лист Б-ПН-0-10,0 ГОСТ 19903-74 Вст3пс6-1 ТУ14-1-3023-80		
				200 х 400	2	6,3 кг
Б.Ч.		31	ТО1Б.008 130.031	Стойка / Труба 273х10 ГОСТ 8732-78 Сталь 20 ГОСТ 8731-74		
				L = 334 ± 0.8 мм	3	10.3 кг
Б.Ч.		32	ТО1Б. 008 130. 032	Стойка / Труба 57х3 ГОСТ 10704-76 В-Вст3сп ГОСТ 10705-80		
				L = 596 ± 0,8 мм	1	2.4 кг
Б.Ч.		33	ТО1Б. 008 130. 033	Стойка / Труба 159х4,5 ГОСТ 10704-76 В-Вст3сп ГОСТ 10705-80		
				L = 424 ± 0,8 мм	4	7,3 кг
Б.Ч.		34	ТО1Б. 008 130. 034	Стойка / Труба 159х4,5 ГОСТ 10704-76 В-Вст3сп ГОСТ 10705-80		
				L = 394 ± 0,8 мм	2	6,8 кг

Инв.№ подл. | Подп. и дата | Взам.инв.№ | Инв.№ дубл. | Подп. и дата

Изм.	Лист	№ докум.	Подп.	Дата

ТО1Б.008 130.000

Лист 4

Формат	Зона	Поз.	Обозначение	Наименование	Кол	Примеч.
А4		35	Т01Б.008 130.035	Монорельс	1	
А4		36	Т01Б.008 130.036	Швеллер	2	
А4		37	Т01Б.008 130.037	Швеллер	3	
		38	-01	Швеллер	3	
А4		39	Т01Б.008 130.038	Упор	4	
А4		40	Т01Б.008 130.039	Швеллер	3	
А4		41	Т01Б.008 130.040	Двутавр	2	
А4		42	Т01Б.008 130.041	Швеллер	1	
		43	-01	Швеллер	1	
А4		44	Т01Б.008 130.042	Двутавр	1	
		45	-01	Двутавр	1	
А4		46	Т01Б.008 130.043	Швеллер	1	
		47	-01	Швеллер	1	
А4		48	Т01Б.008 130.044	Косынка	2	
А4		49	Т01Б.008 130.045	Швеллер	1	
А4		50	Т01Б.008 130.046	Швеллер	1	
А4		51	Т01Б.008 130.047	Швеллер	1	
А4		52	Т01Б.008 130.048	Швеллер	1	
А4		53	Т01Б.008 130.049	Швеллер	1	
		54	-01	Швеллер	1	
А4		55	Т01Б.008 130.050	Швеллер	1	
А4		56	Т01Б.008 130.051	Подвеска	1	
А4		57	Т01Б.008 130.052	Швеллер	1	
А4		58	Т01Б.008 130.053	Швеллер	1	
А4		59	Т01Б.008 130.054	Швеллер	1	
А4		60	Т01Б.008 130.055	Балка	1	
А4		61	Т01Б.008 130.056	Уголок	10	
А4		62	Т01Б.008 130.057	Ребро	1	
А4		63	Т01Б.008 130.058	Ребро	1	
А4		64	Т01Б.008 130.059	Швеллер	2	

Формат	Зона	Поз.	Обозначение	Наименование	Кол.	Примеч
А4		65	Т01Б.008 130.060	Пластина	1	
А4		66	Т01Б.008 130.061	Пластина	8	
А4		67	Т01Б.008 130.062	Пластина	4	
А4		68	Т01Б.008 130.063	Пластина	4	
А4		69	Т01Б.008 130.064	Петля	4	
А4		70	Т01Б.008 130.065	Пластина	12	
А4		71	Т01Б.008 130.066	Ребро	4	
А4		72	Т01Б.008 130.067	Пластина	4	
А4		73	Т01Б.008 130.068	Пластина	2	
А4		74	Т01Б.008 130.069	Шайба	30	
А4		75	Т01Б.008 130.070	Пластина	2	
А4		76	Т01Б.008 130.071	Ребро	4	
А4		77	Т01Б.008 130.072	Ребро	4	
А4		78	Т01Б.008 130.073	Косынка	1	
А4		79	Т01Б.008 130.074	Ребро	2	
А4		80	Т01Б.008 130.075	Шайба	4	
А4		81	Т01Б.008 130.076	Ребро	2	
А4		82	Т01Б.008 130.077	Ребро	2	
А4		83	Т01Б.008 130.078	Лист	1	
		84	-01	Лист	1	
А4		85	Т01Б.008 130.079	Пластина	2	
А4		86	Т01Б.008 130.080	Косынка	7	
А4		87	Т01Б.008 130.081	Косынка	8	
А4		88	Т01Б.008 130.082	Ребро	2	
А4		89	Т01Б.008 130.083	Ребро	4	
А4		90	Т01Б.008 130.084	Настил	1	
А4		91	Т01Б.008 130.085	Настил	1	
		92	-01	Настил	1	
А4		93	Т01Б.008 130.086	Настил	1	
А4		94	Т01Б.008 130.087	Уголок	2	
А4		95	Т01Б.008 130.088	Ребро жесткости	6	

Инв.№подл. | Подп. и дата | Взам.инв.№ | Инв.№дубл. | Подп. и дата

Формат	Зона	Поз.	Обозначение	Наименование	Кол.	Примеч.
				Стандартные изделия		
				Болты ГОСТ 7798-70		
		96		М16-6g х 60.58	4	
		97		М16-6g х 130.58	4	
		98		М16-6g х 110.36	8	
				Гайка		
		99		М16-6Н.5		
				ГОСТ 5915-70	32	
		100		Шайба		
				16.01.08 КП		
				ГОСТ 11371-78	16	

Формат	Зона	Поз.	Обозначение	Наименование	Кол.	Примеч.
		101		Шайба		
				16		
				ГОСТ 10906-80	16	
		102		Опора 133У-05 ОСТ 34-42-615-86	2	
		103		Опора 108-04 ОСТ 34-42-622-84	1	
		104		Опора 133-05 ОСТ 34-42-622-84	3	
		105		Опора 57-01 ОСТ 34-42-622-84	1	
		106		Опора ОПБ2-108 ГОСТ 14911-82	1	
		107		Опора ОПБ2-159 ГОСТ 14911-82	1	

Инв.№подл. | Подп. и дата | Взам.инв.№ | Инв.№дубл. | Подп. и дата

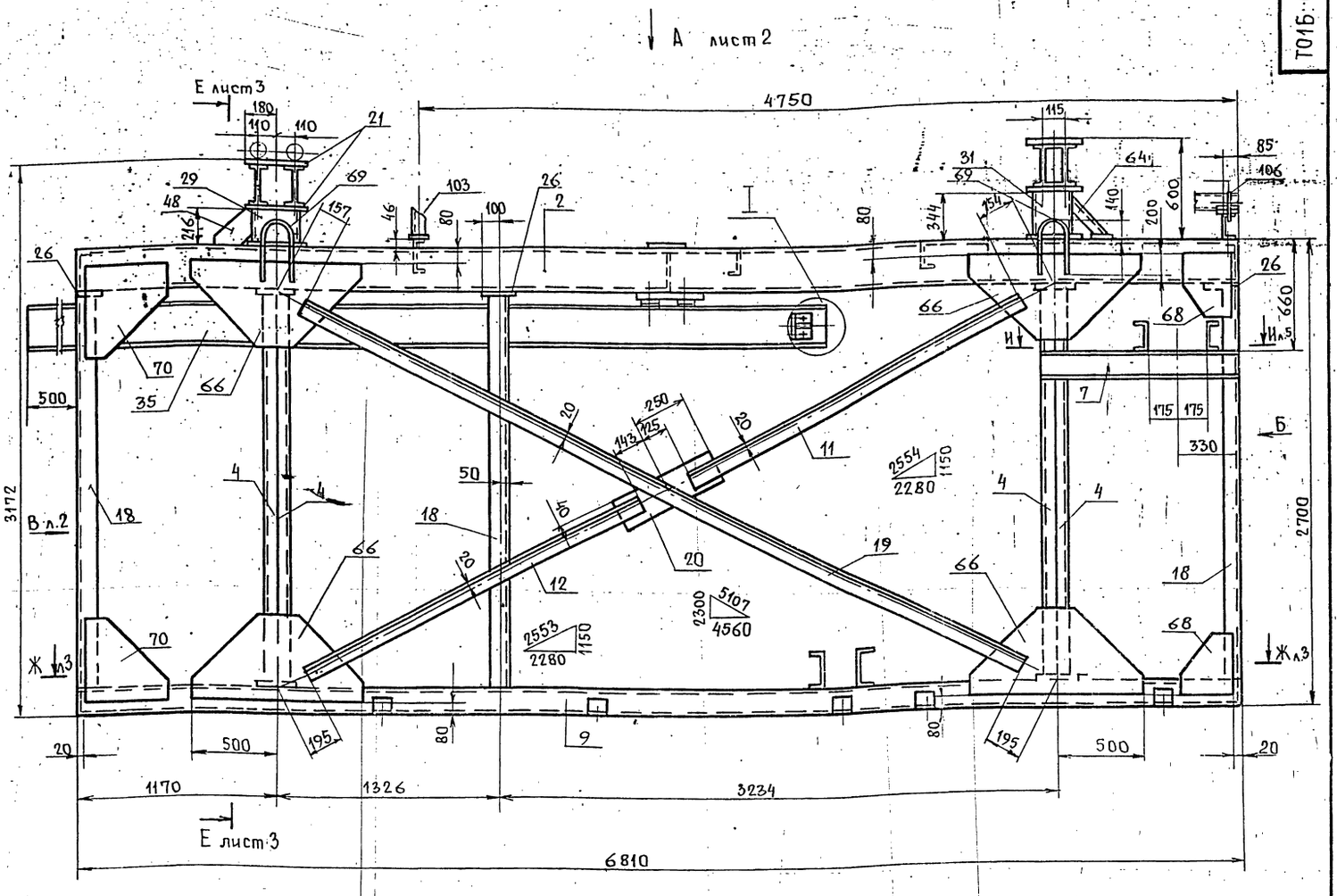

1. Сварные швы по ГОСТ 5264-80.
2. Электроды типа Э-46; Э-50 ГОСТ 9467-75.
3. Сварные швы сплошные по контуру прилегания свариваемых деталей.
   Катет сварных швов по наименьшей толщине свариваемых деталей.
4. Сварные швы очистить от шлака и окалины
   Шероховатость сварных швов Rz 160
5. Неуказанные предельные отклонения размеров $\pm \frac{tz}{2}$
6. Шероховатость поверхностей реза деталей поз. 1-34 Rz 160.
7. * Размер справок.

8. При изготовлении несущих балок под деаэратор сварку вести обратноступенчатым швом длиной 300-400 мм через каждые 300-400 мм, начиная с середины балок. Затем доварить остальные швы. После сборки двутавров между собой швы зачистить заподлицо с плоскостью полок. Все швы сплошные с катетом не менее 8 мм

Изм.	Лист.	№ докум.	Подп.	Дата
Разраб.		Волкова		
Пров.		Котова		
Гл. констр.		Сидоров		
Н. контр.		Ястребов		
Утв.		Катерманян		

Т016-008.130.000-СБ

Металлоконструкция
Сборочный чертеж

Лит	Масса	Масштаб
	5650.2	1:20

Лист 1 Листов 6

Гипротехмонтаж
Ленинград

Инв. № подл. | Подп. и дата | Взам. инв. № | Инв. № дубл. | Подп. и дата

Вид А лист 1

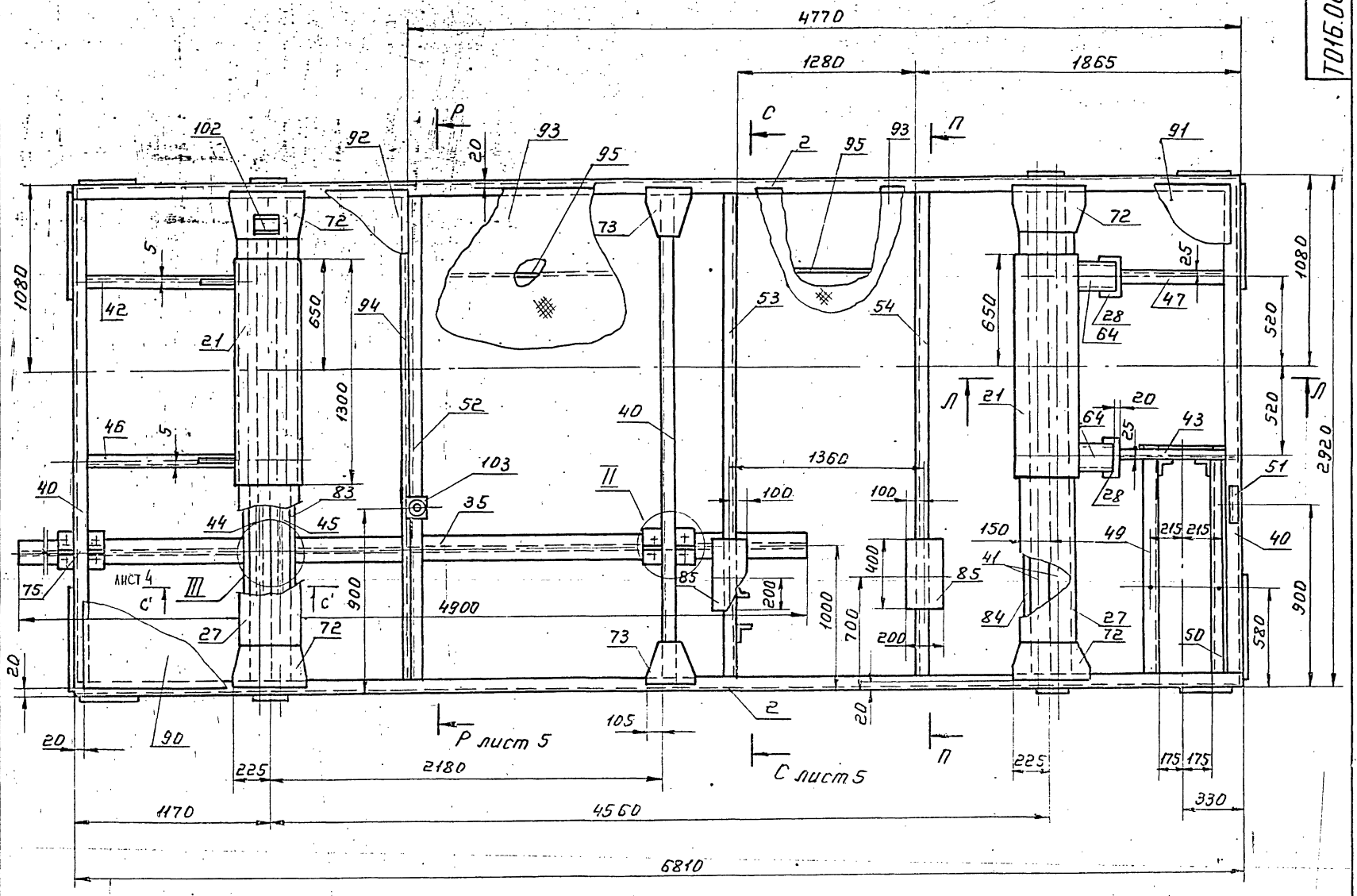

Вид В лист 1

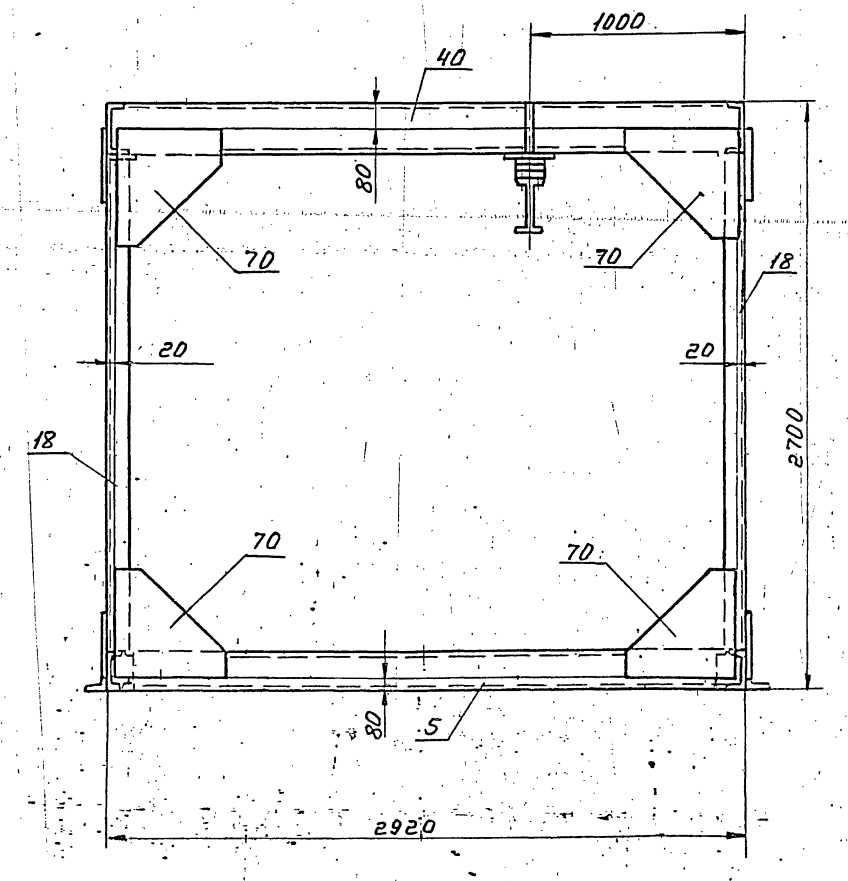

Л – Л

повернуто

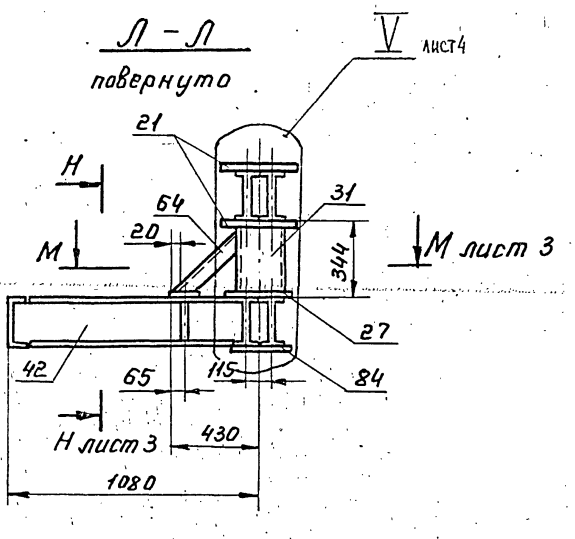

П – П

М1:10

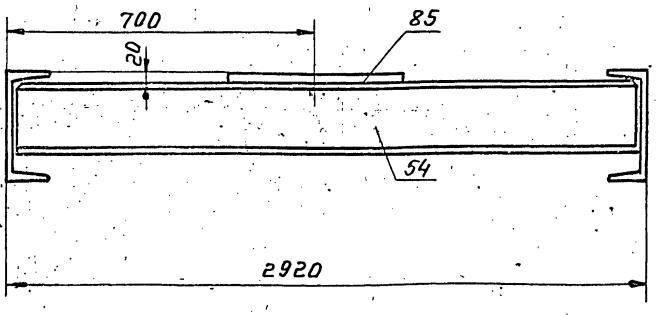

Изм.	Лист	№ докум.	Подп.	Дата	ТО16.008.130.000 СБ	Лист 2

Е - Е лист 1

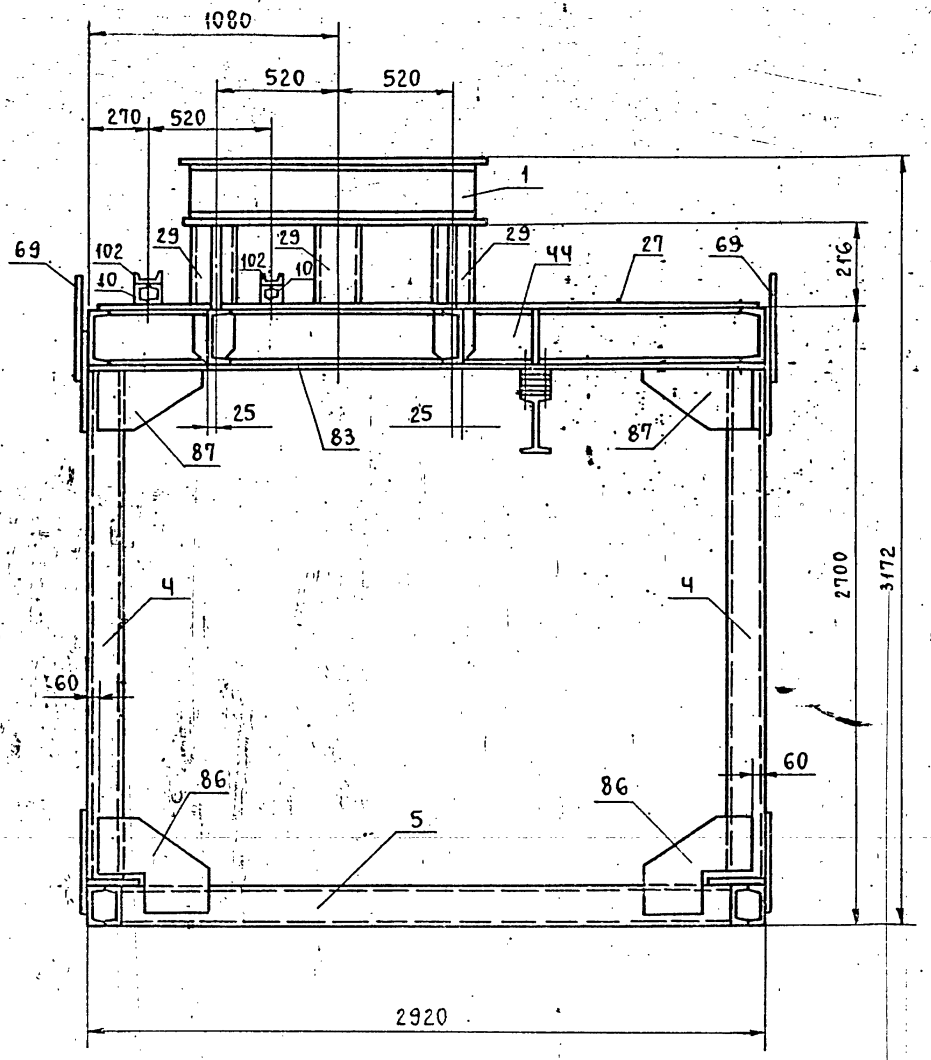

М - М лист 2

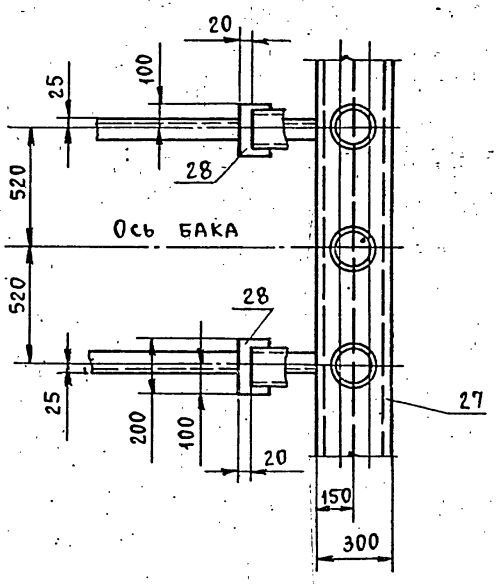

Н - Н лист 2

м1:10

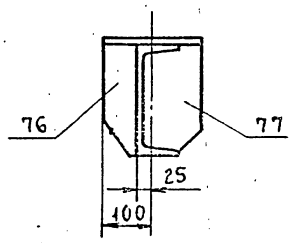

Ш - Ш лист 1

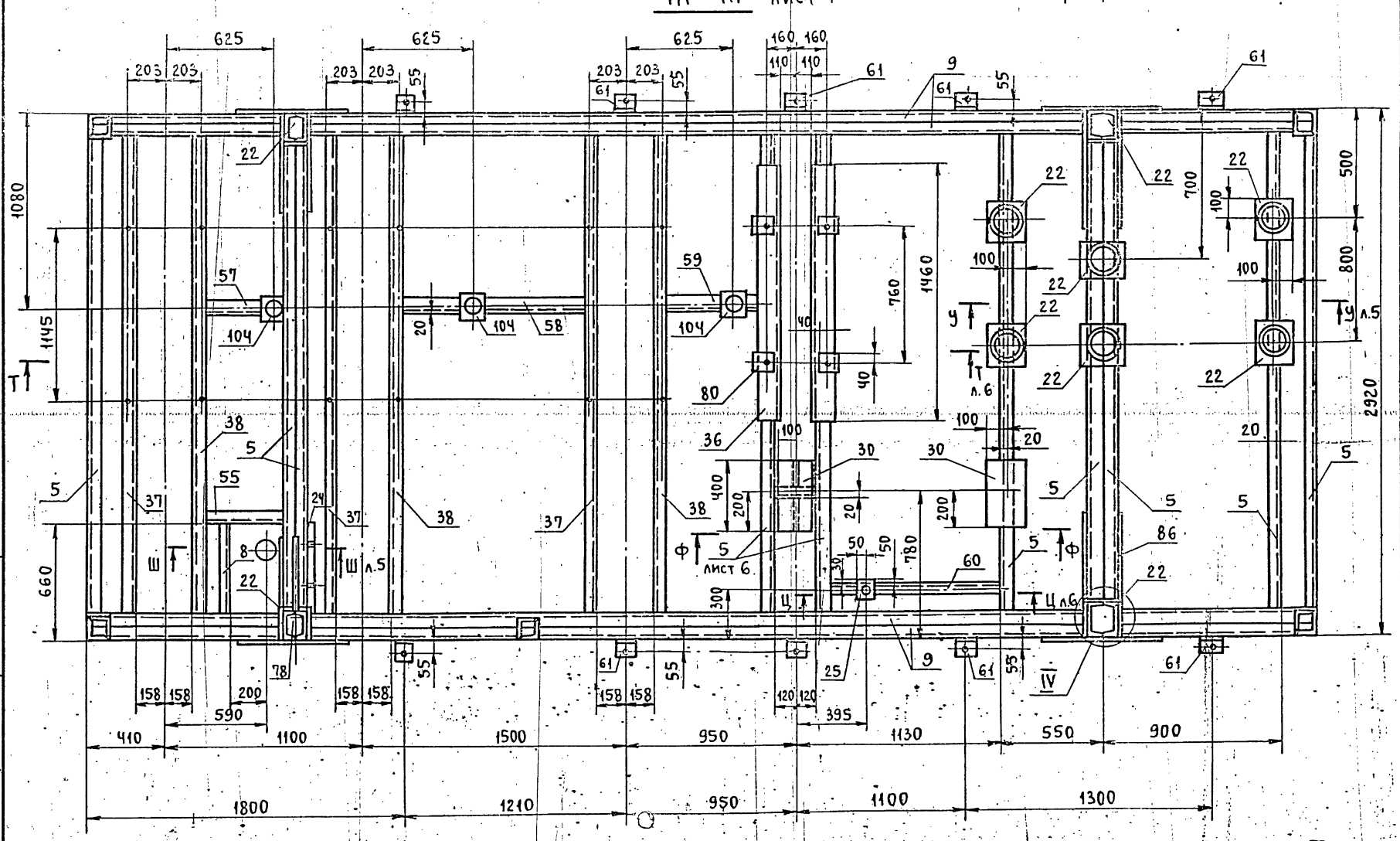

Изм	Лист	№ докум.	Подп.	Дата	Т01Б. 008 130. 000 СБ	Лист 3

II

М 1:10

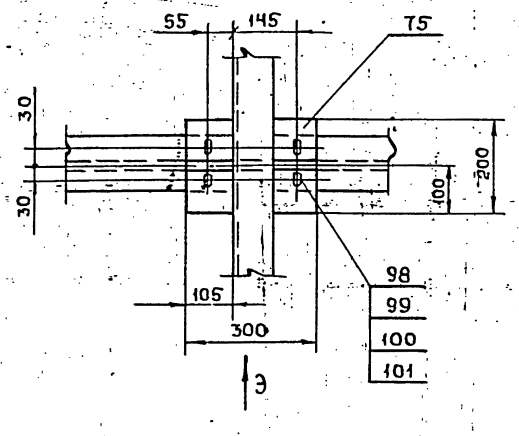

III

М 1:10

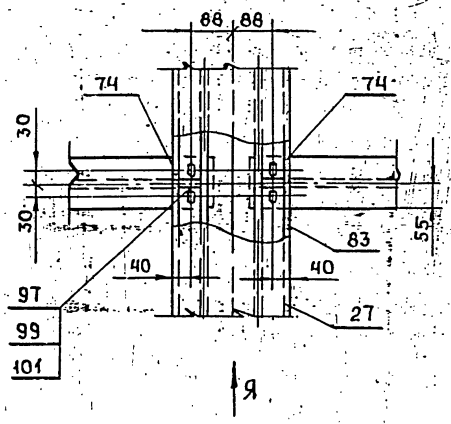

IV

М 1:10

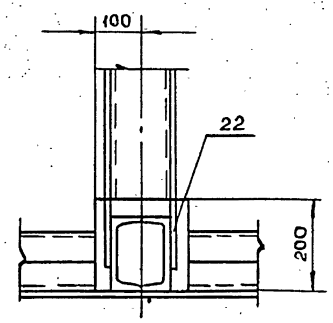

Вид Э

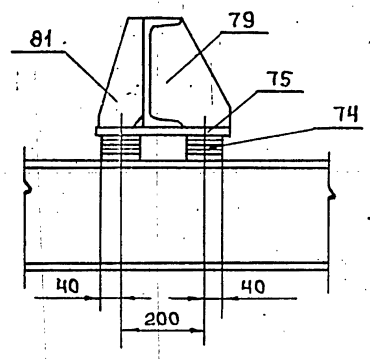

Ю

Вид Я

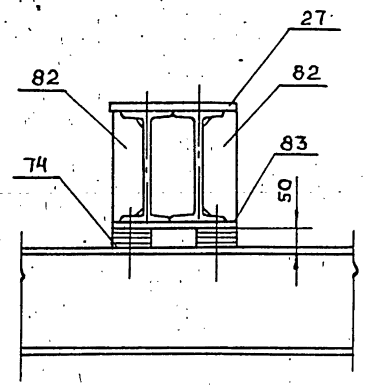

а

V лист 2

М 1:10

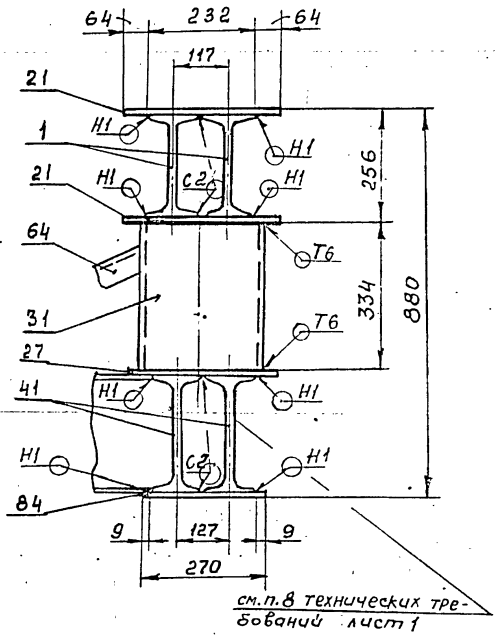

см. п. 8 технических требований лист 1

Вид Ю

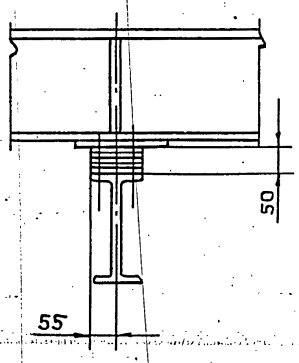

Вид а

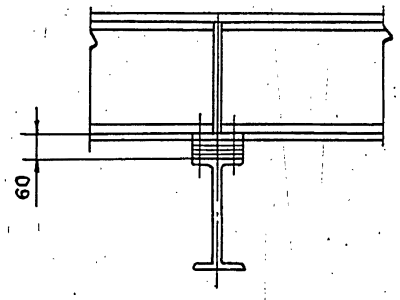

С'–С' лист 2

М 1:5

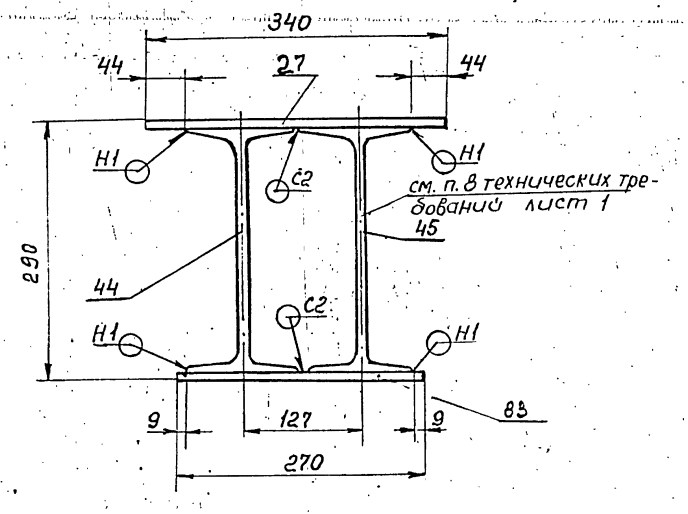

Узел сверловки овального отверстия 19×30

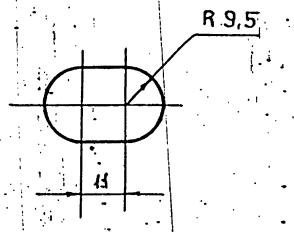



И - И лист 1

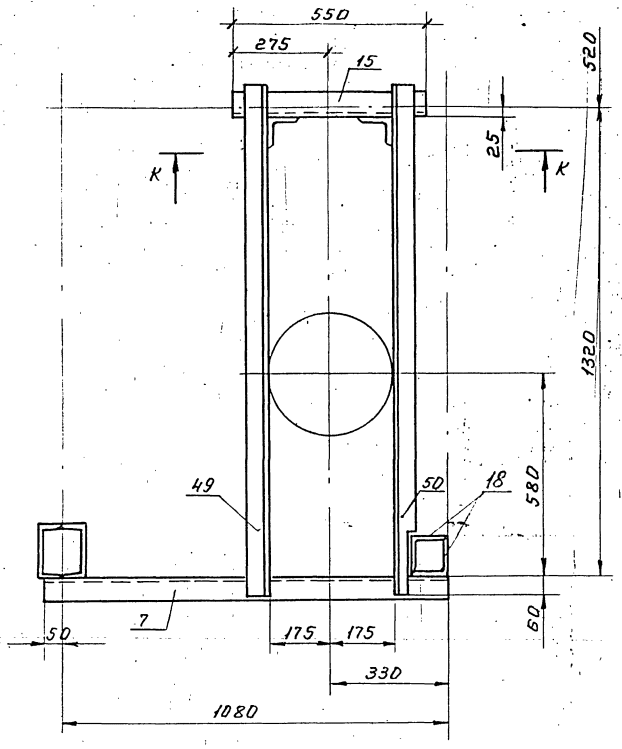

К - К

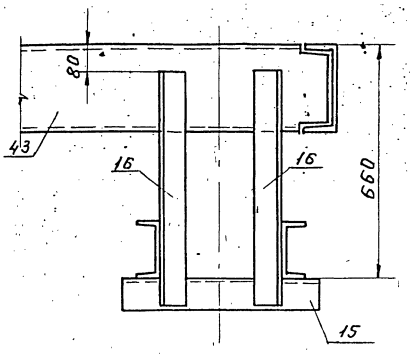

Ш - Ш лист 3

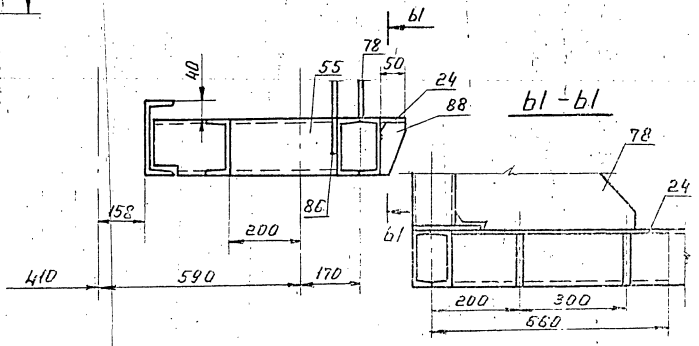

б1 - б1

Р - Р лист 2

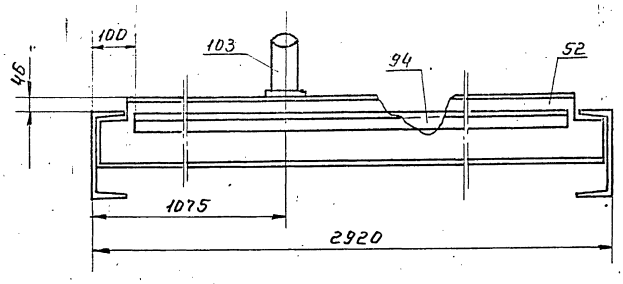

Щ - Щ

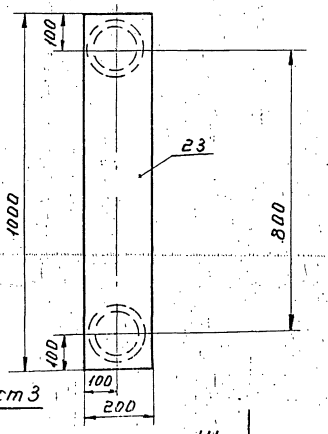

С - С лист 2

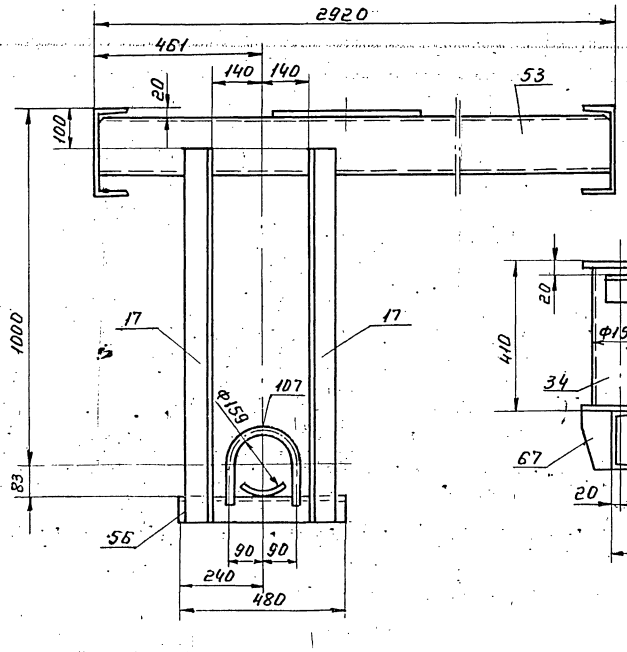

У - У лист 3

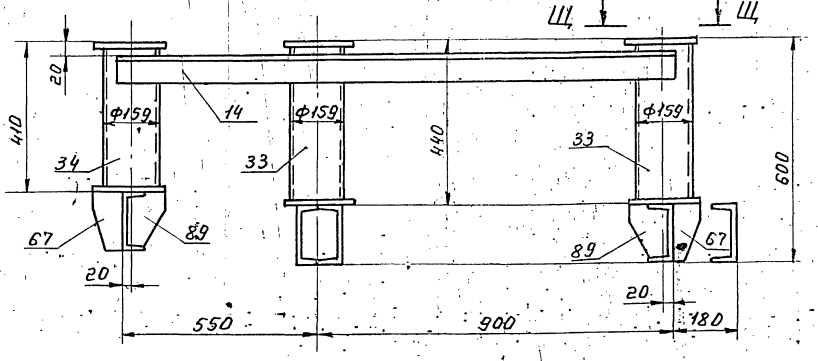

Т01Б.008.130.035

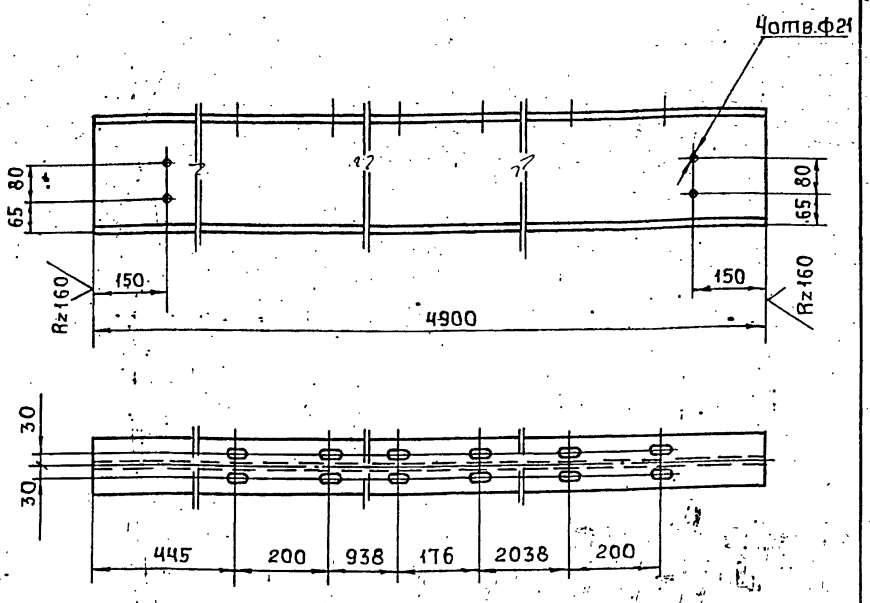

1. Предельные отклонения размеров отверстий Н14, остальных $\pm \frac{t_2}{2}$
2. Узел сверловки овального отверстия 19×30 см. на листе Т01Б 008.130. 000 СБ л.4

Изм	Лист	N докум.	Подп.	Дата	Т01Б.008 130.035			
Разраб.		Волкова			Монорельс	Лит.	Масса	Масштаб
Пров.		Котова					188	1:10
Гл.конст.		Сидоров				Лист	Листов 1	
Н.контр.		Ястребов			Двутавр 24М ГОСТ 19425-74 / 09Г2С2-12 ГОСТ 19281-73	Гипротехмонтаж Ленинград		
Утв.		Кагерманянц						

Формат А4

Т01Б.008.130.036

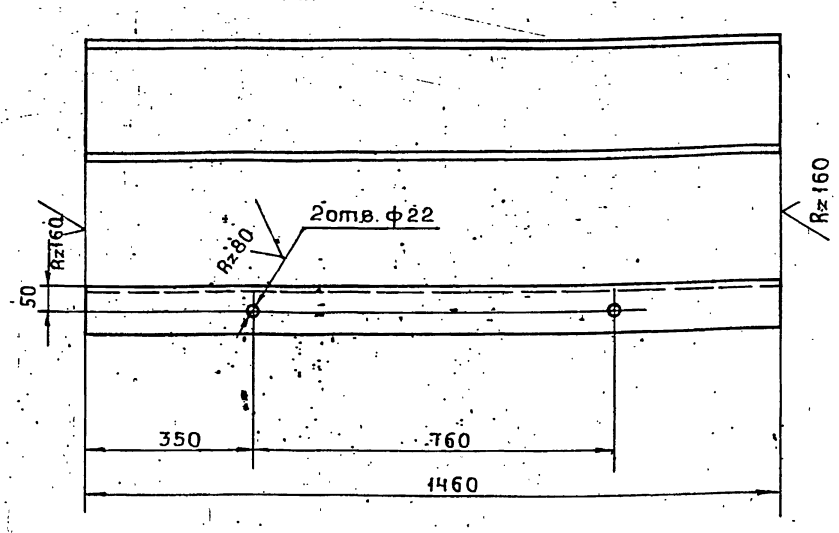

Предельные отклонения размеров отверстий Н14, остальных $\pm \frac{t_2}{2}$

Изм	Лист	N докум.	Подп.	Дата	Т01Б.008 130.036			
Разраб.		Волкова			Швеллер	Лит.	Масса	Масштаб
Пров.		Котова					30.7	1:10
Гл.конст.		Сидоров				Лист	Листов 1	
Н.контр.		Ястребов			Швеллер 22 ГОСТ 8240-72 / Вст3пс6 ГОСТ 7380-71	Гипротехмонтаж Ленинград		
Утв.		Кагерманянц						

Формат А4

Т01Б.008.130.037

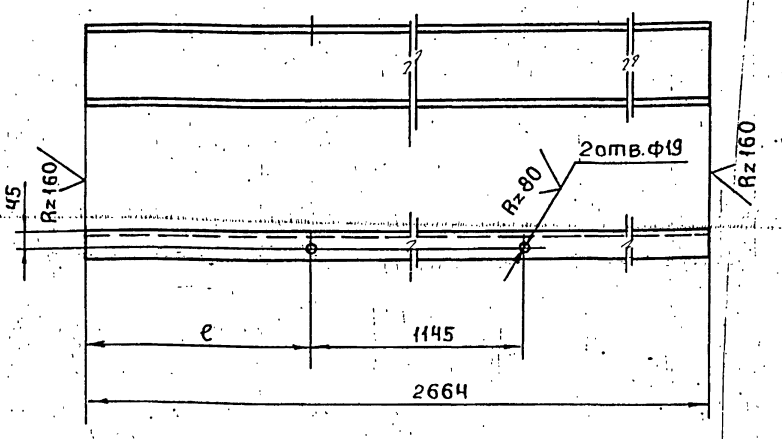

Обозначение	ℓ, мм	Масса кг
Т01Б.008.130.020	Уточнить по месту	48.5
-01		48.5

1. Размер ℓ уточнить по месту.
2. Предельные отклонения размеров отверстий Н14, остальные $\pm \frac{t_2}{2}$

Изм	Лист	N докум.	Подп.	Дата	Т01Б.008 130.037			
Разраб.		Волкова			Швеллер	Лит.	Масса	Масштаб
Пров.		Котова					см. табл.	1:10
Гл.конст.		Сидоров				Лист	Листов 1	
Н.контр.		Ястребов			Швеллер 20 ГОСТ 8240-72 / Вст3пс6-1 ТУ14-1-3023-80	Гипротехмонтаж Ленинград		
Утв.		Кагерманянц						

Формат А4

Т01Б.008.130.038

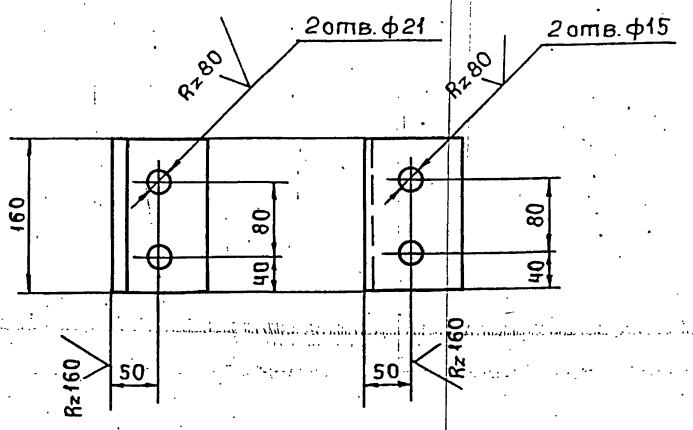

Предельные отклонения размеров отверстий Н14, остальных $\pm \frac{t_2}{2}$

Предельные отклонения размеров $\pm \frac{t_2}{2}$

Изм	Лист	N докум.	Подп.	Дата	Т01Б.008 130.038			
Разраб.		Волкова			Упор	Лит.	Масса	Масштаб
Пров.		Котова					4.7	1:5
Гл.конст.		Сидоров				Лист	Листов 1	
Н.контр.		Ястребов			Уголок 100×100×7 ГОСТ 8509-86 / Вст3пс6-1 ТУ14-1-3023-80	Гипротехмонтаж Ленинград		
Утв.		Кагерманянц						

Инв. N подл. | Подпись и дата | Взам. инв. N | Инв. N дубл. | Подпись и дата

Т01Б.008 130.039

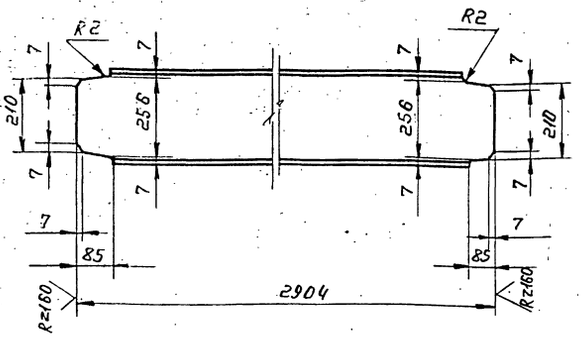

Предельные отклонения размеров $\pm \frac{t_2}{2}$.

Изм.	Лист	№ докум.	Подп.	Дата	Т01Б.008 130.039			
Разраб.		Волкова			Швеллер	Лит.	Масса 80,5	Масштаб 1:10
Пров.		Котова				Лист	Листов 1	
Гл.констр.		Сидоров						
Н.контр.		Ястребов			Швеллер 27 ГОСТ 8240-72 / Ст3пс6 ГОСТ 380-71*	Гипротехмонтаж Ленинград		
Утв.		Кигерманиан						

Инв.№ подл. | Подп. и дата | Взам. инв.№ | Инв.№ дубл. | Подп. и дата

Формат А4

Т01Б.008 130.040

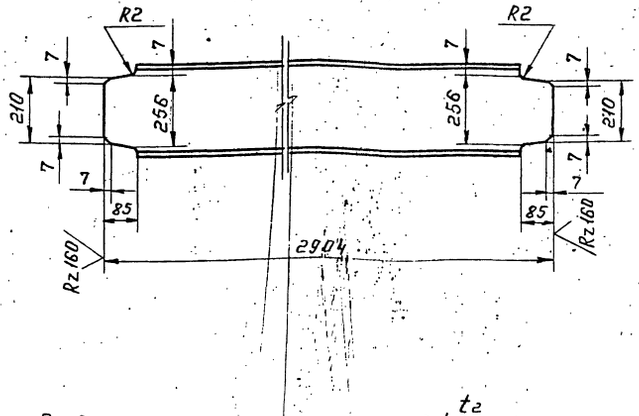

Предельные отклонения размеров $\pm \frac{t_2}{2}$.

Изм.	Лист	№ докум.	Подп.	Дата	Т01Б.008 130.040			
Разраб.		Волкова			Двутавр	Лит.	Масса 91,5	Масштаб 1:10
Пров.		Котова				Лист	Листов 1	
Гл.констр.		Сидоров						
Н.контр.		Ястребов			Двутавр 27 ГОСТ 8239-72 / Ст3сп5-1ГУ14-1-3023-80	Гипротехмонтаж Ленинград		
Утв.		Кигерманиан						

Инв.№ подл. | Подп. и дата | Взам. инв.№ | Инв.№ дубл. | Подп. и дата

Формат А4

Т01Б.008 130.041

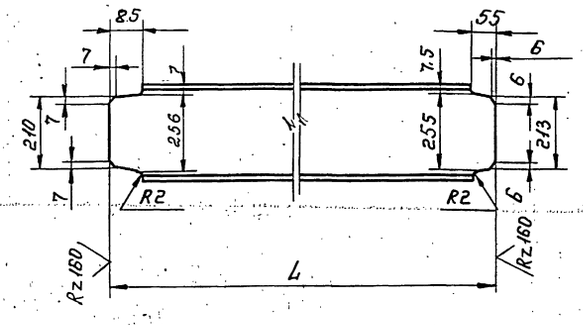

Обозначение	L, мм	Масса кг
Т01Б.008 130.024	1100	30,47
-01	1010	28,0

Предельные отклонения размеров $\pm \frac{t_2}{2}$.

Изм.	Лист	№ докум.	Подп.	Дата	Т01Б.008 130.041			
Разраб.		Волкова			Швеллер	Лит.	Масса см. табл.	Масштаб 1:10
Пров.		Котова				Лист	Листов 1	
Гл.констр.		Сидоров						
Н.контр.		Ястребов			Швеллер 27 ГОСТ 8240-72 / Ст3пс6 ГОСТ 380-71	Гипротехмонтаж Ленинград		
Утв.		Кигерманиан						

Инв.№ подл. | Подп. и дата | Взам. инв.№ | Инв.№ дубл. | Подп. и дата

Формат А4

Т01Б.008 130.042

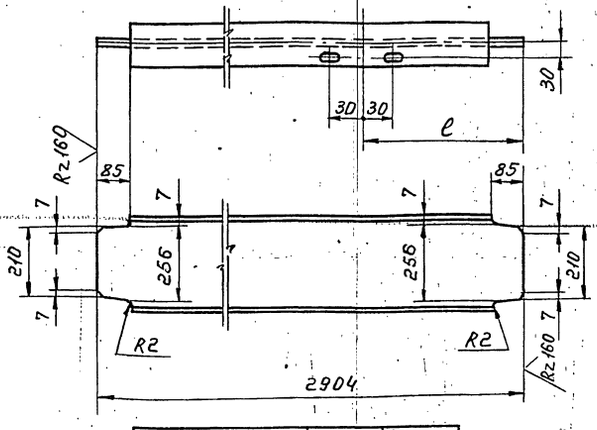

Обозначение	l мм	Масса кг
Т01Б.008 130.025	992	91,5
-01	1912	91,5

1. Предельные отклонения размеров отверстий Н14, остальных $\pm \frac{t_2}{2}$.
2. Узел сверловки овального отверстия 19×30 на листе Т01Б.008 130.000 СБ л. 4.

Изм.	Лист	№ докум.	Подп.	Дата	Т01Б.008 130.042			
Разраб.		Волкова			Двутавр	Лит.	Масса см. табл.	Масштаб 1:10
Пров.		Котова				Лист	Листов 1	
Гл.констр.		Сидоров						
Н.контр.		Ястребов			Двутавр 27 ГОСТ 8239-72 / Ст3сп5-1ГУ14-1-3023-80	Гипротехмонтаж Ленинград		
Утв.		Кигерманиан						

Инв.№ подл. | Подп. и дата | Взам. инв.№ | Инв.№ дубл. | Подп. и дата

Формат А4

Т01Б.008 130.043

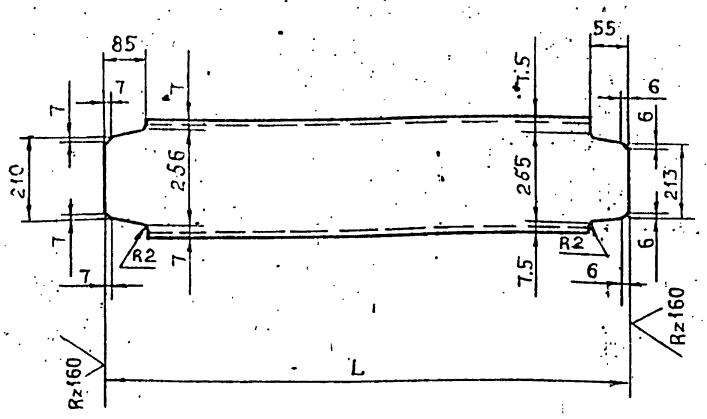

Обозначение	L, мм	Масса кг
Т01Б.008 130.043	1100	30,47
-01	1010	28,0

Предельные отклонения размеров $\pm \frac{t_2}{2}$

Изм.	Лист	№ докум.	Подп.	Дата	Т01Б. 008 130. 043			
Разраб.		Волкова			Швеллер	Лит.	Масса	Масштаб
Пров.		Котова					См табл.	1:10
Гл.конст.		Сидоров				Лист	Листов 1	
Н.контр.		Чекалина			Швеллер 24 ГОСТ 8240-72 Вст3пс6-1 ГОСТ 380-71	Гипротехмонтаж Ленинград		
Утв.		Катермашц						

Формат А4

Т01Б.008 130.044

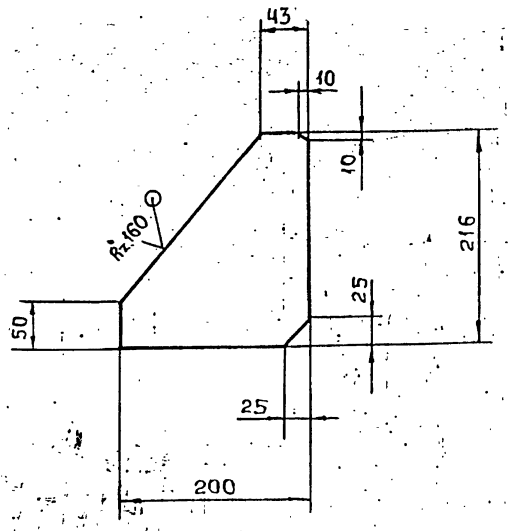

Предельные отклонения размеров $\pm \frac{t_2}{2}$

Изм.	Лист	№ докум.	Подп.	Дата	Т01Б. 008 130. 044			
Разраб.		Волкова			Косынка	Лит.	Масса	Масштаб
Пров.		Котова					2,7	1:5
Гл.конст.		Сидоров				Лист	Листов 1	
Н.контр.		Чекалина			Лист Б-ПН-0-8,0 ГОСТ 19903-74 Вст3пс6-1 ТУ 14-1-3023-80	Гипротехмонтаж Ленинград		
Утв.		Катермашц						

Инв.№ подл. | Подпись и дата | Взам. инв.№ | Инв.№ дубл. | Подпись и дата

Формат А4

Т01Б.008 130.045

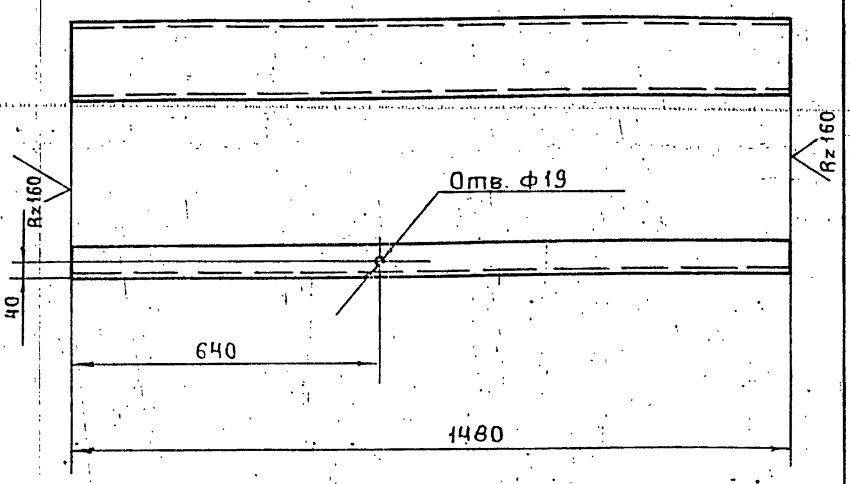

Предельные отклонения размеров отверстий Н14, остальных $\pm \frac{t_2}{2}$

Изм.	Лист	№ докум.	Подп.	Дата	Т01Б. 008 130. 045			
Разраб.		Волкова			Швеллер	Лит.	Масса	Масштаб
Пров.		Котова					27,0	1:10
Гл.конст.		Сидоров				Лист	Листов 1	
Н.контр.		Чекалина			Швеллер 20 ГОСТ 8240-72 Вст3пс6-1 ТУ 14-1-3023-80	Гипротехмонтаж Ленинград		
Утв.		Катермашц						

Формат А4

Т01Б.008 130.046

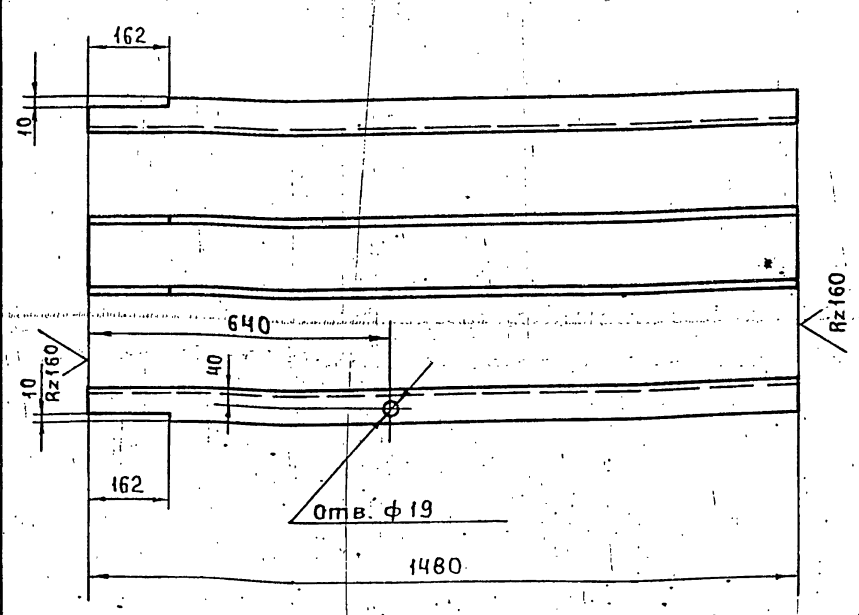

Предельные отклонения размеров отверстий Н14, остальных $\pm \frac{t_2}{2}$

Изм.	Лист	№ докум.	Подп.	Дата	Т01Б. 008 130. 046			
Разраб.		Волкова			Швеллер	Лит.	Масса	Масштаб
Пров.		Котова					26,5	1:10
Гл.конст.		Сидоров				Лист	Листов 1	
Н.контр.		Чекалина			Швеллер 20 ГОСТ 8240-72 Вст3пс6-1 ТУ 14-1-3023-80	Гипротехмонтаж Ленинград		
Утв.		Катермашц						

Инв.№ подл. | Подпись и дата | Взам. инв.№ | Инв.№ дубл. | Подпись и дата

Формат А4

Серия 5.903-11 Выпуск 1-8

Т01Б 008 130 047

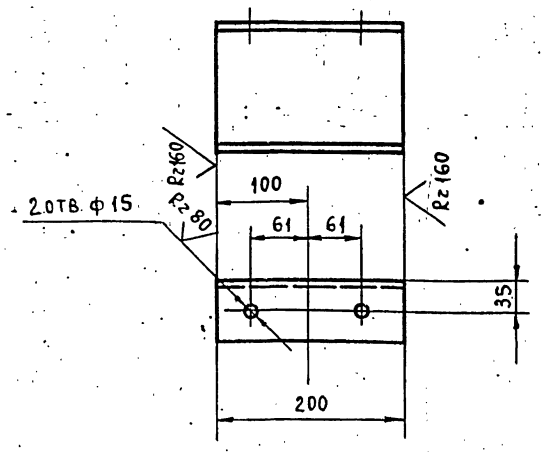

Предельные отклонения размеров отверстий Н14, остальных $\pm \frac{t_2}{2}$.

Изм.	Лист	№ докум.	Подп.	Дата
Разраб.		Волкова		
Пров.		Котова		
Гл. конст.		Сидоров		
Н. контр.		Чекалина		
Утв.		Кагерманян		

Т01Б. 008 130.047

Швеллер

Лит.	Масса	Масштаб
	2,5	1:5

Лист | Листов 1

Швеллер 14 ГОСТ 8240-72 ВСт.3пс6-1 ТУ14-1-3023-80

ГИПРОТЕХМОНТАЖ Ленинград

Формат А4

Т01Б 008 130 048

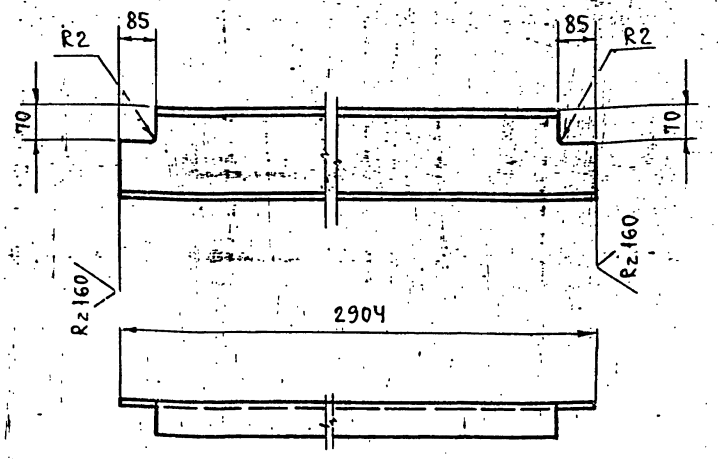

Предельные отклонения размеров $\pm \frac{t_2}{2}$.

Изм.	Лист	№ докум.	Подп.	Дата
Разраб.		Волкова		
Пров.		Котова		
Гл. конст.		Сидоров		
Н. контр.		Чекалина		
Утв.		Кагерманян		

Т01Б. 008 130.048

Швеллер

Лит.	Масса	Масштаб
	53,4	1:10

Лист | Листов 1

Швеллер 20 ГОСТ 8240-72 ВСт3пс6-1 ТУ14-1-3023-80

ГИПРОТЕХМОНТАЖ Ленинград

Формат А4

Т01Б. 008 130.049

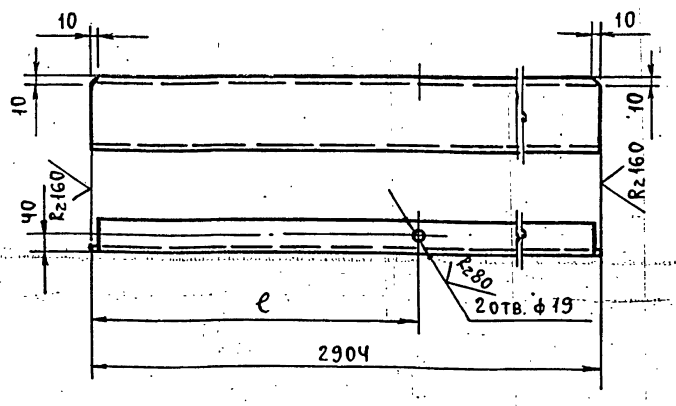

Обозначение	ℓ, мм	Масса
Т01Б.008.130.049	692	53,4
-01	2212	53,4

Предельные отклонения размеров отверстий Н14, остальных $\pm \frac{t_2}{2}$.

Изм.	Лист	№ докум.	Подп.	Дата
Разраб.		Волкова		
Пров.		Котова		
Гл. конст.		Сидоров		
Н. контр.		Чекалина		
Утв.		Кагерманян		

Т01Б. 008 130.049

Швеллер

Лит.	Масса	Масштаб
	см. табл.	1:10

Лист | Листов 1

Швеллер 20 ГОСТ 8240-72 ВСт3пс6-1 ТУ14-1-3023-80

ГИПРОТЕХМОНТАЖ Ленинград

Формат А4

Т01Б 008 130 050

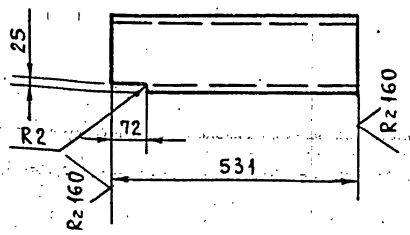

Предельные отклонения размеров $\pm \frac{t_2}{2}$.

Изм.	Лист	№ докум.	Подп.	Дата
Разраб.		Волкова		
Пров.		Котова		
Гл. конст.		Сидоров		
Н. контр.		Чекалина		
Утв.		Кагерманян		

Т01Б. 008 130.050

Швеллер

Лит.	Масса	Масштаб
	7,5	1:10

Лист | Листов 1

Швеллер 16 ГОСТ 8240-72 ВСт3пс6-1 ТУ14-1-3023-80

ГИПРОТЕХМОНТАЖ Ленинград

Инв. № подл. | Подп. и дата | Взам. инв. № | Инв. № дубл. | Подп. и дата

Серия 3.903-11 выпуск 1-6

Т01Б.008 130.051

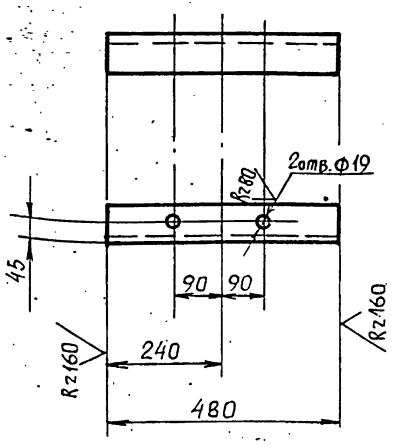

Предельные отклонения размеров отверстий Н14, остальных $\pm \frac{t_2}{2}$.

Изм	Лист	№ докум.	Подп.	Дата
Разраб.		Волкова		
Пров.		Котова		
Гл. констр.		Сидоров		
Н. контр.		Чекалина		
Утв.		Кагерманянц		

Т01Б.008 130.051

Подвеска

Лит.	Масса	Масштаб
	3.3	1:10

Лист | Листов 1

Уголок 75х75х6-А ГОСТ 8509-86 / ВСт3пс6 ГОСТ 380-71

Гипротехмонтаж Москва

Формат А4

Т01Б.008 130.052

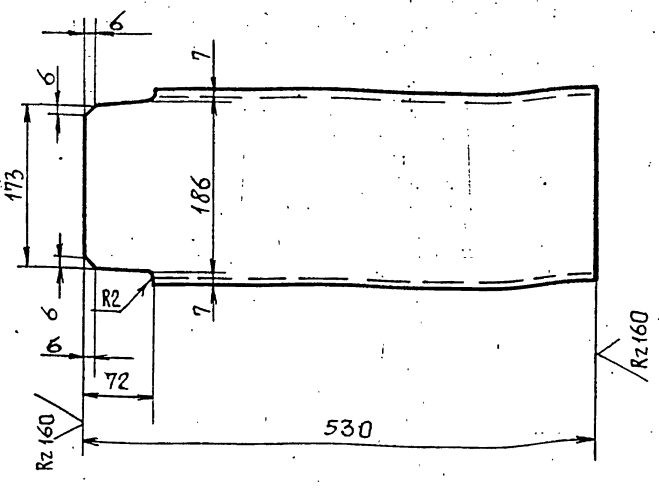

Предельные отклонения размеров $\pm \frac{t_2}{2}$.

Изм	Лист	№ докум.	Подп.	Дата
Разраб.		Волкова		
Пров.		Котова		
Гл. контр.		Сидоров		
Н. контр.		Чекалина		
Утв.		Кагерманянц		

Т01Б.008 130.052

Швеллер

Лит.	Масса	Масштаб
	9,8	1:5

Лист | Листов 1

Швеллер 20 ГОСТ 8240-72 / ВСт3псБ-1ТУ14-1-3023-80

Гипротехмонтаж Москва

Формат А4

Подп. и дата | Инв. № дубл. | Взам. инв. № | Подп. и дата | Инв. № подл.

Т01Б.008 130.053

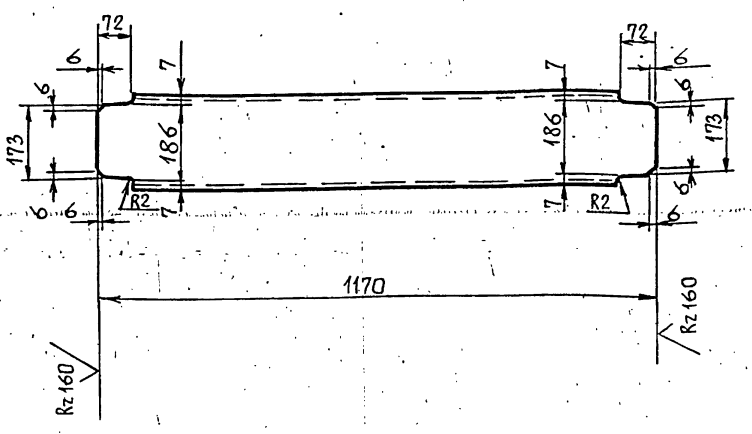

Предельные отклонения размеров $\pm \frac{t_2}{2}$.

Изм	Лист	№ докум.	Подп.	Дата
Разраб.		Волкова		
Пров.		Котова		
Гл. констр.		Сидоров		
Н. контр.		Чекалина		
Утв.		Кагерманянц		

Т01Б.008 130.053

Швеллер

Лит.	Масса	Масштаб
	21,6	1:10

Лист | Листов 1

Швеллер 20 ГОСТ 8240-72 / ВСт3псБ-1ТУ14-1-3023-80

Гипротехмонтаж Москва

Формат А4

Т01Б.008 130.054

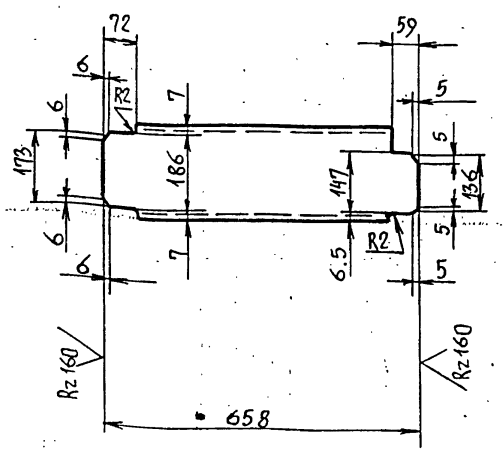

Предельные отклонения размеров $\pm \frac{t_2}{2}$.

Изм	Лист	№ докум.	Подп.	Дата
Разраб.		Волкова		
Пров.		Котова		
Гл. констр.		Сидоров		
Н. контр.		Чекалина		
Утв.		Кагерманянц		

Т01Б.008 130.054

Швеллер

Лит.	Масса	Масштаб
	12,1	1:10

Лист | Листов 1

Швеллер 20 ГОСТ 8240-72 / ВСт3псБ-1ТУ14-1-3023-80

Гипротехмонтаж Москва

Подп. и дата | Инв. № дубл. | Взам. инв. № | Подп. и дата | Инв. № подл.

ТО1Б.008 130.055

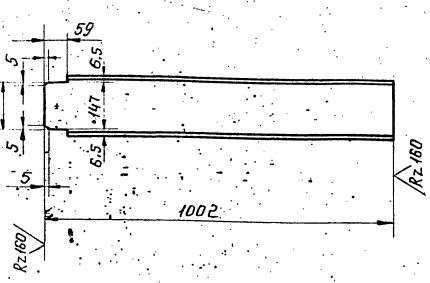

Предельные отклонения размеров $\pm \frac{t_2}{2}$.

Изм.	Лист	№ докум.	Подп.	Дата	ТО1Б.008 130.055			
Разраб.		Волкова			Балка	Лит.	Масса	Масштаб
Пров.		Котова					14,2	1:10
Гл.констр.		Сидоров				Лист	Листов 1	
Н.контр.		Чекалина			Швеллер 16 ГОСТ 8240-72* ВСт3пс6-1 ТУ14-1-3023-80	Гипротехмонтаж Ленинград		
Утв.		Кагерманяц						

Инв.№ подл. | Подп. и дата | Взам. инв.№ | Инв.№ дубл. | Подп. и дата

ФОРМАТ А4

ТО1Б.008 130.056

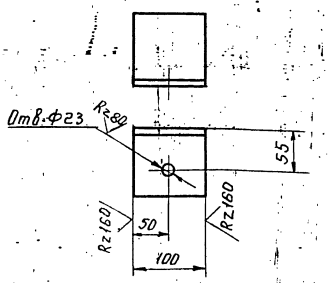

Предельные отклонения размеров отверстий H14, остальных $\pm \frac{t_2}{2}$.

Изм.	Лист	№ докум.	Подп.	Дата	ТО1Б.008 130.056			
Разраб.		Волкова			Уголок	Лит.	Масса	Масштаб
Пров.		Котова					1.1	1:5
Гл.констр.		Сидоров				Лист	Листов 1	
Н.контр.		Чекалина			Уголок 100х100х7-Л ГОСТ 8509-86 ВСт3пс6-1 ТУ14-1-3023-80	Гипротехмонтаж Ленинград		
Утв.		Кагерманяц						

Инв.№ подл. | Подп. и дата | Взам. инв.№ | Инв.№ дубл. | Подп. и дата

ФОРМАТ А4

ТО1Б.008 130.057

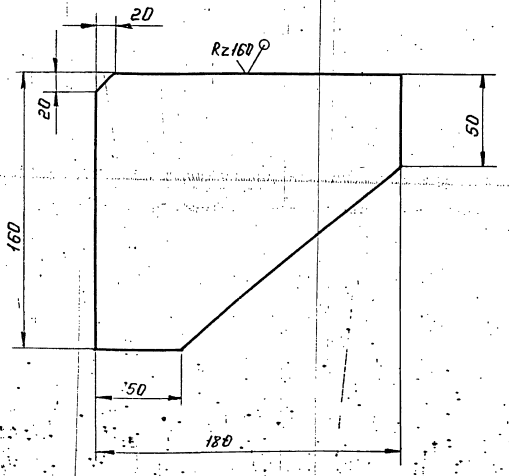

Предельные отклонения размеров $\pm \frac{t_2}{2}$.

Изм.	Лист	№ докум.	Подп.	Дата	ТО1Б.008 130.057			
Разраб.		Волкова			Ребро.	Лит.	Масса	Масштаб
Пров.		Котова					1.8	1:2
Гл.констр.		Сидоров				Лист	Листов 1	
Н.контр.		Чекалина			Лист Б-ПН-0-8,0 ГОСТ 19903-74 ВСт3пс6-1 ТУ14-1-3023-80	Гипротехмонтаж Ленинград		
Утв.		Кагерманяц						

Инв.№ подл. | Подп. и дата | Взам. инв.№ | Инв.№ дубл. | Подп. и дата

ФОРМАТ А4

ТО1Б.008 130.058

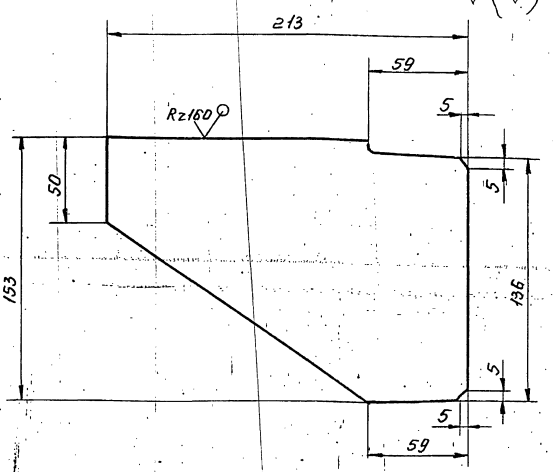

Предельные отклонения размеров $\pm \frac{t_2}{2}$.

Изм.	Лист	№ докум.	Подп.	Дата	ТО1Б.008 130.058			
Разраб.		Волкова			Ребро.	Лит.	Масса	Масштаб
Пров.		Котова					2.0	1:2
Гл.констр.		Сидоров				Лист	Листов 1	
Н.контр.		Чекалина			Лист Б-ПН-0-8,0 ГОСТ 19903-74 ВСт3пс6-1 ТУ14-1-3023-80	Гипротехмонтаж Ленинград		
Утв.		Кагерманяц						

Инв.№ подл. | Подп. и дата | Взам. инв.№ | Инв.№ дубл. | Подп. и дата

ФОРМАТ А4

Т016.008 130.059

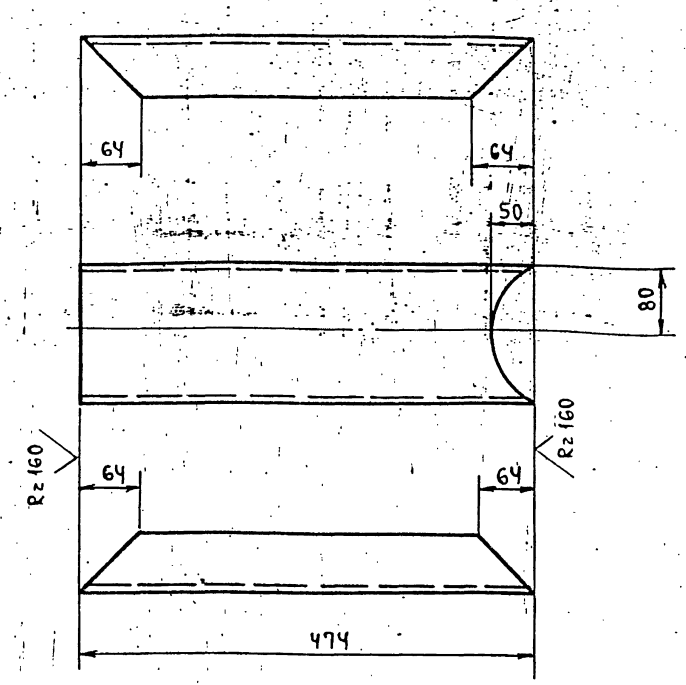

Предельные отклонения размеров $\pm \frac{t_2}{2}$.

Изм.	Лист	№ докум.	Подп.	Дата	Т016.008 130.059			
Разраб.		Волкова			Швеллер	Лит	Масса	Масштаб
Пров.		Котова					6,7	1:5
Гл.конст.		Сидоров				Лист	Листов 1	
Н.контр.		Ястребов			Швеллер 16 ГОСТ 8240-72 / Вст3сп2-1 ГОСТ 335-79	ГИПРОТЕХМОНТАЖ Ленинград		
Утв.		Кагерманя						

Формат А4

Т016.008 130.060

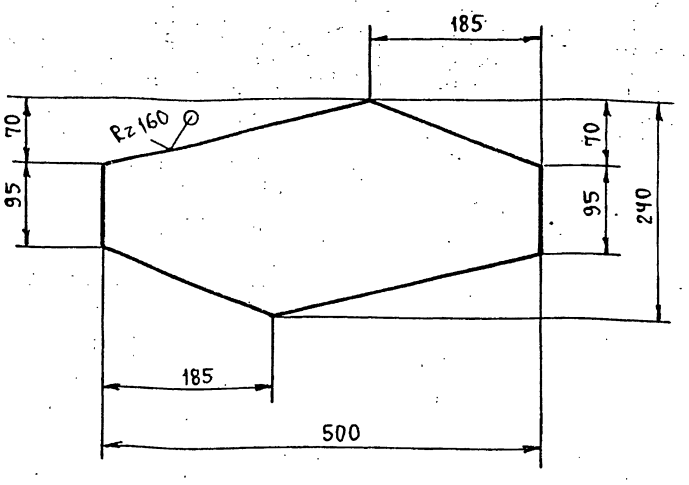

Предельные отклонения размеров $\pm \frac{t_2}{2}$.

Изм.	Лист	№ докум.	Подп.	Дата	Т016.008 130.060			
Разраб.		Волкова			Пластина	Лит	Масса	Масшт.
Пров.		Котова					7,5	1:5
Гл.конст.		Сидоров				Лист	Листов 1	
Н.контр.		Ястребов			Б-ПН-8,0 ГОСТ19903-74 / Вст3пс6-1 ТУ14-1-3023-80	ГИПРОТЕХМОНТАЖ Ленинград		
Утв.		Кагерманя						

Инв.№ подл. | Подп. и дата | Взам. инв.№ | Инв.№ дубл. | Подп. и дата

Формат А4

Т016.008 130.061

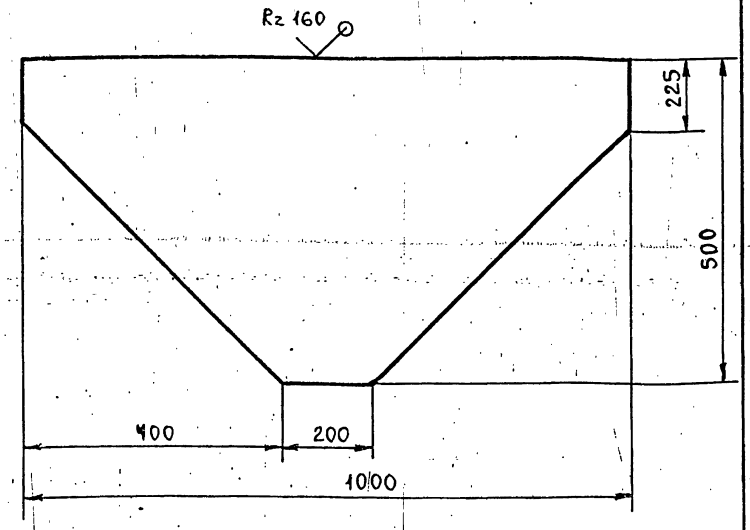

Предельные отклонения размеров $\pm \frac{t_2}{2}$.

Изм.	Лист	№ докум.	Подп.	Дата	Т016.008 130.061			
Разраб.		Волкова			Пластина	Лит	Масса	Масштаб
Пров.		Котова					31,4	1:10
Гл.конст.		Сидоров				Лист	Листов 1	
Н.контр.		Ястребов			Б-ПН-8.0 ГОСТ19903-74 / Вст3пс6-1 ТУ14-1-3023-80	ГИПРОТЕХМОНТАЖ Ленинград		
Утв.		Кагерманя						

Формат А4

Т016.008 130.062

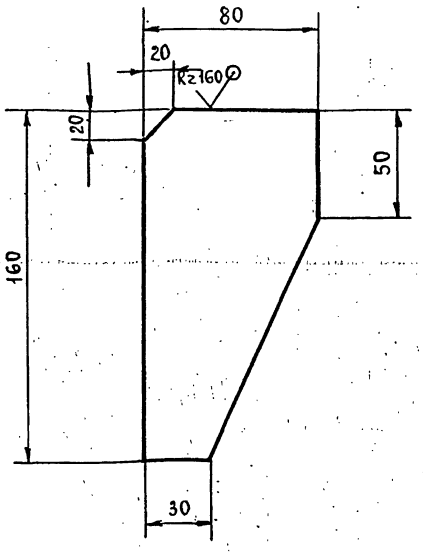

Предельные отклонения размеров $\pm \frac{t_2}{2}$.

Изм.	Лист	№ докум.	Подп.	Дата	Т016.008 130.062			
Разраб.		Волкова			Пластина	Лит	Масса	Масштаб
Пров.		Котова					0,8	1:5
Гл.конст.		Сидоров				Лист	Листов 1	
Н.контр.		Ястребов			Б-ПН-8,0 ГОСТ19903-74 / Вст3пс6-1 ТУ14-1-3023-80	ГИПРОТЕХМОНТАЖ Ленинград		
Утв.		Кагерманя						

Инв.№ подл. | Подп. и дата | Взам. инв.№ | Инв.№ дубл. | Подп. и дата

ТО1Б.008 130.063

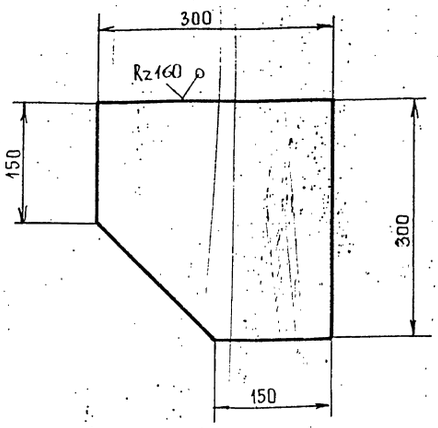

Предельные отклонения размеров $\pm \frac{t_2}{2}$.

Изм.	Лист	N докум.	Подп.	Дата
Разраб.		Волкова		
Пров.		Котова		
Гл. констр.		Сидоров		
Н. контр.		Устребов		
Утв.		Катерманяц		

ТО1Б.008 130.063

Пластина

Лит.	Масса	Масштаб
	5,7	1:5
Лист	Листов 1	

Лист Б-ПН-8,0 ГОСТ 19903-74
Вст.3пс6-1ТУ14-1-3023-80

гипротехмонтаж Москва

Формат А4

ТО1Б.008 130.064

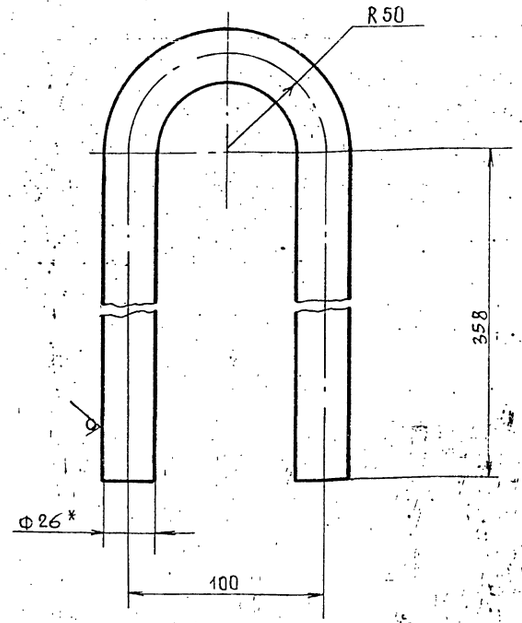

1. Предельные отклонения размеров $\pm \frac{t_2}{2}$.
2. L развертки 873 мм.

Изм.	Лист	N докум.	Подп.	Дата
Разраб.		Волкова		
Пров.		Котова		
Гл. констр.		Сидоров		
Н. контр.		Устребов		
Утв.		Катерманяц		

ТО1Б.008 130.064

Петля

Лит.	Масса	Масштаб
	2,0	1:2
Лист	Листов 1	

Круг 26-В ГОСТ 2590-71
Вст3кп2 ГОСТ 535-79

гипротехмонтаж Москва

Формат А4

ТО1Б.008 130.065

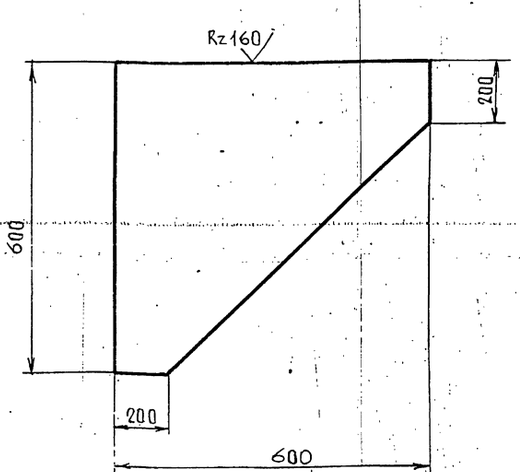

Предельные отклонения размеров $\pm \frac{t_2}{2}$.

Изм.	Лист	N докум.	Подп.	Дата
Разраб.		Волкова		
Пров.		Котова		
Гл. конст.		Сидоров		
Н. контр.		Устребов		
Утв.		Катерманяц		

ТО1Б.008 130.065

Пластина

Лит.	Масса	Масштаб
	22,6	1:10
Лист	Листов 1	

Лист Б-ПН-8,0 ГОСТ 19903-74
Вст.3пс6-1ТУ14-1-3023-80

гипротехмонтаж Москва

Формат А4

ТО1Б.008 130.066

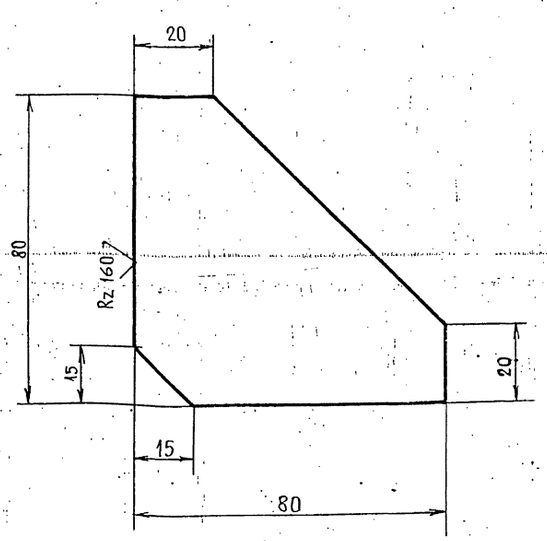

Предельные отклонения размеров $\pm \frac{t_2}{2}$.

Изм.	Лист	N докум.	Подп.	Дата
Разраб.		Волкова		
Пров.		Котова		
Гл. констр.		Сидоров		
Н. контр.		Устребов		
Утв.		Катерманяц		

ТО1Б.008 130.066

Ребро

Лит.	Масса	Масштаб
	0,3	1:1
Лист	Листов 1	

Лист Б-ПН-6,0 ГОСТ 19903-74
Вст3пс6-1ТУ14-1-3023-80

гипротех монтаж Москва

Формат А4

Т01Б 008 130.067

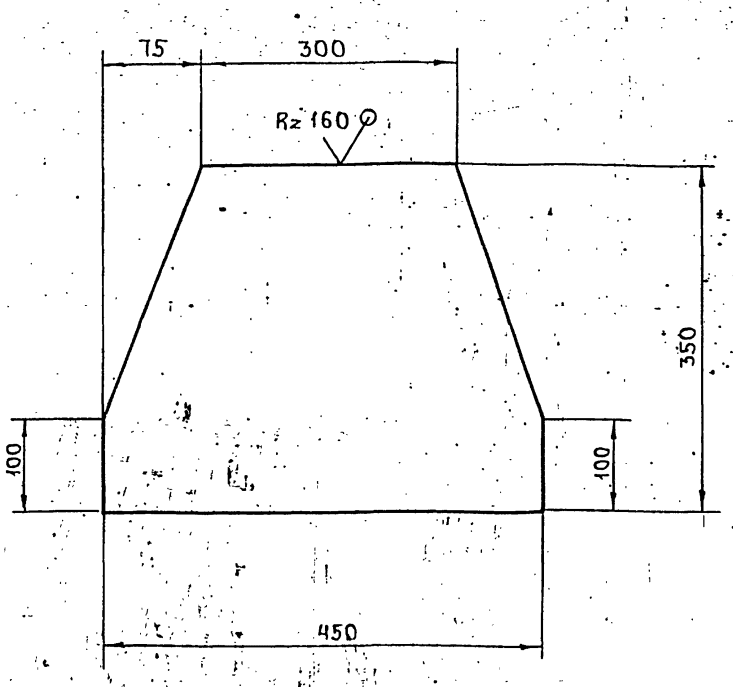

Предельные отклонения размеров $\pm \frac{t_2}{2}$

Изм.	Лист	№ докум.	Подп.	Дата	Т01Б 008 130.067			
Разраб.		Волкова			Пластина	Лит.	Масса	Масштаб
Пров.		Котова					12.3	1:5
Гл.конст.		Сидоров				Лист	Листов 1	
Н.контр.		Ястребов			Лист 6-ПН-0-10,0 ГОСТ 19903-74 Вст3пс6-1 ТУ14-1-3023-80	Гипротехмонтаж Ленинград		
Утв.		Кагерманян						

Формат А4

Т01Б 008 130 068

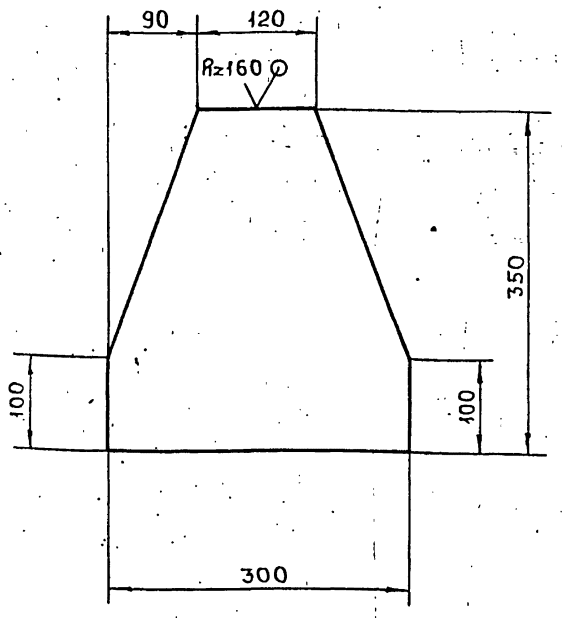

Предельные отклонения размеров $\pm \frac{t_2}{2}$

Инв.№ подл. | Подпись и дата | Взам. инв.№ | Инв.№ дубл. | Подпись и дата

Изм.	Лист	№ докум.	Подп.	Дата	Т01Б 008 130.068			
Разраб.		Волкова			Пластина	Лит.	Масса	Масштаб
Пров.		Котова					6.6	1:5
Гл.конст.		Сидоров				Лист	Листов 1	
Н.контр.		Ястребов			Лист 6-ПН-0-8,0 ГОСТ 19903-74 Вст3пс6-1 ТУ14-1-3023-80	Гипротехмонтаж Ленинград		
Утв.		Кагерманян						

Формат А4

Т01Б 008 130 069

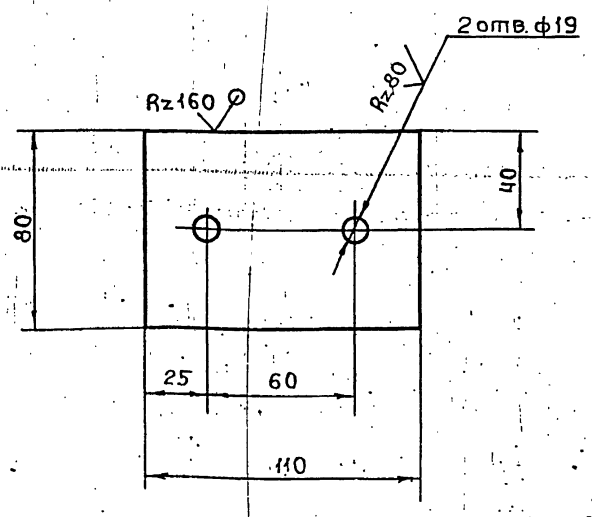

Предельные отклонения размеров отверстий H14

остальных $\pm \frac{t_2}{2}$

Изм.	Лист	№ докум.	Подп.	Дата	Т01Б.008 130.069			
Разраб.		Волкова			Шайба	Лит.	Масса	Масштаб
Пров.		Котова					0.6	1:2
Гл.конст.		Сидоров				Лист	Листов 1	
Н.контр.		Ястребов			Лист 6-ПН-0-10,0 ГОСТ 19903-74 Вст3пс6-1 ТУ14-1-3023-80	Гипротехмонтаж Ленинград		
Утв.		Кагерманян						

Формат А4

Т01Б 008 130 070

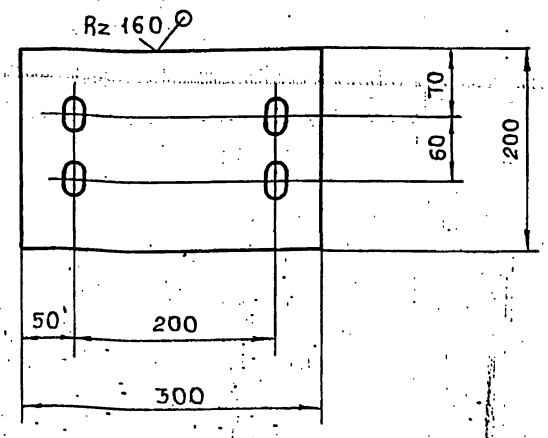

1. Предельные отклонения размеров отверстий H14 остальных $\pm \frac{t_2}{2}$
2. Узел сверловки овального отверстия 19×30 см. на листе Т01Б 008.130.000 СБ; л.4.

Инв.№ подл. | Подпись и дата | Взам. инв.№ | Инв.№ дубл. | Подпись и дата

Изм.	Лист	№ докум.	Подп.	Дата	Т01Б.008 130.070			
Разраб.		Волкова			Пластина	Лит.	Масса	Масштаб
Пров.		Котова					0.7	1:5
Гл.констр.		Сидоров				Лист	Листов 1	
Н.контр.		Ястребов			Лист 6-ПН-0-10,0 ГОСТ 19903-74 Вст3пс6-1 ТУ14-1-3023-80	Гипротехмонтаж Ленинград		
Утв.		Кагерманян						

23905-74 75

Формат А4

Т016.008 130.071

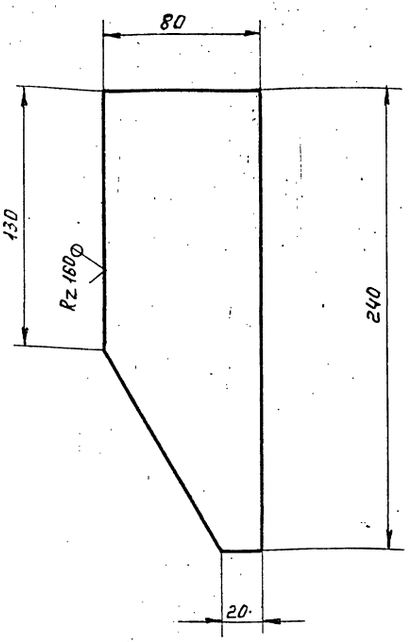

Предельные отклонения размеров $\pm \frac{t_2}{2}$.

Изм.	Лист	N докум.	Подп.	Дата	Т016.008 130.071	Лит.	Масса	Масштаб
Разраб.		Волкова			Ребро		0,9	1:2
Провер.		Котова				Лист	Листов 1	
Гл.констр.		Сидоров						
Н.контр.		Ястребов			Лист Б-ПН-6.0 ГОСТ 19903-74 Вст3пс6-1 ТУ14-1-3023-80	Гипротехмонтаж Ленинград		
Утв.		Котельников						

Формат А4

Т016.008 130.072

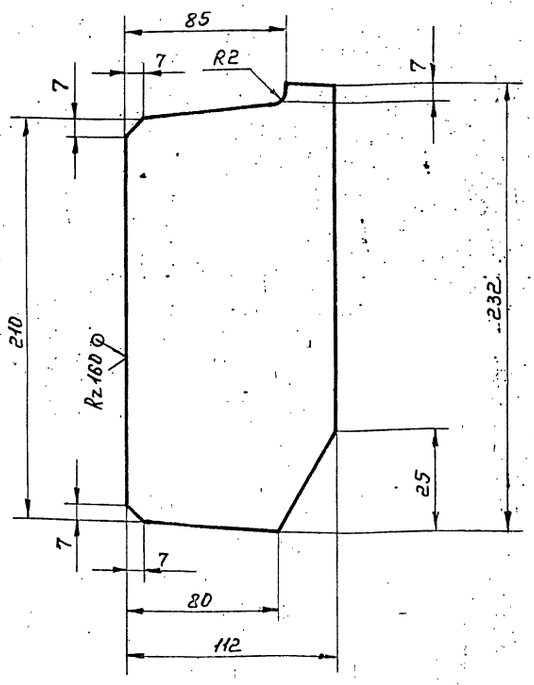

Предельные отклонения размеров $\pm \frac{t_2}{2}$.

Изм.	Лист	N докум.	Подп.	Дата	Т016.008 130.072	Лит.	Масса	Масштаб
Разраб.		Волкова			Ребро		1,2	1:2
Пров.		Котова				Лист	Листов 1	
Гл.констр.		Сидоров						
Н.контр.		Ястребов			Лист Б-ПН-6.0 ГОСТ 19903-74 Вст3пс6-1 ТУ14-1-3023-80	Гипротехмонтаж Ленинград		
Утв.		Котельников						

Формат А4

Т016.008 130.073

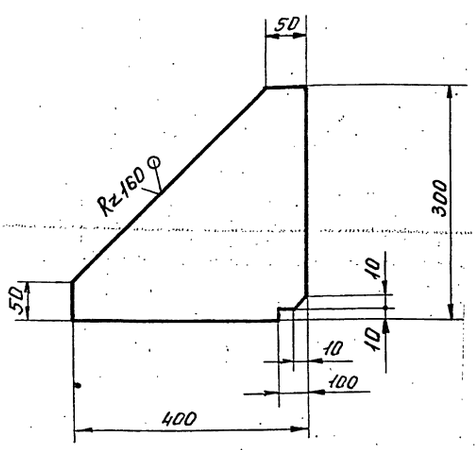

Предельные отклонения размеров $\pm \frac{t_2}{2}$.

Изм.	Лист	N докум.	Подп.	Дата	Т016.008 130.073	Лит.	Масса	Масштаб
Разраб.		Волкова			Косынка		7,4	1:5
Пров.		Котова				Лист	Листов 1	
Гл.констр.		Сидоров						
Н.контр.		Ястребов			Лист Б-ПН-6.0 ГОСТ 19903-74 Вст3пс6-1 ТУ-14-1-3023-80	Гипротехмонтаж Ленинград		
Утв.		Котельников						

Формат А4

Т016.008 130.074

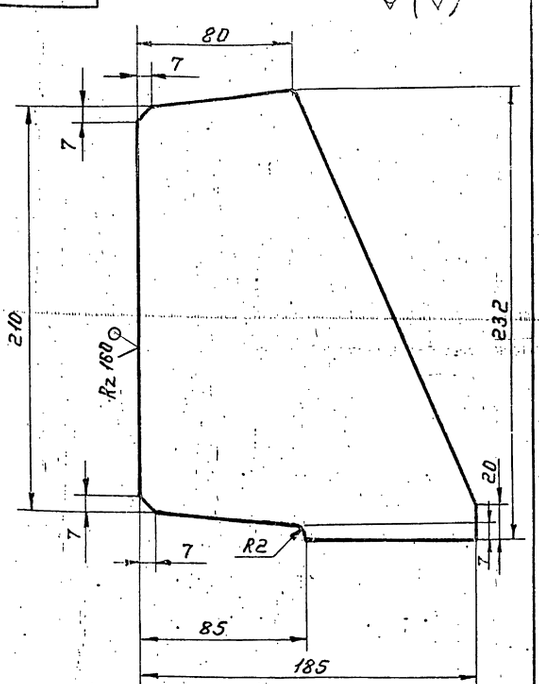

Предельные отклонения размеров $\pm \frac{t_2}{2}$.

Изм.	Лист	N докум.	Подп.	Дата	Т016.008 130.074	Лит.	Масса	Масштаб
Разраб.		Волкова			Ребро		2,0	1:2
Пров.		Котова				Лист	Листов 1	
Гл.констр.		Сидоров						
Н.контр.		Ястребов			Лист Б-ПН-6.0 ГОСТ 19903-74 Вст3пс6-1 ТУ14-1-3023-80	Гипротехмонтаж Ленинград		
Утв.		Котельников						

Формат А4

Серия 5.903-11 Выпуск 1-8

Т01Б.008.130.075

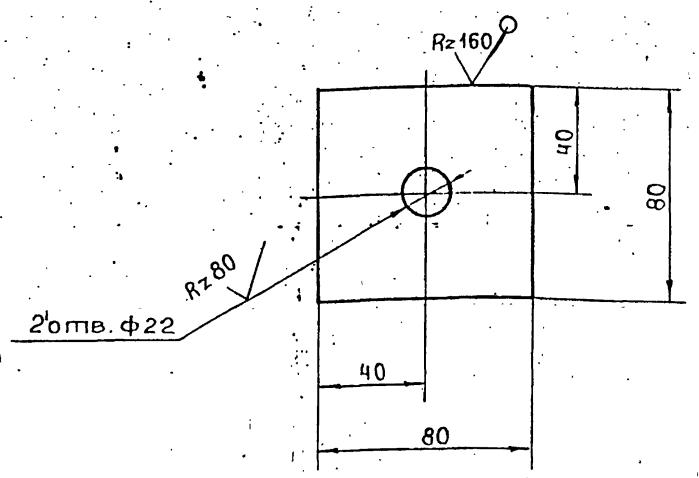

Предельные отклонения размеров отверстий Н14, остальных $\pm \frac{t_2}{2}$

Изм	Лист	№ докум.	Подп.	Дата
Разраб.		Волкова		
Пров.		Котова		
Гл.конст.		Сидоров		
Н.контр.		Чекалина		
Утв.		Кагерманянц		

Т01Б.008.130.075

Шайба

Лит.	Масса	Масштаб
	0,5	1:2
Лист	Листов 1	

Лист Б-ПН-10,0 ГОСТ 19903-74 / Вст3пс6-1 ТУ14-1-3023-80

Гипротехмонтаж Ленинград

Формат А4

Т01Б.008.130.076

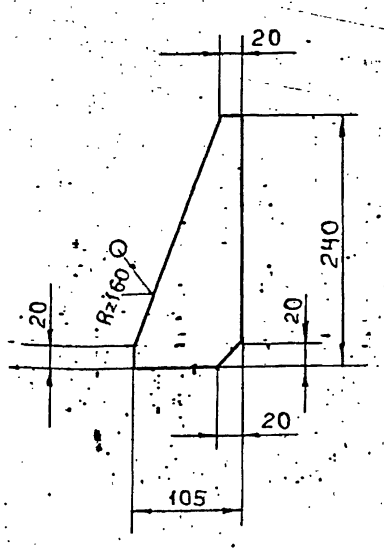

Предельные отклонения размеров $\pm \frac{t_2}{2}$

Изм	Лист	N докум.	Подп.	Дата
Разраб.		Волкова		
Пров.		Котова		
Гл.конс.		Сидоров		
Н.контр.		Чекалина		
Утв.		Кагерманянц		

Т01Б.008.130.076

Ребро

Лит	Масса	Масштаб
	1,6	1:5
Лист	Листов 1	

Лист Б-ПН-0-8,0 ГОСТ 19903-74 / Вст3пс6-1 ТУ14-1-3023-80

Гипротехмонтаж Ленинград

Формат А4

Т01Б.008.130.077

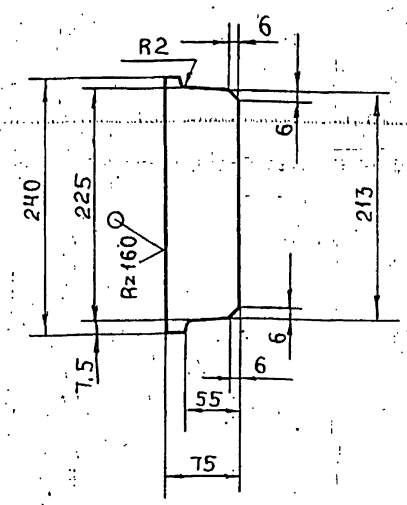

Предельные отклонения размеров $\pm \frac{t_2}{2}$

Изм	Лист	N докум.	Подп.	Дата
Разраб.		Волкова		
Пров.		Котова		
Гл.конст		Сидоров		
Н.контр.		Чекалина		
Утв.		Кагерманянц		

Т01Б.008.130.077

Ребро

Лит.	Масса	Масштаб
	1,1	1:5
Лист	Листов 1	

Лист Б-ПН-0-8,0 ГОСТ 19903-74 / Вст3пс6-1 ТУ14-1-3023-80

Гипротехмонтаж Ленинград

Формат А4

Т01Б.008.130.078

Обозначение	ℓ	Масса
Т01Б.008.130.078	1000	53,5
-01	—	53,5

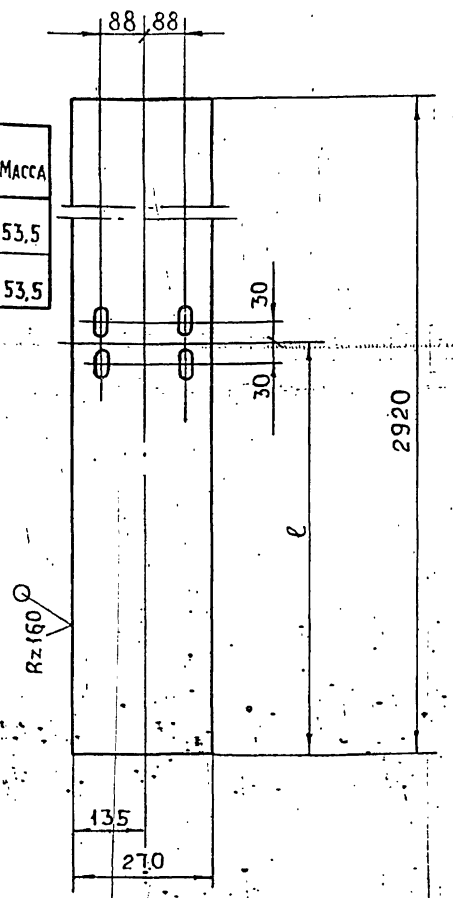

1. Предельные отклонения размеров отверстий Н14, остальных $\pm \frac{t_2}{2}$
2. Узел сверловки овального отверстия см. на листе Т01Б.008.130.000 СБ л.4

Изм	Лист	N докум.	Подп.	Дата
Разраб.		Волкова		
Пров.		Котова		
Гл.конст		Сидоров		
Н.контр.		Чекалина		
Утв.		Кагерманянц		

Т01Б.008.130.078

Лист

Лит	Масса	Масштаб
	См. табл.	—
Лист	Листов 1	

Лист Б-ПН-0-10,0 ГОСТ 19903-74 / Вст3пс6-1 ТУ14-1-3023-80

Гипротехмонтаж Ленинград

Инв.№ подл. | Подпись и дата | Взам.инв.№ | Инв.№ дубл. | Подпись и дата

ТО1Б.008 130.079

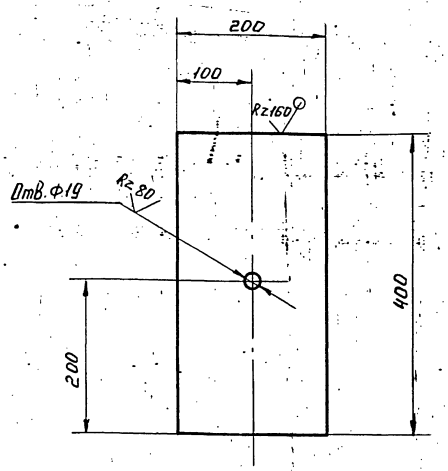

Предельные отклонения размеров отверстий Н14, остальных $\pm \frac{t_2}{2}$.

Изм.	Лист	№ докум.	Подп.	Дата	ТО1Б.008 130.079			
Разраб.		Волкова			Пластина	Лит.	Масса	Масштаб
Пров.		Котова					12,5	1:5
Гл.констр.		Сидоров				Лист	Листов 1	
Н.контр.		Чекалина			Лист Б-ПН-0-2,0 ГОСТ 19903-74 / ВСт3пс6-1 ТУ14-1-3023-80	Гипротехмонтаж Ленинград		
Утв.		Кагерманянц						

Инв.№ подл. | Подп. и дата | Взам. инв.№ | Инв.№ дубл. | Подп. и дата

ФОРМАТ А4

ТО1Б.008 130.080

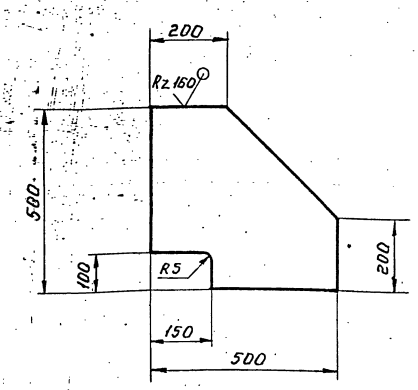

Предельные отклонения размеров $\pm \frac{t_2}{2}$.

Изм.	Лист	№ докум.	Подп.	Дата	ТО1Б.008 130.080			
Разраб.		Волкова			Косынка	Лит.	Масса	Масштаб
Пров.		Котова					15,7	1:10
Гл.констр.		Сидоров				Лист	Листов 1	
Н.контр.		Чекалина			Лист Б-ПН-0-8,0 ГОСТ 19903-74 / ВСт3пс6-1 ТУ14-1-3023-80	Гипротехмонтаж Ленинград		
Утв.		Кагерманянц						

Инв.№ подл. | Подп. и дата | Взам. инв.№ | Инв.№ дубл. | Подп. и дата

ФОРМАТ А4

ТО1Б.008 130.081

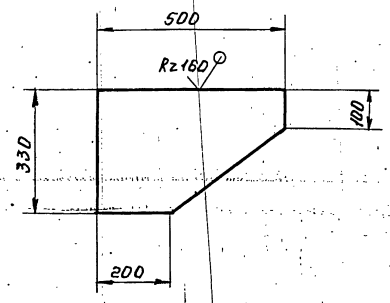

Предельные отклонения размеров $\pm \frac{t_2}{2}$.

Изм.	Лист	№ докум.	Подп.	Дата	ТО1Б.008 130.081			
Разраб.		Волкова			Косынка	Лит.	Масса	Масштаб
Пров.		Котова					10,3	1:10
Гл.констр.		Сидоров				Лист	Листов 1	
Н.контр.		Чекалина			Лист Б-ПН-0-8,0 ГОСТ 19903-74 / ВСт3пс6-1 ТУ14-1-3023-80	Гипротехмонтаж Ленинград		
Утв.		Кагерманянц						

Инв.№ подл. | Подп. и дата | Взам. инв.№ | Инв.№ дубл. | Подп. и дата

ФОРМАТ А4

ТО1Б.008 130.082

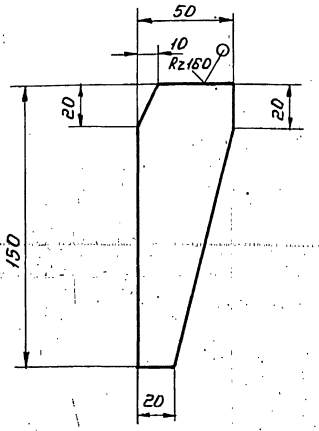

Предельные отклонения размеров $\pm \frac{t_2}{2}$.

Изм.	Лист	№ докум.	Подп.	Дата	ТО1Б.008 130.082			
Разраб.		Волкова			Ребро.	Лит.	Масса	Масштаб
Провер.		Котова					0,5	1:2
Гл.констр.		Сидоров				Лист	Листов 1	
Н.контр.		Чекалина			Лист Б-ПН-0-8,0 ГОСТ 19903-74 / ВСт3пс6-1 ТУ14-1-3023-80	Гипротехмонтаж Ленинград		
Утв.		Кагерманянц						

Инв.№ подл. | Подп. и дата | Взам. инв.№ | Инв.№ дубл. | Подп. и дата

ФОРМАТ А4

Т01Б.008.130.000СБ

Т – Т лист 3

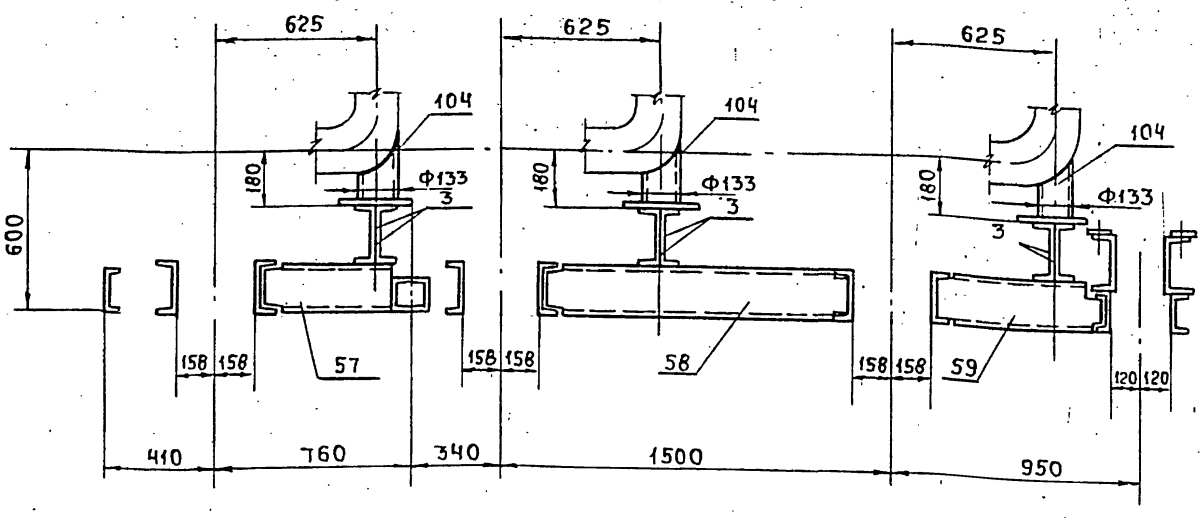

Ц – Ц лист 3

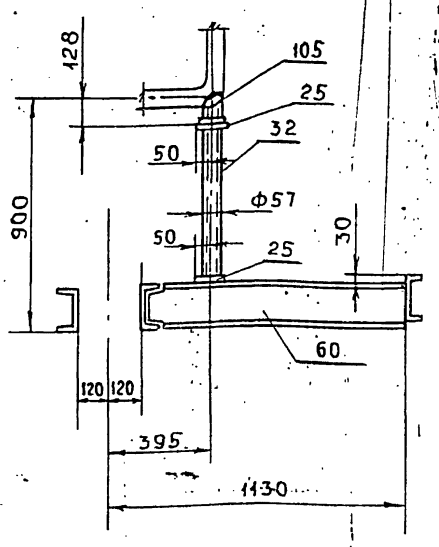

Ф – Ф лист 3

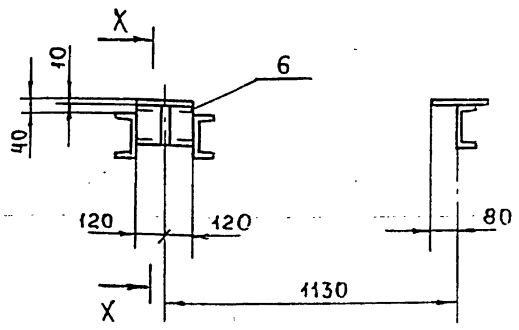

Х – Х

М 1:10

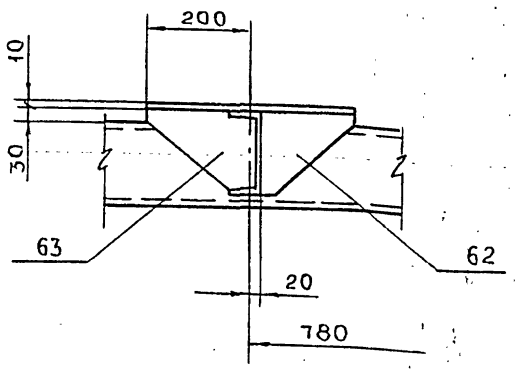

Изм	Лист	№докум.	Подп.	Дата	Т01Б 008. 130. 000 СБ	Лист 6

Формат А3

Т01Б.008.130.083

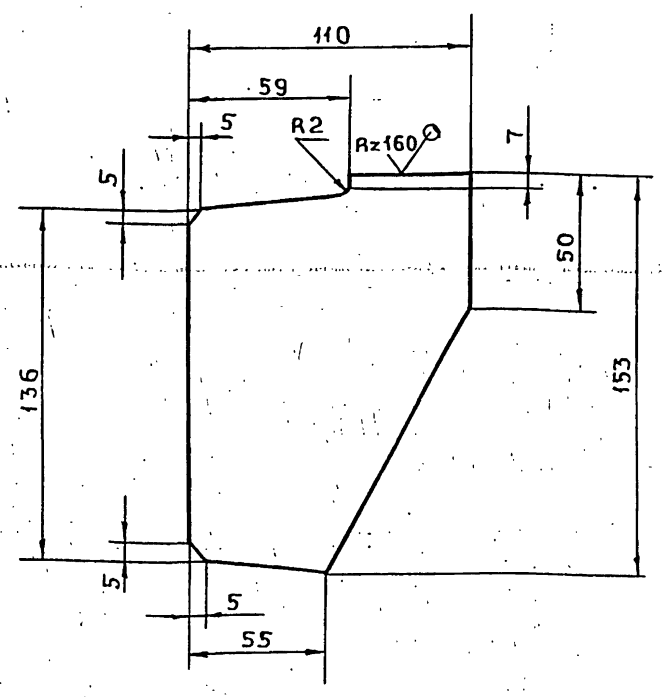

Предельные отклонения размеров $\pm\frac{t_2}{2}$

Изм	Лист	№докум	Подп.	Дата	Т01Б. 008. 130. 083			
Разраб.		Волкова			Ребро	Лит.	Масса 1,1	Масштаб 1:2
Пров.		Котова				Лист	Листов 1	
Гл.конст.		Сидоров						
Н.контр.		Чекалина			Лист Б-ПН-0-8,0 ГОСТ 19903-74 / Вст3пс6-1 ТУ14-1-3023-80	Гипротехмонтаж Ленинград		
Утв.		Кагерманян						

Формат А4

Т01Б.008.130.084

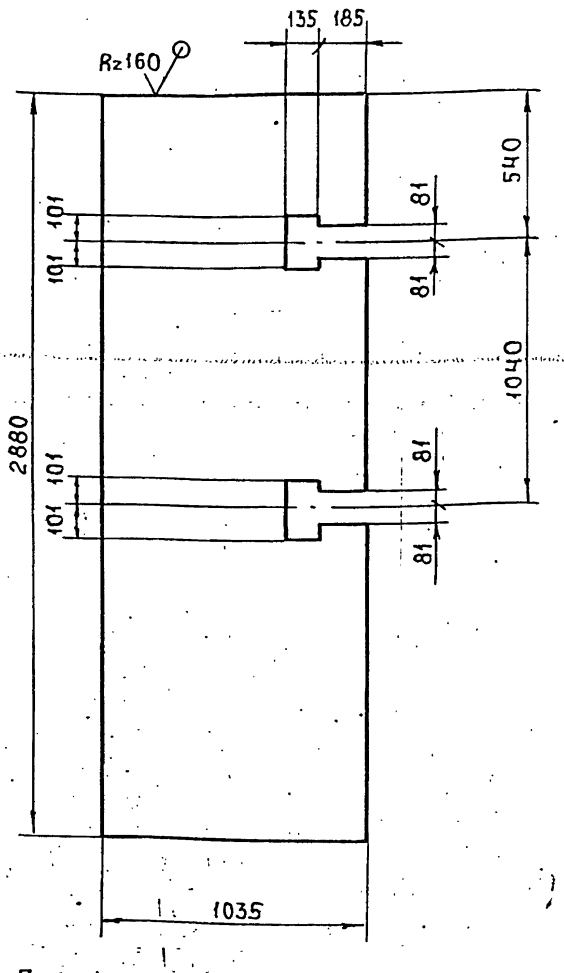

Предельные отклонения размеров $\pm\frac{t_2}{2}$

Изм	Лист	№докум.	Подп.	Дата	Т01Б. 008. 130. 084			
Разраб.		Волкова			Настил	Лит	Масса 126,1	Масшт 1:20
Пров.		Котова				Лист	Листов 1	
Гл.конст.		Сидоров						
Н.контр.		Чекалина			Лист ромб. К-ПУ-5×1035×2880 / Б ст3 сп ГОСТ 8568-77	Гипротехмонтаж Ленинград		
Утв.		Кагерманян						

Инв. №дубл. | Подпись и дата | Взам. инв. | Инв. №дубл. | Подпись и дата

Формат А4

Т016.008.130.085

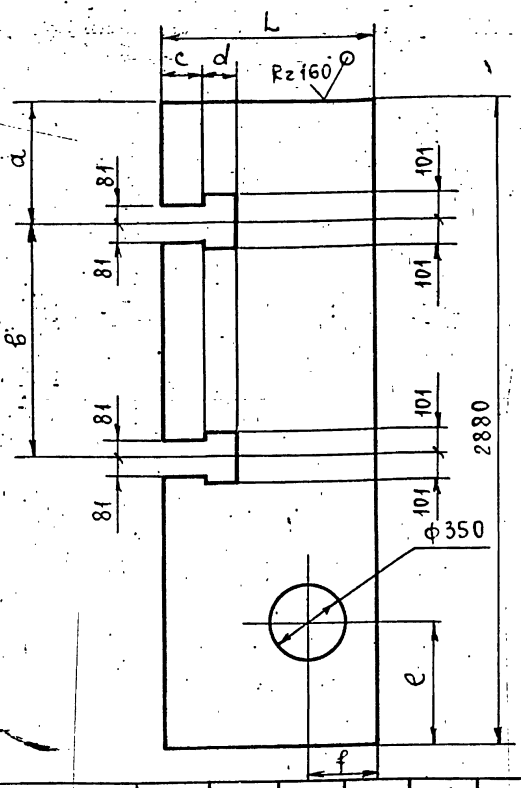

Обозначение	L	a	в	c	d	e	f	m
Т01Б.008.130.085	945	540	1040	185	135	560	310	115,1
-01	755	—	—	—	—	—	—	92

Предельные отклонения размеров: отверстия H14, остальных $\pm \frac{t_2}{2}$.

Изм.	Лист	№ докум.	Подп.	Дата
Разраб.		Волкова		
Пров.		Котова		
Гл.конст.		Сидоров		
Н.контр.		Чекалина		
Утв.		Кагерманянц		

Т01Б.008.130.085

Настил

Лист	Масса	Масштаб
	см. табл.	1:20

Лист | Листов 1

Лист ромб. К-ПУ-5 Вст3сп ГОСТ 8568-77

ГИПРОТЕХМОНТАЖ Ленинград

Формат А4

Т016.008.130.086

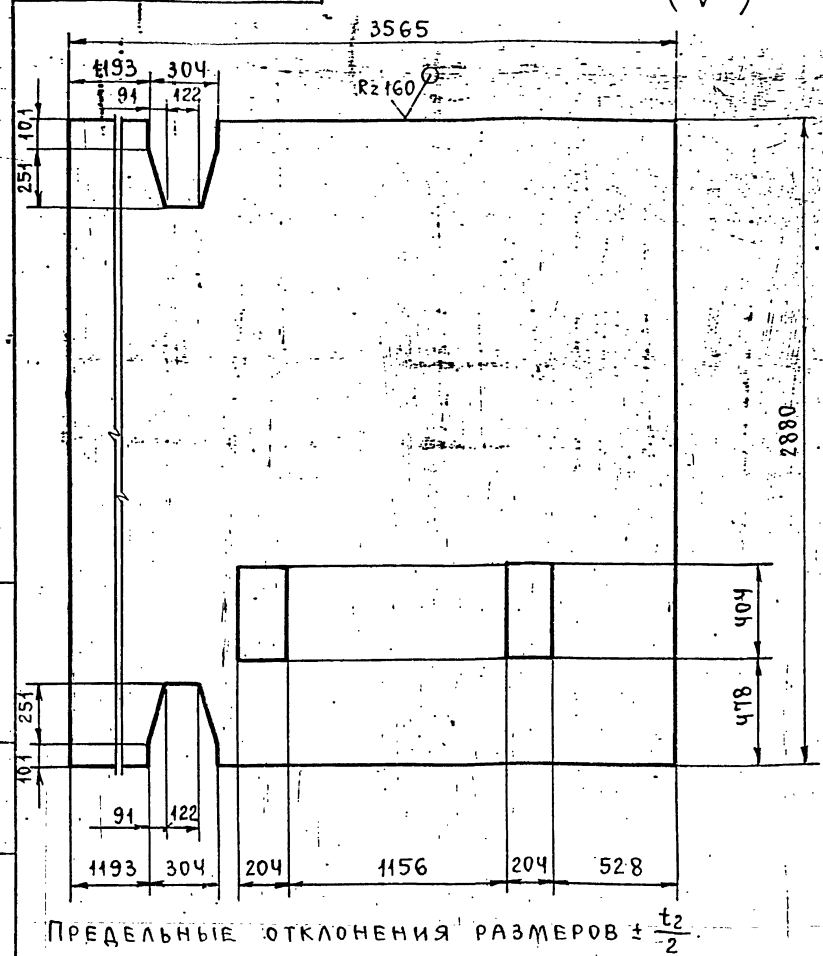

Предельные отклонения размеров $\pm \frac{t_2}{2}$.

Изм.	Лист	№ докум.	Подп.	Дата
Разраб.		Волкова		
Пров.		Котова		
Гл.конст.		Сидоров		
Н.контр.		Чекалина		
Утв.		Кагерманянц		

Т01Б.008.130.086

Настил

Лит.	Масса	Масштаб
	434,3	1:20

Лист | Листов 1

Лист ромб. К-ПУ-5×2880×3565 Вст3сп ГОСТ 8568-72

ГИПРОТЕХМОНТАЖ Ленинград

Формат А4

Т016.008.130.087

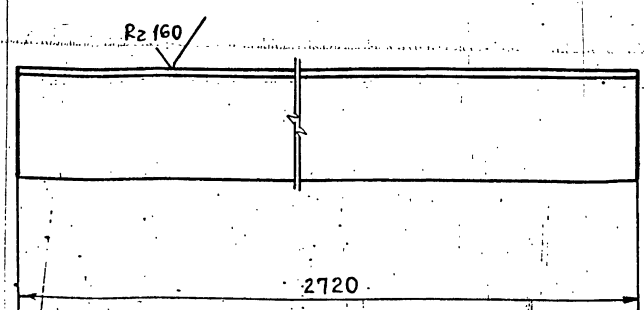

Предельные отклонения размеров $\pm \frac{t_2}{2}$.

Изм.	Лист	№ докум.	Подп.	Дата
Пров.		Котова		
Гл.конст.		Сидоров		
Н.контр.		Чекалина		
Утв.		Кагерманянц		

Т01Б.008.130.087

Уголок

Лит.	Масса	Масштаб
	10,2	1:2

Лист | Листов 1

Уголок 50×50×5 ГОСТ 8509-72 Вст3кп2 ГОСТ 380-71

ГИПРОТЕХМОНТАЖ Ленинград

Формат А4

Т016.008.130.088

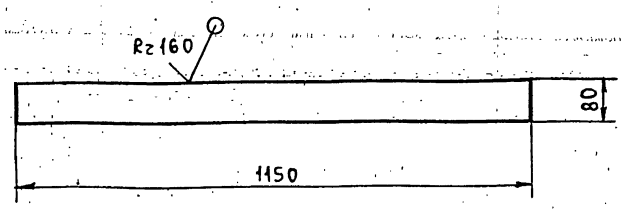

Изм.	Лист	№ докум.	Подп.	Дата
Разраб.		Волкова		
Пров.		Котова		
Гл.конст.		Сидоров		
Н.контр.		Чекалина		
Утв.		Кагерманянц		

Т01Б.008.130.088

Ребро жесткости

Лит.	Масса	Масштаб
	4,4	1:10

Лист | Листов 1

Лист Б.ПН-0-6,0 ГОСТ 19903-74 Вст3пс6-1 ТУ14-1-3023-80

ГИПРОТЕХМОНТАЖ Ленинград

23205-21 (80)

Формат А4 (доп)

gost.e-ecolog.ru