ТИПОВАЯ ДОКУМЕНТАЦИЯ НА КОНСТРУКЦИИ, ИЗДЕЛИЯ И УЗЛЫ ЗДАНИЙ И СООРУЖЕНИЙ

СЕРИЯ 5.903-11

БЛОКИ ТЕПЛОМЕХАНИЧЕСКОГО ОБОРУДОВАНИЯ ДЛЯ ПАРОВЫХ КОТЕЛЬНЫХ

ВЫПУСК 1-7

ЧАСТЬ 1

КРУПНОБЛОЧНАЯ ДЕАЭРАЦИОННО-ПИТАТЕЛЬНАЯ УСТАНОВКА

КБДПУ-100-120

РАБОЧИЕ ЧЕРТЕЖИ

gost.e-ecolog.ru

23205-19

ТИПОВАЯ ДОКУМЕНТАЦИЯ НА КОНСТРУКЦИИ, ИЗДЕЛИЯ И УЗЛЫ ЗДАНИЙ И СООРУЖЕНИЙ

СЕРИЯ 5.903-11

БЛОКИ ТЕПЛОМЕХАНИЧЕСКОГО ОБОРУДОВАНИЯ ДЛЯ ПАРОВЫХ КОТЕЛЬНЫХ

ВЫПУСК 1-7

Часть 1

КРУПНОБЛОЧНАЯ ДЕАЭРАЦИОННО-ПИТАТЕЛЬНАЯ УСТАНОВКА КБДПУ-100-120

РАБОЧИЕ ЧЕРТЕЖИ

Разработаны:

Институтом Гипротехмонтаж
Главный инженер института Емирнов Д.Н.
Главный инженер проекта Сидоров А.С.

ГПИ Сантехпроект
Главный инженер института Шиллер Ю.И.
Главный инженер проекта Мыскин А.Ф.

Утверждены
ММСС СССР
протокол от 10.12.87.
Введены в действие
институтом Гипротехмонтаж
приказ от 30.12.87. N 99

Содержание

Обозначение	Наименование	Стр.
	Содержание	2÷5
Т015.007000.000Д	Крупноблочная деаэрационно-питательная установка КБДПУ-100-120	6,7
	Технические требования	
Т015.007000.000СТ	Крупноблочная деаэрационно-питательная установка КБДПУ-100-120. Технологическая схема	8,9
Т015.007129.002	Патрубок	9
Т015.007130.085	Настил	
Т015.007000.000	Крупноблочная деаэрационно-питательная установка КБДПУ-100-120	10
Т015.007000.000СБ	Крупноблочная деаэрационно-питательная установка КБДПУ-100-120	11,12,13
	Сборочный чертеж	
Т015.007100.000	Блок нижний	14,15
Т015.007100.001	Заглушка	15
Т015.007100.000СБ	Блок нижний. Сборочный чертеж	16÷19
Т015.007101.000	Узел охладителя выпара ОВА-8	20
Т015.007118.001	Патрубок	
Т015.007101.000СБ	Узел охладителя выпара ОВА-8	21
	Сборочный чертеж	
Т015.007101.001	Патрубок	22
Т015.007101.002	Патрубок	
Т015.007101.003	Тройник	
Т015.007110.001	Патрубок	
Т015.007102.000	Узел теплообменника	23
Т015.007102.000СБ	Узел теплообменника. Сборочный чертеж	24,25
Т015.007102.001	Патрубок	26
Т015.007102.002	Патрубок	
Т015.007102.003	Патрубок	
Т015.007102.004	Патрубок	
Т015.007102.005	Патрубок	27
Т015.007102.006	Патрубок	
Т015.007102.007	Отвод	
Т015.007110.002	Патрубок	
Т015.007104.000	Трубопровод всасывающий	28
Т015.007103.000	Трубопровод питательный	
Т015.007103.000СБ	Трубопровод питательный. Сборочный чертеж	29
Т015.007104.000СБ	Трубопровод всасывающий. Сборочный чертеж	30
Т015.007104.001	Патрубок	31
Т015.007104.002	Патрубок	
Т015.007104.003	Отвод	
Т015.007103.001	Патрубок	
Т015.007105.000	Трубопровод нагнетательный	32
Т015.007105.001	Патрубок	
Т015.007105.001	Патрубок	
Т015.007105.000СБ	Трубопровод нагнетательный. Сборочный чертеж	33

Обозначение	Наименование	Стр.
Т015.007106.000	Трубопровод нагнетательный	34
Т015.007106.000СБ	Трубопровод нагнетательный. Сборочный чертеж	
Т015.007108.000	Трубопровод рециркуляционный	35
Т015.007108.000СБ	Трубопровод рециркуляционный. Сборочный чертеж	
Т015.007109.000	Трубопровод рециркуляционный	36
Т015.007109.000СБ	Трубопровод рециркуляционный. Сборочный чертеж	
Т015.007140.000	Узел клапана Т-33 б	37
Т015.007140.000СБ	Узел клапана Т-33 б. Сборочный чертеж	
Т015.007111.000	Трубопровод рециркуляционный	38
Т015.007113.000	Трубопровод теплообменника	
Т015.007142.000	Узел клапана 6с-9-2	
Т015.007111.000СБ	Трубопровод рециркуляционный. Сборочный чертеж	39
Т015.007113.000СБ	Трубопровод теплообменника. Сборочный чертеж	
Т015.007142.000СБ	Узел клапана 6с-9-2. Сборочный чертеж	
Т015.007114.000	Трубопровод теплообменника	40
Т015.007116.000	Трубопровод химочищенной воды.	
Т015.007114.000СБ	Трубопровод теплообменника. Сборочный чертеж	
Т015.007116.000СБ	Трубопровод химочищенной воды. Сборочный чертеж	
Т015.007115.000	Трубопровод химочищенной воды	41
Т015.007115.000СБ	Трубопровод химочищенной воды. Сборочный чертеж	
Т015.007115.001	Патрубок	42
Т015.007115.002	Отвод	
Т015.007117.001	Патрубок	
Т015.007117.002	Патрубок	
Т015.007117.000	Трубопровод всасывающий	43
Т015.007118.000	Трубопровод нагнетательный	
Т015.007117.000СБ	Трубопровод всасывающий. Сборочный чертеж	44
Т015.007118.000СБ	Трубопровод нагнетательный. Сборочный чертеж	
Т015.007119.000	Трубопровод нагнетательный	45
Т015.007120.000	Трубопровод перелива	
Т015.007119.000СБ	Трубопровод нагнетательный. Сборочный чертеж	
Т015.007120.000СБ	Трубопровод перелива. Сборочный чертеж	
Т015.007121.000	Узел дренажный	46
Т015.007121.000СБ	Узел дренажный. Сборочный чертеж	

Обозначение	Наименование	Стр.
Т015.007121.001	Патрубок	47
Т015.007121.002	Патрубок	
Т015.007121.003	Патрубок	
Т015.007126.001	Патрубок	
Т015.007122.000СБ	Трубопровод дренажный	48
	Сборочный чертеж.	
Т015.007122.000	Трубопровод дренажный	
Т015.007122.001	Патрубок	49
Т015.007122.002	Патрубок	
Т015.007122.003	Воронка Ду 25	
Т015.007123.000	Трубопровод в БХОП	50
Т015.007123.000СБ	Трубопровод в БХОП. Сборочный	
	чертеж	
Т015.007123.001	Патрубок	
Т015.007123.002	Патрубок	
Т015.007126.000	Трубопровод дренажа паропро-	51
	водов.	
Т015.007124.000	Трубопровод	
Т015.007124.000СБ	Трубопровод. Сборочный чертеж	
Т015.007126.000СБ	Трубопровод дренажа паропроводов.	52
	Сборочный чертеж.	
Т015.007125.000СБ	Узел дренажный. Сборочный чертеж	
Т015.007125.001	Патрубок	
Т015.007125.000	Узел дренажный	53
Т015.007127.000	Узел дренажный	
Т015.007127.000СБ	Узел дренажный. Сборочный чертеж	
Т015.007127.001	Трубопровод	54
Т015.007127.002	Трубопровод	
Т015.007127.003	Патрубок	
Т015.007126.002	Патрубок	
Т015.007128.000	Трубопровод в БХОП	55
Т015.007128.001	Патрубок	
Т015.007128.000СБ	Трубопровод в БХОП. Сборочный	
	чертеж	
Т015.007128.002	Патрубок	
Т015.007129.001	Коллектор	56
Т015.007129.000	Трубопровод продувки	
Т015.007129.000СБ	Трубопровод продувки. Сборочный	57
	чертеж	
Т015.007129.003	Патрубок	58
Т015.007129.004	Патрубок	
Т015.007129.005	Патрубок	
Т015.007129.006	Шайба дроссельная	
Т015.007130.000	Металлоконструкция	59,60
Т015.007130.000СБ	Металлоконструкция. Сборочный	61÷65, 78
	чертеж	
Т015.007130.035	Монорельс	66
Т015.007130.036	Швеллер	
Т015.007130.037	Швеллер	
Т015.007130.038	Упор	
Т015.007130.039	Швеллер	67
Т015.007130.040	Двутавр	
Т015.007130.041	Швеллер	
Т015.007130.042	Двутавр	

Обозначение	Наименование	Стр.
Т015.007130.043	Швеллер	68
Т015.007130.044	Косынка	
Т015.007130.045	Швеллер	
Т015.007130.046	Швеллер	
Т015.007130.047	Швеллер	69
Т015.007130.048	Швеллер	
Т015.007130.049	Швеллер	
Т015.007130.050	Швеллер	
Т015.007130.051	Подвеска	70
Т015.007130.052	Уголок	
Т015.007130.053	Швеллер	
Т015.007130.054	Швеллер	
Т015.007130.055	Балка	71
Т015.007130.056	Уголок	
Т015.007130.057	Ребро	
Т015.007130.058	Ребро	
Т015.007130.059	Швеллер	72
Т015.007130.060	Пластина	
Т015.007130.061	Пластина	
Т015.007130.062	Пластина	
Т015.007130.063	Пластина	73
Т015.007130.064	Петля	
Т015.007130.065	Пластина	
Т015.007130.066	Ребро	
Т015.007130.067	Пластина	74
Т015.007130.068	Пластина	
Т015.007130.069	Шайба	
Т015.007130.070	Пластина	
Т015.007130.071	Ребро	75
Т015.007130.072	Ребро	
Т015.007130.073	Косынка	
Т015.007130.074	Ребро	
Т015.007130.075	Шайба	76
Т015.007130.076	Ребро	
Т015.007130.077	Ребро	
Т015.007130.078	Лист	
Т015.007130.079	Пластина	77
Т015.007130.080	Косынка	
Т015.007130.081	Косынка	
Т015.007130.082	Ребро	78
Т015.007130.083	Ребро	
Т015.007130.084	Настил	
Т015.007200.000	Блок верхний	79
Т015.007200.002	Стойка	
Т015.007200.000СБ	Блок верхний. Сборочный чертеж	80,81
Т015.007201.000	Паропровод	82
Т015.007202.000	Паропровод	
Т015.007201.000СБ	Паропровод. Сборочный чертеж	83
Т015.007202.000СБ	Паропровод. Сборочный чертеж	
Т015.007201.001	Патрубок	84
Т015.007202.001	Патрубок	
Т015.007203.000	Трубопровод	
Т015.007205.000	Трубопровод	

Обозначение	Наименование	Стр.
ТО16.007203.000СБ	Трубопровод. Сборочный чертеж	85
ТО16.007203.001	Патрубок	
ТО16.007203.002	Патрубок	
ТО16.007205.000СБ	Трубопровод. Сборочный чертеж	
ТО16.007204.000	Трубопровод	86
ТО16.007130.086	Настил	
ТО16.007204.000СБ	Трубопровод. Сборочный чертеж	
ТО16.007206.000СБ	Трубопровод. Сборочный чертеж	87
ТО16.007206.000	Трубопровод	
ТО16.007207.000СБ	Трубопровод. Сборочный чертеж	
ТО16.007207.000	Трубопровод	
ТО16.007208.000СБ	Трубопровод. Сборочный чертеж	88
ТО16.007208.000	Трубопровод	
ТО16.007209.000СБ	Трубопровод. Сборочный чертеж	
ТО16.007209.000	Трубопровод	
ТО16.007210.000	Металлоконструкция	89
ТО16.007211.000	Трубопровод в БХОП	
ТО16.007210.000СБ	Металлоконструкция. Сборочный чертеж	90,91
ТО16.007210.008	Балка	92
ТО16.007210.009	Балка	
ТО16.007210.010	Подкос	
ТО16.007210.011	Подкос	
ТО16.007210.012	Элемент ограждения	93
ТО16.007210.013	Косынка	
ТО16.007210.014	Косынка	
ТО16.007210.015	Косынка	
ТО16.007210.016	Элемент ограждения	94
ТО16.007210.017	Элемент ограждения	
ТО16.007210.018	Настил	
ТО16.007210.019	Балка	
ТО16.007211.000СБ	Трубопровод в БХОП. Сборочный чертеж	95
ТО16.007211.001	Патрубок	
ТО16.007211.008	Патрубок	
ТО16.007300.000	Установка гидрозатвора	96
ТО16.007301.000	Трубопровод	
ТО16.007302.000	Трубопровод	
ТО16.007303.000	Кронштейн	
ТО16.007300.000СБ	Установка гидрозатвора. Сборочный чертеж	97
ТО16.007301.000СБ	Трубопровод. Сборочный чертеж	98
ТО16.007302.000СБ	Трубопровод. Сборочный чертеж	
ТО16.007300.001	Отвод	
ТО16.007300.002	Патрубок	
ТО16.007303.000СБ	Кронштейн. Сборочный чертеж	99
ТО16.007303.001	Консоль	
ТО16.007303.002	Подкос	
ТО16.007401.000	Металлоконструкция	
ТО16.007404.000СБ	Металлоконструкция. Сборочный чертеж	100

Обозначение	Наименование	Стр.
ТО16.007402.000	Металлоконструкция	101
ТО16.007402.015	Косынка	
ТО16.007403.000	Металлоконструкция	
ТО16.007402.000СБ	Металлоконструкция. Сборочный чертеж	102
ТО16.007403.000СБ	Металлоконструкция. Сборочный чертеж	103
ТО16.007402.007	Балка	104
ТО16.007402.008	Балка	
ТО16.007402.009	Подкос	
ТО16.007402.010	Косынка	
ТО16.007402.011	Косынка	105
ТО16.007402.012	Элемент ограждения	
ТО16.007402.013	Элемент ограждения	
ТО16.007402.014	Элемент ограждения	
ТО16.007404.000	Металлоконструкция	106
ТО16.007404.017	Элемент ограждения	
ТО16.007404.018	Элемент ограждения	
ТО16.007404.000СБ	Металлоконструкция. Сборочный чертеж	107
ТО16.007404.009	Балка	108
ТО16.007404.010	Балка	
ТО16.007404.011	Подкос	
ТО16.007404.012	Подкос	
ТО16.007404.013	Элемент ограждения	109
ТО16.007404.014	Косынка	
ТО16.007404.015	Косынка	
ТО16.007404.016	Косынка	
ТО16.007502.000	Трубопровод	110
ТО16.007502.000СБ	Трубопровод. Сборочный чертеж	
ТО16.007503.000	Трубопровод	111
ТО16.007503.000СБ	Трубопровод. Сборочный чертеж	
ТО16.007506.000	Трубопровод	112
ТО16.007504.000	Трубопровод	
ТО16.007506.000СБ	Трубопровод. Сборочный чертеж	
ТО16.007507.000СБ	Трубопровод. Сборочный чертеж	
ТО16.007505.000	Трубопровод	113
ТО16.007508.000	Трубопровод	
ТО16.007505.000СБ	Трубопровод. Сборочный чертеж	
ТО16.007130.087	Ребро жесткости	
ТО16.007507.000	Трубопровод.	114
ТВ16.007507.000СБ	Трубопровод. Сборочный чертеж	
ТО16.007508.000СБ	Трубопровод. Сборочный чертеж	115
ТО16.007508.001	Патрубок	
А12В 064.000	Крупноблочная деаэрационно-питательная установка КБДПУ-100-120. Установка приборов контроля и автоматизации	116
А12В 064.000 СО	Крупноблочная деаэрационно-питательная установка КБДПУ-100-120. Установка приборов контроля и автоматизации. Схема автоматизации	117

Серия 5.903-11 Выпуск 1-7

Обозначение	Наименование	Стр.
А12В 064.000Э4	Крупноблочная деаэрационно-питательная установка КБДПУ-100-120. Установка приборов контроля и автоматизации Схема электрических соединений	118, 119
А12В 064.000СБ	Крупноблочная деаэрационно-питательная установка КБДПУ-100-120 Установка приборов контроля и автоматизации. Сборочный чертеж.	120,121
А12В 058.010	Статив	122
А12В 058.020	Статив	
А12В.058.010СБ	Статив. Сборочный чертеж	123
А12В 058.020СБ	Статив. Сборочный чертеж	124
А12В 058.005	Ось	125
А12В 058.030	Сочленение исполнительного механизма МЭО-100/25-0,25Р с регулирующим клапаном	
А12В 058.030СБ	Сочленение исполнительного механизма МЭО-100/25-0,25Р с регулирующим клапаном Сборочный чертеж	126
А12В 058.040	Опора	127
А12В058.040СБ	Опора. Сборочный чертеж	
А12В 058.050	Штанга	128
А12В 058.050СБ	Штанга. Сборочный чертеж	
А12В.032 008	Ушко	129
А12В 032.009	Винт	
А12В 032.011	Втулка	
А12В032.012	Бабышка	
А12В 058.022	Плита	
А12В 058.060	Сочленение исполнительного механизма МЭО-100/25-0,25Р с регулирующим клапаном	130
А12В 058.060СБ	Сочленение исполнительного механизма МЭО-100/25-0,25Р с регулирующим клапаном. Сборочный чертеж	131
А12В 060.010	Сочленение исполнительного механизма МЭО-100/25-0,25 Р с регулирующим клапаном	132
А12В 060.010СБ	Сочленение исполнительного механизма МЭО-100/25-0,25Р с регулирующим клапаном. Сборочный чертеж	133
А12В 053.000	Крупноблочная деаэрационно-питательная установка КБДПУ-100-120 Установка электрооборудования	134
А12В 053.000СБ	Крупноблочная деаэрационно-питательная установка КБДПУ-100-120 Установка электрооборудования. Сборочный чертеж	

Обозначение	Наименование	Стр.
А12В 043.010	Стойка	135
А12В 043.010СБ	Стойка. Сборочный чертеж	
А12В 043.012	Скоба	
А12В 047.010	Стойка	136
А12В 047.010СБ	Стойка. Сборочный чертеж	
ТИ 007000.ТМВ-ТК	КБДПУ-100-120. Ведомость теплоизоляционных конструкций	137, 138, 139, 140
ТИ007 000 ТМВ-М	Ведомость материалов	141
ТИ 007 000 ТМВ-ОР	Ведомость объема работ	142
А12 В 085.000Э7	Крупноблочная деаэрационно-питательная установка КБДПУ-100-120. Электроосвещение	143

1. Общие данные.

1.1. Рабочие чертежи крупноблочной деаэрационно-питательной установки КБДПУ-100-120 выполнены для применения в проектах котельных с паровыми котлами ДЕ-25 и КЕ-25 и независимо от вида сжигаемого топлива.

1.2. Установка КБДПУ-100-120 должна изготавливаться в соответствии с рабочими чертежами и техническими требованиями, содержащимися в настоящем выпуске.

1.3. Установка предназначена для питания водой паровых котлов с давлением 14 кгс/см² и состоит из нижнего и верхнего транспортабельных блоков, узла гидрозатвора, колонки, а также имеет комплект лестниц и площадок с ограждениями.

1.4. Комплект рабочей документации установки включает в себя разделы: тепломеханический, контроль и автоматика, электротехнический, теплоизоляция.

Изм.	Лист	№ докум.	Подп.	Дата	Т01Б.007.000.000Д		
Разраб.		Шумакова			Крупноблочная деаэрационно-питательная установка КБДПУ-100-120 Технические требования	Лит.	Лист 1 / Листов 8
Пров.		Трофимов					
Гл.констр.		Сидоров				ГИПРОТЕХМОНТАЖ Москва	
Н.контр.		Ястребов					
Утв.		Кагерманян					

Инв. № подл. | Подпись и дата | Взам. инв. № | Инв. № дубл. | Подпись и дата

Формат А4

2. Требования к оборудованию и материалам.

2.1. Оборудование, входящее в состав установки, должно соответствовать требованиям нормативно-технической документации и иметь паспорта. Качество материалов и техническая характеристика готовых изделий, применяемых для изготовления установки, должны быть подтверждены предприятиями-изготовителями соответствующими документами.

2.2. Приборы и средства автоматизации и контроля, входящие в установку, должны удовлетворять требованиям технической документации на них и действующих стандартов.

2.3. Конструктивные изменения, возникающие в процессе изготовления установки, должны быть согласованы в установленном порядке. Изменения, связанные с применением материалов, не ухудшающих технические характеристики установки, решаются изготовителями установки самостоятельно. *При изготовлении деталей МК возможна замена стали Ст3 по ТУ14-1-3023-80 на стали Ст3, предусмотренные ГОСТ'ами на сортаменты чёрных металлов.*

3. Требования к сборке установки

3.1. Рабочая документация позволяет вести сборку блоков установки индустриальным методом с организацией раздельного поточного изготовления

Изм.	Лист	№ докум.	Подп.	Дата	Т01Б.007000.000Д	Лист 2

Инв. № подл. | Подпись и дата | Взам. инв. № | Инв. № дубл. | Подпись и дата

Формат А4

узлов трубопроводов и элементов металлоконструкций.

3.2. При изготовлении и монтаже элементов узлов трубопроводов сварку производить, руководствуясь требованиями ГОСТ 16037-80, с максимальным применением автоматических и полуавтоматических режимов, обеспечивающих высокое качество сварных соединений.

3.3. Обработку концов труб для сварки (обрезка труб и снятие фасок) необходимо производить механическим способом (резцом, фрезой или абразивным кругом) с помощью трубореэных станков. Разрешается обрабатывать концы труб установки газовой, плазменной или воздушно-дуговой резкой с последующей зачисткой кромок режущим или абразивным инструментом до удаления следов огневой резки. Снятие фасок с трубных концов производить, начиная с толщины стенки труб 3,5 мм.

3.4. Сборку стыков труб под сварку осуществлять с использованием инвентарных центровочных приспособлений, обеспечивающих соосность стыкуемых труб.

3.5. Весь комплекс работ по организации сварки трубопроводов установки и контроля качества сварных соединений проводить, руководствуясь указаниями „Руководящих технических материалов по сварке при монтаже оборудования тепловых электростанций (РТМ-1с-81) Минэнерго СССР; правилами Госгортехнадзора СССР, а также требованиями рабочих чертежей установки.

Изм.	Лист	№ докум.	Подп.	Дата	Т01Б.007000.000Д	Лист 3

Инв. № подл. | Подпись и дата | Взам. инв. № | Инв. № дубл. | Подпись и дата

Формат А4

3.6. Сварку элементов металлоконструкций установки выполнять в соответствии с требованиями ГОСТ 5264-80. Сварку длинномерных коробчатых стоек и балок базовой металлоконструкции вести прерывистым швом длиной 100 мм с шагом 200 мм.

3.7. Места, подлежащие сборке, должны быть очищены от грязи, окалины, масла, ржавчины и т.п. Сварной шов должен быть ровным и полным. В местах сварки не должно быть прожогов, трещин, подрезов, непровара. Металлические брызги должны быть удалены, швы зачищены от шлака и окалины.

3.8. Изготовление и сборку металлоконструкций установки осуществлять согласно требованиям СНиП III-18-75 „Металлические конструкции". При сборке установки руководствоваться указаниями СНиП 3.05.05-84 „Технологическое оборудование и технологические трубопроводы.

3.9. Последовательность сборки нижнего блока установки принять следующей:

- получение стандартного и нестандартизированного оборудования и проверка его состояния;
- изготовление элементов металлоконструкций;
- изготовление узлов трубопроводов;

Изм.	Лист	№ докум.	Подп.	Дата	Т01Б.007000.000Д	Лист 4

Инв. № подл. | Подпись и дата | Взам. инв. № | Инв. № дубл. | Подпись и дата

Формат А4

— сборка металлоконструкции блока;
— установка и закрепление оборудования на металлоконструкции;
— установка и закрепление узлов трубопроводов;
— промывка и гидравлическое испытание установки;
— окраска блока.

3.10. В процессе сборки блоков установки должно проверяться соответствие комплектующих изделий, надежность крепления оборудования и трубопроводов к металлоконструкции, правильность нанесения маркировки на изделия, наличие паспортных табличек на оборудование, наличие клейм сварщиков на сварных соединениях при необходимости.

3.11. После сборки нижнего и верхнего блоков установки необходимо произвести их контрольную стыковку.

3.12. Гидравлическое испытание установки проводится в соответствии с требованиями „Правил устройства и безопасной эксплуатации трубопроводов пара и горячей воды, утвержденных Госгортехнадзором СССР.

3.13. В качестве коррозионно-защитного покрытия установки блоков применять грунтовку ГФ-020 ГОСТ 9825-73, эмаль ПФ-133 ГОСТ 926-82 и битумный лак БТ 577 ГОСТ 5631-79.

Формат А4

3.14. Оснащение блока приборами и средствами автоматизации производить согласно сборочному чертежу А12.8064.000 СБ. При производстве работ по установке указанных приборов руководствоваться требованиями СНиП 3.05.07-85 „Системы автоматизации".

3.15. Работы по установке электротехнических устройств осуществлять в соответствии с черт. А12.8053.000 СБ, а также руководствуясь требованиями СНиП 3.05.06-85 „Электротехнические устройства".

3.16. Теплоизоляционные работы рекомендуется выполнять на месте изготовления блока. При этом с целью предотвращения деформаций теплоизоляции при транспортировке блока к месту монтажа необходимо предусмотреть усиления креплений конструкций изоляции за счет установки опорных колец на горизонтальных участках и разгружающих устройств на вертикальных участках трубопроводов, а также применение спецзаклепок.

Конструкция блока допускает выполнение изоляции после его монтажа.

Работы по изоляции прямолинейных участков трубопроводов и фланцевых соединений осуществлять в соответствии с типовыми сериями 7.903.9-2 и 7.903.9-3. Изоляцию криволинейных и фасонных участков трубопроводов и узлов оборудования вести согласно серии 3.903-11.

Техмонтажная ведомость на изоляцию блока,

Формат А4

ведомости объемов работ и материалов приведены на черт. ТИ007000ТМВ-ТК, ТИ007000ТМВ-ОР, ТИ007000ТМВ-М.

3.17. Технические условия на изготовление блока должны быть разработаны предприятием-изготовителем с учетом настоящих технических требований.

4. Требования к транспортировке и монтажу блоков

4.1. Нижний и верхний блоки отправляются заказчику без упаковки с заглушенными присоединительными концами трубопроводов. Крепление заглушек из листовой стали S=3-4мм осуществлять на прихватке.

Штуцеры и бобышки без установки приборов и средств автоматизации и контроля на период транспортировки и хранения блоков должны быть закрыты пробками и заглушками.

Приборы контроля и автоматики с отборными устройствами и электротехническое оборудование упаковываются в ящики и отправляются в комплекте с блоками.

4.2. Крепление блоков при перевозке должно обеспечивать предохранение их отдельных элементов и блоков в целом от деформаций и механических повреждений. Перед транспортировкой

произвести по месту дополнительное закрепление трубопроводов мелких диаметров с помощью хомутовых опор типа ОПБ-2 ГОСТ 14911-82.

4.3. Габариты и массы блоков установки допускают их транспортировку по железной дороге, а также с помощью трайлеров низкой посадки грузоподъемностью до 15 т.

4.4. Погрузку блоков на транспортные средства осуществлять с помощью монтажных и эксплуатационных кранов грузоподъемностью 16÷25 т. При этом строповку блоков вести с использованием петель, предусмотренных в составе их металлоконструкций, а также с применением специальной траверсы.

Лестницы и площадки с ограждениями перевозятся в комплекте с блоками.

4.5. После установки нижнего и верхнего блоков в проектное положение произвести приварку неподвижной опоры деаэраторного бака.

4.6 Установку блоков в проектное положение производить в соответствии с указаниями проекта производства работ на монтаж оборудования котельной.

Формат А4

Серия 5.903-11 выпуск 1-7

Т01Б 007 000 000 СТ

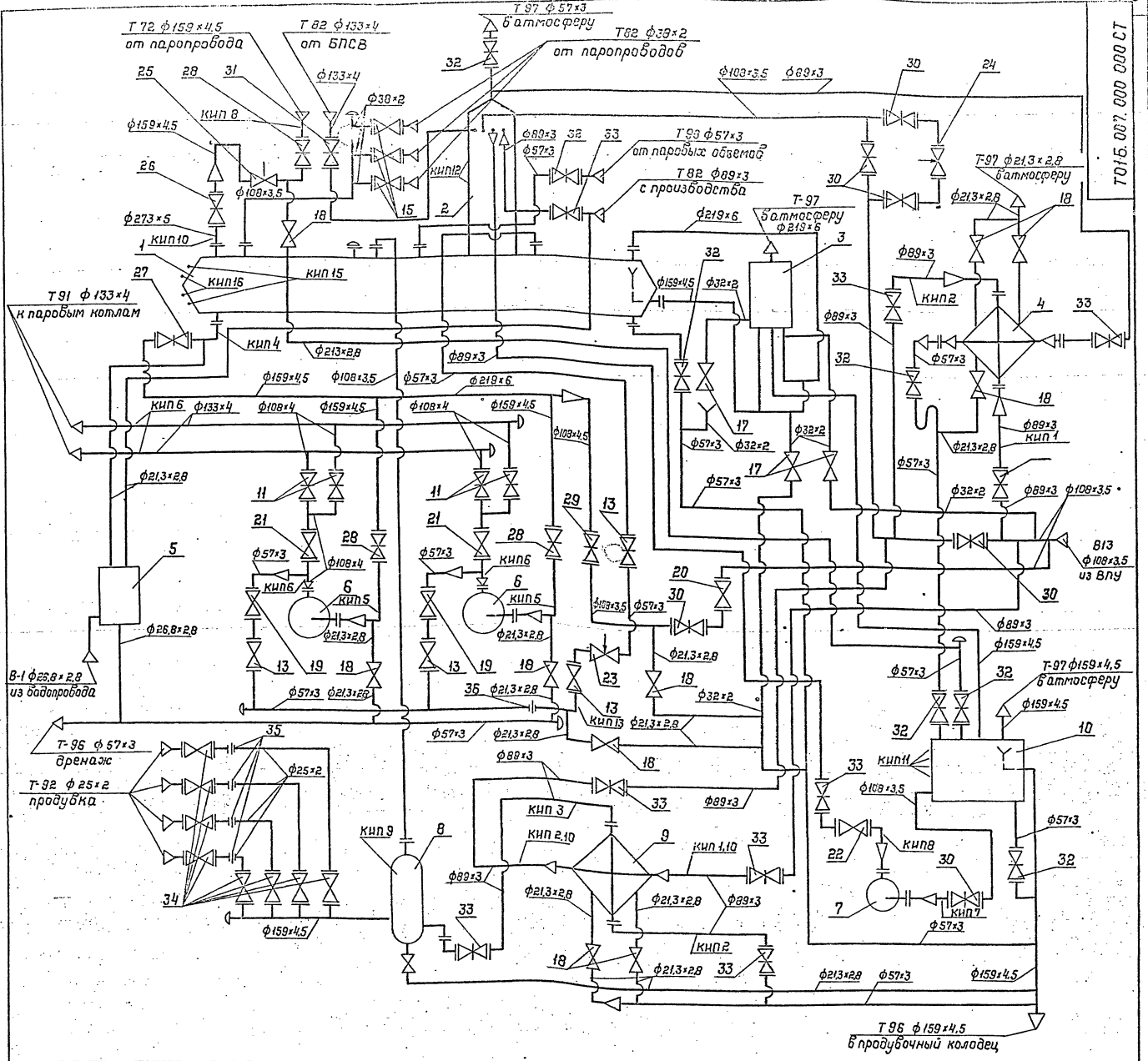

Поз.	Арматура	Кол.	Масса ед., кг
11	Задвижка фланцевая 30с41нж1 Ду100 Ру16	4	52,0
13	Вентиль запорный фланцевый 15с22нж Ду50 Ру40	4	17,3
15	Вентиль запорный фланцевый 15кч19п Ду32 Ру16	3	4,3
17	Вентиль запорный муфтовый 15кч18п Ду25 Ру16	3	1,4
18	Вентиль запорный муфтовый 15кч18п Ду15 Ру16	10	0,7
19	Клапан обратный фланцевый 19с38нж Ду50 Ру40	2	13,6
20	Клапан обратный фланцевый 19ч16бр Ду100 Ру16	1	40,8
21	Клапан обратный фланцевый 19с38нж Ду100 Ру63	2	38,8
22	Клапан обратный 19ч21бр Ду80 Ру10	1	4,9
23	Клапан регулирующий Т-33б Ду50 Ру64	1	37,2
24	Клапан регулирующий 6с-9-2 Ду100 Ру100	1	90,0
25	Клапан регулирующий 6с-9-3 Ду150 Ру100	1	127,0
26	Задвижка фланцевая 30с41нж1 Ду250 Ру16	1	238,0
27	Задвижка фланцевая 30с41нж1 Ду200 Ру16	1	145,0
28	Задвижка фланцевая 30с41нж1 Ду150 Ру16	3	97,0
29	Задвижка фланцевая 30с41нж1 Ду100 Ру16	1	52,0
30	Задвижка фланцевая 30ч6бр Ду100 Ру10	6	39,5
31	Задвижка фланцевая 30ч6бр Ду125 Ру10	1	56,4
32	Задвижка фланцевая 30ч6бр Ду50 Ру10	6	18,4
33	Задвижка фланцевая 30ч6бр Ду80 Ру10	8	29,0
34	Вентиль запорный фланцевый 15кч19п1 Ду20 Ру10	8	2,6
35	Диафрагма дроссельная	4	
36	Диафрагма дроссельная	1	

Поз.	Оборудование	Кол.	Масса, кг
1	Бак деаэраторный V=25м³	1	4650 кг
2	Колонка деаэрационная ДА-100	1	670 кг
3	Устройство предохранительное ДА-100	1	1035 кг
4	Охладитель выпара ОВА-В	1	431 кг
5	Блок холодильника отбора труб БХОП	1	147 кг
6	Насос ЦНСГ-60-198 с электродвигателем 4А225М-2	2	860 кг
7	Насос КС12-50/2 с электродвигателем 4А100L-2	1	315 кг
8	Сепаратор непрерывной продувки Ду300 ОСТ 24.838.11	1	297 кг
9	Теплообменник-водоводяной F=5м²; Q=20÷40 т/ч	1	280 кг
10	Бак нижних точек V=2,5м³ ОСТ 34-42-559-82	1	375 кг

Инв. № подл. | Подпись и дата | Взам. инв. № | Инв. № дубл. | Подпись и дата

Изм.	Лист	№ докум.	Подп.	Дата	Т01Б 007 000 000 СТ
Разраб.		Трофимов			Крупноблочная деаэрационно-питательная установка КБДПУ-100-120
Пров.		Павлов			Технологическая схема
Гл. констр.		Сидоров			
Н. контр.		Астрабов			
Утв.		Кузнецов			

Лит. | Масса | Масшт.

Лист | Листов 1

Гипротехмонтаж Москва

Т01Б.008.000.000СХ

Серия 5.903-11 выпуск 1-7

Номер прибора	Закладная конструкция	Наименование	Кол.	Примеч.
КИП 1,2,3,4	103К4-1-75	Бобышка	7	
КИП 5,7,8,9	13К4-45-76	Штуцер	6	
КИП 6,13	53К4-53-76	Штуцер	5	
КИП 10	3К4-45-70	Штуцер	3	
КИП 11	3К4-99-74	Патрубок	4	
КИП 12	3К4-47-70	Штуцер	2	
КИП 15,16	23К4-130-76	Кронштейн	4	

Обознач. трубопроводов	Наименование трубопровода	Ду выхода
В-1	Водопроводная вода $P=3^{кгс}/см^2$ $t=7°C$	20
В-13	Трубопровод воды после ВПУ $P=3^{кгс}/см^2$ $t=35°C$	100
Т-72	Трубопровод пара $P=7^{кгс}/см^2$	150
Т-82	Трубопровод конденсата от БПСВ	125
Т-82	Трубопровод конденсата с производства	80
Т-82	Трубопровод конденсата от паропроводов	32
Т-91	Трубопровод питательной воды	125
Т-92	Трубопровод непрерывной продувки	20
Т-96	Трубопровод дренажный безнапорный	50
Т-96	Трубопровод дренажный безнапорный	150
Т-97	Трубопровод атмосферный	200
Т-97	Трубопровод атмосферный	150
Т-97	Трубопровод атмосферный	50
Т-97	Трубопровод атмосферный	20
Т-98	Трубопровод паровоздушной смеси	50

Инв. № подл. | Подп. и дата | Взам. инв. № | Инв. № дубл. | Подп. и дата

Изм.	Лист	№ докум.	Подп.	Дата	Т01Б.007.000.000 СТ	Лист 2

Формат А3

Т01Б.007.129.002

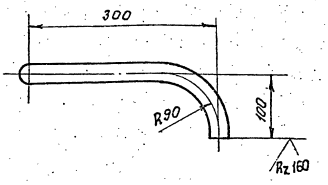

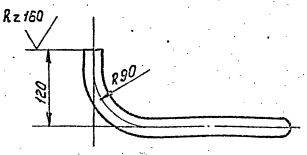

1. Предельные отклонения размеров $\pm \frac{t2}{2}$
2. Длина трубной заготовки $L = 482 \pm 0{,}8$ мм

Изм.	Лист	№ докум.	Подп.	Дата	Т01Б.007.129.002	Лит	Масса	Масшт
Разраб.	Баркова				Патрубок		0,71	1:5
Пров.	Павлов					Лист	Листов 1	
Гл. констр.	Сидоров							
Н. контр.	Молоткова				Труба 52×2 ГОСТ 8734-78 / Б20 ГОСТ 8733-74	Гипротехконтаж Москва		
Утв.	Кагерманов							

Инв. № подл. | Подп. и дата | Взам. инв. № | Инв. № дубл. | Подп. и дата

Т01Б.007.130.085

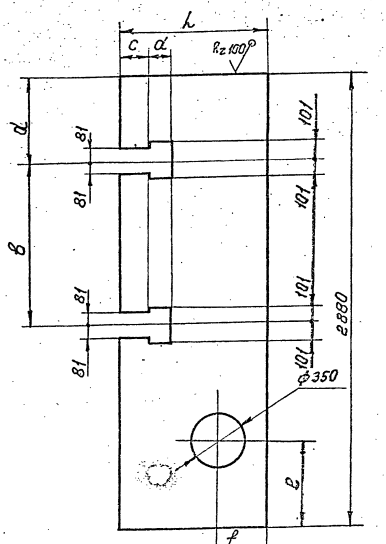

Обозначение	L	a	b	c	d	l	f	m
Т01Б 067.130.08 Б	945	540	1040	185	135	560	310	115,1
-01	755	–	–	–	–	–	–	92

Предельные отклонения размеров отверстия Н14, остальных $\pm\frac{t2}{2}$

Изм.	Лист	№ докум.	Подп.	Дата	Т01Б.007.130.085	Лист	Масса	Масшт
Разраб.	Волкова				Настил		см табл.	
Пров.	Котова					Лист	Листов 1	
Гл. констр.	Сидоров							
Н. контр.	Чекалина				Лист ромб К-ПУ-5 / Б ст 3сп ГОСТ 8568-77	Гипротехконтаж Москва		
Утв.	Кагерманов							

Инв. № подл. | Подп. и дата | Взам. инв. № | Инв. № дубл. | Подп. и дата

Серия 5.903-11 Выпуск 1-7

Формат	Зона	Поз.	Обозначение	Наименование	Кол.	Примеч.
				Документация		
А2			ТО1Б.007000.000СБ	Сборочный чертеж		
**			ТО1Б.007000.000СТ	Схема технологическая		*) Г2; А3
А2			ТО1Б.007000.000Д	Технические требования		
				Сборочные единицы		
А2		1	ТО1Б.007100.000	Блок нижний	1	
А2		2	ТО1Б.007200.000	Блок верхний	1	
А2		3	ТО1Б.007300.000	Установка гидрозатвора	1	
А2		4	ТО1Б.007401.000	Металлоконструкция	1	
		5	ТО1Б.007402.000	Металлоконструкция	1	
		6	ТО1Б.007403.000	Металлоконструкция	1	
		7	ТО1Б.007404.000	Металлоконструкция	1	

Инв.№подл. | Подп. и дата | Взам.инв.№ | Инв.№дубл. | Подп. и дата

Изм.	Лист	№докум.	Подп.	Дата	ТО1Б.007000.000		
Разраб.	Уламбаев				Крупноблочная дезаэрационно-питательная установка КБДПУ-100-120	Лит.	Лист 1	Листов 4
Пров.	Прошилов					Гипротехмонтаж Москва		
Гл.констр.	Сидоров							
Н.контр.	Ястребов							
Утв.	Логвиненко							

Копировал Смирнова — Формат А4

Формат	Зона	Поз.	Обозначение	Наименование	Кол.	Примеч.
А4		8	ТО1Б.007501.000	Трубопровод	1	
А4		9	ТО1Б.007502.000	Трубопровод	1	
А4		10	ТО1Б.007503.000	Трубопровод	1	
А4		11	ТО1Б.007504.000	Трубопровод	1	
А4		12	ТО1Б.007505.000	Трубопровод	1	
А4		13	ТО1Б.007506.000	Трубопровод	1	
А4		14	ТО1Б.007507.000	Трубопровод	1	
А3		15	ТО1Б.007508.000	Трубопровод	1	
А3		16	ТО1Б.007509.000	Трубопровод	1	

Инв.№подл. | Подп. и дата | Взам.инв.№ | Инв.№дубл. | Подп. и дата

Изм.	Лист	№докум.	Подп.	Дата	ТО1Б.007000.000	Лист 2

Копировал Смирнова — Формат А4

Формат	Зона	Поз.	Обозначение	Наименование	Кол.	Примеч.
				Стандартные изделия		
				Болты ГОСТ 7798-70		
		23		М16-6g×60.58	8	
		24		М16-6g×55.58	8	
		25		М12-6g×50.58	4	
				Гайки ГОСТ 5915-70		
		28		М16-6Н.5	16	
		29		М12-6Н.5	4	
				Шайбы ГОСТ 11371-78		
		32		16.01.08кп	16	
		33		12.01.08кп	4	
				Прокладки ГОСТ 15180-70		
		36		А-150-6	1	
		37		А-100-6	1	
		38		А-80-6	1	
		39		А-50-6	1	
				Прочие изделия		
		42		Колонна дезаэрационная ДА-100*	1	Разработана ЦКБА 6363-ТМ

Инв.№подл. | Подп. и дата | Взам.инв.№ | Инв.№дубл. | Подп. и дата

Изм.	Лист	№докум.	Подп.	Дата	ТО1Б.007000.000	Лист 3

Копировал Смирнова — Формат А4

Формат	Зона	Поз.	Обозначение	Наименование	Кол.	Примеч.
		43		Штуцер М27×2-100 3К4-35-70	2	Сборник 25 ГПАМЭ СССР
		44		Колпачок М27×2 3К4-31-75	2	Сборник 50 ГПА МЭС
		45		Прокладка 24 3К4-36-70	2	Сборник 25 ГПАЭ МЭС СССР

*Поставляет заказчик. В комплект поставки входит: гидрозатвор, охладитель выпара, регулирующие клапаны.

Инв.№подл. | Подп. и дата | Взам.инв.№ | Инв.№дубл. | Подп. и дата

Изм.	Лист	№докум.	Подп.	Дата	ТО1Б.007000.000	Лист 4

Копировал Смирнова — Формат А4

Серия 5.903-11 выпуск-1-7

Т01Б.007 000 000 СБ

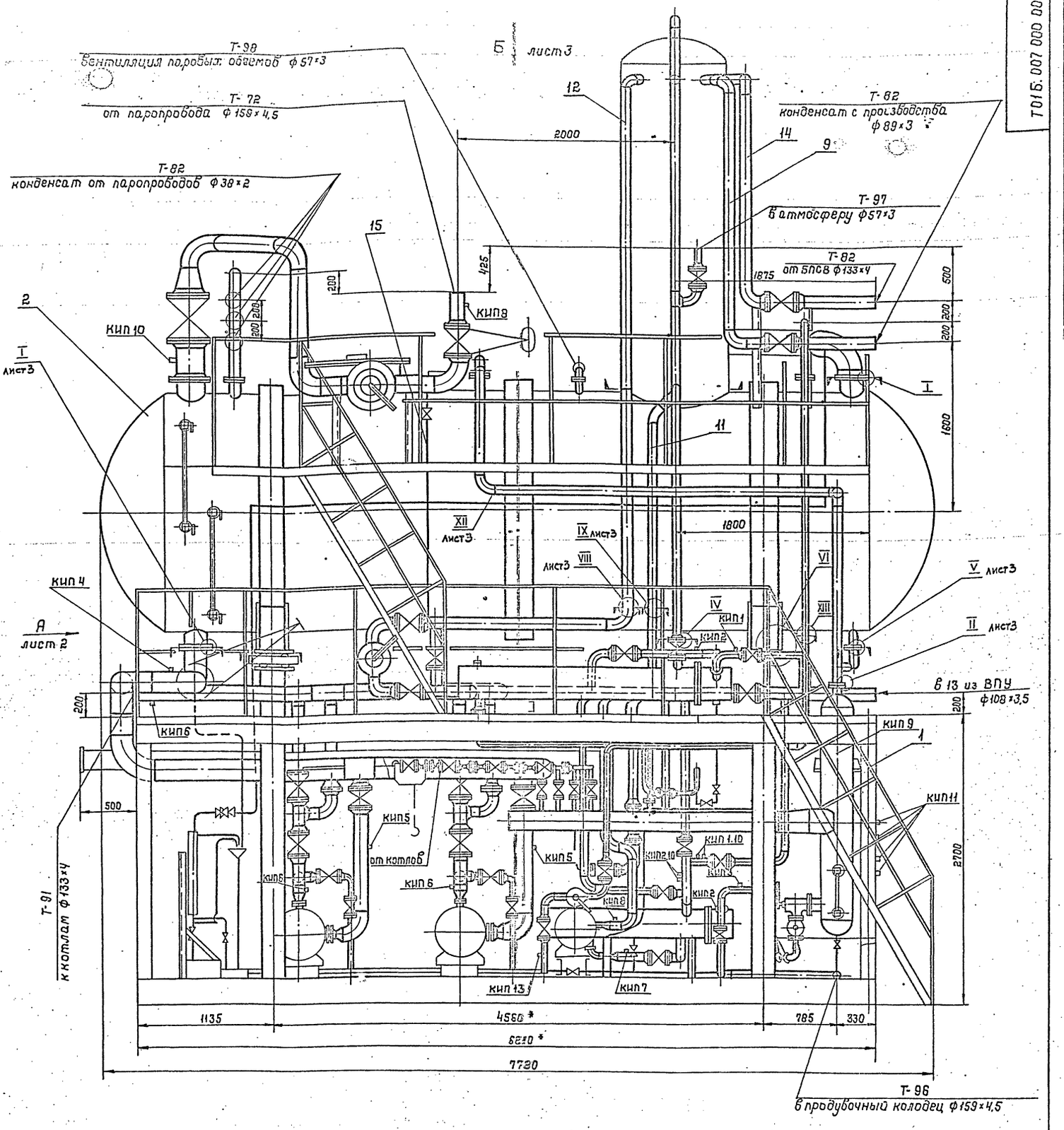

1.* Размеры для справок.
2. Неуказанные предельные отклонения размеров $\pm \frac{t_2}{2}$
3. Сварные швы по ГОСТ 16037-80 для трубопроводов по ГОСТ 5264-80 для металлоконструкции.
4. Масса нижнего блока - 11800,9 кг.
5. Масса верхнего блока - 6146,3 кг.
6. Масса установки с водой и изоляцией - 53650,0 кг

Условное обозначение:

Граница транспортабельных блоков

Изм.	Лист	N докум.	Подп.	Дата	Т01Б.007 000 000 СБ			
Разраб.		Трофимов			Крупноблочная деаэрационно-питательная установка КБДПУ-100-120 Сборочный чертеж	Лит.	Масса	Масшт.
Пров.		Сидоров					28 742,03	1:25
Гл.констр.		Сидоров				Лист 1	Листов 3	
Н.контр.		Ястребов				Гипротехмонтаж Москва		
Утв.		Кузнецов						

Инв. N подл. | Подп. и дата | Взам.инв. N | Инв. N дубл. | Подпись и дата

Вид А
М 1:25
Лист 1

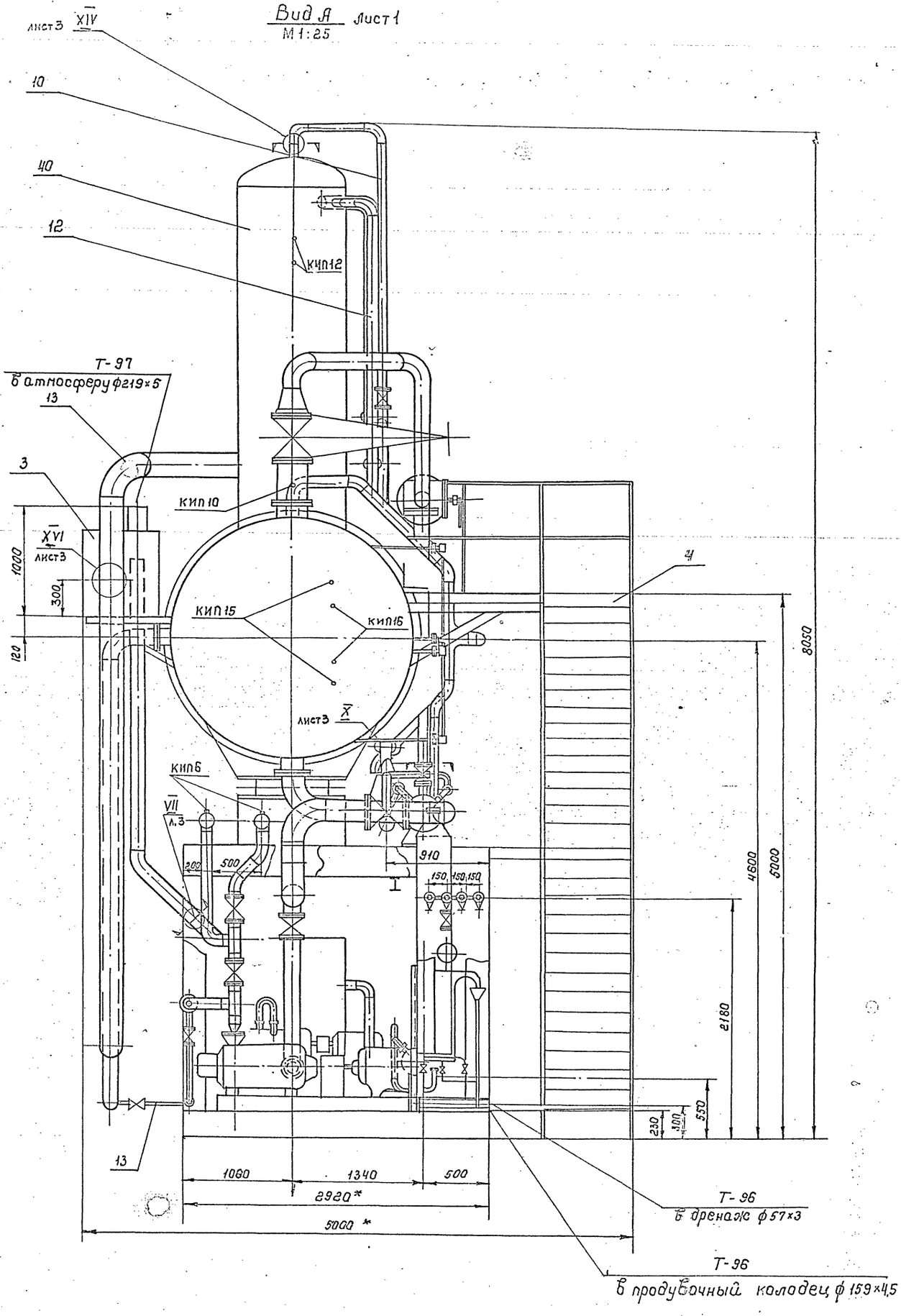

Изм.	Лист	№ докум.	Подп.	Дата	Т016-007.000.000.СБ	Лист 2

Инв. № подл. | Подп. и дата | Взам. инв. № | Инв. № дубл. | Подп. и дата

23205-19 13

Вид Б лист 1
М1:25

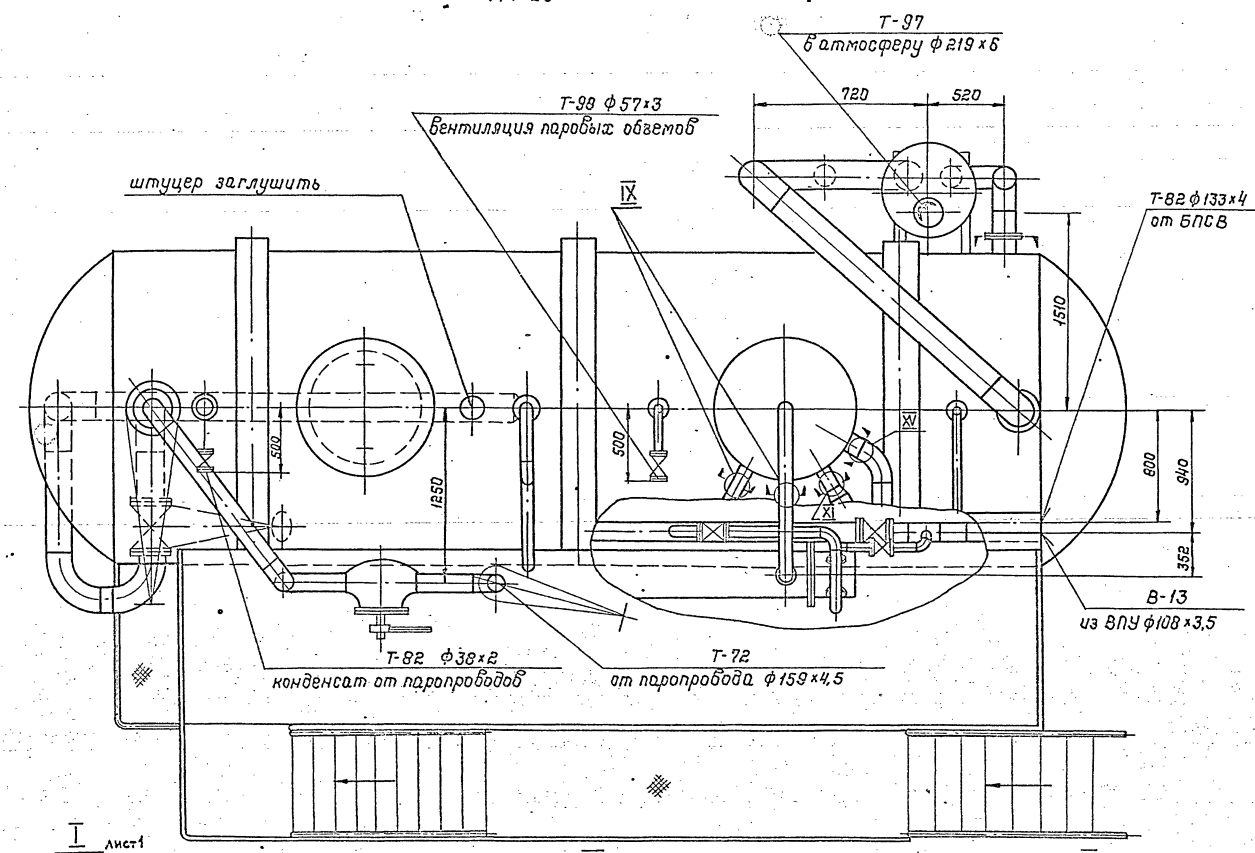

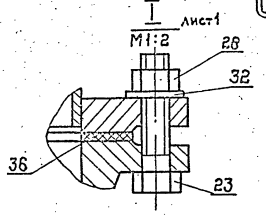

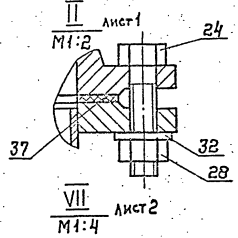

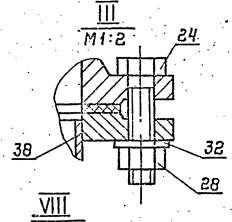

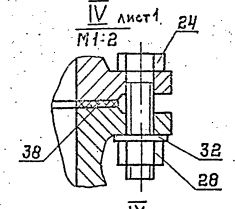

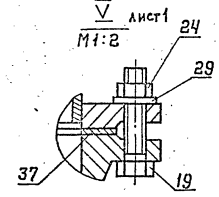

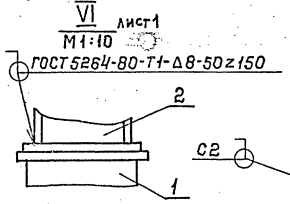

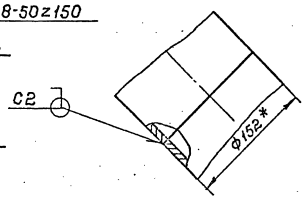

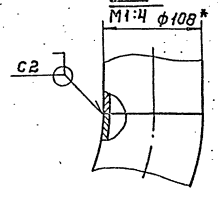

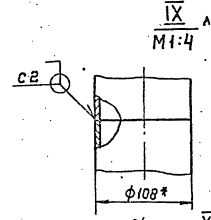

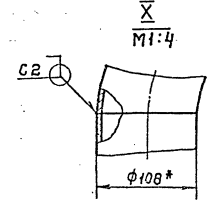

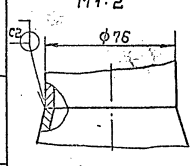

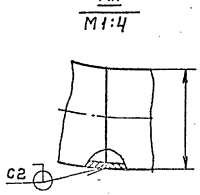

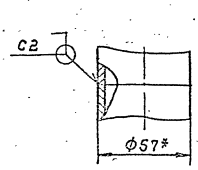

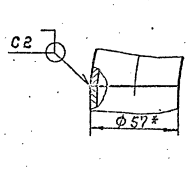

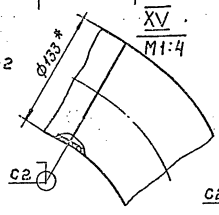

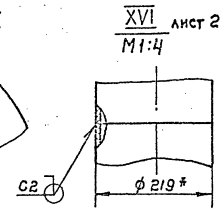

Формат	Зона	Поз.	Обозначение	Наименование	Кол.	Примечание
				Документация		
			ТП16.007.000.000СБ	Сборочный чертеж		
				Сборочные единицы		
А4		1	ТП16.007.101.000	Узел охладителя выпара 08А-8	1	
А4		2	ТП16.007.102.000	Узел теплообменника	1	
А4		3	ТП16.007.103.000	Трубопровод питательный	1	
А4		4	ТП16.007.104.000	Трубопровод всасывающий	1	
А4		5	ТП16.007.105.000	Трубопровод нагнетательный	1	
А4		6	ТП16.007.106.000	Трубопровод нагнетательный	1	

Инв.№ подл. | Подп. и дата | Взам. инв.№ | Инв.№ дубл. | Подп. и дата

Изм.	Лист	№ докум.	Подп.	Дата	ТП16.007.100.000			
Разраб.		Трофимов			Блок нижний	Лит.	Лист 1	Листов 7
Пров.		Сидоров				Гипротехмонтаж Москва		
Н. контр.		Сидоров						
Утв.		Кузнецов						

Формат А4

Формат	Зона	Поз.	Обозначение	Наименование	Кол.	Примечание
А4		7	ТП16.007.108.000	Трубопровод рециркуляционный	3	
А4		8	ТП16.007.109.000	Трубопровод рециркуляционный	1	
А4		9	ТП16.007.110.000	Узел клапана Т-33Ф	1	
А4		10	ТП16.007.111.000	Трубопровод рециркуляционный	1	
А4		11	ТП16.007.112.000	Узел клапана 6с-9-2	1	
А4		12	ТП16.007.113.000	Трубопровод теплообменника	1	
А4		13	ТП16.007.114.000	Трубопровод теплообменника	1	
А4		14	ТП16.007.115.000	Трубопровод химочищенной воды	1	
А4		15	ТП16.007.116.000	Трубопровод химочищенной воды	1	

Инв.№ подл. | Подп. и дата | Взам. инв.№ | Инв.№ дубл. | Подп. и дата

Изм. | Лист | № докум. | Подп. | Дата | ТП16.007.100.000 | Лист 2

Формат А4

Формат	Зона	Поз.	Обозначение	Наименование	Кол.	Примечание
А4		16	ТП16.007.117.000	Трубопровод всасывающий	1	
А4		17	ТП16.007.118.000	Трубопровод нагнетательный	1	
А4		18	ТП16.007.119.000	Трубопровод нагнетательный	1	
А4		19	ТП16.007.120.000	Трубопровод перелива	1	
А4		20	ТП16.007.121.000	Узел дренажный	1	
А4		21	ТП16.007.122.000	Трубопровод дренажный	1	
А4		22	ТП16.007.123.000	Трубопровод дренажный	1	
А4		23	ТП16.007.124.000	Трубопровод	2	
А4		24	ТП16.007.125.000	Трубопровод дренажный	1	
А4		25	ТП16.007.126.000	Трубопровод дренажа пароприводов	1	
А4		26	ТП16.007.127.000	Узел дренажный	1	

Инв.№ подл. | Подп. и дата | Взам. инв.№ | Инв.№ дубл. | Подп. и дата

Изм. | Лист | № докум. | Подп. | Дата | ТП16.007.100.000 | Лист 3

Формат	Зона	Поз.	Обозначение	Наименование	Кол.	Примечание
А4		27	ТП16.007.128.000	Трубопровод в БХОП	1	
А4		29	ТП16.007.129.000	Трубопровод продувки	1	
А4		30	ТП16.007.130.000	Металлоконструкция	1	
А4		31	ТП16.033.000.000	Блок холодильника отбора проб БХОП	1	
				Детали		
А4		35	ТП16.007.100.001	Заглушка	4	
				Стандартные изделия		
		75		Блок нижних точек V=2,5м³ ОСТ.34.42559-82	1	
		76		Сепаратор непрерывной продувки Ду300 ОСТ24.838.11-81	1	

Инв.№ подл. | Подп. и дата | Взам. инв.№ | Инв.№ дубл. | Подп. и дата

Изм. | Лист | № докум. | Подп. | Дата | ТП16.007.100.000 | Лист 4

Серия 5.903-11 выпуск 1-7

Формат	Зона	Поз.	Обозначение	Наименование	Кол.	Примеч.
		77		Таль 1- 0,5-3		
				ГОСТ 2799-75		
		82		Кошка 0,5Л		
				ГОСТ 47-63.		
		40		Болты ГОСТ 7798-70		
				М 12-6д×46,58		
		41		М16-6д×55,58	16	
		42		М20-6д×65,58	8	
		43		Шпильки ГОСТ 9066-75		
				АМ 20×110.40.35.11.2	32	
				Гайки ГОСТ 5915-70		
		50		М22-6Н.5	20	
		51		М16-6Н.5	16	
		52		М20-6Н.5	8	
		53				
				Гайки ГОСТ 9064-75		
		53		АМ20.40.II.2	96	

Инв. № подл. | Подп. и дата | Взам. инв. № | Инв. № дубл. | Подп. и дата

Изм. | Лист | № докум. | Подп. | Дата

Т01Б.007.100.000

Лист 5

Формат А4

Формат	Зона	Поз.	Обозначение	Наименование	Кол.	Примеч.
				Шайбы ГОСТ 11371-76		
		57		12.01.08 КП	20	
		58		16.01.08 КП	16	
		59		20.01.08 КП	104	
				Прокладки ГОСТ 15180-70		
		64		А-80-64	6	
		65		А-65-6	1	
		66		Б-65-6	4	
		67		А-80-10	4	

Инв. № подл. | Подп. и дата | Взам. инв. № | Инв. № док. | Подп. и дата

Изм. | Лист | № докум. | Подп. | Дата

Т0Б.007.100.000

Лист 6

Формат А4

Формат	Зона	Поз.	Обозначение	Наименование	Кол.	Примеч.
				Прочие изделия		
		73		Насос ЦНСГ-60-198с		
				электродвигателем		
				4А225М-2	2	
				ТУ24.08.1033-80		
		74		Насос КС12-50/2 с		
				электродвигателем		
				4А100L-2	1	
				ТУ26-06-807-73		
		78		Патрубок		Сборник 74 ПНА ННСССР
				3К4-99-74	4	
		79		Штуцер М20×1,5-50		
				3К4-46-76	1	Сборник 25 ПНА ННСССР
		80		Колпачок М20×1,5		
				3К4-31-75	1	Сборник 25 ПНА ННСССР
		81		Прокладка 18		
				3К4 36-76	1	Сборник 25 ПНА ННСССР

Инв. № подл. | Подп. и дата | Взам. инв. № | Инв. № дубл. | Подп. и дата

Изм. | Лист | № докум. | Подп. | Дата

Т01Б.007.100.000

Лист 7

Т01Б.007.100.001

Rz 80 (√)

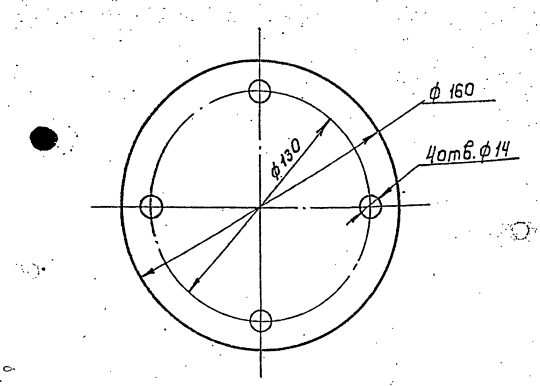

1. Предельные отклонения размеров $\pm \frac{t_2}{2}$
2. Острые кромки притупить

Инв. № подл. | Подп. и дата | Взам. инв. № | Инв. № дубл. | Подп. и дата

Изм. | Лист | № докум. | Подп. | Дата

Разраб. Сташков

Пров. Трофимов

Гл. контр. Соборов

Н. контр. Ястребов

Утв. Кагановский

Т01Б.007.100.001.

Заглушка.

Лит	Масса	Масштаб
	0,33	1:2

Лист | Листов 1

Лист Б-ПН-3 ГОСТ 19903-74

Вст3сп6-I-ТУ14-1-3023-80

Гипротехмонтаж/с Москва

Серия 5.903-11 Выпуск 1-7

Т01Б.007.100.000 СБ

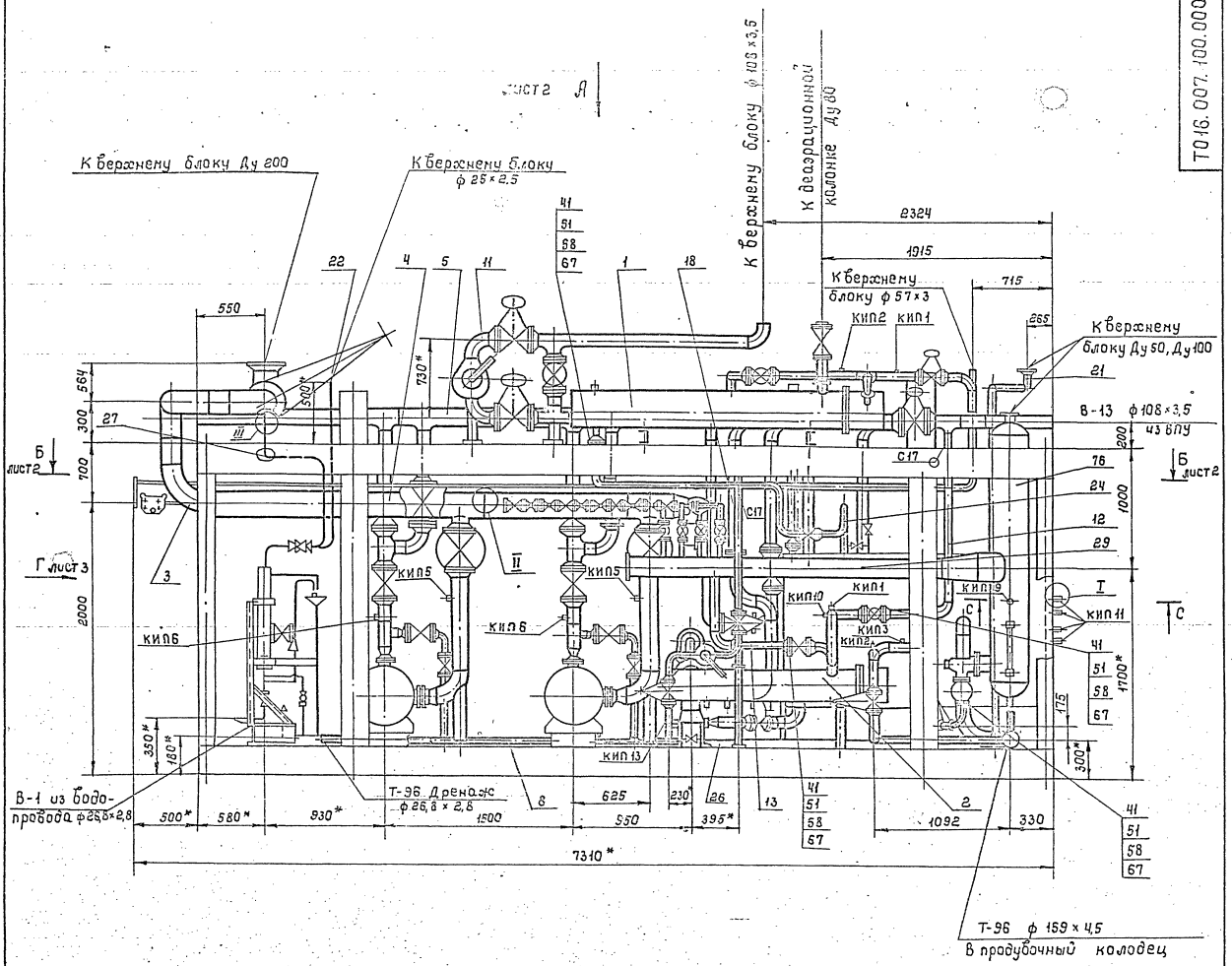

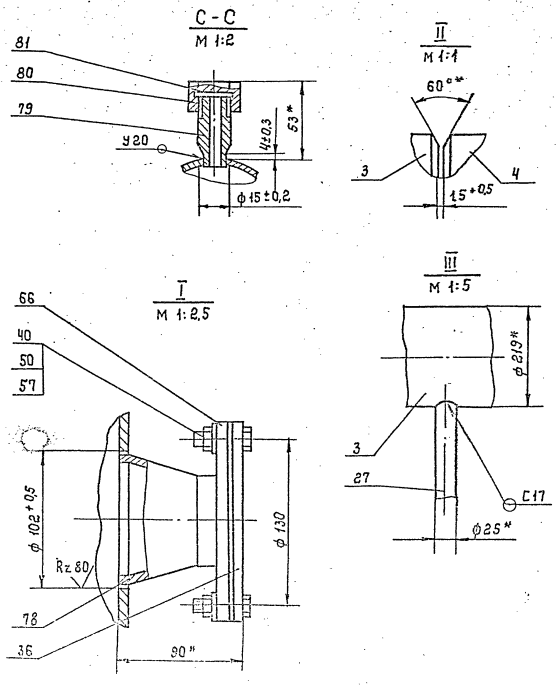

1. Сварные швы по ГОСТ 16037-80 для трубопроводов и по ГОСТ 5264-80 для металлоконструкций.
2. Неуказанные предельные отклонения размеров $\pm \frac{t_2}{2}$.
3. *Размеры для справок.

Изм.	Лист	№ докум.	Подп.	Дата	Т01Б.007.100.000 СБ		
Разраб.		Гоголинов			Блок нижний. Сборочный чертеж	Лит.	Масса	Масштаб
Пров.		Сидоров				-	11800,9	1:25
Гл. конс.		Сидоров				Лист 1	Листов 4	
Н. контр.		Ястребов				Гипротеннонтаж Москва		
Утв.		Калинин						

Инв. № подл. | Подп. и дата | Взам. инв. № | Инв. № дубл. | Подп. и дата

Вид А лист 1

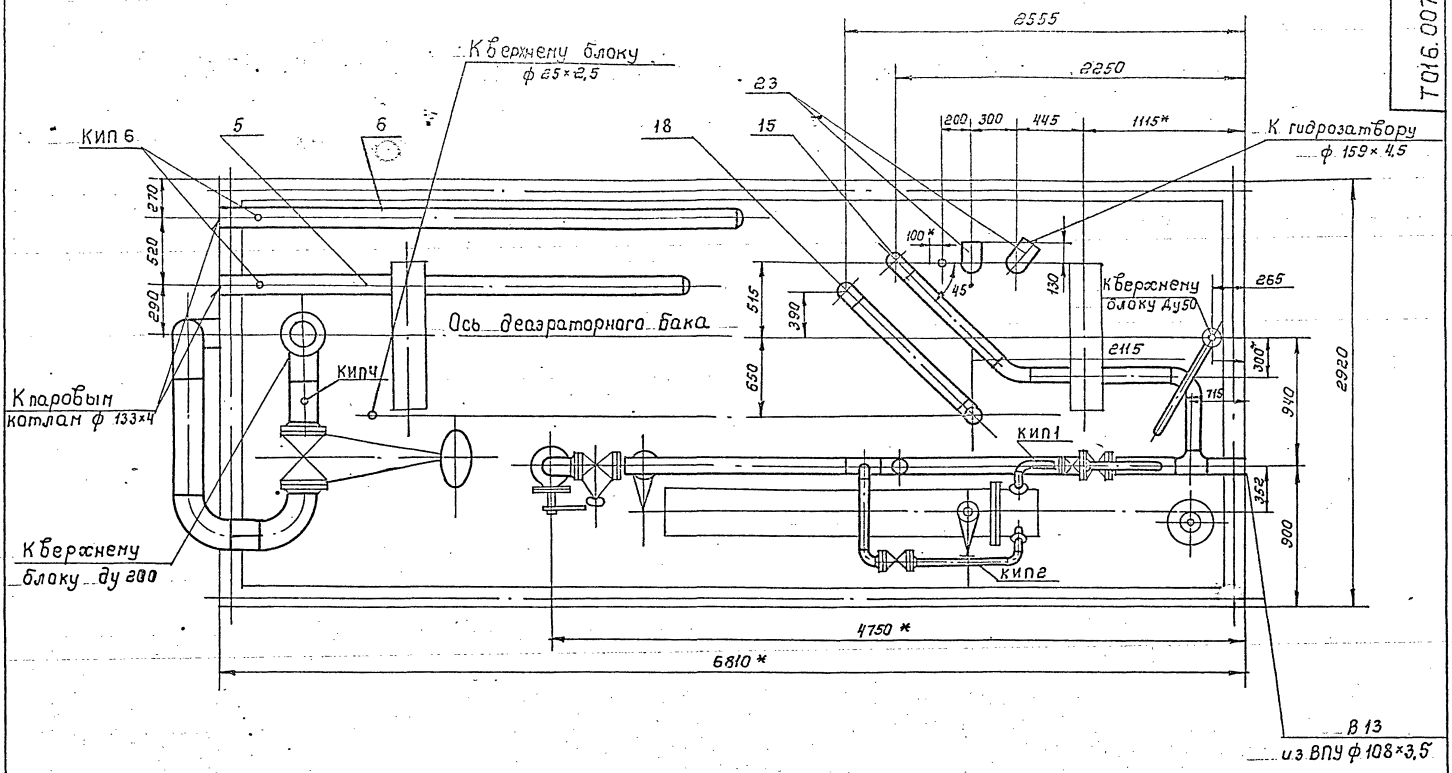

Б-Б лист 1

В лист 3

Е лист 4

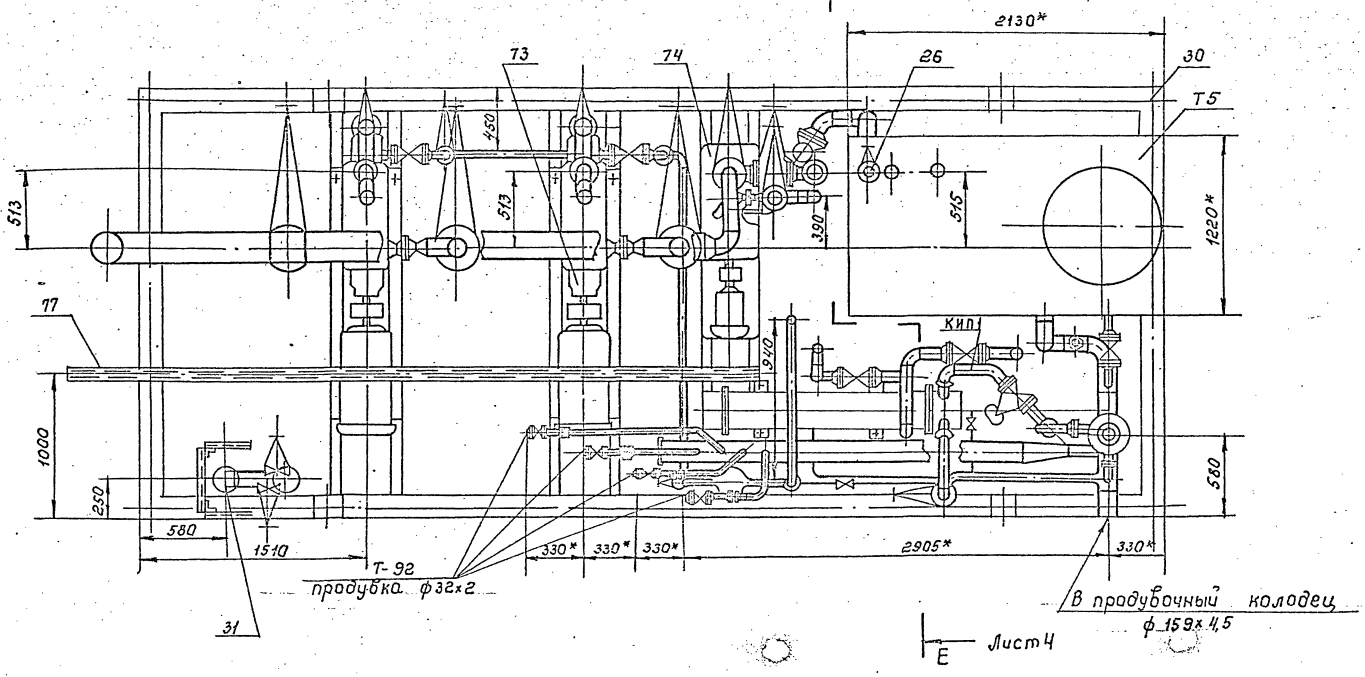

Инв. № подл. | Подп. и дата | Взам. инв. № | Инв. № дубл. | Подп. и дата

Вид В лист 2

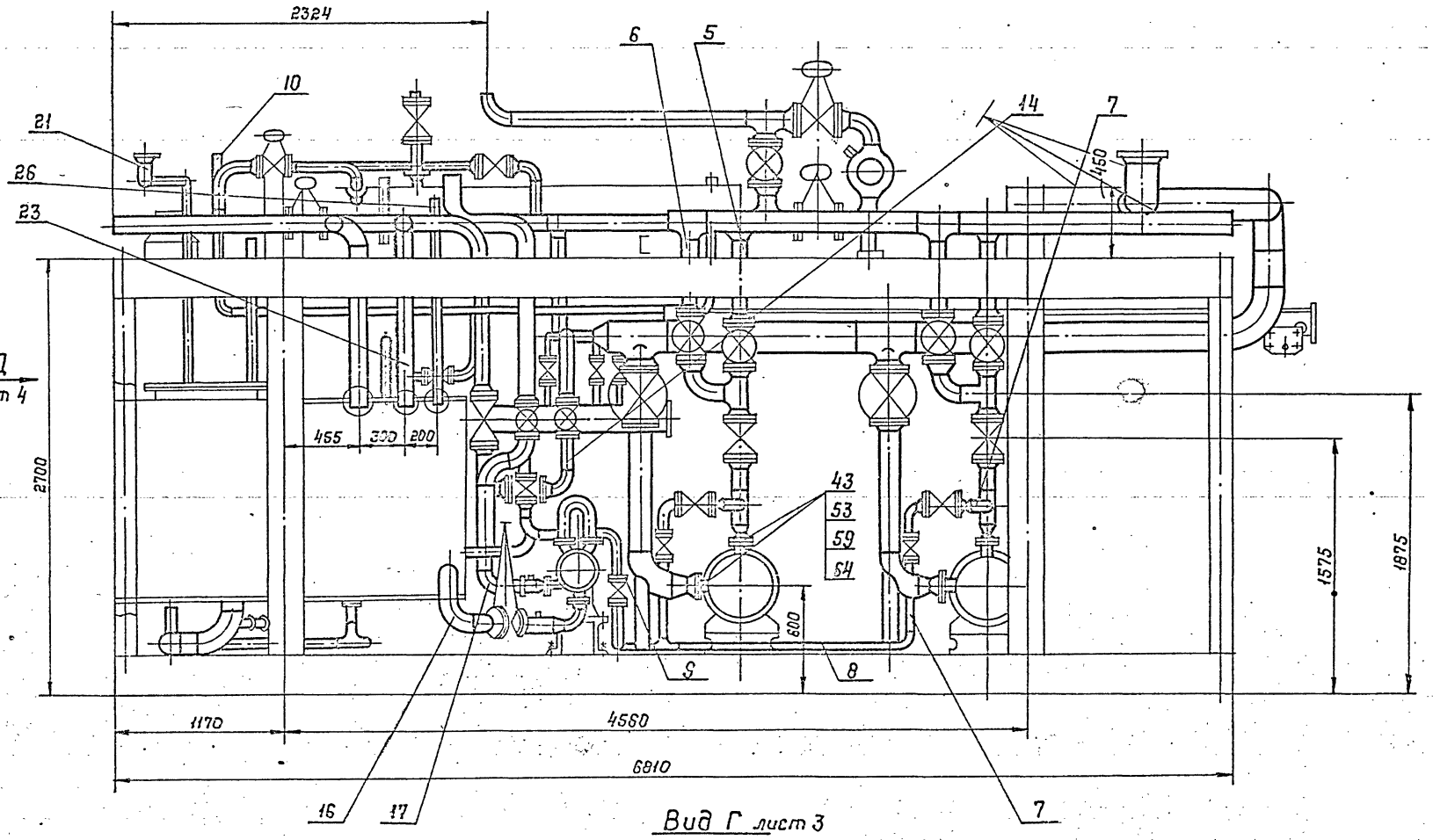

Вид Г лист 3

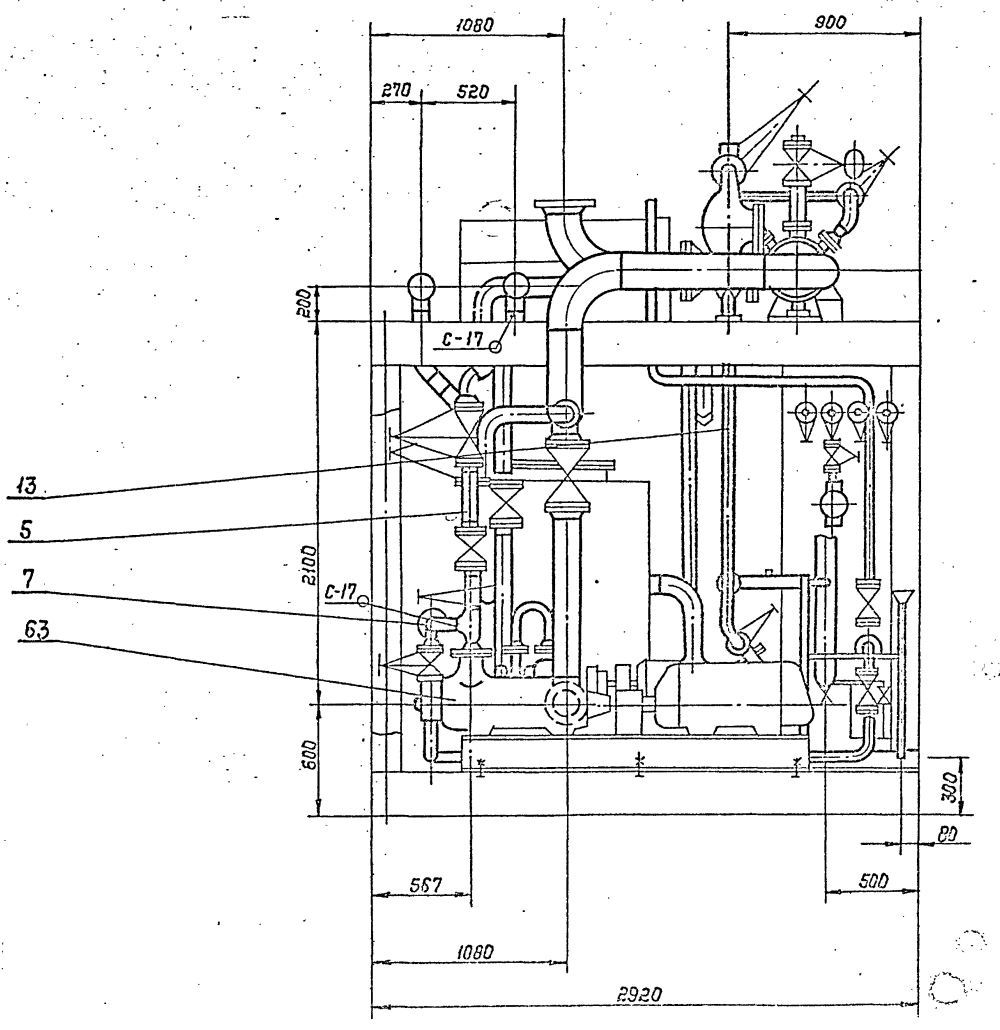

Инв.№ подл.	Подп. и дата	Взам. инв.№	Инв.№ дубл.	Подп. и дата

Изм.	Кол. уч.	Лист	№ док.	Подп.	Дата

Т 016. 007 100. 000 СБ

Лист 3

Вид Д лист 3

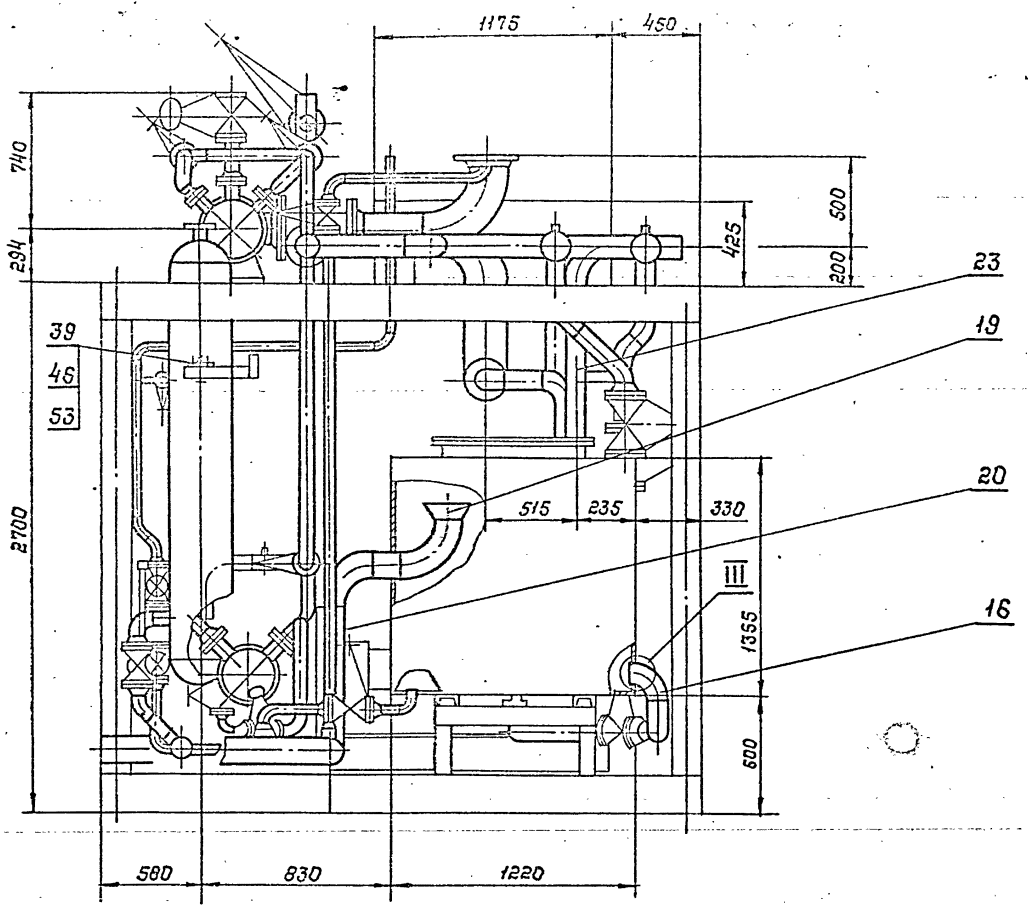

Е-Е лист 2

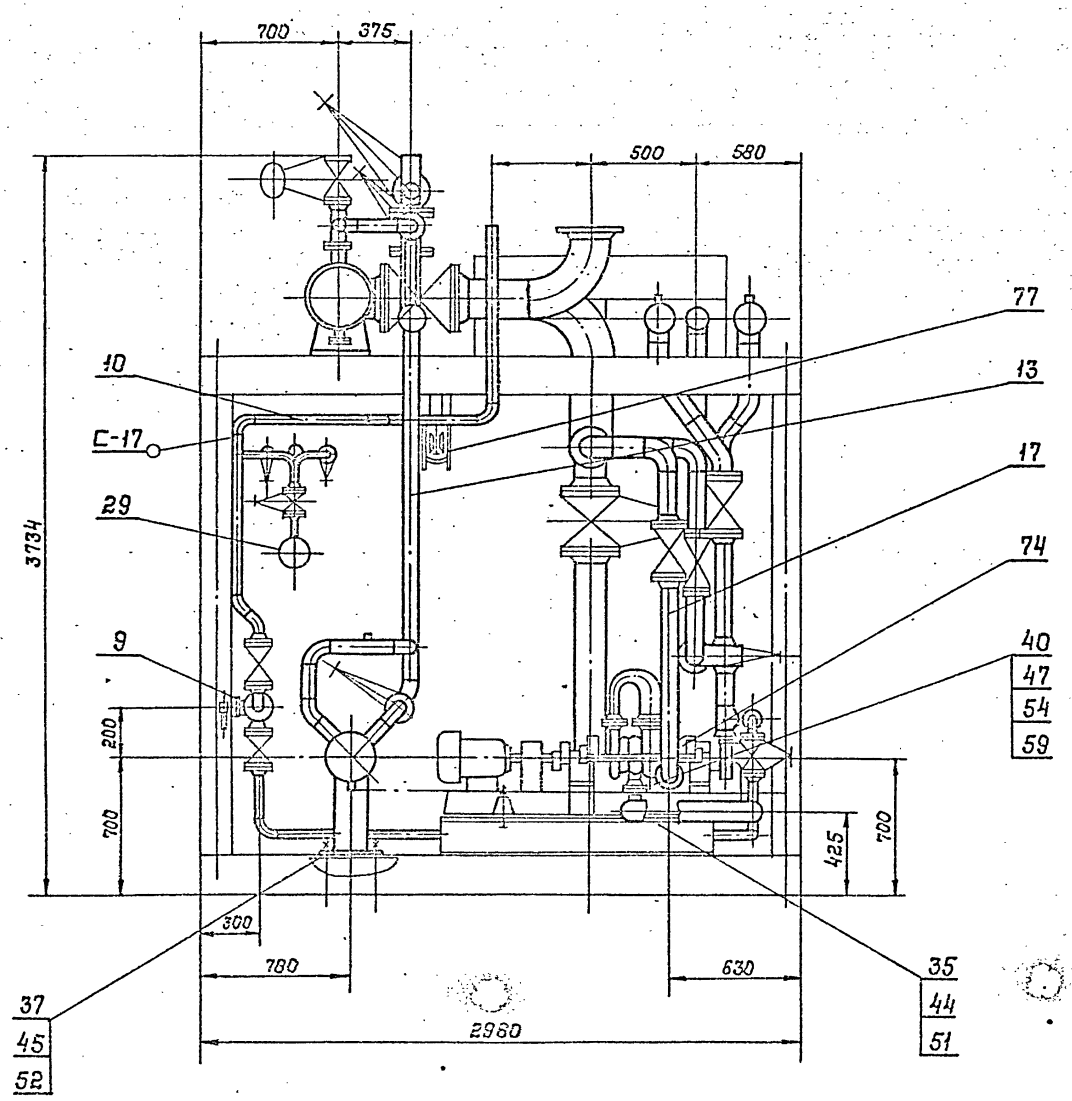

Серия 5.903-11 Выпуск 1-7

Формат	Зона	Поз.	Обозначение	Наименование	Кол.	Примеч.
				Документация		
А2			ТО1Б.008.101.000 СБ	Сборочный чертеж		
				Детали		
А4		1	ТО1Б.008.101.001	Патрубок	1	
А4		2	ТО1Б.008.101.001-01	Патрубок	1	
А4		3	ТО1Б.008.101.002	Патрубок	1	
А4		4	ТО1Б.008.101.003	Тройник	1	
Б4		5	ТО1Б.008.101.004	Патрубок		
				Труба 108×3,5 ГОСТ 10704-76 / В-ВСт3сп ГОСТ 10704-76		
				ℓ = 1204-24	1	10,9кг
Б4		6	ТО1Б.008.101.005	Патрубок		
				Труба 89×3 ГОСТ 10704-76 / В-ВСт3сп ГОСТ 10705-80		
				ℓ = 464-16	1	3кг
Б4		7	ТО1Б.008.101.006	Патрубок		
				Труба 89×3 ГОСТ 10704-76 / В-ВСт3сп ГОСТ 10705-80		
				ℓ = 246-16	2	1,6кг
Б4		8	ТО1Б.008.101.007	Патрубок		
				Труба 108×3,5 ГОСТ 10704-76 / В-ВСт3сп ГОСТ 10705-80		
				ℓ = 300-16	1	2,7кг

Инв.№ подл. | Подпись и дата | Взам. инв.№ | Инв.№ дубл. | Подпись и дата

Изм.	Лист	N докум.	Подп.	Дата	ТО1Б 007 101 000		
Разраб.		Комолова			Узел охладителя выпара ОВА-8	Лит.	Лист 1 / Листов 3
Пров.		Трофимов				Гипротехмонтаж Москва	
Н.контр.		Ястребов					
Утв.		Котормачев					

Формат А4

Формат	Зона	Поз.	Обозначение	Наименование	Кол.	Примеч.
Б4		9	ТО1Б.008.101.008	Патрубок		
				Труба 89×3 ГОСТ 10704-76 / Б-ВСт3сп ГОСТ 10705-80		
				L = 90	1	0,57кг
				Стандартные изделия		
		10		Отвод 90° 89×3,5		
				ГОСТ 17375-83	5	
		11		Тройник 108×4-89×4		
				ГОСТ 17376-83	3	
				Переходы ГОСТ 17378-83		
		12		К 89×3,5-57×3	2	
				Фланцы ГОСТ 12821-80		
		13		1-100-10 ВСт3сп2	2	
		14		1-80-10 ВСт3сп2	8	
				Болты ГОСТ 7798-70		
		15		М16-6g×65.58	16	
		16		М16-6g×60.58	24	
		17		Гайки М16-6Н.5	40	
				ГОСТ 5915-70		
		18		Шайбы 16.01.08 кп	40	
				ГОСТ 11371-78		
				Прокладки ГОСТ 15180-70		
		19		А-100-10	2	
		20		А-80-10	5	

Инв.№ подл. | Подпись и дата | Взам. инв.№ | Инв.№ дубл. | Подпись и дата

Изм.	Лист	N докум.	Подп.	Дата	ТО1Б.007.101.000	Лист 2

Формат А4

Формат	Зона	Поз.	Обозначение	Наименование	Кол.	Примеч.
				Задвижки 30ч6бр		
				ГОСТ 10194-78		
		21		Ду 100 Ру 10	1	39,5кг
		22		Ду 80 Ру 10	3	29кг
		23		Муфта 25 ГОСТ 8966-75	1	0,163кг
		24		Контргайка 25 ГОСТ 8968-75	1	0,076кг
		25		Сгон 25 ГОСТ 8969-75	1	0,243кг
				Вентили 15кч 18п		
				ГОСТ 18161-72		
		26		Ду 25 Ру 16	1	1,4кг
		27		Ду 15 Ру 16	2	0,7кг
		28		Бобышка БП1-М27×2-55		
				ОСТ 36-7-74	2	
				Прочие изделия		
		29		Пробка П-М27×2		
				ТУ36.1144-75	2	
		30		Прокладка ПП 28×42 УХЛ2		
				ТУ36 1103-82	2	
		31		Охладитель выпара		
				ОВА-8		
				ТУ 24-3-14-70-66	1	

Инв.№ подл. | Подпись и дата | Взам. инв.№ | Инв.№ дубл. | Подпись и дата

Изм.	Лист	N докум.	Подп.	Дата	ТО1Б 007 101 000	Лист 3

ТО1Б.007 118.001

Rz160 / (√)

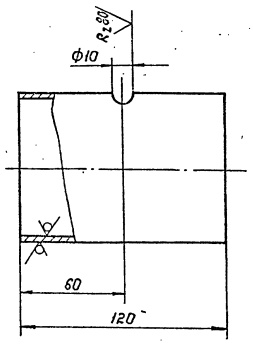

Неуказанные предельные отклонения размеров $\pm \frac{t_2}{2}$

Инв.№ подл. | Подпись и дата | Взам. инв.№ | Инв.№ дубл. | Подпись и дата

Изм.	Лист	N докум.	Подп.	Дата	ТО1Б.007 118.001			
Разраб.		Комолова			Патрубок	Лит.	Масса 0,88	Масштаб 1:2
Пров.		Трофимов					Лист	Листов 1
Н.контр.		Ястребов			Труба 89×3,5 ГОСТ 8732-78 / ВСт3сп ГОСТ 8731-74	Гипротехмонтаж Москва		
Утв.		Котормачев						

Т 01Б.007 101 000 СБ

Серия 5.903-11 Выпуск 1-7

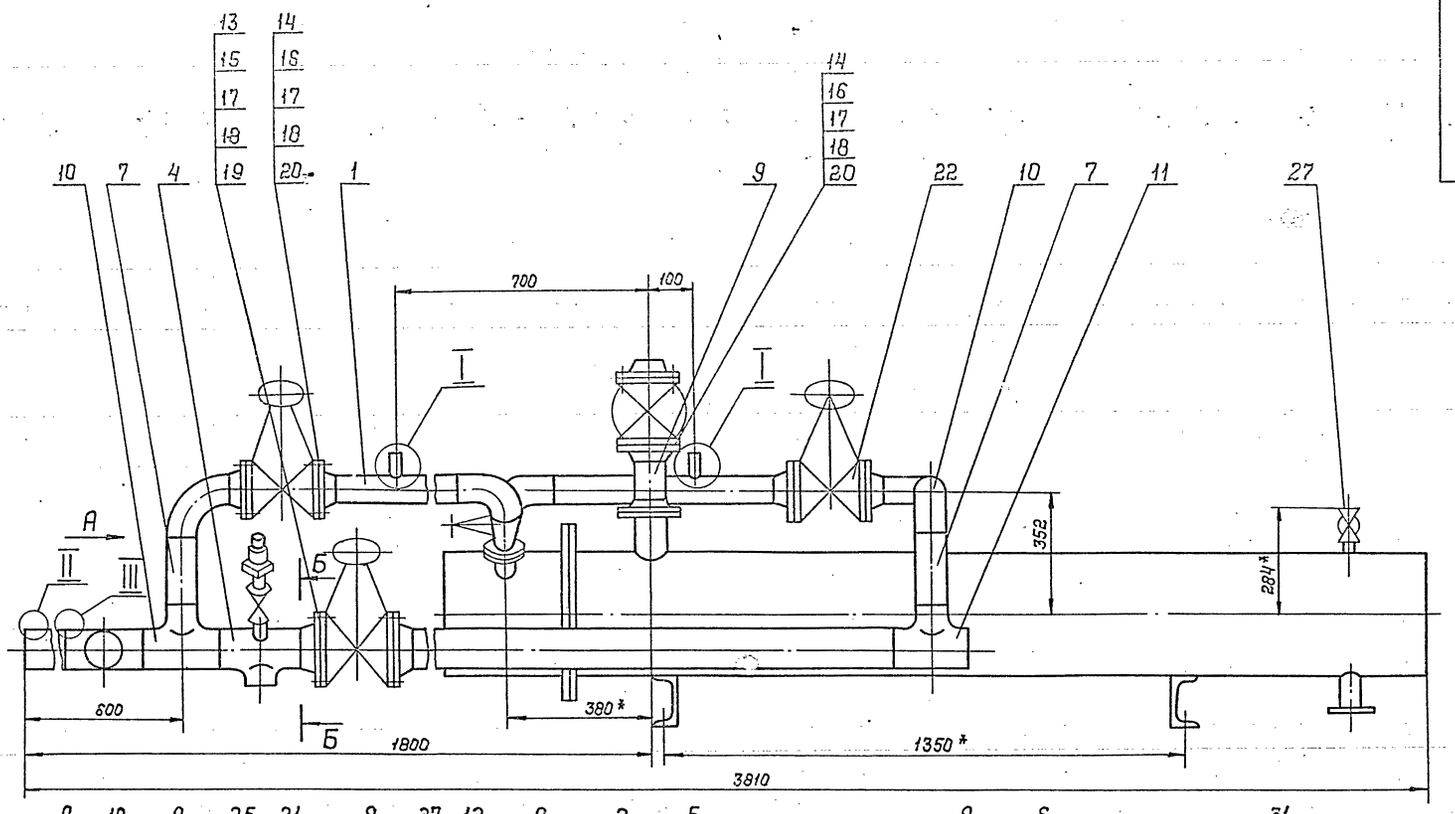

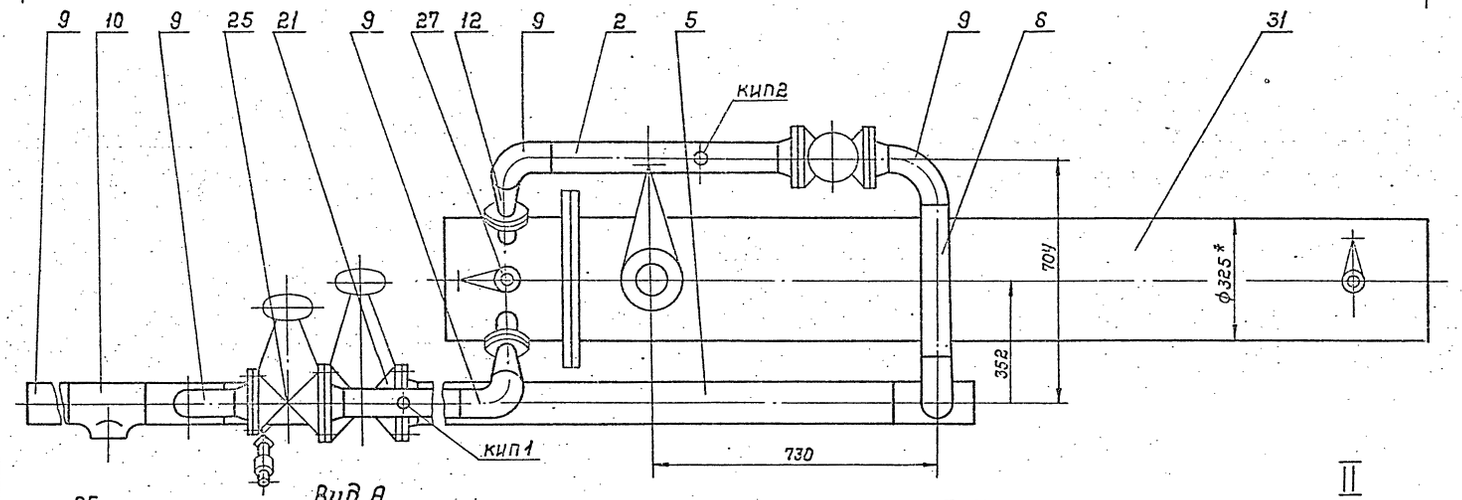

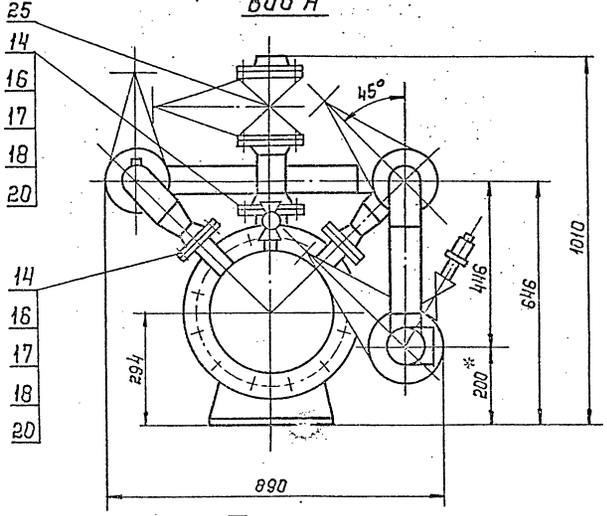

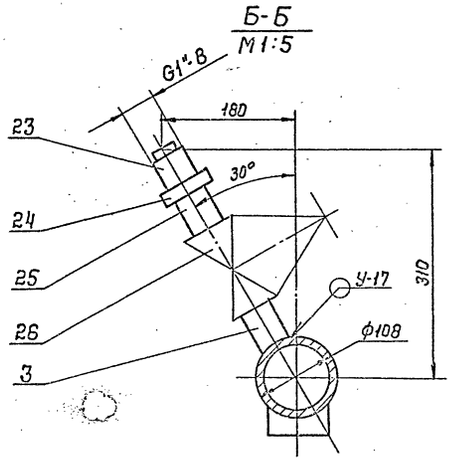

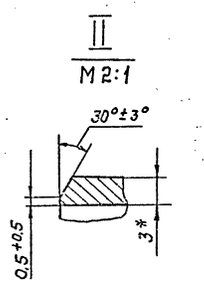

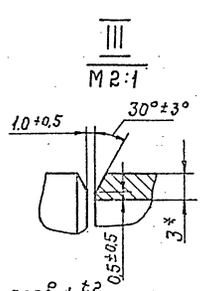

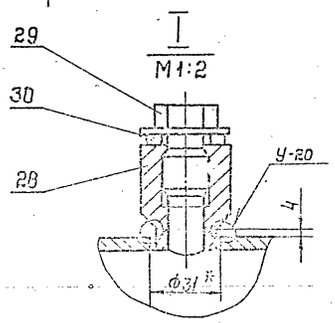

1. Неуказанные предельные отклонения размеров $\pm \frac{t2}{2}$
2. Сварные швы по ГОСТ 16037-80
3.* Размеры для справок

					Т 01Б 007 101.000 СБ			
Изм.	Лист	N докум.	Подп.	Дата	Узел охладителя выпара ОВА-8 Сборочный чертеж	Лит.	Масса	Масштаб
Разраб.		Трофимов					224,1	1:10
Пров.		Сидоров				Лист	Листов 1	
Н.контр.		Остребов				Гипротехмонтаж Москва		
Утв.		Кузнецов						

Инв. N подл. | Подпись и дата | Взам. инв. N | Инв. N дубл. | Подпись и дата

Серия 5.903-11 Выпуск 1-7

Инв.№ подл. | Подп. и дата | Взам.инв.№ | Инв.№ дубл. | Подп. и дата

Т015.007.101.001

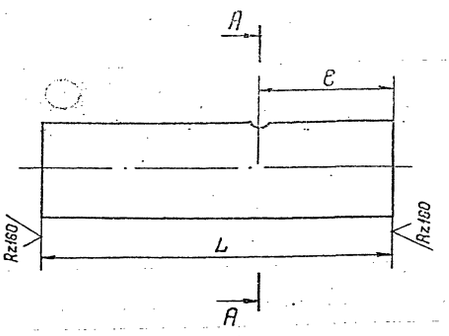

Обозначение	Размеры, мм			Масса, кг
	L	ℓ	d	
Т015.007.101.001	276	200	31	1,8
-01	566	206	31	3,6

Неуказанные предельные отклонения размеров $\pm \frac{t_2}{2}$

Изм.	Лист	№ докум.	Подп.	Дата	Т015.007.101.001	Лит.	Масса	Масшт.
Разраб.		Комолова			Патрубок		см. табл.	1:4
Пробер.		Трофимов				Лист	Листов 1	
Гл.констр.		Сидоров						
Н.контр.		Молоткова			Труба 89×3 ГОСТ 10704-76 / В-ВСт3сп ГОСТ 10705-80	Гипротехмонтаж Москва		
Утв.		Катеринина						

Формат А4

Т015.007.101.002

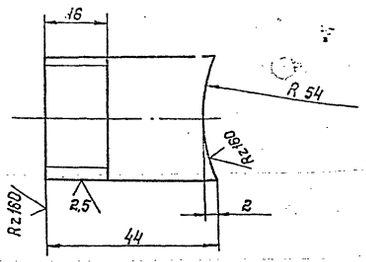

Неуказанные предельные отклонения размеров $\pm \frac{t_2}{2}$

Изм.	Лист	№ докум.	Подп.	Дата	Т015.007.101.002	Лит.	Масса	Масшт.
Разраб.		Комолова			Патрубок		0,1	1:1
Пробер.		Трофимов				Лист	Листов	
Гл.констр.		Сидоров						
Н.контр.		Молоткова			Труба 25×2,8 ГОСТ 3262-75	Гипротехмонтаж Москва		
Утв.		Катеринина						

Формат А4

Т015.007.104.000

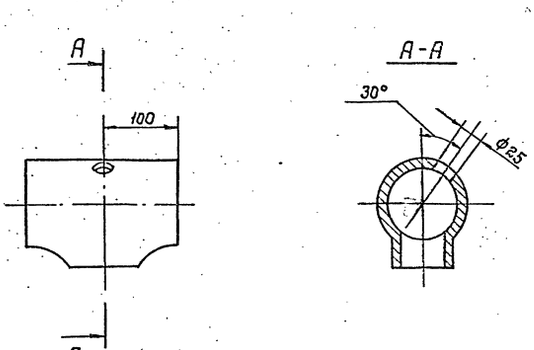

Неуказанные предельные отклонения размеров $\pm \frac{t_2}{2}$

Изм.	Лист	№ докум.	Подп.	Дата	Т015.007.101.003	Лит.	Масса	Масшт.
Разраб.		Комолова			Тройник		3,1	1:5
Пробер.		Трофимов				Лист	Листов 1	
Гл.констр.		Сидоров						
Н.контр.		Молоткова			Тройник 108×4-76×3,5 ГОСТ 17376-83	Гипротехмонтаж Москва		
Утв.		Катеринина						

Формат А4

Т015.007.110.001

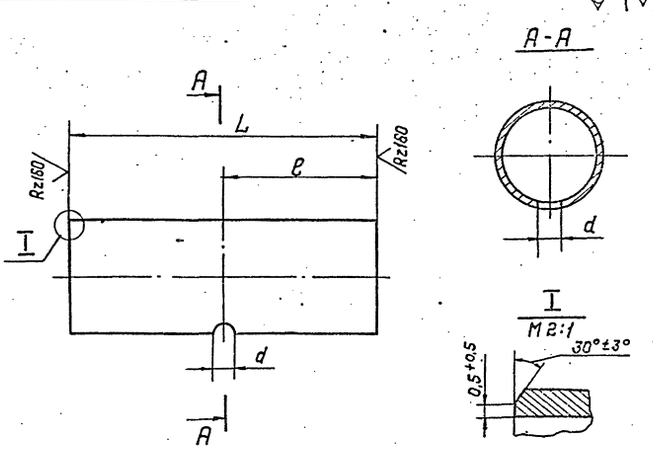

Обозначение	Размеры, мм			Материал	Масса, кг
	L	ℓ	d		
Т015.007.110.001	220	120	21,3	Труба 57×3 ГОСТ 10704-76 / В-ВСт3сп ГОСТ 10705-80	0,88
-01	120	60	10		0,48

Неуказанные предельные отклонения размеров $\pm \frac{t_2}{2}$

Изм.	Лист	№ докум.	Подп.	Дата	Т015.007.110.001	Лит.	Масса	Масшт.
Разраб.		Комолова			Патрубок		см. табл.	1:2
Пробер.		Трофимов				Лист	Листов 1	
Гл.констр.		Сидоров						
Н.контр.		Петрова			см. таблицу	Гипротехмонтаж Москва		
Утв.								

Серия 5.903-11 выпуск 1-7

Формат	Зона	Поз.	Обозначение	Наименование	Кол.	Примеч.
				Документация		
А2			Т01Б 007 102 000	Сборочный чертеж		
				Детали		
А4		1	Т01Б 007 102 001	Патрубок	1	
А4		2	Т01Б 007 102 002	Патрубок	1	
А4		3	Т01Б 007 102 003	Патрубок	1	
А4		4	Т01Б 007 102 003-01	Патрубок	1	
А4		5	Т01Б.007 102 004	Патрубок	1	
А4		6	Т01Б.007 102 005	Патрубок	1	
А4		7	Т01Б.007 102 006	Патрубок	1	
А4		8	Т01Б.007 102 007	Отвод	1	
Б4		9	Т01Б.007 102 008	Патрубок		
				Труба 89×3 ГОСТ 10704-76		
				В-ВСт3сп ГОСТ 10705-80		
				ℓ= 380-1.6	1	2,4кг
Б4		10	Т01Б.008 102.009	Патрубок		
				Труба 89×3 ГОСТ 10704-76		
				В-ВСт3сп ГОСТ 10705-80		
				ℓ= 370-1.6	1	2,35кг
Б4		11	Т01Б.008 102 010	Патрубок		
				Труба 89×3 ГОСТ 10704-76		
				В-ВСт3сп ГОСТ 10705-80		
				ℓ= 190-1	1	1,2кг

Подпись и дата | Инв. N дубл. | Взам. инв. N | Подпись и дата | Инв. N подл.

Изм.	Лист	N докум.	Подп.	Дата
Разраб.	Комолова			
Пров.	Трофимов			
Н.контр.	Молоткова			
Утв.	Кагерманян			

Т01Б. 007 102 000

Узел теплообменника

Лит.	Лист	Листов
	1	4

Гипротехмонтаж Москва

Формат А4

Формат	Зона	Поз.	Обозначение	Наименование	Кол.	Примеч.
Б4		12	Т01Б 007 102 011	Патрубок		
				Труба 89×3 ГОСТ 10704-76		
				В-ВСт3сп ГОСТ 10705-80		
				ℓ = 90-0.6	1	0,6кг
Б4		13	Т01Б 007 102 012	Патрубок		
				Труба 89×3 ГОСТ 10704-76		
				В-ВСт3сп ГОСТ 10705-80		
				ℓ= 150-1.0	1	1кг
Б4		14	Т01Б 007 102 013	Патрубок		
				Труба 89×3 ГОСТ 10704-76		
				В-ВСт3сп ГОСТ 10705-80		
				ℓ= 120-1.0	1	0,8кг
				Стандартные изделия		
				Отводы ГОСТ 17375-83		
		15		90° 89×3,5	9	
		16		45° 89×3,5	2	
		17		Фланец 1-80-10 ВСт3сп2		
				ГОСТ 12821-80	9	
		18		Болт М16-6g 55.58		
				ГОСТ 7798-70	32	
		19		Гайка М16-6Н.5		
				ГОСТ 5915-70	32	

Подпись и дата | Инв. N дубл. | Взам. инв. N | Подпись и дата | Инв. N подл.

Изм.	Лист	N докум.	Подп.	Дата

Т01Б. 007. 102. 000

Лист 2

Формат А4

Формат	Зона	Поз.	Обозначение	Наименование	Кол.	Примеч.
		20		Шайба 16.01.08 кп		
				ГОСТ 11371-78	32	
		21		Прокладка 1-80-10		
				ГОСТ 15180-70	8	
		22		Задвижка 30ч 6бр		
				Ду80 Ру10 ГОСТ 8437-75	4	
		23		Муфта 15 ГОСТ 8966-75	2	
		24		Контргайка 15 ГОСТ 8968-75	2	
		25		Нипель 15 ГОСТ 8967-75	2	
		26		Вентиль 15 кч 18п1		
				Ду15 Ру16 ГОСТ 18161-72	2	
		27		Бобышка БП1-М27×2-55		
				ОСТ 36.7-74	4	
				Прочие изделия		
		28		Прокладка ПП20×42 УХЛ2		
				ТУ36.1103-82	4	

Подпись и дата | Инв. N дубл. | Взам. инв. N | Подпись и дата | Инв. N подл.

Изм.	Лист	N докум.	Подп.	Дата

Т01Б. 007. 102.000

Лист 3

Формат	Зона	Поз.	Обозначение	Наименование	Кол.	Примеч.
		29		Пробка ПМ27×2 У3		
				ТУ36.1144-83	4	
		30		Штуцер М20×1,5-50		
				3кч-33-76	2	Сборник 25 ПМА ММС СССР
		31		Прокладка 18		
				3кч-36-76	2	Сборник 25 ПМА ММС СССР
		32		Колпачок М20×1,5		
				3кч-31-76	2	Сборник 50 ПМА ММС СССР
		33		Теплообменник водяной		
				F=5 м²		
				Ду250 Ру10 Q 20-40 т/час		
				ТУ 108-869-79	1	

Подпись и дата | Инв. N дубл. | Взам. инв. N | Подпись и дата | Инв. N подл.

Изм.	Лист	N докум.	Подп.	Дата

Т01Б. 007. 102.000

Лист 4

Серия 5.903-11 выпуск 1-7

Т016.007.102.000 СБ

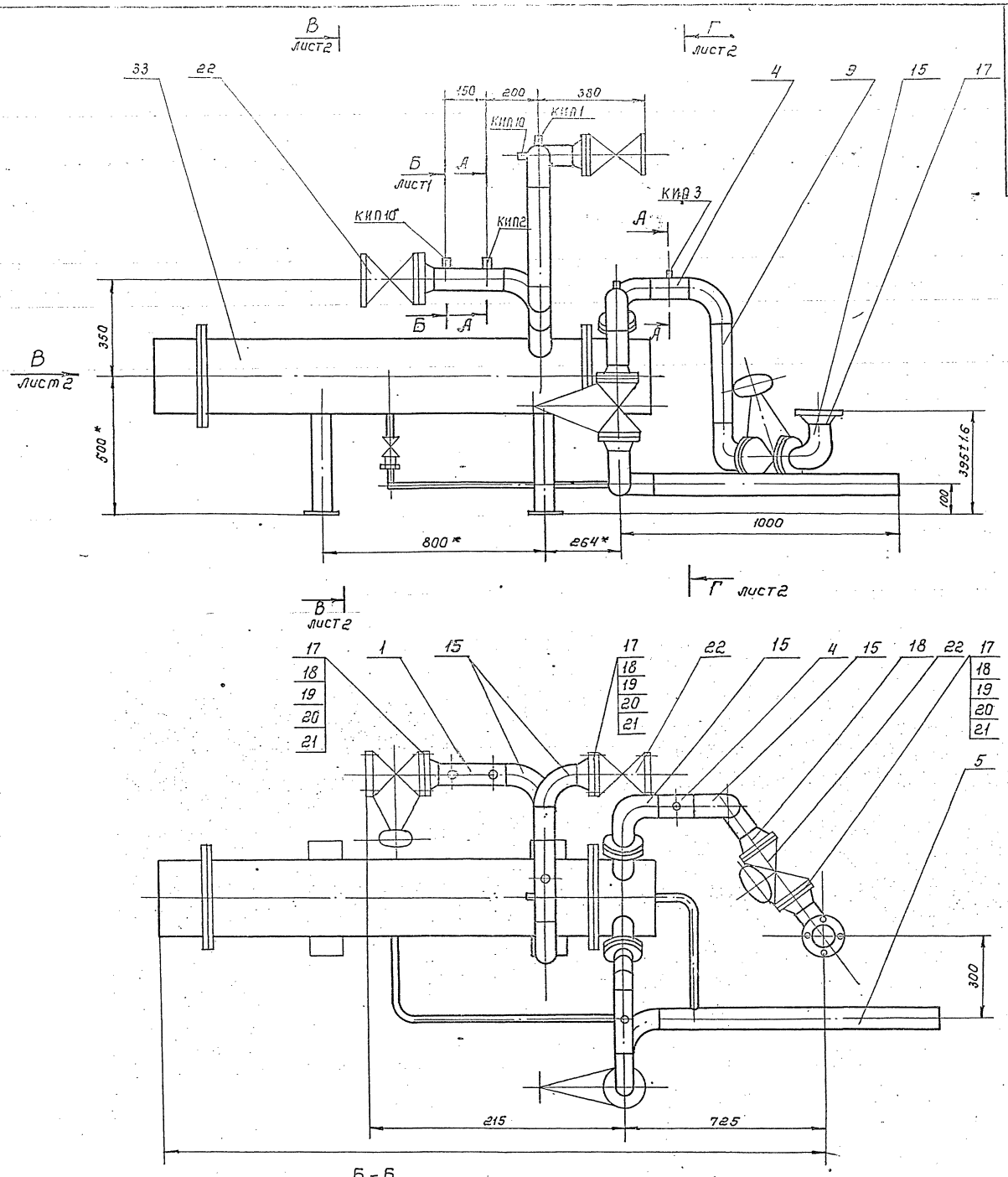

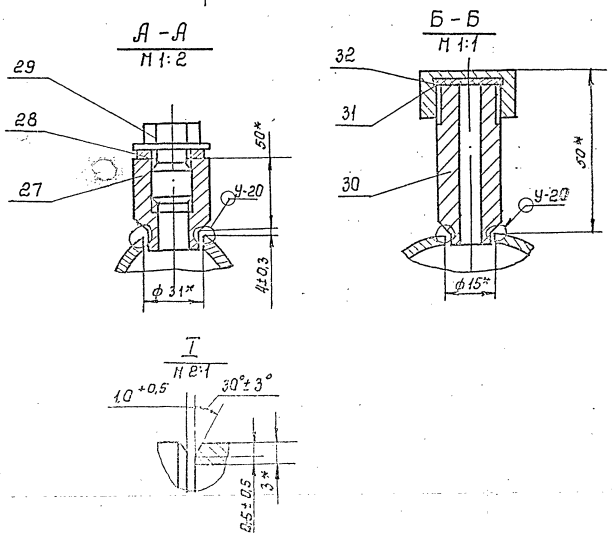

1.* Размеры для справок.

2. Сварные швы по ГОСТ 16037-80. Неуказанные сварные соединения деталей - сварные швы С-17, сварку производить сплошным швом по контуру прилегания свариваемых деталей.

3. Шероховатость поверхности реза деталей по торцам Rz 160

Изм.	Лист	Подп.	Дата	Т016.007.102.000 СБ			
Разраб.	Гвоздиков			Узел теплообменника. Сборочный чертеж	Лит	Масса	Масшт
Пров.	Сидоров					195	1:10
Т.контр.	Сидоров				Лист	Листов 2	
Н.контр.	Ястребов				Гипротехмонтаж Москва		
Утв.	Когерман						

Инв. № подл. | Подп. и дата | Взам. инв. № | Инв. № дубл. | Подп. и дата

В-В лист 1
М1:10

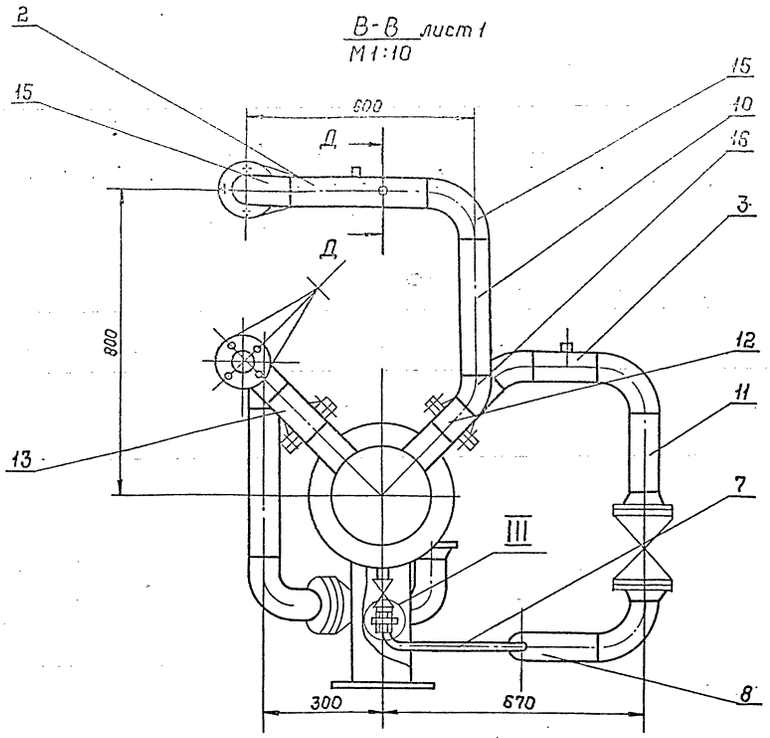

Г-Г лист 1
М1:10

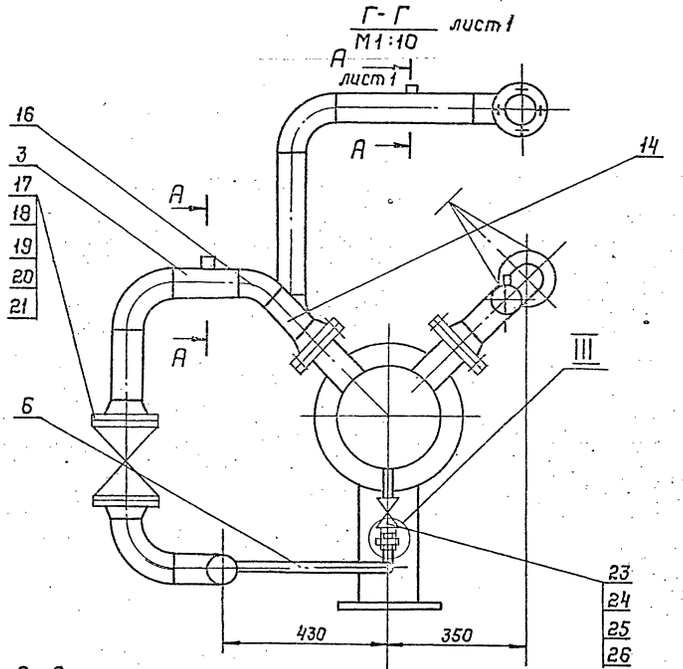

III
М1:1

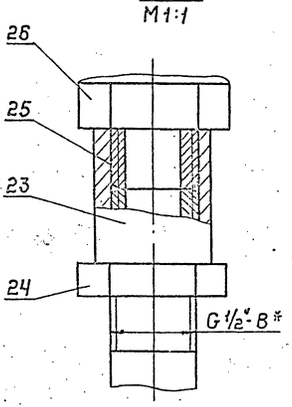

Д-Д лист 1
М1:1

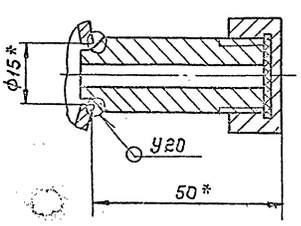

Т01Б.007.102.001

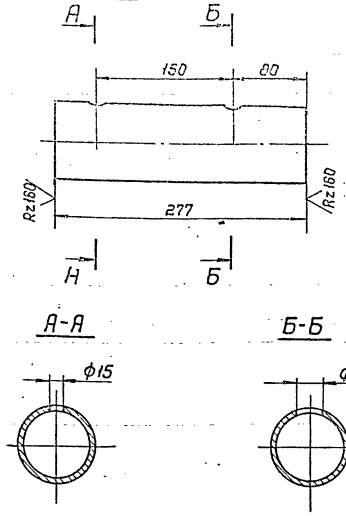

Неуказанные предельные отклонения размеров $\pm \frac{t_2}{2}$

Изм.	Лист	N докум.	Подп.	Дата	Т01Б 007 102 001			
Разраб.		Комолова			Патрубок	Лит.	Масса	Масшт.
Пров.		Трофимов					1,8	1:4
Гл.констр.		Сидоров				Лист	Листов 1	
Н.контр.		Молоткова			Труба 89×3 ГОСТ 10704-76 / В-ВСт3сп ГОСТ 10705-80	Гипротехмонтаж Москва		
Утв.		Катеринин						

Инв.№ подл. | Подпись и дата | Взам.инв.№ | Инв.№ дубл. | Подпись и дата

Формат А4

Т01Б.007.102.002

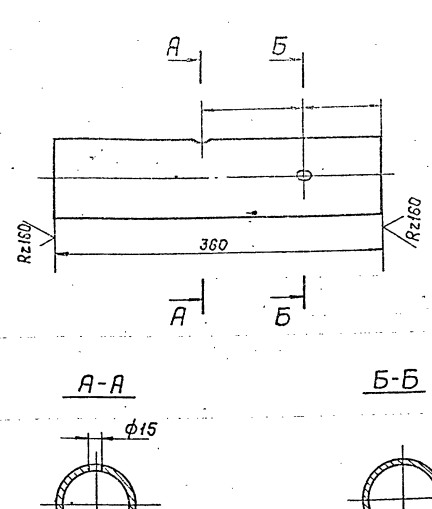

Неуказанные предельные отклонения размеров $\pm \frac{t_2}{2}$

Изм.	Лист	N док-т.	Подп.	Дата	Т01Б.007.102.002			
Разраб.		Комолова			Патрубок	Лит.	Масса	Масшт.
Пров.		Трофимов					2,3	1:4
Гл.констр.		Сидоров				Лист	Листов 1	
Н.контр.		Молоткова			Труба 89×3 ГОСТ 10704-76 / В-ВСт3сп ГОСТ 10705-80	Гипротехмонтаж Москва		
Утв.		Катеринин						

Инв.№ подл. | Подпись и дата | Взам.инв.№ | Инв.№ дубл. | Подпись и дата

Формат А4

Т01Б.007.102.003

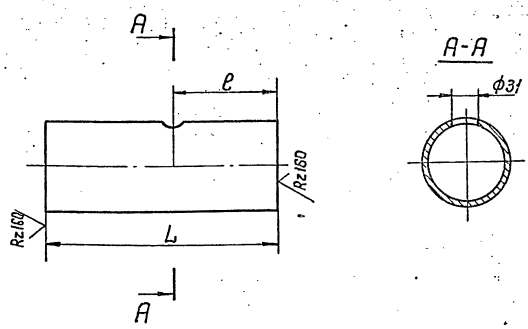

Обозначение	Размеры, мм ℓ	L	Масса, кг
Т01Б 007 102 003	85	170	1,1
-01	106	213	1,4

Изм.	Лист	N докум.	Подп.	Дата	Т01Б 007 102 003			
Разраб.		Комолова			Патрубок	Лит.	Масса	Масшт.
Пров.		Трофимов					см. табл.	1:4
Гл.констр.		Сидоров				Лист	Листов 1	
Н.контр.		Молоткова			Труба 89×3 ГОСТ 10704-76 / В-ВСт3сп ГОСТ 10705-80	Гипротехмонтаж Москва		
Утв.		Катеринин						

Инв.№ подл. | Подпись и дата | Взам.инв.№ | Инв.№ дубл. | Подпись и дата

Формат А4

Т01Б.007.102.004

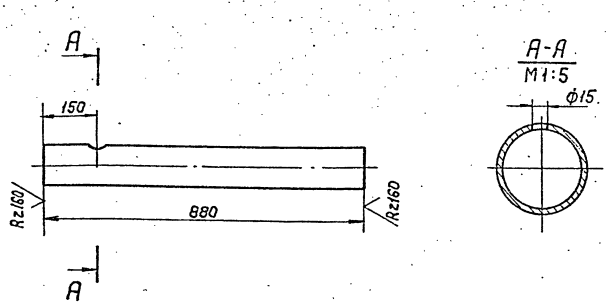

Неуказанные предельные отклонения размеров $\pm \frac{t_2}{2}$

Изм.	Лист	N докум.	Подп.	Дата	Т01Б 007 102 004			
Разраб.		Комолова			Патрубок	Лит.	Масса	Масшт.
Пров.		Трофимов					5,6	1:10
Гл.констр.		Сидоров				Лист	Листов 1	
Н.контр.		Молоткова			Труба 89×3 ГОСТ 10704-76 / В-ВСт3сп ГОСТ 10705-80	Гипротехмонтаж Москва		
Утв.		Катеринин						

Инв.№ подл. | Подпись и дата | Взам.инв.№ | Инв.№ дубл. | Подпись и дата

Формат А4

Серия 5.903-11 выпуск 1-7

Т016.007.102.005

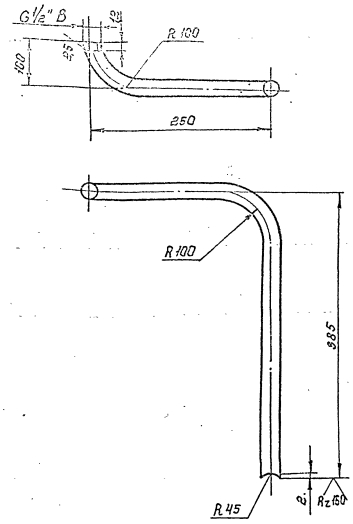

Неуказанные предельные отклонения размеров $\pm\frac{t_2}{2}$

Изм.	Лист	№ докум.	Подп.	Дата	Патрубок	Лит.	Масса 0.7	Масшт. 1:4
Разраб.		Комолова						
Пров.		Трофимов						
Гл.констр.		Сидоров				Лист	Листов 1	
Н.контр.		Молоткова			Труба 15×2,8 ГОСТ 3262-75	Гипротехмонтаж Москва		
Утв.		Кагерманян						

Формат А4

Т016.007.102.006

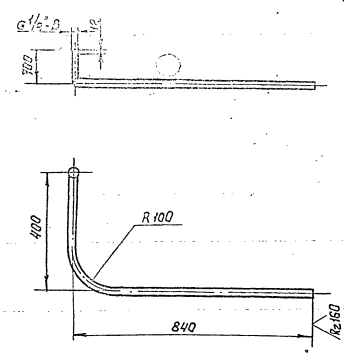

Неуказанные предельные отклонения размеров $\pm\frac{t_2}{2}$

Изм.	Лист	№ докум.	Подп.	Дата	Патрубок	Лит.	Масса 1.4	Масшт. 1:10
Разраб.		Комолова						
Пров.		Трофимов						
Гл.констр.		Сидоров				Лист	Листов 1	
Н.контр.		Молоткова			Труба 15×2,8 ГОСТ 3262-75	Гипротехмонтаж Москва		
Утв.		Кагерманян						

Формат А4

Т016.007.102.007

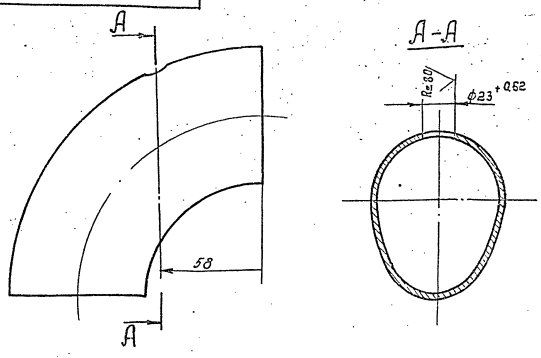

Неуказанные предельные отклонения размеров $\pm\frac{t_2}{2}$

Изм.	Лист	№ докум.	Подп.	Дата	Отвод	Лит.	Масса 14	Масшт. 1:2
Разраб.		Комолова						
Пров.		Трофимов						
Гл.констр.		Сидоров				Лист	Листов 1	
Н.контр.		Молоткова			Отвод 90° 89×35 ГОСТ 17375-83	Гипротехмонтаж Москва		
Утв.		Кагерманян						

Т016.007.110.002

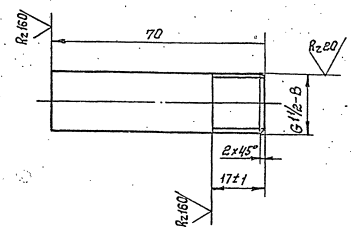

Неуказанные предельные отклонения размеров $\pm\frac{t_2}{2}$

Изм.	Лист	№ докум.	Подп.	Дата	Патрубок	Лит.	Масса 0.09	Масшт. 1:1
Разраб.		Комолова						
Пров.		Трофимов						
Гл.констр.		Сидоров				Лист	Листов 1	
Н.контр.		Молоткова			Труба 21,3×2,8 ГОСТ 3262-7	Гипротехмонтаж Москва		
Утв.		Кагерманян						

Формат	Зона	Поз.	Обозначение	Наименование	Кол.	Примеч.
				Документация		
			Т01 007.104.000 СБ	Сборочный чертеж	1	
				Детали		
Д4		1	Т01Б.007.104.001	Патрубок	2	
Д4		2	Т01Б 007.104.002	Патрубок	2	
Д4		3	Т01Б.007.104.003	Отвод	2	
Б4		4	Т01Б 007.104.004	Патрубок		
				Труба 219×6 ГОСТ 10704-76 / В-ВСТ3СП ГОСТ 10705-80		
				ℓ= 1180-1.6	1	37,2кг
Б4		5	Т01Б 007.104.005	Патрубок		
				Труба 219×6 ГОСТ 10704-76 / В-ВСТ3СП ГОСТ 10705-80		
				ℓ= 1000-1.6	1	31,52кг
				Стандартные изделия		
		6		Переход К219×6×Б-108×4		
				ГОСТ 17378-83	1	

Инв.№ подл. | Подп. и дата | Взам. инв.№ | Инв.№ дубл. | Подп. и дата

Изм.	Лист	№ докум.	Подп.	Дата
Разраб.	Никонова			
Пров.	Трафикова			
Гл.констр.	Сидоров			
Н.контр.	Истомина			
Утв.	Кузнецов			

Т01Б.007.104.000

Трубопровод всасывающий

Лит.	Лист	Листов
	1	2

Гипротехмонтаж Москва

Формат А4

Формат	Зона	Поз.	Обозначение	Наименование	Кол.	Примеч.
		7		Переход К159×4,5-108×4		
				ГОСТ 17378-83	2	
		8		Тройник 219×6-159×4,5		
				ГОСТ 17376-83	2	
				Фланцы ГОСТ 12821-80 ВСт3сп2		
		9		1-150-16	4	
		10		1-100-25	2	
		11		Болт М20-6д×70.58		
				ГОСТ 7798-70	32	
		12		Гайка М20-6Н.5		
				ГОСТ 5915-70	32	
		13		Контргайка 15		
				ГОСТ 8968-75	2	
		14		Шайба 20.01.08 кп		
				ГОСТ 11371-78	32	
		15		Прокладка А-150-16		
				ГОСТ 15180-70	4	
		16		Задвижка 30с41нж1		
				Ду 150 Ру 16 ГОСТ 10194-78	2	
		17		Вентиль муфтовый 15кч18п		
				Ду 15 Ру 16 ГОСТ 18161-72	2	
				Прочие изделия		
		18		Штуцер М20×1,5-50		сборник 25 ОНА МПССССР
				3кч-36-76	2	
		19		Колпачок 3кч-31-75		
				М20×1,5	2	сборник 50 ОНА МПССССР
		20		Прокладка 18		
				3кч-36-70	2	сборник 25 ОНА МПССССР

Инв.№ подл. | Подп. и дата | Взам. инв.№ | Инв.№ дубл. | Подп. и дата

Изм.	Лист	№ докум.	Подп.	Дата

Т01Б.007.104.000

Лист 2

Формат А4

Формат	Зона	Поз.	Обозначение	Наименование	Кол.	Примеч.
				Документация		
А2			Т01Б 007.103.000 СБ	Сборочный чертеж		
				Детали		
Д4		1	Т01Б.007.103.001	Патрубок	1	
Б4		2	Т01Б.007.103.002	Патрубок		
				Труба 219×6 ГОСТ 8732-78 / ВСТ3СП ГОСТ 8731-74		
				ℓ= 1001-1.6	1	31,5кг
Б4		3	Т01Б.007.103.003	Патрубок		
				Труба 219×6 ГОСТ 8732-78 / ВСТ3СП ГОСТ 8731-74		
				ℓ= 800-1.6	1	25,2кг
Б4		4	Т01Б.007.103.004	Патрубок		
				Труба 219×6 ГОСТ 8732-78 / ВСТ3СП ГОСТ 8731-74		
				ℓ= 725-1.6	1	22,9
Б4		5	Т01Б 007.103.005	Патрубок		
				Труба 219×6 ГОСТ 8732-78 / ВСТ3СП ГОСТ 8731-74		
				ℓ= 462-1.6	1	14,6кг

Инв.№ подл. | Подп. и дата | Взам. инв.№ | Инв.№ дубл. | Подп. и дата

Изм.	Лист	№ докум.	Подп.	Дата
Разраб.	Никонова			
Пров.	Трафикова			
Гл.констр.	Сидоров			
Н.контр.	Истомина			
Утв.	Кузнецов			

Т01Б.007.103.000

Трубопровод питательный

Лит.	Лист	Листов
	1	2

Гипротехмонтаж Москва

Формат	Зона	Поз.	Обозначение	Наименование	Кол.	Примеч.
Б4		6	Т01Б 007.103.006	Патрубок		
				Труба 219×6 ГОСТ 8732-78 / ВСТ3СП ГОСТ 8731-74		
				ℓ= 150-1.0	1	4,7 кг
				Стандартные изделия		
		7		Отвод 90°219×6		
				ГОСТ 17375-83	5	
		8		Фланец 1-200-16		
				ГОСТ 12821-80	3	
		9		Болты М20-6д×75,58		
				ГОСТ 7798-70	24	
		10		Гайки М20-6Н.5		
				ГОСТ 5915-70	24	
		11		Шайба 20.01.08 кп		
				ГОСТ 11371-78	24	
		12		Прокладки А-200-16		
				ГОСТ 15180-20	2	
		13		Задвижка 30с41нж		
				Ду 200 Ру 16 ГОСТ 10194-78	1	
				Прочие изделия		
		14		Штуцер М20×1,5-50		сборник 25 ОНА МПССССР
				3кч-33-76	1	
		15		Прокладка 18		
				3кч-36-70	1	
		16		Колпачок М20×1,5		сборник 50 ОНА МПССССР
				3кч-31-75	1	

Инв.№ подл. | Подп. и дата | Взам. инв.№ | Инв.№ дубл. | Подп. и дата

Изм.	Лист	№ докум.	Подп.	Дата

Т01Б.007.103.000

Лист 2

Т01Б 007 103.000 СБ

Серия 5.903-11 выпуск 1-7

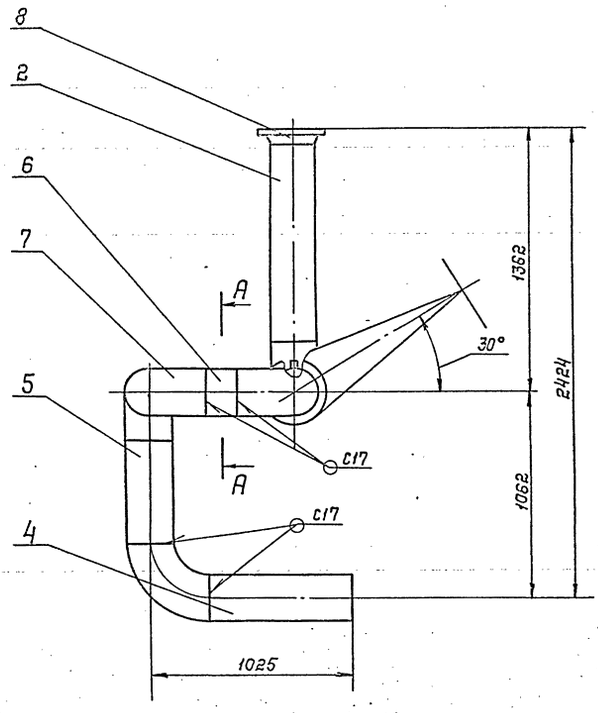

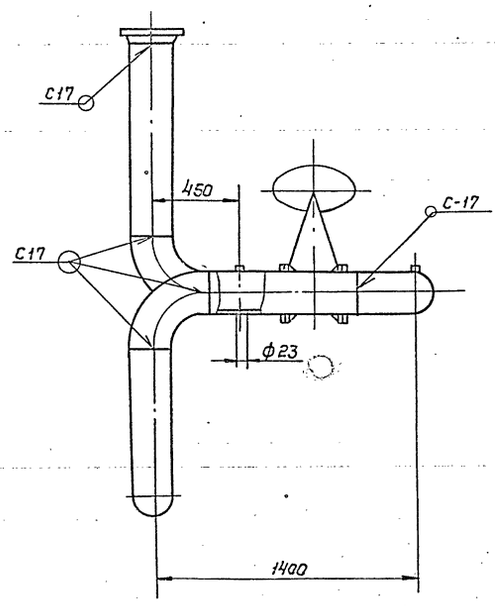

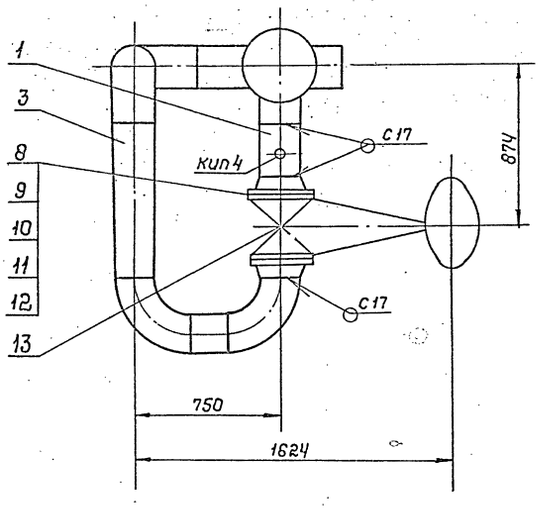

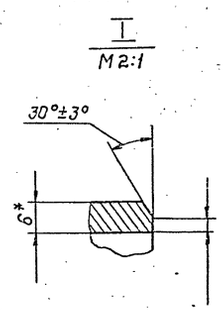

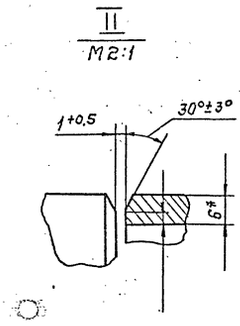

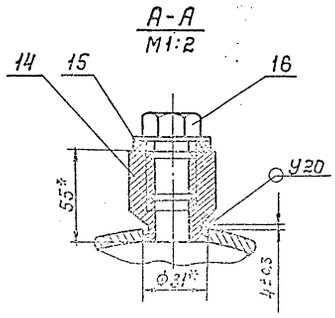

1. Неуказанные предельные отклонения размеров $\pm \frac{t2}{2}$
2. Шероховатость деталей поз. 2,3,4,5,6 по торцам - Rz160
3. Сварные швы по ГОСТ 16037-80
4. * Размеры для справок

				Т01Б. 007 103.000 СБ			
				Трубопровод питательный Сборочный чертеж	Лит.	Масса 370,2	Масшт. 1:20
					Лист	Листов 1	
Н.контр.	Островов				Гипротехмонтаж Москва.		
Ут.С.							

Инв. № подл. | Подп. и дата | Взам. инв. № | Инв. № дубл. | Подп. и дата

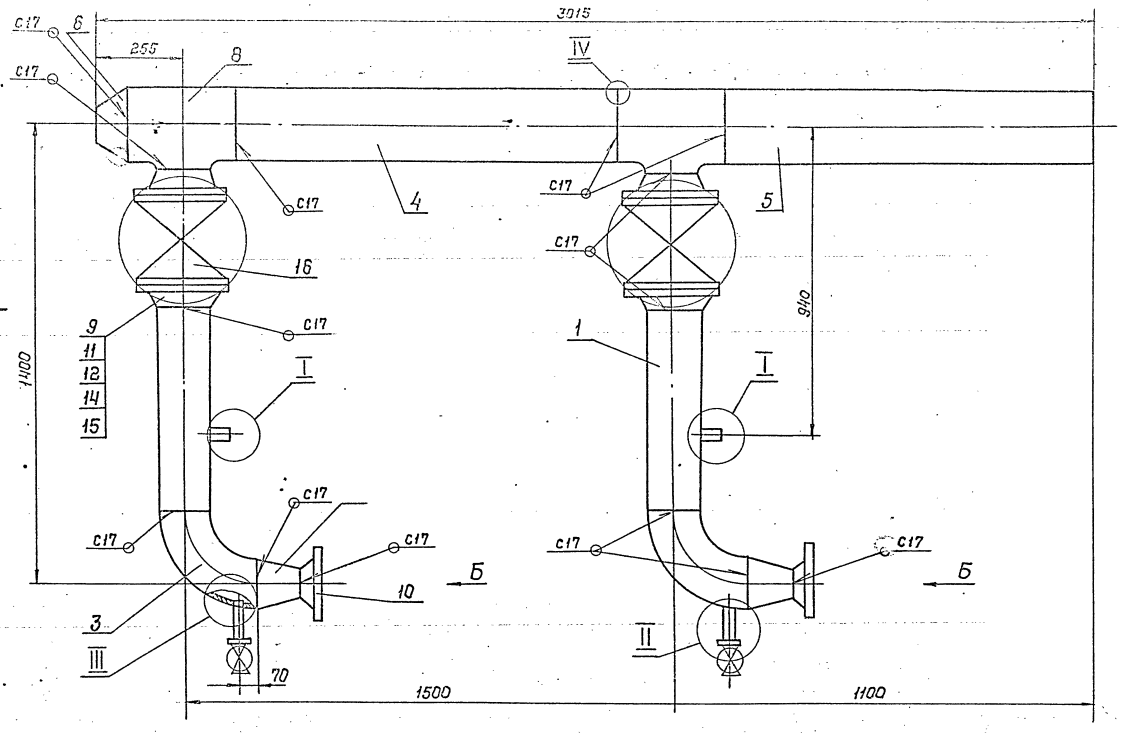

Вид А

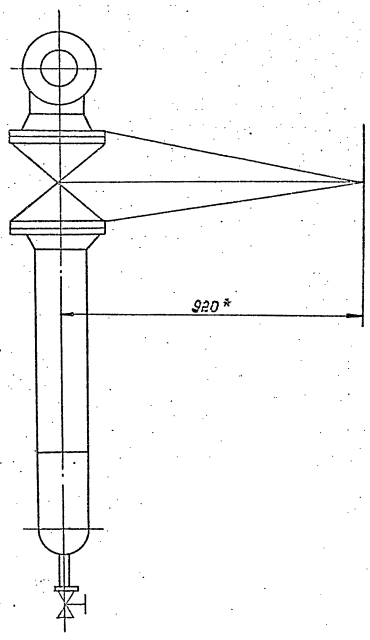

III
М1:2

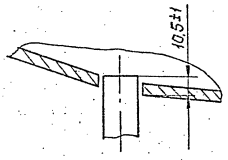

Вид Б

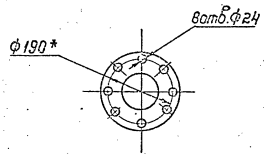

I
М1:2

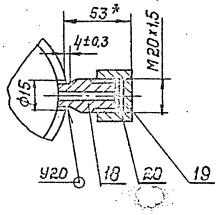

IV
М2:1

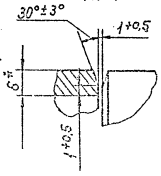

II
М1:5

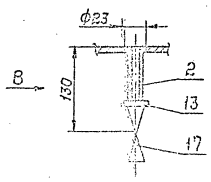

Вид В

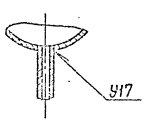

1. Шероховатость деталей поз. 4,5 по торцам - Rz 160
2. Неуказанные предельные отклонения размеров $\pm \frac{t2}{2}$
3. Сварные швы по ГОСТ 16037-80
4. * Размеры для справок

| | | |

Т016.007.104.001

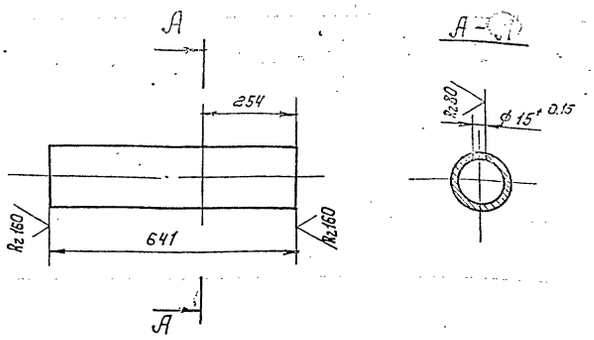

Неуказанные предельные отклонения размеров $\pm \frac{t_2}{2}$

Изм.	Лист	№ докум.	Подп.	Дата	Т016.007.104.001			
Разраб.		Коноплова			Патрубок	Лит	Масса	Масшт.
Пров.		Трофимов					9,8	1:10
Гл.констр.		Сидоров				Лист	Листов 1	
Н.контр.		Налоткова			Труба 159×4 ГОСТ 10704-76 / В-ВСт3сп ГОСТ 10705-80	Гипротехмонтаж Москва		
Утв.		Когерманян						

Инв.№ подл. | Подп. и дата | Взам.инв.№ | Инв.№ дубл. | Подп. и дата

Формат А4

Т016.007.104.002

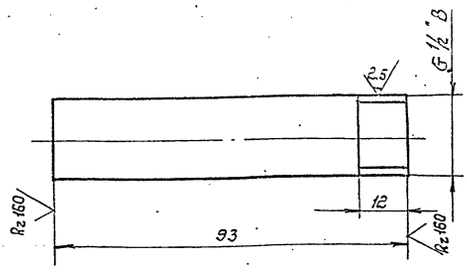

Неуказанные предельные отклонения размеров $\pm \frac{t_2}{2}$

Изм.	Лист	№ докум.	Подп.	Дата	Т016.007.104.002			
Разраб.		Коноплова			Патрубок	Лит	Масса	Масшт.
Пров.		Трофимов					0,1	1:1
Гл.констр.		Сидоров				Лист	Листов 1	
Н.контр.		Налоткова			Труба 15×2,8 ГОСТ 3262-75	Гипротехмонтаж Москва		
Утв.		Когерманян						

Инв.№ подл. | Подп. и дата | Взам.инв.№ | Инв.№ дубл. | Подп. и дата

Формат А4

Т016.007.104.003

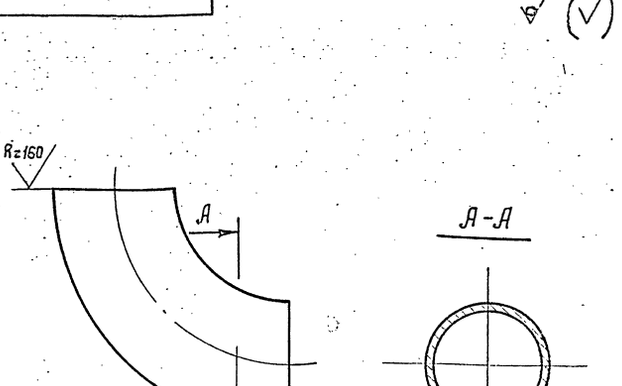

Неуказанные предельные отклонения размеров $\pm \frac{t_2}{2}$

Изм.	Лист	№ докум.	Подп.	Дата	Т016.007.104.003			
Разраб.		Коноплова			Отвод	Лит	Масса	Масшт.
Пров.		Трофимов					6,1	1,5
Гл.констр.		Сидоров				Лист	Листов 1	
Н.контр.		Налоткова			Отвод 90° 159×4,5 ГОСТ 17375-83	Гипротехмонтаж Москва		
Утв.								

Инв.№ подл. | Подп. и дата | Взам.инв.№ | Инв.№ дубл. | Подп. и дата

Т016.007.103.001

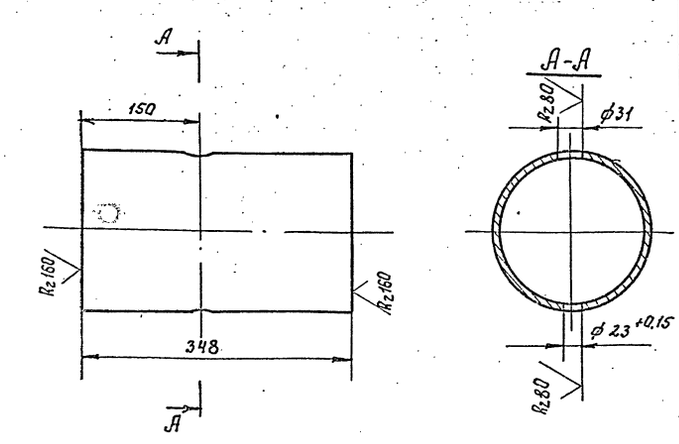

Неуказанные предельные отклонения размеров $\pm \frac{t_2}{2}$

Изм.	Лист	№ докум.	Подп.	Дата	Т016.007.103.001			
Разраб.		Коноплова			Патрубок	Лит	Масса	Масшт.
Пров.		Трофимов					6	1:5
Гл.констр.		Сидоров				Лист	Листов 1	
Н.контр.		Налоткова			Труба 219×6 ГОСТ 8732-78 / ВСт3сп ГОСТ 8731-74	Гипротехмонтаж Москва		
Утв.								

Инв.№ подл. | Подп. и дата | Взам.инв.№ | Инв.№ дубл. | Подп. и дата

Серия 5.903-11 выпуск 1-7

Формат	Зона	Поз.	Обозначение	Наименование	Кол.	Примеч.
				Документация		
А2			Т01Б.007.105.000	Сборочный чертеж		
				Детали		
А4		1	Т01Б.007.105.001	Патрубок	1	
А4		2	Т01Б.007.105.001-01	Патрубок	2	
Б4		3	Т01Б.007.105.002	Патрубок		
				Труба 133×4 ГОСТ 8732-78 / В-ВСТ3СП ГОСТ 8731-74		
				L = 1280 ± 1,2 мм	1	16,29 кг
				Патрубок		
				Труба 108×4 ГОСТ 8732-78 / В-ВСТ3СП ГОСТ 8731-74		
Б4		4	Т01Б.007.105.003	L = 255 ± 0,5 мм	2	2,616 кг
Б4		5	Т01Б.007.105.004	L = 263 ± 0,5 мм	2	2,698 кг
				Стандартные изделия		
		6		Отвод 45° 108×4 ГОСТ 17376-83	2	
		7		Тройник 133×4 - 108×4 ГОСТ 17376-83	6	
		8		Переход к 108×4-89×3,5 ГОСТ 17378-83	2	

Изм.	Лист	№ докум.	Подп.	Дата
Разраб.	Сташкова			
Пров.	Трофимов			
Гл. констр.	Сидоров			
Н. контр.	Ястребов			
Утв.	Катерманян			

Т01Б.007.105.000

Трубопровод нагнетательный

Лит.	Лист	Листов
	1	2

Гипротехмонтаж

Формат А4

Формат	Зона	Поз.	Обозначение	Наименование	Кол.	Примеч.
		9		Заглушка 133×4 ГОСТ 17379-83	1	
				Фланцы ГОСТ 12821-80		
		10		1-[illegible]-64 ВСТ3СП2	2	
		11		1-[illegible]-16 ВСТ3СП2	4	
		12		Болт М16-6g×70,58. ГОСТ 7798-70	32	
		13		Гайка М16-6Н,5 ГОСТ 5915-70	32	
		14		Шайба 16.01.08 кп ГОСТ 11371-78	32	
		15		Прокладка А-100-16 ГОСТ 15180-70	4	
		16		Заборщика 30с41нж1 Ду 100 Ру16 ГОСТ 10194-78	2	
				Прочие изделия		
		17		Клапан 19с38нж ТУ 26-07-1192-78 Ду 100 Ру63	2	
		18		Штуцер М24×1,5-50-1 ЗКИ-53-76	2	Сборник 25 ПМА МНСС СССР
		19		Колпачок М24×1,5 ЗКИ-31-75	2	Сборник 60 ПМА МНСС СССР
		20		Прокладка 22 ЗКИ-36-70	2	Сборник 25 ПМА МНСС СССР

Изм.	Лист	№ докум.	Подп.	Дата

Т01Б.007.105.000

Лист 2

Формат 4

Т01Б.007.107.001

√ (√)

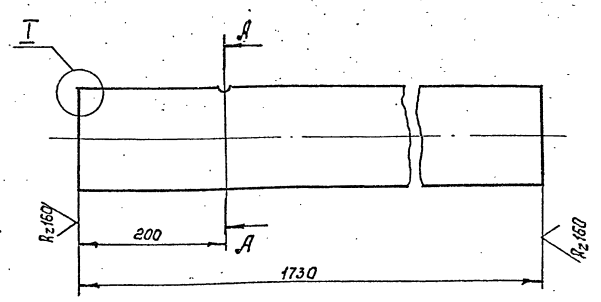

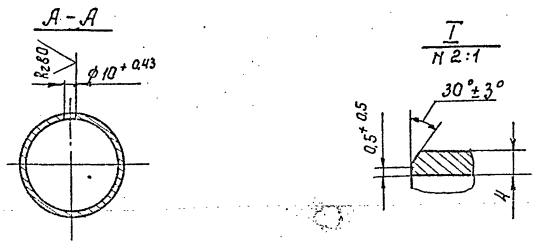

Неуказанные предельные отклонения размеров $\frac{t_2}{2}$

Т01Б.007.106.001

Патрубок

Лит.	Масса	Масшт.
	22,02	1:5

Лист | Листов

Гипротехмонтаж

Труба 133×4 ГОСТ 8732-78 / В-ВСТ3СП ГОСТ 8731-74

Формат А4

Т01Б.007.107.001

√ (√)

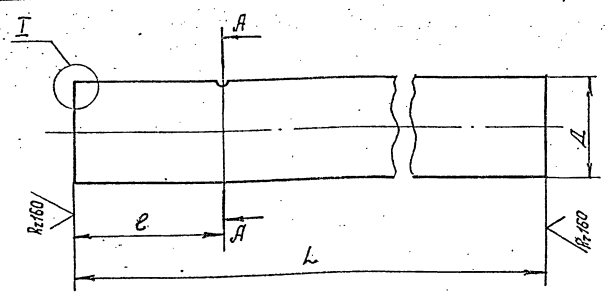

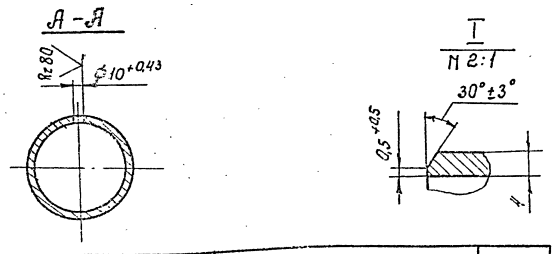

Обозначение	Размеры, мм L	Размеры, мм l	Материал	Масса, кг
Т01Б.006.105.001	1400	200	Труба 133×4 ГОСТ 8732-78 / В-ВСТ3СП ГОСТ 8731-74	17,82
-01	230	50	Труба 108×4 ГОСТ 8732-78 / В-ВСТ3СП ГОСТ 8731-74	2,35

Неуказанные предельные отклонения размеров $\pm\frac{t_2}{2}$

Т01Б.007.105.001

Патрубок

Лит.	Масса	Масшт.
	см. таблицу	1:5

Лист | Листов 1

Гипротехмонтаж

см. таблицу

Формат А4

Т01Б.007 105.000 СБ

Серия 5.903-11 выпуск 1-7

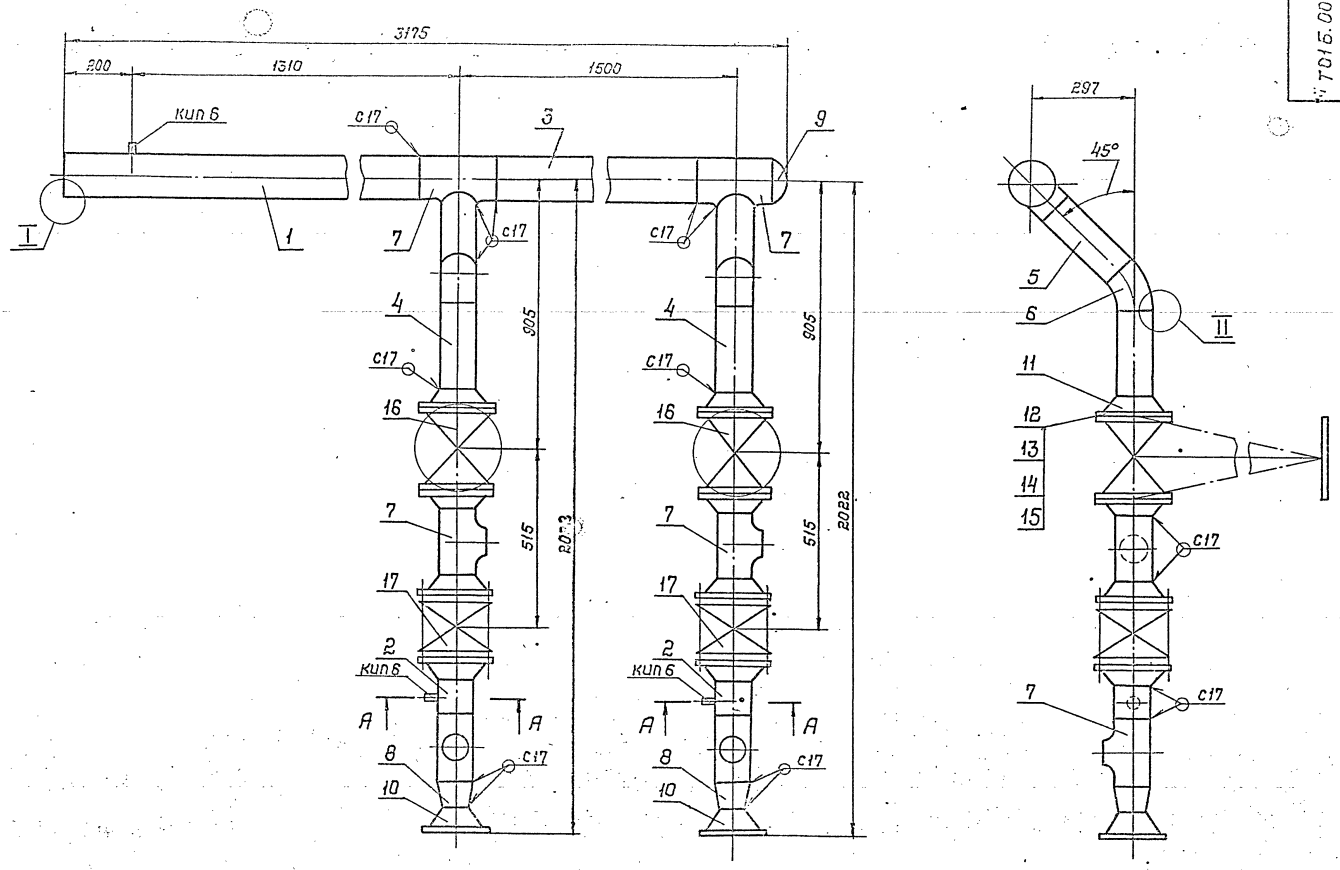

1. Неуказанные предельные отклонения размеров $\pm\frac{t_2}{2}$
2. Шероховатость деталей поз. 3,4,5 по торцам - Rz160
3. Сварные швы по ГОСТ 16037-80
4.* Размеры для справок

					Т01Б.007 105.000 СБ		
					Трубопровод нагнетательный Сборочный чертеж	Лит.	Масса 359,35	Масшт. 1:10
						Лист	Листов 1
						Гипротехмонтаж Москва	

Инв. № подл. | Подп. и дата | Взам. инв. № | Инв. № дубл. | Подп. и дата

Серия 5.903-11 выпуск 1-7

Формат	Зона	Поз.	Обозначение	Наименование	Кол.	Примеч.
				Документация		
А3			Т01Б.007 106 000 СБ	Сборочный чертеж		
				Детали		
А4		1	Т01Б.007 106.001	Патрубок	1	
Б4		2	Т01Б.007 106.002	Патрубок		
				Труба 133×4 ГОСТ 8732-78		
				В-ВСт3сп ГОСТ 8731-74		
				L=1280±1,2 мм	1	16,29 кг
				Патрубок		
				Труба 108×4 ГОСТ 8732-78		
				Б-ВСт3сп ГОСТ 8731-74		
Б4		3	Т01Б.007 106.003	L = 100±0,3 мм	2	1,02 кг
Б4		4	Т01Б.007 106.004	L = 158±0,5 мм	2	1,62 кг
Б4		5	Т01Б.007 106.005	L = 279±0,5 мм	2	2,86 кг
				Стандартные изделия		
				Отводы ГОСТ 17375-83		
		6		90° 108×4	2	
		7		45° 108×4	2	
		8		Тройник 133-4-108×4		
				ГОСТ 17376-83	2	
		9		Заглушка 133×4		
				ГОСТ 17379-83	1	

Изм.	Лист	N докум.	Подп.	Дата
Разраб.	Сташкова			
Провер.	Трофимов			
Гл.констр.	Сидоров			
Н.контр.	Ястребов			
Утв.	Кагерманяна			

Т01Б.007 106.000

Трубопровод нагнетательный

Лит	Лист	Листов
	1	2

Гипротехмонтаж Москва

Формат А4

Формат	Зона	Поз.	Обозначение	Наименование	Кол.	Примеч.
		10		Фланец 1-100-16		
				ГОСТ 12821-80	4	
		11		Болт М16-60×70.58		
				ГОСТ 7798-70	32	
		12		Гайка М16-6Н.4		
				ГОСТ 5915-70	32	
		13		Шайба 16.01.08 кп		
				ГОСТ 11371-78	32	
		14		Прокладка А-100-16		
				ГОСТ 15180-70	4	
		15		Задвижка 30с41нж1		
				Ду100 Ру16 ГОСТ 10194-78	2	
				Прочие изделия		
		16		Штуцер М24×1,5-50-1		
				3кч-53-76	1	Сборник 25 ПМС ММСССР
		17		Колпачок М24×1,5		
				3кч-31-75		Сборник 50 ПМА ММСССР
		18		Прокладка 22		
				3кч-36-70		Сборник 25 ПМА ММСССР

Изм.	Лист	N докум.	Подп.	Дата

Т01Б.007 106.000

Лист 2

Формат А4

Т01Б.007 106.000 СБ

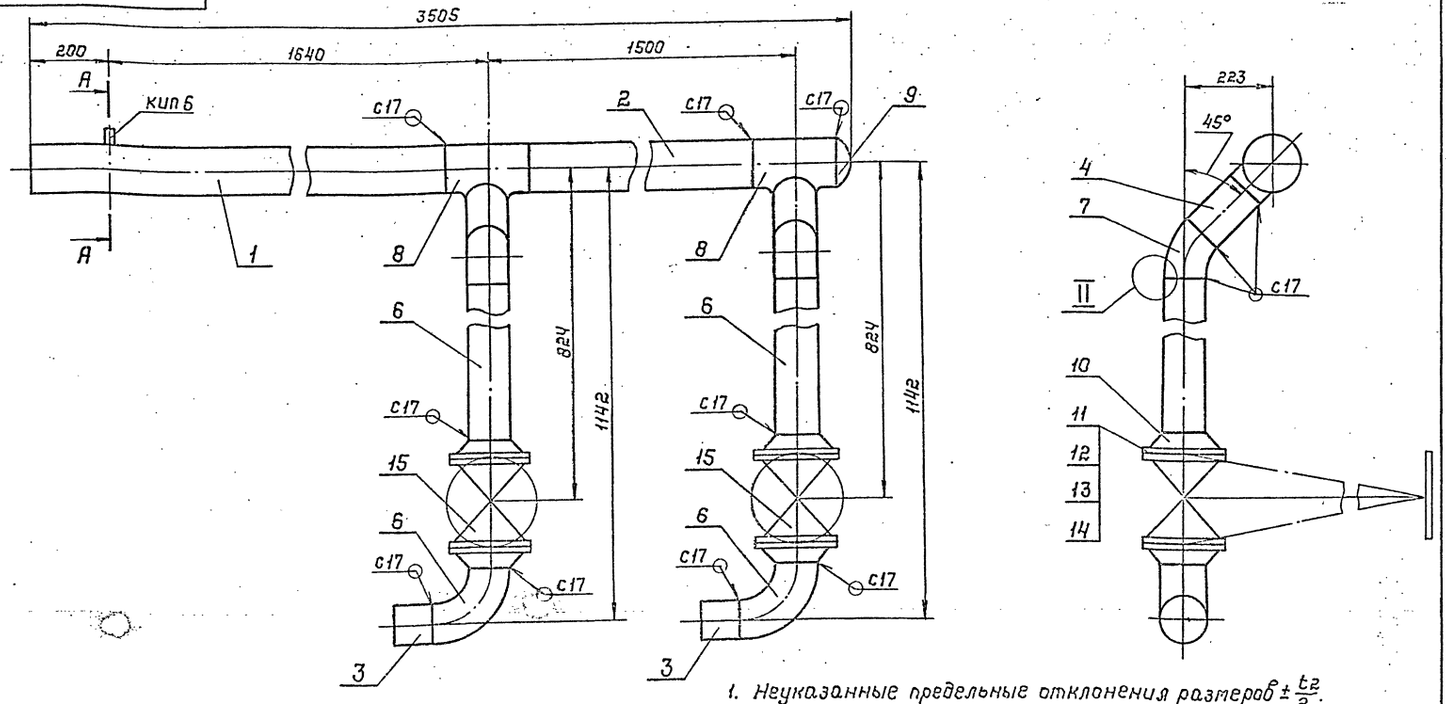

1. Неуказанные предельные отклонения размеров $\pm\frac{t_2}{2}$.
2. Сварные швы по ГОСТ 16037-80.
3.* Размеры для справок.

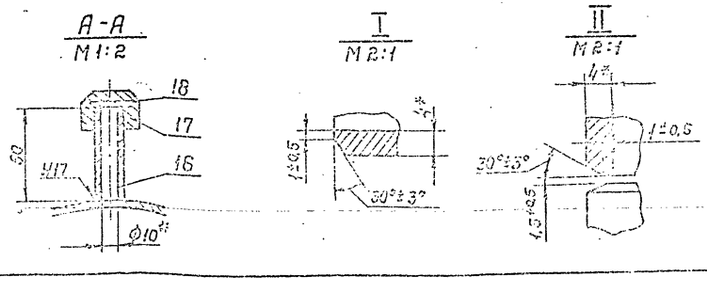

Т01Б.007 106.000 СБ

Трубопровод нагнетательный. Сборочный чертеж

Лит.	Масса	Масштаб
	201.8	1:10

Лист | Листов 1

Гипротехмонтаж Москва

Серия 5.903-11 Выпуск 1-7

Обозн.	Зона	Поз.	Обозначение	Наименование	Кол.	Примеч.
				Документация		
13			Т016.007.107.000 СБ	Сборочный чертеж		
				Детали:		
				Патрубки:		
				Труба 57×3 ГОСТ 10704-76 / В-ВСт3СпГОСТ 10705-80		
64		1	Т016.007.108.001	L=179±0,5 мм	1	0,72 кг
64		2	Т016.007.108.002	L=240±0,5 мм	1	0,96 кг
				Стандартные изделия		
				Отводы ГОСТ 17375-83		
		3		90°57×3	1	
		4		90°89×3	1	
		5		Переход К 89×3,5-57×3		
				ГОСТ 17378-83	1	
		6		Фланец 1-50-25		
				ГОСТ 12821-80 ВСТ3СП2	2	
		7		Болт М16-6д×60,58		
				ГОСТ 7798-70	8	
		8		Гайка М16-6Н,5		
				ГОСТ 5915-70	8	

Изм.	Лист	№ докум.	Подп.	Дата
Разраб.		Жерздева		
Пров.		Трофимов		
Гл. констр.		Сидоров		
Н. контр.		Ястребов		
Утв.		Нагерманова		

Т016.007.108.000

Трубопровод рециркуляционный

Лит.	Лист	Листов
	1	2

Гипротехмонтаж Москва

Формат А4

Обозн.	Зона	Поз.	Обозначение	Наименование	Кол.	Примеч.
		9		Прокладка А-50-25		
				ГОСТ 15180-70	2	
		10		Шайба 16.01.08кп		
				ГОСТ 11371-78	8	
				Прочие изделия		
		11		Вентиль запорный		
				фланцевый 15с22НЖС		
				Ду 50 Ру 40		
				ТУ 26-07-1248-80	1	
		12		Клапан 19с38НЖС		
				Ду 50 Ру 63		
				ТУ 26-07-1192-78	1	

Т016.007.108.000 Лист 2

Формат А4

Т016.007.108.000 СБ

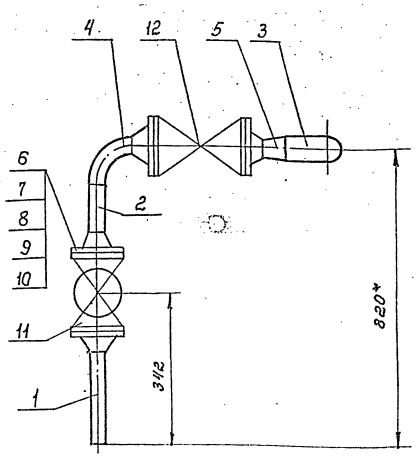

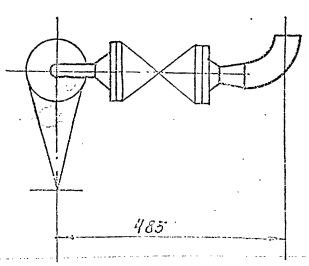

1. Неуказанные предельные отклонения размеров $\pm \frac{t_2}{2}$
2. Шероховатость деталей поз. 1,2 по торцам Rz 150
3. Сварные швы по ГОСТ 16037-80.
4. * Размеры для справок.

Т016.007.108.000 СБ

Трубопровод рециркуляционный Сборочный чертеж

Лит.	Лист	Масштаб
		1:10

Лист 1 Листов 1

Гипротехмонтаж Москва

Серия 5.903-11 выпуск 1-7

		Обозначение	Наименование	Кол.	Примеч.
			Документация		
А3		Т01Б.007.109.000 СБ	Сборочный чертеж		
			Детали		
Б4	1	Т01Б.007.109.001	Патрубок		
			Труба 57×3 ГОСТ 10704-76 В-ВСТ3СП ГОСТ 10705-74		
			L = 1400 ± 1,2 мм	1	5,6 кг
Б4	2	Т01Б.007.109.002	Патрубок		
			Труба 57×3 ГОСТ 10704-76 В-ВСТ3СП ГОСТ 10705-80		
			L = 975 ± 0,8 мм	1	3,9 кг
Б4	3	Т01Б.007.109.003	Патрубок		
			Труба 57×3 ГОСТ 10704-76 В-ВСТ3СП ГОСТ 10705-80		
			L = 110 ± 0,3 мм	1	0,44 кг
Б4	4	Т01Б.007.109.004	Патрубок		
			Труба 57×3 ГОСТ 10704-76 В-ВСТ3СП ГОСТ 10705-80		
			L = 1677 ± 1,2 мм	1	6,7 кг
			Стандартные изделия		
	5		Отвод 90° 57×3		
			ГОСТ 17375-83	2	

Изм.	Лист	№ докум.	Подп.	Дата
Разраб.	Комолова			
Пров.	Трофимов			
Н. контр.	Ястребов			
Утв.	Кагерманян			

Т01Б.007.109.000

Трубопровод рециркуляционный

Лит	Лист	Листов
	1	2

Гипротехмонтаж Москва

Формат А4

Обозначение	Наименование	Кол.	Примеч.
	Тройник 57×3		
	ГОСТ 17376-83	2	
	Фланец 1-50-4 ВСТ3СП		
	ГОСТ 12821-80	1	
	Болт М16-6д 60.58		
	ГОСТ 7798-70	4	
	Гайка М16-6Н.5		
	ГОСТ 5915-70	4	
	Шайба 16.01.08 кп		
	ГОСТ 11371-78	4	
	Прокладка Л-50-40		
	ГОСТ 15180-70	1	

Т01Б.007.109.000 Лист 2

Формат А4

Т01Б.007.109.000 СБ

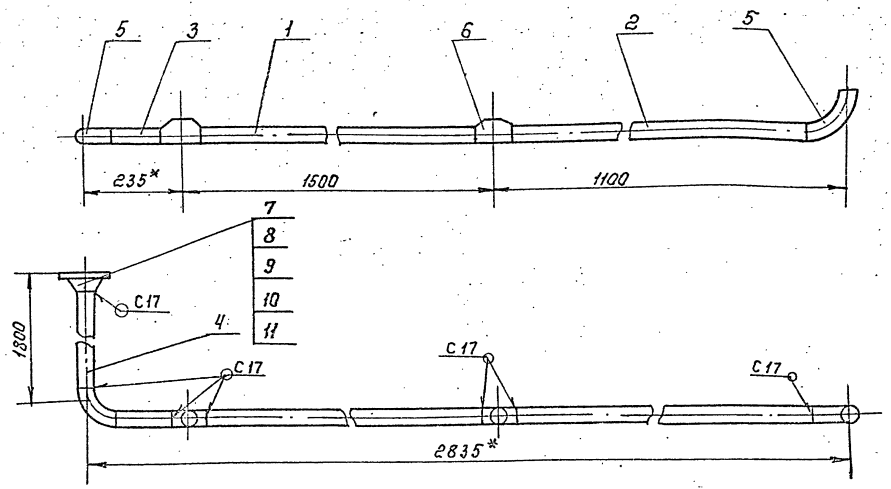

1. Неуказанные предельные отклонения размеров $\pm\frac{t_2}{2}$
2. Шероховатость деталей поз. 1,2,3 по торцам - Кг160
3. Сварные швы по ГОСТ 16037-80
4* Размеры для справок.

Изм.	Лист	№ докум.	Подп.	Дата
Разраб.	Комолова			
Пров.	Трофимов			
Н. контр.	Ястребов			
Утв.	Кагерманян			

Т01Б.007.109.000 СБ

Трубопровод рециркуляционный Сборочный чертеж

Лит.	Масса	Масшт.
	22,7	1:10

Лист | Листов 1

Гипротехмонтаж Москва.

Инв. № подл. | Подп. и дата | Взам. инв. № | Инв. № дубл. | Подп. и дата

Серия 5.903-11 Выпуск 1-7

Формат	Зона	Поз.	Обозначение	Наименование	Кол.	Примеч.
				Документация		
Л3			Т01Б.007.110.000 СБ	Сборочный чертеж		
				Детали		
Л4		1	Т01Б.007.110.001	Патрубок	1	
Л4		2	Т01Б.007.110.001-01	Патрубок	1	
Л4		3	Т01Б.007.110.002	Патрубок	1	
Б4		4	Т01Б.007.110.004	Патрубок		
				Труба 57×3 ГОСТ 8732-78 / ВСТ3сп ГОСТ 8731-74		
				l=562-1,6	1	2,23 кг
Б4		5	Т01Б.007.110.005	Патрубок		
				Труба 57×3 ГОСТ 8732-78 / ВСТ3сп ГОСТ 8731-74		
				l=156-1,0	2	0,6 кг
Б4		6	Т01Б.007.110.006	Патрубок		
				Труба 57×3 ГОСТ 8732-78 / ВСТ3сп ГОСТ 8731-74		
				l=135-1,0	2	0,5 кг

Инв. № подл. | Подп. и дата | Взам. инв. № | Инв. № дубл. | Подп. и дата

Изм.	Лист	№ докум.	Подп.	Дата
Разраб.	Каналова			
Пров.	Трофимов			
Н.контр.	Ястребов			
Утв.	Калермонтов			

Т01Б.007.110.000

Узел клапана Т-33б

Лит.	Лист	Листов
	1	2

Гипротехмонтаж Москва

формат А4

Формат	Зона	Поз.	Обозначение	Наименование	Кол.	Примеч.
				Стандартные изделия		
		7		Отвод 90° 57×3 ГОСТ 17375-83	5	
		8		Фланец 1-50-40 Б 3сп2 ГОСТ 12821-80	4	
		9		Болт М16-6д×90,58 ГОСТ 7798-70	16	
		10		Гайка М16-6Н.5 ГОСТ 5915-70	16	
		11		Шайба 16.01.Д8 кп ГОСТ 11371-78	16	
		12		Прокладка Л-50-40 ГОСТ 15180-70	4	
		13		Задвижка 15с22нж Ду50Ру40 ГОСТ 9659-66	2	
		14		Клапан регулирующий Т33б Ду50Ру40	1	
		15		Вентиль 15кч18 Ду15Ру16 ГОСТ 11465-65	1	
				Прочие изделия		
		16		Штуцер М24×1,5-50-1 3кч-53-76	1	Сборник 25 ПМА.МИС СССР
		17		Прокладка 22 3кч-36-70	1	
		18		Колпачок М24×1,5 3кч-31-75	1	Сборник 50 ПМА.МИС СССР

Инв. № подл. | Подп. и дата | Взам. инв. № | Инв. № дубл. | Подп. и дата

Изм.	Лист	№ докум.	Подп.	Дата

Т01Б.007.110.000

Лист 2

формат А4

Т01Б.007.110.000 СБ

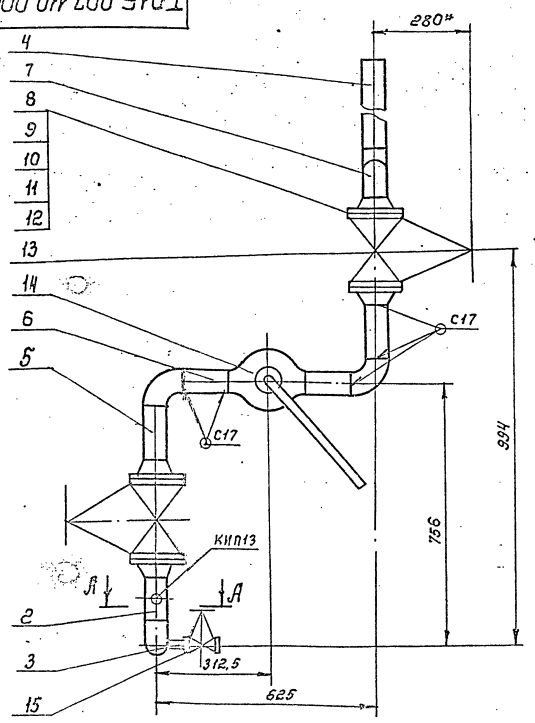

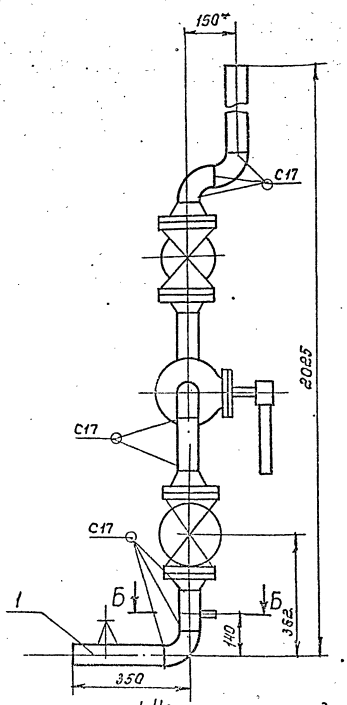

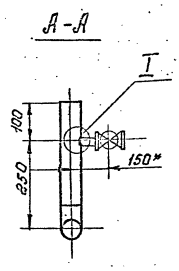

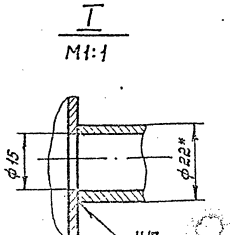

Б-Б
М1:2

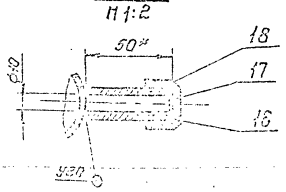

1. Неуказанные предельные отклонения размеров $\frac{t-2}{2R_z 150}$
2. Шероховатость деталей поз 4, 5, 6 по торцам - √
3. Сварные швы по ГОСТ 16037-80
4.* Размеры для справок

Инв. № подл. | Подп. и дата | Взам. инв. № | Инв. № дубл. | Подп. и дата

Разраб.	Каналова		
Пров.	Трофимов		
Н.контр.	Ястребов		
Утв.	Калермонтов		

Т01Б.007.110.000 СБ

Узел клапана Т-33б

Сборочный чертеж

Лит.	Масса	Масшт.
	95,13	1:10

Листов 1

Гипротехмонтаж Москва

Серия 5.903-11 Выпуск 1-7

Формат	Зона	Поз.	Обозначение	Наименование	Кол.	Приме-чание
				Документация		
А3			Т016.007.111.000 СБ	Сборочный чертеж		
				Детали		
Б4		1	Т016.007.111.001	Патрубок		
				Труба 57×3 ГОСТ 8732-78 В СТ3СП ГОСТ 8731-74		
				L = 775 ± 0,8 мм	1	3,1 кг
Б4		2	Т016.007.111.002	Патрубок		
				Труба 57×3 ГОСТ 8732-78 ВСт3сп ГОСТ 8732-74		
				L = 790 ± 0,8 мм	1	3,16 кг
Б4		3	Т016.007.111.003	L = 1590 ± 1,2 мм	1	6,36 кг
				Стандартные изделия		
		4		Отвод 90° 57×3		
				ГОСТ 173.75-83	2	

Инв. № подл. | Подпись и дата | Взам. инв. № | Инв. № дубл. | Подп. и дата

Изм.	Лист	№ докум.	Подп.	Дата
Разраб.		Коноплов		
Пров.		Графинов		
Н. контр.		Молоткова		
Утв.		Кагерманян		

Т016.007.111.000

Трубопровод рециркуляционный

Лит.	Лист	Листов
		1

Гипротеплоэнергомонтаж Москва

Формат А4

Формат	Зона	Поз.	Обозначение	Наименование	Кол.	Приме-чание
				Документация		
Б4			Т016.007.113.000 СБ	Сборочный чертеж		
				Детали		
Б4		1	Т016.007.113.001	Патрубок		
				Труба 89×3 ГОСТ 10704-76 / В-ВСт3сп ГОСТ 10705-80		
				ℓ = 1240-2,4	1	7,6 кг
Б4		2	Т016.007.113.002.	Патрубок		
				Труба 89×3 ГОСТ 10704-76 / В-ВСт3сп ГОСТ 10705-80		
				ℓ = 339-1,6	1	2,15 кг
				Стандартные изделия		
		3		Отвод 90° 89×3,5		
				ГОСТ 17375-83	1	
		4		Фланец 1-80-10 ВСт3сп2		
				ГОСТ 12821-80	1	

Инв. № подл. | Подпись и дата | Взам. инв. № | Инв. № дубл. | Подп. и дата

Изм.	Лист	№ докум.	Подп.	Дата
Разраб.		Коноплов		
Пров.		Графинов		
Н. контр.		Молоткова		
Утв.		Кагерманян		

Т016.007.113.000

Трубопровод теплообменника

Лит.	Масса	Масшт.

Гипротеплоэнергомонтаж Москва

Формат А4

Формат	Зона	Поз.	Обозначение	Наименование	Кол.	Приме-чание
				Документация		
А3			Т016.007.112.000 СБ	Сборочный чертеж		
				Детали		
Б4		1	Т016.007.112.001	Патрубок		
				Труба 108×3,5 ГОСТ 10704-76 / В-ВСт3сп2 ГОСТ 10705-80		
				ℓ = 1125-2,4	1	10,1 кг
Б4		2	Т016.007.112.002	Патрубок		
				Труба 108×3,5 ГОСТ 10704-76 / В-ВСт3сп2 ГОСТ 10705-80		
				ℓ = 500-1,6	1	4,5 кг
Б4		3	Т016.007.112.003	Патрубок		
				Труба 108×3,5 ГОСТ 10704-76 / В-ВСт3сп2 ГОСТ 10705-80		
				ℓ = 418-1,6	2	3,8 кг
Б4		4	Т016.007.112.004.	Патрубок		
				Труба 108×3,5 ГОСТ 10704-76 / В-ВСт3сп2 ГОСТ 10705-80		
				ℓ = 198-1,6	1	1,9 кг

Инв. № подл. | Подпись и дата | Взам. инв. № | Инв. № дубл. | Подп. и дата

Изм.	Лист	№ докум.	Подп.	Дата

Т016.007.112.000

Узел клапана 6с-9-2

Лит.	Масса	Масшт.

Гипротеплоэнергомонтаж Москва

Формат	Зона	Поз.	Обозначение	Наименование	Кол.	Приме-чание
				Стандартные изделия		
		5		Отвод 90° 108×4		
				ГОСТ 17375-83	3	
		6		Тройник 108×4		
				ГОСТ 17376-83	2	
		7		Тройник 108×4-89×4		
				ГОСТ 17376-83	1	
		8		Фланец 1-100-10		
				ГОСТ 12821-80	6	
		9		Болт М16-6g 70.58		
				ГОСТ 7798-70	48	
		10		Гайка М16-6Н.5		
				ГОСТ 9515-70	48	
		11		Шайба 16.01.08 кп		
				ГОСТ 11371-78	48	
		12		Прокладка А-100-10		
				ГОСТ 1518-70	6	
		13		Задвижка 30ч6бр		
				Ду 100 Р 10 ГОСТ 8437-75	3	
					1	
				Прочие изделия		
		14		Клапан регулирующий		
				6с-9-2	1	
				ТУ 401-1162-88		

Инв. № подл. | Подпись и дата | Взам. инв. № | Инв. № дубл. | Подп. и дата

Изм.	Лист	№ докум.	Подп.	Дата

Т016.007.112.000

2

Серия 5.903-11 выпуск 1-7

Т01Б.007.111.000 СБ

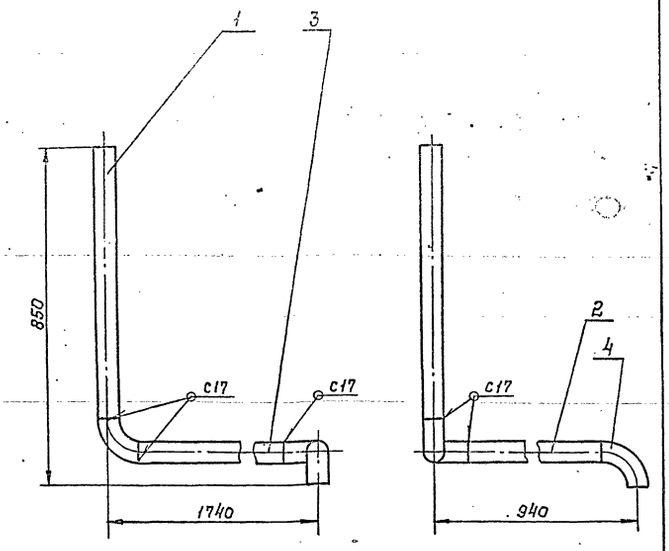

1. Неуказанные предельные отклонения размеров $\pm\frac{t_2}{2}$
2. Шероховатость деталей поз. 1,2,3 по торцам - Rz160
3. Сварные швы по ГОСТ 16037-80

Изм.	Лист	N докум.			Т01Б.007.111.000 СБ		
Разраб.		Комолова			Трубопровод рециркуляционный Сборочный чертеж	Лит.	Масса 14,12	Масшт. 1:10
Провер.		Трофимов				Лист	Листов 1
Т.контр.		Сидоров				Гипротехмонтаж Москва	
Н.контр.		Молоткова					
Утв.		Кагерманян					

Формат А4

Т01Б.007.113.000 СБ

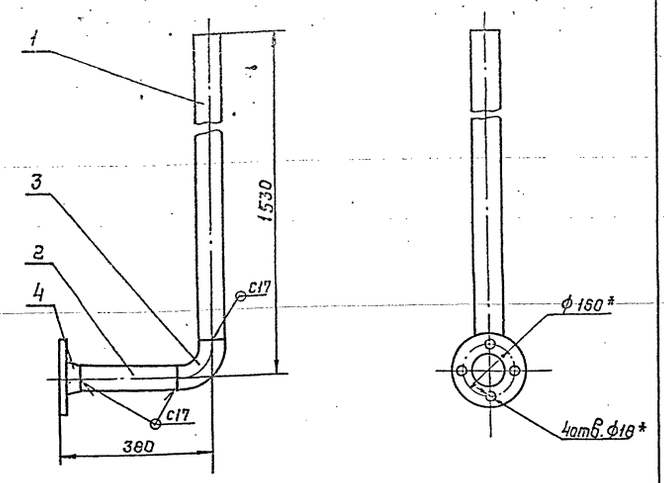

1. Неуказанные предельные отклонения размеров $\pm\frac{t_2}{2}$
2. Шероховатость деталей поз. 1,2 по торцам - Rz160
3. Сварные швы по ГОСТ 16037-80
4. Размеры для справок

Изм.	Лист	N докум.	Подп.	Дата	Т01Б 007 113.000 СБ		
Разраб.		Комолова			Трубопровод теплообменника Сборочный чертеж	Лит.	Масса 15,1	Масшт. 1:10
Провер.		Трофимов				Лист	Листов 1
Т.контр.		Сидоров				Гипротехмонтаж Москва	
Н.контр.		Молоткова					
Утв.		Кагерманян					

Формат А4

Т01Б.007.112.000 СБ

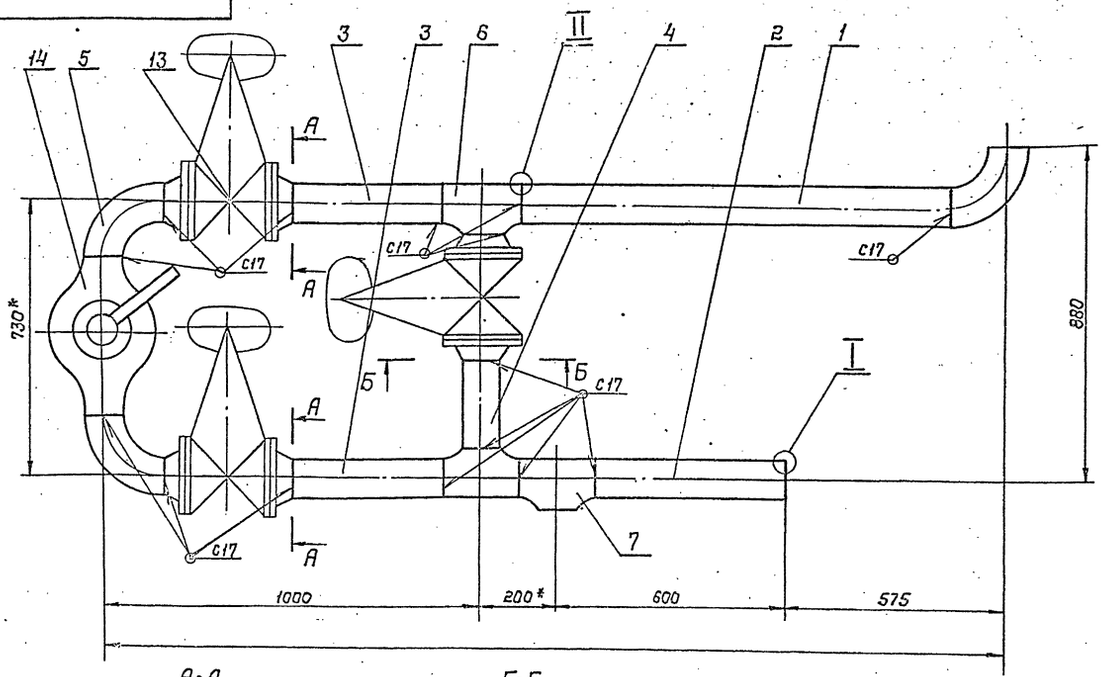

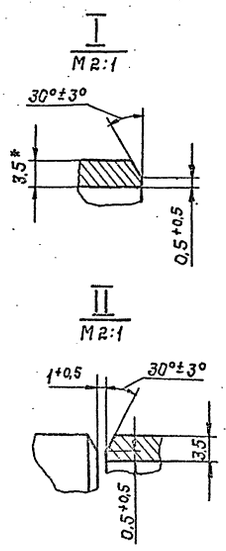

А-А

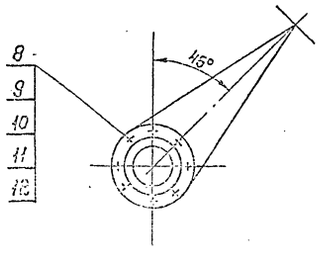

Б-Б

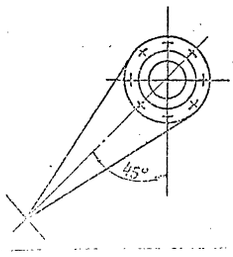

1. Неуказанные предельные отклонения размеров $\pm\frac{t_2}{2}$
2. Шероховатость деталей поз. 1,2,3,4 по торцам - Rz160
3. Сварные швы по ГОСТ 16037-80
4. * Размеры для справок

					Т01Б.007.112.000 СБ		
					Узел клапана 6с-8-2 Сборочный чертеж	Лит.	Масса 273,1	Масшт. 1:10
						Лист	Листов 1
						Гипротехмонтаж Москва	

Поз.	Обозначение	Наименование	Кол.	Примеч.
		Документация		
БЧ	Т01Б.007.114.000СБ	Сборочный чертеж		
		Детали		
БЧ 1	Т01Б.007.114.001	Патрубок		
		Труба 89×3 ГОСТ 10704-76 / В-Ст3сп ГОСТ 10705-80		
		ℓ = 1960-2,4	1	11 кг
БЧ 2	Т01Б.007.114.002	Патрубок		
		Труба 89×3 ГОСТ 10704-76 / В-Ст3сп ГОСТ 10705-80		
		ℓ = 198-1	1	1,3 кг
		Стандартные изделия		
3		Отвод 90° 89×3,5 ГОСТ 17375-83	1	1,4 кг
4		Фланец 1-80-108Ст3сп2 ГОСТ 12821-80	1	3,67 кг

Т01Б.007.114.000

Трубопровод теплообменника

Гипротехмонтаж Москва

Формат А4

Поз.	Обозначение	Наименование	Кол.	Примеч.
		Документация		
БЧ	Т01Б.007.116.000	Сборочный чертеж		
		Детали		
БЧ 1	Т01Б.007.116.001	Патрубок		
		Труба 89×3,5 ГОСТ 10704-76 / В-Ст3сп ГОСТ 10705-80		
		ℓ = 520 ± 0,8 мм	1	3,3 кг
БЧ 2	Т01Б.007.116.002	Патрубок		
		Труба 89×3,5 ГОСТ 10704-76 / В-Ст3сп ГОСТ 10705-80		
		ℓ = 800 ± 0,8 мм	1	5,08 кг
БЧ 3	Т01Б.007.116.003	Патрубок		
		Труба 89×3,5 ГОСТ 10704-76 / В-Ст3сп ГОСТ 10705-80		
		ℓ = 875 ± 0,8	1	5,6 кг
		Стандартные изделия		
4		Отвод 90° 89×3,5 ГОСТ 17375-83	2	1,4 кг
5		Отвод 45° 89×3,5 ГОСТ 17375-83	1	0,7 кг

Т01Б.007.116.000

Трубопровод химочищенной воды

Гипротехмонтаж Москва

Формат А4

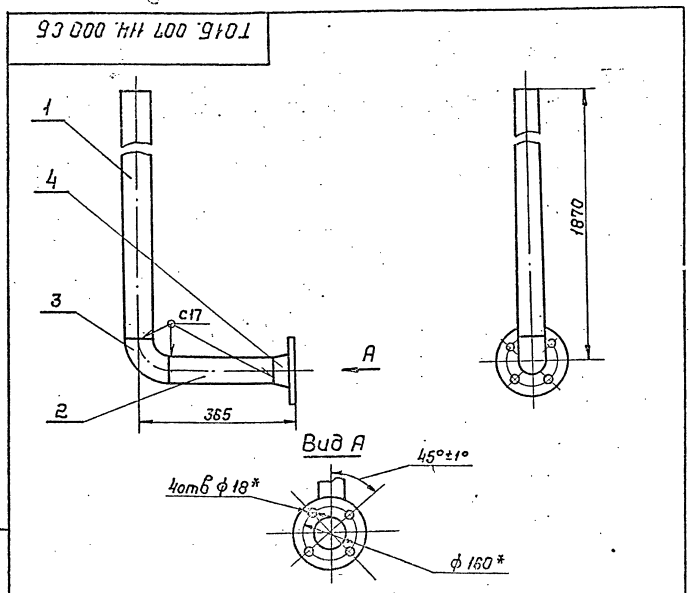

1. Неуказанные предельные отклонения размеров $\pm \frac{t2}{2}$
2. Шероховатость деталей поз. 1,2 по торцам - Rz160
3. Сварные швы по ГОСТ 16037-80
4. * Размеры для справок

Т01Б 007 114.000 СБ

Трубопровод теплообменника Сборочный чертеж

Масса 124 Масштаб 1:10

Гипротехмонтаж Москва

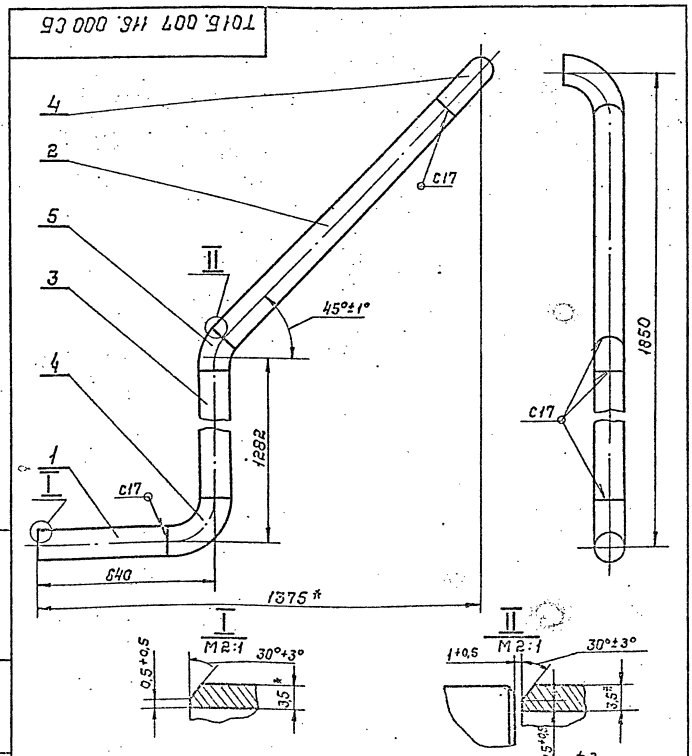

1. Неуказанные предельные отклонения размеров
2. Шероховатость деталей поз. 1,2,3 по торцам - Rz160
3. Сварные швы по ГОСТ 16037-80.
4. * Размеры для справок

Т01Б 007 116.000 СБ

Трубопровод химочищенной воды Сборочный чертеж

Масса 124 Масштаб 1:10

Гипротехмонтаж Москва

Серия 5.903-11 выпуск 1-7

Изм.	Лист	Поз.	Обозначение	Наименование	Кол.	Примеч.
				Документация		
А3			Т01Б.007 115.000 СБ	Сборочный чертеж		
				Детали		
А4		1	Т01Б.007 115.001	Патрубок	1	
А4		2	Т01Б.007 115.002	Отвод	1	
Б4		3	Т01Б.007 115.003	Патрубок		
				Труба 108×3,5 ГОСТ 10704-76		
				В-ВСт3сп ГОСТ 10705-80		
				L = 270±0,5 мм	2	2,43 кг
Б4		4	Т01Б.007 115.004	Патрубок		
				Труба 108×3,5 ГОСТ 10704-76		
				В-ВСт3сп ГОСТ 10705-80		
				L = 275±0,5 мм	1	2,48 кг
Б4		5	Т01Б.007 115.005	Патрубок		
				Труба 108×3,5 ГОСТ 10704-76		
				В-ВСт3сп ГОСТ 10705-80		
				L = 704±0,8 мм	1	6,35 кг
				Стандартные изделия		
		6		Отвод 90° 108×4.0		
				ГОСТ 17375-83	3	
		7		Фланец 1-100-10		
				ГОСТ 12821-80	2	

Подпись и дата | Инв. N дубл. | Взам. инв. N | Подпись и дата | Инв. N подл.

Изм.	Лист	N докум.	Подп.	Дата
Разраб.		Сташкова		
Пров.		Трофимов		
Гл. констр.		Сидоров		
Н. контр.		Ястребов		
Утв.		Колесниченко		

Т01Б.007 115.000

Трубопровод химочищенной воды

Лит.	Лист	Листов
	1	2

Гипротехмонтаж Москва

Формат А4

Изм.	Лист	Поз.	Обозначение	Наименование	Кол.	Примеч.
		8		Фланец 1-100-16		
				ГОСТ 12821-80	4	
		9		Болт М16-6о×50.58		
				ГОСТ 7798-70	48	
		10		Гайка М16-6Н.4		
				ГОСТ 5915-70	48	
		11		Шайба 16.01.08 КП		
				ГОСТ 11371-78	48	
		12		Прокладка А-100-10		
				ГОСТ 15180-70	4	
		13		Прокладка А-100-16		
				ГОСТ 15180-70	2	
		14		Вентиль 15кч18п1		
				Ду15 Ру16 ГОСТ 18161-72	1	
		15		Задвижка 30ч6бр		
				Ду100 Ру10 ГОСТ 8437-75	1	
		16		Задвижка 30с41нж1		
				Ду100 Ру16 ГОСТ 10194-78	1	
		17		Клапан обратный		
				фланцевый 19ч16бр		
				Ду100 Ру16 ГОСТ 19827-74	1	

Подпись и дата | Инв. N дубл. | Взам. инв. N | Подпись и дата | Инв. N подл.

Изм.	Лист	N докум.	Подп.	Дата

Т01Б.007 115.000

Лист 2

Формат А4

Т01Б.007 115.000 СБ

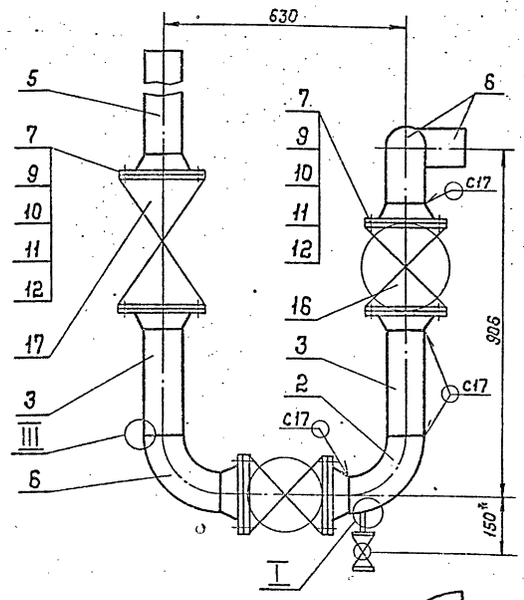

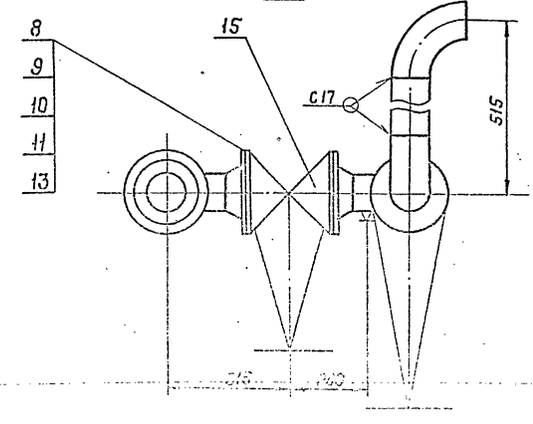

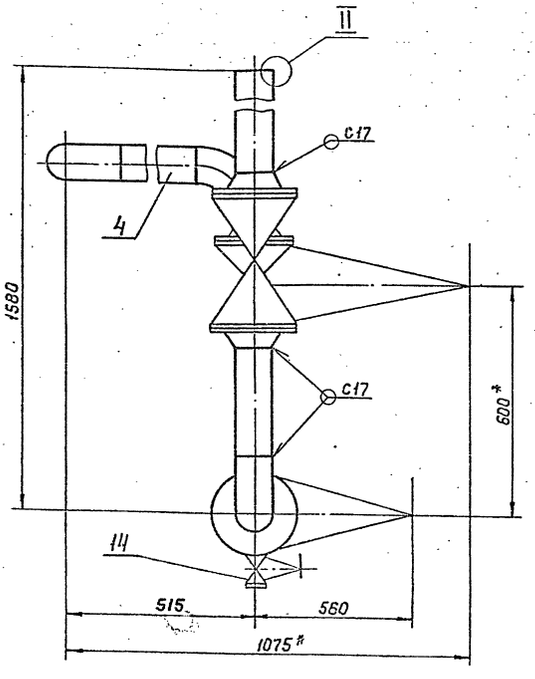

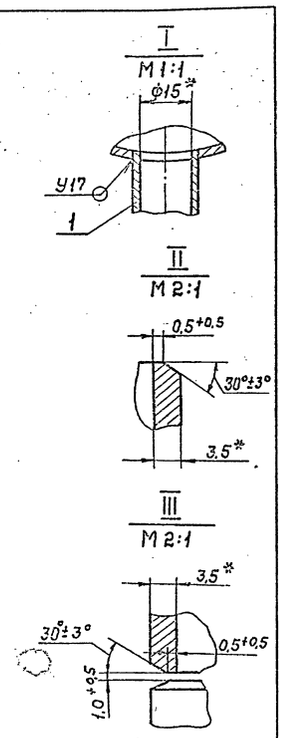

1. Неуказанные предельные отклонения размеров $\pm\frac{t2}{2}$
2. Шероховатость деталей поз. 3,4,5 по торцам - Rz160
3. Сварные швы по ГОСТ 16037-80
4. * Размеры для справок

Подпись и дата | Инв. N дубл. | Взам. инв. N | Подпись и дата | Инв. N подл.

Изм.	Лист	N докум.	Подп.	Дата

Т01Б.007 115.000 СБ

Трубопровод химочищенной воды

Сборочный чертеж

Лит.	Масса	Масштаб
	107.26	1:10

Гипротехмонтаж Москва

Серия 3.903-11 Выпуск 1-7

Т016.007.115.001

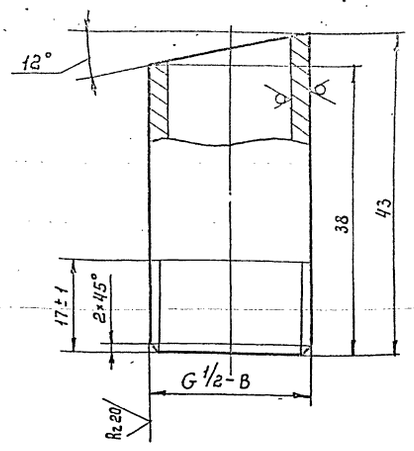

Неуказанные предельные отклонения размеров $\pm \frac{t_2}{2}$

Изм.	Лист	№ докум.	Подп.	Дата	Т016.007.115.001.			
Разраб.		Сташкевич			Патрубок	Лит	Масса	Масшт.
Пров.		Трофимов					0,51	2:1
Гл.конструктор		Сидоров				Лист	Листов 1	
Н.контр.		Астрядов			Труба 15×2,8 ГОСТ 3262-75	Гипротехмонтаж Москва		
Утв.		Катерманич						

Формат А4

Т016.007.115.002

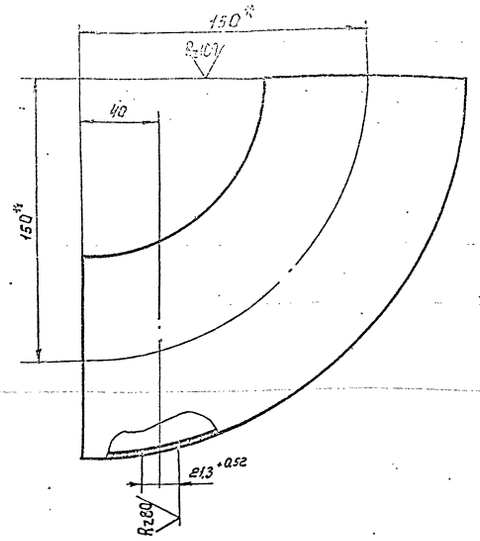

1. Предельные отклонения размеров $\pm \frac{t_2}{2}$
2. * Размеры для справок.

Изм.	Лист	№ докум.	Подп.	Дата	Т016.007.115.002			
Разраб.		Сташкевич			Отвод	Лит	Масса	Масшт.
Пров.		Трофимов					2,5	1:2
Гл.конструктор		Сидоров				Лист	Листов	
Н.контр.		Астрядов			90° 108×4,0 ГОСТ 17375-83	Гипротехмонтаж Москва		
Утв.		Катерманич						

Формат А4

Т016.007.117.001

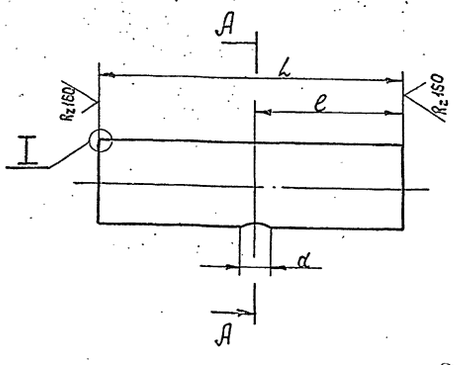

Обозначение	Размеры мм			Материал	Масса кг
	L	l	d		
Т016.007.117.001	150	75	21,3	Труба 108×3,5 ГОСТ 10704-76 / В-Ст3сп ГОСТ 10705-80	1,35
-01	100	50	12	Труба 108×3,5 ГОСТ 10704-76 / В-Ст3сп ГОСТ 10705-80	0,9

Изм.	Лист	№ докум.	Подп.	Дата	Т016.007.117.001			
					Патрубок	Лит	Масса	Масшт.
							см. табл.	-
					см. таблицу			

Т016.007.117.002

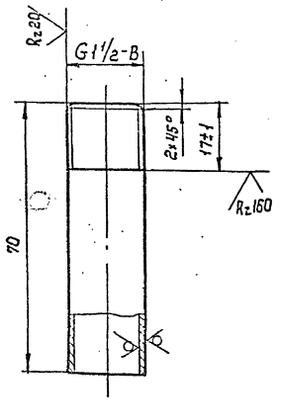

Неуказанные предельные отклонения размеров $\pm \frac{t_2}{2}$

Изм.	Лист	№ докум.	Подп.	Дата	Т016.007.117.002			
					Патрубок	Лит	Масса	Масшт.
							0,93	1:1
					Труба 15×2,8 ГОСТ 3262-75	Гипротехмонтаж Москва		

Серия 5.903-11 выпуск 1-7

Формат	Зона	Поз.	Обозначение	Наименование	Кол.	Примеч.
				Документация		
А3			Т01Б.007 117.000 СБ	Сборочный чертеж		
				Детали		
А4		1	Т01Б.007 117.001	Патрубок	1	
А4		2	Т01Б.007 117.001-01	Патрубок	1	
А4		3	Т01Б.007 117.002	Патрубок	1	
				Стандартные изделия		
		4		Отвод 90° 108×4		
				ГОСТ 17375-83	2	
		5		Отвод 60° 108×4		
				ГОСТ 17375-83	1	
		6		Отвод 90°76×3,5		
				ГОСТ 17375-83	1	
		7		Переход К108×4-76×3,5		
				ГОСТ 17378-83	1	
		8		Фланец 1-65-6 ВСт3сп2		
				ГОСТ 12821-80	1	
		9		Фланец 1-100-10 ВСт3сп2		
				ГОСТ 12821-80	2	

Инв.№ подл. | Подп. и дата | Взам. инв.№ | Инв.№ дубл. | Подп. и дата

Изм. Лист N докум. Подп. Дата

Разраб. Исмолова

Проверил Трескунов

Н.контр. Ястребов

Утв. Капетанович

Т01Б.007 117.000

Трубопровод всасывающий

Лит. | Лист 1 | Листов 2

Гипротехмонтаж Москва

Формат А4

Формат	Зона	Поз.	Обозначение	Наименование	Кол.	Примеч.
		10		Болт М16-6g.60.58		
				ГОСТ 7798-70	16	
		11		Гайка М16-6Н.5		
				ГОСТ 5915-70	16	
		12		Шайба 16.01.08кп		
				ГОСТ 11371-78	16	
		13		Прокладка А-100-10		
				ГОСТ 15180-70	2	
		14		Задвижка 30ч 6бр		
				Ду100 Ру10 ГОСТ 8437-75	1	
		15		Вентиль 15кч 18п1		
				Ду15 Ру16 ГОСТ 18161-72	1	
		17		Штуцер Ш2-М20×1,5-50		
				ОСТ 36-7-74	1	
				Прочие изделия		
		18		Прокладка ПП10×18 УХЛ2		
				ТУ36.1103-82	1	
		19		Пробка ПМ20×1.5 У3		
				ТУ36.1144-83	1	

Инв.№ подл. | Подп. и дата | Взам. инв.№ | Инв.№ дубл. | Подп. и дата

Изм. Лист N докум. Подп. Дата

Т01Б.007 117.000

Лист 2

Формат А4

Формат	Зона	Поз.	Обозначение	Наименование	Кол.	Примеч.
				Документация		
А3			Т01Б.007 118.000 СБ	Сборочный чертеж		
				Детали		
А4		1	Т01Б.007 118.001	Патрубок		
Б4		2	Т01Б.007 118.002	Патрубок		
				Труба 89×3,5 ГОСТ 8732-78 ВСт3сп ГОСТ 8731-74		
				ℓ= 590-1,6	1	4,4кг
Б4		3	Т01Б 007 118.003	Патрубок		
				Труба 89×3,5 ГОСТ 8732-78 ВСт3 ГОСТ 8731-74		
				ℓ= 925-1,6	1	7,2кг
Б4		4	Т01Б.007 118.004	Патрубок		
				Труба 89×3,5 ГОСТ 8732-78 ВСт3сп ГОСТ 8731-74		
				ℓ= 100-0,6	1	0,7кг
				Стандартные изделия		
		5		Отвод 90° 89×3,5		
				ГОСТ 17375-83	3	

Инв.№ подл. | Подп. и дата | Взам. инв.№ | Инв.№ дубл. | Подп. и дата

Изм. Лист N докум. Подп. Дата

Т01Б.007 118.000

Трубопровод нагнетательный

Гипротехмонтаж Москва

Формат	Зона	Поз.	Обозначение	Наименование	Кол.	Примеч.
		6		Переход К 89×3,5-45×2,5		
				ГОСТ 17378-83	1	
		7		Фланец 1-40-6 ВСт3сп2		
				ГОСТ 12821-80	1	
		8		Фланец 1-80-10 ВСт3сп2		
				ГОСТ 12821-80	2	
		9		Болт М16-6g		
				ГОСТ 7798-70	8	
		10		Гайка М16-6Н.5		
				ГОСТ 5915-70	8	
		11		Шайба 16.01.08кп		
				ГОСТ 11371-78	8	
		12		Прокладка А-80-10		
				ГОСТ 15180-70	2	
		13		Задвижка 30ч 6бр		
				Ду80 Ру10 ГОСТ 8437-75	1	
		14		Клапан фланцевый		
				обратный 19ч 21бр		
				Ду80 Ру10 ГОСТ 19827-74	1	
		15		Штуцер Ш2-20×1,5-50		
				ОСТ 36-7-74	1	
				Прочие изделия		
		14		Прокладка ПП10×18 УХЛ2		
				ТУ 36.1103-82		
		15		Пробка ПМ20×1.5 У3		
				ТУ36.1144-83		

Инв.№ подл. | Подп. и дата | Взам. инв.№ | Инв.№ дубл. | Подп. и дата

Изм. Лист N докум. Подп. Дата

Т01Б.007 118.000

Лист 2

Серия 5.903-11 выпуск 11-7

Т01Б.007.117.000СБ

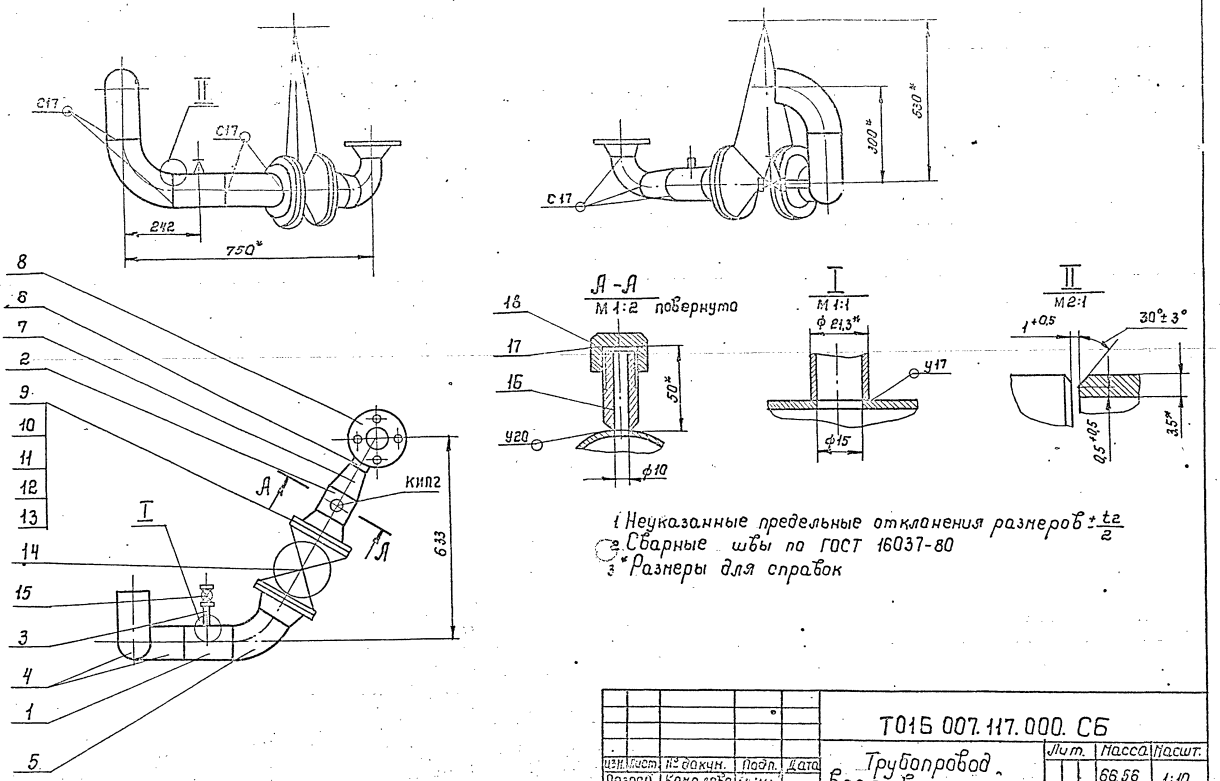

1. Неуказанные предельные отклонения размеров $\pm\frac{t_2}{2}$
2. Сварные швы по ГОСТ 16037-80
3. * Размеры для справок

					Т01Б 007.117.000. СБ			
Изм.	Лист	№ докум.	Подп.	Дата	Трубопровод всасывающий Сборочный чертеж	Лит.	Масса	Масшт.
Разраб.		Комолова					66,56	1:10
Пров.		Трофимов				Лист	Листов 1	
Гл. констр.		Сидоров				Гипротехмонтаж Москва		
Н. контр.		Ястребов						
Утв.		Кагерманян						

Формат А3

Инв. № подл. | Подп. и дата | Взам. инв. № | Инв. № дубл. | Подп. и дата

Т01Б.007.118.000 СБ

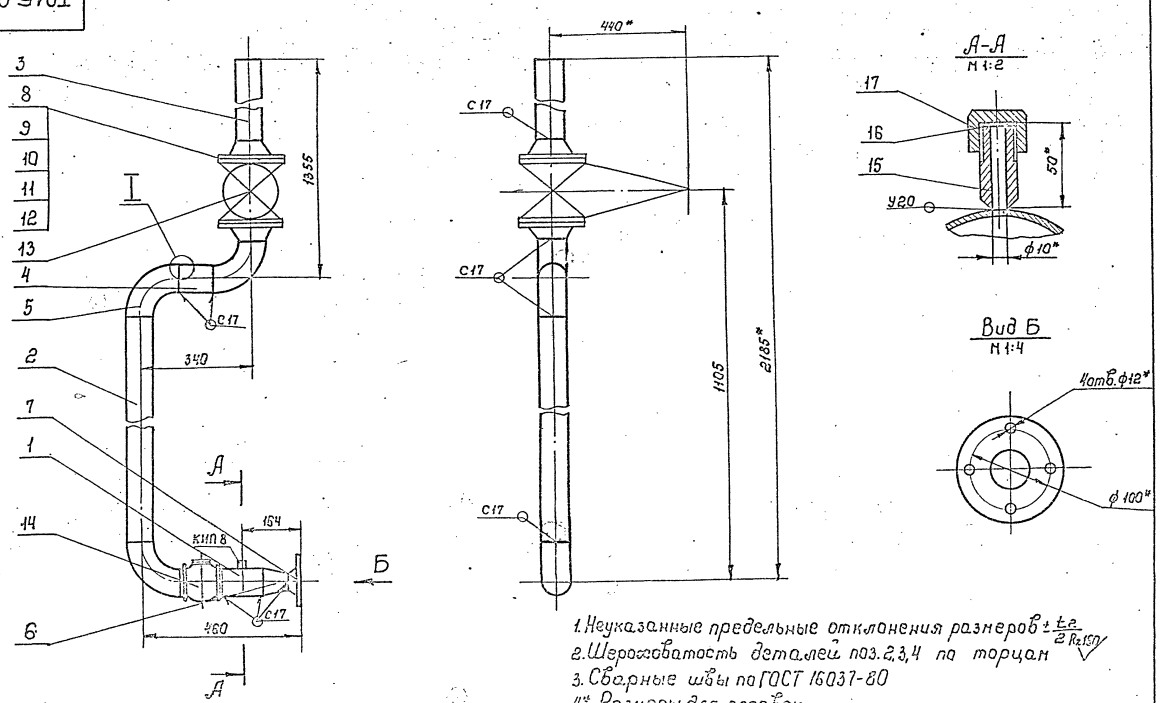

1. Неуказанные предельные отклонения размеров $\pm\frac{t_2}{2}$ Rz150
2. Шероховатость деталей поз. 2,3,4 по торцам
3. Сварные швы по ГОСТ 16037-80
4* Размеры для справок.

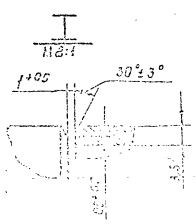

					Т01Б.007.118.000 СБ			
					Трубопровод нагнетательный Сборочный чертеж	Лит.	Масса	Масшт.
							72,8	1:10
						Лист	Листов 1	
						Гипротехмонтаж Москва		

Инв. № подл. | Подп. и дата | Взам. инв. № | Инв. № дубл. | Подп. и дата

Серия 5.903-11 выпуск 1-7

Изм.	Лист	№ докум.	Подп.	Дата	Обозначение	Наименование	Кол.	Примеч.
						Документация		
А4					Т01Б.007 119.000 СБ	Сборочный чертеж		
						Детали		
Б4		1			Т01Б.007 119.001	Патрубок		
						Труба 8,9×3,5 ГОСТ 8732-76		
						ВСт3сп ГОСТ 8731-74		
						ℓ = 1045 - 2,4	1	7,7 кг
Б4		2			Т01Б.007 119.002	Патрубок		
						Труба 8,9×3,5 ГОСТ 8732-76		
						ВСт3сп ГОСТ 8731-74		
						ℓ = 398 - 1,6	1	2,9 кг
						Стандартные изделия		
		3				Отвод 90° 89×3,5		
						ГОСТ 17375-83	2	

Подп. и дата | Инв. № док. | Взам. инв. № | Подп. и дата | Инв. № подл.

Изм.	Лист	№ докум.	Подп.	Дата	Т01Б.007 119.000			
Разраб.		Комолова			Трубопровод нагнетательный	Лит.	Лист	Листов 1
Провер.		Трофимов				Гипротехмонтаж Москва		
Н.контр.		Молоткова						
Утв.		Кагерманян						

Формат А4

Изм.	Лист	№ докум.	Подп.	Дата	Обозначение	Наименование	Кол.	Примеч.
						Документация		
А4					Т01Б.007 120.000 СБ	Сборочный чертеж		
						Детали		
Б4		1			Т01Б 007 120.001	Патрубок		
						Труба 159×4 ГОСТ 10704-76		
						В-ВСт3сп ГОСТ 10705-80		
						ℓ = 160 - 0,6	1	2,4 кг
						Стандартные изделия		
		2				Отвод 90° 159×4,5		
						ГОСТ 17375-83	1	
		3				Переход К 219×6-159×4,5		
						ГОСТ 17378-83	1	

Подп. и дата | Инв. № док. | Взам. инв. № | Подп. и дата | Инв. № подл.

Изм.	Лист	№ докум.	Подп.	Дата	Т01Б.007 120.000			
Разраб.		Комолова			Трубопровод перелива	Лит.	Лист	Листов 1
Провер.		Трофимов				Гипротехмонтаж Москва		
Н.контр.		Молоткова						
Утв.		Кагерманян						

Формат А4

Т01Б.007 119.000 СБ

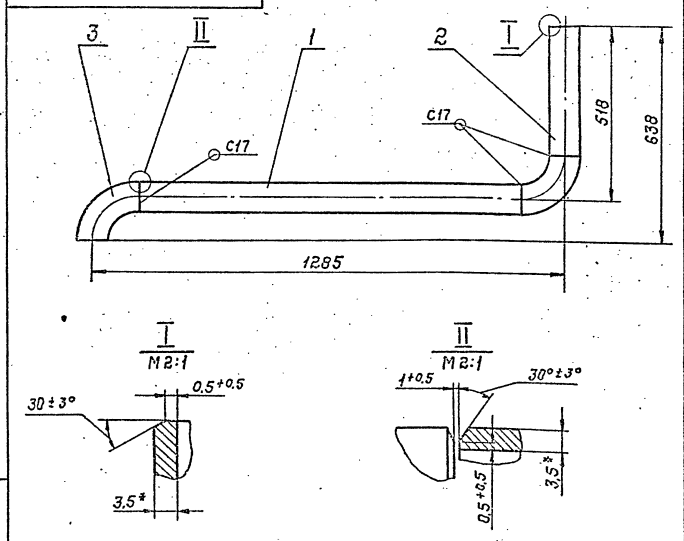

1. Неуказанные предельные отклонения размеров $\pm\frac{t_2}{2}$
2. Шероховатость деталей поз. 1,2 по торцам - Rz160
3. Сварные швы по ГОСТ 16037-80
4.* Размеры для справок

Подп. и дата | Инв. № док. | Взам. инв. № | Подп. и дата

Изм.	Лист	№ докум.	Подп.	Дата	Т01Б.007 119.000 СБ			
					Трубопровод нагнетательный	Лит.	Масса 12,4	Масшт. 1:10
					Сборочный чертеж	Лист	Листов 1	
						Гипротехмонтаж Москва		

Т01Б.007 120.000 СБ

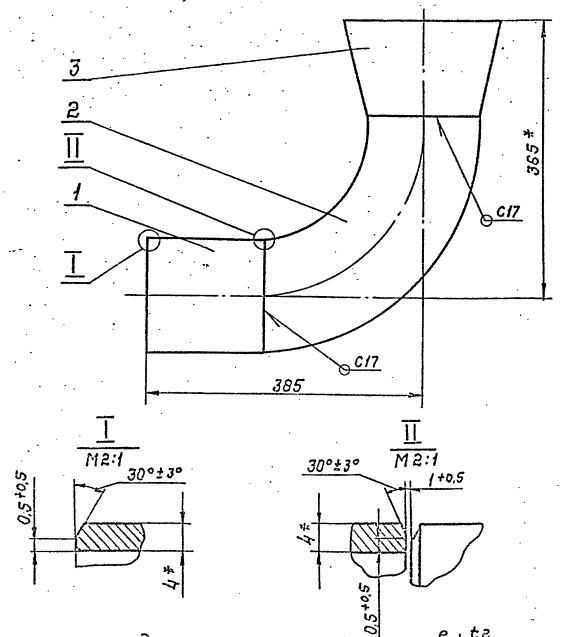

1. Неуказанные предельные отклонения размеров $\pm\frac{t_2}{2}$
2. Шероховатость детали поз.1 по торцам - Rz160
3. Сварные швы по ГОСТ 16037-80
4.* Размеры для справок

Подп. и дата | Инв. № док. | Взам. инв. № | Подп. и дата

Изм.	Лист	№ докум.	Подп.	Дата	Т01Б.007 120.000 СБ			
					Трубопровод перелива	Лит.	Масса 13,3	Масшт. 1:5
					Сборочный чертеж	Лист	Листов 1	
						Гипротехмонтаж Москва		

Серия 5.903-11 Выпуск 1-7

Поз.	Обозначение	Наименование	Кол.	Приме-чание
		Документация		
63	Т016.007.121.000 СБ	Сборочный чертеж		
		Детали		
Б4	1 Т.016.007.121.001	Патрубок	1	
Б4	2 -01	Патрубок		
Б4	3 Т016.007.121.002	Патрубок	1	
Б4	5 Т016.007.121.003	Патрубок		
Б4	6 Т016.007.121.004	Патрубок Труба 57×3 ГОСТ 10704-76 / В-ВСт3сп ГОСТ 10705-80 L = 216 ± 0,5 мм	1	0,864 кг
Б4	7 Т016.007.121.005	Патрубок Труба 159×4,5 ГОСТ 10704-76 / В-ВСт3сп ГОСТ 10705-80 L = 548 ± 0,8 м	1	9,4 кг
		Стандартные изделия		
		Отводы ГОСТ 17375-83		
	9	90° 57×3	2	

Поз.	Обозначение	Наименование	Кол.	Прим.
10		90° 159×4,5	3	
11		Фланец 1-50-10		
		ГОСТ 12821-80	2	
12		Болт М16-6д×50.58		
		ГОСТ 7798-70	8	
13		Гайка М16-6Н.5		
		ГОСТ 5915-70	8	
14		Шайба 16.01.08кп		
		ГОСТ 11371-78	8	
15		Прокладка А-50-10		
		ГОСТ 15180-70	2	
16		Муфта 15 ГОСТ 8966-75	1	
17		Контргайка 15		
		ГОСТ 8968-75	1	
18		Сгон 15 ГОСТ 8969-75	1	
19		Задвижка 30ч6бр		
		Ду50 Ру10 ГОСТ 8437-75	1	

Т016.007.121.000

Изм. Лист № докум. Подп. Дата

Разраб. Сташкова
Пров. Трофимов
Гл. констр. Сидорова
Н. контр. Ястребов
Утв. Когерманян

Узел дренажный

Лит | Лист 1 | Листов 2

Гипротеспецгаз

Инв. № подл. | Подп. и дата | Взам. инв. № | Инв. № дубл. | Подп. и дата

Формат А4

Т016.007.121.000

Изм. Лист № докум. Подп. Дата

Лист 2

Формат А4

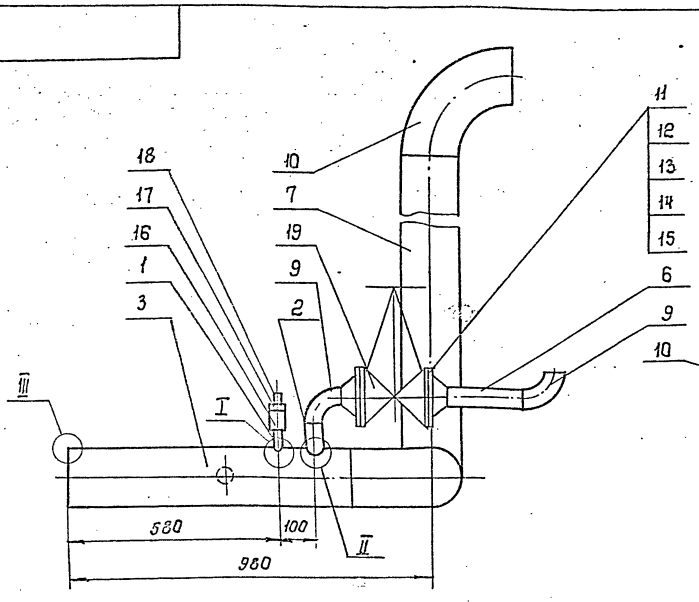

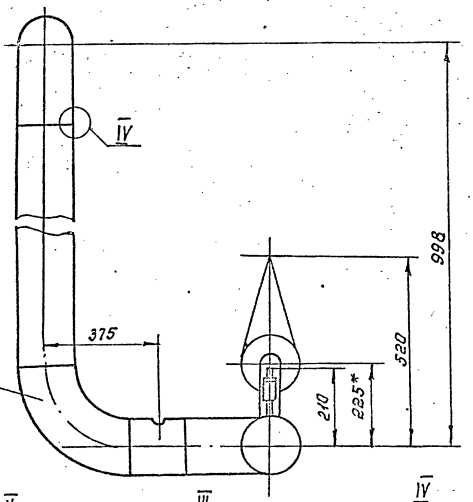

I М 1:1 — II М 1:4 — III М 2:1 — IV М 2:1

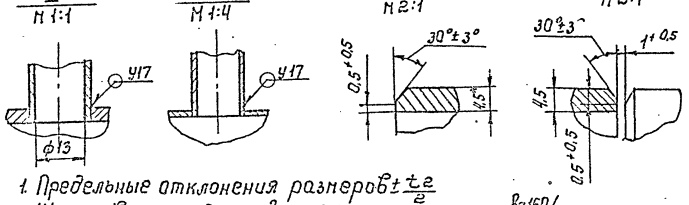

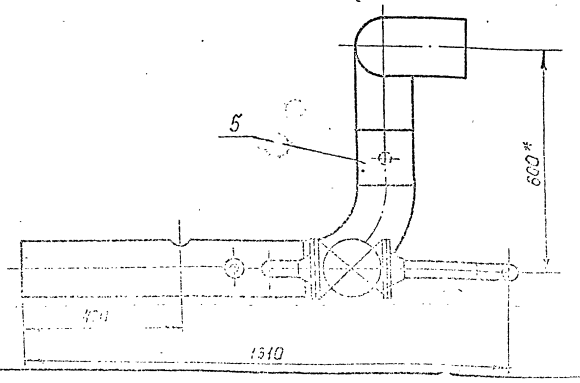

1. Предельные отклонения размеров $\pm \frac{t_2}{2}$
2. Шероховатость поверхности деталей поз. 5, 6, 7 по торцам — Ra 160
3. Неуказанные сварные швы с17 по ГОСТ 16037-80
4* Размеры для справок

Т016.007.121.000 СБ

Узел дренажный
Сборочный чертеж

Лит | Масса | Масштаб
16,112 | 1:10

Лист | Листов 1

Гипротеспецгаз

Инв. № подл. | Подп. и дата | Взам. инв. № | Инв. № дубл. | Подп. и дата

ТО16.007.121.001

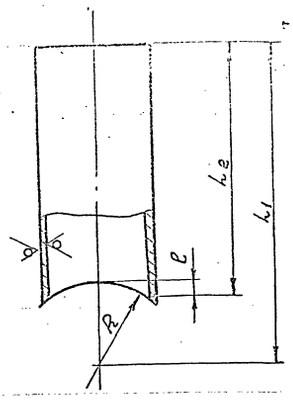

Обозначение	Размеры, мм				Материал	Масса, кг
	l_1	l_2	l	R		
ТО16.007.121.001	130	50	2,5	80	Труба 15×2,8 ГОСТ 3262-75	0,08
-01	150	70	2,5	80	Труба 57×3 ГОСТ 10704-76 / В-ВСТ3сп ГОСТ 10705-80	2,8

Предельные отклонения размеров $\pm \frac{t_2}{2}$

Изм.	Лист	№ докум.	Подп.	Дата
Разраб.		Сташкова		
Пров.		Трофимов		
Гл. констр.		Сиборов		
Н. контр.		Ястребов		
Утв.		Кагерманян		

ТО16.007.121.001

Патрубок

Лит	Масса	Масштаб
	см. таблицу	-

Лист | Листов 1

см. таблицу

Гипротеплоэнергомонтаж Москва

Формат А4

Инв. № подл. | Подп. и дата | Взам. инв. № | Инв. № дубл. | Подп. и дата

ТО16.007.121.002

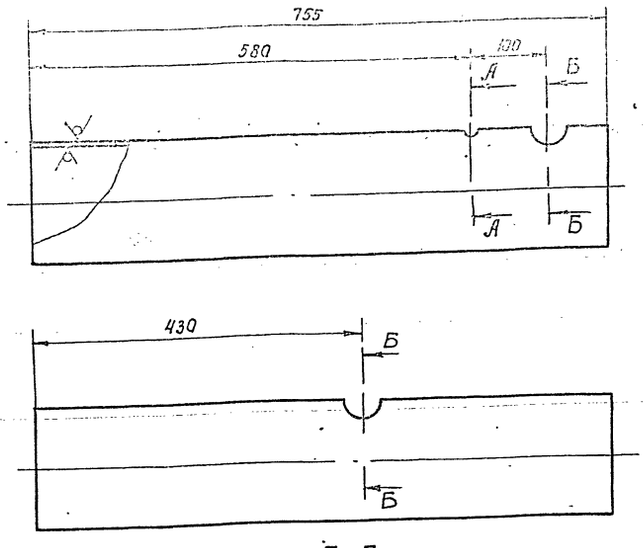

А – А

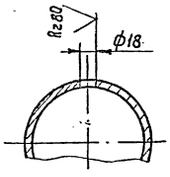

Б – Б

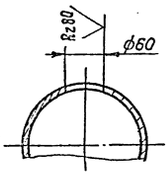

Неуказанные предельные отклонения размеров $\pm \frac{t_2}{2}$

Изм.	Лист	№ докум.	Подп.	Дата
Разраб.		Сташкова		
Пров.		Трофимов		
Гл. констр.		Сиборов		
Н. контр.		Ястребов		
Утв.		Кагерманян		

ТО16.007.121.002

Патрубок

Лит	Масса	Масштаб
	12,95	1:5

Лист | Листов 1

Труба 159×4,5 ГОСТ 10704-76 / В-ВСТ3сп ГОСТ 10705-80

Гипротеплоэнергомонтаж Москва

Формат А4

Инв. № подл. | Подп. и дата | Взам. инв. № | Инв. № дубл. | Подп. и дата

ТО16.008.121.003

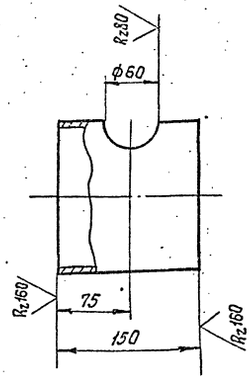

Неуказанные предельные отклонения размеров $\pm \frac{t_2}{2}$

Изм.	Лист	№ докум.	Подп.	Дата
Разраб.				
Пров.				
Гл. констр.				
Н. контр.				
Утв.				

ТО16.008.121.003

Патрубок

Лит	Масса	Масштаб
	2,57	1:4

Лист | Листов

Труба 159×4,5 ГОСТ 10704-76 / В-ВСТ3сп ГОСТ 10705-80

Гипротеплоэнергомонтаж Москва

Инв. № подл. | Подп. и дата | Взам. инв. № | Инв. № дубл. | Подп. и дата

ТО16.007.126.001

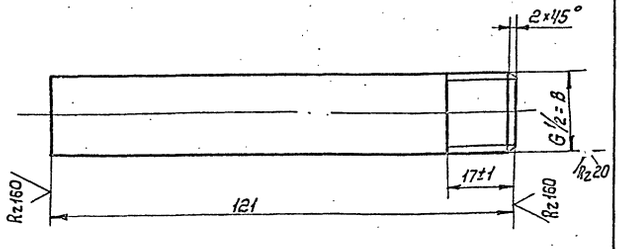

Неуказанные предельные отклонения размеров $\frac{t_2}{2}$

Изм.	Лист	№ докум.	Подп.	Дата
Разраб.				
Пров.				
Гл. констр.				
Н. контр.				
Утв.				

ТО16.007.126.001

Патрубок

Лит	Масса	Масштаб
	0,15	1:1

Лист | Листов

Труба 15×2,8 ГОСТ 3262-75

Инв. № подл. | Подп. и дата | Взам. инв. № | Инв. № дубл. | Подп. и дата

Серия 5.903-11 выпуск 1-7

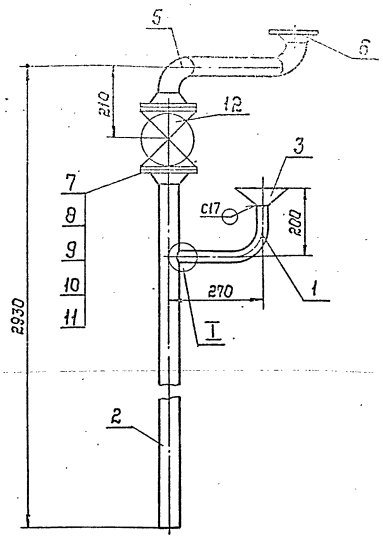

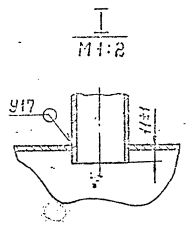

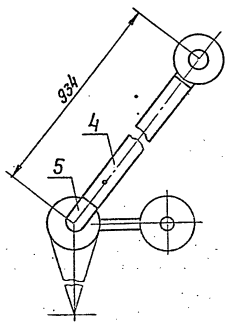

1. Предельные отклонения размеров $\pm \frac{t2}{2}$
2. Сварные швы по ГОСТ 16037-80
3. Шероховатость детали поз.4 по торцам Rz160
4. * Размеры для справок

					Т01Б.007 122.000СБ			
Изм.	Лист	N докум.	Подп.	Дата	Трубопровод дренажный	Лит.	Масса	Масшт.
Разраб.		Жерздева					40.64	1:10
Провер.		Трофимов			Сборочный чертеж	Лист	Листов 1	
Гл.констр.		Сидоров				Гипротехмонтаж Москва		
Н.контр.		Ястребов						
Утв.		Кагерманов						

Формат А3

Формат	Зона	Поз.	Обозначение	Наименование	Кол.	Примеч.
				Документация		
А3			Т01Б.007 122.000 СБ	Сборочный чертеж		
				Детали:		
А4		1	Т01Б.007 122.001	Патрубок	1	
А4		2	Т01Б.007 122.002	Патрубок	1	
А4		3	Т01Б.007 122.003	Воронка	1	
Б4		4	Т01Б.007 122.004	Патрубок		
				Труба 57×3 ГОСТ 10704-76		
				В-ВСт3сп ГОСТ 10705-80		
				L = 784 ±0,8 мм	1	3,14 кг
				Стандартные изделия		
		5		Отвод 90° 57×3		
				ГОСТ 17375-83	2	
				Фланцы ГОСТ 12821-80		
				ВСт3сп2		
		6		1-50-2,5	1	
		7		1-50-10	2	
		8		Болт М16-6g×50,58		
				ГОСТ 7798-70	8	
		9		Гайка М16-6Н.5 ГОСТ 5915-70	8	
		10		Прокладка А-50-10		
				ГОСТ 15180-70	2	

Формат	Зона	Поз.	Обозначение	Наименование	Кол.	Примеч.
		11		Шайба 16.01.08 кп		
				ГОСТ 11371-78	2	
		12		Задвижка Ду50 Ру10		
				30ч6бр ГОСТ 8437-75	1	

Т01Б.007 122.000

Трубопровод дренажный

Гипротехмонтаж Москва

Т01Б.007 122.000

Лист 2

Серия 5.903-11 Выпуск 1-7

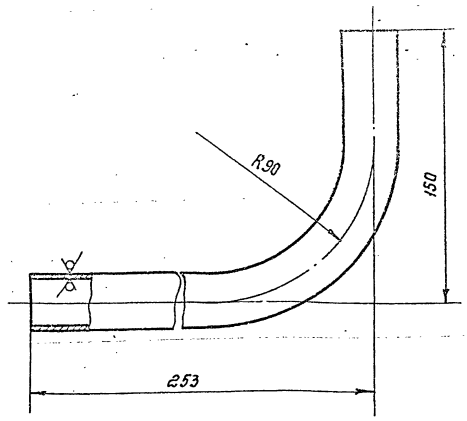

1. Предельные отклонения размеров $\pm \frac{t_2}{2}$
2. Длина трубной заготовки $L = 364 \pm 0{,}8$ мм.

Изм.	Лист	№ докум.	Подп.	Дата	Т01Б.007.122.001			
Разраб.		Жерздева			Патрубок	Лит	Масса 0,54	Масшт 1:2
Пров.		Трофимов				Лист	Листов:	
Гл. констр.		Сидоров						
Н. контр.		Ястребов			Труба 32×2 ГОСТ 10704-76 / В.ВСТ3СП ГОСТ 10705-80	Гипротехмонтаж Москва		
Утв.		Кагерманян						

Формат А4

Инв. № подл. | Подп. и дата | Взам. инв. № | Инв. № дубл. | Подп. и дата

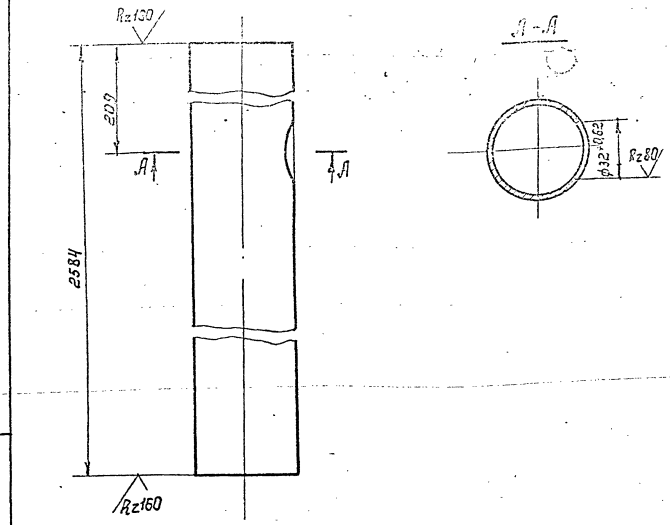

Неуказанные предельные отклонения размеров $\pm \frac{t_2}{2}$

Изм.	Лист	№ докум.	Подп.	Дата	Т01Б.007.122.002			
Разраб.		Жерздева			Патрубок	Лит	Масса 10,33	Масшт 1:2
Пров.		Трофимов				Лист	Листов: 1	
Гл. констр.		Сидоров						
Н. контр.		Ястребов			Труба 57×3 ГОСТ 10704-76 / В.ВСТ3СП ГОСТ 10705-80	Гипротехмонтаж Москва		
Утв.		Кагерманян						

Формат А4

Инв. № подл. | Подп. и дата | Взам. инв. № | Инв. № дубл. | Подп. и дата

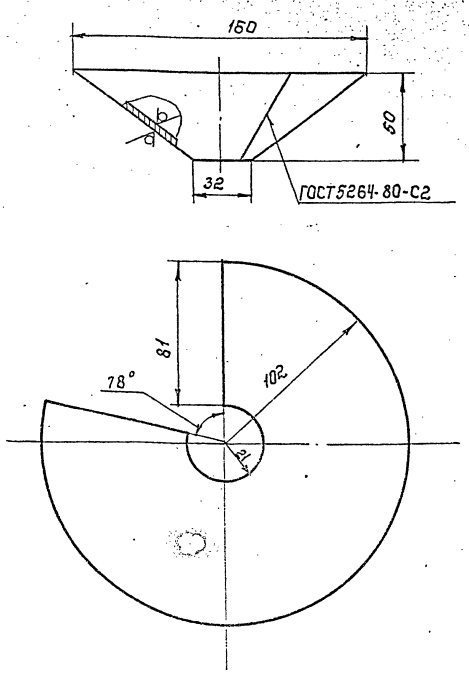

Изм.	Лист	№ докум.	Подп.	Дата	Т01Б.007.122.003			
Разраб.		Жерздева			Воронка Ду 25	Лит	Масса 0,23	Масшт 1:2
Пров.		Трофимов						
Гл. констр.		Сидоров						
Н. контр.		Ястребов			Лист Б20 ГОСТ 16503-74 / 4-IV-ВСТ3 ГОСТ 16523-70	Гипротехмонтаж Москва		
Утв.		Кагерманян						

Инв. № подл. | Подп. и дата | Взам. инв. № | Инв. № дубл. | Подп. и дата

Формат	Зона	Поз.	Обозначение	Наименование	Кол.	Примеч.
				Документация		
А3			Т01Б.007.123.000 СБ	Сборочный чертеж		
				Детали		
А4		1	Т01Б.007.123.001	Патрубок	1	
А4		2	Т01Б.007.123.002	Патрубок	1	

Изм.	Лист	№ докум.	Подп.	Дата	Т01Б.007.123.000			
Разраб.		Жерздева			Трубопровод в ВХОП	Лит	Масса	Масшт
Пров.		Трофимов						1
Гл. констр.		Сидоров						
Н. контр.		Ястребов				Гипротехмонтаж		
Утв.		Кагерманян						

Инв. № подл. | Подп. и дата | Взам. инв. № | Инв. № дубл. | Подп. и дата

Серия 5.903-11 Выпуск 1-7

Т01Б.007 123.000 СБ

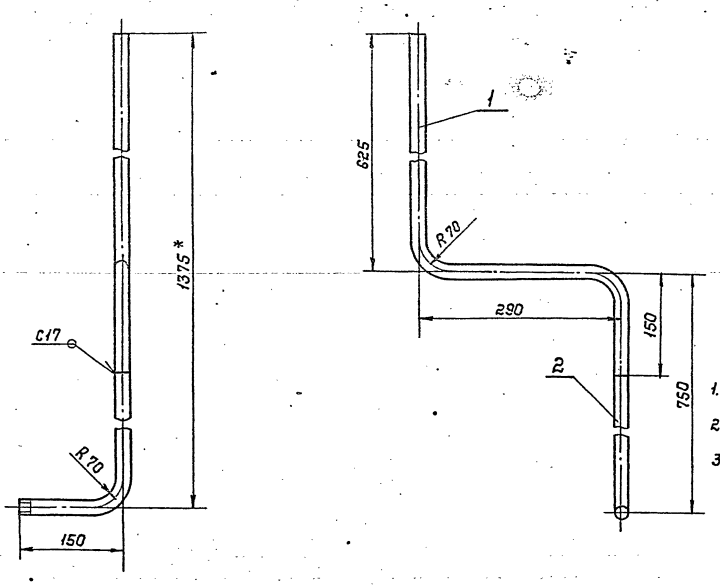

1. Неуказанные предельные отклонения размеров $\pm \frac{t2}{2}$
2. Сварные швы по ГОСТ 16037-80
3. * Размеры для справок

Изм.	Лист	N докум.	Подп.	Дата	Т01Б.007 123.000 СБ			
Разраб.		Стошкова			Трубопровод в БХОП	Лит.	Масса	Масшт.
Провер.		Трофимов			Сборочный чертеж		2,2	1:5
Гл.констр.		Сидоров				Лист	Листов 1	
Н.контр.		Ястребов				Гипротехмонтаж Москва		
Утв.		Магерминяна						

Формат А3

Инв. N подл. | Подп. и дата | Взам.инв. N | Инв. N дубл. | Подп. и дата

Т01Б.007 123.001

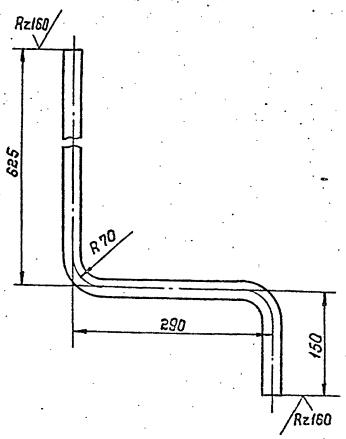

1. Предельные отклонения размеров $\pm \frac{t2}{2}$
2. Длина трубной заготовки $L = 1005 \pm 1,2$ мм

Изм.	Лист	N докум.	Подп.	Дата	Т01Б.007 123.001			
Разраб.		Стошкова			Патрубок	Лит.	Масса	Масшт.
Провер.		Трофимов					1,26	1:5
Т.контр.		Сидоров				Лист	Листов 1	
Н.контр.		Ястребов			Труба 25×2-12×10Н10Т ГОСТ 9941-81	Гипротехмонтаж Москва		
Утв.		Магерминяна						

Инв. N подл. | Подп. и дата | Взам.инв. N | Инв. N дубл. | Подп. и дата

Т01Б.007 123.002

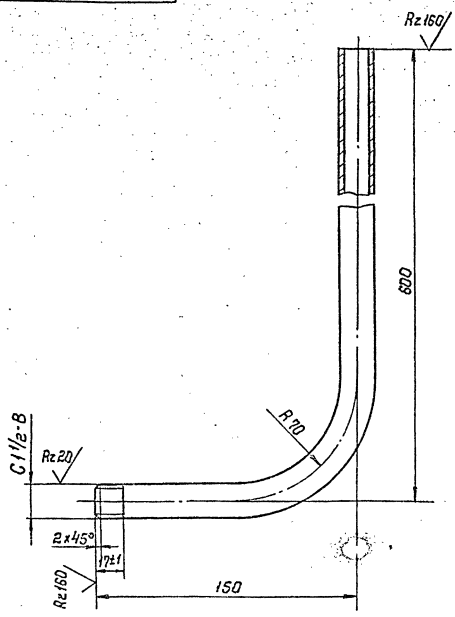

1. Предельные отклонения размеров
2. Длина трубной заготовки $L = 720 \pm 0,8$ мм

Изм.	Лист	N докум.	Подп.	Дата	Т01Б.007 123.002			
Разраб.		Стошкова			Патрубок	Лит.	Масса	Масшт.
Провер.		Трофимов					0,92	1:5
Т.контр.		Сидоров				Лист	Листов 1	
Н.контр.		Ястребов			Труба 25×2-12×16Н-10Т ГОСТ 9941-81	Гипротехмонтаж Москва		
Утв.		Магерминяна						

Инв. N подл. | Подп. и дата | Взам.инв. N | Инв. N дубл. | Подп. и дата

Серия 5.903-11 Выпуск 1-7

Поз.	Кол.	Обозначение	Наименование	Кол.	Примеч.
			Документация		
1Ч		ТО16.007.126.000СБ	Сборочный чертеж		
			Детали		
5Ч	1	ТО16.007.126.001.	Патрубок	1	0,15
4Ч	2	ТО16.007.126.002.	Патрубок	1	3,6
6Ч	3	ТО16.007.126.003.	Патрубок Труба 57×3 ГОСТ 10704-76 В-ВСТ3СП ГОСТ 10705-80 $L = 100 \pm 0,3$ мм.	1	0,4
			Стандартные изделия		
	4		Заглушка 57×3 ГОСТ 17379-83	1	0,2
	5		Фланец 1-50-10 ГОСТ 12821-80 ВСТ3СП2	2	
	6		Болт М16-6д×50.58 ГОСТ 7798-70	8	
	7		Гайка М16-6Н.5 ГОСТ 5915-70	8	
	8		Прокладка А-50-10 ГОСТ 15180-70	2	
	9		Шайба 16.01.08 кп ГОСТ 11371-78	4	
	10		Задвижка Ду50 Ру 10 30ч6бр ГОСТ 8437-75	1	

Инв.№ подл. | Подп. и дата | Взам. инв.№ | Инв.№ дубл. | Подп. и дата

Изм.	Лист	№ докум.	Подп.	Дата
Разраб.		Жерздева		
Пров.		Трофимов		
Гл. констр.		Сидоров		
Н. контр.		Ястребов		
Утв.		Колесниченко		

ТО16.007.126.000

Трубопровод дренажа паропровод

Лит.	Лист	Листов
		1

Гипротехмонтаж Москва

Формат А4

Поз.	Кол.	Обозначение	Наименование	Кол.	Примеч.
			Документация		
1Ч		ТО16.007.124.000СБ	Сборочный чертеж		
			Детали		
5Ч	1	ТО16.007.124.001.	Патрубок Труба 159×4,5 ГОСТ 10704-76 В-ВСТ3СП ГОСТ 10705-80 $L = 885 \pm 0,8$ мм	1	15,18 кг
			Стандартные изделия		
	2		Отвод 90° 159×4,5 ГОСТ 17375-83	1	

Инв.№ подл. | Подп. и дата | Взам. инв.№ | Инв.№ дубл. | Подп. и дата

Изм.	Лист	№ докум.	Подп.	Дата
Разраб.		Жерздева		
Пров.		Трофимов		
Гл. констр.		Сидоров		
Н. контр.		Ястребов		
Утв.		Колесниченко		

ТО16.007.124.000

Трубопровод

Лит.	Лист	Листов
		1

Гипротехмонтаж Москва

Формат А4

ТО16.007.124.000СБ

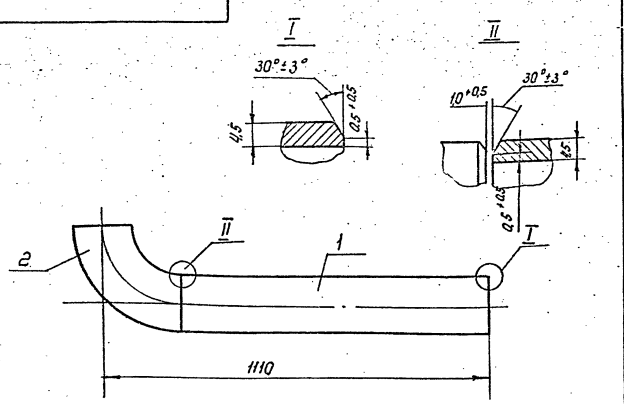

1. Предельные отклонения размеров $\pm \frac{t_2}{2}$
2. Сварные швы по ГОСТ 16037-80
3. Шероховатость детали поз.1 по торцам R_z160

Инв.№ подл. | Подп. и дата | Взам. инв.№ | Инв.№ дубл. | Подп. и дата

Изм.	Лист	№ докум.	Подп.	Дата
Разраб.		Жерздева		
Пров.		Трофимов		
Гл. констр.		Сидоров		
Н. контр.		Ястребов		
Утв.		Колесниченко		

ТО16.007.124.000СБ

Трубопровод. Сборочный чертеж.

Лит.	Масса	Масштаб
	21,28	1:10
Лист	Листов 1	

Гипротехмонтаж Москва

Формат А4

ТО16.007.126.000СБ

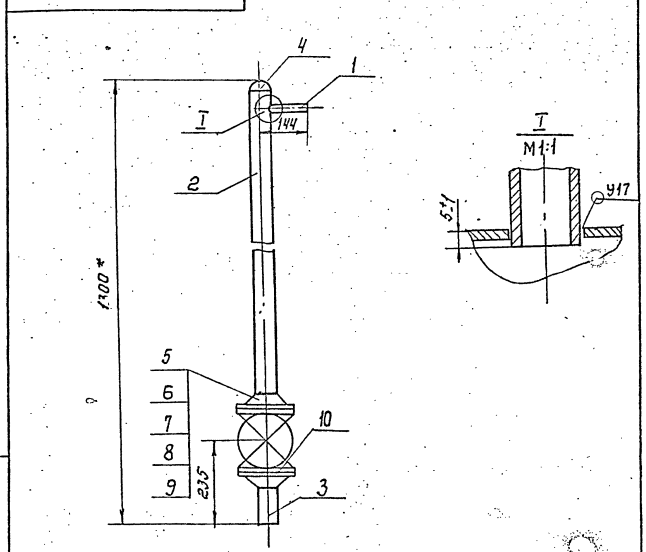

1. Предельные отклонения размеров $\pm \frac{t_2}{2}$
2. Сварные швы по ГОСТ 16037-80
3. Шероховатость детали поз.3 по торцам R_z160
4. * Размеры для справок.

Инв.№ подл. | Подп. и дата | Взам. инв.№ | Инв.№ дубл. | Подп. и дата

Изм.	Лист	№ докум.	Подп.	Дата
Разраб.		Жерздева		
Пров.		Трофимов		
Гл. констр.		Сидоров		
Н. контр.		Ястребов		
Утв.		Колесниченко		

ТО16.007.126.000СБ

Трубопровод дренажа паропроводов. Сборочный чертеж.

Лит.	Масса	Масштаб
	33,5	1:10
Лист	Листов 1	

Гипротехмонтаж Москва

Формат А4

Т01Б. 007 125.000 СБ

Серия 5.903-11 Выпуск 1-7

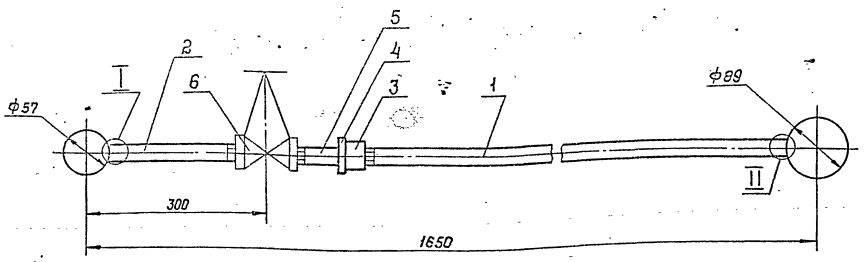

I
М1:2

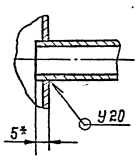

I
М1:2

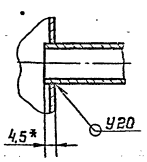

1. Неуказанные предельные отклонения размеров $\pm \frac{t_2}{2}$
2. Сварные швы по ГОСТ 16037-80
3. * Размеры для справок

Изм.	Лист	N докум.	Подп.	Дата	Т01Б. 007 125.000 СБ		
Разраб.		Сташкова			Узел дренажный	Лит.	Масса 2,85	Масшт. 1:5
Пров.		Трофимов			Сборочный чертеж	Лист	Листов 1	
Т.контр.		Сидоров				Гипротеспомонтаж Москва		
Н.контр.		Ястребов						
Утв.		Катеринин						

Формат А3

Инв.№ подл. | Подпись и дата | Взам. инв.№ | Инв.№ дубл. | Подпись и дата

Т01Б. 007 125.001

б/(V)

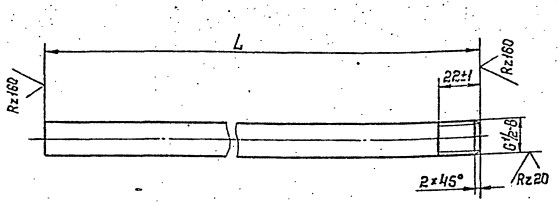

Обозначение	L, мм	Материал	Масса, кг
Т01Б.007125.001	1233	Труба 15×2,8 ГОСТ 3262-75	1,578
-01	291	Труба 15×2,8 ГОСТ 3262-75	0,372

Неуказанные предельные отклонения размеров $\pm \frac{t_2}{2}$

Изм.	Лист	N докум.	Подп.	Дата	Т01Б. 007 125.001		
Разраб.		Сташкова			Патрубок	Лит.	Масса	Масшт. 1:2
Пров.		Трофимов				Лист	Листов 1	
Т.контр.		Сидоров				Гипротеспомонтаж Москва		
Н.контр.		Ястребов						
Утв.		Катеринин						

Копировал

Инв.№ подл. | Подпись и дата | Взам. инв.№ | Инв.№ дубл. | Подпись и дата

Формат	Зона	Поз.	Обозначение	Наименование	Кол.	Примеч.
				Документация		
А3			Т01Б. 007 125.000 СБ	Сборочный чертеж		
				Детали		
А4		1	Т 01Б.007125.001	Патрубок	1	
Б4		2	Т01Б.007125.001-01	Патрубок	1	
				Стандартные изделия		
		3		Муфта 15 ГОСТ 8966-75	1	
		4		Контргайка 15 ГОСТ 8968-75	1	
		5		Сгон 15 ГОСТ 8969-75	1	
		6		Вентиль Ду15 Ру16 15кч18п1 ГОСТ 16161-78	1	

Изм.	Лист	N докум.	Подп.	Дата	Т01Б. 007 125.000		
Разраб.		Сташкова			Узел дренажный	Лит.	Масса	Масшт.
Пров.		Трофимов				Лист	Листов	
Т.контр.		Сидоров				Гипротеспомонтаж Москва		
Н.контр.		Ястребов						
Утв.		Катеринин						

Копировал

Серия 5.903-11 Выпуск 1-7

Поз.	Обозначение	Наименование	Кол.	Примеч.
		Документация		
	Т01Б.007 127.000 СБ	Сборочный чертеж		
		Детали		
1	Т01Б.007 127.001	Патрубок	1	
2	Т01Б.007 127.002	Патрубок	1	
3	Т01Б.007 127.003	Патрубок	1	
		Патрубки:		
		Труба 57×3 ГОСТ 10704-76 / В-ВСт3сп ГОСТ 10705-80		
4	Т01Б.007 127.004	L = 250 ± 0,5 мм	2	1,0 кг
5	Т01Б.007 127.005	L = 297 ± 0,5 мм	1	1,19 кг
6	Т01Б.007 127.006	L = 365 ± 0,8 мм	1	1,46 кг
7	Т01Б.007 127.007	L = 1280 ± 1,2 мм	1	5,12 кг
8	Т01Б.007 127.008	L = 2172 ± 2,0 мм	1	8,69 кг
		Стандартные изделия		
9		Отвод 90° 57×3 ГОСТ 17375-83 / фланцы ГОСТ 12821-80 / ВСт3сп2	6	
10		1-50-6	1	
11		1-50-10	2	
12		Болт М16-6g×50.58 ГОСТ 7798-70	8	
13		Гайка М16-6Н.5 ГОСТ 5915-70	8	
14		Прокладка А-50-10 ГОСТ 15180-70	2	
15		Шайба 16.01.08 кп ГОСТ 11371-78	4	
16		Муфта 15 ГОСТ 8966-75	1	
17		Контргайка 15 ГОСТ 8968-75	1	
18		Сгон 15 ГОСТ 8969-75	1	
19		Задвижка Ду50 Ру10 30ч6бр ГОСТ 8437-75	1	
20		Вентиль Ду15 Ру16 15кч18п1 ГОСТ 18181-72	1	

Т01Б.007 127.000

Изм. Лист N докум. Подп. Дата

Узел дренажный

Лит. | Лист 1 | Листов 2

Гипротеплоэлектромонтаж Москва

Формат А4

Т01Б.007 127.000 | Лист 2

Формат 4

Т01Б.007 127.000 СБ

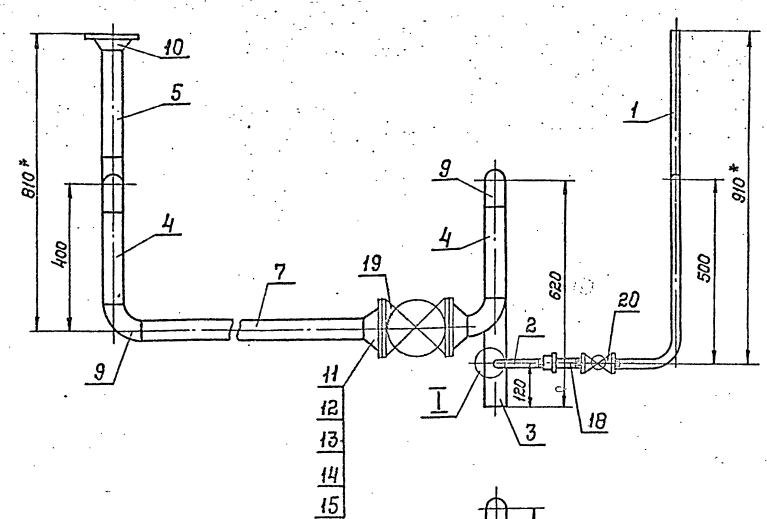

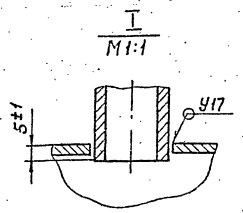

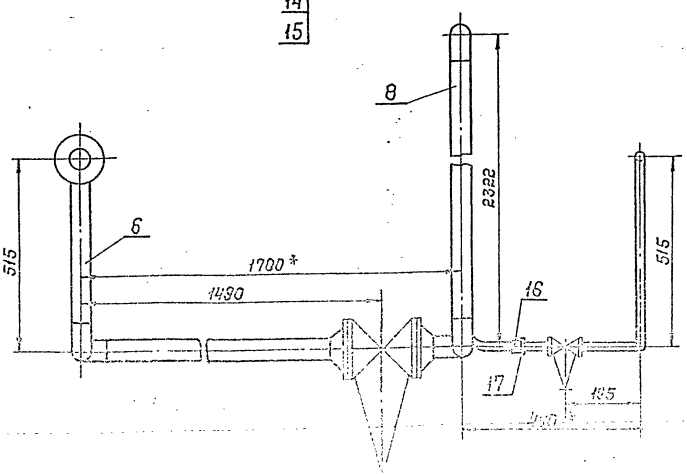

1. Предельные отклонения размеров $\pm \frac{t2}{2}$
2. Сварные швы по ГОСТ 16037-80
3. Шероховатость деталей поз. 4, 5, 6, 7, 8 по торцам $R_z 160$
4. * Размеры для справок

Т01Б.007 127.000 СБ

Узел дренажный

Сборочный чертеж

Лит. | Масса 56,67 | Масштаб 1:10

Лист 1 | Листов 1

Гипротеплоэлектромонтаж

Серия 5.903-11 выпуск 1-7

Т01Б.007 127.001

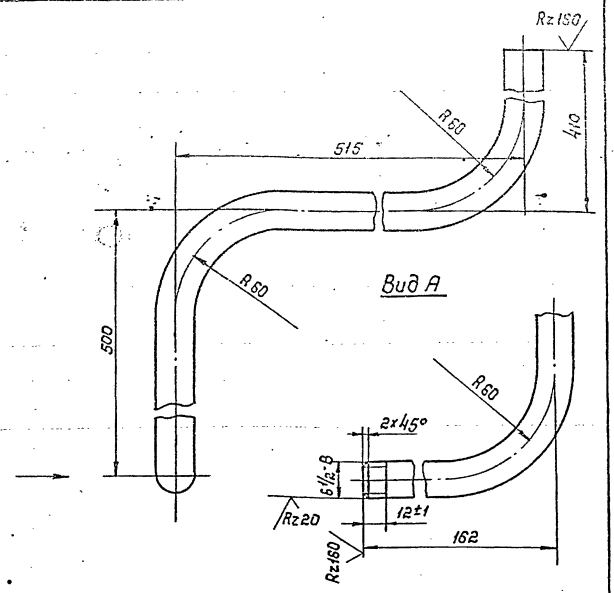

1. Предельные отклонения размеров $\pm\frac{t2}{2}$
2. Длина трубной заготовки $L = 1510 \pm 1{,}2$ мм

Изм.	Лист	N докум.	Подп.	Дата	Т01Б.007 127.001	Лит.	Масса	Масшт.
Разраб.		Жерздева			Трубопровод		1,93	1:2
Провер.		Трофимов				Лист	Листов 1	
Гл.констр.		Сидоров						
Н.контр.		Ястредов			Труба 15×2,8 ГОСТ 3262-75	Гипротехмонтаж Москва		
Утв.		Кагерманянц						

Формат А4

Инв.N подл. | Подп. и дата | Взам.инв.N | Инв.N дубл. | Подп. и дата

Т01Б.007 127.002

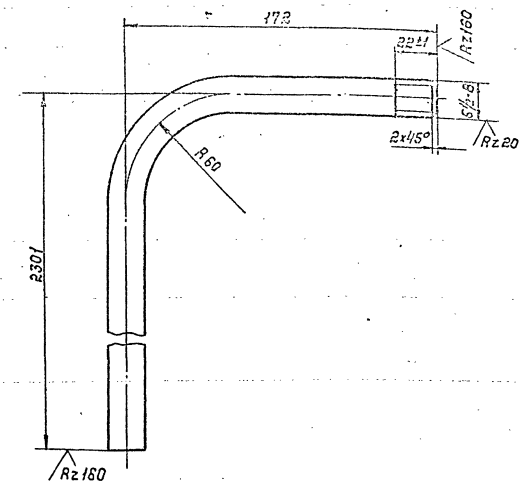

1. Предельные отклонения размеров $\pm\frac{t2}{2}$
2. Длина трубной заготовки $L = 2447 \pm 2{,}0$ мм

Изм.	Лист	N докум.	Подп.	Дата	Т01Б.007 127.002	Лит.	Масса	Масшт.
Разраб.		Жерздева			Трубопровод		3.13	1:2
Провер.		Трофимов				Лист	Листов 1	
Гл.констр.		Сидоров						
Н.контр.		Ястредов			Труба 15×2,8 ГОСТ 3262-75	Гипротехмонтаж Москва		
Утв.		Кагерманянц						

Формат А4

Инв.N подл. | Подп. и дата | Взам.инв.N | Инв.N дубл. | Подп. и дата

Т01Б.007 127.003

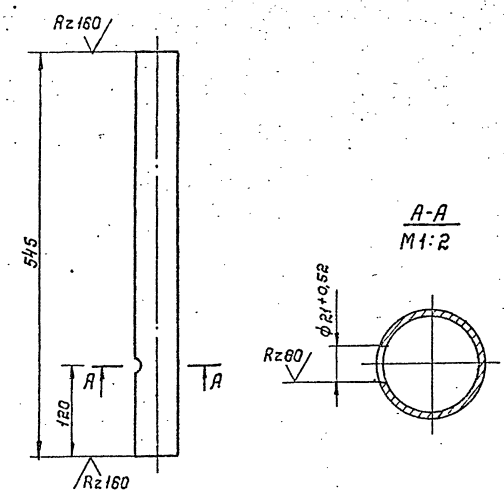

Неуказанные предельные отклонения размеров $\pm\frac{t2}{2}$

Изм.	Лист	N докум.	Подп.	Дата	Т01Б.007 127.003	Лит.	Масса	Масшт.
Разраб.		Жерздева			Патрубок		2,16	1:5
Провер.		Трофимов				Лист	Листов 1	
Гл.констр.		Сидоров						
Н.контр.		Ястредов			Труба 57×5 ГОСТ 10704-75 / 8-ОСТ 5СП ГОСТ 10705-80	Гипротехмонтаж Москва		
Утв.		Кагерманянц						

Инв.N подл. | Подп. и дата | Взам.инв.N | Инв.N дубл. | Подп. и дата

Т01Б.007 126.002

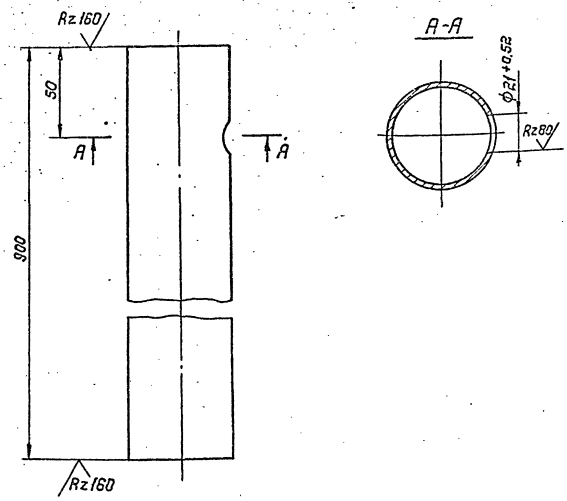

Неуказанные предельные отклонения размеров $\pm\frac{t2}{2}$

Изм.	Лист	N докум.	Подп.	Дата	Т01Б.007 126.002	Лит.	Масса	Масшт.
Разраб.		Жерздева			Патрубок		3,50	1:2
Провер.		Трофимов				Лист	Листов 1	
Гл.констр.		Сидоров						
Н.контр.		Ястредов			Труба 57×5 ГОСТ 10704-75 / 8-ОСТ 5СП ГОСТ 10705-80	Гипротехмонтаж Москва		
Утв.		Кагерманянц						

Инв.N подл. | Подп. и дата | Взам.инв.N | Инв.N дубл. | Подп. и дата

Серия 5.903 - 11 Выпуск 1-7.

Поз.	Обозначение	Наименование	Кол.	Примеч.
		Документация		
Д3	Т016.007.128.000 СБ	Сборочный чертеж		
		Детали		
А	1 Т016.007.128.001	Патрубок	1	
	2 Т016.007.128.002	Патрубок	1	

Инв. № подл. | Подп. и дата | Взам. инв. № | Инв. № дубл. | Подп. и дата

Изм.	Лист	№ докум.	Подп.	Дата
Разраб.		Сташкова		
Пров.		Трофимов		
Гл. конст.				
Н. контр.		Ястребов		
Утв.		Когерманчук		

Т016.007.128.000

Трубопровод в БХОП

Лит	Лист	Листов
		1

Гипротехмонтаж Москва

Формат А4

Т016.007.128.001

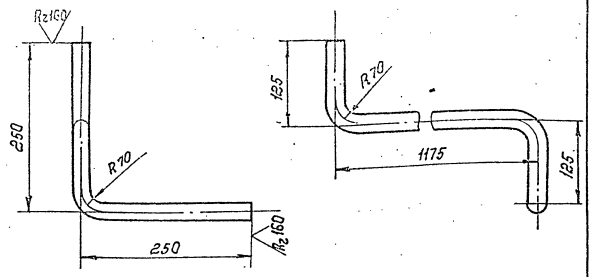

1 Предельные отклонения размеров $\pm \frac{t_2}{2}$

2 Длина трубной заготовки $L = 1585 \pm 12$ мм

Изм.	Лист	№ докум.	Подп.	Дата
Разраб.		Сташкова		
Пров.		Трофимов		
Гл. констр.		Сидоров		
Н. контр.		Ястребов		
Утв.		Когерманчук		

Т016.007.128.001

Патрубок

Лит	Масса	Масшт
	2,03	1:5

Лист Листов 1

Труба 21,3×2,8 ГОСТ 3262-75

Гипротехмонтаж Москва

Формат А4

Т016.007.128.000 СБ

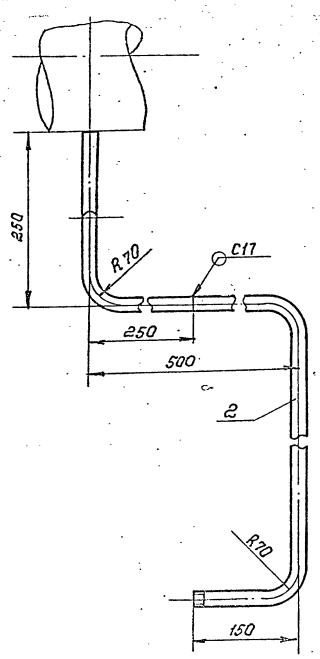

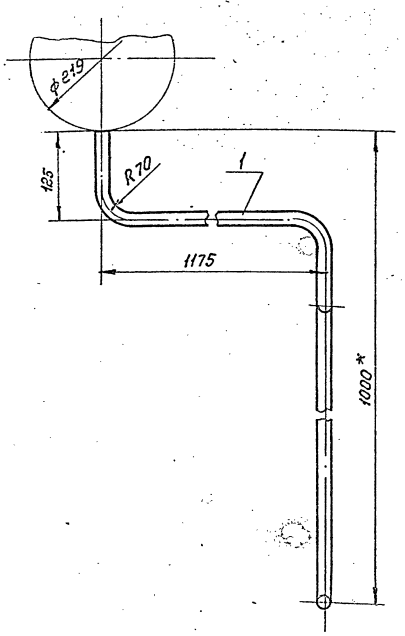

1. Неуказанные предельные отклонения размеров $\pm \frac{t_2}{2}$
2. Сварные швы по ГОСТ 16037-80
3. *Размеры для справок

Инв. № подл. | Подп. и дата | Взам. инв. № | Инв. № дубл. | Подп. и дата

Изм.	Лист	№ докум.	Подп.	Дата
Разраб.		Сташкова		
Пров.		Трофимов		
Гл. конст.		Сидоров		
Н. контр.		Ястребов		
Утв.		Когерманчук		

Т016.007.128.000 СБ

Трубопровод в БХОП

Сборочный чертеж

Лит	Масса	Масшт
	3,92	1:6

Лист Листов 1

Гипротехмонтаж Москва

Серия 5.903-11 выпуск 1-7

Т01Б 007 128 002

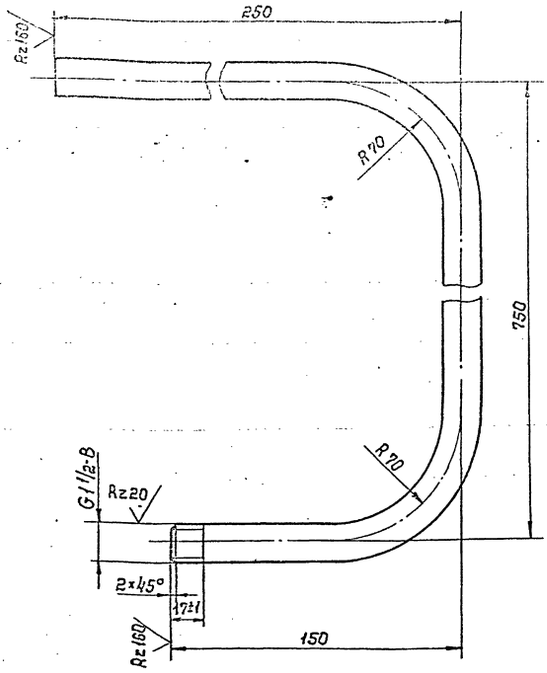

1. Предельные отклонения размеров $\pm \frac{t2}{2}$
2. Длина трубной заготовки $L = 1090 \pm 1{,}2$ мм

Изм.	Лист	N докум.	Подп.	Дата	Т01Б.007 128 002			
Разраб.		Сташкова			Патрубок	Лит.	Масса 1,39	Масшт. 1:2
Пров.		Трофимов				Лист	Листов 1	
Т.контр.		Сидоров			Труба 25×2-12×18Н10Т ГОСТ 9941-81	Гипротехмонтаж Москва		
Н.контр.		Ястребов						
Утв.		Катерманяни						

Формат А4

Т01Б 007 129 001

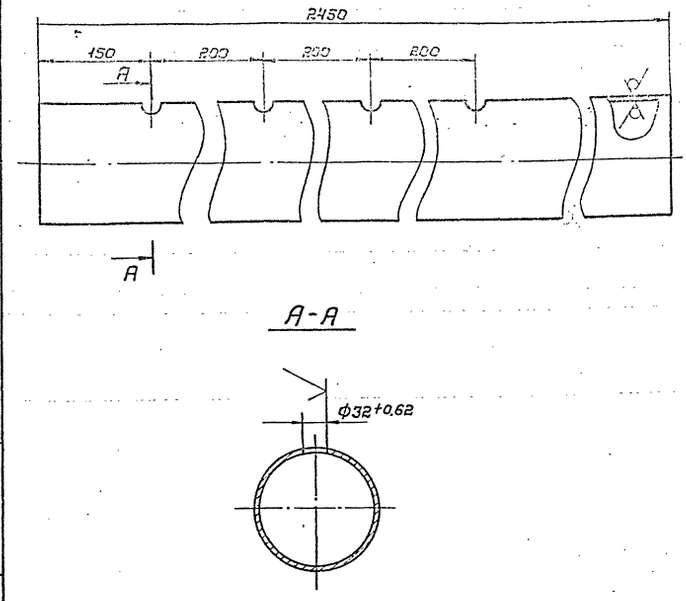

Неуказанные предельные отклонения размеров $\pm \frac{t2}{2}$

Изм.	Лист	N докум.	Подп.	Дата	Т01Б.007 129 001			
Разраб.		Баркова			Коллектор	Лит.	Масса 42,02	Масшт. 1:5
Пров.		Павлов				Лист	Листов	
Т.контр.		Сидоров			Труба 159×4,5 ГОСТ 8732-78 Б20 ГОСТ 8731-74	Гипротехмонтаж Москва		
Н.контр.		Молоткова						
Утв.		Катерманяни						

Формат А4

Формат	Зона	Поз.	Обозначение	Наименование	Кол.	Примеч.
				Документация		
А2			Т01Б.005 129 000 СБ	Сборочный чертеж		
				Детали		
А4		1	Т01Б.007 129.001	Коллектор	1	
А4		2	Т01Б.007 129.002	Патрубок	1	
А4		3	Т01Б.007 129.003	Патрубок	1	
А4		4	Т01Б.007 129 004	Патрубок	1	
А4		5	Т01Б.007 129.005	Патрубок	1	
А4		6	Т01Б.007 129.006	Шайба дроссельная	1	
				Патрубки		
				Труба 32×2 ГОСТ 8732-78 Б20 ГОСТ 8731-74		
Б4		7	Т01Б.007 129 007	$L = 100 \pm 0{,}3$	4	0,15 кг
Б4		8	Т01Б.007 129 008	$L = 107 \pm 0{,}3$	4	0,16 кг
				Стандартные изделия		
		9		Заглушка 159×4,5 ГОСТ 17379-83	1	
		10		Фланец 1-25-16 ГОСТ 12821-80 В Ст3 сп 5	24	
		11		Болт М12-6g×4,5, 58 ГОСТ 7798-70	80	
		12		Гайка М12-6Н.5 ГОСТ 5915-70	80	

Т01Б.007 129.000

Трубопровод продувки

Лит. | Лист 1 | Листов 2

Гипротехмонтаж Москва

Формат	Зона	Поз.	Обозначение	Наименование	Кол.	Примеч.
		13		Шайба 12.01.08 кп ГОСТ 11371-78	80	
		14		Прокладка А-25-16 ГОСТ 15180-70	20	
		15		Вентиль Ду25 Ру16 15 кч 19 п 2 ГОСТ 18162-72	8	

Т01Б 007 129 000

Лист 2

Серия 5.903-11 выпуск 1-7

Т016.007.129.000 СБ

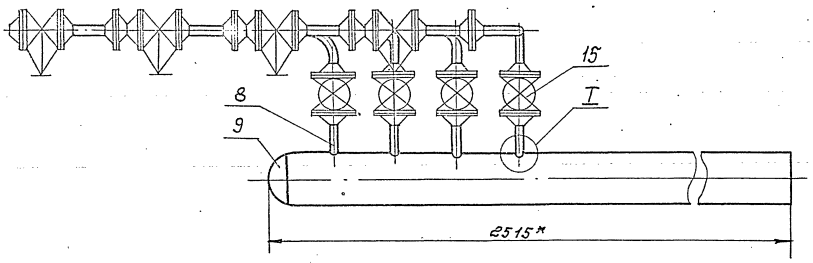

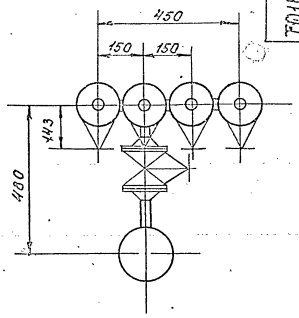

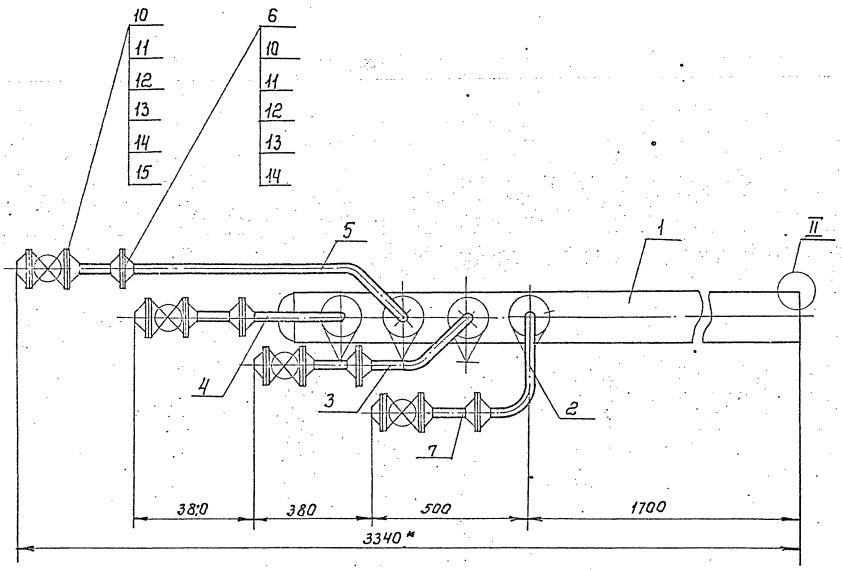

II
М2:1

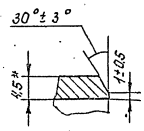

I
М 1:1

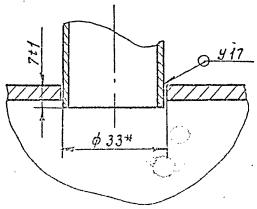

1. Неуказанные предельные отклонения размеров $\pm \frac{t2}{2}$
2. Сварные швы по ГОСТ 16037-80
3* Размеры для справок.

Изм.	Лист	№ докум.	Подп.	Дата	Т016.007.129.000 СБ		
Разраб.		Бархоров			Трубопровод продувки	Лит.	Масса	Масшт.
Пров.		Гладков					101.0	1:10
Т.контр.		Сидоров			Сборочный чертеж	Лист	Листов 1
Н.контр.		Золотков				Гипротехмонтаж	
Утв.		Кагермазов				Москва	

Подп. и дата | Взам. инв. № | Инв. № дубл. | Подп. и дата

Серия 5.903-11 выпуск 1-7

Т016.007.129.003

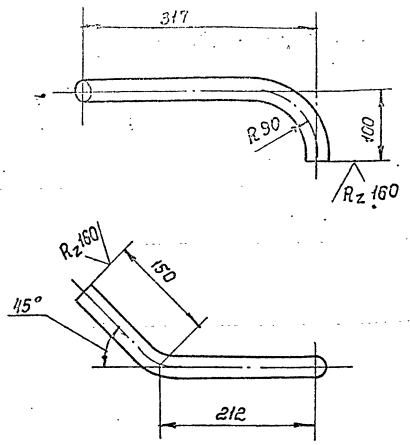

Предельные отклонения размеров $\pm \frac{t_2}{2}$

Длина трубной заготовки $L = 424 \pm 0{,}8$ мм

Изм.	Лист	№ докум.	Подп.	Дата	Т016.007.129.003			
Разраб.	Баркова				Патрубок	Лит.	Масса 0,63	Масшт. 1:5
Пров.	Павлов					Лист.	Листов 1	
Т.контр.	Сидоров							
Н.контр.	Молоткова				Труба 32×2 ГОСТ 8734-78 / Б20 ГОСТ 8733-74	Гипротехмонтаж Москва		
Утв.	Кагерманян							

Формат А4

Т016.007.129.004

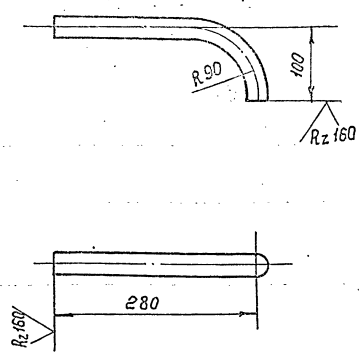

Предельные отклонения размеров $\pm \frac{t_2}{2}$

Длина трубной заготовки $L = 343 \pm 0{,}8$ мм

Изм.	Лист	№ докум.	Подп.	Дата	Т016.007.129.004			
Разраб.	Баркова				Патрубок	Лит.	Масса 0,51	Масшт. 1:5
Пров.	Павлов					Лист	Листов 1	
Т.контр.	Сидоров							
Н.контр.	Молоткова				Труба 32×2 ГОСТ 8734-78 / Б20 ГОСТ 8731-74	Гипротехмонтаж Москва		
Утв.	Кагерманян							

Формат А4

Т016.007.129.005

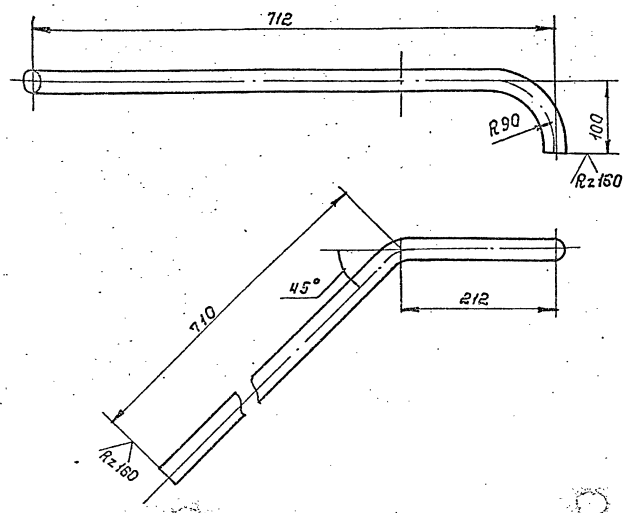

Предельные отклонения размеров $\pm \frac{t_2}{2}$

Длина трубной заготовки $L = 984 \pm 0{,}8$ мм

Изм.	Лист	№ докум.	Подп.	Дата	Т016.007.129.005			
Разраб.	Баркова				Патрубок	Лит.	Масса 1,45	Масшт. 1:5
Пров.	Павлов					Лист	Листов 1	
Т.контр.	Сидоров							
Н.контр.	Молоткова				Труба 32×2 ГОСТ 8734-78 / Б20 ГОСТ 8733-74	Гипротехмонтаж Москва		
Утв.	Кагерманян							

Т016.007.129.006

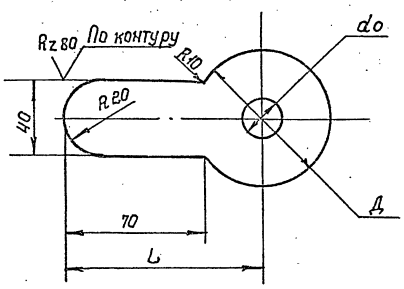

Обозначение	Ду трубы	Д, мм	L, мм	Масса кг
Т016.005.129.006	25	68	104	0,16
-01	50	102	121	0,2

Предельные отклонения размеров $\pm \frac{t_2}{2}$

d_0 - расчетный определяется при наладке контура.

Изм.	Лист	№ докум.	Подп.	Дата	Т016.007.129.006			
Разраб.	Баркова				Шайба дроссельная	Лит.	Масса см. табл.	Масшт. 1:2
Пров.	Павлов					Лист	Листов 1	
Т.контр.	Сидоров							
Н.контр.	Молоткова				Труба 32×2 ГОСТ 8734-78 / Б20 ГОСТ 8733-74	Гипротехмонтаж Москва		
Утв.	Кагерманян							

Серия 5.903-11 Выпуск 1-7

Формат	Зона	Поз.	Обозначение	Наименование	Кол.	Примеч.
				Документация		
*			ТО16.007.130.000 СБ	Сборочный чертеж		А4; А3
				Детали.		
Б4		1	ТО16.007.130.001	Двутавр		
				Двутавр 24 ГОСТ 8239-72 / ВСТ3пс6-1 ТУ14-1-3023-80	4	
				L = 1300 ± 1,2 мм		35,5 кг
Б4		2	ТО16.007.130.002	Швеллер		
				Швеллер 24 ГОСТ 8240-72 / ВСТ3пс6 ГОСТ 380-71	2	
				L = 6810 ± 5,0 мм		183,4 кг
Б4		3	ТО16.007.130.003	Подставка		
				Швеллер 22 ГОСТ 8239-72 / ВСТ3пс6 ГОСТ 380-71		
				L = 140 ± 0,5 мм		2,9 кг
Б4		4	ТО16.007.130.004	Стойка		
				Швеллер 16 ГОСТ 8240-72 / ВСТ3пс6-1 ТУ14-1-3023-80		
				L = 2254 ± 3,0 мм	8	46,6 кг
Б4		5	ТО16.007.130.005	Швеллер		
				Швеллер 16 ГОСТ 8240-72 / ВСТ3пс6-1 ТУ14-1-3023-80		
				L = 2660 ± 2,0 мм	10	37,8 кг
Б4		6	ТО16.007.130.006	Швеллер		
				Швеллер 16 ГОСТ 8240-72 / ВСТ3пс6-1 ТУ14-1-3023-80		
				L = 240 ± 0,5 мм	1	3,4 кг
Б4		7	ТО16.007.130.007	Швеллер		
				Швеллер 20 ГОСТ 8240-72 / ВСТ3пс6-1 ТУ14-1-3023-80		
				L = 1130 ± 1,2 мм	1	20,8 кг

Инв.№ подл. | Подп. и дата | Взам. инв.№ | Инв.№ дубл. | Подп. и дата

Изм.	Лист	№ докум.	Подп.	Дата
Разраб.	Котова			
Провер.	Сидоров			
Н. контр.	Сидоров			
Н. контр.	Чекалина			
Утв.	Кегеманкая			

ТО16.007.130.000

Металлоконструкции

Литер	Лист	Листов
	1	8

Гипротехмонтаж Москва

Формат А4

Формат	Зона	Поз.	Обозначение	Наименование	Кол.	Примеч.
Б4		8	ТО16.007.130.008	Швеллер		
				Швеллер 16 ГОСТ 8240-72 / ВСТ3пс6-1 ТУ14-1-3023-80		
				L = 530 ± 0,8 мм	1	7,5 кг
Б4		9	ТО16.007.130.009	Швеллер		
				Швеллер 16 ГОСТ 8240-72 / ВСТ3пс6-1 ТУ14-1-3023-80		
				L = 6810 ± 5,0 мм	4	96,7 кг
Б4		10	ТО16.007.130.010	Подставка		
				Швеллер 20 ГОСТ 8240-72 / ВСТ3пс6-1 ТУ14-1-3023-80		
				L = 200 ± 0,5 мм	4	1,7 кг
Б4		11	ТО16.007.130.011	Связь		
				Уголок 75×75×6 ГОСТ 8509-86 / ВСТ3пс6-1 ТУ14-1-3023-80		
				L = 2275 ± 2,0 мм	2	15,7 кг
Б4		12	ТО16.007.130.012	Связь		
				Уголок 75×75×6 ГОСТ 8509-86 / ВСТ3пс6-1 ТУ14-1-3023-80		
				L = 2215 ± 2,0 мм	2	15,2 кг
Б4		13	ТО16.007.130.013	Связь		
				Уголок 75×75×6 ГОСТ 8509-86 / ВСТ3пс6-1 ТУ14-1-3023-80		
				L = 3270 ± 3,0 мм	1	22,5 кг
Б4		14	ТО16.007.130.014	Связь		
				Уголок 75×75×6 ГОСТ 8509-86 / ВСТ3пс6-1 ТУ14-1-3023-80		
				L = 1540 ± 1,2 мм	4	10,6 кг
Б4		15	ТО16.007.130.015	Уголок		
				Уголок 75×75×6 ГОСТ 8509-86 / ВСТ3пс6-1 ТУ14-1-3023-80		
				L = 550 ± 0,8 мм	1	3,8 кг
Б4		16	ТО16.007.130.016	Подвеска		
				Уголок 75×75×6 ГОСТ 8509-86 / ВСТ3пс6-1 ТУ14-1-3023-80		
				L = 650 ± 0,8 мм	2	4,5 кг
Б4		17	ТО18.007.130.017	Подвеска		
				Уголок 75×75×6 ГОСТ 8509-86 / ВСТ3пс6-1 ТУ14-1-3023-80		
				L = 1060 ± 1,2 мм	2	7,3 кг

Инв.№ подл. | Подп. и дата | Взам. инв.№ | Инв.№ дубл. | Подп. и дата

Изм.	Лист	№ докум.	Подп.	Дата

ТО16.007.130.000

Лист 2

Формат А4

Формат	Зона	Поз.	Обозначение	Наименование	Кол.	Примеч.
Б4		18	ТО16.007.130.018	Стойка		
				Уголок 100×100×7 ГОСТ 8509-86 / ВСТ3пс6-1 ТУ14-1-3023-80		
				L = 2262 ± 3,0 мм	10	24,8
Б4		19	ТО16.007.130.019	Связь		
				Уголок 75×75×6 ГОСТ 8509-86 / ВСТ3пс6-1 ТУ14-1-3023-80		
				L = 4755 ± 3,0 мм	2	32,8 кг
Б4		20	ТО16.007.130.020	Лист		
				Лист Б-ПН-0-8,0 ГОСТ 19903-74 / ВСТ3пс6-1 ТУ14-1-3023-80		
				115 × 515	2	3,7 кг
Б4		21	ТО16.007.130.021	Лист		
				Лист Б-ПН-0-8,0 ГОСТ 19903-74 / ВСТ3пс6-1 ТУ14-1-3023-80		
				360 × 1300	4	22 кг
Б4		22	ТО16.007.130.022	Лист		
				Лист Б-ПН-0-8,0 ГОСТ 19903-74 / ВСТ3пс6-1 ТУ14-1-3023-80		
				200 × 200	10	2,5 кг
Б4		23	ТО16.007.130.023	Лист		
				Лист Б-ПН-0-8,0 ГОСТ 19903-74 / ВСТ3пс6-1 ТУ14-1-3023-80		
				200 × 1000	3	12,6 кг
Б4		24	Т.016.007.130.024	Лист		
				Лист Б-ПН-0-8,0 ГОСТ 19903-74 / ВСТ3пс6-1 ТУ14-1-3023-80		
				50 × 595	1	1,9 кг
Б4		25	ТО16.007.130.025	Лист		
				Лист Б-ПН-0-8,0 ГОСТ 19903-74 / ВСТ3пс6-1 ТУ14-1-3029-80		
				100 × 100	2	0,6 кг
Б4		26	ТО16.007.130.026	Лист		
				Лист Б-ПН-0-8,0 ГОСТ 19903-74 / ВСТ3пс6-1 ТУ14-1-3023-80		
				120 × 200	5	1,5 кг
Б4		27	ТО16.007.130.027	Лист		
				Лист Б-ПН-0-10 ГОСТ 19903-74 / ВСТ3пс6-1 ТУ14-1-3023-80		
				340 × 2180	2	51 кг

Инв.№ подл. | Подпись и дата | Взам. инв.№ | Инв.№ дубл. | Подп. и дата

Изм.	Лист	№ докум.	Подп.	Дата

ТО16.007.130.000

Лист 3

Формат А4

Формат	Зона	Поз.	Обозначение	Наименование	Кол.	Примеч.
Б4		28	ТО16.007.130.028	Лист		
				Лист Б-ПН-0-8,0 ГОСТ 19903-74 / ВСТ3пс6-1 ТУ14-1-3029-80		
				130 × 200	2	1,6 кг
Б4		29	ТО16.007.130.029	Стойка		
				Труба 325×10 ГОСТ 8732-78 / Сталь 20 ГОСТ 8731-74		
				L = 206 ± 0,5 мм	3	10,8 кг
Б4		30	ТО16.007.130.030	Лист		
				Лист Б-ПН-0-10 ГОСТ 19903-74 / ВСТ3пс6-1 ТУ14-1-3023-80		
				200 × 400	2	6,3 кг
Б4		31	ТО16.007.130.031	Стойка		
				Труба 273×10 ГОСТ 8732-78 / Сталь 20 ГОСТ 8731-74		
				L = 334 ± 0,8 мм	3	10,3 кг
Б4		32	ТО16.007.130.032	Стойка		
				Труба 57×3 ГОСТ 10704-76 / Б-ВСТ3СП ГОСТ 10705-80		
				L = 596 ± 0,8 мм	1	2,4 кг
Б4		33	ТО16.007.130.033	Стойка		
				Труба 159×4,5 ГОСТ 10704-76 / Б-ВСТ3СП ГОСТ 10705-80		
				L = 424 ± 0,8 мм	4	7,3 кг
Б4		34	ТО16.007.130.034	Стойка		
				Труба 159×4,5 ГОСТ 10704-76 / Б-ВСТ3СП ГОСТ 10705-80		
				L = 394 ± 0,8 мм	2	6,8 кг

Инв.№ подл. | Подпись и дата | Взам. инв.№ | Инв.№ дубл. | Подп. и дата

Изм.	Лист	№ докум.	Подп.	Дата

ТО16.007.130.000

Лист 4

Серия 5.903-11 выпуск 1-7

Формат	Зона	Поз.	Обозначение	Наименование	Кол.	Примеч.
А4		35	Т01Б.007 130.035	Монорельс	1	
А4		36	Т01Б.007 130.036	Швеллер	2	
А4		37	Т01Б.007 130.037	Швеллер	2	
		38	-01	Швеллер	2	
А4		39	Т01Б.007 130.038	Упор	4	
А4		40	Т01Б.007.130.039	Швеллер	3	
А4		41	Т01Б.007 130.040	Двутавр	2	
А4		42	Т01Б.007 130.041	Швеллер	1	
		43	-01	Швеллер	1	
А4		44	Т01Б 007 130.042	Двутавр	1	
		45	-01	Двутавр	1	
А4		46	Т01Б. 007 130.043	Швеллер	1	
		47	-01	Швеллер	1	
А4		48	Т01Б.007 130.044	Косынка	2	
А4		49	Т01Б 007 130.045	Швеллер	1	
А4		50	Т01Б.007.130.046	Швеллер	1	
А4		51	Т01Б.007 130.047	Швеллер	1	
А4		52	Т01Б.007 130.048	Швеллер	1	
А4		53	Т01Б.007 130.049	Швеллер	1	
		54	-01	Швеллер	1	
А4		55	Т01Б.007 130.050	Швеллер	1	
А4		56	Т01Б.007 130.051	Подвеска	1	
А4		57	Т01Б. 007 130.052	Уголок	2	
А4		58	Т01Б. 007 130.053	Швеллер	1	
А4		59	Т01Б.007 130.054	Швеллер	1	
А4		60	Т01Б.007 130.055	Балка	1	
А4		61	Т01Б.007 130.056	Уголок	10	
А4		62	Т01Б.007 130.057	Ребро	1	
А4		63	Т01Б.007 130.058	Ребро	1	
А4		64	Т01Б.007 130.059	Швеллер	2	
А4		65	Т01Б.007 130.060	Пластина	1	

Инв.N подл. | Подп. и дата | Взам.инв.N | Инв.N дубл. | Подп. и дата

Изм. | Лист | N докум. | Подп. | Дата

Т01Б.007 130.000

Лист 5

Формат А4

Формат	Зона	Поз.	Обозначение	Наименование	Кол.	Примеч.
А4		66	Т01Б.007 130.061	Пластина	8	31,4
А4		67	Т01Б.007 130.062	Пластина	4	
А4		68	Т01Б.007 130.063	Пластина	4	
А4		69	Т01Б.007 130.064	Петля	4	
А4		70	Т01Б.007 130.065	Пластина	12	
А4		71	Т01Б.007 130.066	Ребро	4	
А4		72	Т01Б.007 130.067	Пластина	4	
А4		73	Т01Б.007 130.068	Пластина	2	
А4		74	Т01Б.007 130.069	Шайба	30	
А4		75	Т01Б.007 130.070	Пластина	2	
А4		76	Т01Б.007 130.071	Ребро	4	
А4		77	Т01Б.007 130.072	Ребро	4	
А4		78	Т01Б.007 130.073	Косынка	1	
А4		79	Т01Б.007 130.074	Ребро	2	
А4		80	Т01Б.007 130.075	Шайба	4	
А4		81	Т01Б.007 130.076	Ребро	2	
А4		82	Т01Б.007 130.077	Ребро	2	
А4		83	Т01Б.007 130.078	Лист	1	
		84	-01	Лист	1	
А4		85	Т01Б.007 130.079	Пластина	2	
А4		86	Т01Б 007 130.080	Косынка	7	
А4		87	Т01Б.007 130.081	Косынка	8	
А4		88	Т01Б.007 130.082	Ребро	2	
А4		89	Т01Б.007 130.083	Ребро	4	
А4		90	Т01Б.007 130.084	Настил	1	
А4		91	Т01Б.007 130.085	Настил	1	
		92	-01	Настил	1	
А4		93	Т01Б.007 130.086	Настил	1	
А4		94	Т01Б 007 130.087	Ребро жесткости	6	

Инв.N подл. | Подп. и дата | Взам.инв.N | Инв.N дубл. | Подп. и дата

Изм. | Лист | N докум. | Подп. | Дата

Т01Б.007 130.000

Лист 6

Формат А4

Формат	Зона	Поз.	Обозначение	Наименование	Кол.	Примеч.
				Болты ГОСТ 7798-70		
		95		М16-6q × 60,58	4	
		96		М16-6q × 130,58	4	
		97		М16-6q × 110,58	8	
				Гайка		
				М16-6Н.5		
		98		ГОСТ 5915-70	32	

Инв.N подл. | Подп. и дата | Взам.инв.N | Инв.N дубл. | Подп. и дата

Изм. | Лист | N докум. | Подп. | Дата

Т01Б.007 130.000

Лист 7

Формат	Зона	Поз.	Обозначение	Наименование	Кол.	Примеч.
		100		Шайба 16		
				ГОСТ 10906-80	16	
		101		Опора 133У05 ОСТ 34-43-615-86	2	
		102		Опора 108-04 ОСТ 34-42-622-84	1	
		103		Опора 133-05 ОСТ 34-42-622-84	2	
		104		Опора 57-01 ОСТ 34-42-622-84	1	
		105		Опора ОПБ2-108 ГОСТ 14911-82	1	
		106		Опора ОПБ2-159 ГОСТ 14911-82	1	

Инв.N подл. | Подп. и дата | Взам.инв.N | Инв.N дубл. | Подп. и дата

Изм. | Лист | N докум. | Подп. | Дата

Т01Б.007 130.000

Лист 8

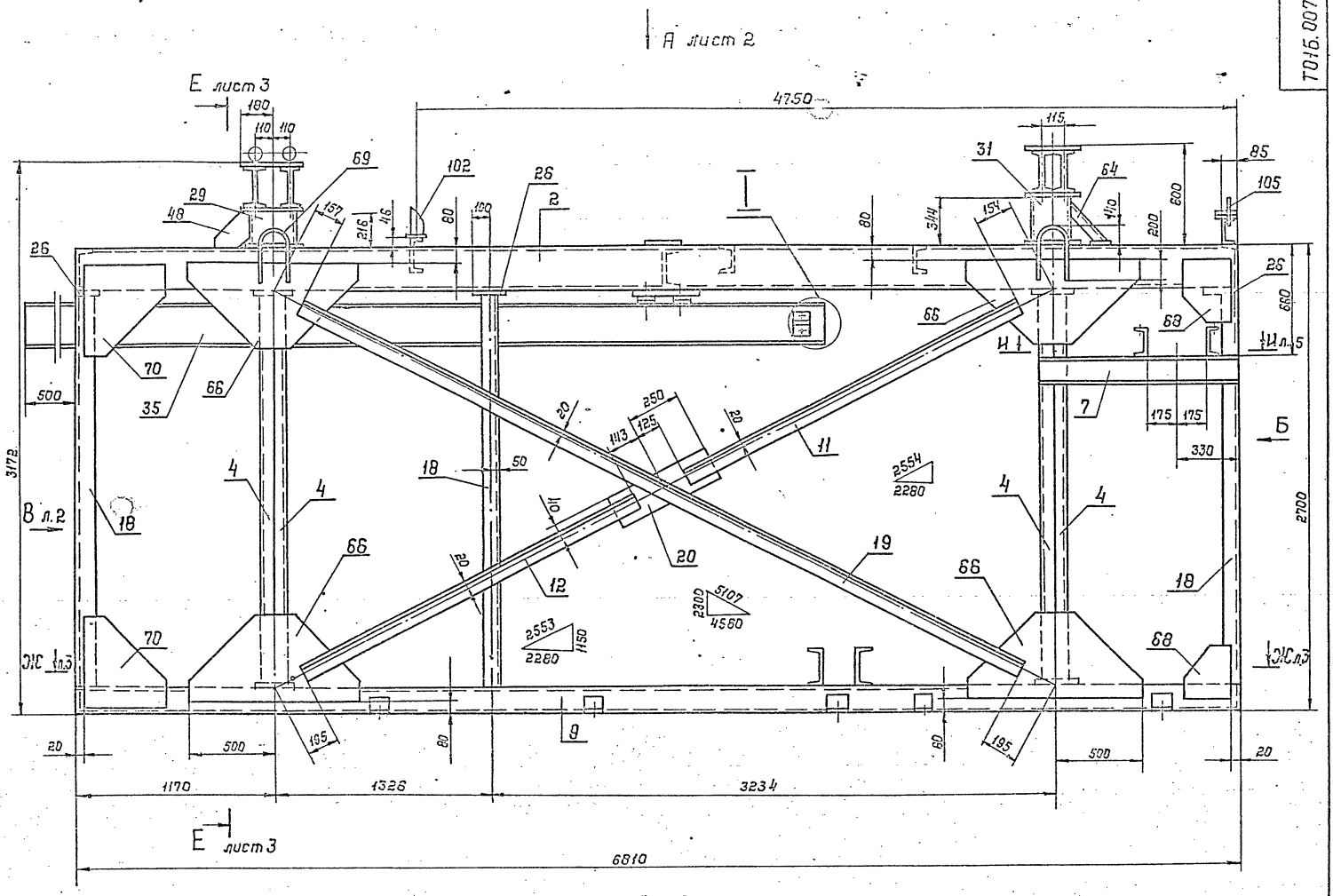

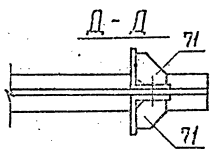

Вид Б

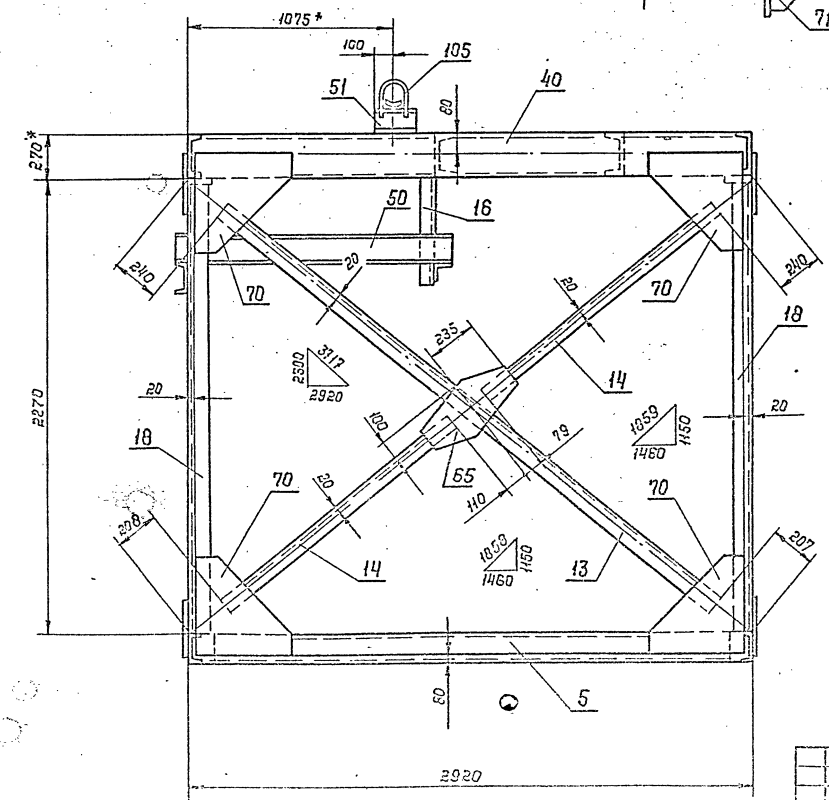

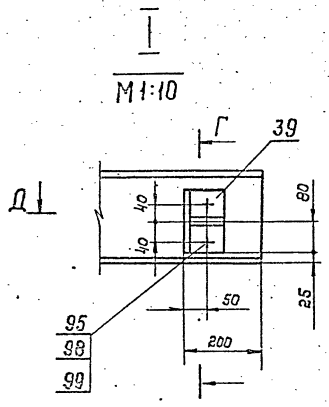

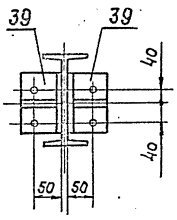

1. Сварные швы по ГОСТ 5264-80.
2. Электроды типа Э46; Э-50 ГОСТ 9467-75
3. Сварные швы сплошные по контуру прилегания свариваемых деталей
   Катет сварных швов по наименьшей толщине свариваемых деталей
4. Сварные швы очистить от шлака и окалины
   Шероховатость сварных швов Rz 160
5. Неуказанные предельные отклонения размеров $\pm \frac{t_2}{2}$
6. Шероховатость поверхностей реза деталей поз. 1 ÷ 34 Rz 160
7. * Размер для справок

8. При изготовлении несущих балок под электрокран сварку вести обратноступенчатым швом длиной 600 мм через каждые 250÷300 мм, начиная с середины ребер. Затем доварить оставшиеся швы. Ребра обеих стенок ребер между собой швы заваривать заподлицо с плоскостью полок. Все швы сплошные с катетом не менее 3 мм.

| | | |

Вид А лист 1

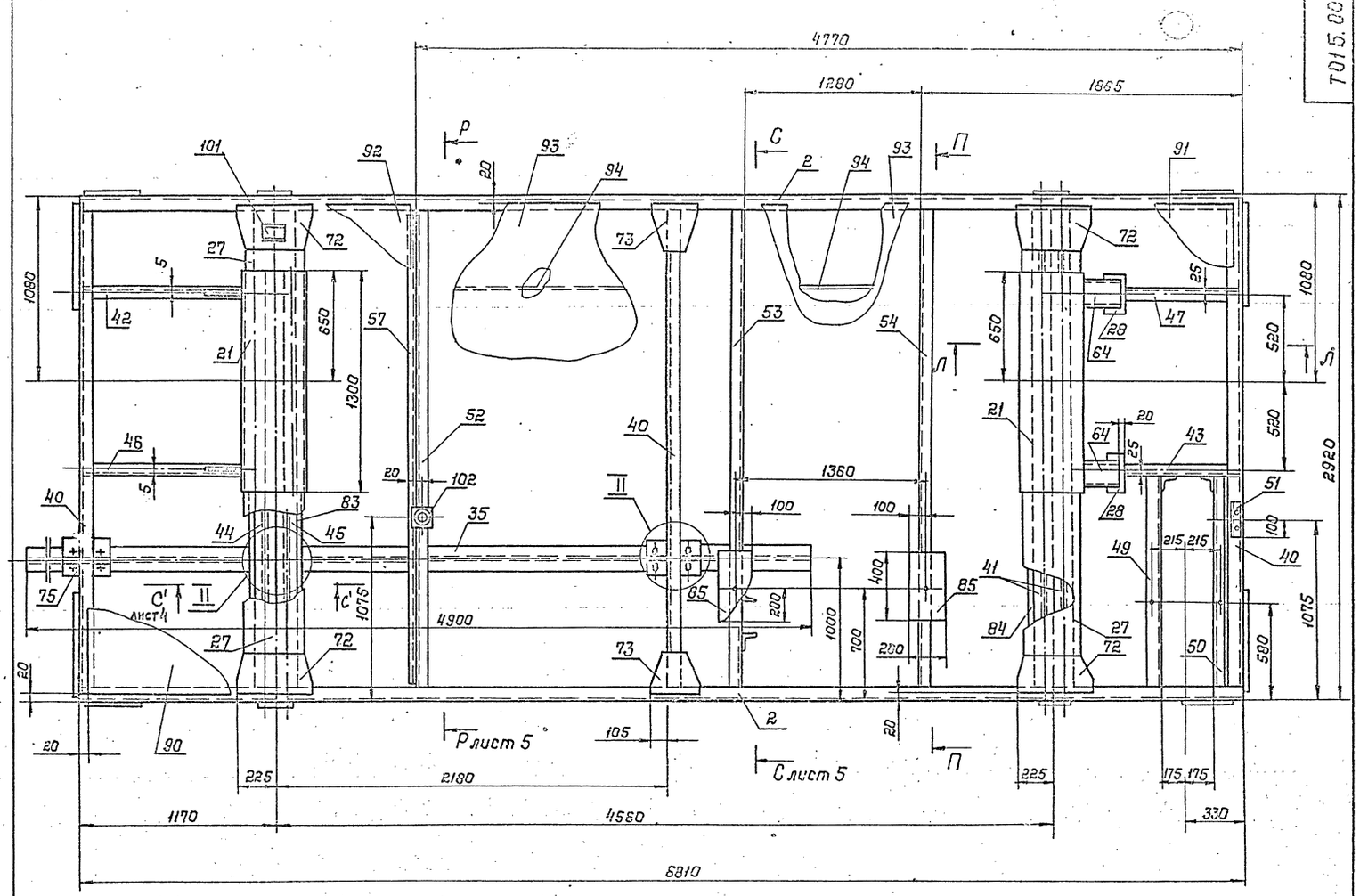

Вид В лист 1

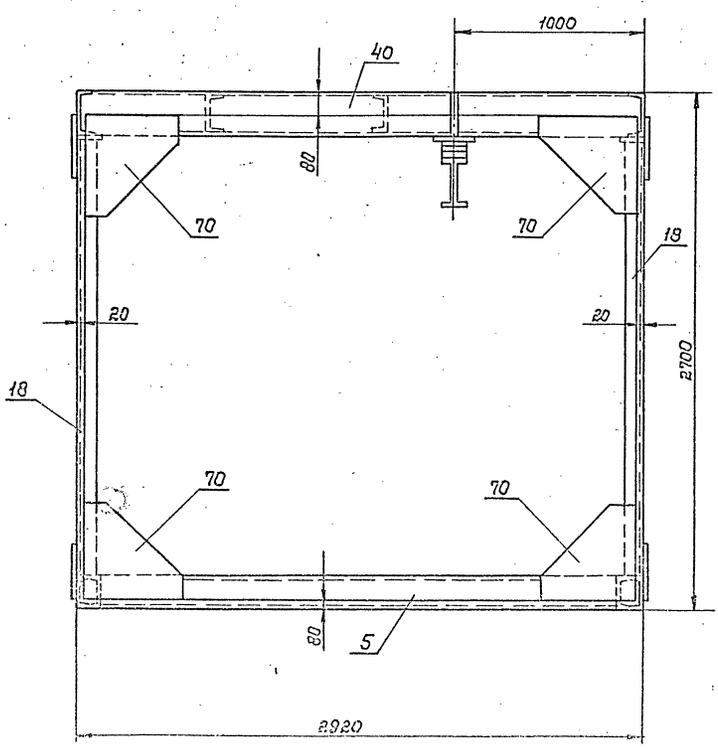

Л - Л
повернуто

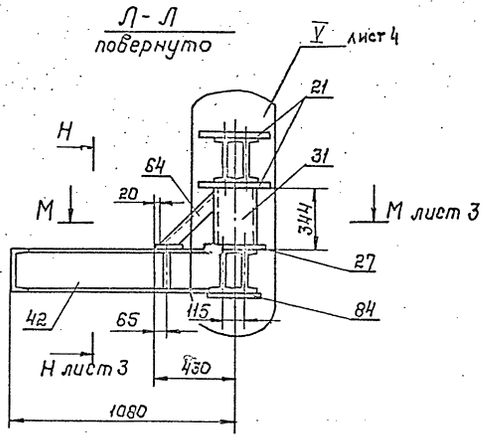

П - П
М 1:10

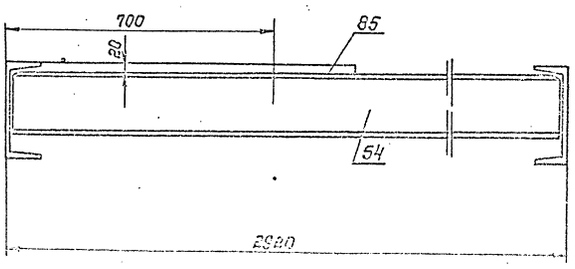

Е – Е лист 1

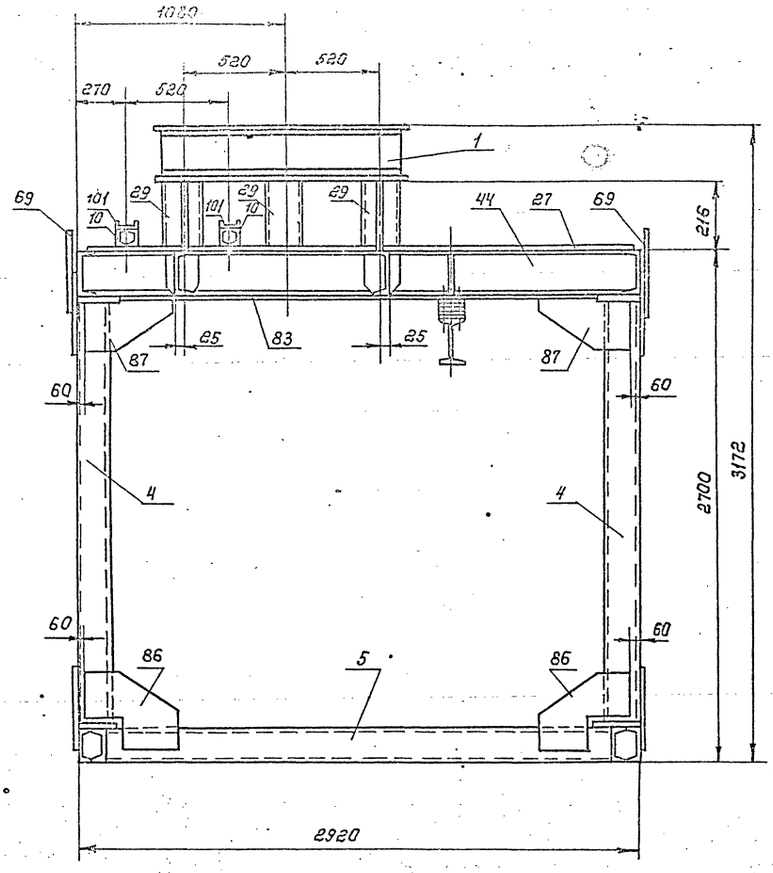

М – М лист 2

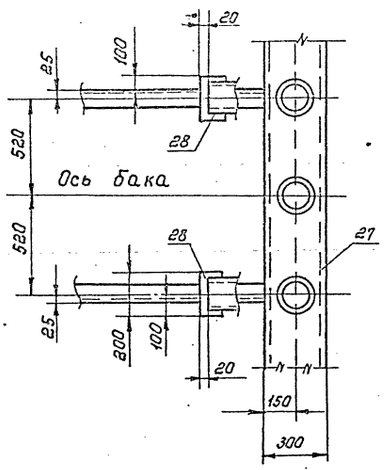

Н – Н лист 2

М 1:10

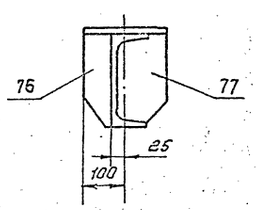

Ж – Ж лист 1

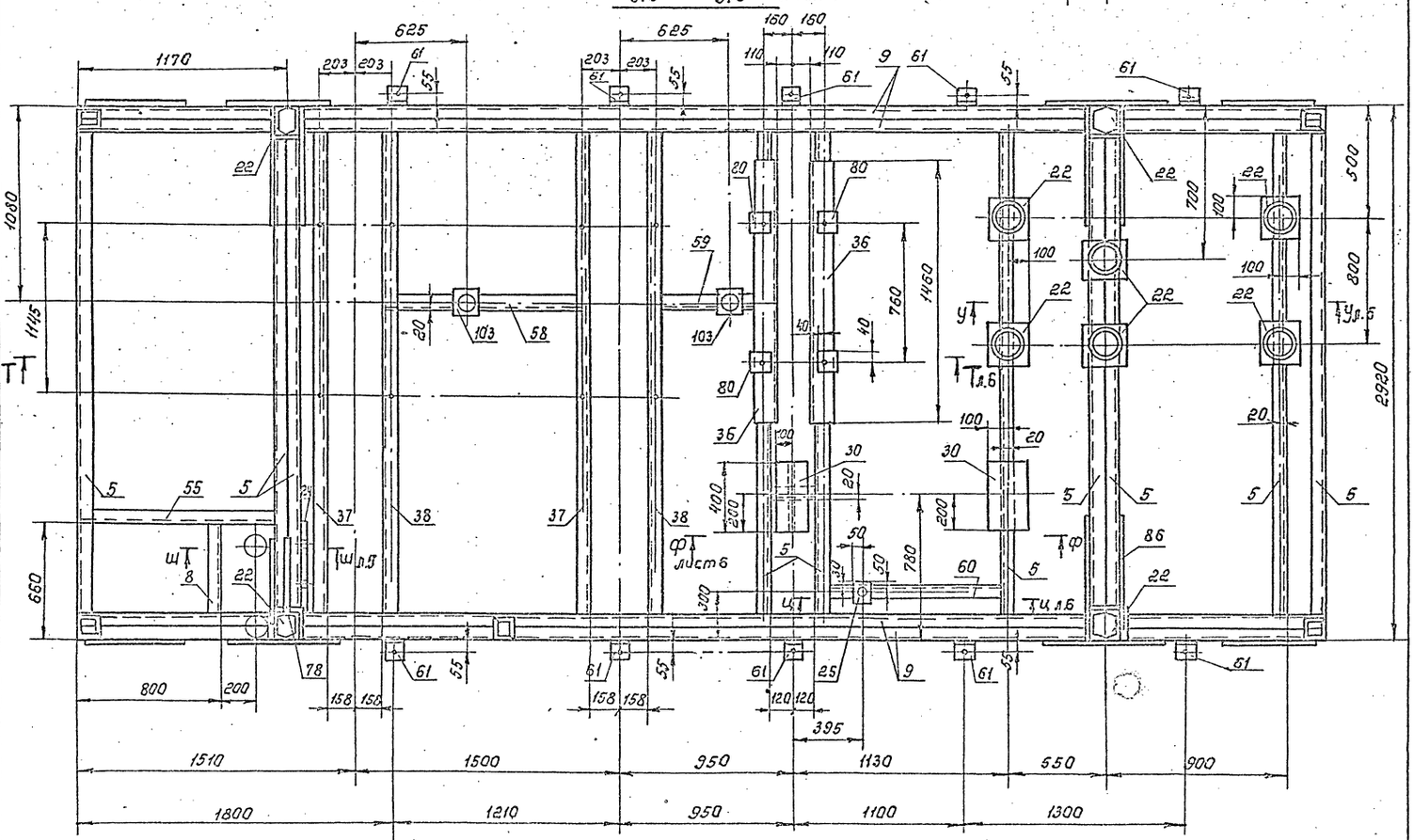

II
М1:10

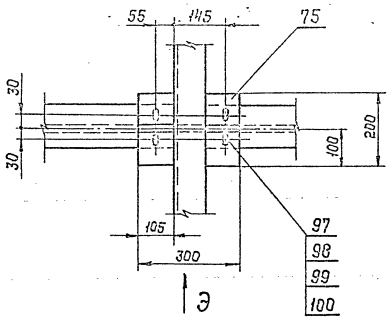

III
М1:10

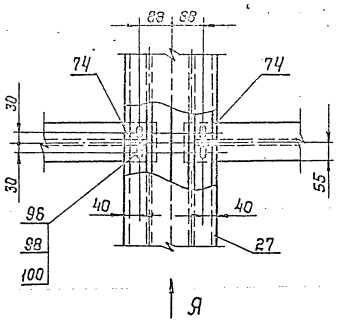

IV
М1:10

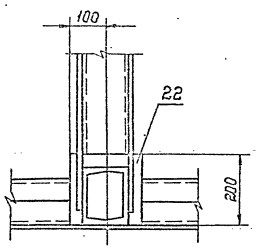

Вид Э

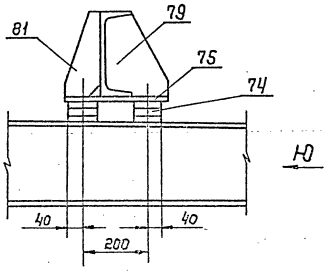

Вид Я

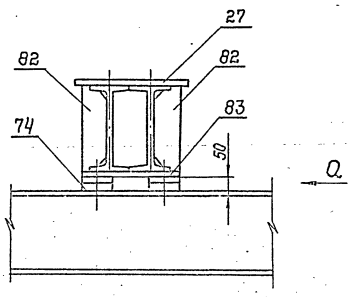

V
М1:10
лист 2

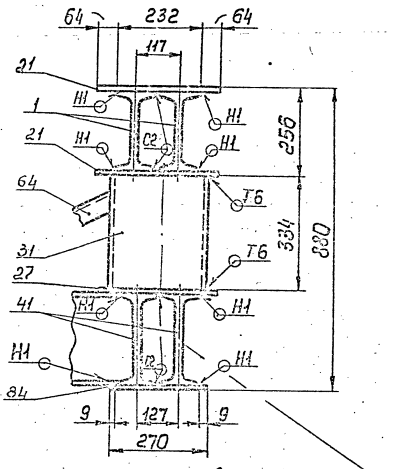

Вид Ю

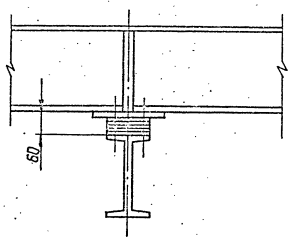

Вид О

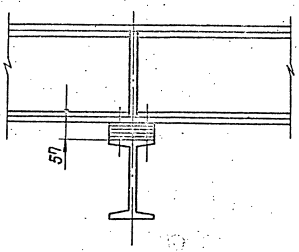

Узел сверловки овального отверстия 19×30

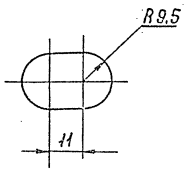

С'-С'
М1:5
лист 2

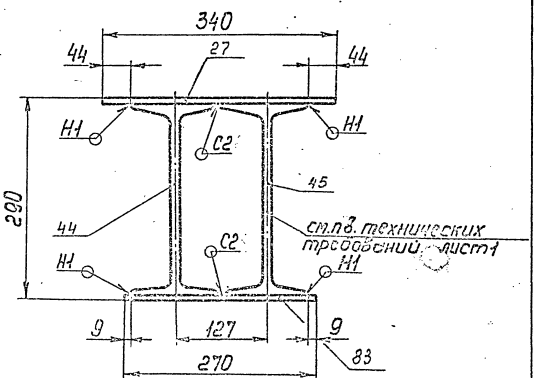

Инв.№ подл. | Подпись и дата | Взам.инв.№ | Инв.№ дубл. | Подпись и дата

Ц - Ц лист 1
М 1:10

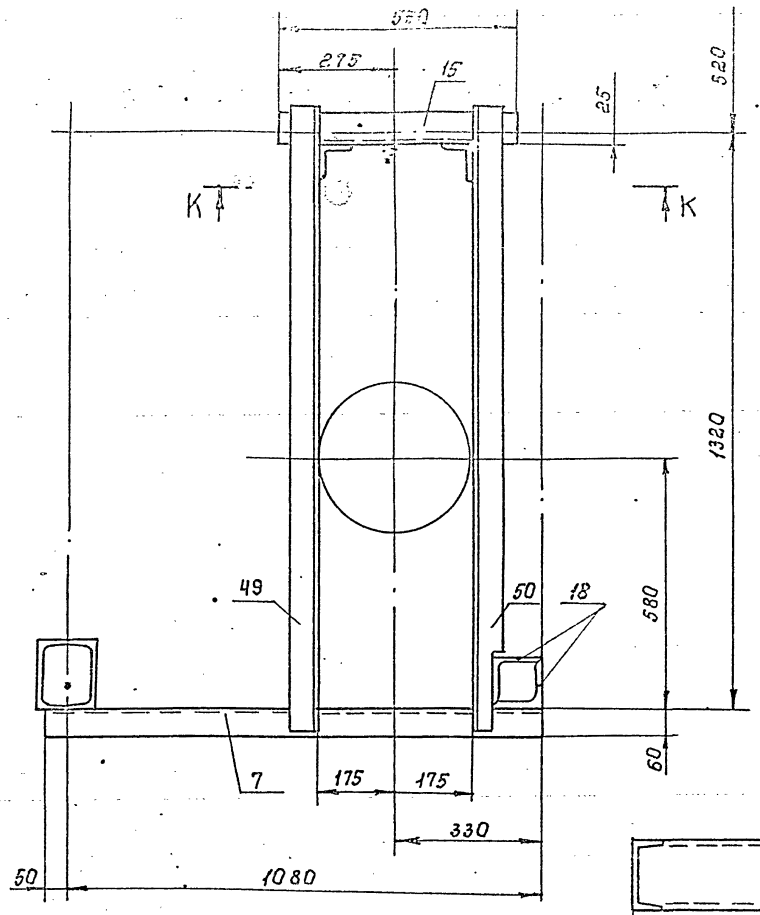

К - К

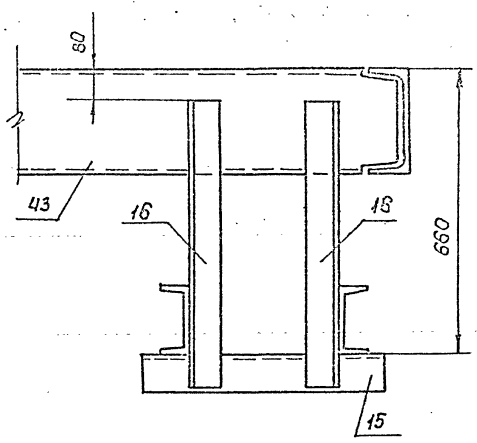

Ш - Ш лист 3
М 1:10

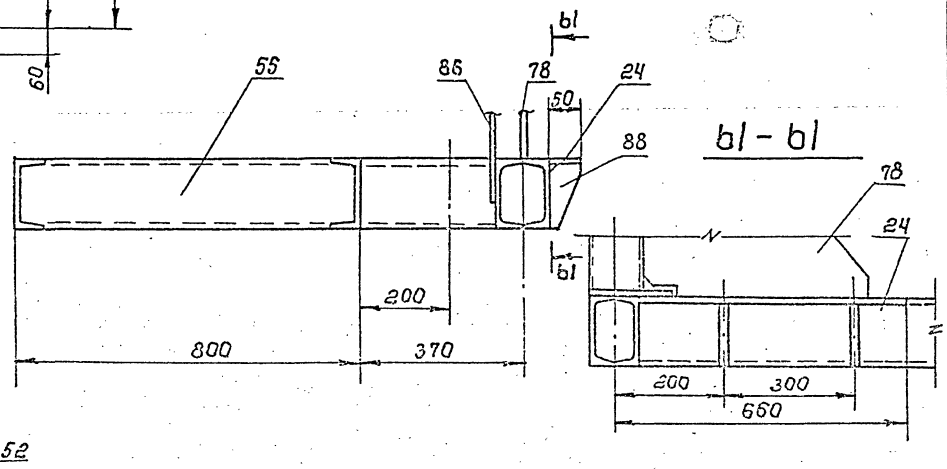

Р - Р лист 2

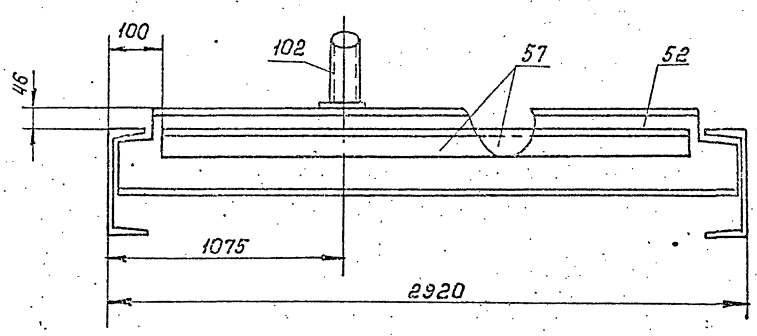

Ш - Ш

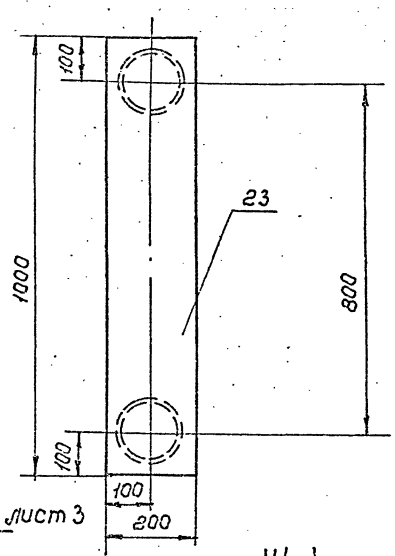

С - С лист 2
М 1:10

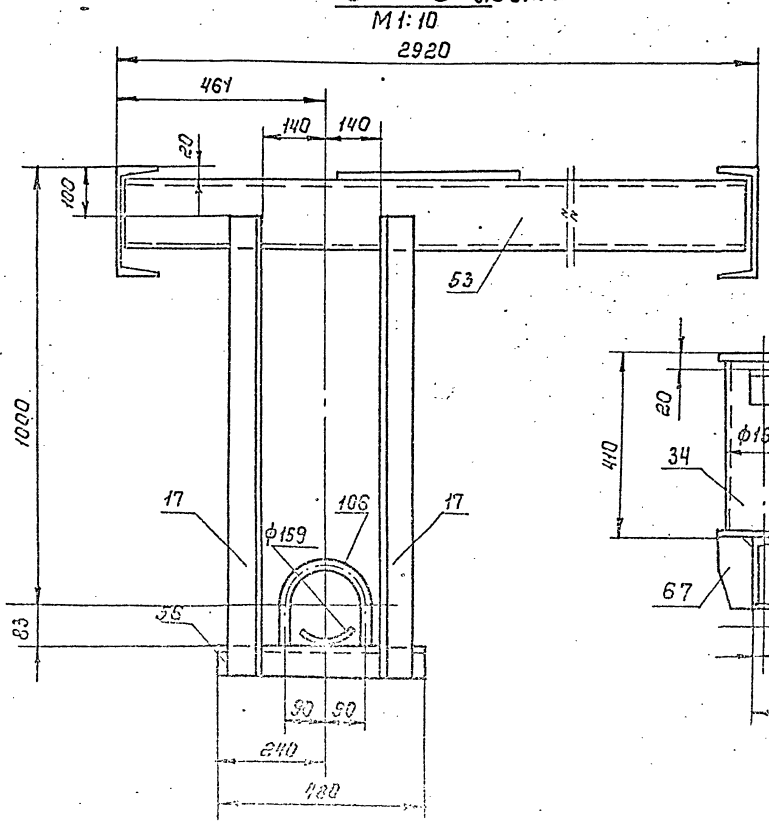

У - У лист 3
М 1:10

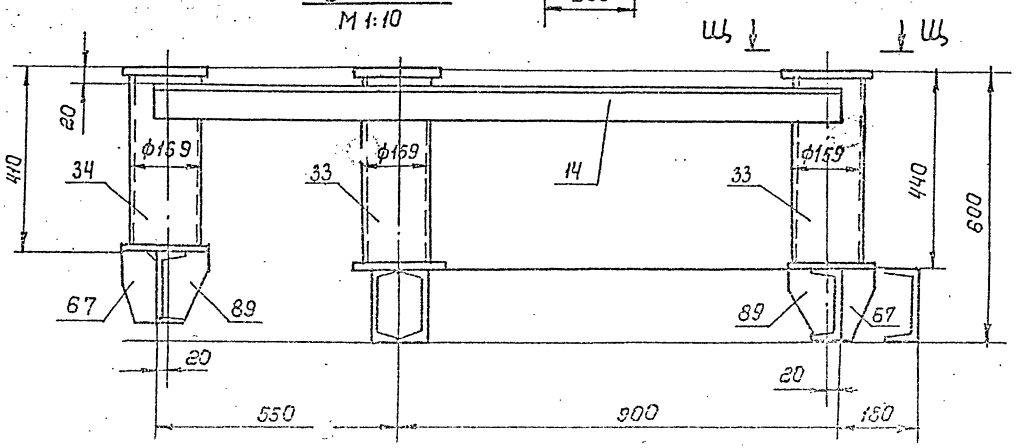

Серия 5.903-11 выпуск 1-7

Т016.007.130.035

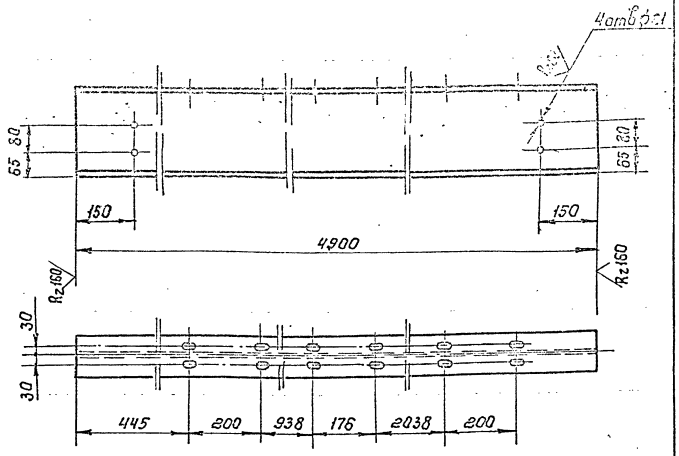

1. Предельные отклонения размеров отверстий Н14, остальных $\pm \frac{t_2}{2}$
2. Узел сверловки овального отверстия 19×30 см. на листе Т016.007.130.000 СБ л.4.

Изм.	Лист	№ докум.	Подп.	Дата	Т016.007.130.035			
Разраб.		Волков			Монорельс	Лит	Масса 188	Масшт 1:10
Пров.		Котова				Лист	Листов 1	
Гл.констр.		Сидоров						
Н.контр.		Ястребов			Двутавр 24 Н ГОСТ 19425-74 / 0912С2-12 ГОСТ 19281-73	Гипротехмонтаж Москва		
Утв.		Кагерманян						

Формат А4

Т016.007.130.036

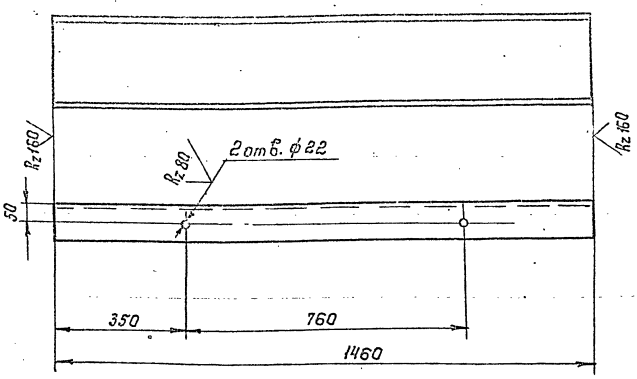

Предельные отклонения размеров отверстий Н14, остальных $\pm \frac{t_2}{2}$

Изм.	Лист	№ докум.	Подп.	Дата	Т016.007.130.036			
Разраб.		Волкова			Швеллер	Лит	Масса 30,7	Масшт 1:10
Пров.		Котова				Лист	Листов 1	
Гл.констр.		Сидоров						
Н.контр.		Ястребов			Швеллер 22 ГОСТ 8240-72 / ВСТ3ПС6 ГОСТ 380-71	Гипротехмонтаж Москва		
Утв.		Кагерманян						

Формат А4

Т016.007.130.037

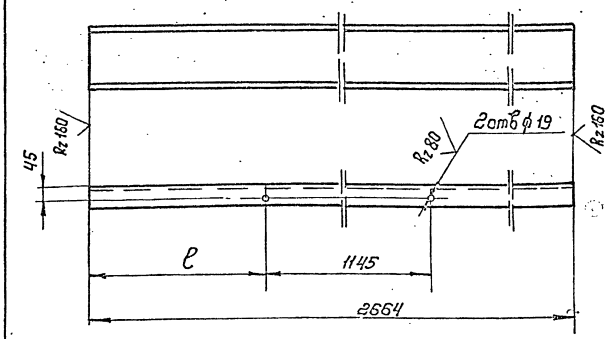

Обозначение	l, мм	Масса кг
Т016.007.130.020	уточнить	48,5
-01	по месту	48,5

1. Размер l уточнить по месту.
2. Предельные отклонения размеров отверстий Н14, остальные $\pm \frac{t_2}{2}$

Изм.	Лист	№ докум.	Подп.	Дата	Т016.007.130.037			
					Швеллер	Лит	Масса см. табл.	Масшт 1:10
					Швеллер 22 ГОСТ 8240-72 / ВСТ3ПС6 ГОСТ 380-71	Гипротехмонтаж Москва		

Формат А4

Т016.007.130.038

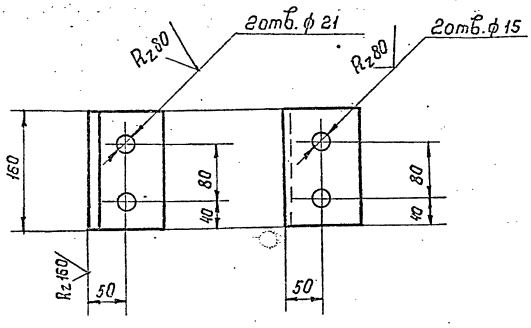

Предельные отклонения размеров отверстии Н14, остальных $\pm \frac{t_2}{2}$

Изм.	Лист	№ докум.	Подп.	Дата	Т016.007.130.038			
					Упор	Лит	Масса 1,7	Масшт 1:5
					Уголок [illegible] / ВСТ3ПС6 ГОСТ 380-71	Гипротехмонтаж Москва		

Формат А4

Серия 5.903-11 Выпуск 1-7

Т015.007 130.039

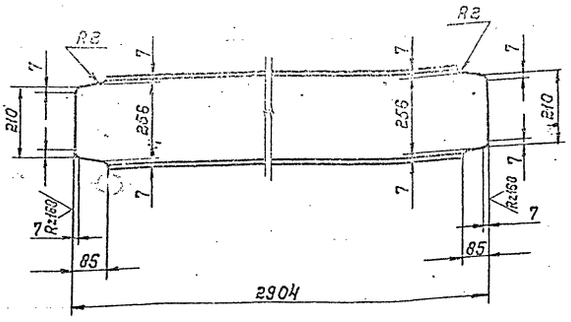

Предельные отклонения размеров $\pm \frac{t2}{2}$

Изм.	Лист	N докум.	Подп.	Дата
Разраб.		Волкова		
Провер.		Котова		
Т.контр.		Сидоров		
Н.контр.		Устребов		
Утв.		Катеринин		

Т015.007 130.039 Швеллер

Лит.	Масса	Масшт.
	80,5	1:10
Лист	Листов 1	

Швеллер 27 ГОСТ 8240-72 / ВСт3пс6 ГОСТ 380-71

Гипротехмонтаж Москва

Формат А4

Т015.007 130.040

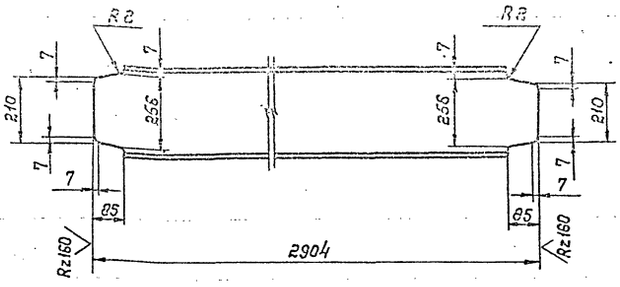

Предельные отклонения размеров $\pm \frac{t2}{2}$

Изм.	Лист	N докум.	Подп.	Дата
Разраб.		Волкова		
Провер.		Котова		
Т.контр.		Сидоров		
Н.контр.		Устребов		
Утв.		Катеринин		

Т015.007 130.040 Двутавр

Лит.	Масса	Масшт.
	91,5	1:10
Лист	Листов 1	

Двутавр 27 ГОСТ 8239-72 / ВСт3сп5-1 ТУ14-1-3023-80

Гипротехмонтаж Москва

Формат А4

Т015.007 130.041

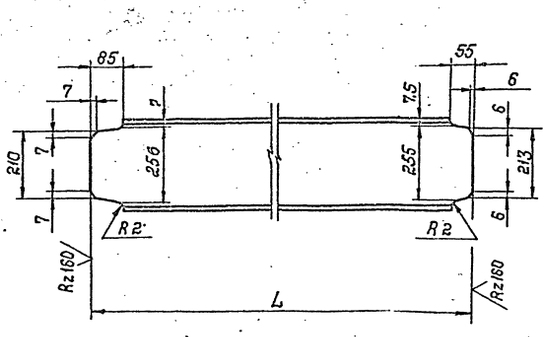

Обозначение	L, мм	Масса кг
Т015.007.130.024	1100	30,47
-01	1010	28,0

Предельные отклонения размеров $\pm \frac{t2}{2}$

Изм.	Лист	N докум.	Подп.	Дата
Разраб.				
Провер.				
Т.контр.				
Н.контр.				
Утв.				

Т015.007 130.041 Швеллер

Лит.	Масса	Масшт.
Лист	Листов 1	

Швеллер 27 ГОСТ 8240-72 / ВСт3пс6 ГОСТ 380-71

Гипротехмонтаж Москва

Формат А4

Т015.007 130.042

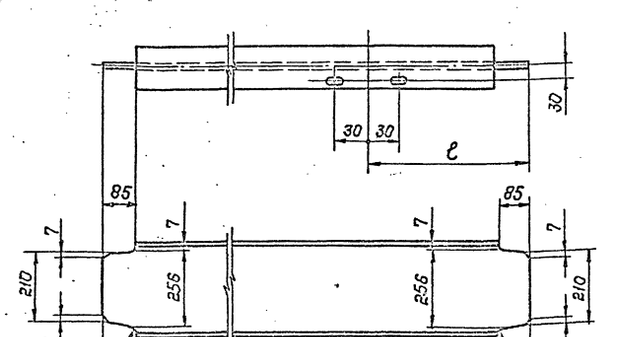

Обозначение	l мм	Масса кг
Т015.008.130.025	992	91,5
-01	1312	91,5

1. Предельные отклонения размеров отверстий Н14 остальных $\pm \frac{t2}{2}$
2. Узел сверловки овального отверстия 12×30 на листе Т01Б 007.130.000 СБ л.4

Изм.	Лист	N докум.	Подп.	Дата
Разраб.				
Провер.				
Т.контр.				
Н.контр.				
Утв.				

Т015.007 130.042 Двутавр

Лит.	Масса	Масшт.
		1:10
Лист	Листов 1	

Двутавр 27 ГОСТ 8239-72 / ВСт3пс5-1 ТУ14-1-3023-80

Гипротехмонтаж Москва

Формат А4

Т016.007.130.043

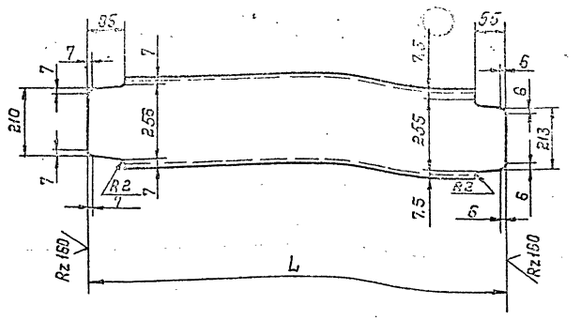

Обозначение	L, мм	Масса кг
Т016.007.130.043	1100	30,47
-01	1010	26,4

Предельные отклонения размеров $\pm \frac{t_2}{2}$

Изм.	Лист	N докум.	Подп.	Дата
Разраб.	Волкова			
Провер.	Котова			
Гл.констр.	Сидоров			
Н.контр.	Чекалина			
Утв.	Катеринина			

Т016.007.130.043

Швеллер

Лит.	Масса	Масшт.
	см. табл.	1:10
Лист	Листов 1	

Швеллер 24 ГОСТ 8240-72 / ВСт3пс6 ГОСТ 380-71

Гипротехмонтаж Москва

Формат А4

Т016.007.130.044

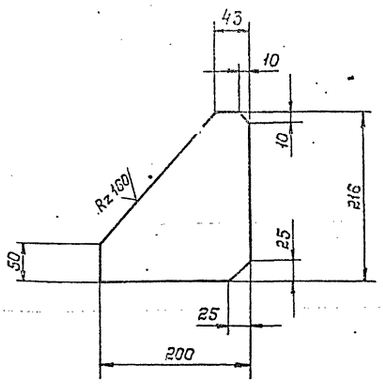

Предельные отклонения размеров $\pm \frac{t_2}{2}$

Изм.	Лист	N докум.	Подп.	Дата
Разраб.	Волкова			
Провер.	Котова			
Гл.констр.	Сидоров			
Н.контр.	Чекалина			
Утв.	Катеринина			

Т016.007.130.044

Косынка

Лит.	Масса	Масшт.
	2,7	1:10
Лист	Листов 1	

Лист Б-ПН-0-8,0 ГОСТ 19903-74 / ВСт3пс6-1 ТУ 14-1-3023-80

Гипротехмонтаж Москва

Формат А4

Т016.007.130.045

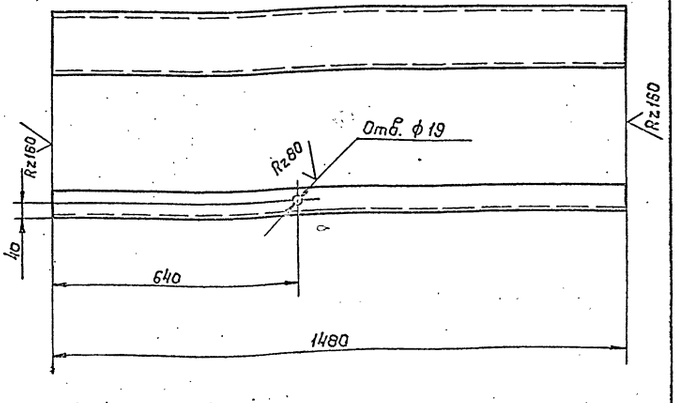

Предельные отклонения размеров отверстий H14, остальных $\pm \frac{t_2}{2}$

Изм.	Лист	N докум.	Подп.	Дата
Разраб.	Волкова			
Провер.	Котова			
Гл.констр.	Сидоров			
Н.контр.	Чекалина			
Утв.	Катеринина			

Т016.007.130.045

Швеллер

Лит.	Масса	Масшт.
	32,0	1:10
Лист	Листов 1	

Швеллер 30 ГОСТ 8240-72 / ВСт3пс6-1 ГОСТ 380-71

Гипротехмонтаж Москва

Т016.007.130.046

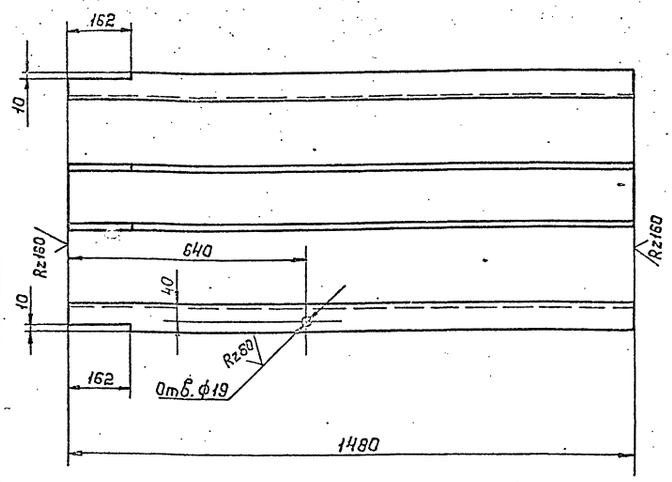

Предельные отклонения размеров отверстий H14, остальных $\pm \frac{t_2}{2}$.

Изм.	Лист	N докум.	Подп.	Дата
Разраб.	Волкова			
Провер.	Котова			
Гл.констр.	Сидоров			
Н.контр.	Чекалина			
Утв.	Катеринина			

Т016.007.130.046

Швеллер

Лит.	Масса	Масшт.
	26,5	1:10
Лист	Листов 1	

Швеллер 24 ГОСТ 8240-72 / ВСт3пс6-1 ТУ 14-1-3023-80

Гипротехмонтаж Москва

Серия 5.903-11 выпуск 1-7

Т01Б.007.130.047

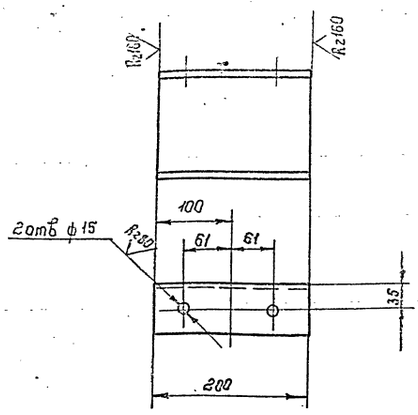

Предельные отклонения размеров отверстий Н14, остальных $\pm \frac{t_2}{2}$

Изм.	Лист	№ докум.	Подп.	Дата	Т01Б.007.130.047			
Разраб.		Волкова			Швеллер	Лит	Масса 2,5	Масшт. 1:5
Пров.		Котова				Лист	Листов: 1	
Гл.констр.		Сидоров			Швеллер 14 ГОСТ 8240-72 ВСТ3псВ-1ТУ14-1-3023-80	Гипротехмонтаж Москва		
Н.контр.		Чекалина						
Утв.		Кагерманян						

Формат А4

Т01Б.007.130.048

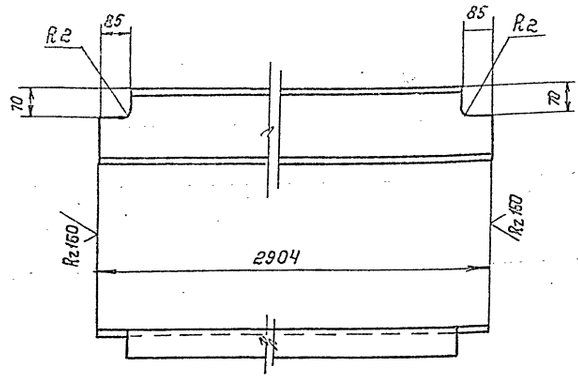

Предельные отклонения размеров $\pm \frac{t_2}{2}$

Изм.	Лист	№ докум.	Подп.	Дата	Т01Б.007.130.048.			
Разраб.		Волкова			Швеллер	Лит	Масса 53,4	Масшт. 1:10
Пров.		Котова				Лист	Листов: 1	
Гл.констр.		Сидоров			Швеллер 20 ГОСТ 8240-72 ВСТ3псВ-1ТУ14-1-3023-80	Гипротехмонтаж Москва		
Н.контр.		Чекалина						
Утв.		Кагерманян						

Формат А4

Т01Б.007.130.049

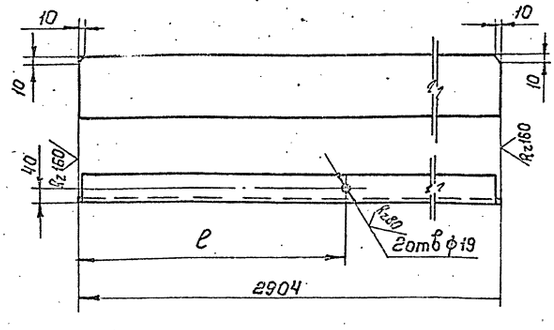

Обозначение	l мм	Масса
Т01Б.007.130.049	692	53,43
-01	2012	53,43

Предельные отклонения размеров отверстий Н14, остальных $\pm \frac{t_2}{2}$

Изм.	Лист	№ докум.	Подп.	Дата	Т01Б.007.130.049			
Разраб.		Волкова			Швеллер	Лит	Масса см. табл.	Масшт. –
Пров.		Котова						
Гл.констр.		Сидоров			Швеллер 20 ГОСТ 8240-72 ВСТ3псВ-1ТУ14-1-3023-80	Гипротехмонтаж Москва		
Н.контр.		Чекалина						
Утв.		Кагерманян						

Т01Б.007.130.050

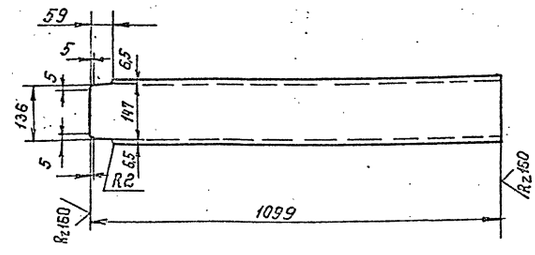

Предельные отклонения размеров $\pm \frac{t_2}{2}$

Изм.	Лист	№ докум.	Подп.	Дата	Т01Б.007.130.050			
Разраб.		Волкова			Швеллер	Лит	Масса 46,6	Масшт. 1:10
Пров.		Котова				Лист	Листов: 1	
Гл.констр.		Сидоров			Швеллер 20 ГОСТ 8240-72 ВСТ3псВ-1ТУ14-1-3023-80	Гипротехмонтаж Москва		
Н.контр.		Чекалина						
Утв.		Кагерманян						

Серия 5.903-11 выпуск 1-7

Т01Б.007.130.051

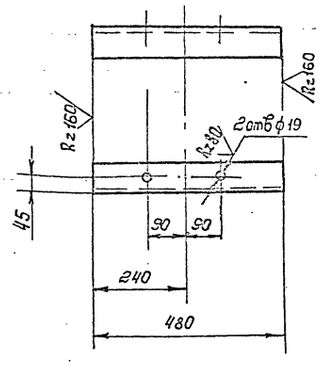

Предельные отклонения размеров отверстий Н14, остальных $\pm \frac{t_2}{2}$

Изм.	Лист	№ докум.	Подп.	Дата	Подвеска	Лит	Масса	Масшт.
Разраб.		Волкова					3,3	1:10
Пров.		Котова				Лист	Листов: 1	
Гл. констр.		Сидоров						
Н. контр.		Чекалина			Уголок 75×75×6 ГОСТ 8509-86 / ВСТ 3пс6 ГОСТ 380-71	Гипротехмонтаж Москва		
Утв.		Кагерманян						

Формат А4

Т01Б.007.130.052

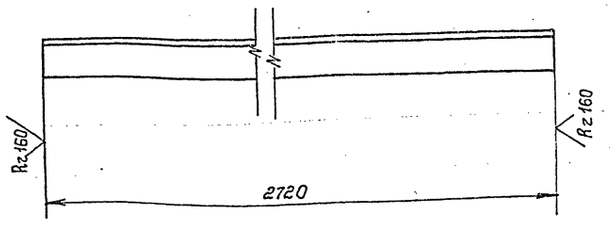

Предельные отклонения размеров $\pm \frac{t_2}{2}$

Изм.	Лист	№ докум.	Подп.	Дата	Уголок	Лит	Масса	Масшт
Разраб.		Волкова					10,2	1:5
Пров.		Котова				Лист	Листов	
Гл. констр.		Сидоров						
Н. контр.		Чекалина			Уголок 50×50×5 ГОСТ 8509-72 / ВСТ 3кп2 ГОСТ 3880-71	Гипротехмонтаж Москва		
Утв.		Кагерманян						

Формат А4

Т01Б.007.130.053

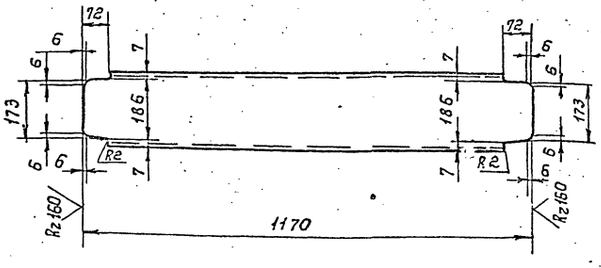

Предельные отклонения размеров $\pm \frac{t_2}{2}$

Изм.	Лист	№ докум.	Подп.	Дата	Швеллер	Лит	Масса	Масшт
							21,6	1:10
						Лист	Листов	
						Гипротехмонтаж Москва		

Т01Б.008.130.054

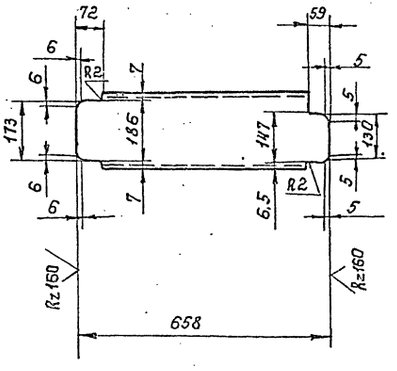

Предельные отклонения размеров $\pm \frac{t_2}{2}$

Изм.	Лист	№ докум.	Подп.	Дата	Швеллер	Лит	Масса	Масшт
							12,1	1:10
						Лист	Листов	
						Гипротехмонтаж Москва		

Серия 5.903-11 выпуск 1-7

Т016.007.130.055

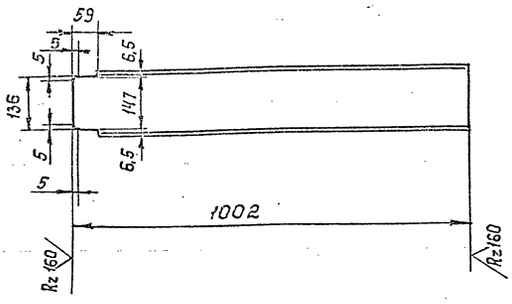

Предельные отклонения размеров $\pm \frac{t_2}{2}$

Изм.	Лист	№ докум.	Подп.	Дата
Разраб.		Волкова		
Пров.		Котова		
Гл. констр.		Сидоров		
Н. контр.		Чекалина		
Утв.		Кагерманян		

Т016.007.130.055

Балка

Лит	Масса	Масшт.
	14,2	1:10

Лист | Листов 1

Швеллер 16 ГОСТ 8240-72* / ВСТ3пс6-1ТУ14-13023-80

Гипротехмонтаж Москва

Формат А4

Т016.007.130.056

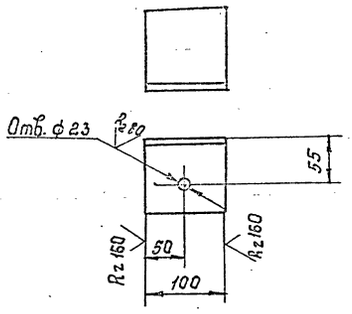

Предельные отклонения размеров отверстий Н14, остальных $\pm \frac{t_2}{2}$

Т016.007.130.056

Уголок

Лит	Масса	Масшт.
	1,1	1:5

Лист | Листов 1

Уголок 100×100×7А-ГОСТ 8509-86 / ВСТ3пс6-1ТУ14-13023-80

Гипротехмонтаж Москва

Формат А4

Т016.007.130.055

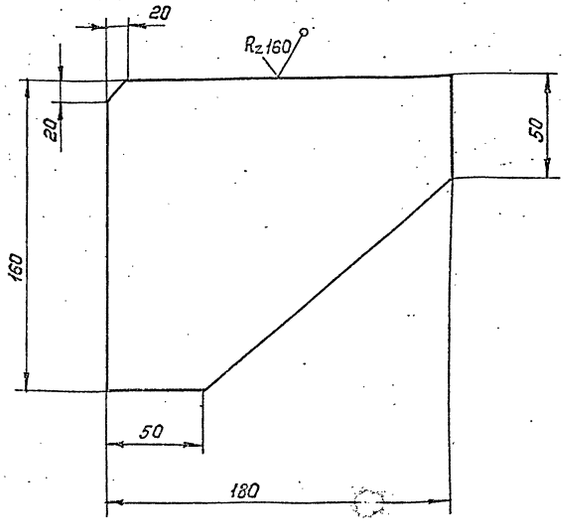

Предельные отклонения размеров $\pm \frac{t_2}{2}$

Т016.007.130.057

Ребро

Лит	Масса	Масшт.
	1,8	1:2

Т016.007.130.058

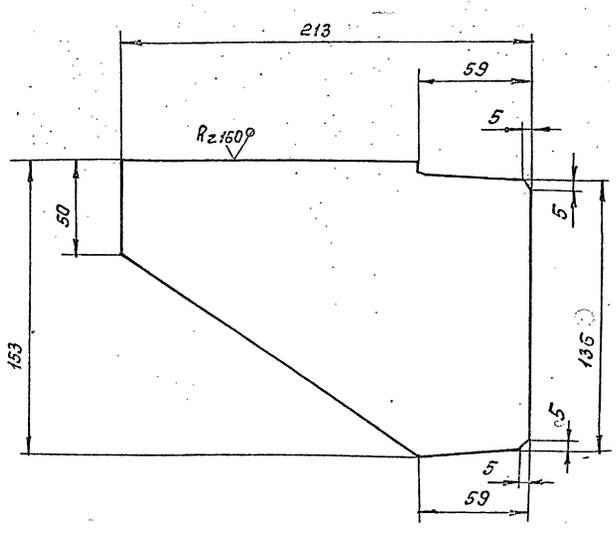

Предельные отклонения размеров $\pm \frac{t_2}{2}$

Т016.007.130.058

Ребро

Лит	Масса	Масшт.
	2,0	1:2

Серия 5.903-Н Выпуск 1-7

Т 016 007 130.059

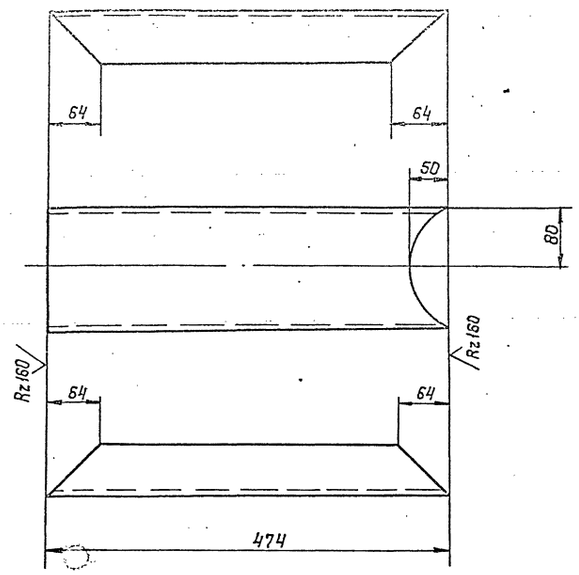

Предельные отклонения размеров $\pm \frac{t_2}{2}$

Изм.	Лист	№ докум.	Подп.	Дата	Т 016 007 130.059
Разраб.		Волкова			Швеллер
Пров.		Котова			
Гл.констр.		Сиворов			
Н.контр.		Остребов			Швеллер 16 ГОСТ 8240-72 / Вст3сп2-1 ГОСТ 535-79
Утв.		Загрекинин			

Лит.	Масса	Масшт.
	6.7	1:5
Лист	Листов 1	

Гипротехмонтаж Москва

Инв.№ подл. | Подп. и дата | Взам.инв.№ | Инв.№ дубл. | Подп. и дата

Формат А4

Т 016 007 130.060

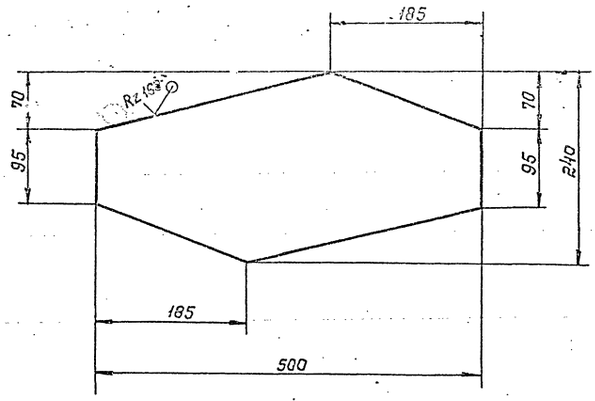

Предельные отклонения размеров $\pm \frac{t_2}{2}$

Изм.	Лист	№ докум.	Подп.	Дата	Т 016 007 130.060
Разраб.		Волкова			Пластина
Пров.		Котова			
Гл.констр.		Сиворов			
Н.контр.		Остребов			Лист Б-ПН-8.0 ГОСТ 10903-74 / Вст3пс6-1 Ту 14-1-3023-80
Утв.		Загрекинин			

Лит.	Масса	Масшт.
	7.5	1:5
Лист	Листов 1	

Гипротехмонтаж Москва

Инв.№ подл. | Подп. и дата | Взам.инв.№ | Инв.№ дубл. | Подп. и дата

Формат А4

Т 016 007 130.061

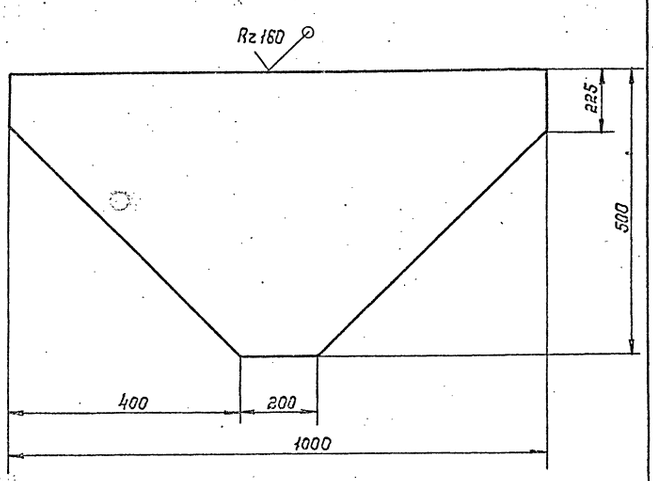

Предельные отклонения размеров $\pm \frac{t_2}{2}$

Изм.	Лист	№ докум.	Подп.	Дата	Т 016 007 130.061
Разраб.		Волкова			Пластина
Пров.		Котова			
Гл.констр.		Сиворов			
Н.контр.		Остребов			Лист Б-ПН-8.0 ГОСТ 10903-74 / Вст3пс6-1 ТУ 14-1-3023-80
Утв.		Загрекинин			

Лит.	Масса	Масшт.
	31.4	1:10
Лист	Листов 1	

Гипротехмонтаж Москва

Инв.№ подл. | Подп. и дата | Взам.инв.№ | Инв.№ дубл. | Подп. и дата

Формат А4

Т 016 007 130.062

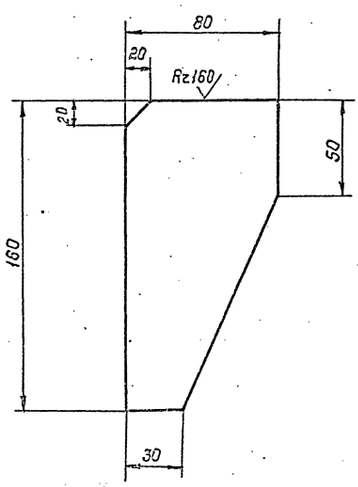

Предельные отклонения размеров $\pm \frac{t_2}{2}$

Изм.	Лист	№ докум.	Подп.	Дата	Т 016 007 130.062
Разраб.		Волкова			Пластина
Пров.		Котова			
Гл.констр.		Сиворов			
Н.контр.		Остребов			Лист Б-ПН-8.0 ГОСТ 10903-74 / Вст3пс6-1 ТУ 14-1-3023-80
Утв.		Загрекинин			

Лит.	Масса	Масшт.
	4.8	1:5
Лист	Листов 1	

Гипротехмонтаж Москва

Инв.№ подл. | Подп. и дата | Взам.инв.№ | Инв.№ дубл. | Подп. и дата

Формат А4

Серия 5.903-11 выпуск 1-7

Т01Б.007 130.063

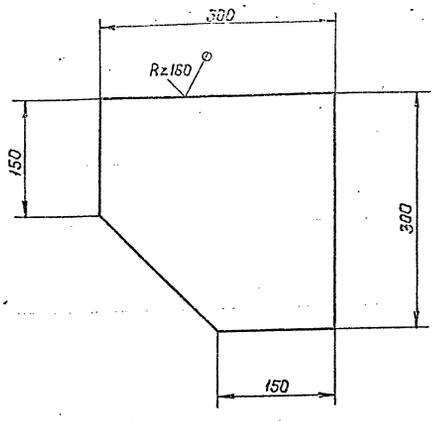

Предельные отклонения размеров $\pm\frac{t_2}{2}$

Изм.	Лист	N докум.	Подп.	Дата	Т01Б.007 130.063	Лит.	Масса	Масшт.
Разраб.		Волкова			Пластина		5,7	1:5
Пров.		Котова				Лист	Листов 1	
Т.контр.		Сидоров						
Н.контр.		Ястребов			Лист Б-ПН-8,0 ГОСТ 19903-74 / Вст3пс6-1ТУ141-3023-80	Гипротехмонтаж Москва		
Утв.		Кагерманян						

Формат А4

Инв.N подл. | Подпись и дата | Взам.инв.N | Инв.N дубл. | Подпись и дата

Т01Б.007 130.064

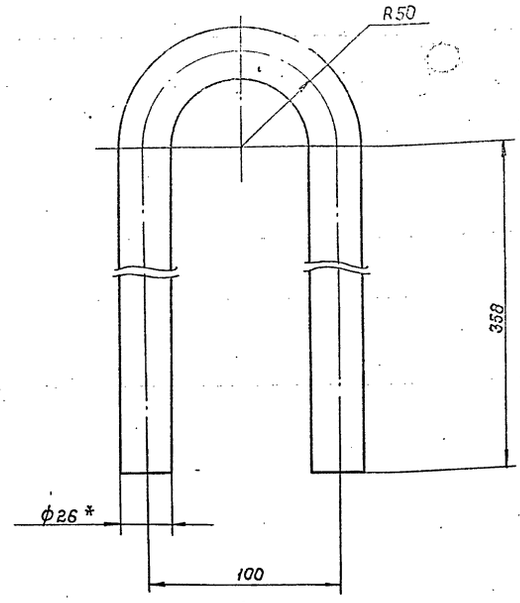

1. Предельные отклонения размеров $\pm\frac{t_2}{2}$
2. L заготовки 873 мм

Изм.	Лист	N докум.	Подп.	Дата	Т01Б.007 130.064	Лит.	Масса	Масшт.
Разраб.		Волкова			Петля		3,0	1:2
Пров.		Котова				Лист	Листов 1	
Т.контр.		Сидоров						
Н.контр.		Ястребов			Круг 26В ГОСТ 2590-71 / Вст3кп2 ГОСТ 535-79	Гипротехмонтаж Москва		
Утв.		Кагерманян						

Формат А4

Инв.N подл. | Подпись и дата | Взам.инв.N | Инв.N дубл. | Подпись и дата

Т01Б.007 130.065

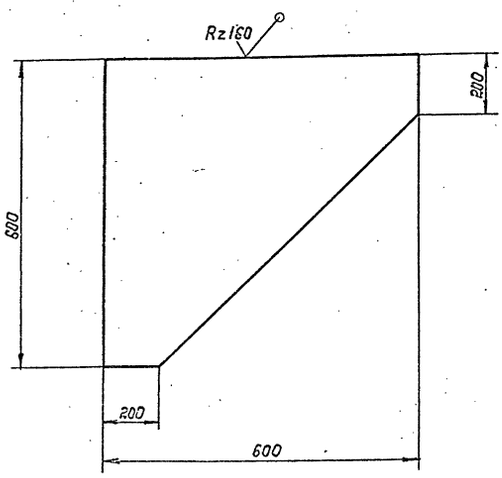

Предельные отклонения размеров $\pm\frac{t_2}{2}$

Изм.	Лист	N докум.	Подп.	Дата	Т01Б.007 130.065	Лит.	Масса	Масшт.
Разраб.		Волкова			Пластина		22,6	1:10
Пров.		Котова				Лист	Листов 1	
Т.контр.		Сидоров						
Н.контр.		Ястребов			Лист Б-ПН-8,0 ГОСТ 19903-74 / Вст3пс6-1ТУ141-3023-80	Гипротехмонтаж Москва		
Утв.		Кагерманян						

Инв.N подл. | Подпись и дата | Взам.инв.N | Инв.N дубл. | Подпись и дата

Т01Б.007 130.066

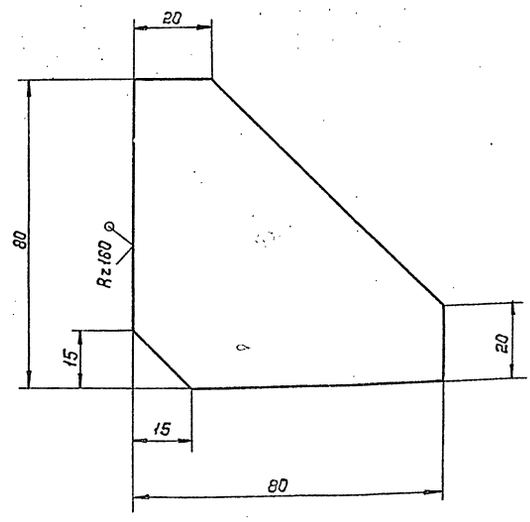

Предельные отклонения размеров $\pm\frac{t_2}{2}$

Изм.	Лист	N докум.	Подп.	Дата	Т01Б.007 130.066	Лит.	Масса	Масшт.
Разраб.		Волкова			Ребро		3,3	1:1
Пров.		Котова				Лист	Листов 1	
Т.контр.		Сидоров						
Н.контр.		Ястребов			Лист Б-ПН-8,0 ГОСТ 19903-74 / Вст3пс6-1ТУ141-3023-80	Гипротехмонтаж Москва		
Утв.		Кагерманян						

Инв.N подл. | Подпись и дата | Взам.инв.N | Инв.N дубл. | Подпись и дата

Серия 5.903-11 Выпуск 1-7

Т01Б.007.130.067

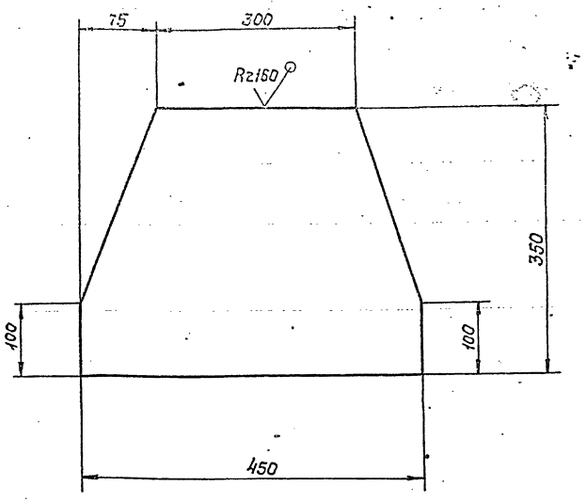

Предельные отклонения размеров $\pm \frac{t_2}{2}$

Изм.	Лист	N докум.	Подп.	Дата	Т01Б.007 130.067	Лит.	Масса	Масшт.
Разраб.		Волкова			Пластина		12,3	1:5
Провер.		Котова				Лист	Листов 1	
Гл.констр.		Сидоров						
Н.контр.		Ястребов			Лист Б-ПН-10,0 ГОСТ 19903-74 ВСт3пс6-1ТУ14-1-3023-80	Гипротехмонтаж Москва		
Утв.		Катерманян						

Формат А4

Т01Б.007.130.068

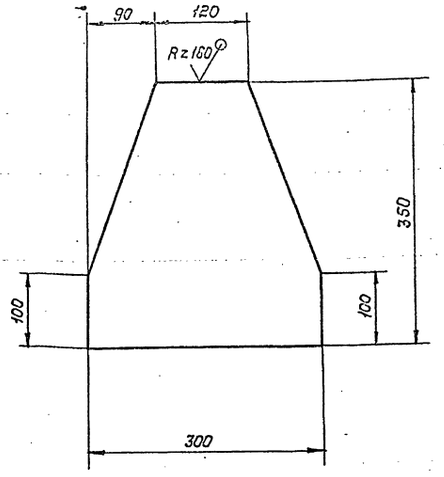

Предельные отклонения размеров $\pm \frac{t_2}{2}$

Изм.	Лист	N докум.	Подп.	Дата	Т01Б 007 130.068	Лит.	Масса	Масшт.
Разраб.		Волкова			Пластина		6,6	1:5
Провер.		Котова				Лист	Листов 1	
Гл.констр.		Сидоров						
Н.контр.		Ястребов			Лист Б-ПН-8,0 ГОСТ 19903-74 ВСт3пс6-1ТУ14-1-3023-80	Гипротехмонтаж Москва		
Утв.		Катерманян						

Формат А4

Т01Б.007.130.069

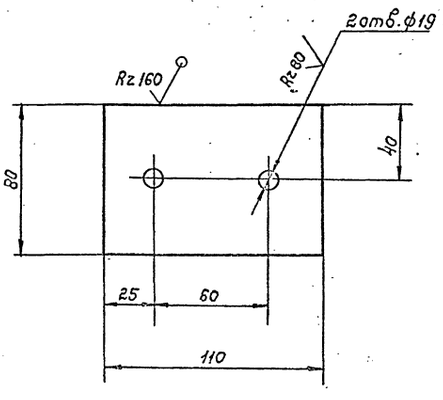

Предельные отклонения размеров отверстий Н14, остальных $\pm \frac{t_2}{2}$

Изм.	Лист	N докум.	Подп.	Дата	Т01Б.007 130.069	Лит.	Масса	Масшт.
					Шайба		0,7	1:2
						Лист	Листов 1	
					Лист Б-ПН-0-10,0 ГОСТ 19903-74 ВСт3пс6-1ТУ14-1-3023-80	Гипротехмонтаж Москва		

Т01Б.007.130.070

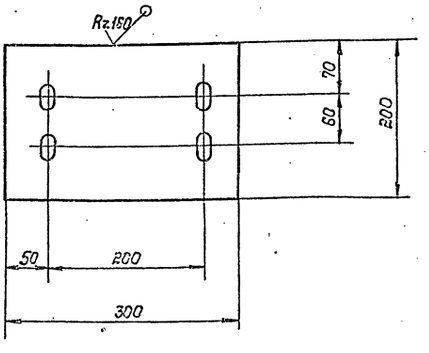

1. Предельные отклонения размеров отверстий Н14, остальных $\pm \frac{t_2}{2}$.
2. Узел сверловки овального отверстия 19×30 см. на листе Т01Б 007.130.000 СБ.л4

Изм.	Лист	N докум.	Подп.	Дата	Т01Б 007 130.070	Лит.	Масса	Масшт.
					Пластина		4,7	1:5
						Лист	Листов 1	
					Лист Б-ПН-0-10,0 ГОСТ 19903-74 ВСт3пс6-1ТУ14-1-3023-80	Гипротехмонтаж Москва		

Серия 5.903-11 выпуск 1-7

Т016.007.130.071

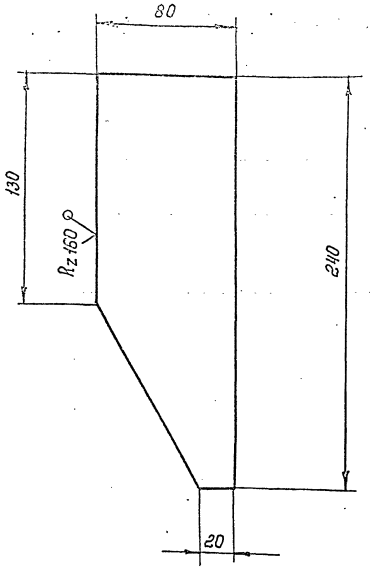

Предельные отклонения размеров $\pm \frac{t_2}{2}$

Изм.	Лист	№ докум.	Подп.	Дата	Т016 007.130.071		
Разраб.		Волкова			Ребро	Лит	Масса 0,9 / Масштаб 1:2
Пров.		Котова				Лист	Листов 1
Гл. констр.		Сидоров			Лист Б-ПН-6,0 ГОСТ 19903-74 ВСТ3пс5-1ТУ14-1-3023-80	Гипротехмонтаж Москва	
Н. контр.		Остроедов					
Утв.		Кагерманян					

Формат А4

Т016.007.130.072

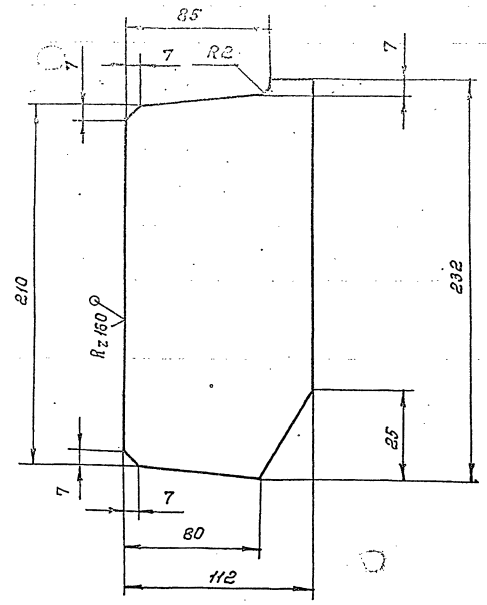

Предельные отклонения размеров $\pm \frac{t_2}{2}$

Изм.	Лист	№ докум.	Подп.	Дата	Т016.007.130.072		
Разраб.		Волкова			Ребро	Лит	Масса 1,2 / Масшт. 1:2
Пров.		Котова				Лист	Листов 1
Гл. констр.		Сидоров			Лист Б-ПН-6,0 ГОСТ 19903-74 ВСТ3пс5-1ТУ14-1-3023-80	Гипротехмонтаж Москва	
Н. контр.		Остроедов					
Утв.		Кагерманян					

Формат А4

Т016.007.130.073

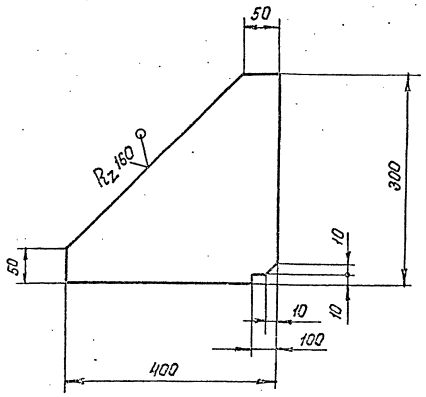

Предельные отклонения размеров $\pm \frac{t_2}{2}$

Изм.	Лист	№ докум.	Подп.	Дата	Т016 007.130.073		
Разраб.		Волкова			Косынка	Лит	Масса 7,4 / Масшт. 1:5
Пров.		Котова				Лист	Листов 1
Гл. констр.		Сидоров			Лист Б-ПН-6,0 ГОСТ 19903-74 ВСТ3пс5-1ТУ14-1-3023-80	Гипротехмонтаж Москва	
Н. контр.		Остроедов					
Утв.		Кагерманян					

Т016.007.130.074

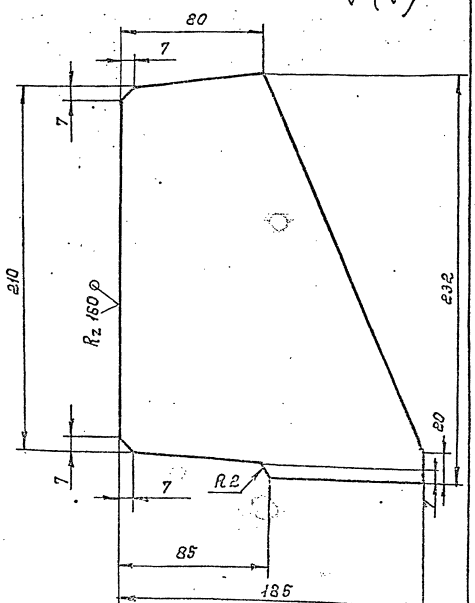

Предельные отклонения размеров $\pm \frac{t_2}{2}$

Изм.	Лист	№ докум.	Подп.	Дата	Т016 007.130.074		
Разраб.		Волкова			Ребро	Лит	Масса 2,0 / Масшт. 1:2
Пров.		Котова				Лист	Листов 1
Гл. констр.		Сидоров			Лист Б-ПН-6,0 ГОСТ 19903-74 ВСТ3пс5-1ТУ14-1-3023-80	Гипротехмонтаж Москва	
Н. контр.		Остроедов					
Утв.		Кагерманян					

Серия 5.903-11 Выпуск 1-7

Т016.007.130.075

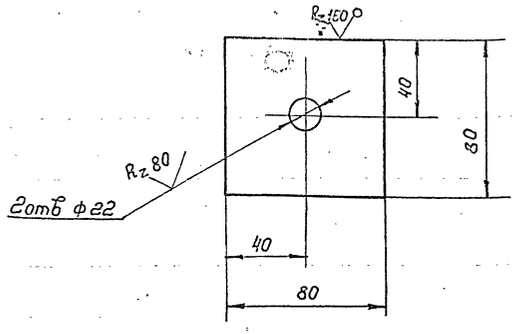

Предельные отклонения размеров отверстий H14, остальных $\pm \frac{t_2}{2}$

Изм.	Лист	№ докум.	Подп.	Дата	
Разраб.		Волкова			
Пров.		Котова			
Гл. констр.		Сиборов			
Н. контр.		Ястребов			
Утв.		Катерманич			

Т016.007.130.075

Шайба

Лит	Масса	Масшт
	0,5	1:2
Лист	Листов 1	

Лист 6-ПН-100 ГОСТ 19903-74 ВСТ3пс6 1ТУ14-1-3023-80

Гипротехмонтаж Москва

Формат А4

Инв.№ подл. | Подп. и дата | Взам. инв.№ | Инв.№ дубл. | Подп. и дата

Т016.007.130.076

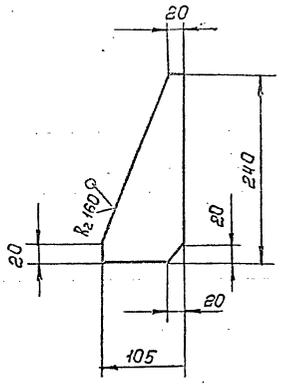

Предельные отклонения размеров $\pm \frac{t_2}{2}$

Изм.	Лист	№ докум.	Подп.		
Разраб.		Волкова			
Пров.		Котова			
Гл. констр.		Сиборов			
Н. контр.		Чекалина			
Утв.		Катерманич			

Т016.007.130.076

Ребро

Лит	Масса	Масшт
	1,6	1:5
Лист	Листов 1	

Лист 6-ПН-0-8,0 ГОСТ 19903-74 ВСТ3пс6 1ТУ14-1-3023-80

Гипротехмонтаж Москва

Формат А4

Инв.№ подл. | Подп. и дата | Взам. инв.№ | Инв.№ дубл. | Подп. и дата

Т016.007.130.077

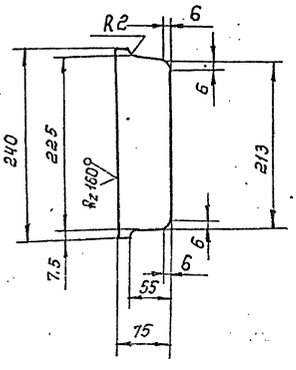

Предельные отклонения размеров $\pm \frac{t_2}{2}$

Изм.	Лист	№ докум.	Подп.	Дата	
Разраб.		Волкова			
Пров.		Котова			
Гл. констр.		Сиборов			
Н. контр.		Ястребов			
Утв.		Катерманич			

Т016.007.130.077

Ребро

Лит	Масса	Масшт
	1,1	1:5
Лист	Листов 1	

Лист 6-ПН-0-8,0 ГОСТ 19903-74 ВСТ3пс6-1ТУ14-1-3023-80

Гипротехмонтаж Подольск

Инв.№ подл. | Подп. и дата | Взам. инв.№ | Инв.№ дубл. | Подп. и дата

Т016.007.130.078

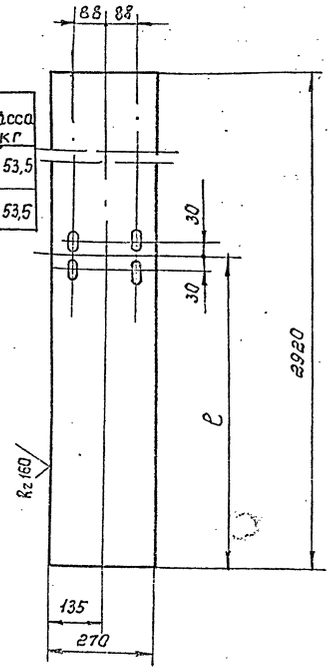

Обозначение	ℓ	масса кг
Т016.007.130.078	1000	53,5
-01	-	53,5

1. Предельные отклонения размеров отверстий H14 остальных $\pm \frac{t_2}{2}$
2. Узел сверловки обвального отверстия см. на листе Т016.007.130.000 СБ л.4

Изм.	Лист	№ докум.	Подп.	Дата	
Разраб.		Волкова			
Пров.		Котова			
Гл. констр.		Сиборов			
Н. контр.		Чекалина			
Утв.		Катерманич			

Т016.007.130.078

Лист

Лит	Масса	Масшт
	см. Т016.0	
Лист	Листов 1	

Лист 6-ПН-0-8,0 ГОСТ 19903-74 ВСТ3пс6-1ТУ14-1-3023-80

Гипротехмонтаж Подольск

Инв.№ подл. | Подп. и дата | Взам. инв.№ | Инв.№ дубл. | Подп. и дата

Т01Б.007.130.079

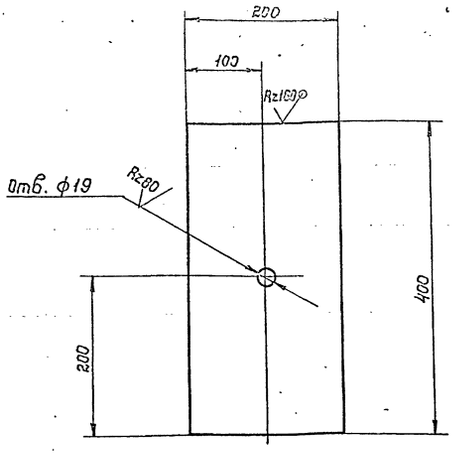

Предельные отклонения размеров отверстий H14 остальных $\pm \frac{t_2}{2}$

					Т01Б.007 130.079		
Изм.	Лист	N докум.	Подп.	Дата	Пластина	Лит.	Масса 12,5	Масшт. 1:5
Разраб.		Волкова						
Пров.		Катова				Лист	Листов 1
Гл.констр.		Сидоров					
Н.контр.		Чекалина			Лист 5-ПН-0-20 ГОСТ 19903-74 Ст3пс6-1 ТУ14-1-3023-80	Гипротехмонтаж Москва	
Утв.		Катеринин					

Формат А4

Т01Б.007.130.080

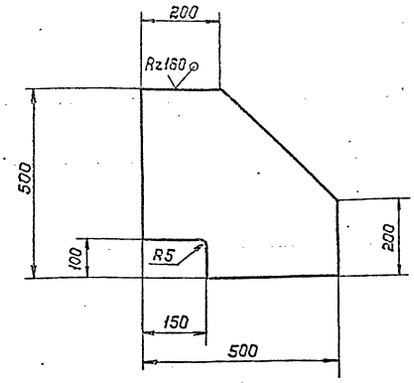

Предельные отклонения размеров $\pm \frac{t_2}{2}$

					Т01Б.007 130.080		
Изм.	Лист	N докум.	Подп.	Дата	Косынка	Лит.	Масса 15,7	Масшт. 1:10
Разраб.		Волкова						
Пров.		Катова				Лист	Листов 1
Гл.констр.		Сидоров					
Н.контр.		Чекалина			Лист 5-ПН-0-20 ГОСТ 19903-74 Ст3пс6-1 ТУ14-1-3023-80	Гипротехмонтаж Москва	
Утв.		Катеринин					

Формат А4

Т01Б.007.130.081

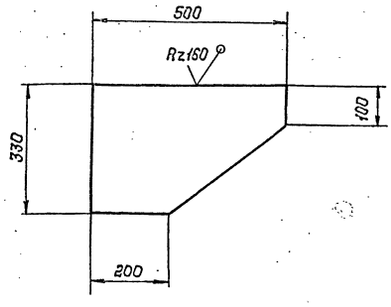

Предельные отклонения размеров $\pm \frac{t_2}{2}$

					Т01Б.007 130.081		
Изм.	Лист	N докум.	Подп.	Дата	Косынка	Лит.	Масса 13,3	Масшт. 1:10
Разраб.		Волкова						
Пров.		Катова				Лист	Листов 1
Гл.констр.		Сидоров					
Н.контр.		Чекалина			Лист 5-ПН-0-20 ГОСТ 19903-74 Ст3пс6-1 ТУ14-1-3023-80	Гипротехмонтаж Москва	
Утв.		Катеринин					

Т01Б.007.130.082

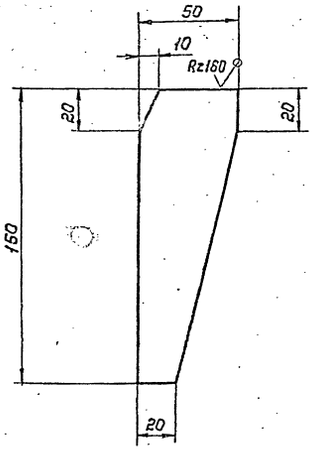

Предельные отклонения размеров $\pm \frac{t_2}{2}$

					Т01Б.007 130.082		
Изм.	Лист	N докум.	Подп.	Дата	Ребро	Лит.	Масса 0,5	Масшт. 1:2
Разраб.		Волкова						
Пров.		Катова				Лист	Листов 1
Гл.констр.		Сидоров					
Н.контр.		Чекалина			Лист 5-ПН-0-20 ГОСТ 19903-74 Ст3пс6-1 ТУ14-1-3023-80	Гипротехмонтаж Москва	
Утв.		Катеринин					

Т01Б. 007 130.000 СБ

Серия 5.903-11 выпуск 1-7

Т-Т лист 3

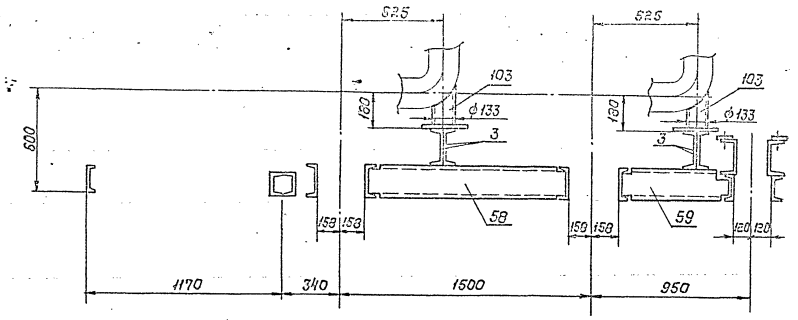

Ц-Ц лист 3

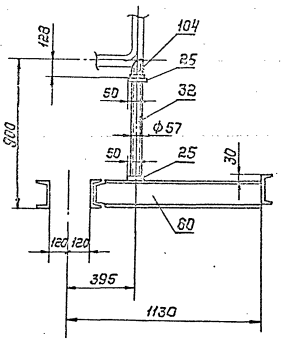

Ф-Ф лист 3

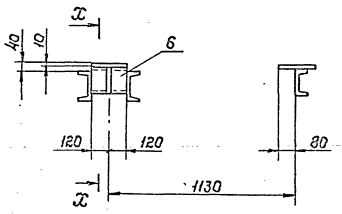

Х-Х

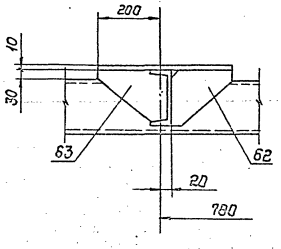

Изм.	Лист	№ докум.	Подп.	Дата	Т01Б. 007 130.000 СБ	Лист 6

Формат А3

Инв. № подл. | Подп. и дата | Инв. № дубл. | Взам. инв. № | Подп. и дата

Т01Б. 007 130.083

(√)

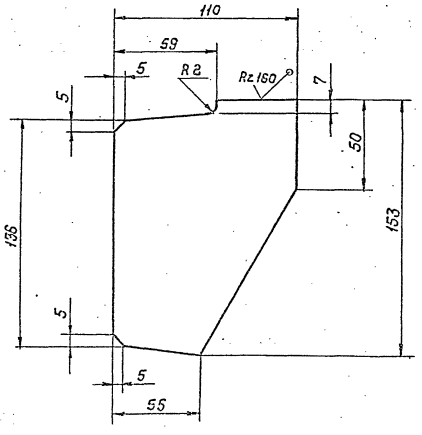

Предельные отклонения размеров $\pm \frac{t_2}{2}$

Т01Б. 007 130.083

Лит.	Масса	Масшт.
	1,1	1:2

Ребро

Лист 1 | Листов 1

Гипрометрантиз Москва

Т01Б. 007 130.084

(√)

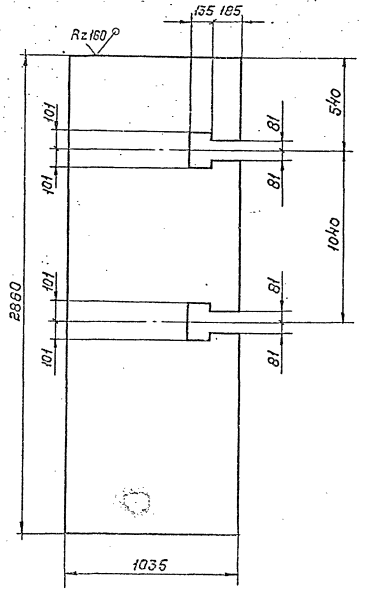

Предельные отклонения размеров $\pm \frac{t_2}{2}$

Т01Б. 007 130.084

Лит.	Масса	Масшт.
	126,1	1:20

Настил

Лист 1 | Листов 1

Гипрометрантиз Москва

gost.e-ecolog.ru