ТИПОВАЯ ДОКУМЕНТАЦИЯ НА КОНСТРУКЦИИ,
ИЗДЕЛИЯ И УЗЛЫ ЗДАНИЙ И СООРУЖЕНИЙ

СЕРИЯ 5.903-11

БЛОКИ
ТЕПЛОМЕХАНИЧЕСКОГО ОБОРУДОВАНИЯ
ДЛЯ ПАРОВЫХ КОТЕЛЬНЫХ

ВЫПУСК 1-6

КРУПНОБЛОЧНАЯ ДЕАЭРАЦИОННО-
ПИТАТЕЛЬНАЯ УСТАНОВКА
КБДПУ-100-114

ЧАСТЬ 1
СТР 1-78

23205-17

gost.e-ecolog.ru

ТИПОВАЯ ДОКУМЕНТАЦИЯ НА КОНСТРУКЦИИ, ИЗДЕЛИЯ И УЗЛЫ ЗДАНИЙ И СООРУЖЕНИЙ

СЕРИЯ 5.903-11

БЛОКИ ТЕПЛОМЕХАНИЧЕСКОГО ОБОРУДОВАНИЯ ДЛЯ ПАРОВЫХ КОТЕЛЬНЫХ

ВЫПУСК 1-6

КРУПНОБЛОЧНАЯ ДЕАЭРАЦИОННО-ПИТАТЕЛЬНАЯ УСТАНОВКА КБДПУ-100-114

РАБОЧИЕ ЧЕРТЕЖИ

Разработаны:

Институтом Гипротехмонтаж
Главный инженер института — Смирнов Д.Н.
Главный инженер проекта — Сидоров А.С.

ГПИ Сантехпроект
Главный инженер института — Шиллер Ю.И.
Главный инженер проекта — Мыскин А.Ф.

Утверждены
ММСС СССР
протокол от 10.12.87.
Введены в действие
институтом Гипротехмонтаж
приказ от 30.12.87. № 99

Содержание

Обозначение	Наименование	Стр.
	Содержание	2,3,4,5
1016.006.000.ОВ	Крышкаблочная дезвакуационно-питательная установка КБДПУ-100-1Н	6, 7
	Технические требования	
1016.006.000.ОСТ	Крышкаблочная дезвакуационно-питательная установка КБДПУ-100-1Н	8, 9
	Схема технологическая	
1016.006.000.000	Крышкаблочная дезвакуационно-питательная установка КБДПУ-100-1Н	9-13
1016.006.000.000Э1	Крышкаблочная дезвакуационно-питательная установка КБДПУ-100-1Н	10,11,12
	Сборочный чертеж	
1016.006.100.000	Блок емкостей	13, 14
1016.006.100.000СБ	Блок емкостей. Сборочный чертеж	15...18
1016.006.101.000	Узел аккумулятора питательной	19
1016.006.101.001	Корпус	
1016.006.101.000СБ	Аккумулятор питательной Бункер ОДА-8	20
	Сборочный чертеж	
1016.006.101.001	Патрубок	21
1016.006.101.002	Патрубок	
1016.006.101.003	Патрубок	
1016.006.101.004	Патрубок	
1016.006.101.005	Патрубок	22
1016.006.102.000	Трубопровод питательный	23,24
	Сборочный чертеж	
1016.006.102.001	Патрубок	25
1016.006.102.002	Патрубок	
1016.006.102.003	Патрубок	26
1016.006.102.004	Отвод	
1016.006.102.005	Патрубок	
1016.006.103.000	Трубопровод питательный	27
1016.006.104.000	Трубопровод всасывающий	
1016.006.103.000СБ	Трубопровод питательный	28
	Сборочный чертеж	
1016.006.104.000СБ	Трубопровод всасывающий	29
	Сборочный чертеж	
1016.006.103.001	Патрубок	30
1016.006.104.001	Патрубок	
1016.006.104.002	Патрубок	
1016.006.104.003	Отвод	
1016.006.105.000	Трубопровод нагнетательный	31
1016.006.105.001	Патрубок	
1016.006.105.002	Патрубок	
1016.006.105.000СБ	Трубопровод нагнетательный	32
	Сборочный чертеж	
1016.006.106.000	Трубопровод нагнетательный	33
1016.006.106.000СБ	Трубопровод нагнетательный	
	Сборочный чертеж	

Обозначение	Наименование	Стр.
1016.006.106.000	Трубопровод рециркуляционный	34
1016.006.108.000СБ	Трубопровод рециркуляционный	
	Сборочный чертеж	
1016.006.109.000	Трубопровод рециркуляционный	35
1016.006.109.000СБ	Трубопровод рециркуляционный	
	Сборочный чертеж	
1016.006.110.000	Узел клапана Т-33б	36
1016.006.110.000СБ	Узел клапана Т-33б	
	Сборочный чертеж	
1016.006.110.001	Патрубок	37
1016.006.110.002	Патрубок	
1016.006.111.000	Трубопровод рециркуляционный	
1016.006.111.000СБ	Трубопровод рециркуляционный	
	Сборочный чертеж	
1016.006.112.000	Узел клапана Бс-9-2	38
1016.006.112.000СБ	Узел клапана Бс-9-2	
	Сборочный чертеж	
1016.006.113.000	Трубопровод подогревателя	39
1016.006.114.000	Трубопровод подогревателя	
1016.006.114.000СБ	Трубопровод подогревателя	
	Сборочный чертеж	
1016.006.114.000СБ	Трубопровод подогревателя	
	Сборочный чертеж	
1016.006.115.000	Трубопровод химочищенной воды	40
1016.006.115.000Э1	Трубопровод химочищенной воды	
1016.006.115.001	Патрубок	
1016.006.115.000СБ	Трубопровод химочищенной воды	
	Сборочный чертеж	
1016.006.116.001	Патрубок	41
1016.006.116.002	Отвод	
1016.006.117.000	Трубопровод всасывающий	42
1016.006.118.000	Трубопровод нагнетательный	
1016.006.117.000СБ	Трубопровод всасывающий	43
	Сборочный чертеж	
1016.006.118.000СБ	Трубопровод нагнетательный	
	Сборочный чертеж	
1016.006.119.000	Трубопровод нагнетательный	44
1016.006.120.000	Трубопровод перелива	
1016.006.121.000	Узел дренажный	
1016.006.119.000СБ	Трубопровод нагнетательный	45
	Сборочный чертеж	
1016.006.120.000СБ	Трубопровод перелива	
	Сборочный чертеж	
1016.006.116.000СБ	Трубопровод химочищенной воды	
	Сборочный чертеж	
1016.006.117.001	Патрубок	
1016.006.121.000СБ	Узел дренажный	46
	Сборочный чертеж	
1016.006.121.001	Патрубок	
1016.006.121.002	Патрубок	
1016.006.122.000	Трубопровод дренажный	47
1016.006.122.000СБ	Трубопровод дренажный Сборочный чертеж	

Обозначение	Наименование	Стр.
7015.006122.001	Патрубок	48
7015.006122.002	Патрубок	
7015.006122.003	Воронка Ду25	
7015.006123.000	Трубопровод в БХОП	
7015.006123.000СБ	Трубопровод в БХОП. Сборочный чертеж	49
7015.006121.003	Патрубок	
7015.006123.001	Патрубок	
7015.006123.002	Патрубок	
7015.006124.000	Трубопровод	50
7015.006124.000СБ	Трубопровод. Сборочный чертеж	
7015.006125.000	Узел дренажный	
7015.006126.000	Трубопровод дренажа паропроводов	
7015.006125.000СБ	Узел дренажный. Сборочный чертеж	51
7015.006125.001	Патрубок	
7015.006126.000СБ	Трубопровод дренажа паропровода. Сборочный чертеж	
7015.006127.000	Узел дренажный	52
7015.006127.000СБ	Узел дренажный	
	Сборочный чертеж	
7015.006127.001	Трубопровод	53
7015.006127.002	Трубопровод	
7015.006127.003	Патрубок	
7015.006128.002	Патрубок	
7015.006128.000	Трубопровод в БХОП	54
7015.006128.000СБ	Трубопровод в БХОП	
	Сборочный чертеж	
7015.006128.001	Патрубок	
7015.006129.000	Трубопровод продувки	55
7015.006129.001	Коллектор	
7015.006129.002	Патрубок	
7015.006129.000СБ	Трубопровод продувки	56
	Сборочный чертеж	
7015.006129.003	Патрубок	57
7015.006129.004	Патрубок	
7015.006129.005	Патрубок	
7015.006129.006	Шайба дроссельная	
7015.006130.000	Металлоконструкция	58;59
7015.006126.002	Патрубок	
7015.006130.000СБ	Металлоконструкция. Сборочный чертеж	60...65
7015.006130.063	Ребро	65
7015.006130.064	Настил	
7015.006130.035	Монорельс	66
7015.006130.036	Швеллер	
7015.006130.037	Швеллер	
7015.006130.038	Упор	
7015.006130.039	Швеллер	67
7015.006130.040	Двутавр	
7015.006130.041	Швеллер	
7015.006130.042	Двутавр	

Обозначение	Наименование	Стр.
7015.006130.043	Швеллер	68
7015.006130.044	Косынка	
7015.006130.045	Швеллер	
7015.006130.046	Швеллер	
7015.006130.047	Швеллер	69
7015.006130.048	Швеллер	
7015.006130.049	Швеллер	
7015.006130.050	Швеллер	
7015.006130.051	Подвеска	70
7015.006130.052	Швеллер	
7015.006130.053	Швеллер	
7015.006130.054	Швеллер	
7015.006130.055	Балка	71
7015.006130.056	Уголок	
7015.006130.057	Ребро	
7015.006130.058	Ребро	
7015.006130.059	Швеллер	72
7015.006130.060	Пластина	
7015.006130.061	Пластина	
7015.006130.062	Пластина	
7015.006130.063	Пластина	73
7015.006130.064	Петля	
7015.006130.065	Пластина	
7015.006130.066	Ребро	
7015.006130.067	Пластина	74
7015.006130.068	Пластина	
7015.006130.069	Шайба	
7015.006130.070	Пластина	
7015.006130.071	Ребро	75
7015.006130.072	Ребро	
7015.006130.073	Косынка	
7015.006130.074	Ребро	
7015.006130.075	Шайба	76
7015.006130.076	Ребро	
7015.006130.077	Ребро	
7015.006130.078	Лист	
7015.006130.079	Пластина	77
7015.006130.080	Косынка	
7015.006130.081	Косынка	
7015.006130.082	Ребро	
7015.006130.085	Настил	78
7015.006130.086	Настил	
7015.006130.087	Уголок	
7015.006130.088	Ребро жесткости	
7015.006200.000	Блок верхний	79
7015.006200.002	Стойка	
7015.006200.000СБ	Блок верхний. Сборочный чертеж	80;81
7015.006201.000	Паропровод	82
7015.006202.000	Паропровод	
7015.006201.000СБ	Паропровод. Сборочный чертеж	83
7015.202.000СБ	Паропровод. Сборочный чертеж	

Обозначение	Наименование	Стр.
7016.006201.001	Патрубок	84
7016.006202.001	Патрубок	
7016.006203.000	Трубопровод	
7016.006205.000	Трубопровод	
7016.006203.000СБ	Трубопровод. Сборочный чертеж	85
7016.006203.001	Патрубок	
7016.006203.002	Патрубок	
7016.006205.000СБ	Трубопровод. Сборочный чертеж	
7016.006204.000	Трубопровод	86
7016.006204.000СБ	Трубопровод. Сборочный чертеж	
7016.006211.000	Трубопровод в БХОЛ	
7016.006206.000СБ	Трубопровод. Сборочный чертеж	87
7016.006206.000	Трубопровод	
7016.006207.000СБ	Трубопровод. Сборочный чертеж	
7016.006207.000	Трубопровод	
7016.006208.000	Трубопровод	88
7016.006208.000СБ	Трубопровод. Сборочный чертеж	
7016.006209.000	Трубопровод	
7016.006209.000СБ	Трубопровод. Сборочный чертеж	
7016.006210.000	Металлоконструкция	89
7016.006210.016	Элемент ограждения	
7016.006210.017	Элемент ограждения	
7016.006210.000СБ	Металлоконструкция	90; 91
	Сборочный чертеж	
7016.006210.008	Балка	92
7016.006210.009	Балка	
7016.006210.010	Подкос	
7016.006210.011	Подкос	
7016.006210.012	Элемент ограждения	93
7016.006210.013	Косынка	
7016.006210.014	Косынка	
7016.006210.015	Косынка	
7016.006211.000СБ	Трубопровод в БХОЛ	94
7016.006211.001	Патрубок	
7016.006211.002	Патрубок	
7016.006300.000	Установка гидрозатвора	95
7016.006301.000	Трубопровод	
7016.006302.000	Трубопровод	
7016.006303.000	Кронштейн	
7016.006300.000СБ	Установка гидрозатвора	96
	Сборочный чертеж	
7016.006301.000СБ	Трубопровод. Сборочный чертеж	97
7016.006302.000СБ	Трубопровод. Сборочный чертеж	
7016.006300.001	Отвод	
7016.006300.002	Патрубок	
7016.006303.000СБ	Кронштейн. Сборочный чертеж	98
7016.006303.001	Консоль	
7016.006303.002	Подкос	
7016.006210.018	Настил	
7016.006401.000	Металлоконструкция	99
7016.006402.000	Металлоконструкция	
7016.006402.015	Косынка	
7016.006401.000СБ	Металлоконструкция. Сборочный чертеж	100

Обозначение	Наименование	Стр.
7016.006402.000СБ	Металлоконструкция. Сборочный чертеж	101
7016.006402.007	Балка	102
7019.006402.008	Балка	
7016.006402.009	Подкос	
7016.006402.010	Косынка	
7016.006402.011	Косынка	103
7016.006402.012	Элемент ограждения	
7016.006402.013	Элемент ограждения	
7016.006402.014	Элемент ограждения	
7016.006403.000	Металлоконструкция	104
7016.006404.000	Металлоконструкция	
7016.006404.018	Элемент ограждения	
7016.006403.000СБ	Металлоконструкция	105
	Сборочный чертеж	
7016.006404.000СБ	Металлоконструкция. Сборочный чертеж	106
7016.006404.009	Балка	107
7016.006404.010	Балка	
7016.006404.011	Подкос	
7016.006404.012	Подкос	
7016.006404.013	Элемент ограждения	108
7016.006404.014	Косынка	
7016.006404.015	Косынка	
7016.006404.016	Косынка	
7016.006502.000	Трубопровод	109
7016.006502.000СБ	Трубопровод. Сборочный чертеж	
7016.006503.000	Трубопровод	110
7016.006503.000СБ	Трубопровод. Сборочный чертеж	
7016.006505.000	Трубопровод	111
7016.006505.000СБ	Трубопровод. Сборочный чертеж	
7016.006508.000	Трубопровод	
7016.006404.017	Элемент ограждения	
7016.006504.000	Трубопровод	112
7016.006504.000СБ	Трубопровод. Сборочный чертеж	
7016.006506.000	Трубопровод	
7016.006506.000СБ	Трубопровод. Сборочный чертеж	
7016.006507.000	Трубопровод	113
7016.006507.000СБ	Трубопровод. Сборочный чертеж	
7016.006508.000СБ	Трубопровод. Сборочный чертеж	114
7016.006508.001	Патрубок	
А12В063.000	Крупноблочная дегазационно-питательная установка КБДПУ-100-114	115
	Установка приборов контроля и автоматизации	
А12В063.000СО	Крупноблочная дегазационно-питательная установка КБДПУ-100-114	116
	Установка приборов контроля и автоматизации. Схема автоматизации	
А12В063.000Э4	Крупноблочная дегазационно-питательная установка КБДПУ-100-114. Установка приборов контроля и автоматизации.	117; 118
	Схема электрических соединений	

Обозначение	Наименование	Стр.
А12В063.000СБ	Крупноблочная деаэрационно-питательная установка КБДПУ-100-114 Установка приборов контроля и автоматизации	119,120
А12В058.010	Статив	121
А12В059.010	Статив	
А12В058.010СБ	Статив	122
А12В.059.010СБ	Статив	123
А12В058.005	Ось	124
А12В058.030	Сочленение исполнительного механизма МЭО – 100/25 – 0,25Р с регулирующим клапаном Т-33Б	
А12В058.040	Опора	125
А12В058.040СБ	Опора	
А12В058.050	Штанга	126
А12В058.050СБ	Штанга	
А12В.032.006	Ушко	127
А12В032.009	Винт	
А12В032.011	Втулка	
А12В032.012	Бабышка	
А12В058.022	Плита	128
А12В.058.060	Сочленение исполнительного механизма МЭО – 100/25 – 0,25Р с регулирующим клапаном	
А12В.058.060СБ	Сочленение исполнительного механизма МЭО – 100/25 – 0,25Р с регулирующим клапаном	129
А12В060.010	Сочленение исполнительного механизма МЭО – 100/25 – 0,25Р с регулирующим клапаном	130
А12В060.010СБ	Сочленение исполнительного механизма МЭО – 100/25 – 0,25Р с регулирующим клапаном	131
А12В052.000	Крупноблочная деаэрационно – питательная установка КБДПУ – 100 – 114 Установка электрооборудования	132
А12В052.000СБ	Крупноблочная деаэрационно-питательная установка КБДПУ-100-114 Установка электрооборудования	
А12В043.010	Стойка	133
А12В043.010СБ	Стойка	
А12В043.012	Скоба	
А12В047.010	Стойка	134
А12В047.010СБ	Стойка	
ТМ006000ТМВ-ТК	Ведомость теплоизоляционных конструкций	135-138
ТМ006000ТМВ-М	Ведомость материалов	139
ТМ006000ТМВ-ОР	Ведомость объемов работ	140
А12В058030СБ	Сочленение исполнительного механизма МЭО-100/125-0,25Р с регулирующим клапаном Т-33Б	141

Обозначение	Наименование	Стр.
А12В084.00037	Крупноблочная деаэрационно-питательная установка КБДПУ-100-114 Электроосвещение	142

1. Общие данные.

1.1. Рабочие чертежи крупноблочной деаэрационно-питательной установки КБДПУ-100-114 выполнены для применения в проектах котельных с паровыми котлами ДЕ16 и КЕ-16, ДЕ-25 и КЕ-25 и независимо от вида сжигаемого топлива.

1.2. Установка КБДПУ-100-114 должна изготавливаться в соответствии с рабочими чертежами и техническими требованиями, содержащимися в настоящем выпуске.

1.3. Установка предназначена для питания водой паровых котлов с давлением 14 кгс/см² и состоит из нижнего и верхнего транспортабельных блоков, узла гидрозатвора, колонки, а также имеет комплект лестниц и площадок с ограждениями.

1.4. Комплект рабочей документации установки включает в себя разделы: тепломеханический, контроль и автоматика, электротехнический, теплоизоляция.

Изм.	Лист	№ докум.	Подп.	Дата	ТО1Б.006000.000Д		
Разраб.		Шмакова			Крупноблочная деаэрационно-питательная установка КБДПУ-100-114 Технические требования	Лит.	Лист 1	Листов 3
Пров.		Трофимов				Гипртехмонтаж Москва		
Н.контр.		Сидоров						
Н.контр.		Астребов						
Утв.		Кармальян						

Копировал: Барулина Формат А4

2. Требования к оборудованию и материалам.

2.1. Оборудование, входящее в состав установки, должно соответствовать требованиям нормативно-технической документации и иметь паспорта. Качество материалов и техническая характеристика готовых изделий, применяемых для изготовления установки, должны быть подтверждены предприятиями-изготовителями соответствующими документами.

2.2. Приборы и средства автоматизации и контроля, входящие в установку, должны удовлетворять требованиям технической документации на них и действующих стандартов.

2.3. Конструктивные изменения, возникающие в процессе изготовления установки, должны быть согласованы в установленном порядке. Изменения, связанные с применением материалов не ухудшающих технические характеристики установки, решаются изготовителями установки самостоятельно. При изготовлении деталей МК возможна замена стали Ст3 по ТУ 14-1-3023-80 на стали Ст3, предусмотренные ГОСТами на сортаменты чёрных металлов.

3. Требования к сборке установки.

3.1. Рабочая документация позволяет вести сборку блоков установки индустриальным методом с организацией раздельного поточного изготовления узлов трубопроводов и элементов металлоконструкций.

Инв.№подл. | Подп. и дата | Взам.инв.№ | Инв.№дубл. | Подп. и дата

Изм.	Лист	№ докум.	Подп.	Дата	ТО1Б.006000.000Д	Лист 3

Копировал: Барулина Формат А4

3.2. При изготовлении и монтаже элементов узлов трубопроводов сварку производить, руководствуясь требованиями ГОСТ 16037-80, с максимальным применением автоматических и полуавтоматических режимов, обеспечивающих высокое качество сварных соединений.

3.3. Обработку концов труб для сварки (обрезка труб и снятие фасок) необходимо производить механическим способом (резцом, фрезой или абразивным кругом) с помощью труборезных станков. Разрешается обрабатывать концы труб установки газовой, плазменной или воздушно-дуговой резкой с последующей зачисткой кромок режущим или абразивным инструментом до удаления следов огневой резки. Снятие фасок с трубных концов производить, начиная с толщины стенки труб 3,5 мм.

3.4. Сборку стыков труб под сварку осуществлять с использованием инвентарных центровочных приспособлений, обеспечивающих соосность стыкуемых труб.

3.5. Весь комплекс работ по организации сварки трубопроводов установки и контроля качества сварных соединений проводить, руководствуясь указаниями „Руководящих технических материалов по сварке при монтаже оборудования тепловых электростанций (РТМ-1с-81)" Минэнерго СССР, правилами Госгортехнадзора СССР, а также требованиями рабочих чертежей установки.

3.6. Сварку элементов металлоконструкций установки выполнять в соответствии с требованиями ГОСТ 5264-80. Сварку длинномерных коробчатых стоек и балок базовой металлоконструкции вести прерывистым швом длиной 100 мм с шагом 200 мм.

3.7. Места подлежащие сварке должны быть очищены от грязи, окалины, масла, ржавчины и т.п. Сварной шов должен быть ровным и полным. В местах сварки не должно быть прожогов, трещин, подрезов, непровара. Металлические брызги должны быть удалены, швы зачищены от шлака и окалины.

3.8. Изготовление и сборку металлоконструкции установки осуществлять согласно требованиям СНиП III-18-75 „Металлические конструкции". При сборке установки руководствоваться указаниями СНиП 3.05.05-84 „Технологическое оборудование и технологические трубопроводы".

3.9. Последовательность сборки нижнего блока установки принять следующей:

- получение стандартного и нестандартизированного оборудования и проверка его состояния;
- изготовление элементов металлоконструкции;
- изготовление узлов трубопроводов;

Инв.№подл. | Подп. и дата | Взам.инв.№ | Инв.№дубл. | Подп. и дата

Изм.	Лист	№ докум.	Подп.	Дата	ТО1Б.006000.000Д	Лист 4

Копировал: Барулина 23205-АТ Формат А4

– сборка металлоконструкций блока;

– установка и закрепление оборудования на металлоконструкции;

– установка и закрепление узлов трубопроводов;

– промывка и гидравлическое испытание установки;

– окраска блока.

3.10. В процессе сборки блоков установки должно проверяться соответствие комплектующих изделий, надежность крепления оборудования и трубопроводов к металлоконструкции, правильность нанесения маркировки на изделия, наличие паспортных табличек на оборудование, наличие клейм сварщиков на сварных соединениях при необходимости.

3.11. После сварки нижнего и верхнего блоков установки необходимо произвести их контрольную стыковку.

3.12. Гидравлическое испытание установки проводится в соответствии с требованиями „Правил устройства и безопасной эксплуатации трубопроводов пара и горячей воды," утвержденных Госгортехнадзором СССР.

3.13. В качестве коррозионно-защитного покрытия установки блоков применять грунтовку ГФ-020 ГОСТ 9825-73, эмаль ПФ-133 ГОСТ 926-82

и битумный лак БТ 577 ГОСТ 5631-79.

3.14. Оснащение блока приборами и средствами автоматизации производить согласно сборочному чертежу А12В063.000СБ. При производстве работ по установке указанных приборов руководствоваться требованиями СНиП 3.05.07-85 „Системы автоматизации.

3.15. Работы по установке электротехнических устройств осуществлять в соответствии с черт. А12В052.000СБ, а также руководствуясь требованиями СНиП 3.05.06-85 „Электротехнические устройства"

3.16. Теплоизоляционные работы рекомендуется выполнять на месте изготовления блока. При этом с целью предотвращения деформаций теплоизоляции при транспортировке блока к месту монтажа необходимо предусмотреть усиления креплений конструкций изоляции за счет установки опорных колец на горизонтальных участках и разгружающих устройств на вертикальных участках трубопроводов, а также применение спецзаклепок.

Конструкция блока допускает выполнение изоляции после его монтажа.

Работы по изоляции прямолинейных участков трубопроводов и фланцевых соединений осуществлять в соответствии с типовыми сериями 7.903.9-2 и 7.903.9-3. Изоляцию криволинейных и

фасонных участков трубопроводов и узлов оборудования вести согласно серии 3.903-11.

Техномонтажная ведомость на изоляцию блока, ведомости объемов работ и материалов приведены на черт. ТИ006000ТМВ-ТК, ТИ006000ТМВ-ОР, ТИ006000ТМВ-М.

3.17. Технические условия на изготовление блока должны быть разработаны предприятием-изготовителем с учетом настоящих технических требований.

4. Требования к транспортировке и монтажу блоков.

4.1. Нижний и верхний блоки отправляются заказчику без упаковки с заглушенными присоединительными концами трубопроводов. Крепление заглушек из листовой стали $S = 3 \div 4$ мм осуществлять на прихватке. Штуцеры и бобышки без установки приборов и средств автоматизации и контроля на период транспортировки и хранения блоков должны быть закрыты пробками и заглушками.

Приборы контроля и автоматики с отборными устройствами и электротехническое оборудование упаковываются в ящики, отправляются в комплекте с блоками.

4.2. Крепление блоков при перевозке должно обеспечивать предохранение их отдельных элементов и блоков в целом от деформаций и

механических повреждений. Перед транспортировкой произвести по месту дополнительное закрепление трубопроводов мелких диаметров с помощью хомутовых опор типа ОПБ-2 ГОСТ 14911-82.

4.3. Габариты и массы блоков установки допускают их транспортировку по железной дороге, а также с помощью трайлеров низкой посадки грузоподъемностью до 15 т.

4.4. Погрузку блоков на транспортные средства осуществлять с помощью монтажных и эксплуатационных кранов грузоподъемностью 16 ÷ 25 т. При этом строповку блоков вести с использованием петель, предусмотренных в составе их металлоконструкций, а также с применением специальной траверсы.

Лестницы и площадки с ограждениями переводятся в комплекте с блоками.

4.5. После установки нижнего и верхнего блоков в проектное положение произвести приварку неподвижной опоры деаэраторного бака.

4.6. Установку блоков в проектное положение производить в соответствии с указаниями проекта производства работ на монтаж оборудования котельной.

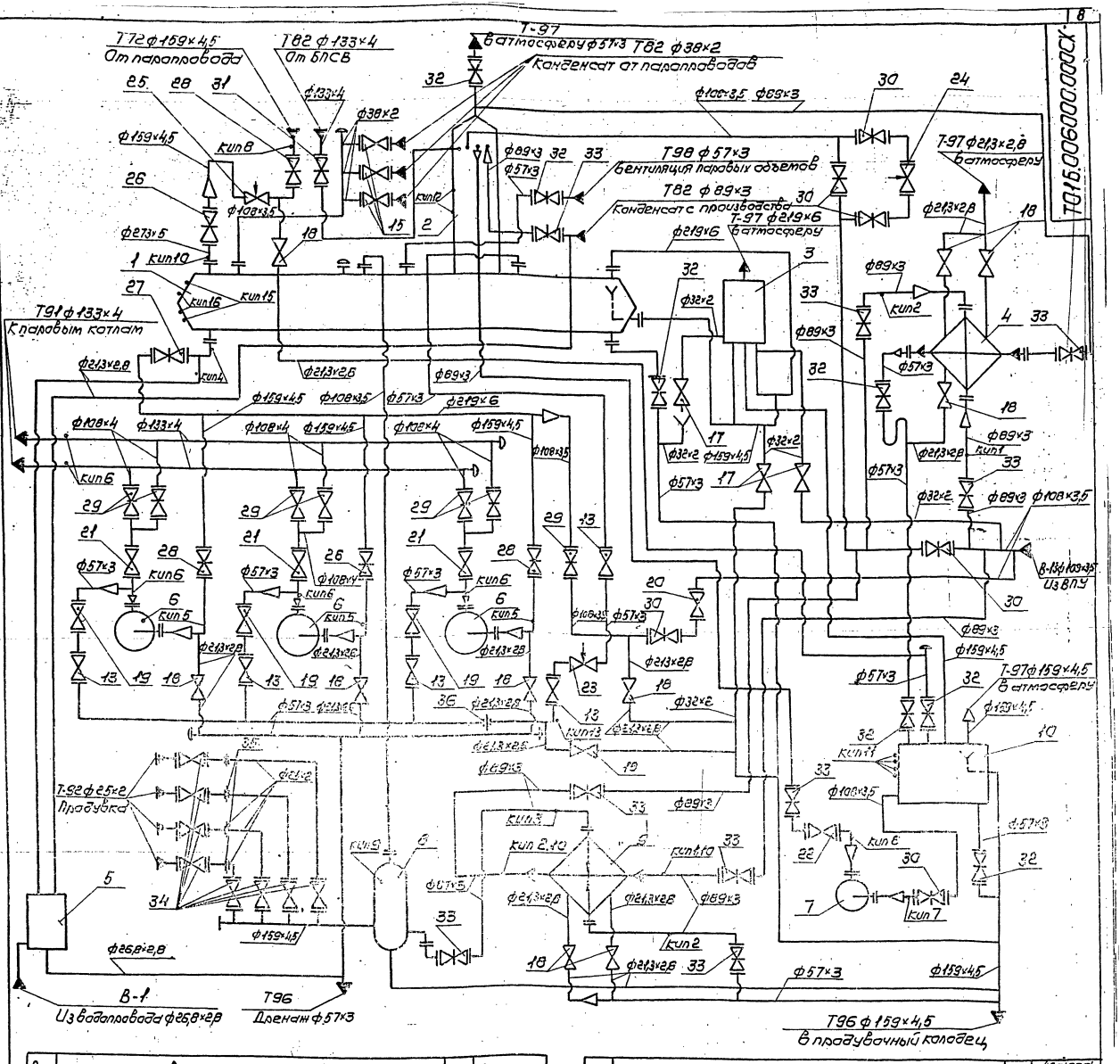

Поз.	Арматура	Кол.	Примеч.
13	Вентиль запорный фланцевый 15с22нж Ду50 Ру40	5	
15	Вентиль запорный фланцевый 15кч19п1 Ду32 Ру16	3	
17	Вентиль запорный муфтовый 15кч18п1 Ду25 Ру15	3	
18	Вентиль запорный муфтовый 15кч18п Ду15 Ру16	11	
19	Клапан обратный фланцевый 19с38нж Ду50 Ру40	3	
20	Клапан обратный фланцевый 19ч16бр Ду100 Ру16	1	
21	Клапан обратный фланцевый 19с38нж Ду100 Ру63	3	
22	Клапан обратный 19ч21бр Ду80 Ру10	1	
23	Клапан регулирующий Т-33б Ду50 Ру64	1	
24	Клапан регулирующий 6с-9-2 Ду100 Ру100	1	
25	Клапан регулирующий 6с-9-3 Ду150 Ру100	1	
26	Задвижка фланцевая 30с41нж1 Ду250 Ру16	1	
27	Задвижка фланцевая 30с41нж1 Ду200 Ру16	1	
28	Задвижка фланцевая 30с41нж1 Ду150 Ру16	4	
29	Задвижка фланцевая 30с41нж1 Ду100 Ру16	7	
30	Задвижка фланцевая 30ч6бр Ду100 Ру10	6	
31	Задвижка фланцевая 30ч6бр Ду125 Ру10	1	
32	Задвижка фланцевая 30ч6бр Ду50 Ру10	6	
33	Задвижка фланцевая 30ч6бр Ду80 Ру10	8	
34	Вентиль запорный фланцевый 15кч19п1 Ду20 Ру10	8	
35	Диафрагма дроссельная	4	
36	Диафрагма дроссельная	1	

Поз.	Оборудование	Кол.	Масса, кг.
1	Бак деаэраторный V=25м³	1	4650кг
2	Колонка деаэрационная ДА-100	1	670кг
3	Предохранительное устройство ДА-100	1	1035кг
4	Охладитель выпара ОВА-8	1	431кг
5	Блок холодильника отбора проб БХОП	1	147кг
6	Насос ЦНСГ-38-198 с электродвигателем 4А200L-2	3	1290кг
7	Насос КС12-50/2 с электродвигателем 4А100L-2	1	315кг
8	Сепаратор непрерывной продувки Ду300 ОСТ 24.838-11	1	297кг
9	Подогреватель водоводяной F=5м²; Q=20÷40т/ч	1	280кг
10	Бак нижних точек V=2,5м³	1	375кг

Изм.	Лист	№ докум.	Подп.	Дата
Разраб.		Трофимов		
Пров.		Павлов		
Гл.конструк.		Сидоров		
Н.контр.		Ястребов		
Утв.		Когерманян		

Т016.006.000.000СТ

Крупноблочная деаэрационно-питательная установка КБДПУ-100-114
Схема технологическая

Лит.	Масса	Масштаб
	—	—

Лист | Листов 1

Гипротехмонтаж Москва

Копировал Сиротина 23205-17 9 Формат А2

Т016.006.000.000СХ

Серия 5.903-11 Выпуск 1-6

Обозначение трубопровода	Назначение трубопровода	Ду выход
В-1	Водопроводная вода $P=3$ кгс/см^2 $t=7°C$	20
В-13	Трубопровод воды после ВПУ $P=3$кгс/см^2 $t=15°C$	100
Т-72	Трубопровод пара $P=7$кгс/см^2	150
Т-82	Трубопровод конденсата от БПСВ	125
Т-82	Трубопровод конденсата с производства	80
Т-82	Трубопровод конденсата от пароприводов	32
Т-91	Трубопровод питательной воды	125
Т-92	Трубопровод непрерывной продувки	20
Т-96	Трубопровод дренажный безнапорный	50
Т-96	Трубопровод дренажный безнапорный	150
Т-97	Трубопровод атмосферный	200
Т-97	Трубопровод атмосферный	150
Т-97	Трубопровод атмосферный	50
Т-97	Трубопровод атмосферный	20
Т-98	Трубопровод паровоздушной смеси	50

Номер прибора	Закладная конструкция	Наименование	Кол.	Примеч.
КИП 1,2,3,4	103КЧ-1-76	Бабышка	7	
КИП 5,7,8,9	13КЧ-46-76	Штуцер	7	
КИП 6,13	53КЧ-53-76	Штуцер	6	
КИП 10	3КЧ-45-70	Штуцер	3	
КИП 11	3КЧ-99-74	Патрубок	4	
КИП 12	3КЧ-47-70	Штуцер	2	
КИП 15,16	23КЧ-130-76	Кронштейн	4	

Инв.№подл. | Подп. и дата | Взам.инв.№ | Инв.№дубл. | Подп. и дата

Изм.	Лист	№ докум.	Подп.	Дата

Т016.006.000.000ОСТ

Лист 2

Формат А3

Формат	Зона	Поз.	Обозначение	Наименование	Кол.	Примечание
				Документация		
А2			Т016.006000.000СБ	Сборочный чертеж		
*			Т016.006000.000ОСТ	Схема технологическая		*/А2;А3
А3			Т016.006000.000Д	Технические требования		
				Сборочные единицы		
А2		1	Т016.006 100.000	Блок нижний	1	
А2		2	Т016.006 200.000	Блок верхний	1	
А2		3	Т016.006 300.000	Установка гидрозатвора	1	
А2		4	Т016.006 401.000	Металлоконструкция	1	
А4		5	Т016.006 402.000	Металлоконструкция	1	
А4		6	Т016.006 403.000	Металлоконструкция	1	
А4		7	Т016.006 404.000	Металлоконструкция	1	

Т016.006 000.000

Разраб.	Комолова			Крупноблочная деаэрационно-питательная установка КБДПУ-300-114	Лит.	Лист	Листов
Пров.	Графитов					1	3
Гл.конструктор	Сударев				Гипротехмонтаж Москва		
Н.контр.	Ястребов						
Утв.	Кагерманян						

Инв.№подл. | Подп. и дата | Взам.инв.№ | Инв.№дубл. | Подп. и дата

Формат А4

Формат	Зона	Поз.	Обозначение	Наименование	Кол.	Примечание
А4		9	Т016.006 502.000	Трубопровод	1	
А4		10	Т016.006 503.000	Трубопровод	1	
А4		11	Т016.006 504.000	Трубопровод	1	
А4		12	Т016.006 505.000	Трубопровод	1	
А4		13	Т016.006 506.000	Трубопровод	1	
А4		14	Т016.006 507.000	Трубопровод	1	
А4		15	Т016.006 508.000	Трубопровод	1	
				Стандартные изделия		
				Болты ГОСТ 7798-70		
		23		М16-6g×60.58	8	
		24		М16-6g×55.58	8	
		25		М12-6g×50.58	4	

Инв.№подл. | Подп. и дата | Взам.инв.№ | Инв.№дубл. | Подп. и дата

Т016.006 000.000

Лист 2

Формат А4

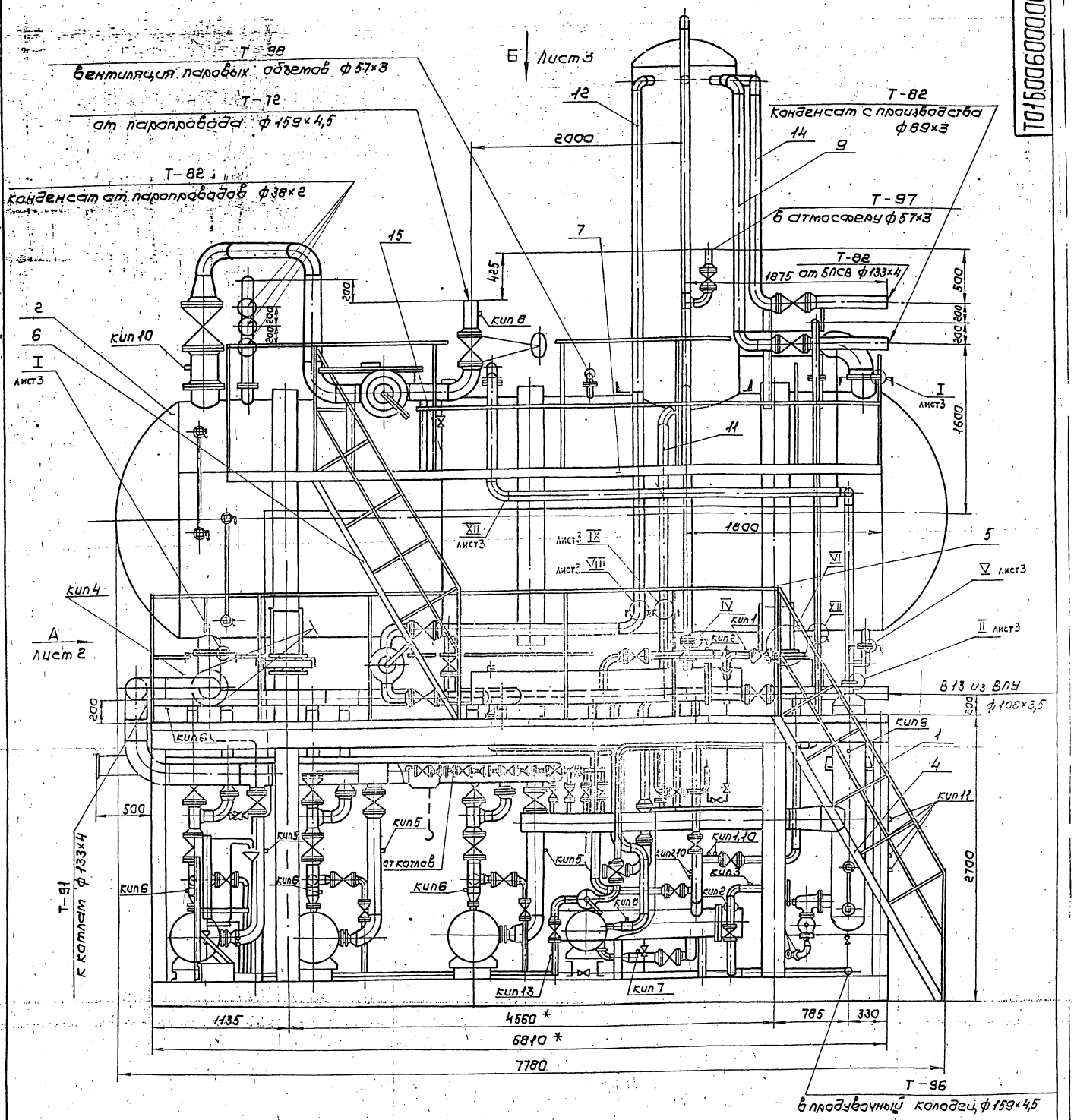

1. * Размеры для справок.
2. Неуказанные предельные отклонения размеров $\pm \frac{t_2}{2}$
3. Сварные швы по ГОСТ 16037-80 для трубопроводов по ГОСТ 5264-80 - для металлоконструкции.
4. Масса нижнего блока — 12730,9 кг.
   Масса верхнего блока — 6146,3 кг.
   Масса установки с водой и изоляцией -54920,0 кг

Условное обозначение:

Граница транспортабельных блоков

					Т016.006000.000СБ		
Изм.	Лист	№ докум.	Подп.	Дата	Крупноблочная дезаэрационно-питательная установка КБДПУ-100-114	Лит.	Масса / Масштаб
Разраб.		Трофимов				–	20669,03 / 1:25
Пров.		Сидоров				Лист 1	Листов 3
Т.контр.		Сидоров			Сборочный чертеж	ГИПРОТЕХМОНТАЖ Москва	
Н.контр.		Ястребов					
Утв.		Катермакин					

Т01Б.006.000.000СБ

Серия 5.903-1 выпуск 1-6

Вид А лист 1
М 1:25

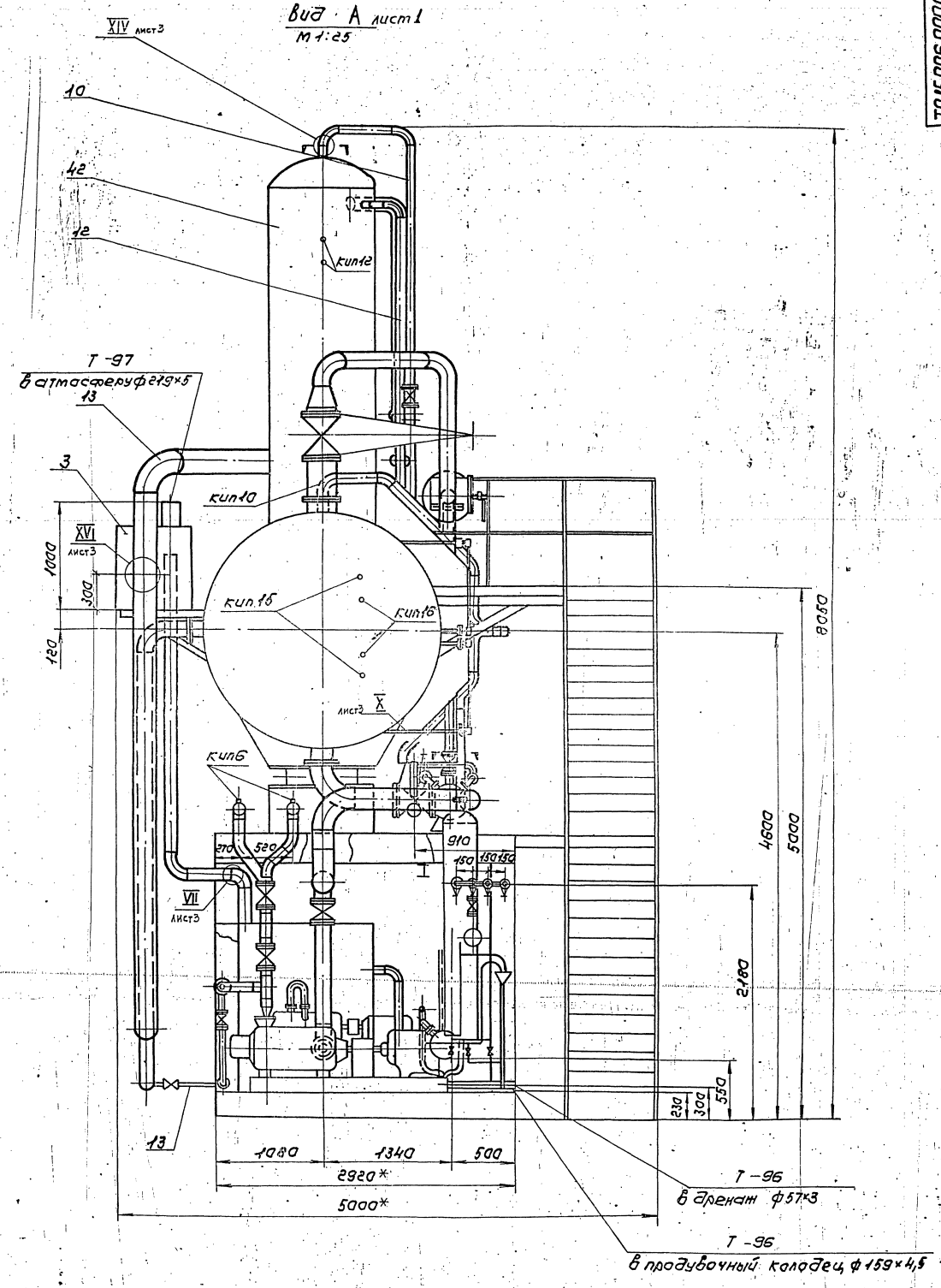

Изм.	Лист	№ докум.	Подп.	Дата	Т01Б.006.000.000СБ	Лист 2

23205-17 12 Копировал Сиротина Формат А8

Инв. № подл. | Подп. и дата | Взам. инв. № | Инв. № дубл. | Подп. и дата

Вид Б лист 1
М 1:25

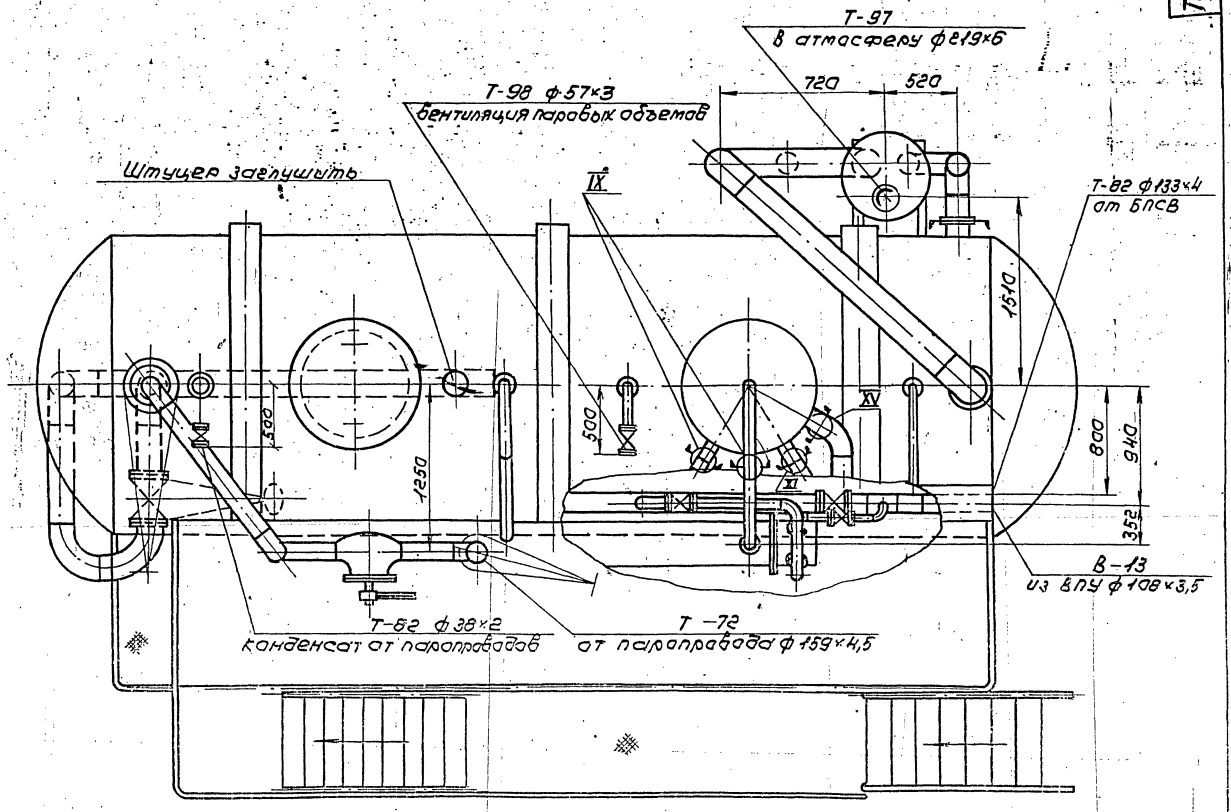

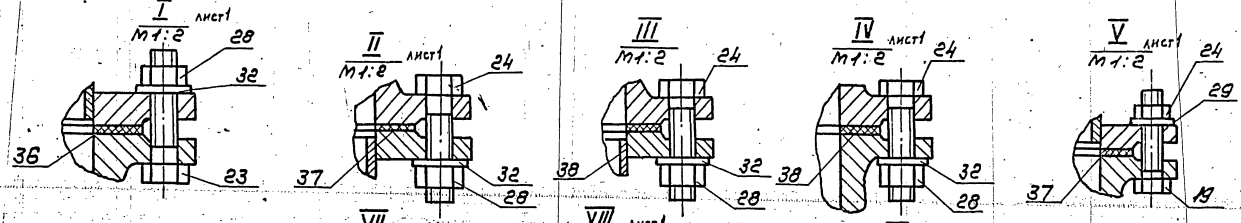

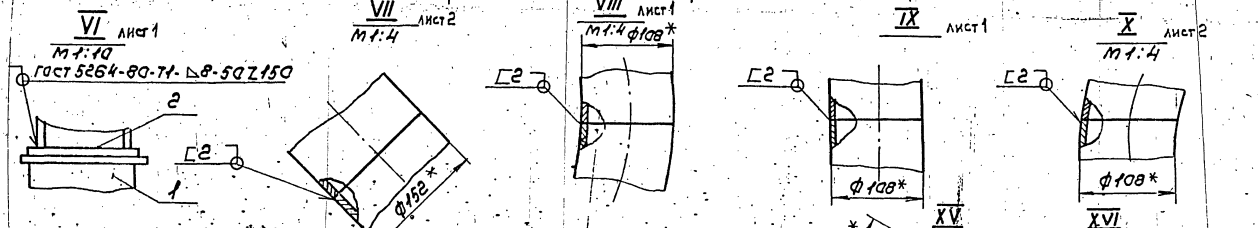

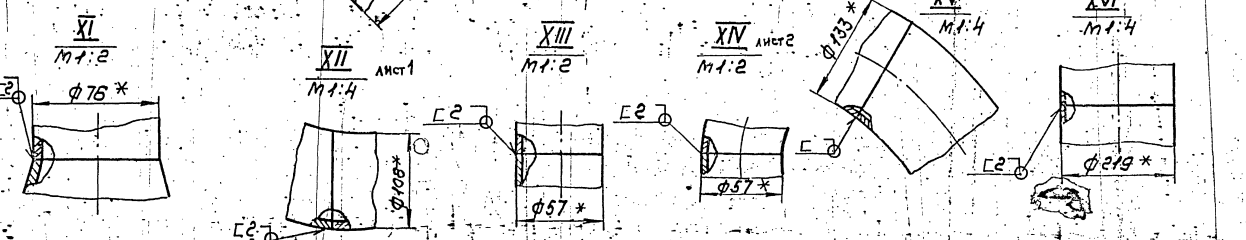

Серия 5.903-11 выпуск 1-6

Формат	Зона	Поз.	Обозначение	Наименование	Кол.	Примечание
				Документация		
А2			ТО15.006 000.000СБ	Сборочный чертеж		
				Сборочные единицы		
АУ		1	ТО15.006 101.000	Узел охладителя выпара ОВА-8	1	
АУ		2	ТО15.006 102.000	Узел подогревателя	1	
АУ		3	ТО15.006 103.000	Трубопровод питательный	1	
АУ		4	ТО15.006 104.000	Трубопровод всасывающий	1	
АУ		5	ТО15.006 105.000	Трубопровод нагнетательный	1	
АУ		6	ТО15.006 106.000	Трубопровод нагнетательный	1	

Инв.№подл. | Подп. и дата | Взам.инв.№ | Инв.№дубл. | Подп. и дата

ТО15.006 100.000

Изм. Лист №докум. Подп. Дата

Блок нижний

Лит. | Лист 1 | Листов 7

Гипролатехмонтаж Москва

Копировал Сиротина Формат А4

Формат	Зона	Поз.	Обозначение	Наименование	Кол.	Примечание
АУ		7	ТО15.006 108.000	Трубопровод рециркуляционный	3	
АУ		8	ТО15.006 109.000	Трубопровод рециркуляционный	1	
АУ		9	ТО15.006 110.000	Узел клапана Т-33Б	1	
АУ		10	ТО15.006 110.000	Трубопровод рециркуляционный	1	
АУ		11	ТО15.006 112.000	Узел клапана 6С-9-2	1	
АУ		12	ТО15.006 113.000	Трубопровод подогревателя	1	
АУ		13	ТО15.006 114.000	Трубопровод подогревателя	1	
АУ		14	ТО15.006 115.000	Трубопровод химочищенной воды	1	
АУ		15	ТО15.006 116.000	Трубопровод химочищенной воды	1	

Инв.№подл. | Подп. и дата | Взам.инв.№ | Инв.№дубл. | Подп. и дата

ТО15.006 100.000 Лист 2

Изм. Лист №докум. Подп. Дата

Копировал Сиротина Формат А4

Формат	Зона	Поз.	Обозначение	Наименование	Кол.	Примечание
АУ		16	ТО15.006 117.000	Трубопровод всасывающий	1	
АУ		17	ТО15.006 118.000	Трубопровод нагнетательный	1	
АУ		18	ТО15.006 119.000	Трубопровод нагнетательный	1	
АУ		19	ТО15.006 120.000	Трубопровод перелива	1	
АУ		20	ТО15.006 121.000	Узел дренажный	1	
АУ		21	ТО15.006 122.000	Трубопровод дренажный	1	
АУ		22	ТО15.006 123.000	Трубопровод в БХОП	4	
АУ		23	ТО15.006 124.000	Трубопровод	2	
АУ		24	ТО15.006 125.000	Трубопровод дренажный	1	
АУ		25	ТО15.006 126.000	Трубопровод дренажа параллельных	1	
АУ		26	ТО15.006 127.000	Узел дренажный	1	

Инв.№подл. | Подп. и дата | Взам.инв.№ | Инв.№дубл. | Подп. и дата

ТО15.006 100.000 Лист 3

Изм. Лист №докум. Подп. Дата

Копировал Сиротина Формат А4

Формат	Зона	Поз.	Обозначение	Наименование	Кол.	Примечание
АУ		27	ТО15.006 128.000	Трубопровод в БХОП	1	
АУ		29	ТО15.006 129.000	Трубопровод продувки	1	
АУ		30	ТО15.006 130.000	Металлоконструкция	1	
АУ		31	ТО15.033 000.000	Блок холодильника отбора проб БХОП	1	
				Детали		
АУ		36	ТО15.006 100.001	Заглушка	4	
				Стандартные изделия		
				Болты ГОСТ 7798-70 М12-6g×45.58	20	

Инв.№подл. | Подп. и дата | Взам.инв.№ | Инв.№дубл. | Подп. и дата

ТО15.006 100.000 Лист 4

Изм. Лист №докум. Подп. Дата

Копировал Сиротина 23905-17 Формат А4

Поз.	Обозначение	Наименование	Кол.	Примеч.
41		М16-6д×55.58	16	
42		М20-6д×65.58	8	
		Шпильки ГОСТ9066-75		
43		АМ20×110.40.35.II.2	48	
75		Бак нижних точек		
		V=2,5м³ ОСТ34.42.559-82	1	
76		Сепаратор непрерывной продувки Ду300		
		ОСТ24.838.11-81	1	
		Гайки ГОСТ 5915-70		
50		М12-6Н.5	20	
51		М16-6Н.5	16	
52		М20-6Н.5	18	
		Гайки ГОСТ 9064-75		
53		АМ20.40.II.2	96	

Изм. Лист № докум. Подп. Дата — Т01Б.006100.000 — Лист 5

Копировал Смирнова — формат А4

Формат	Зона	Поз.	Обозначение	Наименование	Кол.	Примеч.
				Шайбы ГОСТ11371-78		
		57		12.01.08кп	20	
		58		16.01.08кп	16	
		59		20.01.08кп	104	
		77		Таль 1-0,5-3		
				ГОСТ 2799-75	1	
		82		Кошка 0,5А ГОСТ47-63	1	
				Прокладки ГОСТ15180-70		
		64		А-80-64	6	
		65		А-65-6	1	
		66		Б-65-6	4	
		67		А-80-10	4	
		68				
		69				
		70				

Подп. и дата | Инв. № дубл. | Взам. инв. № | Подп. и дата | Инв. № подл.

Изм. Лист № докум. Подп. Дата — Т01Б.006100.000 — Лист 6

Копировал Смирнова — формат А4

Формат	Зона	Поз.	Обозначение	Наименование	Кол.	Примеч.
				Прочие изделия		
		73		Насос ЦНСГ-60-198 с электродвигателем 4А225М-2		
				ТУ24.08.1033-80	3	
		74		Насос КС12-50/2 с электродвигателем 4А100L-2		
				ТУ26-06-807-73	1	
		78		Патрубок		
				3кч-99-74	4	Сборник 74 ПМА ММСС СССР
		79		Штуцер М20×1,5-50		
				3кч-46-76	1	Сборник 25 ПМА ММСС СССР
		80		Колпачок М20×1,5		
				3кч-31-75	1	Сборник 50 ПМА ММСС СССР
		81		Прокладка 18		
				3кч-36-76	1	Сборник 25 ПМА ММСС СССР

Изм. Лист № докум. Подп. Дата — Т01Б.006100.000 — Лист 7

Копировал Смирнова — формат А4

Формат	Зона	Поз.	Обозначение	Наименование	Кол.	Примеч.
				Гайки ГОСТ5915-70		
		28		М16-6Н.5	16	
		29		М12-6Н.5	4	
				Шайбы ГОСТ11371-78		
		32		16.01.08кп	16	
		33		12.01.08кп	4	
				Прокладки ГОСТ15180-70		
		36		А-150-6	1	
		37		А-100-6	1	
		38		А-80-6	1	
		39		А-50-6	1	
				Прочие изделия		
		42		Колонка деаэрационная ДА-100*	1	Учреждение ЮЕ-312/97 Код по ОКП 8563067
		43		Штуцер М27×2-100		
				3кч-35-70	2	Сборник 25 ПМА ММСС СССР
		44		Колпачок М27×2		
				3кч-31-75	2	Сборник 50 ПМА ММСС СССР
		45		Прокладка 24		
				3кч-36-70	2	Сборник 25 ПМА ММСС СССР
		*	Поставка заказчика.	В комплект поставки	Входит:	
			гидрозатвор, охладитель	выпара, регулирующие	клапаны.	

Подп. и дата | Инв. № дубл. | Взам. инв. № | Подп. и дата | Инв. № подл.

Изм. Лист № докум. Подп. Дата — Т01Б.006000.000 — Лист 3

Копировал Смирнова 23205-17 15 — формат А4

Т01Б.006100.000СБ

Серия 5.903-11 выпуск 1-6

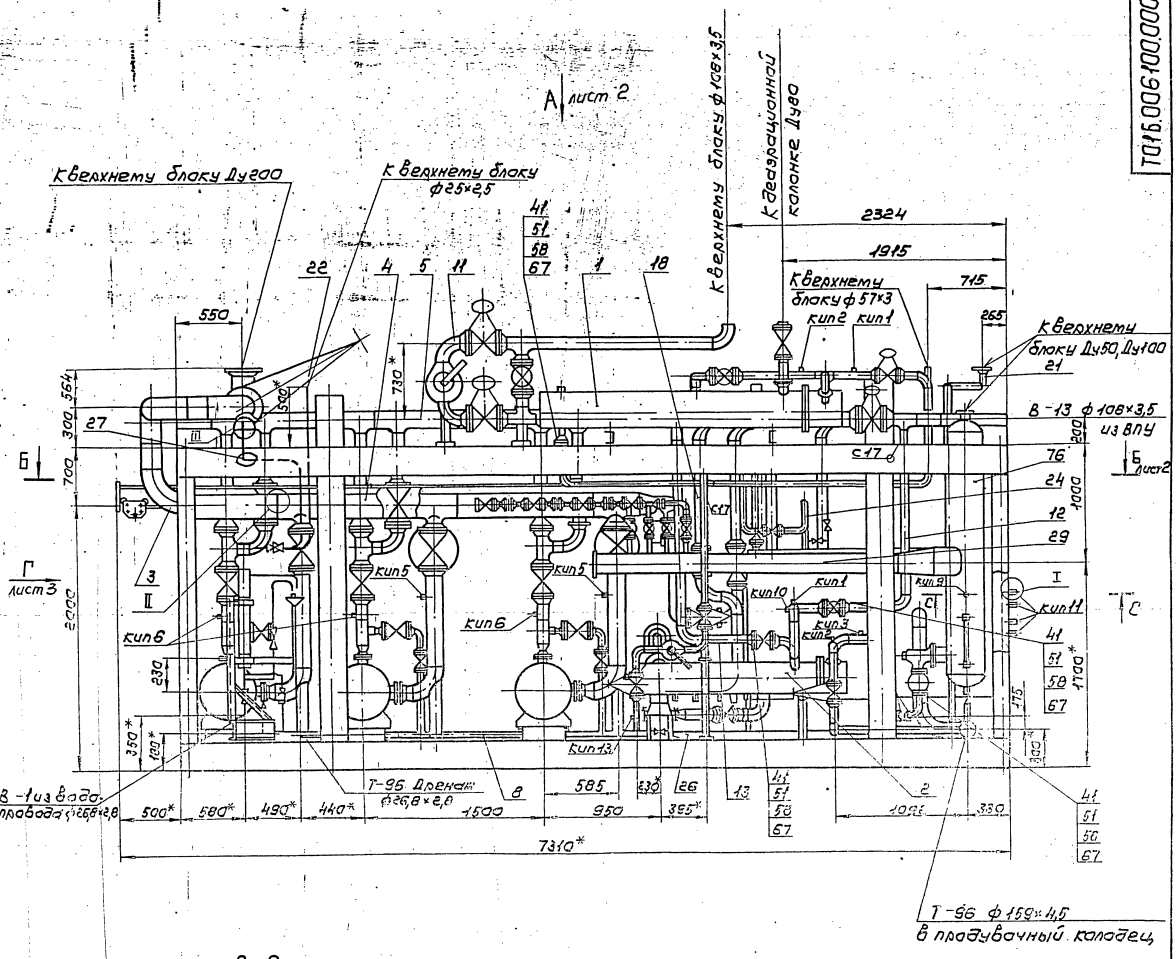

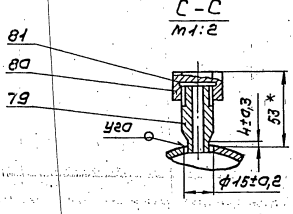

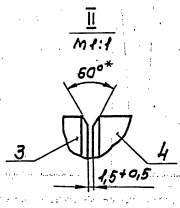

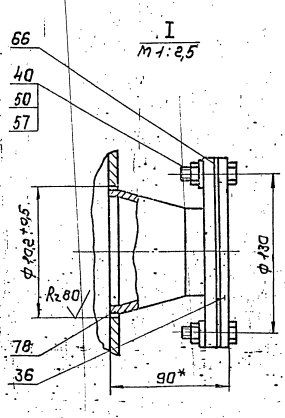

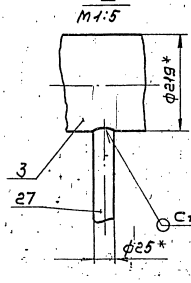

1. Сварные швы по ГОСТ 16037-80 для трубопроводов и по ГОСТ 5264-80 для металлоконструкций.
2. Неуказанные предельные отклонения размеров $\pm\frac{t_2}{2}$
3. *Размеры для справок.

Изм	Лист	№ докум.	Подп.	Дата	Т01Б.006100.000СБ	Лит.	Масса	Масштаб
Разраб.		Трофимов			Блок нижний	-	12760,9	1:25
Пров.		Сидоров			Сборочный чертеж	Лист 1	Листов 4	
Л.констр.		Сидоров				ГИПРОТЕХМОНТАЖ Москва		
Н.контр.		Ястребов						
Утв.		Катерманович						

Инв.№подл. | Подп. и дата | Взам.инв.№ | Инв.№дубл. | Подп.и дата

Вид А лист 1

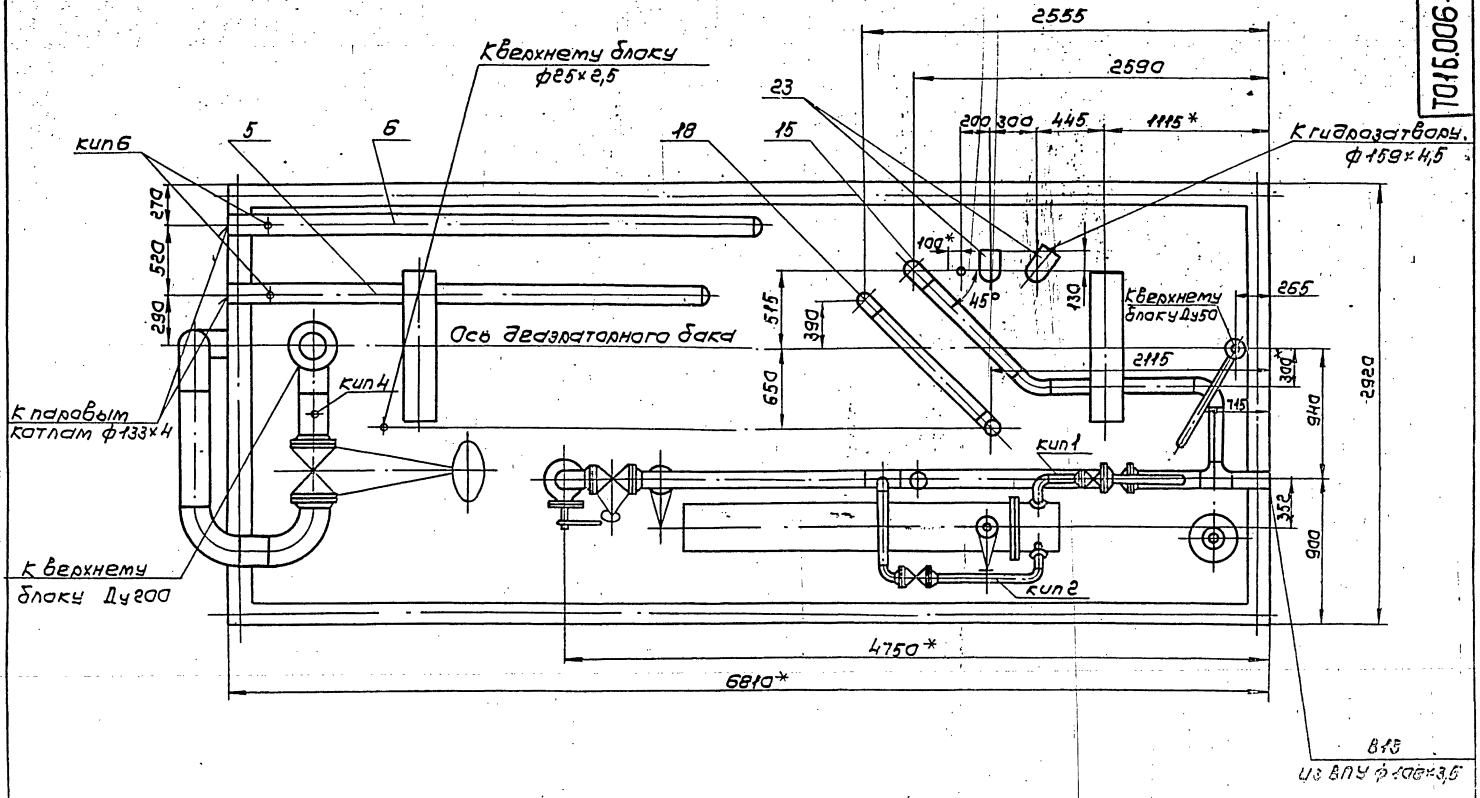

Б – Б лист 1

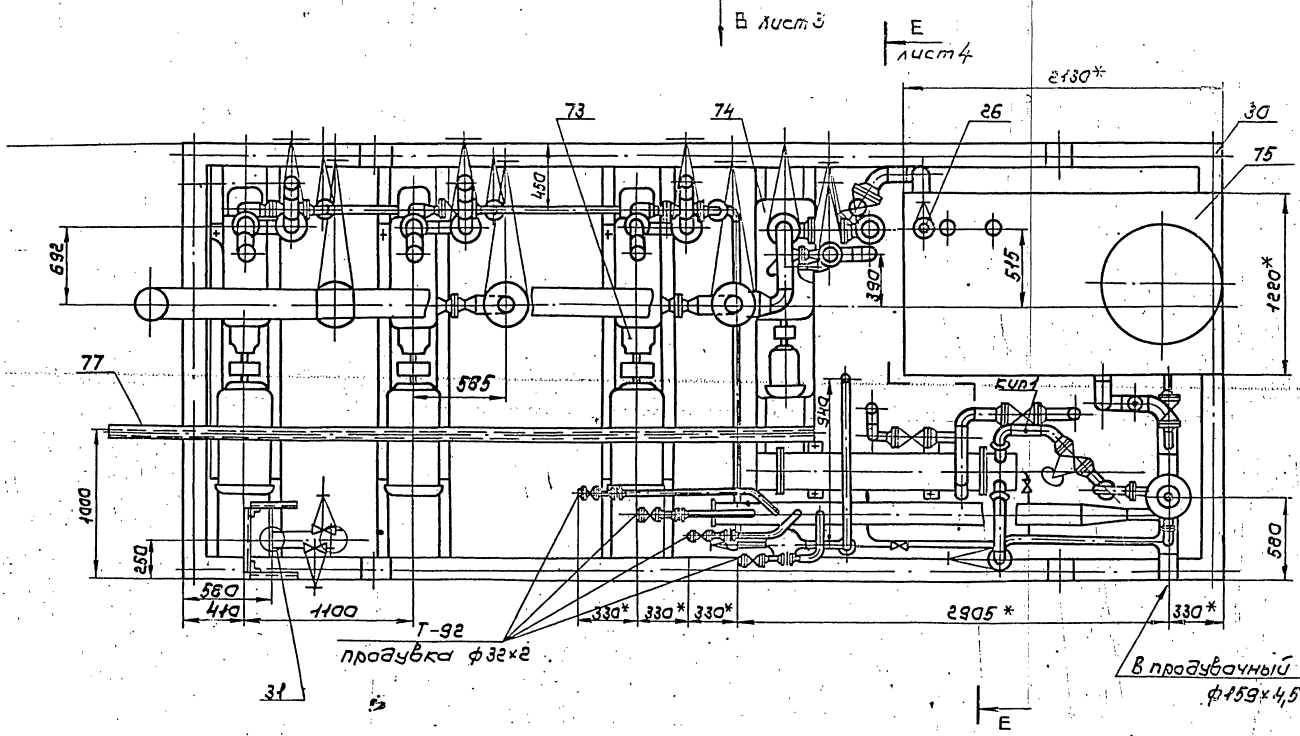

Вид В повернута
лист 2

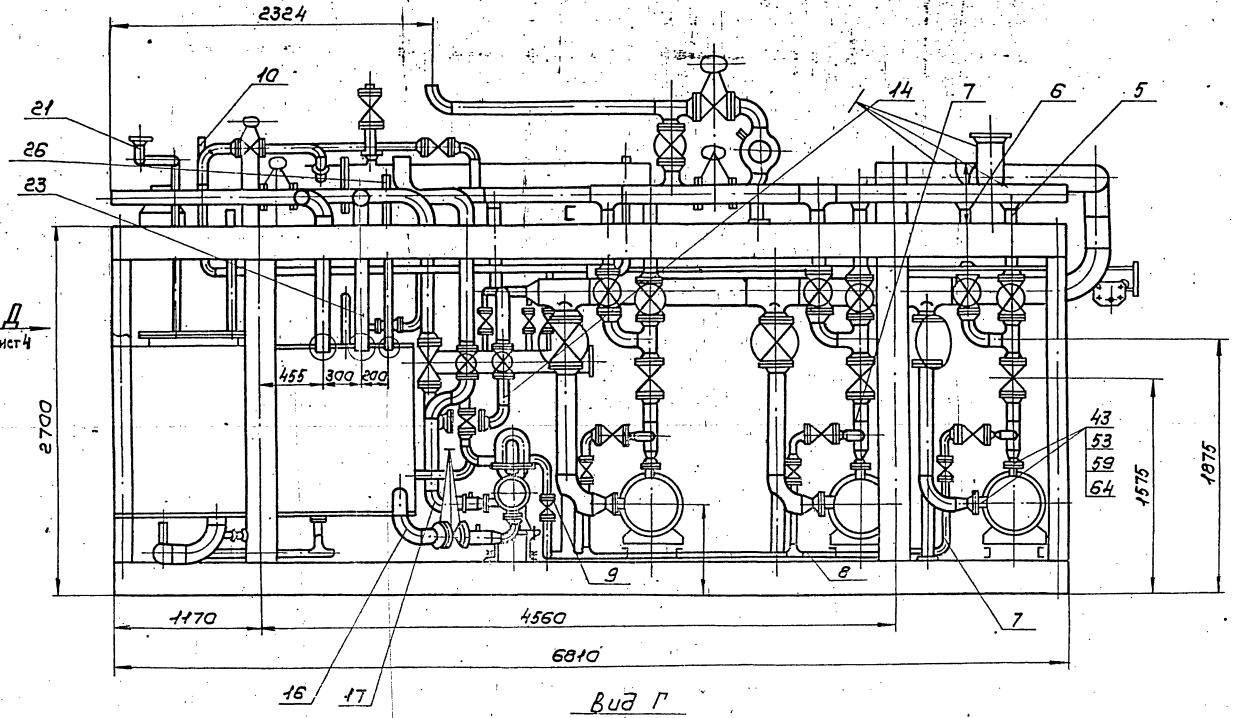

Вид Г

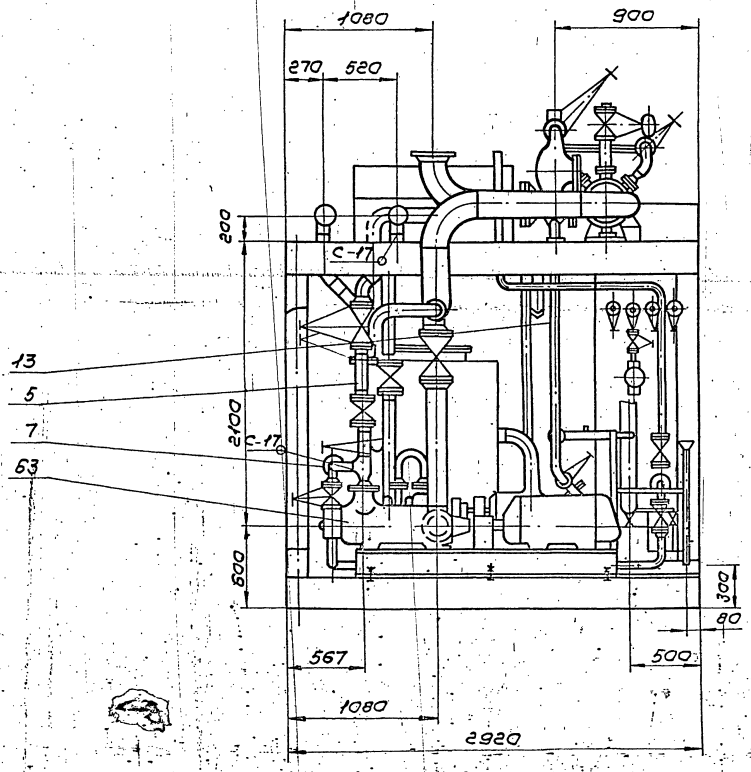

Вид А лист 3

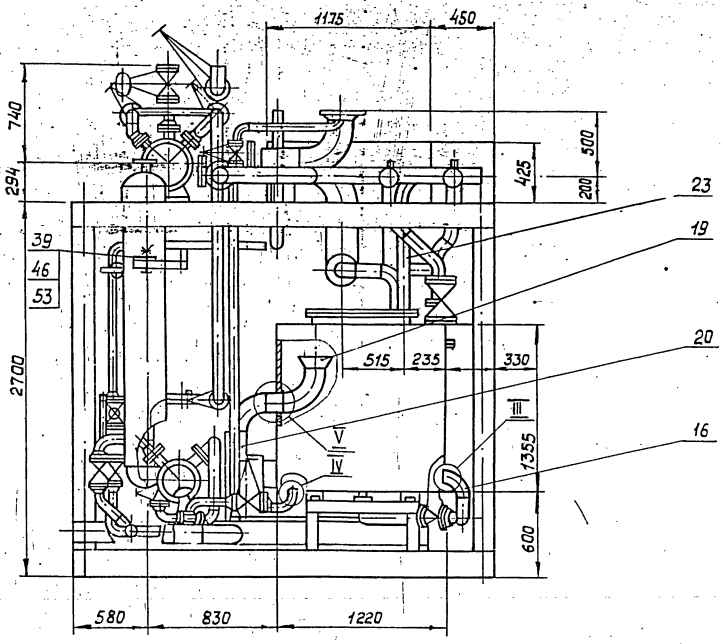

Е-Е лист 2

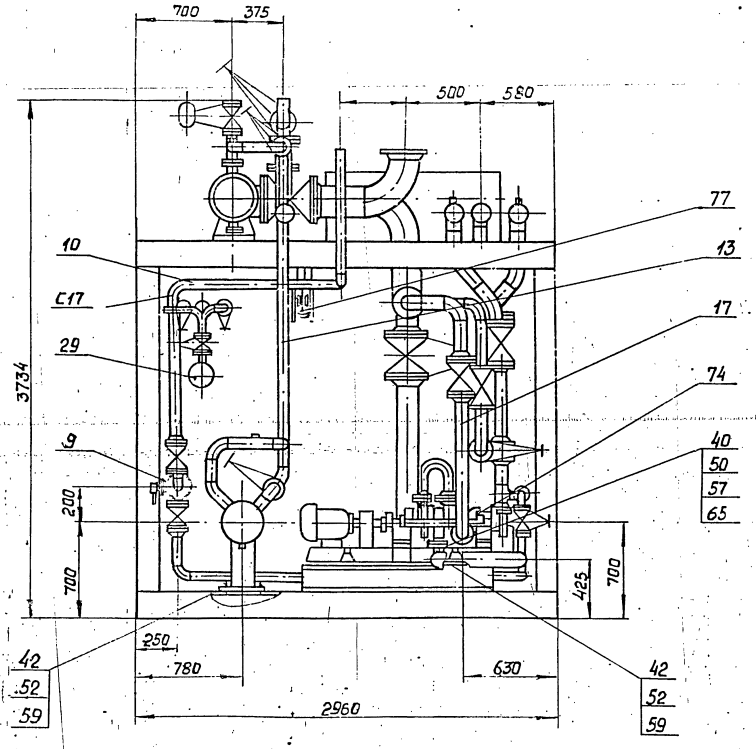

Серия 5.903-11 выпуск 1-6

Формат	Зона	Поз.	Обозначение	Наименование	Кол.	Примеч.
				Документация		
А2			Т01Б 006 101.000 СБ	Сборочный чертеж		
				Детали		
А4		1	Т01Б.006.101.001	Патрубок	1	
А4		2	Т01Б.006 101 001-01	Патрубок	1	
А4		3	Т01Б.006 101.002	Патрубок	1	
А4		4	Т01Б.006 101.003	Тройник	1	
Б4		5	Т01Б.006 101.004	Патрубок		
				Труба 108×3,5 ГОСТ 10704-76 / В-ВСт3сп ГОСТ 10705-80		
				ℓ=1204-2,4	1	10,9
Б4		6	Т01Б 006 101.005	Патрубок		
				Труба 89×3 ГОСТ 10704-76 / В-ВСт3сп ГОСТ 10705-80		
				ℓ=464-1,6	1	3
Б4		7	Т01Б.006 101.006	Патрубок		
				Труба 89×3 ГОСТ 10704-76 / В-ВСт3сп ГОСТ 10705-80		
				ℓ=246-1,6	2	1,6
Б4		8	Т01Б 006 101.007	Патрубок		
				Труба 108×3,5 ГОСТ 10704-16 / В-ВСт3сп ГОСТ 10705-80		
				ℓ=300-1,6	1	2,7

Подпись и дата | Инв. № дубл. | Взам. инв. № | Подпись и дата | Инв. № подл.

Изм.	Лист	№ докум.	Подп.	Дата
Разраб.		Комолова		
Пров.		Трофимов		
Т.контр.		Сидоров		
Н.контр.		Ястребов		
Утв.		Кагерманян		

Т01Б.006 101.000

Узел охладителя выпара ОВА-8

Лит.	Лист	Листов
	1	3

ГИПРОТЕХМОНТАЖ Москва

Формат А4

Формат	Зона	Поз.	Обозначение	Наименование	Кол.	Примеч.
Б4		9	Т01Б.006 101.008	Патрубок		
				Труба 89×3 ГОСТ 10704-76 / В-ВСт3сп ГОСТ 10705-80		
				ℓ=90	1	0,57
				Стандартные изделия		
		10		Отвод 90° 89×3,5		
				ГОСТ 17375-83	5	
		11		Тройник 108×4-89×4		
				ГОСТ 17376-83	3	
				Переходы ГОСТ 17378-83		
		12		К 89×3,5-57×3	2	
				Фланцы ГОСТ 12821-80		
		13		1-100-10 ВСт3сп2	2	
		14		1-80-10 ВСт3сп2	8	
				Болты ГОСТ 7798-70		
		15		М16-6g×65.58	16	
		16		М16-6g×60.58	24	
		17		Гайки М16-611.5	40	
				ГОСТ 5915-70		
		18		Шайбы 16.01.08кп	40	
				ГОСТ 11371-78		
				Прокладки ГОСТ 15180-70		
		19		А-100-10	2	
		20		А-80-10	5	

Подпись и дата | Инв. № дубл. | Взам. инв. № | Подпись и дата | Инв. № подл.

Изм.	Лист	№ докум.	Подп.	Дата

Т01Б.006101.000

Лист 2

Формат А4

Формат	Зона	Поз.	Обозначение	Наименование	Кол.	Примеч.
				Задвижки 30ч6бр		
				ГОСТ 10194-78		
		21		Ду 100 Ру 10	1	
		22		Ду 80 Ру 10	3	
		23		Муфта 25 ГОСТ 8966-75	1	
		24		Контргайка 25 ГОСТ 8968-75	1	
		25		Сгон 25 ГОСТ 8969-75	1	
				Вентили 15 кч 18п		
				ГОСТ 18161-72		
		26		Ду 25 Ру 16	1	
		27		Ду 15 Ру 16	2	
		28		Бобышка БП1-М27×2-55		
				ОСТ 36-7-74	2	
				Прочие изделия		
		29		Пробка П-М27×2		
				ТУ 36.1144-75	2	
		30		Прокладка ПП28×42 УХЛ2		
				ТУ 36.1103-82	2	
		31		Охладитель выпара ОВА-8		
				ТУ24-3-14-70-68 *	1	

* Поставляется в комплекте с колонкой заказчиком.

Подпись и дата | Инв. № дубл. | Взам. инв. № | Подпись и дата | Инв. № подл.

Изм.	Лист	№ докум.	Подп.	Дата

Т01Б006 101 000

Лист 3

Формат А4

Т01Б 006 100 001

2х30 √(√)

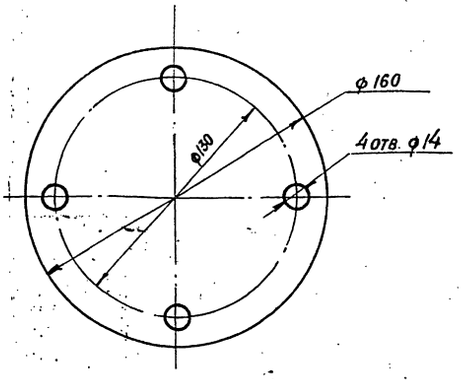

1. Предельные отклонения размеров $\pm \frac{t_2}{2}$
2. Острые кромки притупить

Подпись и дата | Инв. № дубл. | Взам. инв. № | Подпись и дата | Инв. № подл.

Изм.	Лист	№ докум.	Подп.	Дата
Разраб.		Сташкова		
Пров.		Трофимов		
Т.контр.		Сидоров		
Н.контр.		Ястребов		
Утв.		Кагерманян		

Т01Б.006 100.001

Заглушка

Лит.	Масса	Масштаб
	0,33	1:2

Лист | Листов 1

Лист Б-ПН-3 ГОСТ 19903-74 / ВСт3сп6-2-ТУ14-1-3023-80

ГИПРОТЕХМОНТАЖ Москва

ТО16. 006 101. 000 СБ

СЕРИЯ 5.903-11 ВЫПУСК 1-6

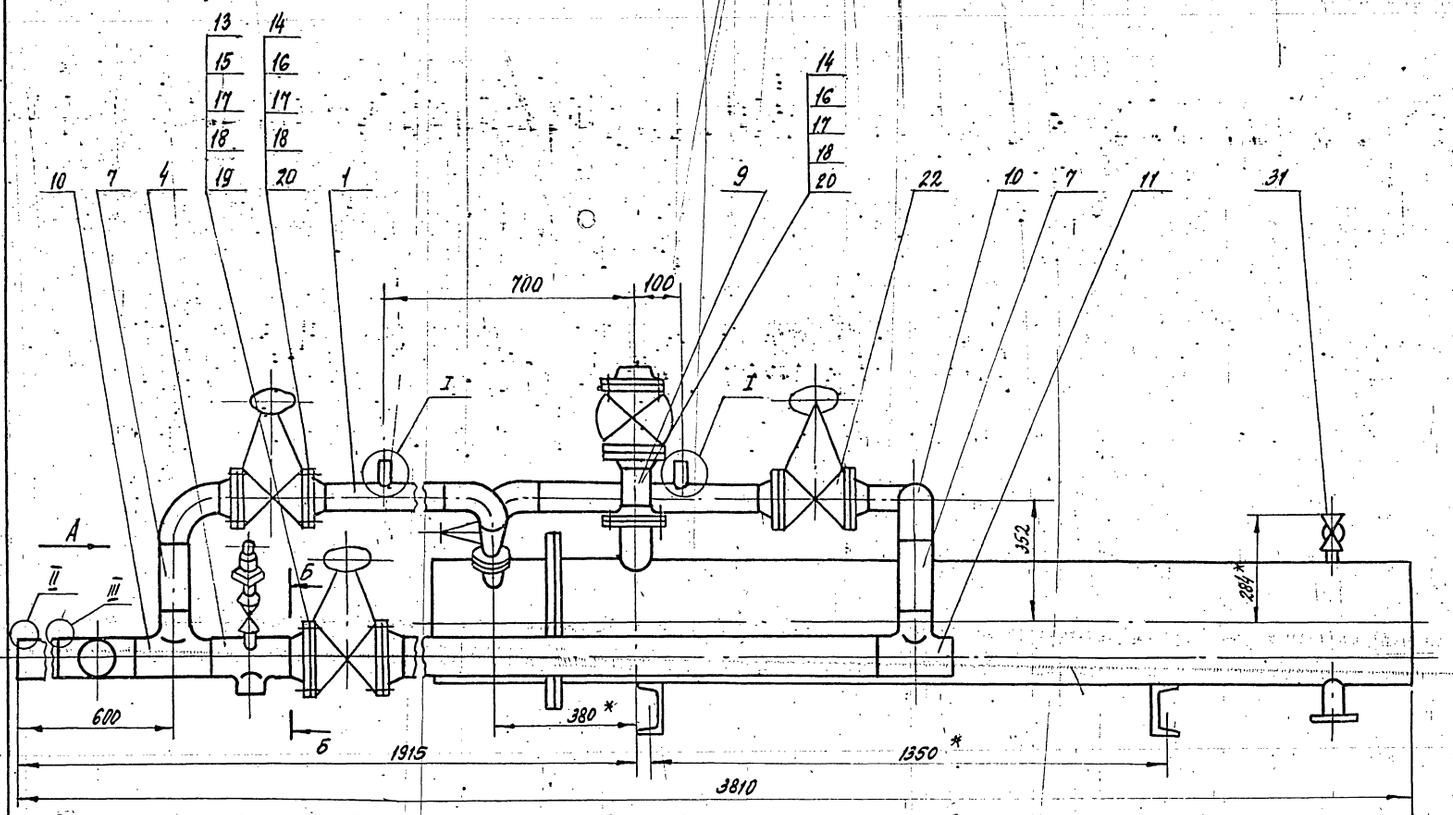

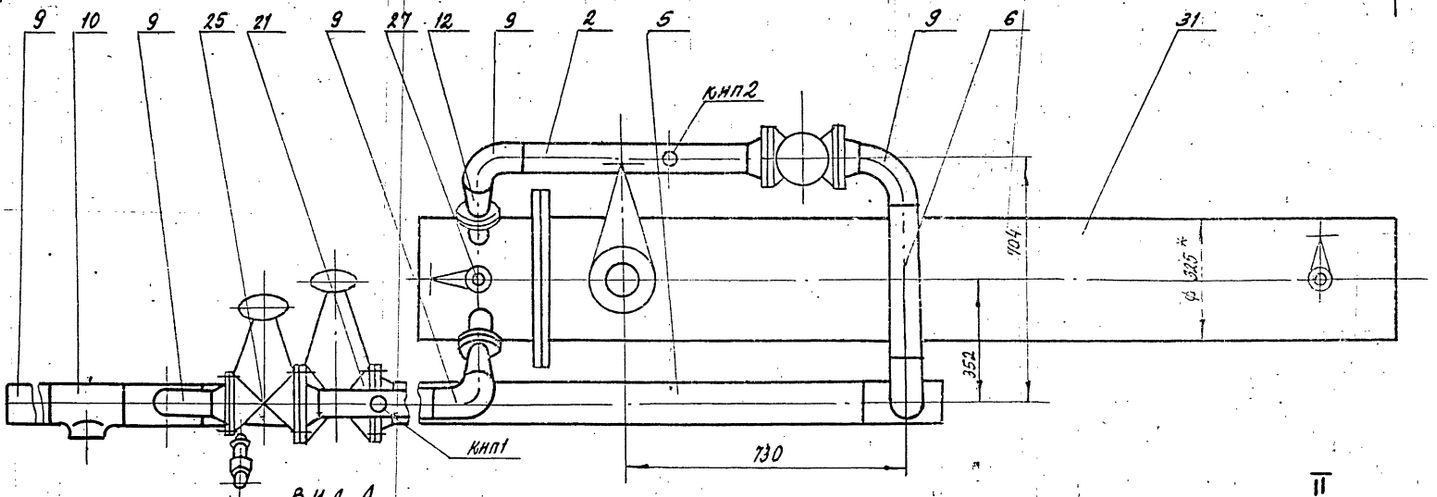

ВИД А

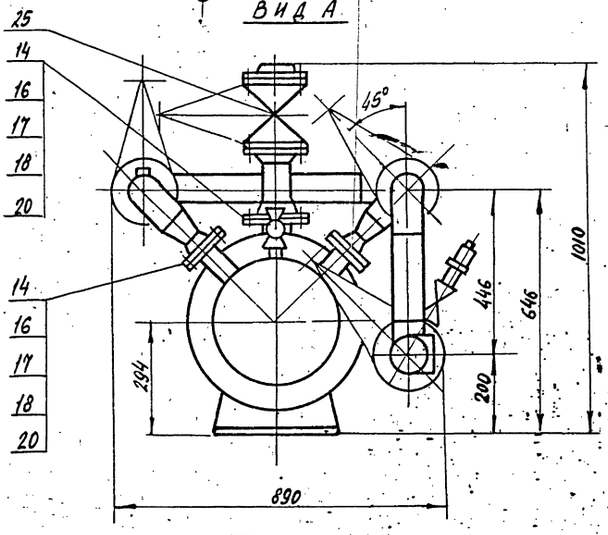

Б - Б
М 1:5

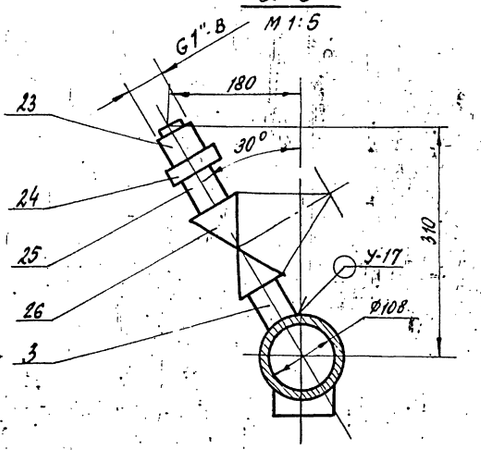

II
М 2:1

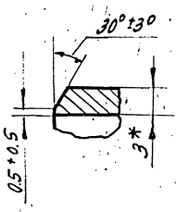

III
М 2:1

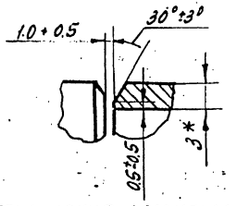

I
М 1:2

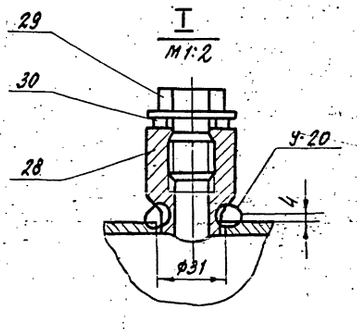

1. Неуказанные предельные отклонения размеров $\pm \frac{t_2}{2}$
2. Сварные швы по ГОСТ 16037-80.
3. * Размеры для справок.

					ТО16. 006 101.000 СБ		
Изм.	Лист	№ докум.	Подп.	Дата	Узел охладителя выпара ОВА-8. Сборочный чертеж.	Лит.	Масса	Масштаб
Разраб.		Трофимов					225.2	1:10
Пров.		Сидоров				Лист	Листов 1	
Гл. конст.		Сидоров				ГИПРОТЕХМОНТАЖ Москва		
Н. контр.		Остребов						
Утв.		Кузнецов						

Серия 5.903-11 выпуск 1-6

Т01Б.006101.001

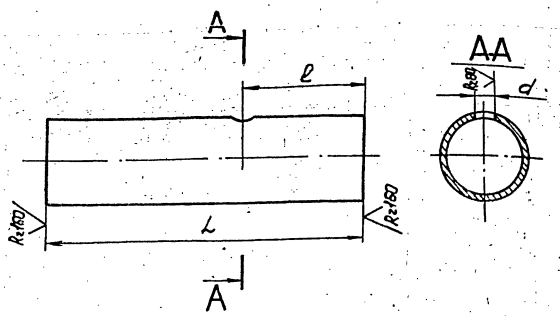

Обозначение	Размеры, мм			Масса, кг
	L	l	d	
Т01Б.006101.001	276	200	31	1,8
-01	566	206	31	3,6

Неуказанные предельные отклонения размеров $\pm \frac{t_2}{2}$

Изм.	Лист	№ докум.	Подп.	Дата
Разраб.		Комолова		
Пров.		Трофимов		
Гл. констр.		Сидоров		
Н. контр.		Молоткова		
Утв.		Катерманяни		

Т01Б.006101.001

Патрубок

Лит.	Масса	Масштаб
	См. табл.	–

Лист | Листов 1

Труба 89×3 ГОСТ 10704-76 / В Ст3сп ГОСТ 10705-80

Гипротехмонтаж Москва

Копировал Сиротина | Формат А4

Т01Б.006101.002

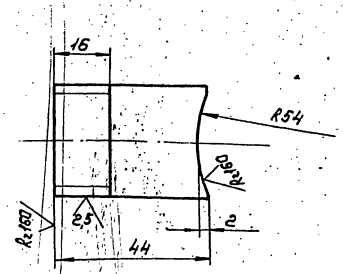

Неуказанные предельные отклонения размеров $\pm \frac{t_2}{2}$

Изм.	Лист	№ докум.	Подп.	Дата
Разраб.		Комолова		
Пров.		Сидоров		
Гл. констр.		Сидоров		
Н. контр.		Молоткова		
Утв.		Катерманяни		

Т01Б.006101.002

Патрубок

Лит.	Масса	Масштаб
	0,1	1:1

Лист | Листов 1

Труба 25×2,8 ГОСТ 3262-75

Гипротехмонтаж Москва

Копировал Сиротина | Формат А4

Т01Б.006101.003

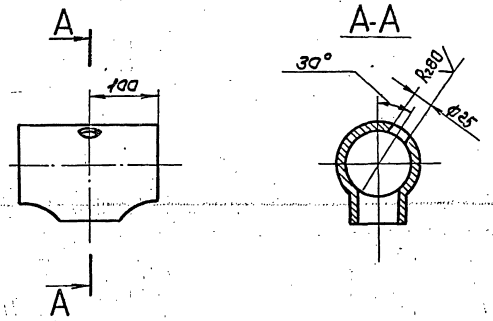

Неуказанные предельные отклонения размеров $\pm \frac{t_2}{2}$

Изм.	Лист	№ докум.	Подп.	Дата
Разраб.		Комолова		
Пров.		Трофимов		
Гл. констр.		Сидоров		
Н. контр.		Молоткова		
Утв.		Катерманяни		

Т01Б.006101.003

Тройник

Лит.	Масса	Масштаб
	3,1	1:5

Лист | Листов 1

Тройник 108×4-76×3,5 ГОСТ 17376-83

Гипротехмонтаж Москва

Копировал Сиротина | Формат А4

Т01Б.006118.001

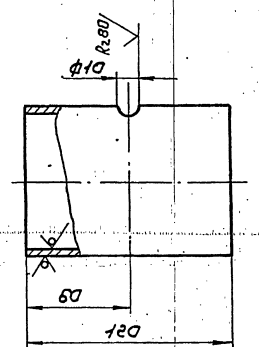

Неуказанные предельные отклонения размеров $\pm \frac{t_2}{2}$

Изм.	Лист	№ докум.	Подп.	Дата
Разраб.		Сташкова		
Пров.		Трофимов		
Гл. констр.		Сидоров		
Н. контр.		Ястребов		
Утв.		Катерманяни		

Т01Б.006118.001

Патрубок

Лит.	Масса	Масштаб
	0,88	1:2

Лист | Листов 1

Труба 89×3,5 ГОСТ 8732-78 / В Ст3сп ГОСТ 8731-74

Гипротехмонтаж Москва

Копировал Сиротина | Формат А4

Серия 5.903-11 выпуск 1-6

Формат	Зона	Поз.	Обозначение	Наименование	Кол.	Примеч.
				Документация		
			Т01Б.006102.000СБ	Сборочный чертеж		
				Детали		
АЧ		1	Т01Б.006102.001	Патрубок	1	
АЧ		2	Т01Б.006102.002	Патрубок	1	
АЧ		3	Т01Б.006102.003	Патрубок	1	
АЧ		4	Т01Б.006102.003-01	Патрубок	1	
АЧ		5	Т01Б.006102.004	Патрубок	1	
АЧ		6	Т01Б.006102.005	Патрубок	1	
АЧ		7	Т01Б.006102.006	Патрубок	1	
АЧ		8	Т01Б.006102.007	Отвод	1	
Б.Ч		9	Т01Б.006102.008	Патрубок		
				Труба 89×3 ГОСТ 10704-76		
				В-ВСт3сп ГОСТ 10705-80		
				ℓ=360-1,6	1	2,4
Б.Ч		10	Т01Б.006102.009	Патрубок		
				Труба 89×3 ГОСТ 10704-76		
				В-ВСт3сп ГОСТ 10705-80		
				ℓ=370-1,6	1	2,35
Б.Ч		11	Т01Б.006102.010	Патрубок		
				Труба 89×3 ГОСТ 10704-76		
				В-ВСт3сп ГОСТ 10705-80		
				ℓ=190-1	1	1,2

Т01Б.006102.000

Изм. Лист № докум. Подп. Дата

Разраб. Комарова
Пров. Трофимов
Н. контр. Сидоров
Т. контр. Молоткова
Утв. Когерманян

Узел подогревателя

Лит. Лист 1 Листов 4

Гипротехмонтаж Москва

Копировал Сиротина Формат АЧ

Формат	Зона	Поз.	Обозначение	Наименование	Кол.	Примеч.
Б.Ч		12	Т01Б.006102.011	Патрубок		
				Труба 89×3 ГОСТ 10704-76		
				В-ВСт3сп ГОСТ 10705-80		
				ℓ=90-0,6	1	0,6
Б.Ч		13	Т01Б.006102.012	Патрубок		
				Труба 89×3 ГОСТ 10704-76		
				В-ВСт3сп ГОСТ 10705-80		
				ℓ=150-0,1	1	1
Б.Ч		14	Т01Б.006102.013	Патрубок		
				Труба 89×3 ГОСТ 10704-76		
				В-ВСт3сп ГОСТ 10705-80		
				ℓ=120-0,1	1	0,8
				Стандартные изделия		
				Отводы ГОСТ 17375-83		
		15		90° 89×3,5	9	
		16		45° 89×3,5	2	
		17		Фланец 1-80-10 ВСт3сп2		
				ГОСТ 12821-80	9	
		18		Болт М16-6g.55.58		
				ГОСТ 7798-70	32	
		19		Гайка М16-6Н.5		
				ГОСТ 5915-70	32	

Т01Б.006102.000 Лист 2

Копировал Сиротина Формат АЧ

Формат	Зона	Поз.	Обозначение	Наименование	Кол.	Примеч.
		20		Шайба 16.01.08кп		
				ГОСТ 11371-78	32	
		21		Прокладка 1-80-10		
				ГОСТ 15180-70	8	
		22		Задвижка 30ч6бр		
				Ду80 Ру10 ГОСТ 8437-75	4	
		23		Муфта 15 ГОСТ 8966-75	2	
		24		Контргайка 15 ГОСТ 8966-75	2	
		25		Ниппель 15 ГОСТ 8967-75	2	
		26		Вентиль 15кч18п1		
				Ду15 Ру16 ГОСТ 16161-72	2	
		27		Бобышка БП1-М27×2-55		
				ОСТ 36.7-74	4	
				Прочие изделия		
		28		Прокладка ПП28-42УХЛ2		
				ТУ36.1103-82	4	

Т01Б.006102.000 Лист 3

Копировал Сиротина Формат АЧ

Формат	Зона	Поз.	Обозначение	Наименование	Кол.	Примеч.
		29		Пробка ПМ27×2У3		
				ТУ36.1144-83	4	
		30		Штуцер М20×1,5-50		
				3кч-33-76	2	Сборник 25 ПМА ММСС СССР
		31		Прокладка 18		
				3кч-36-76	2	
		32		Колпачок М20×1,5		
				3кч-31-76	2	Сборник 25 ПМА ММСС СССР
		33		Подогреватель водоводяной F=5м²		
				Ду250 Ру10 Q=20-40т/час		
				ТУ108-869-79	1	

Т01Б.006102.000 Лист 4

Копировал Сиротина 23205-17 23 Формат АЧ

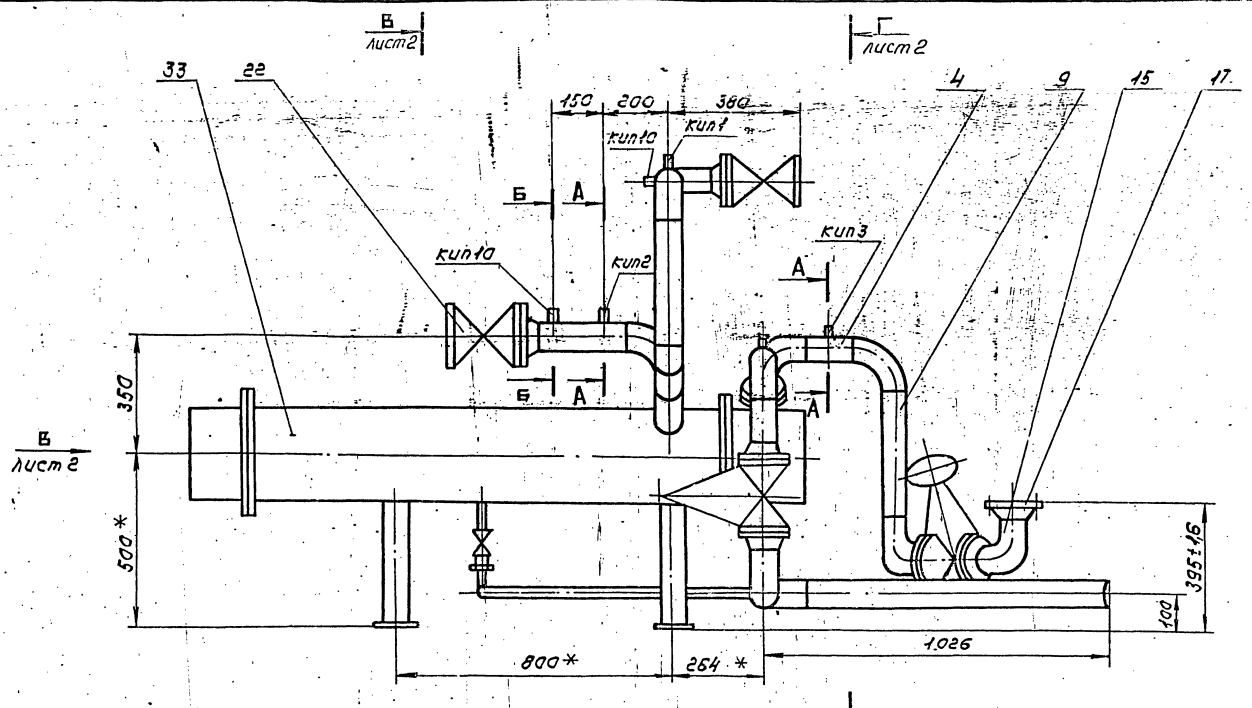

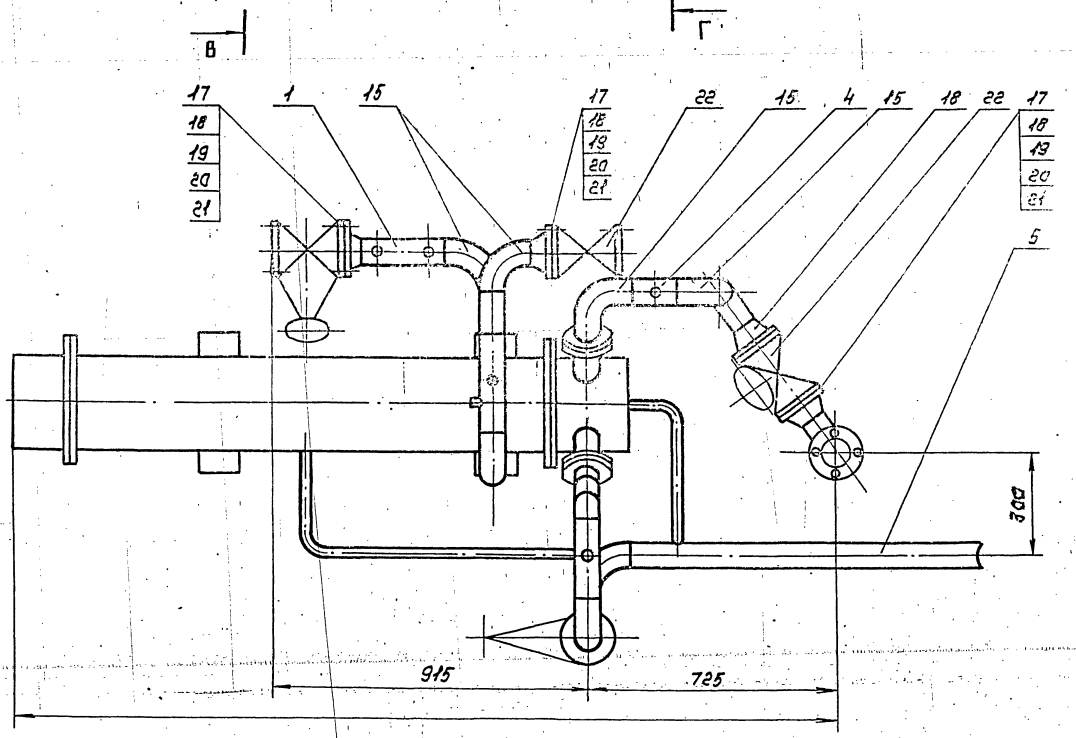

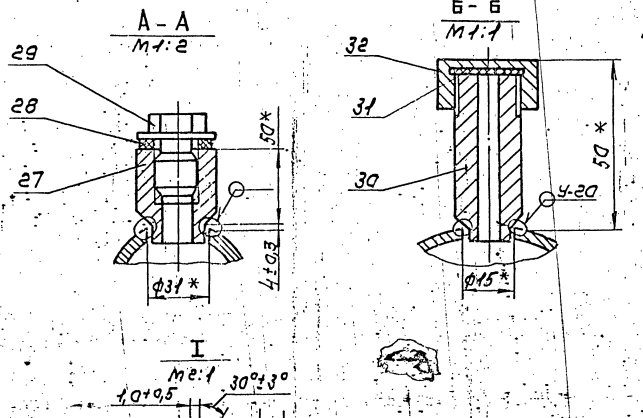

1.* Размеры для справок.

2. Сварные швы по ГОСТ 16037-80. Неуказанные сварные соединения деталей - сварные швы С-17. сварку производить сплошным швом по контуру прилегания свариваемых деталей.

3. Шероховатость поверхности реза деталей по торцам $R_z 150$

Изм.	Лист	№ докум.	Подп.	Дата	Т016.006 102.000СБ			
Разраб.		Трошитов			Узел подогревателя Сварочный чертеж	Лит.	Масса	Масштаб
Пров.		Сидоров					477,14	1:10
Н. контр.		Сидоров				Лист 1	Листов 2	
Н. контр.		Ястребов				Гипротехмонтаж Москва		
Утв.		Ястребов						

Копировал Сиротина 23205-17 2 формата

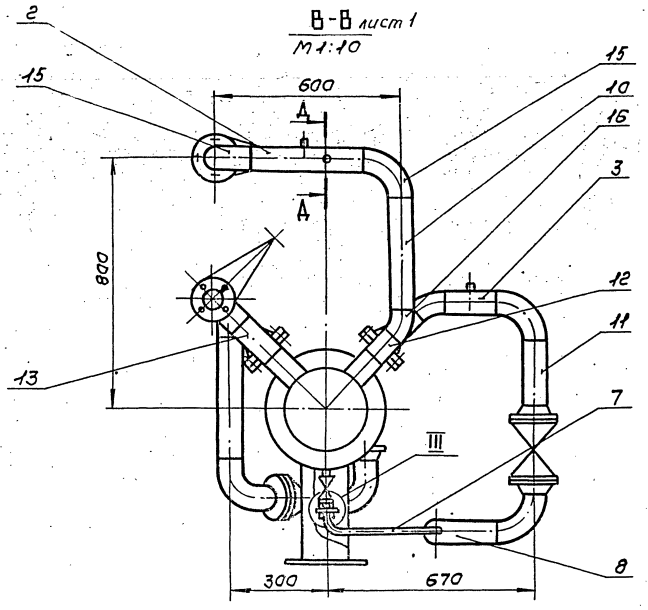

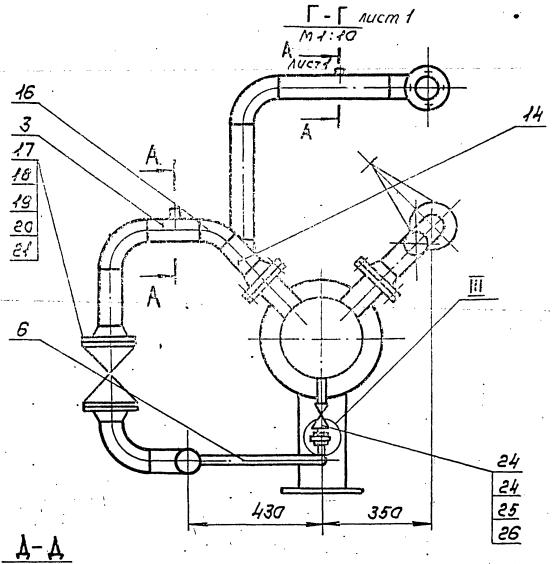

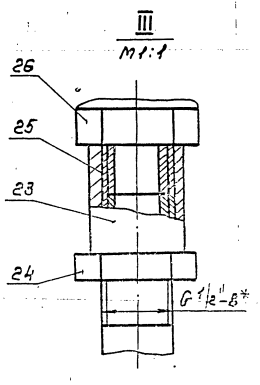

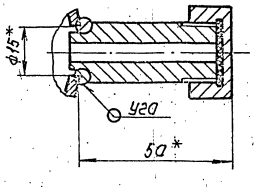

Изм	Лист	№ докум.	Подп.	Дата	Т016.006 102.000СБ	Лист 2

Серия 5.903-11 выпуск 1.5

Т01Б.006102.001

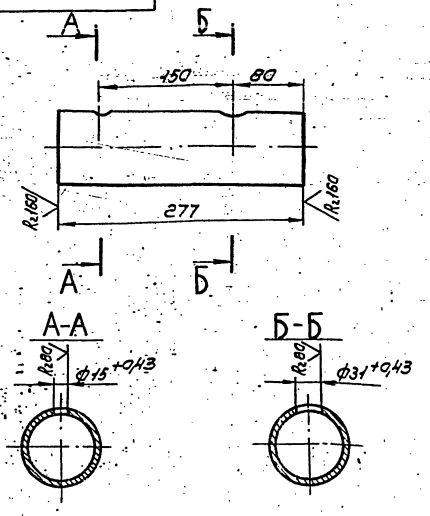

Неуказанные предельные отклонения размеров $\pm\frac{t_2}{2}$

Изм.	Лист	№ докум.	Подп.	Дата	Патрубок	Лит.	Масса	Масштаб
Разраб.		Комолова					1,8	1:4
Пров.		Трофимов				Лист	Листов 1	
Гл.констр.		Сидоров						
Н.контр.		Молоткова			Труба 89×3 ГОСТ 10704-76 / В-ВСт3сп ГОСТ 10705-80	Гипротехмонтаж Москва		
Утв.		Кагерманян						

Копировал Сиротина — формат А4

Т01Б.006102.002

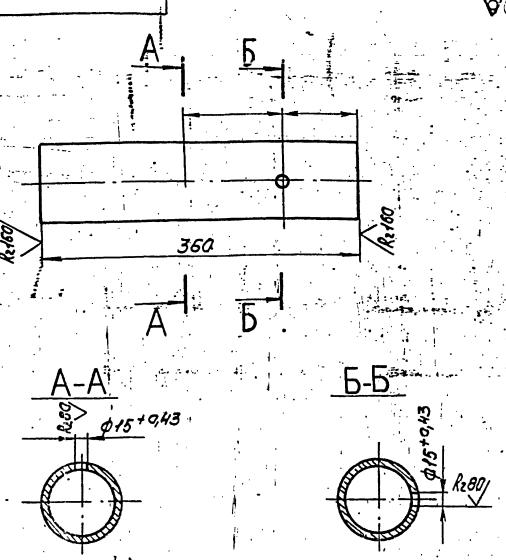

Неуказанные предельные отклонения размеров $\pm\frac{t_2}{2}$

Изм.	Лист	№ докум.	Подп.	Дата	Патрубок	Лит.	Масса	Масштаб
Разраб.		Комолова					2,3	1:4
Пров.		Трофимов				Лист	Листов 1	
Гл.констр.		Сидоров						
Н.контр.		Молоткова			Труба 89×3 ГОСТ 10704-76 / В-ВСт3сп ГОСТ 10705-80	Гипротехмонтаж Москва		
Утв.		Кагерманян						

Копировал Сиротина — формат А4

Т01Б.006102.003

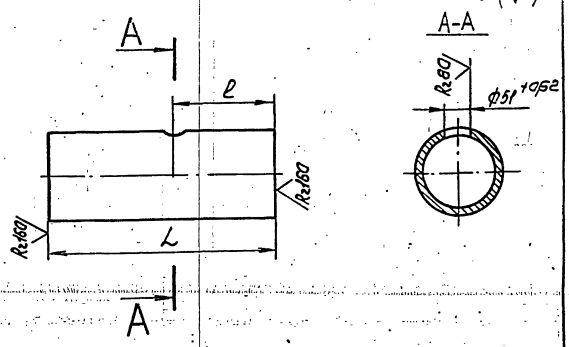

Обозначение	Размеры, мм l	Размеры, мм L	Масса, кг
Т01Б.008102.003	85	170	1,1
-01	106	213	1,4

Изм.	Лист	№ докум.	Подп.	Дата	Патрубок	Лит.	Масса	Масштаб
Разраб.		Комолова					См. табл.	—
Пров.		Трофимов				Лист	Листов 1	
Гл.констр.		Сидоров						
Н.контр.		Молоткова			Труба 89×3 ГОСТ 10704-76 / В-ВСт3сп ГОСТ 10705-80	Гипротехмонтаж Москва		
Утв.		Кагерманян						

Копировал Сиротина — формат А4

Т01Б.006102.004

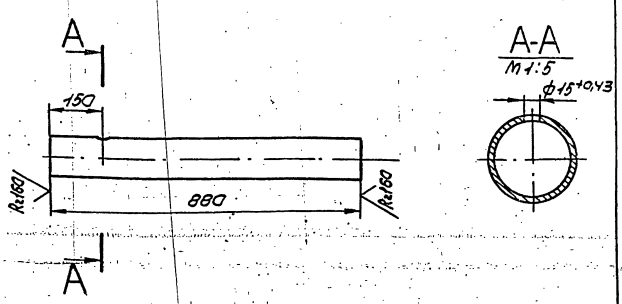

Неуказанные предельные отклонения размеров $\pm\frac{t_2}{2}$

Изм.	Лист	№ докум.	Подп.	Дата	Патрубок	Лит.	Масса	Масштаб
Разраб.		Комолова					5,6	1:10
Пров.		Трофимов				Лист	Листов 1	
Гл.констр.		Сидоров						
Н.контр.		Молоткова			Труба 89×3 ГОСТ 10704-76 / В-ВСт3сп ГОСТ 10705-80	Гипротехмонтаж Москва		
Утв.		Кагерманян						

Копировал Сиротина 23205-17-26 — формат А4

Серия 5.903-11 выпуск 1-5

Т01Б.006102.005

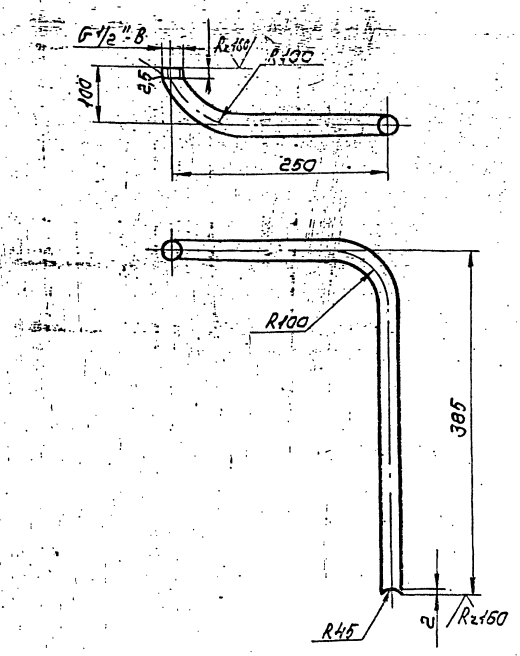

Неуказанные предельные отклонения размеров $\pm\frac{t_2}{2}$

Изм.	Лист	№ докум.	Подп.	Дата	Патрубок	Лит.	Масса 0,7	Масштаб 1:4
Разраб.	Комолова					Лист	Листов 1
Пров.	Трофимов						
Гл.констр.	Сидоров						
Н.контр.	Молоткова				Труба 15×2,8 ГОСТ 3262-75	Гипротехмонтаж Москва	
Утв.	Катерманян						

Копировал Сиротина Формат А4

Т01Б.006102.006

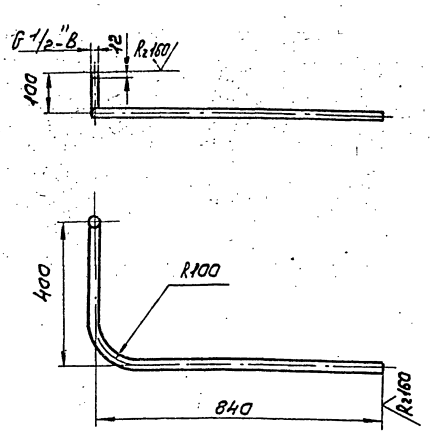

Неуказанные предельные отклонения размеров $\pm\frac{t_2}{2}$

Изм.	Лист	№ докум.	Подп.	Дата	Патрубок	Лит.	Масса 1,4	Масштаб 1:10
Разраб.	Комолова					Лист	Листов 1
Пров.	Трофимов						
Гл.констр.	Сидоров						
Н.контр.	Молоткова				Труба 15×2,8 ГОСТ 3262-75	Гипротехмонтаж Москва	
Утв.	Катерманян						

Подп. и дата | Инв. № дубл. | Взам. инв. № | Подп. и дата

Копировал Сиротина Формат А2

Т01Б.006102.007

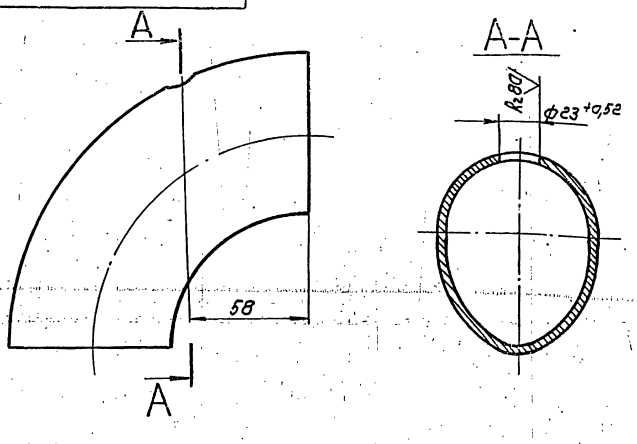

Неуказанные предельные отклонения размеров $\pm\frac{t_2}{2}$

Изм.	Лист	№ докум.	Подп.	Дата	Отвод	Лит.	Масса 1,4	Масштаб 1:2
Разраб.	Комолова					Лист	Листов 1
Пров.	Трофимов						
Гл.констр.	Сидоров						
Н.контр.	Молоткова				Отвод 90° 89×3,5 ГОСТ 17375-83	Гипротехмонтаж Москва	
Утв.	Катерманян						

Копировал Сиротина Формат А4

Т01Б.006126.001

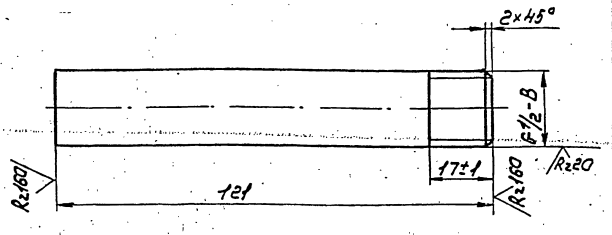

Неуказанные предельные отклонения размеров $\pm\frac{t_2}{2}$

Изм.	Лист	№ докум.	Подп.	Дата	Патрубок	Лит.	Масса 0,15	Масштаб 1:1
Разраб.	Жердева					Лист	Листов 1
Пров.	Трофимов						
Гл.констр.	Сидоров						
Н.контр.	Молоткова				Труба 15×2,8 ГОСТ 3262-75	Гипротехмонтаж Москва	
Утв.	Катерманян						

Подп. и дата | Инв. № дубл. | Взам. инв. № | Подп. и дата

Копировал Сиротина Формат А4

Серия 5.903-11 Выпуск 1-6

Формат	Зона	Поз.	Обозначение	Наименование	Кол.	Примеч.
				Документация		
			ТО15.006-104.000СБ	Сборочный чертеж	1	
				Детали		
А4		1	ТО15.006.104.001	Патрубок	2	
А4		2	ТО15.006.104.002	Патрубок	2	
А4		3	ТО15.006-104.003	Отвод	2	
Б4		4	ТО15.006-104.004	Патрубок		
				Труба 219×6 ГОСТ 10704-76 В-ВСт3сп ГОСТ 10705-80		
				ℓ = 1180 - 1,6	1	37,2
Б4		5	ТО15.006-104.005	Патрубок		
				Труба 219×6 ГОСТ 10704-76 В-ВСт3сп ГОСТ 10705-80		
				ℓ = 1000 - 1,6	1	31,52
				Стандартные изделия		
		6		Переход К219×8×6-108×4 ГОСТ 17378-83	1	

ТО15.006-104.000

Изм. Лист № докум. Подп. Дата

Разраб. Комлачев
Пров. Гарифуллин
Н. контр. Катрасов
Утв. Клименкин

Трубопровод бассейновый

Лит. | Лист 1 | Листов 2

Гипротехмонтаж Москва

Копировал Сиротина

Формат А4

Формат	Зона	Поз.	Обозначение	Наименование	Кол.	Примеч.
		7		Переход К159×4,5-108×4 ГОСТ 17378-83	2	
		8		Тройник 219×6-159×4,5 ГОСТ 17376-83	2	
				Фланцы ГОСТ 12821-80 ВСт3сп2		
		9		1-150-16	4	
		10		1-100-25	2	
		11		Болт М20-6g×70.58 ГОСТ 7798-70	32	
		12		Гайка М20-6Н.5 ГОСТ 5915-70	32	
		13		Контргайка 15 ГОСТ 8968-75	2	
		14		Шайба 20.01.08кп ГОСТ 11371-78	32	
		15		Прокладки А-150-16 ГОСТ 15180-70	4	
		16		Задвижка 30с41нж1 Ду150 Ру16 ГОСТ 10194-76	2	
		17		Вентиль муфтовый 15кч8р Ду15 Ру16 ГОСТ 16161-72	2	
				Прочие изделия		
		18		Штуцер М20×1,5-50 ЗКЧ-36-46	2	Сборник 50 ПМА МИССССР
		19		Колпачок М20×1,5 ЗКЧ-31-75	2	Сборник 50 ПМА МИССССР
		20		Прокладка 18 ЗКЧ-36-70	2	сборник №25 ПМА МИССССР

ТО15.006-104.000 Лист 2

Копировал Сиротина Формат А4

Формат	Зона	Поз.	Обозначение	Наименование	Кол.	Примеч.
				Документация		
А2			ТО15.006-103.000СБ	Сборочный чертеж		
				Детали		
А4		1	ТО15.006-103.001	Патрубок	1	
Б4		2	ТО15.006.103.002	Патрубок		
				Труба 219×6 ГОСТ 8732-78 ВСт3сп ГОСТ 8731-74		
				ℓ = 1001 - 1,6	1	31,5
Б4		3	ТО15.006-103.003	Патрубок		
				Труба 219×6 ГОСТ 8732-78 ВСт3сп ГОСТ 8731-74		
				ℓ = 800 - 1,6	1	25,2
Б4		4	ТО15.006-103.004	Патрубок		
				Труба 219×6 ГОСТ 8732-78 ВСт3сп ГОСТ 8731-74		
				ℓ = 685 - 1,6	1	22,9
Б4		5	ТО15.006-103.005	Патрубок		
				Труба 219×6 ГОСТ 8732-78 ВСт3сп2 ГОСТ 8731-74		
				ℓ = 462 - 1,6	1	14,6

ТО15.006-103.000

Изм. Лист № докум. Подп. Дата

Разраб. Комлачев
Пров. Гарифуллин
Н. контр. Катрасов
Утв. Клименкин

Трубопровод питательный

Лит. | Лист 1 | Листов 2

Гипротехмонтаж Москва

Копировал Сиротина

Формат А4

Формат	Зона	Поз.	Обозначение	Наименование	Кол.	Примеч.
Б4		6	ТО15.006-103.006	Патрубок		
				Труба 219×6 ГОСТ 8732-78 ВСт3сп ГОСТ 8731-74		
				ℓ = 150 - 1,0	1	4,7
				Стандартные изделия		
		7		Отвод 90° 219×6 ГОСТ 17375-83	5	
		8		Фланец 1-200-16 ГОСТ 12821-80	3	
		9		Болты М20-6g×75.58 ГОСТ 7798-70	24	
		10		Гайка М20-6Н.5 ГОСТ 5915-70	24	
		11		Шайба 20.01.08кп ГОСТ 11371-78	24	
		12		Прокладки А-200-16 ГОСТ 15180-70	2	
		13		Задвижка 30с41нж1 Ду200 Ру16 ГОСТ 10194-76	1	
				Прочие изделия		
		14		Штуцер М20×1,5-50 ЗКЧ-33-76	1	Сборник 50 ПМА МИССССР
		15		Прокладка 18 ЗКЧ-36-70	1	
		16		Колпачок М20×1,5 ЗКЧ-31-45	1	Сборник 50 ПМА МИССССР

ТО15.006-103.000 Лист 2

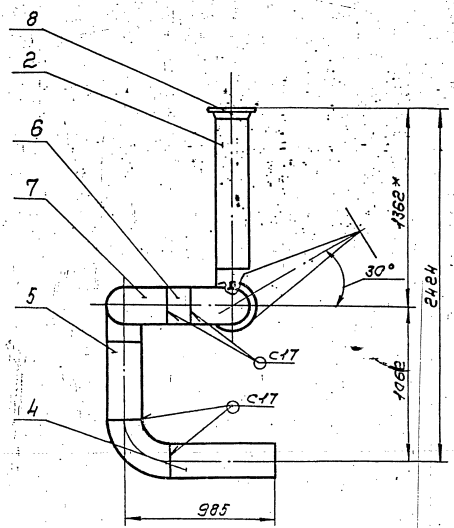

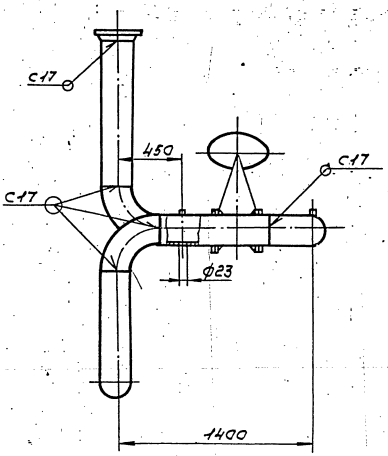

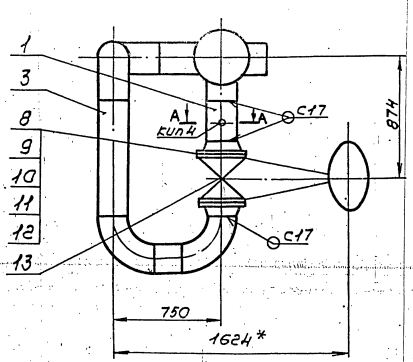

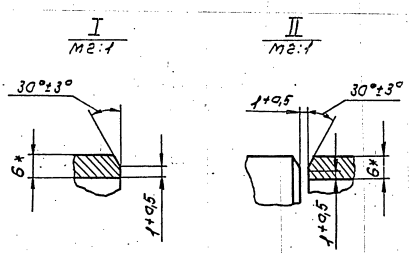

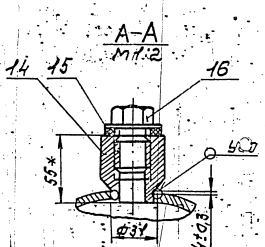

1. Неуказанные предельные отклонения размеров $\pm \frac{t_2}{2}$ В160
2. Шероховатость деталей поз. 2,3,4,5,6 по торцам
3. Сварные швы по ГОСТ 16037-80
4.* Размеры для справок.

					ТО1Б.006103.000СБ			
Изм	Лист	№ докум	Подп	Дата	Трубопровод питательный Сборочный чертеж.	Лит.	Масса	Масштаб
Разраб.		Комолова					370,2	1:20
Пров.		Трофимов				Лист	Листов 1	
Гл.констр.		Сидоров				Гипромехмонтаж Москва		
Н.контр.		Ястребов						
Утв.		Кагерманян						

Серия 5.903-11 выпуск 1-6

Т01Б 006.104.000 СБ

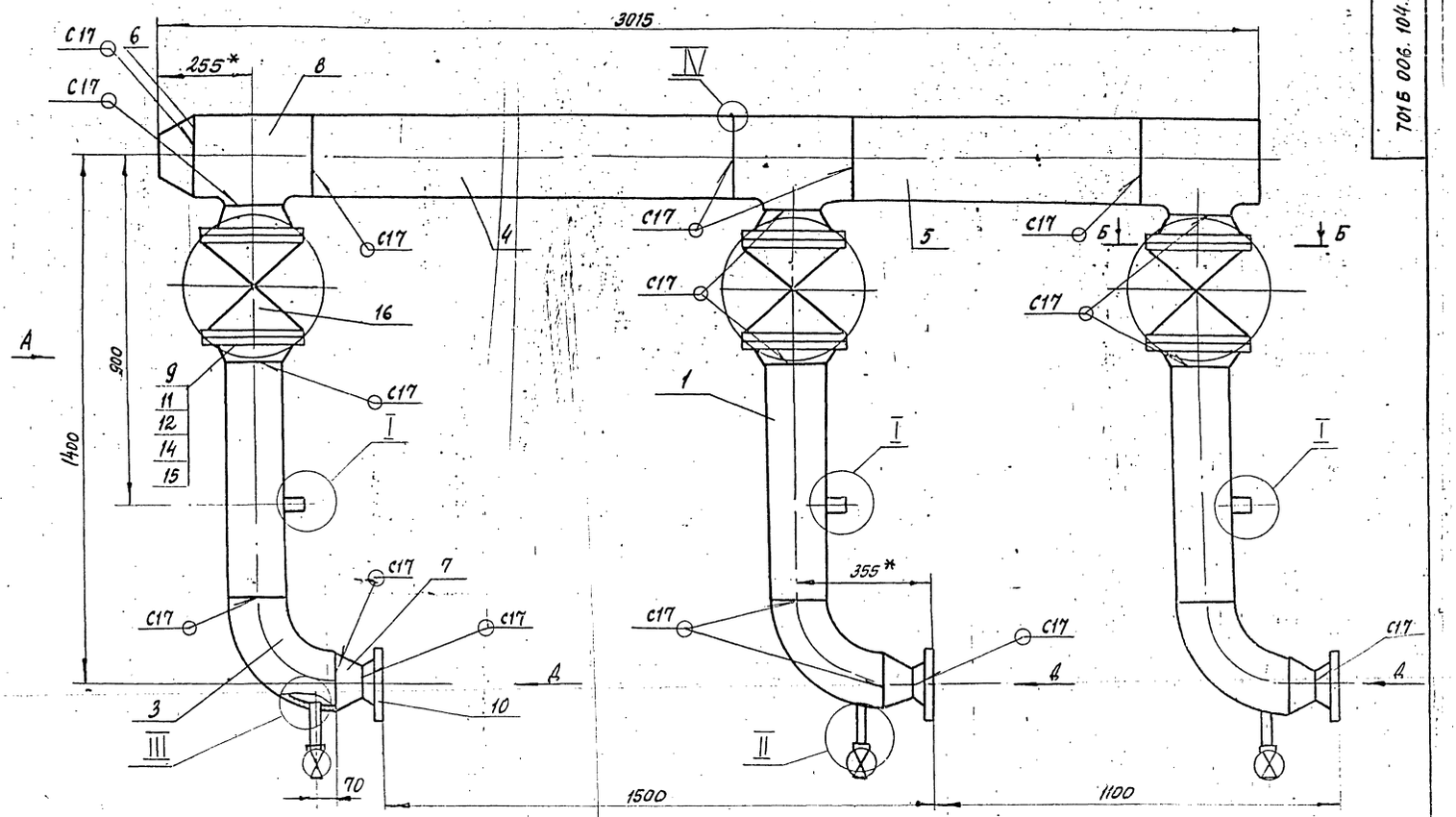

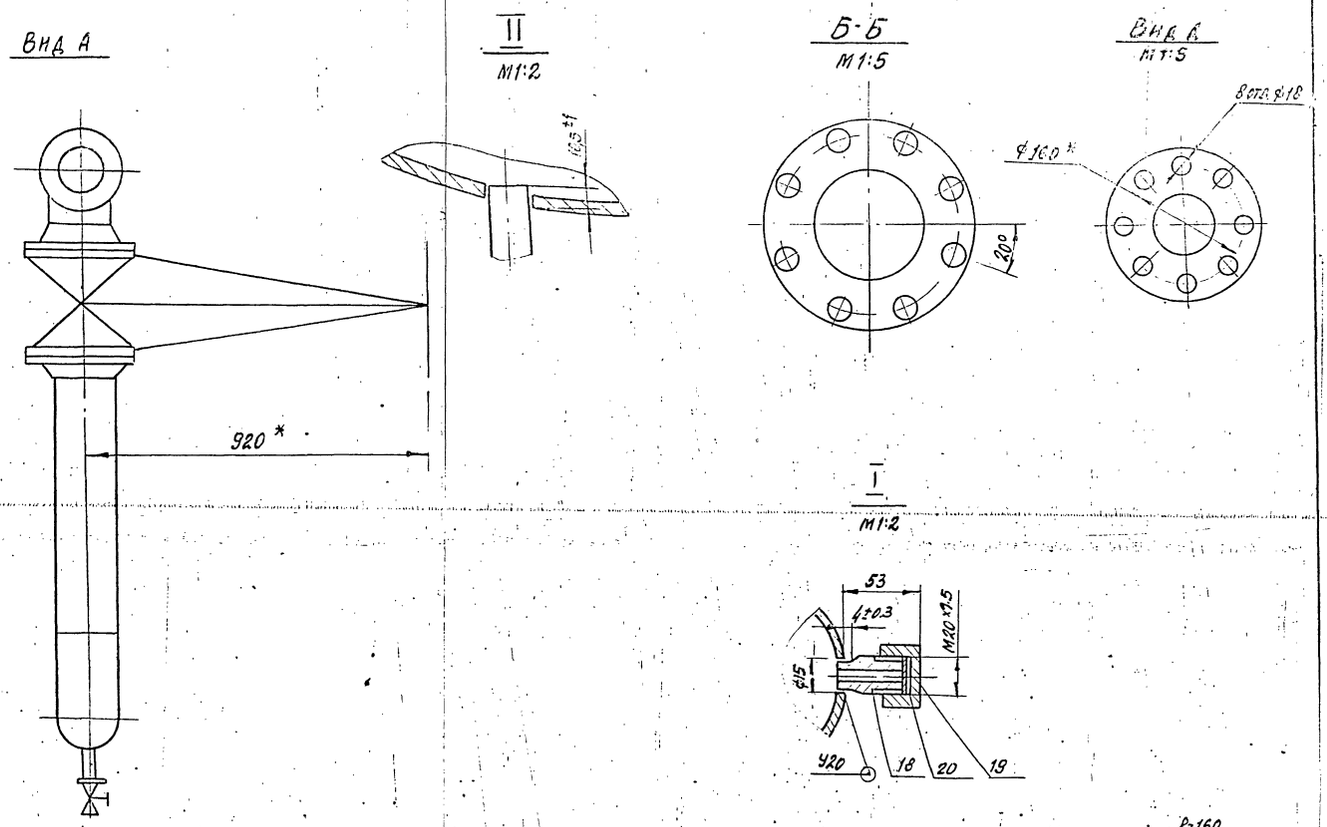

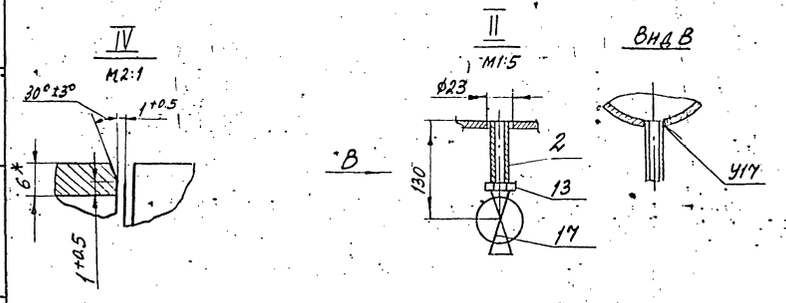

1. Шероховатость деталей поз. 4,5 по торцам - $R_z 160$
2. Неуказанные предельные отклонения размеров $\pm \frac{t_2}{2}$
3. Сварные швы по ГОСТ 16037-80.
4.* Размеры для справок.

					Т01Б.006.104.000 СБ			
Изм.	Лист	№ докум.	Подп.	Дата	Трубопровод всасывающий. Сборочный чертеж	Лит.	Масса	Масштаб
Разраб.		Никонова					526.64	1:10
Пров.		Трофимов				Лист	Листов 1	
Гл. конс.		Сидоров				ГИПРОТЕХМОНТАЖ		
Н. контр.		Ястребов				Москва 1987		
Утв.		Кузнецов						

Инв. № подл. | Подп. и дата | Взам. инв. № | Инв. № дубл. | Подп. и дата

ТО16.006.104.001

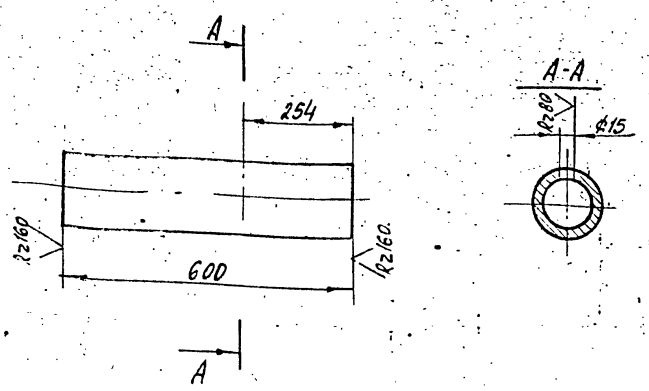

Неуказанные предельные отклонения размеров $\pm \frac{t2}{2}$.

Изм.	Лист	№ докум.	Подп.	Дата	ТО16.006104.001
Разраб.		Комолова			Патрубок
Пров.		Трофимов			Лит. / Масса 9.8 / Масштаб 1:10
Гл.конст.		Сидоров			Лист / Листов 1
Н.контр.		Молоткова			Сталь 159х4 ГОСТ 10704-76 / ВСт3сп ГОСТ 10705-80
Утв.		Кагерманян			Гипротехмонтаж Москва 1987

Формат А4

ТО16.006.104.002

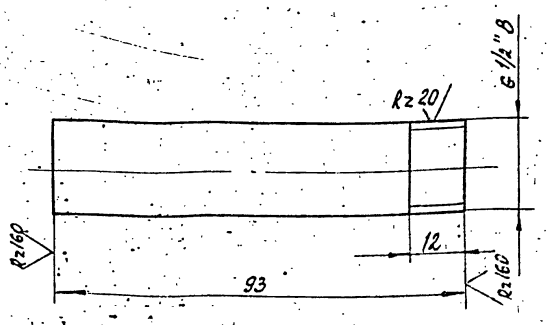

Неуказанные предельные отклонения размеров $\pm \frac{t2}{2}$.

Изм.	Лист	№ докум.	Подп.	Дата	ТО16.006104.002
Разраб.		Комолова			Патрубок
Пров.		Трофимов			Лит. / Масса 0.1 / Масштаб 1:1
Гл.конст.		Сидоров			Лист / Листов 1
Н.контр.		Молоткова			Труба 15х2.8 ГОСТ 3262-75
Утв.		Кагерманян			Гипротехмонтаж Москва 1987

Формат А4

Инв.№ подл. | Подп. и дата | Взам. инв.№ | Инв.№ дубл. | Подп. и дата

ТО16.006.104.003

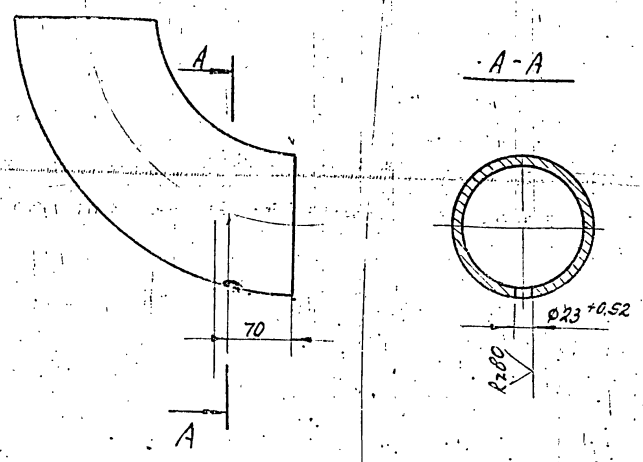

Неуказанные предельные отклонения размеров $\pm \frac{t2}{2}$.

Изм.	Лист	№ докум.	Подп.	Дата	ТО16.006.104.003
Разраб.		Комолова			Отвод
Пров.		Трофимов			Лит. / Масса 6.1 / Масштаб 1:5
Гл.конст.		Сидоров			Лист / Листов 1
Н.контр.		Молоткова			Отвод 90° 159х4.5 ГОСТ 17375-83
Утв.		Кагерманян			Гипротехмонтаж Москва 1987

Формат А4

ТО16.006.103.001

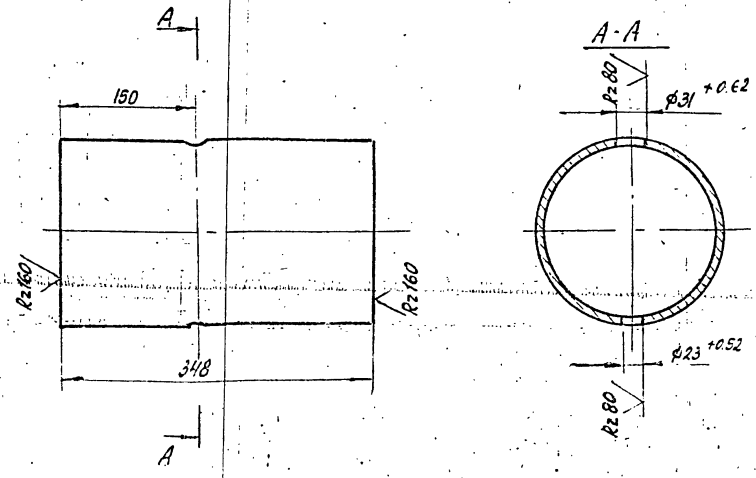

Неуказанные предельные отклонения размеров $\pm \frac{t2}{2}$.

Изм.	Лист	№ докум.	Подп.	Дата	ТО16.006.103.001
Разраб.		Комолова			Патрубок
Пров.		Трофимов			Лит. / Масса 6 / Масштаб 1:5
Гл.конст.		Сидоров			Лист / Листов 1
Н.контр.		Молоткова			Труба 219.6-ГОСТ 8732-78 / ВСт3сп ГОСТ 8731-74
Утв.		Кагерманян			Гипротехмонтаж Москва 1987

Инв.№ подл. | Подп. и дата | Взам. инв.№ | Инв.№ дубл. | Подп. и дата

Формат А4

Серия 5.903-11 выпуск 1-6

Формат	Зона	Поз.	Обозначение	Наименование	Кол.	Примеч.
				Документация		
А2			Т01Б. 006 105. 000 СБ	Сборочный чертеж		
				Детали		
А4		1	Т01Б. 006 105. 001	Патрубок	1	
А4		2	-01	Патрубок	3	
				Патрубок		
				Труба 133×4 ГОСТ 8732-78 / В-ВСт3сп ГОСТ 8731-74		
		3	Т01Б. 006 105. 002	L = 880 ± 0,8 мм	1	11,2
		4	Т01Б. 006 105. 003	L = 1280 ± 1,2 мм	1	16,29
				Патрубок		
				Труба 108×4 ГОСТ 8732-78 / В-ВСт3сп ГОСТ 8731-74		
		5	Т01Б. 006 105. 004	L = 411 ± 0,8 мм	3	4,22
		6	Т01Б. 006 105. 005	L = 321 ± 0,5 мм	3	5,34
				Стандартные изделия		
		7		Отвод 45° 108×4		
				ГОСТ 17375-83	3	
		9		Переход к 108×4,0-89×3,5		
				ГОСТ 17378-83	3	

Изм.	Лист	№ докум.	Подп.	Дата
Разраб.	Сташкова			
Пров.	Трофимов			
Гл. конст.	Сидоров			
Н. контр.	Ястребов			
Утв.	Кагерманянц			

Т01Б.006105.000

Трубопровод нагнетательный

Лит.	Лист	Листов
	1	2

ГИПРОТЕХМОНТАЖ Москва

Формат А4

Формат	Зона	Поз.	Обозначение	Наименование	Кол.	Примеч.
		10		Заглушка 133×4		
				ГОСТ 17379-83	1	
				Фланцы ГОСТ 12821-80		
		11		1-80-64 ВСт3сп2	3	
		12		1-100-16 ВСт3сп2	6	
		13		Болт М16-6g×70.58		
				ГОСТ 7798-70	48	
		14		Гайка М16-6Н.5		
				ГОСТ 5915-70	48	
		15		Шайба 16.01.08 КП		
				ГОСТ 11371-78	48	
		16		Прокладка А-100-16		
				ГОСТ 15180-70	6	
		17		Задвижка 30с 41 нж		
				Ду 100 Ру16 ГОСТ 10194-78	3	
				Тройники ГОСТ 17376-83		
		8		108×4	3	
		22		108×4-89×4	3	
		23		133×4-108×4	3	
				Прочие изделия		
		18		Клапан Ду 100 Ру 63		
				19с 38 нж		
				ТУ 26-07-1192-78	3	10,0
		19		Штуцер М24×1,5-50-1		
				ЗКЧ-53-76	3	Сборник 25 ПМА ММСС СССР
		20		Колпачок М 24×1,5		
				ЗКЧ-31-75	3	Сборник 25 ПМА ММСС СССР
		21		Прокладка 22		
				ЗКЧ-35-70	3	Сборник 25 ПМА ММСС СССР

Изм.	Лист	№ докум.	Подп.	Дата

Т01Б 006 105 000

Лист 2

Формат А4

Т01Б.006 105.001

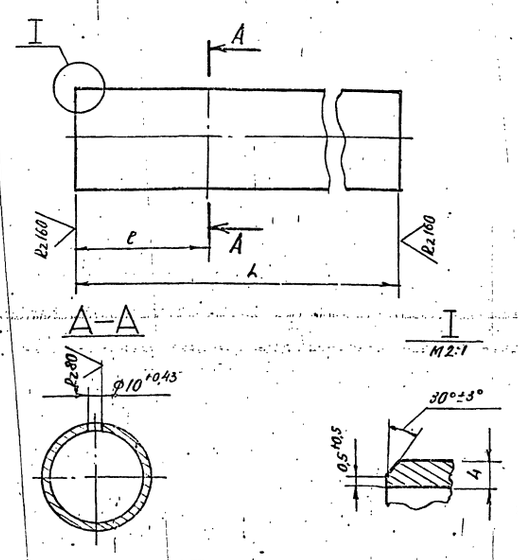

Обозначение	Размеры, мм L	Размеры, мм l	Материал	Масса, кг
Т01Б.006 105 001	300	200	Труба 133×4 ГОСТ 8732-78 / В-ВСт3сп ГОСТ 8731-74	3,81
-01	100	50	Труба 108×4 ГОСТ 8732-78 / В-ВСт3сп ГОСТ 8731-74	1,02

Неуказанные предельные отклонения размеров $\pm \frac{t_2}{2}$

Т01Б.006 105001

Изм.	Лист	№ докум.	Подп.	Дата
Разраб.	Сташкова			
Пров.	Трофимов			
Гл. контр.	Сидоров			
Н. контр.	Ястребов			
Утв.	Кагерманянц			

Патрубок

Лит.	Масса	Масштаб
	См. таблицу	1:5

Лист | Листов 1

См. таблицу

ГИПРОТЕХМОНТАЖ Москва

Формат А4

Т01Б 006 106 001

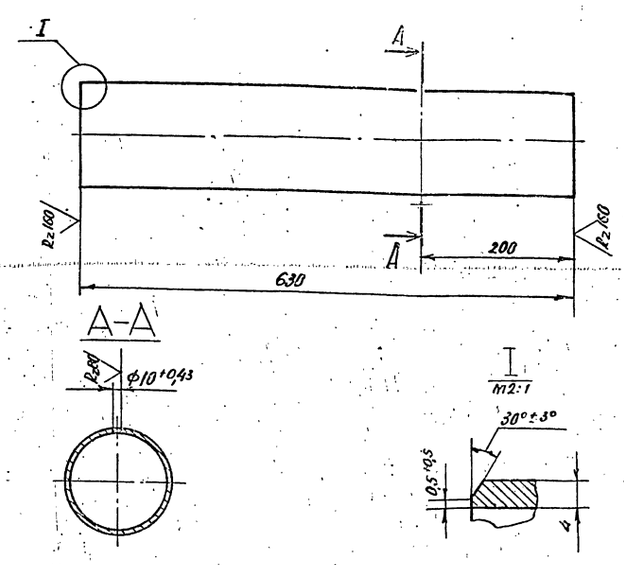

Неуказанные предельные отклонения размеров $\pm \frac{t_2}{2}$

Т01Б. 006106 001

Изм.	Лист	№ докум.	Подп.	Дата
Разраб.	Резцова			
Пров.	Трофимов			
Гл. констр.	Сидоров			
Н. контр.	Ястребов			
Утв.	Кагерманянц			

Патрубок

Лит.	Масса	Масштаб
	8,01	1:5

Лист | Листов

Труба 133×4 ГОСТ 8732-78 / ВСт3сп ГОСТ 8731-74

ГИПРОТЕХМОНТАЖ Москва

Т016.006 105.000 СБ

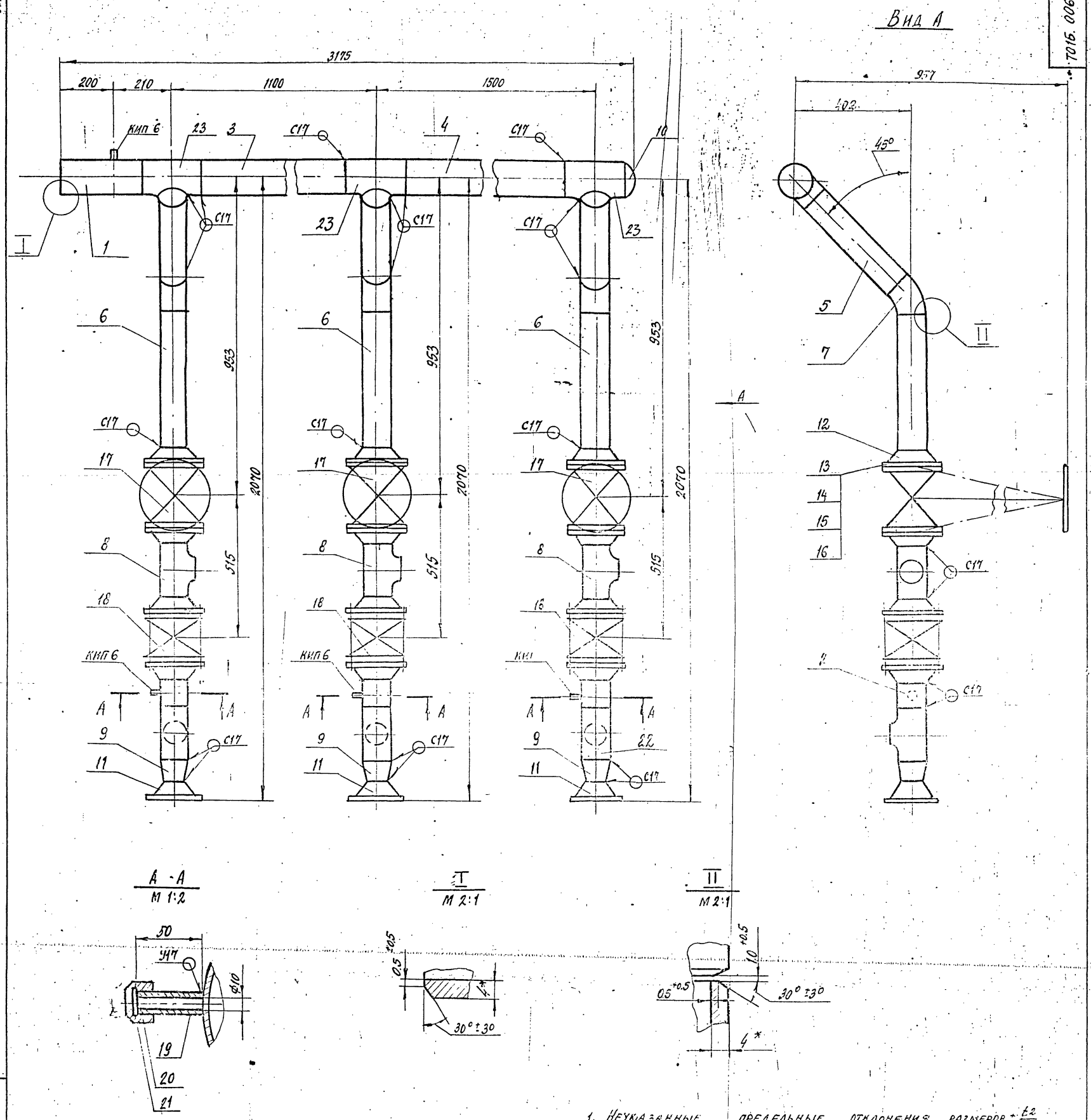

1. Неуказанные предельные отклонения размеров $\pm\frac{t2}{2}$
2. Шероховатность деталей поз. 3, 4, 5, 6 по торцам – $\sqrt{}$ $R_z 160$
3. Сварные швы по ГОСТ 16037-80.
4. * Размеры для справок.

					Т016.006 105.000 СБ			
Изм.	Лист	№ докум.	Подп.	Дата	Трубопровод нагнетательный Сборочный чертеж	Лит.	Масса 465.9	Масштаб 1:10
Разраб.		Сташкова				Лист	Листов 1	
Пров.		Трофимов				ГИПРОТЕХМОНТАЖ		
Гл. конст.		Сидоров				Москва		
Н. конт.		Ястребов						
Утв.		Катерманянц						

Инв. № подл. | Подпись и дата | Взам. инв. № | Инв. № дубл. | Подпись и дата

Серия 5.903-11 Выпуск 1-6

Формат	Зона	Поз.	Обозначение	Наименование	Кол.	Примеч.
				Документация		
А3			ТО1Б.006106.000 СБ	Сборочный чертеж		
				Детали		
А4		1	ТО1Б.006106.001	Патрубок	1	
Б4		2	ТО1Б.006106.002	Патрубок Труба 133х4 ГОСТ 8732-78 Ст3сп ГОСТ 8731-74 ℓ = 880 ± 0.8 мм	1	11.2
Б4		3	ТО1Б.006106.003	Патрубок Труба 133х4 ГОСТ 8732-78 Ст3сп ГОСТ 8731-74 ℓ = 1280 ± 1.2 мм	1	16.29 кг
Б4		4	ТО1Б.006106.004	Патрубок Труба 108х3 ГОСТ 8732-78 Ст3сп ГОСТ 8731-74 ℓ = 259 ± 0.5 мм	3	4.7
Б4		5	ТО1Б.006106.005	Патрубок Труба 108х3 ГОСТ 8732-78 Ст3сп ГОСТ 8371-74 ℓ = 156 ± 0.5 мм	3	1.6
Б4		6	ТО1Б.006106.006	Патрубок Труба 108х3 ГОСТ 8732-78 Ст3сп ГОСТ 8731-74 ℓ = 100 ± 0.3 мм	6	1.02

Изм.	Лист	№ докум.	Подп.	Дата	ТО1Б.006106.000		
Разраб.		Резцова			Трубопровод нагнетательный	Лит.	Лист 1	Листов 2
Пров.		Трофимов				ГИПРОТЕХМОНТАЖ Москва	
Гл.конст.		Сидоров					
Н.контр.		Успребал					
Утв.		Кагерманяц					

Инв.№ подл. | Подпись и дата | Взам. инв.№ | Инв.№ дубл. | Подп. и дата

Копировал Формат А4

Формат	Зона	Поз.	Обозначение	Наименование	Кол.	Примеч.
				Стандартные изделия		
				Отводы ГОСТ 17375-83		
		7		90° 108х4	3	
		8		30° 108х4	6	
		9		Тройник 133х4-108х4 ГОСТ 17376-83	3	
		10		Заглушка 133х4 ГОСТ 17379-83	1	
		11		Фланец 1-100-16 ГОСТ 12821-80 Ст3сп2	6	
		12		Болт М16-6g х 70.58 ГОСТ 7798-70	48	
		13		Гайка М16-6Н.5 ГОСТ 5915-70	48	
		14		Прокладка А-100-16 ГОСТ 15180-70	6	
		15		Шайба 16.01.08 кп ГОСТ 11371-78	48	
		16		Задвижка Ду100, Ру16 30с41нж1 ГОСТ 10194-78	3	
		17		Штуцер Ш2-М20х1.5-50 ОСТ 36.4-74	1	
				Прочие изделия		
		18		Пробка ПМ 20х1.5 У3 ТУ36.1144-83	1	
		19		Прокладка ПП10х16 У3 Х12 ТУ36.1103-82	1	

Изм.	Лист	№ докум.	Подп.	Дата	ТО1Б.006106.000	Лист 2

Инв.№ подл. | Подпись и дата | Взам. инв.№ | Инв.№ дубл. | Подп. и дата

Копировал Формат А4

ТО1Б.006.106.000.СБ

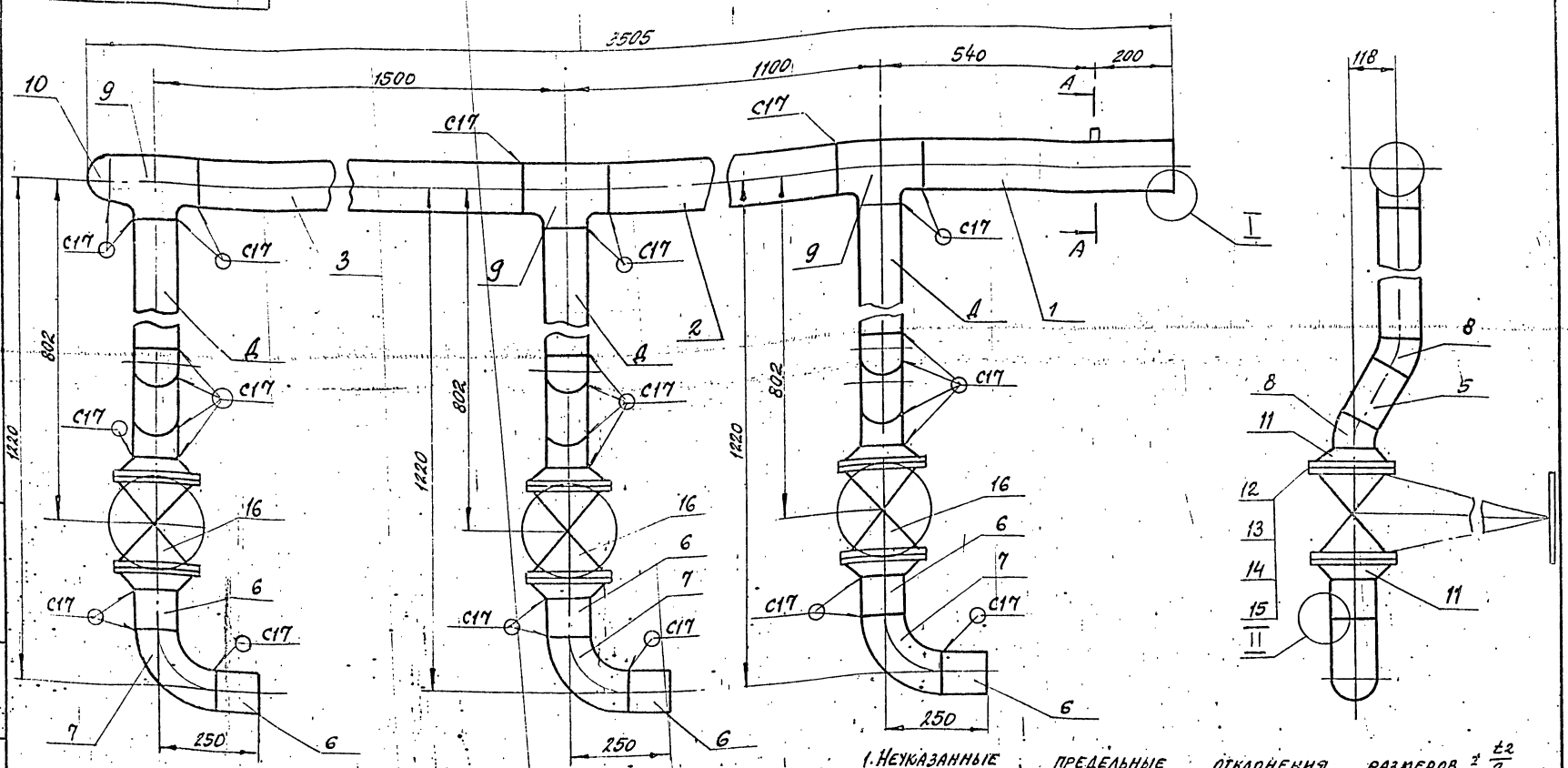

1. Неуказанные предельные отклонения размеров $\pm \frac{t2}{2}$
2. Сварные швы по ГОСТ 16037-80.
3. * Размеры для справок.

Изм.	Лист	№ докум.	Подп.	Дата	ТО1Б.006106.000СБ			
Разраб.		Резцова			Трубопровод нагнетательный сборочный чертеж	Лит.	Масса	Масштаб
Пров.		Трофимов					289.58	1:10
Гл.конст.		Сидоров				Лист	Листов 1	
Н.контр.		Успребал				ГИПРОТЕХМОНТАЖ Москва		
Утв.		Кагерманяц						

Инв.№ подл. | Подпись и дата | Взам. инв.№ | Инв.№ дубл. | Подп. и дата

Формат	Зона	Поз.	Обозначение	Наименование	Кол.	Примеч.
				Документация		
А3			ТО16.006 108.000. СБ	Сборочный чертеж		
				Детали		
Б4		1	ТО16 006. 108. 001	Патрубок		
				Труба 57×3 ГОСТ 10704-76 / В Ст3сп ГОСТ 10705-80		
				ℓ = 179 ± 0.5 мм	1	0.72 кг
				Стандартные изделия		
				Отводы ГОСТ 17375-83		
		2		90° 57×3	1	
		3		90° 89×3.5	1	
		4		Переход К 89×3.5-57×3		
				ГОСТ 17378-83	1	
		5		Фланец 1-50-25		
				ГОСТ 12821-80 Ст3сп2	2	
		6		Болт М16-6g×60.58		
				ГОСТ 7798-70	8	
		7		Гайка М16-6Н.5		
				ГОСТ 5915-70	8	
		8		Прокладка А-50-25		
				ГОСТ 15180-70	2	

Изм.	Лист	№ докум.	Подп.	Дата
Разраб.		Комолова		
Пров.		Трофимов		
Гл.конст.		Сидоров		
Н.контр.		Ястребов		
Утв.		Кагерманянц		

ТО16 006.108 000

Трубопровод рециркуляционный

Лит.	Лист	Листов
	1	2

ГИПРОТЕХМОНТАЖ Москва 1987

Формат А4

Формат	Зона	Поз.	Обозначение	Наименование	Кол.	Примеч.
		9		Шайба 16.01.08 КП ГОСТ 11371-78	8	
				Прочие изделия		
		10		Вентиль запорный фланцевый 15с 22нж Ду 50 Ру 40 ТУ26-07-1248-80	1	
		11		Клапан 19с 38 нж Ду 50 Ру 63 ТУ26-07-1152-78	1	

Подп. и дата | Инв. № дубл. | Взам. инв. № | Подпись и дата | Инв. № подл.

Изм.	Лист	№ докум.	Подп.	Дата

ТО16 006.108. 000

Лист 2

Формат А4

ТО16. 006. 108. 000. СБ

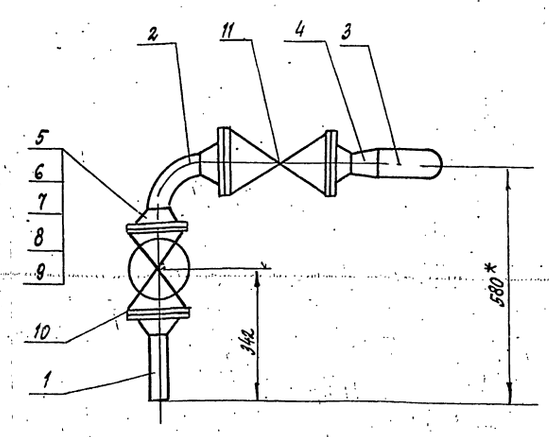

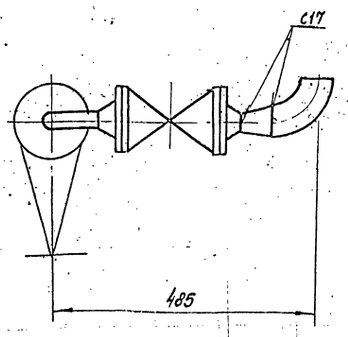

1. Неуказанные предельные отклонения размеров $\pm\frac{t2}{2}$.
2. Шероховатость деталей поз. 1.2 по торцам
3. Сварные швы по ГОСТ 16037-80
4. * Размеры для справок.

Изм.	Лист	№ докум.	Подп.	Дата
Разраб.		Комолова		
Пров.		Трофимов		
Гл.конст.		Сидоров		
Н. контр.		Ястребов		
Утв.		Кагерманянц		

ТО16.006 108.000 СБ

Трубопровод рециркуляционный сборочный чертеж

Лит.	Масса	Масштаб
	41.03	1:10

Лист	Листов 1

ГИПРОТЕХМОНТАЖ Москва

Серия 5.903-11* выпуск 1-6

Формат	Зона	Поз.	Обозначение	Наименование	Кол.	Примеч.
				Документация		
А3			Т01Б 006 109.000 СБ	Сборочный чертеж		
				Детали		
Б4		1	Т01Б 006 109.001	Патрубок		
				Труба 57×3 ГОСТ 10704-76 / В-ВСт3сп ГОСТ 10705-74		
				L=1400±1,2	1	5,6 кг
Б4		2	Т01Б.006 109.002	Патрубок		
				Труба 57×3 ГОСТ 10704-76 / В-ВСт3сп ГОСТ 10705-80		
				L=975±0,8	1	3,9 кг
Б4		3	Т01Б. 006 109.003	Патрубок		
				Труба 57×3 ГОСТ 10704-76 / В-ВСт3сп ГОСТ 10705-80		
				L=110±0,3	1	0,44 кг
Б4		4	Т01Б. 006 109.004	Патрубок		
				Труба 57×3 ГОСТ 10704-76 / В-ВСт3сп ГОСТ 10705-80		
				L=1677±1,2	1	6,7 кг
				Стандартные изделия		
		5		Отвод 90° 57×3		
				ГОСТ 17375-83	2	

Изм.	Лист	№ докум.	Подп.	Дата
Разраб.	Комолова			
Пров.	Трофимов			
Гл.контр.	Сидоров			
Н.контр.	Ястребов			
Утв.	Клерманян			

Т01Б 006109 000

Трубопровод рециркуляционный

Лит.	Лист	Листов
	1	2

ГИПРОТЕХМОНТАЖ Москва

Инв. № подл. | Подпись и дата | Взам. инв. № | Инв. № дубл. | Подпись и дата

Формат А4

Формат	Зона	Поз.	Обозначение	Наименование	Кол.	Примеч.
		6		Тройник 57×3		
				ГОСТ 17376-83	2	
		7		Фланец 1-50 40ВСт3сп2		
				ГОСТ 12821-80	1	
		8		Болт М16-6g 60.58		
				ГОСТ 7798-70	4	
		9		Гайка М16-611.5		
				ГОСТ 5915-70	4	
		10		Шайба 16.01.08кп		
				ГОСТ 11371-78	4	
		11		Прокладка А-50-40		
				ГОСТ 15180-70	1	

Изм.	Лист	№ докум.	Подп.	Дата

Т01Б 000109 000

Лист 2

Формат А4

Инв. № подл. | Подпись и дата | Взам. инв. № | Инв. № дубл. | Подпись и дата

Т01Б 000109 000СБ

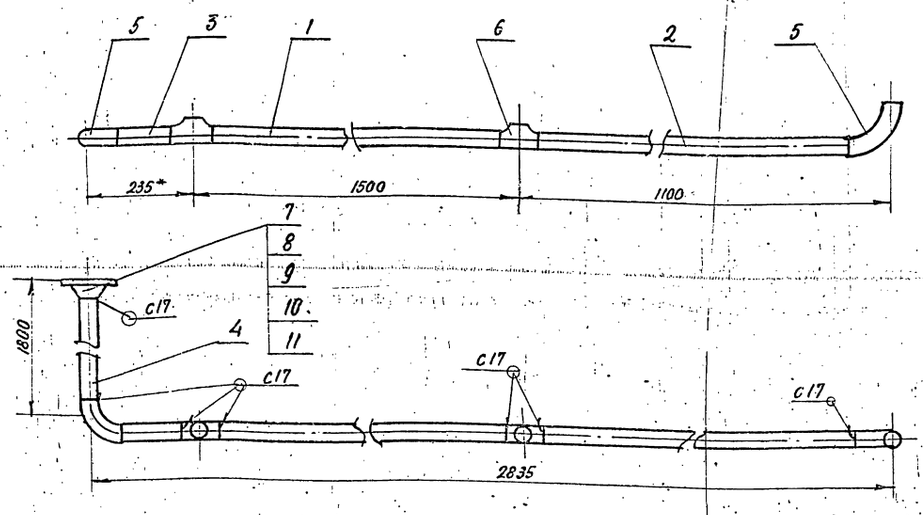

1. Неуказанные предельные отклонения размеров $\pm\frac{t_2}{2}$.
2. Шероховатость деталей поз. 1,2,3 по торцам $R_z 160$.
3. Сварные швы по ГОСТ 16037-80.
4.* Размеры для справок.

Изм.	Лист	№ докум.	Подп.	Дата
Разраб.	Комолова			
Пров.	Трофимов			
Гл.конст.	Сидоров			
Н.контр.	Ястребов			
Утв.	Клерманян			

Т01Б 006109 000СБ

Трубопровод рециркуляционный Сборочный чертеж

Лит.	Масса	Масштаб
	22,7	1:10

Лист | Листов 1

ГИПРОТЕХМОНТАЖ Москва

Инв. № подл. | Подпись и дата | Взам. инв. № | Инв. № дубл. | Подпись и дата

Формат	Зона	Поз.	Обозначение	Наименование	Кол.	Примеч.
				Документация		
А3			ТО1Б.006 110.000 СБ	Сборочный чертеж		
				Детали		
А4		1	ТО1Б.006 110.001	Патрубок	1	
А4		2	ТО1Б.006 110.001-01	Патрубок	1	
А4		3	ТО1Б.006 110.002	Патрубок	1	
Б1		4	ТО1Б.006 110.003	Патрубок Труба 57×3 ГОСТ 8732-78 / Ст3сп ГОСТ 8731-74 ℓ=943-1,6	1	3,77кг
Б4		5	ТО1Б.006 110.004	Патрубок Труба 57×3 ГОСТ 8732-78 / Ст3сп ГОСТ 8731-74 ℓ=156-1,0	2	0,6кг
Б4		6	ТО1Б.006 110.005	Патрубок Труба 57×3 ГОСТ 8732-78 / Ст3сп ГОСТ 8731-74 ℓ=125-1,0	2	0,5кг

ТО1Б.006 110.000

Изм.	Лист	№ докум.	Подп.	Дата
Разраб.		Комолова		
Пров.		Трофимов		
Гл. конст.		Сидоров		
Н. контр.		Остребов		
Утв.		Материалин		

Узел клапана I-33б

Лит.	Лист	Листов
	1	2

ГИПРОТЕХМОНТАЖ Москва

Формат А4

Формат	Зона	Поз.	Обозначение	Наименование	Кол.	Прим.
				Стандартные изделия		
		7		Отвод А-30°-57×3		
				ГОСТ 17375-83	3	
		8		Фланец 1-50-40 ВСт3сп2		
				ГОСТ 12821-80	5	
		9		Болт М16-6g-30.58		
				ГОСТ 7798-70	20	
		10		Гайка М16-6Н.5		
				ГОСТ 5915-70	20	
		11		Шайба 16.01.08 Кп		
				ГОСТ 11371-78	20	
		12		Прокладка 50-40		
				ГОСТ 15180-70	5	
		13		Задвижка 15с 22нж		
				D_y 50 P_y 40 ГОСТ 9698-66	2	
		14		Клапан регулирующий Т 33б		
				D_y 50 P_y 40	1	
		15		Вентиль 15кч18п		
				D_y 15 P_y 16 ГОСТ 11465-65	1	
				Прочие изделия		
		16		Штуцер М24×1,5-50-1		
				ЗКЧ-53-76	1	Сборник 25 ПТМА
		17		Прокладка 22		
				ЗКЧ-36-70	1	Минсс СССР Сборник N37 ПТМА Минсс СССР
		18		Клапачок М24×1,5		
				ЗКЧ-31-75	1	

Инв. № подл. | Подпись и дата | Взам. инв. № | Инв. № дубл. | Подпись и дата

ТО1Б.006 110.000

Изм.	Лист	№ докум.	Подп.	Дата

Лист 2

Формат А4

ТО1Б.006 110.000СБ

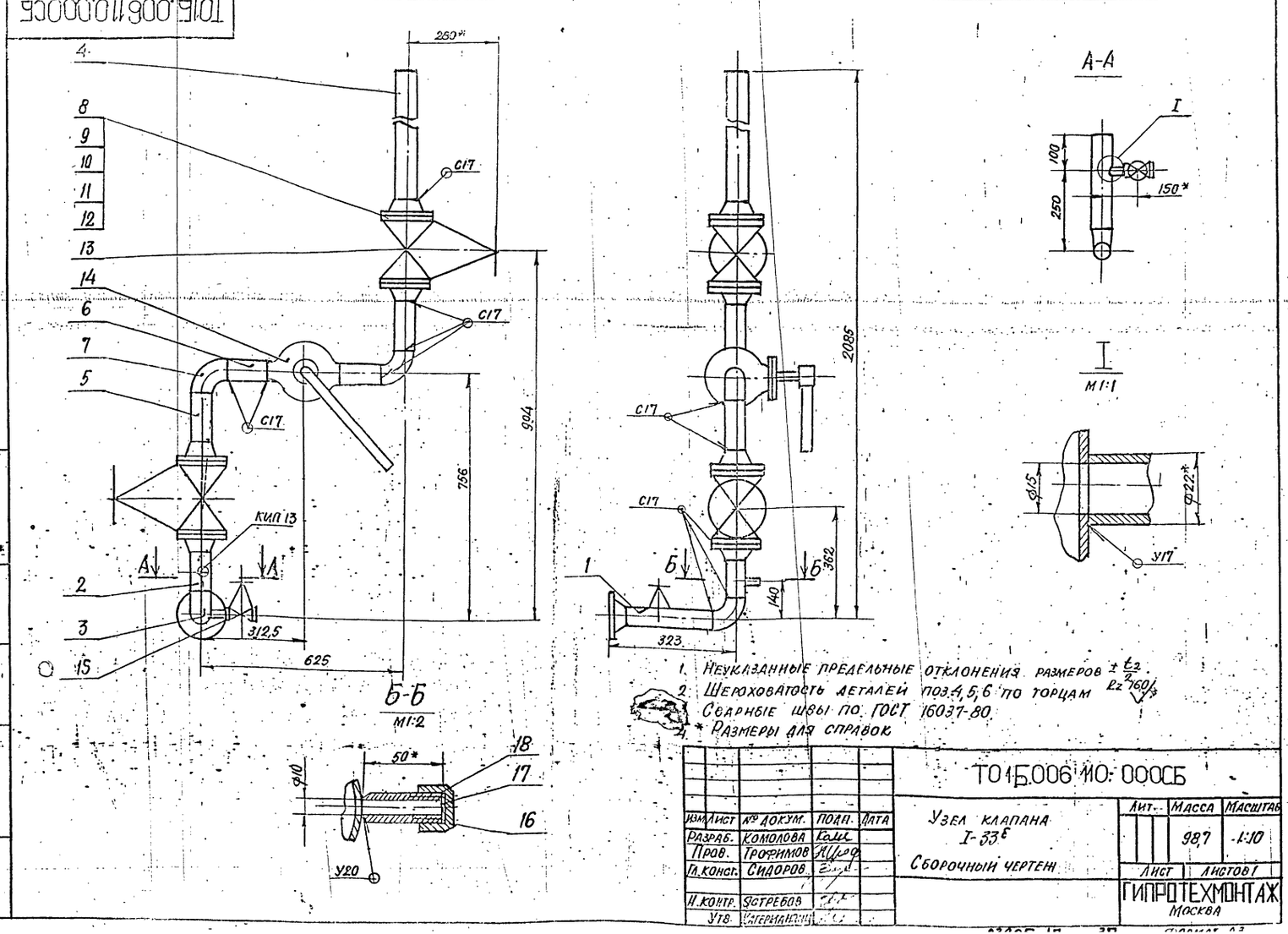

1. Неуказанные предельные отклонения размеров $\pm \frac{t_2}{2}$
2. Шероховатость деталей поз. 4, 5, 6 по торцам $R_z 160$
3. Сварные швы по ГОСТ 16037-80
4. * Размеры для справок

Изм.	Лист	№ докум.	Подп.	Дата
Разраб.		Комолова		
Пров.		Трофимов		
Гл. конст.		Сидоров		
Н. контр.		Остребов		
Утв.		Материалин		

ТО1Б.006 110.000СБ

Узел клапана I-33б

Сборочный чертеж

Лит.	Масса	Масштаб
	98,7	1:10

Лист	Листов
	1

ГИПРОТЕХМОНТАЖ Москва

Формат А3

Серия 5.903-11 выпуск 1-6

Т015.006 110.001

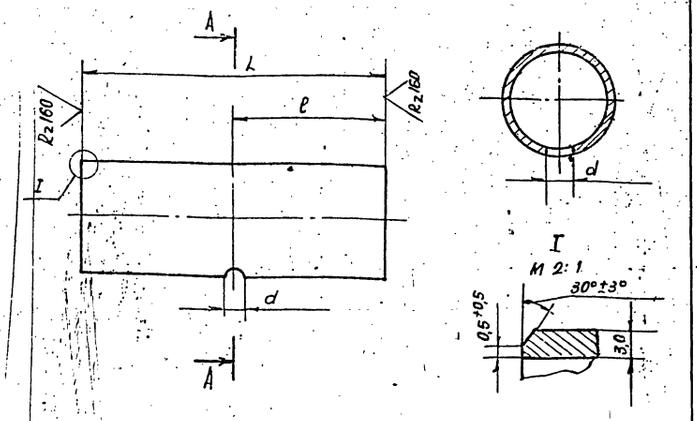

Обозначение	Размеры, мм L	l	d	Материал	Масса, кг
Т015.008 110.001	220	120	21,3	Труба 57×3 ГОСТ 10704-76 / В-6Ст3сп ГОСТ 10705-80	0,68
-01	120	60	10		0,48

Неуказанные предельные отклонения размеров $\pm \frac{t_2}{2}$

Изм.	Лист	№ докум.	Подп.	Дата	Т01Б.006 110.001			
Разраб.		Сташкова			Патрубок	Лит.	Масса	Масштаб
Пров.		Трофимов					См. табл.	—
Т.контр.		Сидоров				Лист	Листов 1	
Н.контр.		Остребов			См. таблицу	ГИПРОТЕХМОНТАЖ Москва		
Утв.		Затерманян						

Инв.№ подл. | Подп. и дата | Взам. инв.№ | Инв.№ дубл. | Подпись и дата

Формат А4

Т015.006 110.002

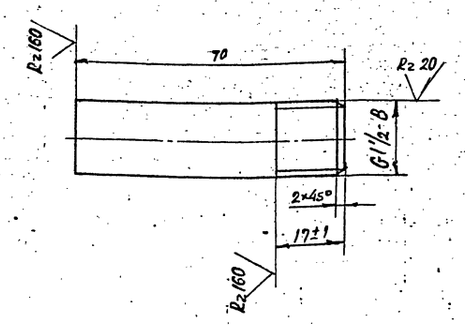

Неуказанные предельные отклонения размеров $\pm \frac{t_2}{2}$

Изм.	Лист	№ докум.	Подп.	Дата	Т01Б.006 110.002			
Разраб.		Сташкова			Патрубок	Лит.	Масса	Масштаб
Пров.		Трофимов					0,09	1:1
Т.контр.		Сидоров				Лист	Листов 1	
Н.контр.		Остребов			Труба 15×2,8 ГОСТ 32415-75	ГИПРОТЕХМОНТАЖ Москва		
Утв.		Затерманян						

Инв.№ подл. | Подп. и дата | Взам. инв.№ | Инв.№ дубл. | Подпись и дата

Формат А4

Формат	Зона	Поз.	Обозначение	Наименование	Кол.	Примеч.
				Документация		
А4			Т01Б.006 111.000 СБ	Сборочный чертеж		
				Детали		
Б4		1	Т01Б.006 111.001	Патрубок		
				Труба 57×3 ГОСТ 8732-78 / В Ст3сп ГОСТ 8731-74		
				ℓ = 775±0,8 мм	1	3,1 кг
Б4		2	Т01Б.006 111.002	Патрубок		
				Труба 57×3 ГОСТ 8732-78 / В Ст3сп ГОСТ 8732-74		
				ℓ = 190±0,8 мм	1	3,16 кг
Б4		3	Т01Б.006 111.003	Патрубок		
				Труба 57×3 ГОСТ 8732-78 / В Ст3сп ГОСТ 8732-74		
				ℓ = 1590±1,2 мм	1	6,36 кг
				Стандартные изделия		
		4		Отвод 90° 57×3. ГОСТ 17375-83		

Изм.	Лист	№ докум.	Подп.	Дата	Т01Б.006 111.000			
Разраб.		Комолова			Трубопровод рециркуляционный	Лит.	Лист	Листов
Пров.		Трофимов						
Т.контр.		Сидоров				ГИПРОТЕХМОНТАЖ Москва		
Н.контр.		Молоткова						
Утв.		Затерманян						

Инв.№ подл. | Подп. и дата | Взам. инв.№ | Инв.№ дубл. | Подпись и дата

Формат А4

Т01Б.006 111.000 СБ

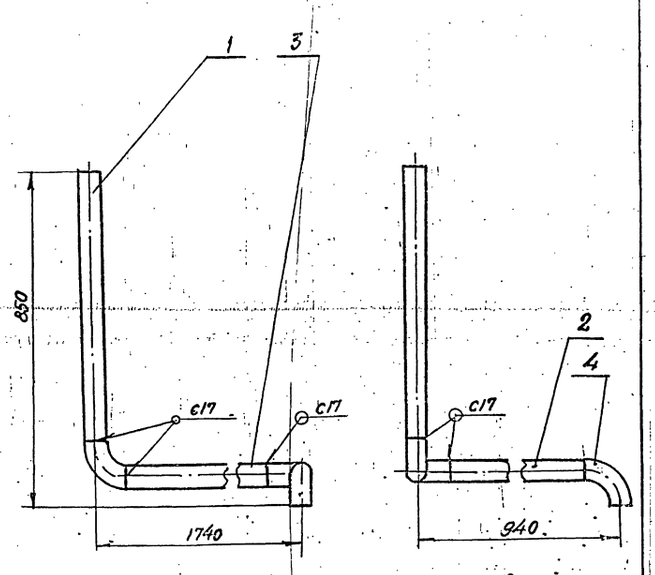

1. Неуказанные предельные отклонения размеров $\pm \frac{t_2}{2}$
2. Шероховатость деталей поз. 1, 2, 3 по торцам $R_z 160$
3. Сварные швы по ГОСТ 16037-80.

Изм.	Лист	№ докум.	Подп.	Дата	Т01Б.006 111.000 СБ			
Разраб.		Комолова			Трубопровод рециркуляционный Сборочный чертеж	Лит.	Масса	Масштаб
Пров.		Трофимов					14,12	1:10
Т.контр.		Сидоров				Лист	Листов 1	
Н.контр.		Молоткова				ГИПРОТЕХМОНТАЖ Москва		
Утв.		Затерманян						

Инв.№ подл. | Подп. и дата | Взам. инв.№ | Инв.№ дубл. | Подпись и дата

Формат	Зона	Поз.	Обозначение	Наименование	Кол.	Примеч.
				Документация		
А3			ТО1Б.006 112.000 СБ	Сборочный чертеж		
				Детали		
Б4		1	ТО1Б.006 112.001	Патрубок		
				Труба 108×3,5 ГОСТ 10704-76 / В-Вст3сп2 ГОСТ 10705-80		
				ℓ=1120 -2,4	1	10,1кг
Б4		2	ТО1Б.006 112.002	Патрубок		
				Труба 108×3,5 ГОСТ 10704-76 / В-Вст3сп2 ГОСТ 10705-80		
				ℓ=550 -1,6	1	4,5 кг
Б4		3	ТО1Б.006 112.003	Патрубок		
				Труба 108×3,5 ГОСТ 10704-76 / В-Вст3сп2 ГОСТ 10705-80		
				ℓ=418 -1,6	2	3,8кг
Б4		4	ТО1Б.006 112.004	Патрубок		
				Труба 108×3,5 ГОСТ 10704-76 / В-Вст3сп2 ГОСТ 10705-80		
				ℓ=198 -1,6	1	1,9кг

Изм.	Лист	№ докум.	Подп.	Дата
Разраб.		Комолова		
Пров.		Трофимов		
Гл.конст.		Сидоров		
Н.контр.		Ястребов		
Утв.		Ушельманцев		

ТО1Б.006 112.000

Узел клапана 6с-9-2

Лит.	Лист	Листов
	1	2

ГИПРОТЕХМОНТАЖ
Москва

Формат А4

Формат	Зона	Поз.	Обозначение	Наименование	Кол.	Примеч.
				Стандартные изделия		
		5		Отвод 90° 108×4		
				ГОСТ 17375-83	3	2,5кг
		6		Тройник 108×4		
				ГОСТ 17376-83	2	3,1кг
		7		Тройник 108×4-89×4		
				ГОСТ 17376-83	1	3,1кг
		8		Фланец 1-100-10		
				ГОСТ 12821-80	6	4,7кг
		9		Болт М16-6g.70.58		
				ГОСТ 7798-70	48	0,13кг
		10		Гайки М16-6.11.5		
				ГОСТ 9515-70	48	0,03кг
		11		Шайба 16.01.08 кп		
				ГОСТ 11371-78	48	0,01кг
		12		Прокладка А-100-10		
				ГОСТ 1518-70	6	0,05кг
		13		Задвинка 30ч6бр		
				Ду 100 Ру 10 ГОСТ 8437-75	3	39,5кг
				Прочие изделия		
		14		Клапан регулирующий		
				Ду 100 Ру100		
				ТУ 4041-728-80	1	90кг

Инв. № подл. | Подпись и дата | Взам. инв. № | Инв. № дубл. | Подпись и дата

Изм.	Лист	№ докум.	Подп.	Дата

ТО1Б.006 112.000

Лист 2

Формат А4

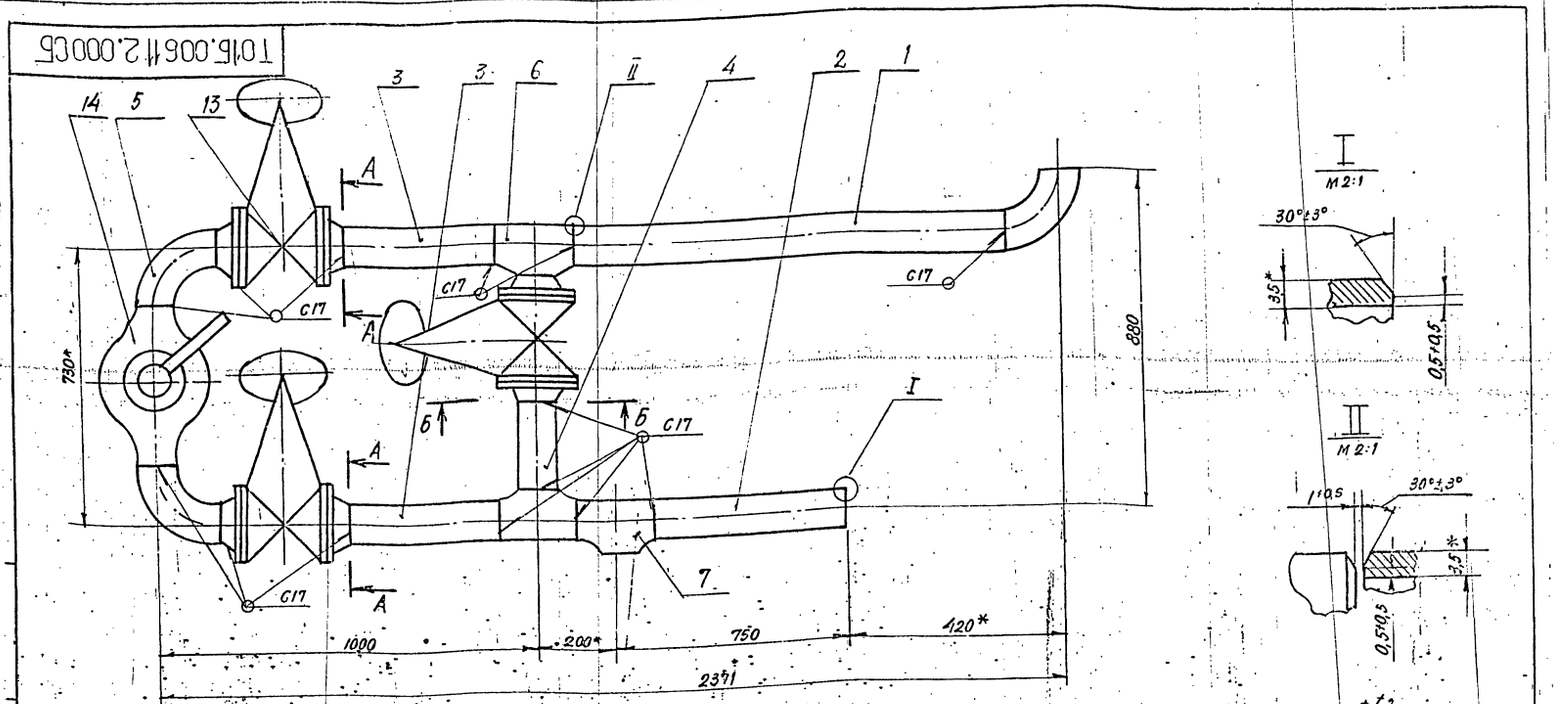

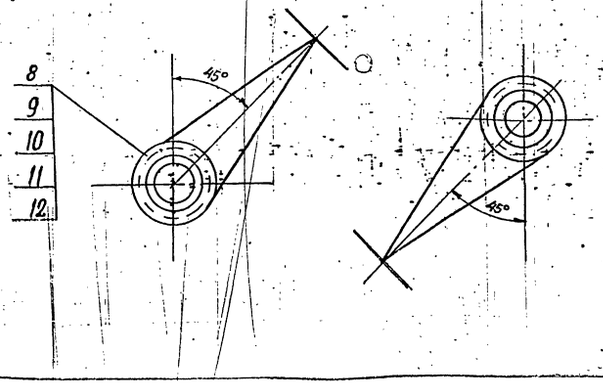

1. Неуказанные предельные отклонения размеров $\pm\frac{t_2}{2}$
2. Шероховатость деталей поз. 1,2,3,4 по торцам — $\sqrt{Rz\,160}$
3. Сварные швы по ГОСТ 16037-80
4. * Размеры для справок

Изм.	Лист	№ докум.	Подп.	Дата
Разраб.		Комолова		
Пров.		Трофимов		
Гл.конст.		Сидоров		
Н.контр.		Ястребов		
Утв.		Ушельманцев		

ТО1Б.006 112.000СБ

Узел клапана 6с-9-2
Сборочный чертеж

Лит.	Масса	Масштаб
	276,1	1:10

Лист	Листов 1

ГИПРОТЕХМОНТАЖ
Москва

Серия 5.903-11. выпуск 1-6

Формат	Зона	Поз.	Обозначение	Наименование	Кол.	Примеч.
				Документация		
А4			Т01Б.006 113.000 СБ	Сборочный чертеж		
				Детали		
Б4		1	Т01Б.006 113.001	Патрубок		
				Труба 89×3 ГОСТ 10704-76 / В-ВСт3сп ГОСТ 10705-80		
				ℓ=1240-2,4	1	9кг
Б4		2	Т01Б.006 113.002	Патрубок		
				Труба 89×3 ГОСТ 10704-76 / В-ВСт3сп ГОСТ 10705-80		
				ℓ=339-1,6	1	1,4кг
				Стандартные изделия		
		3		Отвод 90° 89×3,5		
				ГОСТ 17375-83	1	1,4кг
		4		Фланец 1-80-10 ВСт3сп2		
				ГОСТ 12821-80	1	3,67кг

Инв. № подл. | Подпись и дата | Взам. инв. № | Инв. № дубл. | Подпись и дата

Изм.	Лист	№ докум.	Подп.	Дата
Разраб.	Комолова			
Пров.	Трофимов			
Гл. конст.	Сидоров			
Н. контр.	Молоткова			
Утв.	Кагерманян			

Т01Б.006 113.000

Трубопровод теплообменника (подогревателя)

Лит.	Лист	Листов
		1

ГИПРОТЕХМОНТАЖ Москва

Формат А4

Формат	Зона	Поз.	Обозначение	Наименование	Кол.	Примеч.
				Документация		
А4			Т01Б.006 114.000 СБ	Сборочный чертеж		
				Детали		
Б4		1	Т01Б.006 114.001	Патрубок		
				Труба 89×3 ГОСТ 10704-76 / В-ВСт3сп ГОСТ 10705-80		
				ℓ=1690-2,4	1	11кг
Б4		2	Т01Б.006 114.002	Патрубок		
				Труба 89×3 ГОСТ 10704-76 / В-ВСт3сп ГОСТ 10705-80		
				ℓ=198-1	1	13кг
				Стандартные изделия		
		3		Отвод 90° 89×3,5		
				ГОСТ 17375-83	1	1,4кг
		4		Фланец 1-80-10 ВСт3сп2		
				ГОСТ 12821-80	1	3,67кг

Инв. № подл. | Подпись и дата | Взам. инв. № | Инв. № дубл. | Подпись и дата

Изм.	Лист	№ докум.	Подп.	Дата
Разраб.	Комолова			
Пров.	Трофимов			
Гл. конст.	Сидоров			
Н. контр.	Молоткова			
Утв.	Кагерманян			

Т01Б.006 114.000

Трубопровод теплообменника (подогревателя)

Лит.	Лист	Листов
		1

ГИПРОТЕХМОНТАЖ Москва

Формат А4

Т01Б.006 113.000 СБ

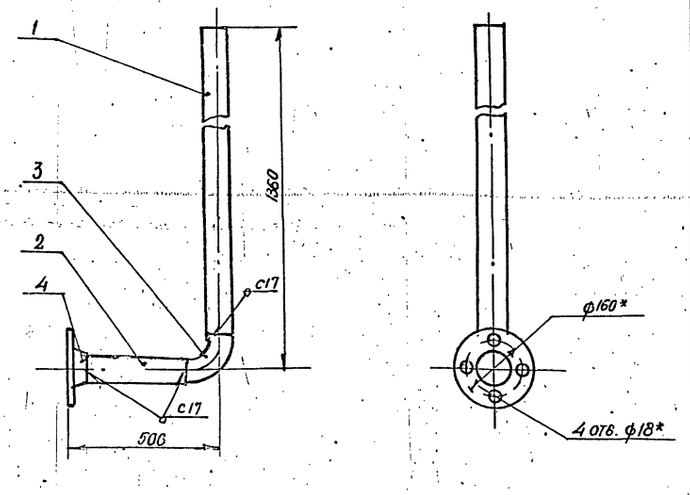

1. Неуказанные предельные отклонения размеров $\pm\frac{t_2}{2}$
2. Шероховатость деталей поз. 1,2 по торцам $R_z 160$
3. Сварные швы по ГОСТ 16037-80.
4.* Размеры для справок.

Инв. № подл. | Подпись и дата | Взам. инв. № | Инв. № дубл. | Подпись и дата

Изм.	Лист	№ докум.	Подп.	Дата
Разраб.	Комолова			
Пров.	Трофимов			
Гл. конст.	Сидоров			
Н. контр.	Молоткова			
Утв.	Кагерманян			

Т01Б.006 113.000 СБ

Трубопровод теплообменника (подогревателя.) Сборочный чертеж

Лит.	Масса	Масштаб
	15,5	1:10

Лист	Листов 1

ГИПРОТЕХМОНТАЖ Москва

Формат А4

Т01Б.006 114.000 СБ

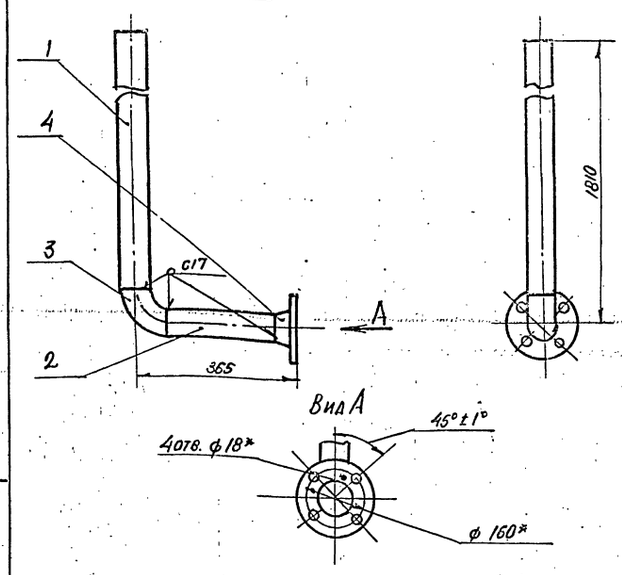

1. Неуказанные предельные отклонения размеров $\pm\frac{t_2}{2}$
2. Шероховатость деталей поз. 1,2 по торцам $R_z 160$
3. Сварные швы по ГОСТ 16037-80.
4.* Размеры для справок.

Инв. № подл. | Подпись и дата | Взам. инв. № | Инв. № дубл. | Подпись и дата

Изм.	Лист	№ докум.	Подп.	Дата
Разраб.	Комолова			
Пров.	Трофимов			
Гл. конст.	Сидоров			
Н. контр.	Молоткова			
Утв.	Кагерманян			

Т01Б.006 114.000 СБ

Трубопровод теплообменника (подогревателя) Сборочный чертеж

Лит.	Масса	Масштаб
	17,4	1:10

Лист	Листов 1

ГИПРОТЕХМОНТАЖ Москва

Формат А4

Формат	Зона	Поз.	Обозначение	Наименование	Кол.	Прим.
				Документация		
А3			ТО16.006 115.000 СБ	Сборочный чертеж		
				Детали		
А4		1	ТО16.006 115.001	Патрубок	1	
А4		2	ТО16.006 115.002	Отвод	1	
Б4		3	ТО16.006 115.003	Патрубок		
				Труба 108×3,5 ГОСТ 10704-76 / В-ВСт3сп ГОСТ 10705-80		
				l = 270 ± 0,5 мм	2	2,43кг
Б4		4	ТО16.006 115.004	Патрубок		
				Труба 108×3,5 ГОСТ 10704-76 / В-ВСт3сп ГОСТ 10705-80		
				l = 275 ± 0,5 мм	1	2,48кг
Б4		5	ТО16.006 115.005	Патрубок		
				Труба 108×3,5 ГОСТ 10704-76 / В-ВСт3сп ГОСТ 10705-80		
				l = 704 ± 0,8 мм	1	6,35кг
				Стандартные изделия		
		6		Отвод 90°. 108×4,0		
				ГОСТ 17375-83	3	
		7		Фланец 1-100-10		
				ГОСТ 12821-80	2	

Изм.	Лист	№ докум.	Подп.	Дата	ТО16.006 115.000		
Разраб.		Сташкова			Трубопровод химочищенной воды	Лит.	Лист 1	Листов 2
Пров.		Трофимов				ГИПРОТЕХМОНТАЖ Москва	
Н.контр.		Сидоров					
Н.контр.		Ястребов					
Утв.		Затерманец					

Формат А4

Формат	Зона	Поз.	Обозначение	Наименование	Кол.	Прим.
		6		Фланец 1-100-16		
				ГОСТ 12821-80	4	
		9		Болт М16-6g×60.58		
				ГОСТ 7798-70	48	
		10		Гайка М16-6Н.4		
				ГОСТ 5915-70	48	
		11		Шайба 16.01.08 кп		
				ГОСТ 11371-78	48	
		12		Прокладка А-100-10		
				ГОСТ 15180-70	4	
		13		Прокладка А-100-16		
				ГОСТ 15180-70	2	
		14		Вентиль 15кч18п1		
				D_y15 P_y16 ГОСТ 18161-72	1	
		15		Задвижка 30ч6бр		
				D_y100 P_y10 ГОСТ 8437-75	1	
		16		Задвижка 30с41нж1		
				D_y100 P_y16 ГОСТ 10194-78	1	
		17		Клапан обратный		
				фланцевый 19ч6бр		
				D_y100 P_y16 ГОСТ 19827-74	1	

Инв.№ подл. | Подпись и дата | Взам. инв.№ | Инв.№ дубл. | Подпись и дата

Изм.	Лист	№ докум.	Подп.	Дата	ТО16.006 115.000	Лист 2

Формат А4

Формат	Зона	Поз.	Обозначение	Наименование	Кол.	Примеч.
				Документация		
А4			ТО16 006 116.000	Сборочный чертеж		
				Детали		
Б4		1	ТО16 006 116.001	Патрубок		
				Труба 89×3,5 ГОСТ 10704-76 / В-ВСт3сп ГОСТ 10705-80		
				l = 915 ± 0,8	1	5,56
Б4		2	ТО16 006 116.002	Патрубок		
				Труба 89×3,5 ГОСТ 10704-76 / В-ВСт3сп ГОСТ 10705-80		
				l = 800 ± 0,8	1	5,08
Б4		3	ТО16 006 116.003	Патрубок		
				Труба 89×3,5 ГОСТ 10704-76 / В-ВСт3сп ГОСТ 10705-80		
				l = 520 ± 0,8	1	3,3кг
				Стандартные изделия		
		4		Отвод 90° 89×3,5		
				ГОСТ 17375-83	2	
		5		Отвод 45° 89×3,5		
				ГОСТ 17375-83	1	

Изм.	Лист	№ докум.	Подпись	Дата	ТО16.006 116.000		
Разраб.		Комолова			Трубопровод химочищенной воды	Лит.	Лист 1	Листов 1
Пров.		Трофимов				ГИПРОТЕХМОНТАЖ Москва	
Н.контр.		Сидоров					
Н.контр.		Ястребов					
Утв.		Затерманец					

Формат А4

Инв.№ подл. | Подпись и дата | Взам. инв.№ | Инв.№ дубл. | Подпись и дата

ТО16 006117 002

Ra 12,5 (√)

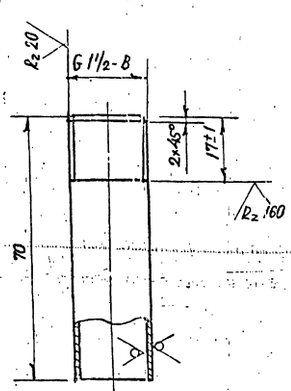

Неуказанные предельные отклонения размеров $\pm \frac{t_2}{2}$

Изм.	Лист	№ докум.	Подп.	Дата	ТО16.006 117.002			
Разраб.		Сташкова			Патрубок	Лит.	Масса 0,09	Масштаб 1:1
Пров.		Трофимов					Лист	Листов 1
Н.контр.		Сидоров				ГИПРОТЕХМОНТАЖ Москва		
Н.контр.		Ястребов			Труба 15×2,8 ГОСТ 3262-75			
Утв.		Затерманец						

Инв.№ подл. | Подпись и дата | Взам. инв.№ | Инв.№ дубл. | Подпись и дата

Серия 4.903-11 выпуск 1-6

Т01Б.006 115 000СБ

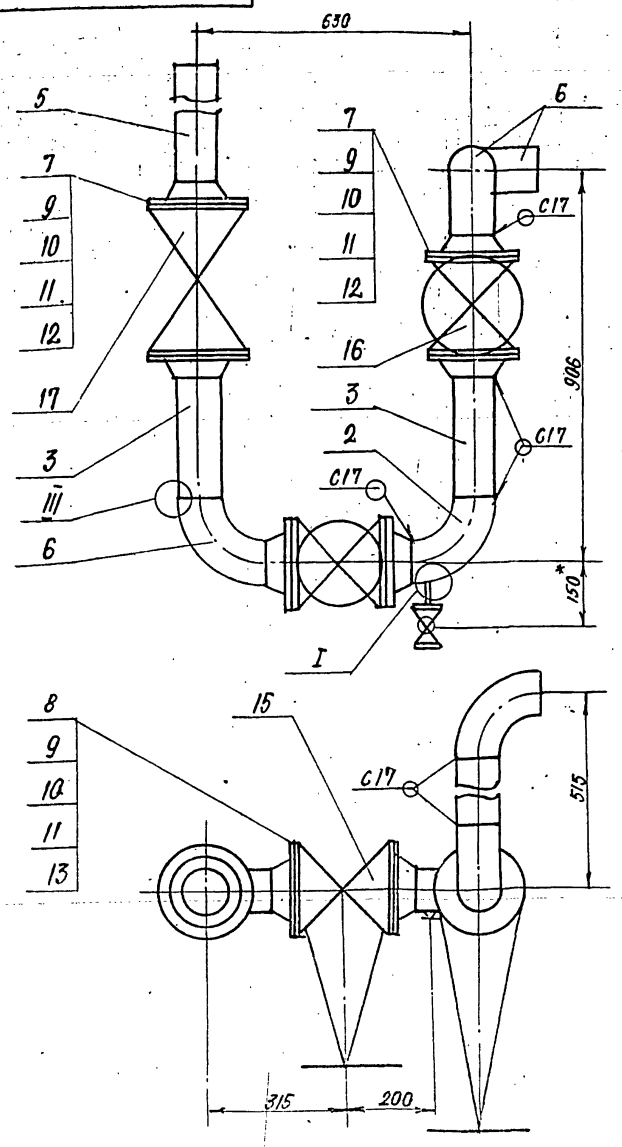

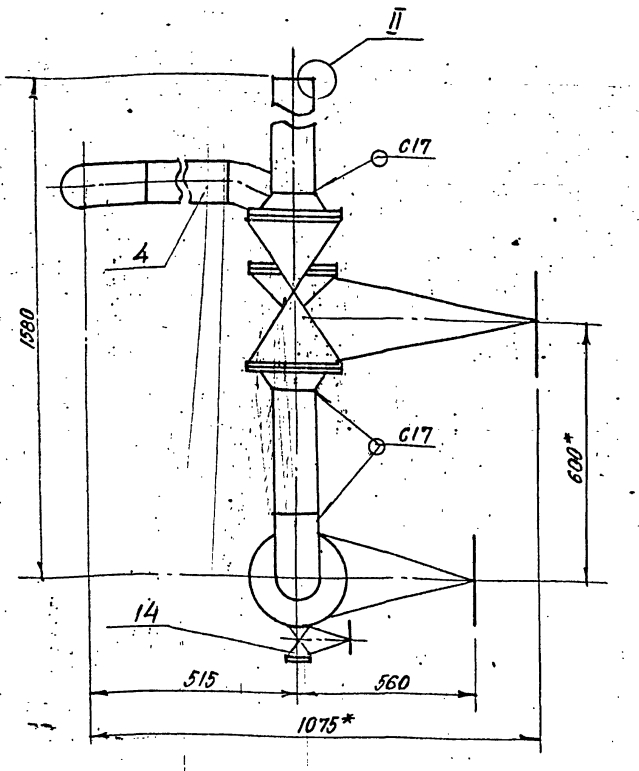

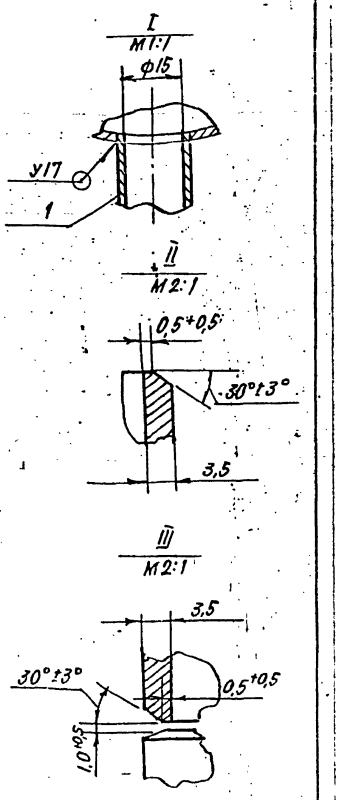

1. Неуказанные предельные отклонения размеров $\pm \frac{t_2}{2}$
2. Шероховатость деталей поз.3,4,5 по торцам — Rz 160
3. Сварные швы по ГОСТ 16037-80.
4.* Размеры для справок.

Изм.	Лист	№ докум.	Подп.	Дата	Т01Б.006115 000 СБ			
Разраб.		Сташкова			Трубопровод химочищенной воды. Сборочный чертеж	Лит.	Масса 197,26	Масштаб 1:10
Пров.		Трофимов				Лист	Листов 1	
Гл.конст.		Сидоров				ГИПРОТЕХМОНТАЖ Москва		
Н.контр.		Ястребов						
Утв.		Кагерманянц						

Формат А3

Инв.№ подл. | Подпись и дата | Взам. инв.№ | Инв.№ дубл. | Подпись и дата

Т01Б 006 115 001

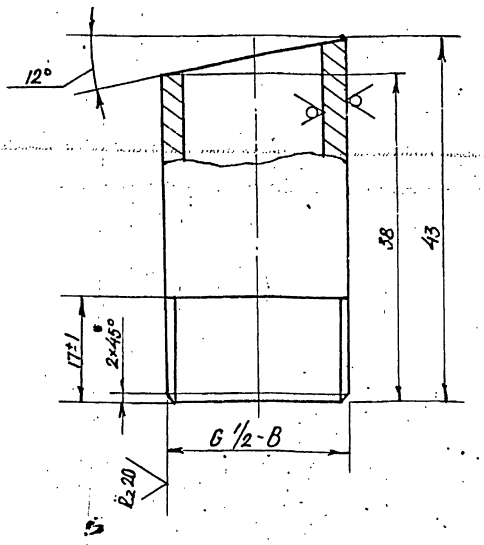

Неуказанные предельные отклонения размеров $\pm \frac{t_2}{2}$

Изм.	Лист	№ докум.	Подп.	Дата	Т01Б.006115.001			
Разраб.		Сташкова			Патрубок	Лит.	Масса 0,51	Масштаб 2:1
Пров.		Трофимов				Лист	Листов 1	
Гл.констр.		Сидоров				ГИПРОТЕХМОНТАЖ Москва		
Н.контр.		Ястребов			Труба 15 ×2,8 ГОСТ 3262-75			
Утв.		Кагерманянц						

Формат А4

Инв.№ подл. | Подпись и дата | Взам. инв.№ | Инв.№ дубл. | Подпись и дата

Т01Б006115 002

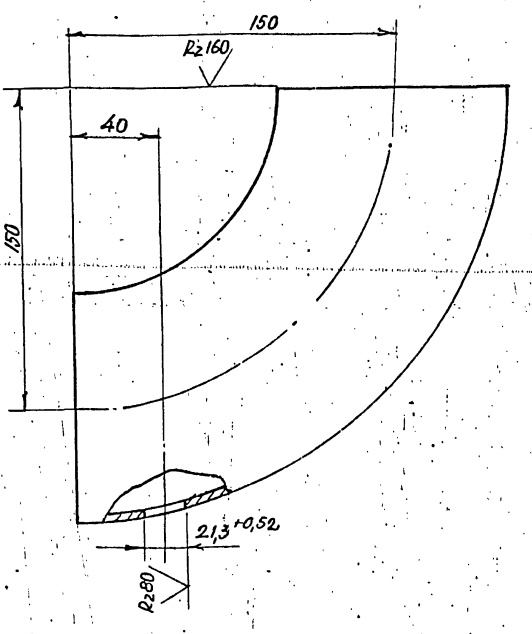

Предельные отклонения размеров $\pm \frac{t_2}{2}$

Изм.	Лист	№ докум.	Подп.	Дата	Т01Б.006115.002			
Разраб.		Сташкова			Отвод	Лит.	Масса 2,5	Масштаб 1:2
Пров.		Трофимов				Лист	Листов 1	
Гл.констр.		Сидоров				ГИПРОТЕХМОНТАЖ Москва		
Н.контр.		Ястребов			90° 108×4,0 ГОСТ 17375-83			
Утв.		Кагерманянц						

Формат А4

Серия 4.903-11 выпуск 1-6

ТО1Б.006 115 000СБ

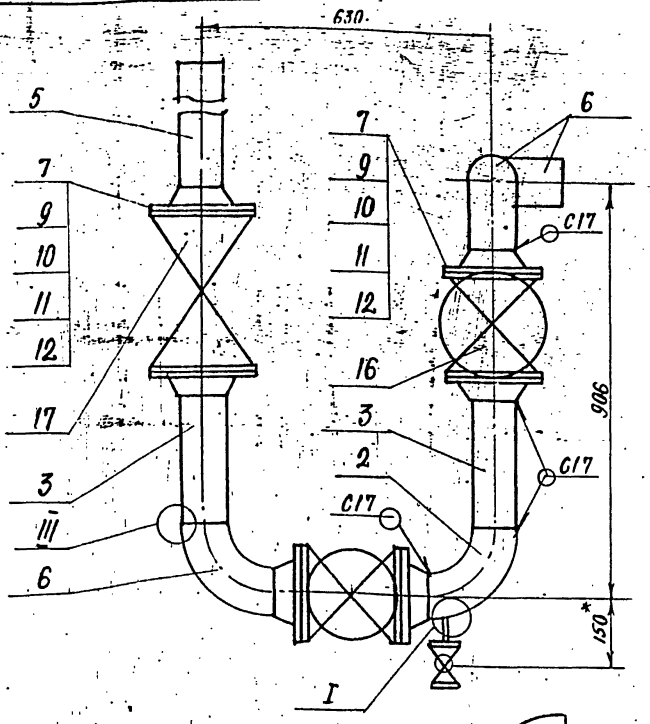

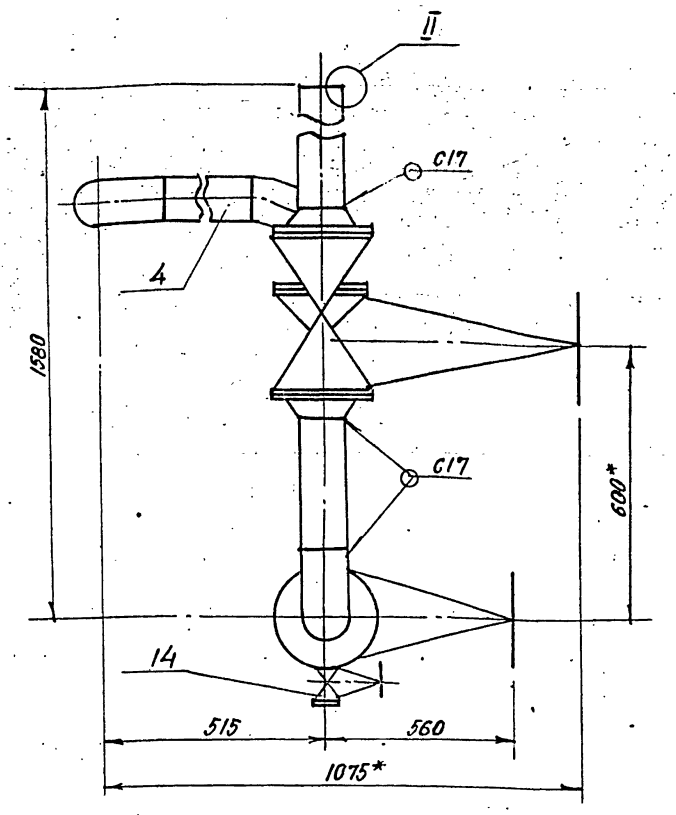

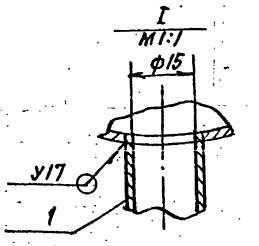

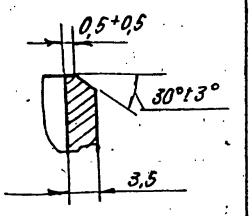

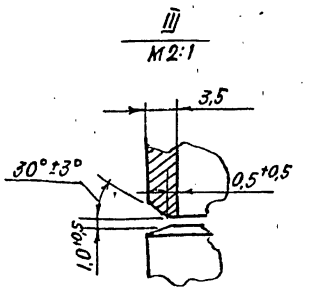

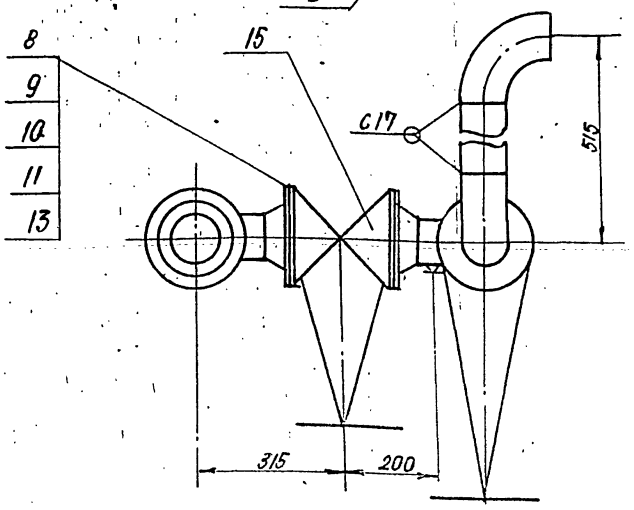

1. Неуказанные предельные отклонения размеров $\pm \frac{t_2}{2}$
2. Шероховатость деталей поз. 3,4,5 по торцам — $R_z 160$
3. Сварные швы по ГОСТ 16037-80.
4. * Размеры для справок.

Изм.	Лист	№ докум.	Подп.	Дата	ТО1Б.006115 000 СБ		
Разраб.		Сташкова			Трубопровод химочищенной воды. Сборочный чертеж	Лит.	Масса 197,26	Масштаб 1:10
Пров.		Трофимов				Лист	Листов 1	
Н.контр.		Сидоров				ГИПРОТЕХМОНТАЖ Москва		
Утв.		Кагерманян						

Формат А3

ТО1Б 006 115 001

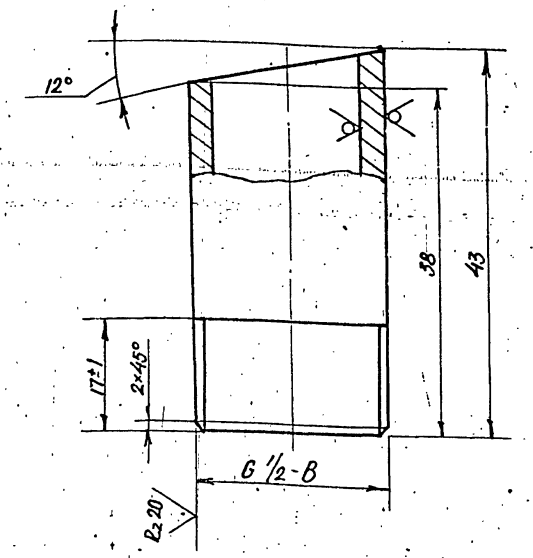

Неуказанные предельные отклонения размеров $\pm \frac{t_2}{2}$

Изм.	Лист	№ докум.	Подп.	Дата	ТО1Б.006115.001		
Разраб.		Сташкова			Патрубок	Лит.	Масса 0,51	Масштаб 2:1
Пров.		Трофимов				Лист	Листов 1	
Н.конст.		Сидоров				ГИПРОТЕХМОНТАЖ Москва		
Н.контр.		Устребов			Труба 15 ×2,8 ГОСТ 3262-75			
Утв.		Кагерманян						

Формат А4

ТО1Б 006115 002

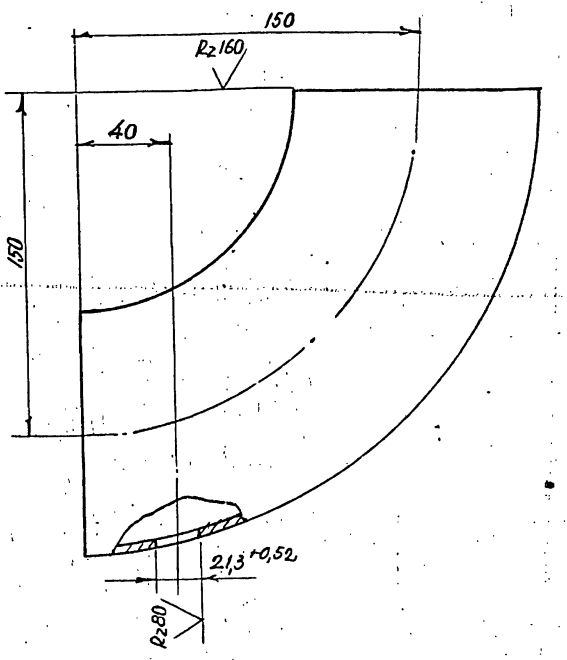

Предельные отклонения размеров $\pm \frac{t_2}{2}$

Изм.	Лист	№ докум.	Подп.	Дата	ТО1Б.006115.002		
Разраб.		Сташкова			Отвод	Лит.	Масса 2,5	Масштаб 1:2
Пров.		Трофимов				Лист	Листов 1	
Н.конст.		Сидоров				ГИПРОТЕХМОНТАЖ Москва		
Н.контр.		Устребов			90° 108×4,0 ГОСТ 17375-83.			
Утв.		Кагерманян						

Формат А4

Т01Б006117000СБ

СЕРИЯ 5.903-11 ВЫПУСК 1-6

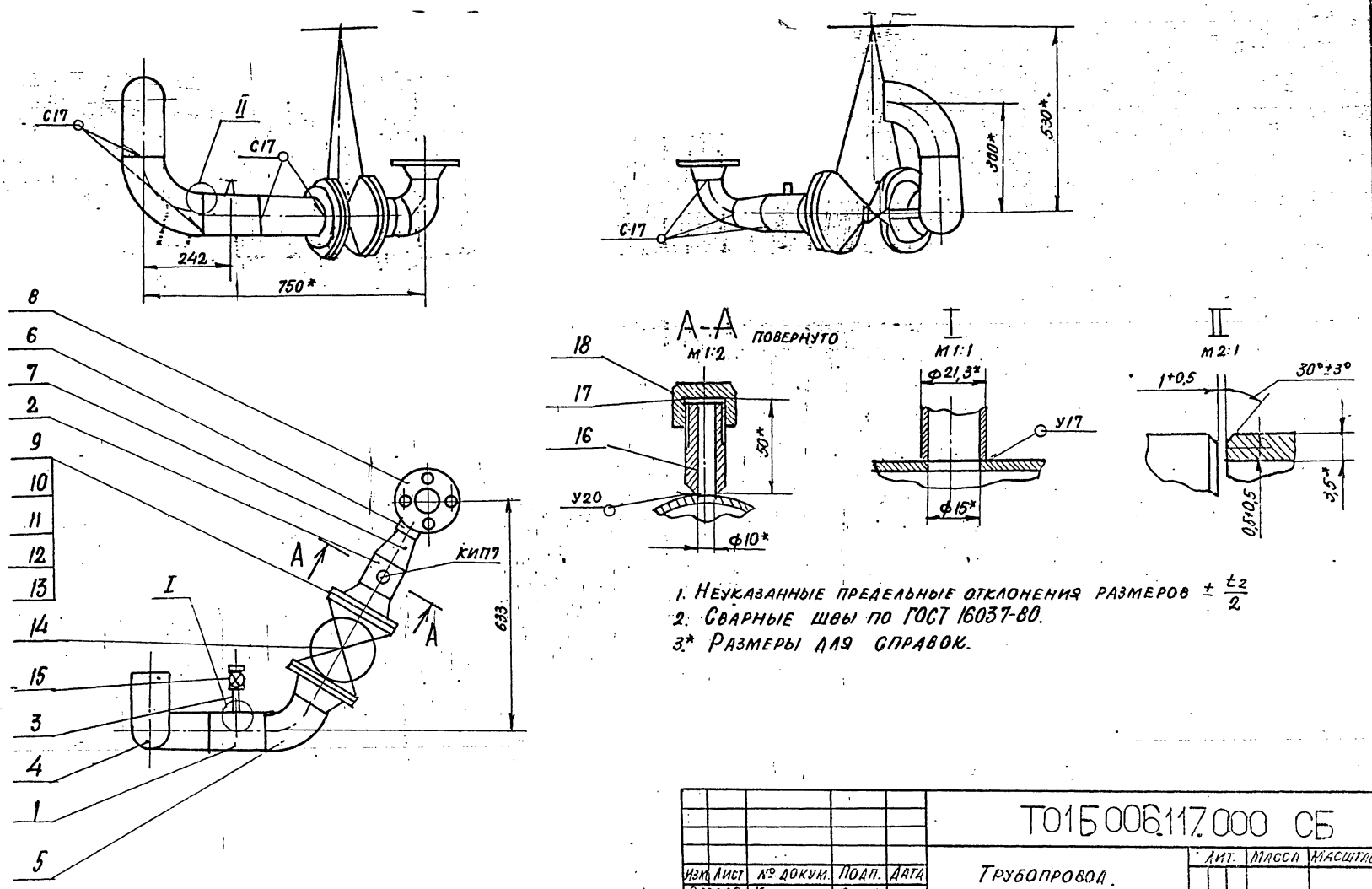

1. Неуказанные предельные отклонения размеров $\pm \frac{t_2}{2}$
2. Сварные швы по ГОСТ 16037-80.
3.* Размеры для справок.

					Т01Б006117.000 СБ			
Изм.	Лист	№ докум.	Подп.	Дата	Трубопровод всасывающий сборочный чертеж	Лит.	Масса	Масштаб
Разраб.		Комолова					65,56	1:10
Пров.		Трофимов				Лист	Листов 1	
Гл. конст.		Сидоров				ГИПРОТЕХМОНТАЖ Москва		
Н. контр.		Ястребов						
Утв.		Кагерманян						

Формат А3

Инв. № подл. | Подпись и дата | Взам. инв. № | Инв. № дубл. | Подпись и дата

Т01Б006118000СБ

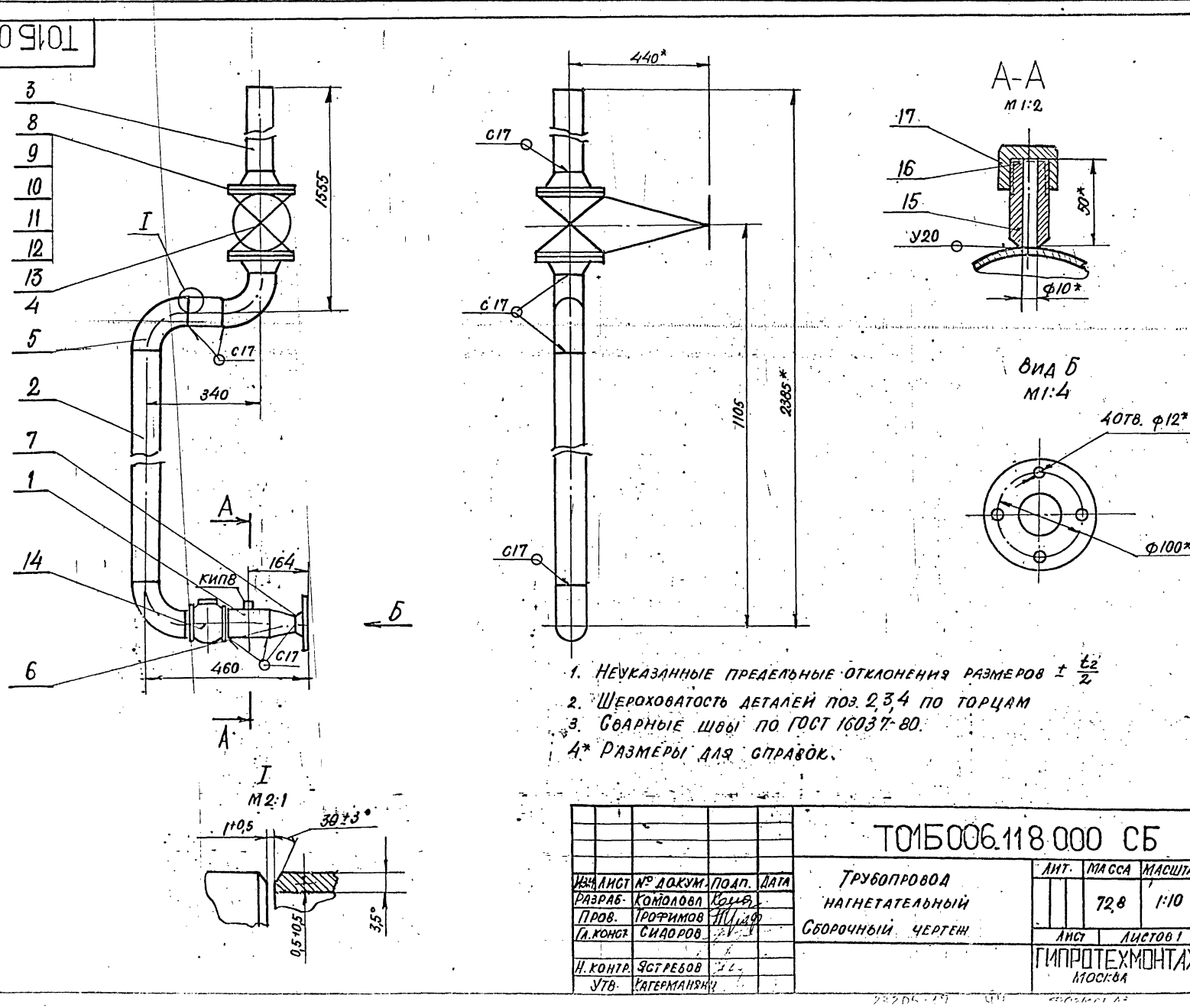

1. Неуказанные предельные отклонения размеров $\pm \frac{t_2}{2}$
2. Шероховатость деталей поз. 2,3,4 по торцам
3. Сварные швы по ГОСТ 16037-80.
4.* Размеры для справок.

					Т01Б006.118.000 СБ			
Изм.	Лист	№ докум.	Подп.	Дата	Трубопровод нагнетательный сборочный чертеж	Лит.	Масса	Масштаб
Разраб.		Комолова					72,8	1:10
Пров.		Трофимов				Лист	Листов 1	
Гл. конст.		Сидоров				ГИПРОТЕХМОНТАЖ Москва		
Н. контр.		Ястребов						
Утв.		Кагерманян						

Инв. № подл. | Подпись и дата | Взам. инв. № | Инв. № дубл. | Подпись и дата

Формат	Зона	Поз.	Обозначение	Наименование	Кол.	Примеч.
				Документация		
А4			Т01Б.006.119.000 СБ	Сборочный чертеж		
				Детали		
Б4		1	Т01Б.006.119.001	Патрубок		
				Труба 89×3,5 ГОСТ 8732-76 / ВСт3сп ГОСТ 8731-74		
				ℓ=089-2,4	1	6,56
Б4		2	Т01Б.006.119.002	Патрубок		
				Труба 89×3,5 ГОСТ 8732-76 / ВСт3сп ГОСТ 8731-74		
				ℓ=398-1,6	1	2,9кг
				Стандартные изделия		
		3		Отвод 90° 89×3,5		
				ГОСТ 17375-83	2	1,4кг

Т01Б.006.119.000

Трубопровод нагнетательный

Лит.	Лист	Листов
		1

ГИПРОТЕХМОНТАЖ Москва

Формат А4

Формат	Зона	Поз.	Обозначение	Наименование	Кол.	Примеч.
				Документация		
А4			Т01Б.006.120.000 СБ	Сборочный чертеж		
				Детали		
Б4		1	Т01Б.006.120.001	Патрубок		
				Труба 159×4 ГОСТ 10704-76 / В-ВСт3сп ГОСТ 10705-80		
				ℓ=160-0,6	1	2,4кг
				Стандартные изделия		
		2		Отвод 90° 159×4,5		
				ГОСТ 17375-83	1	6,1кг
		3		Переход К 219×6-159×4,5		
				ГОСТ 11378-83	1	5,3кг

Т01Б.006.120.000

Трубопровод перелива

Лит.	Лист	Листов
		1

ГИПРОТЕХМОНТАЖ Москва

Формат А4

Изм.	Лист	№ докум.	Подп.	Дата
Разраб.		Комолова	Комол	
Пров.		Трофимов		
Н.контр.		Молотковск		
Утв.		Катерманян		

Инв. № подл. | Подпись и дата | Взам. инв. № | Инв. № дубл. | Подпись и дата

Формат	Зона	Поз.	Обозначение	Наименование	Кол.	Примеч.
				Документация		
А3			Т01Б.006.121.000 СБ	Сборочный чертеж		
				Детали		
А4		1	Т01Б.006.121.001	Патрубок	1	
А4		2	-01	Патрубок	1	
А4		3	Т01Б.006.121.002	Патрубок	1	
А4		4	Т01Б.006.121.003	Патрубок	1	
Б4		5	Т01Б.006.121.004	Патрубок		
				Труба 57×3 ГОСТ 10704-76 / В-ВСт3сп ГОСТ 10705-80		
				ℓ=216±0,5 мм	1	0,864
Б4		6	Т01Б.006.121.005	Патрубок		
				Труба 159×4,5 ГОСТ 10704-76 / В-ВСт3сп ГОСТ 10705-80		
				ℓ=548±0,8 мм	1	9,4
				Стандартные изделия		
				Отводы ГОСТ 17375-83		
		9		90° 57×3	2	

Т01Б.006121.000

Узел дренажный

Лит.	Лист	Листов
	1	2

ГИПРОТЕХМОНТАЖ Москва

Формат А4

Изм.	Лист	№ докум.	Подп.	Дата
Разраб.		Сташкова	Сташ	
Пров.		Трофимов		
Гл.конст.		Сидоров		
Н.контр.		Ястребов		
Утв.		Катерманян		

Формат	Зона	Поз.	Обозначение	Наименование	Кол.	Примеч.
		10		90° 159×4,5	3	
		11		Фланец 1-50-10		
				ГОСТ 12821-80	2	
		12		Болт М16-6д×50.58		
				ГОСТ 7798-70	8	
		13		Гайка М16-6Н5		
				ГОСТ 5915-70	8	
		14		Шайба 16.01.08 кп		
				ГОСТ 11371-78	8	
		15		Прокладка А-50-10		
				ГОСТ 15180-70	2	
		16		Муфта 15 ГОСТ 8966-75	1	
		17		Контргайка 15		
				ГОСТ 6968-75	1	
		18		Сгон 15 ГОСТ 8969-75	1	
		19		Задвижка 30ч6бр		
				Ду50 Ру10 ГОСТ 8437-75	1	

Т01Б.006121.000

Лист 2

23205-17 45 Формат А4

Серия 5.903-11 выпуск 1-6

Т01Б.006119.000 СБ

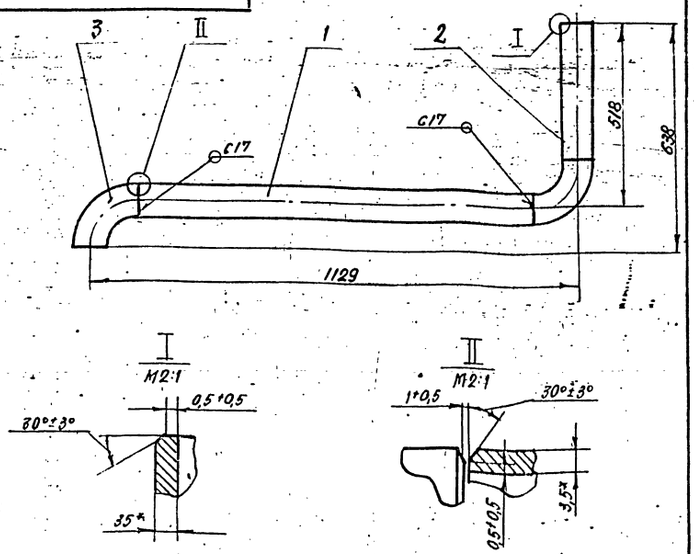

1. Неуказанные предельные отклонения размеров $\pm \frac{t_2}{2}$
2. Шероховатость деталей поз. 1,2 по торцам $R_z 160$
3. Сварные швы по ГОСТ 16037-80.
4.* Размеры для справок.

Изм.	Лист	№ докум.	Подп.	Дата
Разраб.		Комолова		
Пров.		Трофимов		
Гл.констр.		Сидоров		
Н.контр.		Молоткова		
Утв.		Клегерлянц		

Трубопровод нагнетательный
Сборочный чертеж

Лит.	Масса	Масштаб
	13,4	1:10
Лист	Листов 1	

ГИПРОТЕХМОНТАЖ
Москва

Формат А4

Т01Б.006120.000 СБ

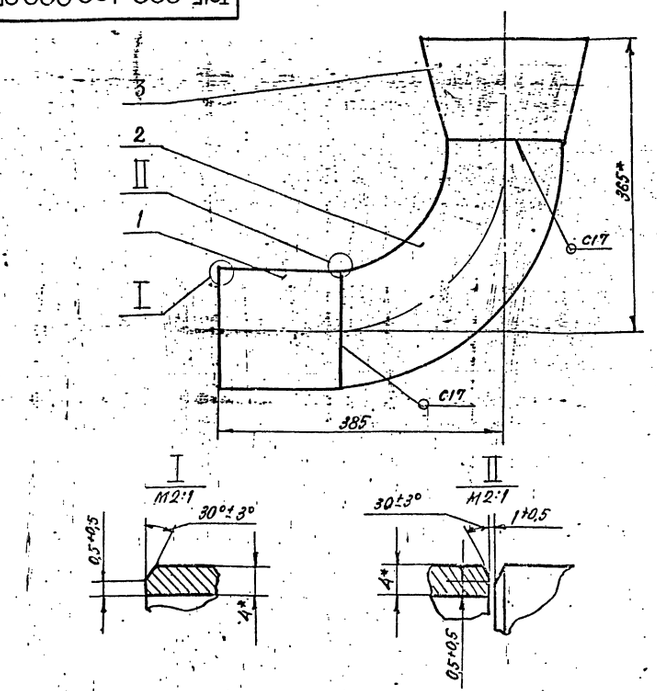

1. Неуказанные предельные отклонения размеров $\pm \frac{t_2}{2}$
2. Шероховатость детали поз. 1 по торцам $R_z 160$
3. Сварные швы по ГОСТ 16037-80.
4.* Размеры для справок.

Изм.	Лист	№ докум.	Подп.	Дата
Разраб.		Комолова		
Пров.		Трофимов		
Гл.конст.		Сидоров		
Н.контр.		Молоткова		
Утв.		Клегерлянц		

Трубопровод перелива
Сборочный чертеж

Лит.	Масса	Масштаб
	13,8	1:5
Лист	Листов 1	

ГИПРОТЕХМОНТАЖ
Москва

Формат А4

Т01Б.006116.000 СБ

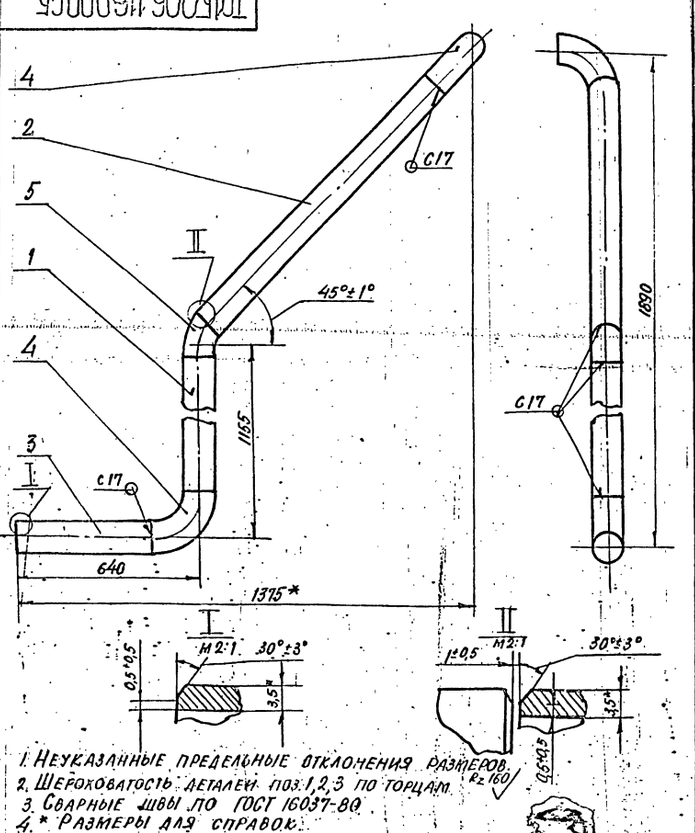

1. Неуказанные предельные отклонения размеров.
2. Шероховатость деталей поз. 1,2,3 по торцам $R_z 160$
3. Сварные швы по ГОСТ 16037-80.
4.* Размеры для справок.

Изм.	Лист	№ докум.	Подп.	Дата
Разраб.		Комолова		
Пров.		Трофимов		
Гл.конст.		Сидоров		
Н.контр.		Молоткова		
Утв.		Клегерлянц		

Трубопровод химочищенной воды
Сборочный чертеж

Лит.	Масса	Масштаб
	21,5	1:10
Лист	Листов 1	

ГИПРОТЕХМОНТАЖ
Москва

Т01Б.008.117.001

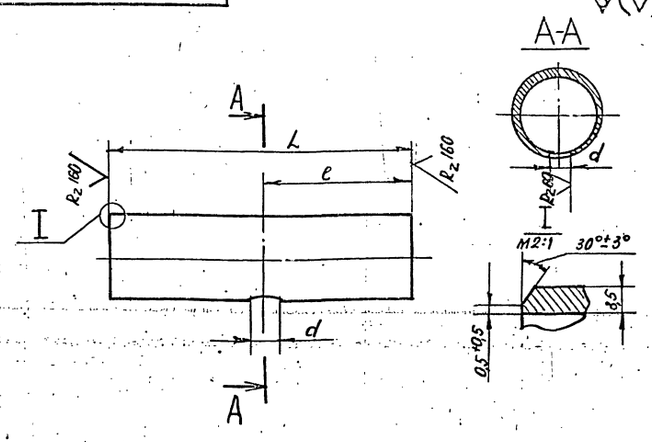

Обозначение	Размеры, мм L	e	d	Материал	Масса кг
Т01Б.008.117.001	150	75	21,3 +0,52	Труба 108×3,5 ГОСТ 10704-76 / В-ВСт3сп ГОСТ 10705-80	1,35
-01	100	50	12 +0,43	Труба 102×3,5 ГОСТ 10704-76 / В-ВСт3сп ГОСТ 10705-80	0,9

Изм.	Лист	№ докум.	Подп.	Дата
Разраб.		Комолова		
Пров.		Трофимов		
Гл.конст.		Сидоров		
Н.контр.		Молоткова		
Утв.		Клегерлянц		

Патрубок ...

см. таблицу

Лит.	Масса	Масштаб
	см. табл.	—
Лист	Листов 1	

ГИПРОТЕХМОНТАЖ
Москва

Инв.№ подл. | Подпись и дата | Взам.инв.№ | Инв.№ дубл. | Подпись и дата

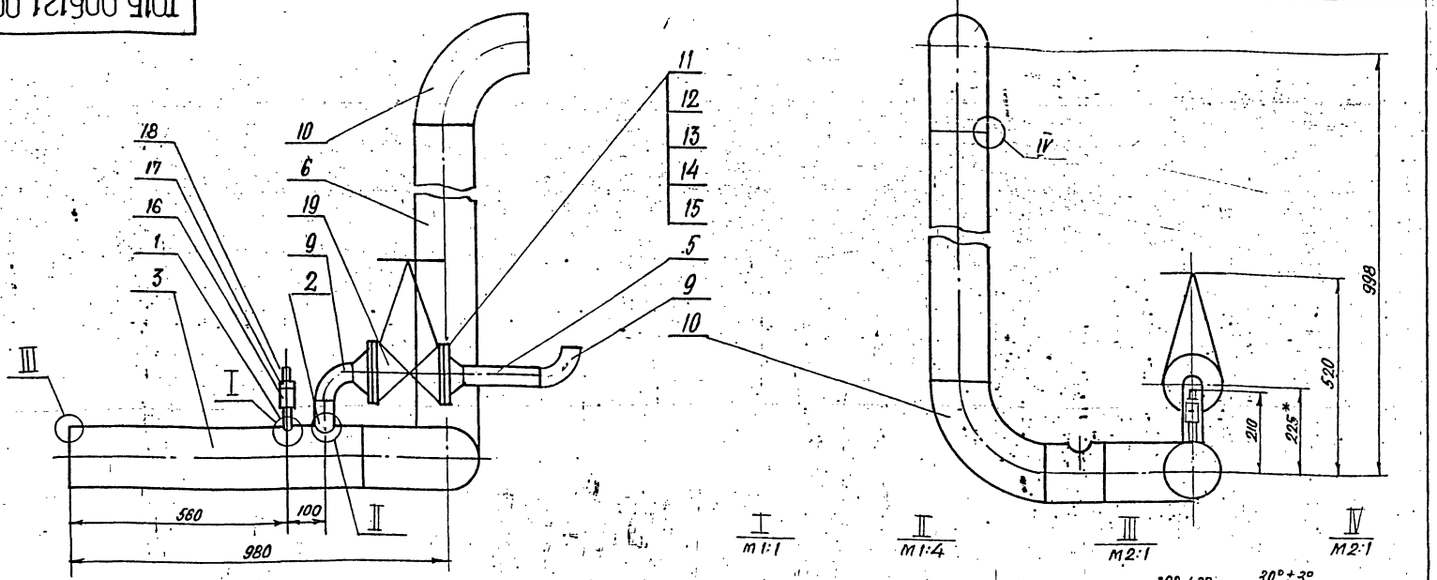

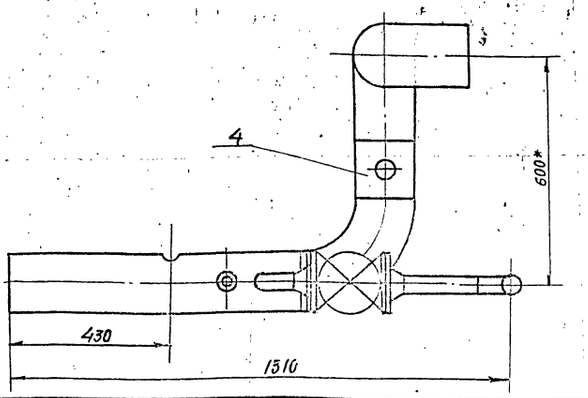

1. Предельные отклонения размеров $\pm \frac{t_2}{2}$
2. Шероховатость деталей поз. 5, 6, 7 по торцам – $R_z 160$
3. Неуказанные сварные швы с17 по ГОСТ 16037-80.
4. * Размеры для справок.

					Т01Б.006121.000 СБ		
Изм.	Лист	№ докум.	Подп.	Дата			
Разраб.		Сташкова			Узел дренажный сборочный чертеж	Лит.	Масса: 76,112 / Масштаб: 1:10
Пров.		Трофимов				Лист	Листов 1
Гл. конст.		Сидоров				ГИПРОТЕХМОНТАЖ Москва	
Н. контр.		Устребов					
Утв.		Катерманюк					

Формат А3

Т01Б.006121.001

$R_z 160$ (V)

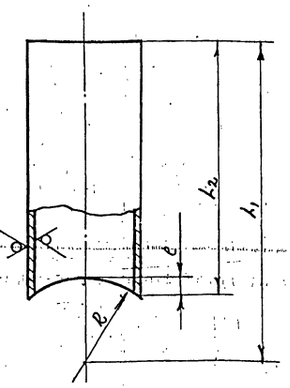

Обозначение	Размеры, мм L_1	L_2	e	R	Материал	Масса, кг
Т01Б.006121.001	130	50	2,5	80	Труба 15×2,8 ГОСТ 3262-75	0,08
-01	150	70	7,5	80	Труба 57×3 ГОСТ 10704-76 / В-ВСт3сп ГОСТ 10705-80	2,6

Предельные отклонения размеров $\pm \frac{t_2}{2}$

					Т01Б.006121.001		
Изм.	Лист	№ докум.	Подп.	Дата			
Разраб.		Сташкова			Патрубок	Лит.	Масса: см. таблицу / Масштаб: —
Пров.		Трофимов				Лист	Листов 1
Гл. конст.		Сидоров				ГИПРОТЕХМОНТАЖ Москва	
Н. контр.		Устребов					
Утв.		Катерманюк					

Формат А4

Т01Б.006121.002

$R_z 160$ (V)

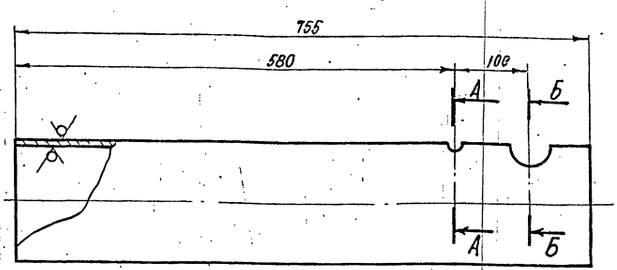

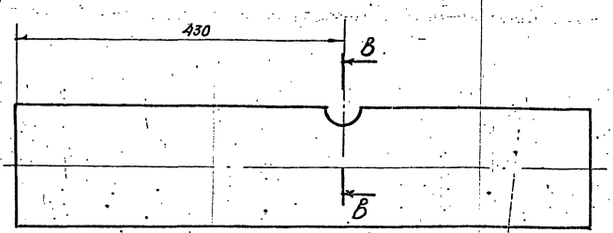

А-А

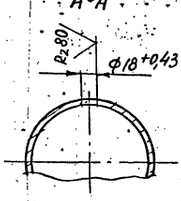

Б-Б

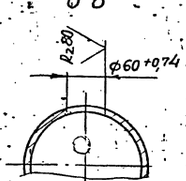

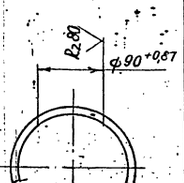

Неуказанные предельные отклонения размеров $\pm \frac{t_2}{2}$

Инв. № подл. | Подпись и дата | Взам. инв. № | Инв. № дубл. | Подпись и дата

					Т01Б.006121.002		
Изм.	Лист	№ докум.	Подп.	Дата			
Разраб.		Сташкова			Патрубок	Лит.	Масса: 12,95 / Масштаб: 1:5
Пров.		Трофимов				Лист	Листов 1
Гл. конст.		Сидоров				ГИПРОТЕХМОНТАЖ Москва	
Н. конт.		Устребов			Труба 159×4,5 ГОСТ 10704-76 / В-ВСт3сп ГОСТ 10705-80		
Утв.		Катерманюк					

Серия 4.903-11 выпуск 1-6

Формат	Зона	Поз.	Обозначение	Наименование	Кол.	Примеч.
				Документация		
А3			Т01Б.006 122.000 СБ	Сборочный чертеж		
				Детали		
А4		1	Т01Б.006 122.001	Патрубок	1	
А4		2	Т01Б.006 122.002	Патрубок	1	
А4		3	Т01Б.006 122.003	Воронка	1	
А4		4	Т01Б.006 122.004	Патрубок		
				Труба 57×3 ГОСТ 10704-76 / В-ВСт3сп ГОСТ 10705-80		
				L= 784±784±0,8мм	1	3,14кг
				Стандартные изделия		
		5		Отвод 90° 57×3		
				ГОСТ 17375-83	2	
				Фланцы ГОСТ 12821-80		
				ВСт3сп2		
		6		1-50-2,5	1	
		7		1-50-10	2	
		8		Болт М16-6g×50.58		
				ГОСТ 7796-70	8	
		9		Гайка М16-6Н.5 ГОСТ 5915-70	8	
		10		Прокладка А-50-10		
				ГОСТ 15180-70	2	

Изм.	Лист	№ докум.	Подп.	Дата
Разраб.		Жерздева		
Пров.		Трофимов		
Н.контр.		Ястребов		
Утв.		Кагерманьян		

Т01Б.006122.000

Трубопровод дренажный

Лит.	Лист	Листов
	1	2

ГИПРОТЕХМОНТАЖ Москва

Формат А4

Формат	Зона	Поз.	Обозначение	Наименование	Кол.	Примеч.
		11		Шайба 16.01.08 кп		
				ГОСТ 11371-78	2	
		12		Заглушка Ду 50 Ру 10		
				30ч6бр ГОСТ 8437-75	1	18,4

Т01Б.006122.000

Лист 2

Формат А4

Т01Б 006122 000СБ

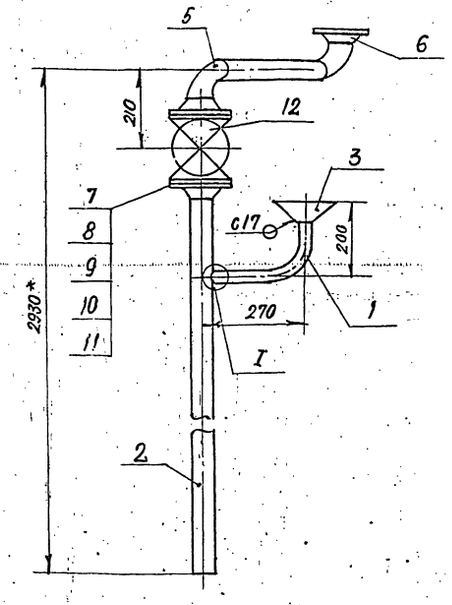

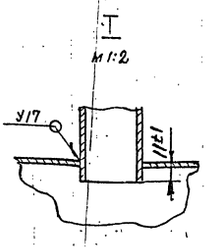

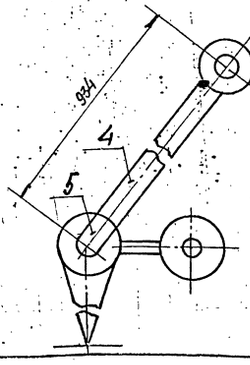

1. Предельные отклонения размеров $\pm \frac{t_2}{2}$.
2. Сварные швы по ГОСТ 16037-80.
3. Шероховатость детали поз.4 по торцам $R_z 160$.
4. * Размеры для справок.

Изм.	Лист	№ докум.	Подп.	Дата
Разраб.		Жерздева		
Пров.		Трофимов		
Н.конст.		Сидоров		
Н.контр.		Ястребов		
Утв.		Кагерманьян		

Т01Б.006122.000СБ

Трубопровод дренажный

Сборочный чертеж

Лит.	Масса	Масштаб
	40,64	1:10

Лист	Листов 1

ГИПРОТЕХМОНТАЖ Москва

Инв.№ подл. | Подпись и дата | Взам. инв.№ | Инв.№ дубл. | Подпись и дата

Т01Б.006122.001

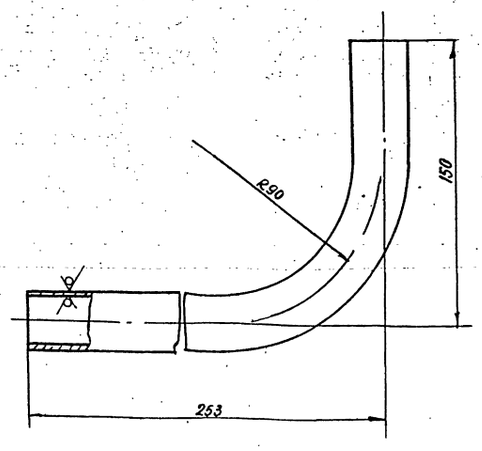

1. Предельные отклонения размеров $\pm \frac{t_2}{2}$
2. Длина трубной заготовки $L = 364 \pm 0{,}8$ мм

Изм.	Лист	№ докум.	Подп.	Дата	Т01Б.006122.001	Лит.	Масса	Масштаб
Разраб.		Жерздева			Патрубок		0,54	1:2
Пров.		Трофимов				Лист	Листов 1	
Гл.конст.		Сидоров						
Н.контр.		Ястребов			Труба 32×2 ГОСТ 10704-76 / В-ВСт3сп ГОСТ 10705-80	ГИПРОТЕХМОНТАЖ Москва		
Утв.		Кагерманян						

Формат А4

Т01Б.006122.002

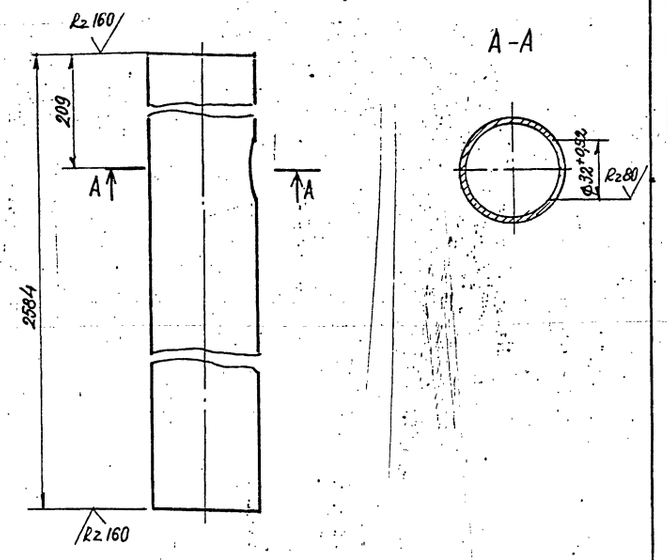

Неуказанные предельные отклонения размеров $\pm \frac{t_2}{2}$

Изм.	Лист	№ докум.	Подп.	Дата	Т01Б.006122.002	Лит.	Масса	Масштаб
Разраб.		Жерздева			Патрубок		10,33	1:2
Пров.		Трофимов				Лист	Листов 1	
Гл.конст.		Сидоров						
Н.контр.		Ястребов			Труба 57×3 ГОСТ 10704-76 / В-ВСт3сп ГОСТ 10705-80	ГИПРОТЕХМОНТАЖ Москва		
Утв.		Кагерманян						

Формат А4

Инв. № подл. | Подпись и дата | Взам. инв. № | Инв. № дубл. | Подпись и дата

Формат	Зона	Поз.	Обозначение	Наименование	Кол.	Примеч.
				Документация		
А3			Т01Б.006 123.000 СБ	Сборочный чертеж		
				Детали		
А4		1	Т01Б.006 123.001	Патрубок	1	
А4		2	Т01Б.006 123.002	Патрубок	1	

Изм.	Лист	№ докум.	Подп.	Дата	Т01Б.006 123.000	Лит.	Лист	Листов
Разраб.		Сташкова			Трубопровод в БХОП			1
Пров.		Трофимов				ГИПРОТЕХМОНТАЖ Москва		
Гл.конст.		Сидоров						
Н.контр.		Ястребов						
Утв.		Кагерманян						

Формат А4

Т01Б.006 122.003

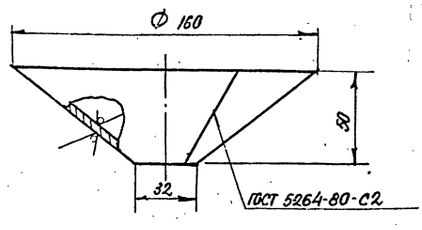

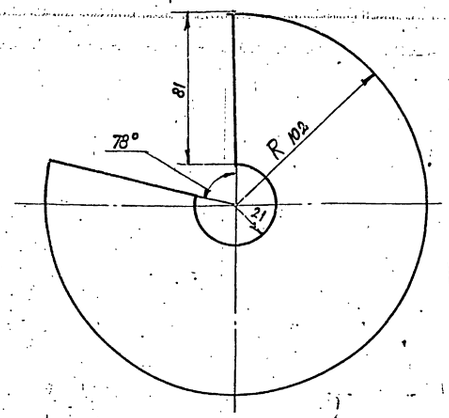

Изм.	Лист	№ докум.	Подп.	Дата	Т01Б.006122.003	Лит.	Масса	Масшт.
Разраб.		Жерздева			Воронка D_y 25		0,23	1:2
Пров.		Трофимов				Лист	Листов 1	
Гл.конст.		Сидоров						
Н.контр.		Ястребов			Лист 52,0 ГОСТ 19903-74 / 4-IV-ВСт3 ГОСТ 16523-70	ГИПРОТЕХМОНТАЖ Москва		
Утв.		Кагерманян						

Инв. № подл. | Подпись и дата | Взам. инв. № | Инв. № дубл. | Подпись и дата

Серия 5.903-11 выпуск 1-6

Т01Б 006121 003

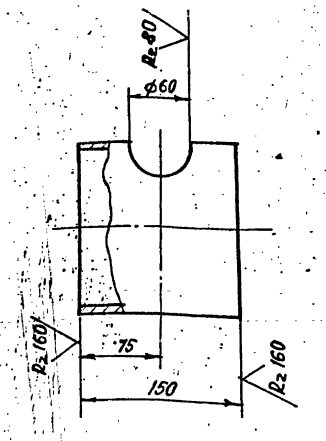

Неуказанные предельные отклонения размеров $\pm \frac{t_2}{2}$

Изм.	Лист	№ докум.	Подп.	Дата
Разраб.		Сташкова		
Пров.		Трофимов		
Гл. конст.		Сидоров		
Н. контр.		Ястребов		
Утв.		Кагерманянц		

Т01Б.006121.003

Патрубок

Лит.	Масса	Масштаб
	2,57	1:4

Лист | Листов 1

Труба 159×4,5 ГОСТ 10704-76 / В-ВСТ 3сп ГОСТ 10705-80

ГИПРОТЕХМОНТАЖ Москва

Формат А4

Т01Б 006123000СБ

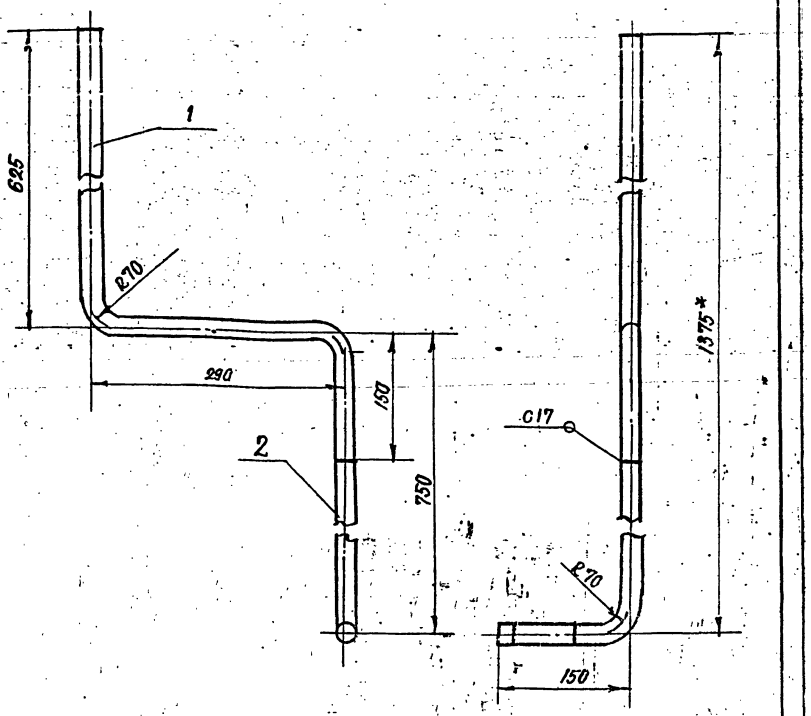

1. Неуказанные предельные отклонения размеров $\pm \frac{t_2}{2}$
2. Сварные швы по ГОСТ 16037-80.
3* Размеры для справок.

Изм.	Лист	№ докум.	Подп.	Дата
Разраб.		Сташкова		
Пров.		Трофимов		
Гл. конст.		Сидоров		
Н. контр.		Ястребов		
Утв.		Кагерманянц		

Т01Б.006 123.000СБ

Трубопровод в БХОП
Сборочный чертеж

Лит.	Масса	Масшт.
	2,2	1:5

Лист | Листов 1

ГИПРОТЕХМОНТАЖ Москва

Формат А4

Т01Б 006 123 001

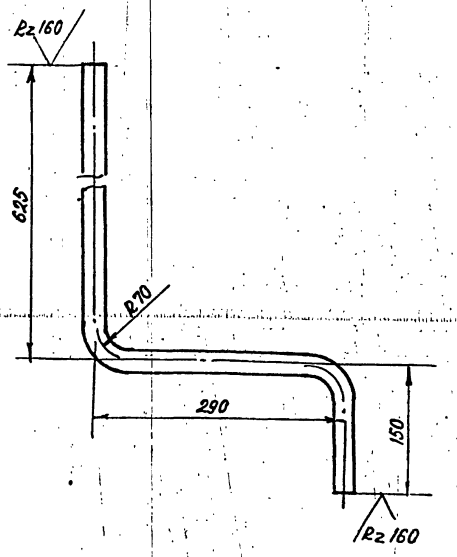

1. Предельные отклонения размеров $\pm \frac{t_2}{2}$
2. Длина трубной заготовки $L = 1005 \pm 1,2$ мм.

Изм.	Лист	№ докум.	Подп.	Дата
Разраб.		Сташкова		
Пров.		Трофимов		
Т. контр.		Сидоров		
Н. контр.		Ястребов		
Утв.		Кагерманянц		

Т01Б.006 123.001

Патрубок

Лит.	Масса	Масштаб
	1,28	1:5

Лист | Листов 1

Труба 21,3×2,8 ГОСТ 3262-75

ГИПРОТЕХМОНТАЖ Москва

Формат А4

Т01Б 006123 02

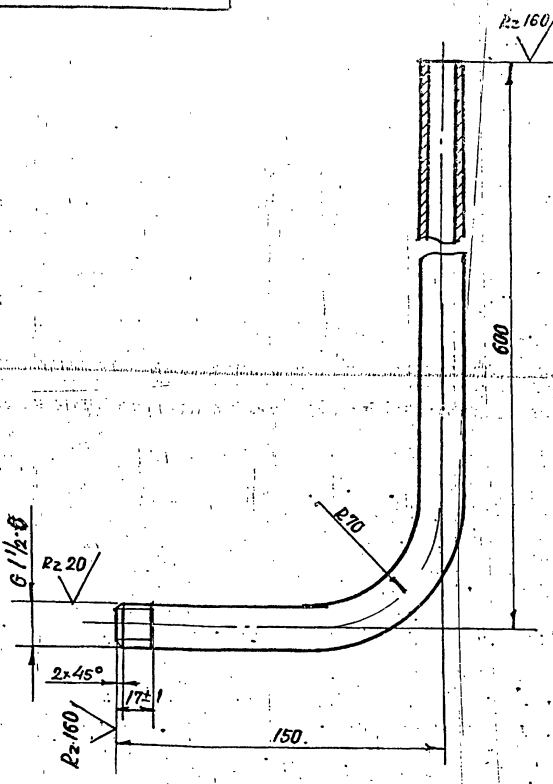

1. Предельные отклонения размеров
2. Длина трубной заготовки $L = 720 \pm 0,8$ мм

Изм.	Лист	№ докум.	Подп.	Дата
Разраб.		Сташкова		
Пров.		Трофимов		
Т. контр.		Сидоров		
Н. контр.		Ястребов		
Утв.		Кагерманянц		

Т01Б.006-123 002

Патрубок

Лит.	Масса	Масштаб
	0,92	1:5

Лист | Листов 1

Труба 21,3×2,8 ГОСТ 3262-75

ГИПРОТЕХМОНТАЖ Москва

Формат А4

Формат	Зона	Поз.	Обозначение	Наименование	Кол.	Примечание
				Документация		
А4			ТО1Б. 005124. 000 СБ	Сборочный чертеж		
				Детали		
Б4		1	ТО1Б. 005124. 001	Патрубок		
				Труба 159×4,5 ГОСТ 10704-76 / В ВСт3сп ГОСТ 10705-80		
				L = 885 ± 0,8 мм	1	15,18 кг
				Стандартные изделия		
		2		Отвод 90° 159×4,5 ГОСТ 17375-83	4	

ТО1Б 006 124.000

Изм.	Лист	№ докум.	Подп.	Дата
Разраб.		Жерздева		
Пров.		Трофимов		
Гл. конст.		Сидоров		
Н. контр.		Ястребов		
Утв.		Кагерманян		

ТО1Б 006 124.000

Трубопровод

Лит.	Лист	Листов
		1

ГИПРОТЕХМОНТАЖ Москва

Формат А4

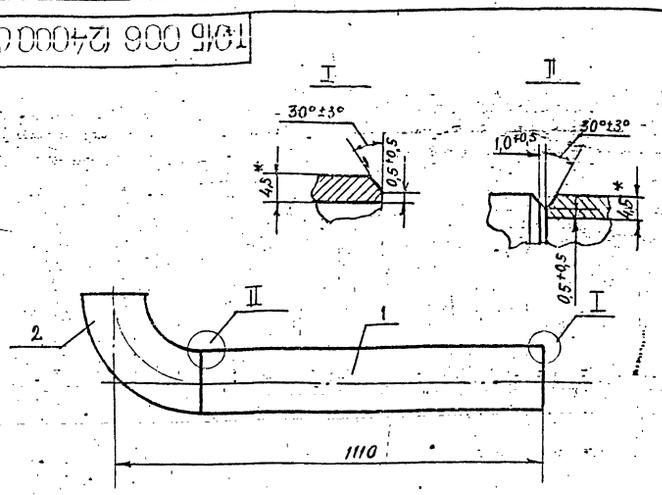

1. Предельные отклонения размеров $\pm \frac{t_2}{2}$.
2. Сварные швы по ГОСТ 16037-80.
3. Шероховатость детали поз. 1 по торцам $Rz\,160$
4. * Размеры для справок.

Инв. № подл. | Подпись и дата | Взам. инв. № | Инв. № дубл. | Подпись и дата

ТО1Б.006124.000СБ

Изм.	Лист	№ докум.	Подп.	Дата
Разраб.		Жерздева		
Пров.		Трофимов		
Г. конт.		Сидоров		
Н. контр.		Ястребов		
Утв.		Кагерманян		

Трубопровод
Сборочный чертеж

Лит.	Масса	Масштаб
	21,28	1:10

Лист	Листов
1	1

ГИПРОТЕХМОНТАЖ Москва

Формат А4

Формат	Зона	Поз.	Обозначение	Наименование	Кол.	Примеч.
				Документация		
А3			ТО1Б. 006 125.000 СБ	Сборочный чертеж		
				Детали		
А4		1	ТО1Б. 006 125.001	Патрубок	1	
Б4		2	ТО1Б. 006 125.001-01	Патрубок	1	
				Стандартные изделия		
		3		Муфта 15 ГОСТ 8966-75	1	
		4		Контргайка 15 ГОСТ 8968-75	1	
		5		Сгон 15 ГОСТ 8969-75	1	
		6		Вентиль Ду 15, Ру 16, 15кч 18п1 ГОСТ 18161-72	4	

Инв. № подл. | Подпись и дата | Взам. инв. № | Инв. № дубл. | Подпись и дата

ТО1Б.006125.000

Изм.	Лист	№ докум.	Подп.	Дата
Разраб.		Сташкова		
Пров.		Трофимов		
Гл. конст.		Сидоров		
Н. контр.		Ястребов		
Утв.		Кагерманян		

Узел дренажный

Лит.	Лист	Листов
		1

ГИПРОТЕХМОНТАЖ Москва

Формат А4

Формат	Зона	Поз.	Обозначение	Наименование	Кол.	Примеч.
				Документация		
А4			ТО1Б. 006 126. 000 СБ	Сборочный чертеж		
				Детали		
А4		1	ТО1Б. 006 126. 001	Патрубок	1	
А4		2	ТО1Б. 006 126. 002	Патрубок	1	
Б4		3	ТО1Б 006 126.003	Патрубок		
				Труба 57×3 ГОСТ 10704-76 / В-ВСт3сп ГОСТ 10705-80		
				L = 100 ± 0,3мм	1	0,4
				Стандартные изделия		
		4		Заглушка 57×3 ГОСТ 17378-83	1	
		5		Фланец 1-50-10 ГОСТ 12821-80 ВСт3сп2	2	
		6		Болт М16-6g-50.58 ГОСТ 7798-70	8	
		7		Гайка М16-6Н.5 ГОСТ 5915-70	8	
		8		Прокладка А-50-10 ГОСТ 15180-70	2	
		9		Шайба 16.01.08 кп ГОСТ 11371-78		
		10		Заглушка Ду 50. Ру 10 30ч6бр ГОСТ 8437-75	1	

Инв. № подл. | Подпись и дата | Взам. инв. № | Инв. № дубл. | Подпись и дата

ТО1Б.006126.000

Изм.	Лист	№ докум.	Подп.	Дата
Разраб.		Жерздева		
Пров.		Трофимов		
Гл. конст.		Сидоров		
Н. контр.		Ястребов		
Утв.		Кагерманян		

Трубопровод дренажа паропроводов

Лит.	Лист	Листов
		1

ГИПРОТЕХМОНТАЖ Москва

Серия 5.903-11 выпуск 1-6

Т01Б 006125 000СБ

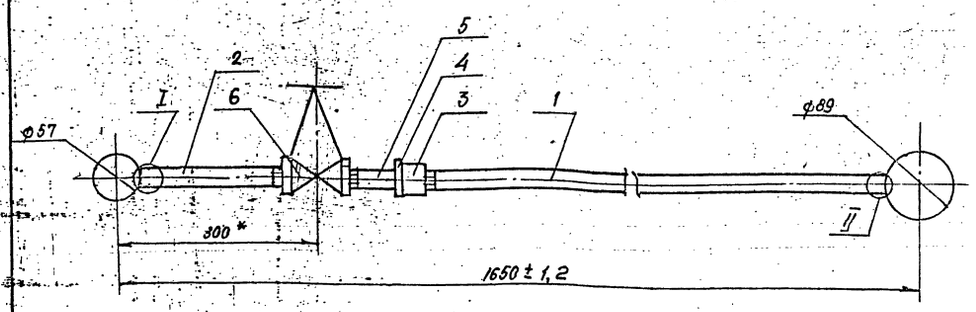

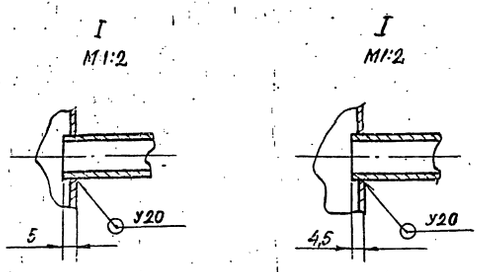

1. Неуказанные предельные отклонения размеров $\pm \frac{t_2}{2}$
2. Сварные швы по ГОСТ 16037-80.
3. * Размеры для справок.

Изм.	Лист	№ докум.	Подп.	Дата	Т01Б.006 125.000 СБ		
Разраб.		Сташкова			Узел дренажный сборочный чертеж	Лит.	Масса 2,85	Масштаб 1:5
Пров.		Трофимов				Лист	Листов 1
Н.конст.		Сидоров				ГИПРОТЕХМОНТАЖ Москва	
Н.контр.		Астребов					
Утв.		Кагерманян					

Инв. № подл. | Подпись и дата | Взам. инв. № | Инв. № дубл. | Подпись и дата

Формат А3

Т01Б006125 001

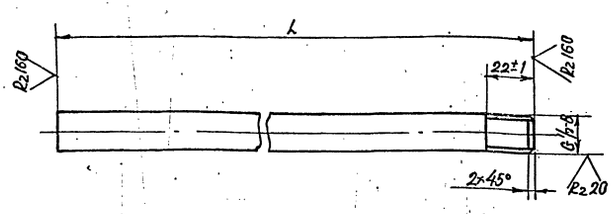

Обозначение	L, мм	Материал	Масса, кг
Т01Б.006.125.001	1233	Труба 15×2,8 ГОСТ 3262-75	1,578
-01	291	Труба 15×2,8 ГОСТ 3262-75	0,372

Неуказанные предельные отклонения размеров $\pm \frac{t_2}{2}$

Изм.	Лист	№ докум.	Подп.	Дата	Т01Б.006.125.001		
Разраб.		Сташкова			Патрубок	Лит.	Масса см. таблицу	Масштаб 1:2
Пров.		Трофимов				Лист	Листов 1
Н.контр.		Сидоров			см. таблицу	ГИПРОТЕХМОНТАЖ Москва	
Контр.		Астребов					
Утв.		Кагерманян					

Инв. № подл. | Подпись и дата | Взам. инв. № | Инв. № дубл. | Подпись и дата

Формат А4

Т01Б 006 126 000 СБ

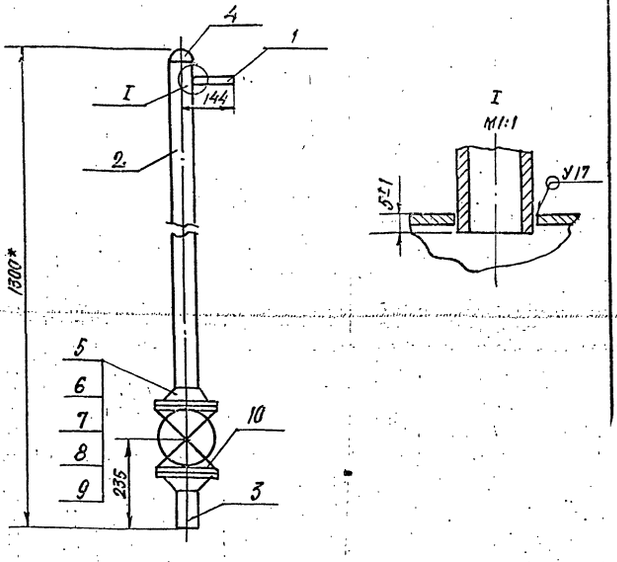

1. Предельные отклонения размеров $\pm \frac{t_2}{2}$
2. Сварные швы по ГОСТ 16037-80.
3. Шероховатость детали поз. 3 по торцам $\sqrt{\geq 160}$
4.* Размеры для справок

Изм.	Лист	№ докум.	Подп.	Дата	Т01Б.006126.000СБ		
Разраб.		Жерздева			Трубопровод дренажа паропроводов. Сборочный чертеж	Лит.	Масса 28,5	Масштаб 1:10
Пров.		Трофимов				Лист	Листов 1
Н.конст.		Сидоров				ГИПРОТЕХМОНТАЖ Москва	
Н.контр.		Астребов					
Утв.		Кагерманян					

Инв. № подл. | Подп. и дата | Взам. инв. № | Инв. № дубл. | Подпись и дата

Т01Б 006 127 000СБ

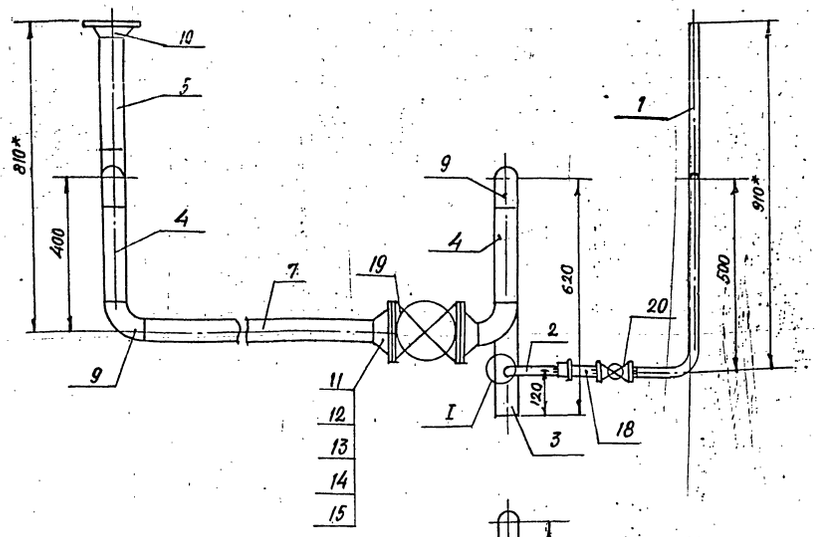

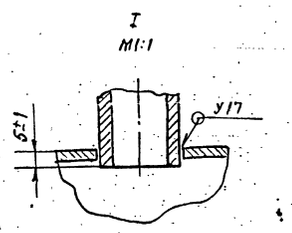

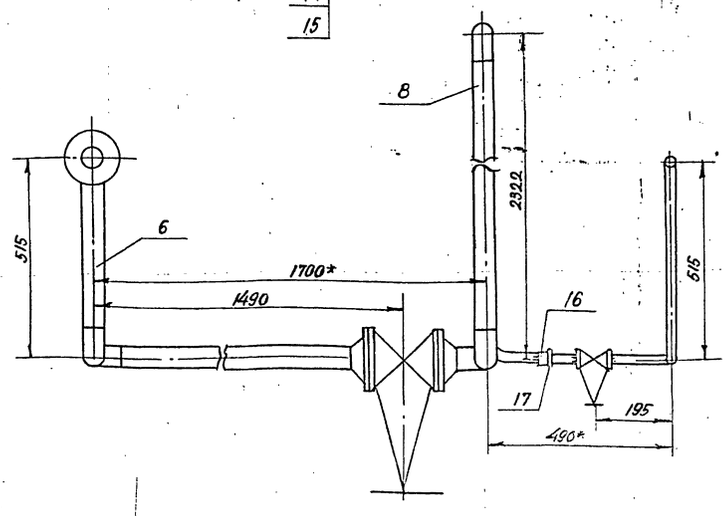

1. Предельные отклонения размеров $\pm \frac{t_2}{2}$
2. Сварные швы по ГОСТ 16037-80.
3. Шероховатость деталей поз.
4* Размеры для справок.

					Т01Б.006127.000СБ			
Изм.	Лист	№ докум.	Подп.	Дата	Узел дренажный Сборочный чертеж	Лит.	Масса	Масштаб
Разраб.		Жерздева					55,27	1:10
Пров.		Трофимов				Лист	Листов 1	
Гл. конст.		Сидоров				ГИПРОТЕХМОНТАЖ Москва		
Н. контр.		Ястребов						
Утв.		Кагерманян						

Формат А3

Формат	Зона	Поз.	Обозначение	Наименование	Кол.	Примеч.
				Документация		
А3			Т01Б. 006 127. 000 СБ	Сборочный чертеж		
				Детали		
А4		1	Т01Б. 006 127. 001	Патрубок	1	
А4		2	Т01Б 006 127 002	Патрубок	1	
А4		3	Т01Б 006 127 003	Патрубок	1	
				Патрубки:		
				Труба 57×3 ГОСТ 10704-76		
				В-ВСт3сп ГОСТ 10705-80		
54		4	Т01Б. 006 127. 004	$\lambda = 250 \pm 0,5$ мм	2	1,0 кг
54		5	Т01Б 006 127. 005	$\lambda = 297 \pm 0,5$ мм	1	1,19 кг
54		6	Т01Б. 006 127. 006	$\lambda = 365 \pm 0,8$ мм	1	1,46 кг
54		7	Т01Б. 006 127. 007	$\lambda = 1280 \pm 1,2$ мм	1	5,12 кг
54		8	Т01Б. 006 127. 008	$\lambda = 2172 \pm 2,0$ мм	1	8,69 кг
				Стандартные изделия		
		9		Отвод 90° 57×3		
				ГОСТ 17375-83	6	
				Фланцы ГОСТ 12821-80		
				ВСт3сп 2		
		10		1-50-6	1	
		11		1-50-10	2	

Изм.	Лист	№ докум.	Подп.	Дата	Т01Б.006127.000			
Разраб.		Жерздева			Узел дренажный	Лит	Лист 1	Листов 2
Пров.		Трофимов				ГИПРОТЕХМОНТАЖ Москва		
Гл. конст.		Сидоров						
Н. контр.		Ястребов						
Утв.		Кагерманян						

Формат А4

Формат	Зона	Поз.	Обозначение	Наименование	Кол.	Примеч.
		12		Болт М15-6д × 50.58		
				ГОСТ 7798-70	8	
		13		Гайка М16-6Н.5		
				ГОСТ 5915-70	8	
		14		Прокладка А-50-10		
				ГОСТ 15180-70	2	
		15		Шайба 16.01.08 кп		
				ГОСТ 11371-78	4	
		16		Муфта 15 ГОСТ 8966-75	1	
		17		Контргайка 15		
				ГОСТ 8968-75	1	
		18		Сгон 15 ГОСТ 8969-75	1	
		19		Задвижка $D_у$ 50, $P_у$ 10		
				30ч 6бр ГОСТ 8437-75	1	
		20		Вентиль $D_у$ 15, $P_у$ 16		
				15кч 18п1 ГОСТ 18161-72	1	

Инв. № подл. | Подпись и дата | Взам. инв. № | Инв. № дубл. | Подп. и дата

Изм.	Лист	№ докум.	Подп.	Дата	Т01Б.006127.000	Лист 2

Серия 5.903-11 выпуск 1-6

Т016.006.127.001

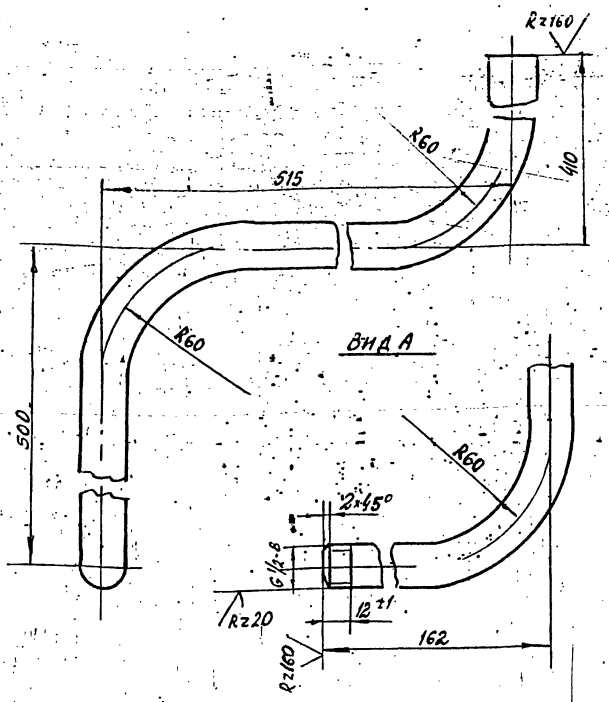

1. Предельные отклонения размеров $\pm \frac{t_2}{2}$.
2. Длина трубной заготовки $L = 1510 \pm 1.2$ мм.

Изм.	Лист	№ докум.	Подп.	Дата	Т016.006.127.001			
Разраб.		Жерздева			Трубопровод	Лит.	Масса	Масштаб
Пров.		Трофимов					1.93	1:2
Гл.конст.		Сидоров				Лист	Листов 1	
Н.контр.		Ястребов			Труба 15×2.8 ГОСТ 3262-75	Гипротехмонтаж Москва		
Утв.		Катеманянц						

Формат А4

Т016.006.127.002

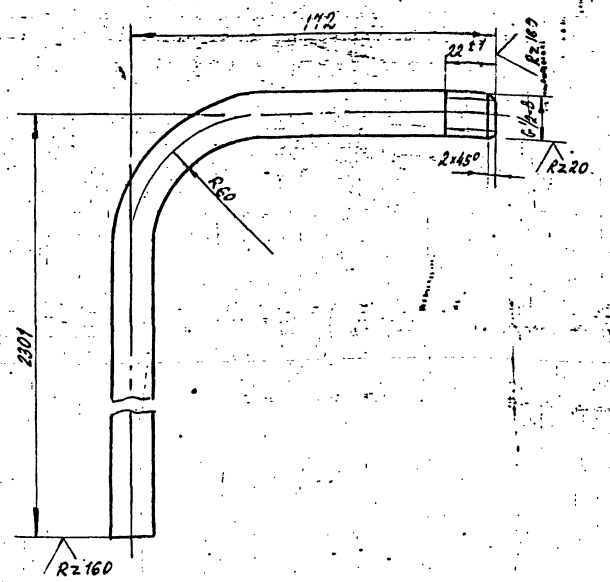

1. Предельные отклонения размеров $\pm \frac{t_2}{2}$.
2. Длина трубной заготовки $L = 2447 \pm 2.0$ мм.

Изм.	Лист	№ докум.	Подп.	Дата	Т016 006 127. 002			
Разраб.		Жерздева			Трубопровод	Лит.	Масса	Масштаб
Пров.		Трофимов					3.13	1:2
Гл.конст.		Сидоров				Лист	Листов 1	
Н.контр.		Ястребов			Труба 15×2.8 ГОСТ 3262-75	Гипротехмонтаж Москва		
Утв.		Катеманянц						

Формат А4

Т016.006.127.003

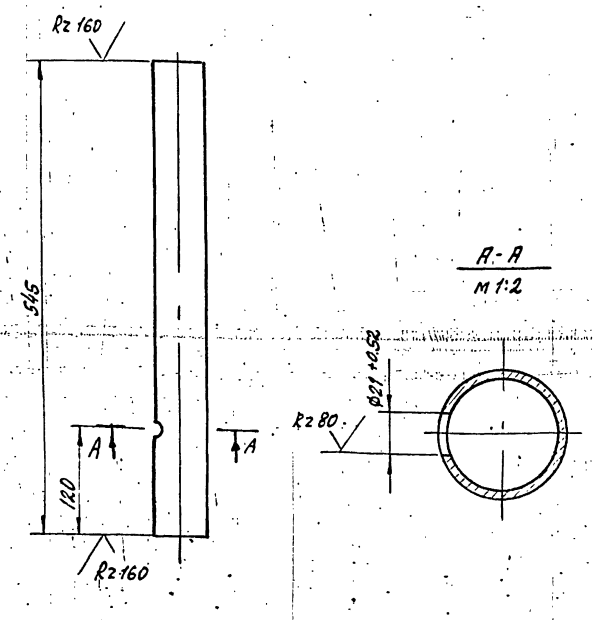

Неуказанные предельные отклонения размеров $\pm \frac{t_2}{2}$.

Изм.	Лист	№ докум.	Подп.	Дата	Т016.006.127.003			
Разраб.		Жерздева			Патрубок	Лит.	Масса	Масштаб
Пров.		Трофимов					2.18	1:5
Т.контр.		Сидоров				Лист	Листов 1	
Н.контр.		Ястребов			Труба 57×3 ГОСТ 10704-75 / В.Ст3 сп ГОСТ 10705-80	Гипротехмонтаж Москва		
Утв.		Катеманянц						

Формат А4

Т016.006.128.002

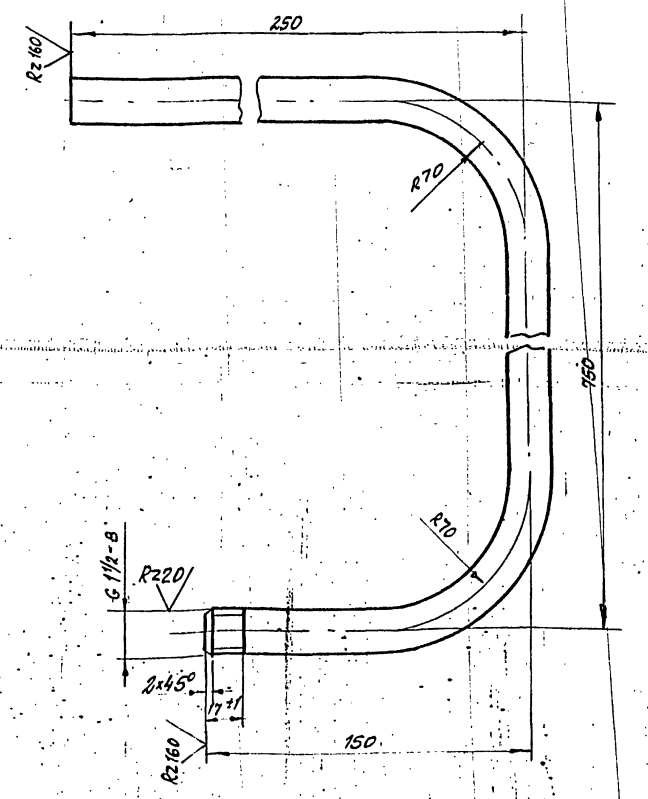

1. Предельные отклонения размеров $\pm \frac{t_2}{2}$.
2. Длина трубной заготовки $L = 1280 \pm 1.2$ мм.

Изм.	Лист	№ докум.	Подп.	Дата	Т016 006 128. 002			
Разраб.		Сташкова			Патрубок	Лит.	Масса	Масштаб
Пров.		Трофимов					1.39	1:2
Т.контр.		Сидоров				Лист	Листов 1	
Н.контр.		Ястребов			Труба 21.3×2.8 ГОСТ 3262-75	Гипротехмонтаж Москва		
Утв.		Катеманянц						

Формат	Зона	Поз.	Обозначение	Наименование	Кол.	Прим.
				Документация		
А3			Т016. 006 128. 000 СБ	Сборочный чертеж		
				Детали		
А		1	Т016. 006 128. 001	Патрубок	1	
		2	Т016. 006 128 002	Патрубок	1	

Изм.	Лист	N докум.	Подп.	Дата
Разраб.		Сташкова		
Пров.		Трофимов		
Гл. конст.		Сидоров		
Н. контр.		Ястребов		
Утв.		Агерманянц		

Т016. 006 128. 000

Трубопровод в БХОП

Лит	Лист	Листов
		1

ГИПРОТЕХМОНТАЖ
Москва

Формат А4

Инв. № подл. | Подп. и дата | Взам. инв. № | Инв. № дубл. | Подп. и дата

Т016. 006 128 001

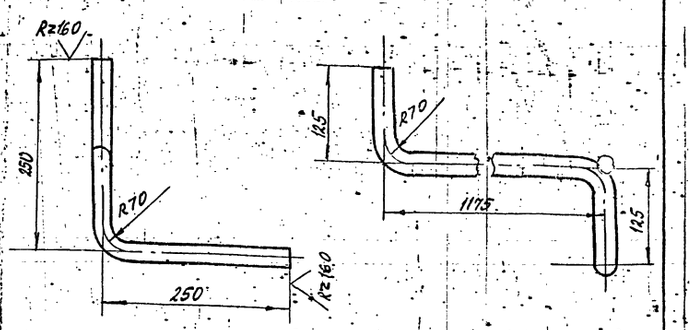

1. Предельные отклонения размеров $\pm \frac{t2}{2}$.
2. Длина трубной заготовки $l = 1585 \pm 1.2$ мм.

Изм.	Лист	№ докум.	Подп.	Дата
Разраб.		Сташкова		
Пров.		Трофимов		
Т. контр.		Сидоров		
Н. контр.		Ястребов		
Утв.		Агерманянц		

Т016. 006 128. 001

Патрубок

Труба 21.3×2.8 ГОСТ 32Е2-75

Лит.	Масса	Масштаб
	2.03	1:5
Лист	Листов 1.	

ГИПРОТЕХМОНТАЖ
Москва

Формат А4

Т016. 006 128 000 СБ

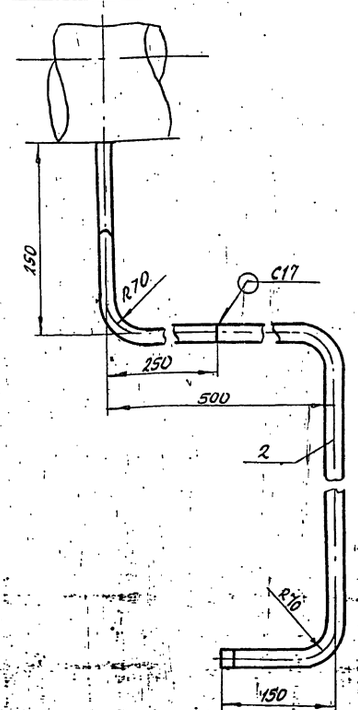

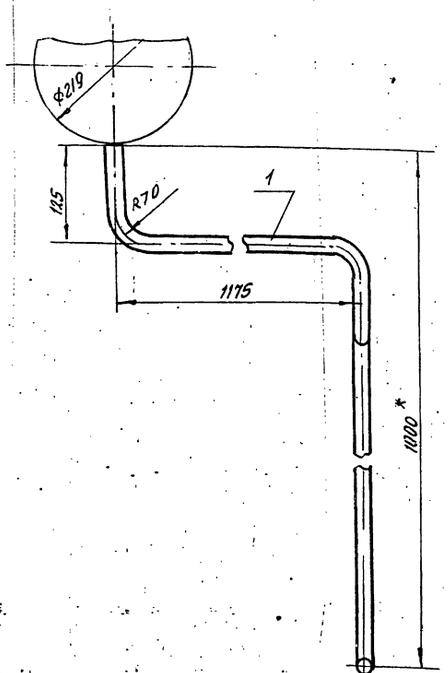

1. Неуказанные предельные отклонения размеров $\pm \frac{t2}{2}$.
2. Сварные швы по ГОСТ 16037-80.
3. * Размеры для справок.

Изм.	Лист	№ докум.	Подп.	Дата
Разраб.		Сташкова		
Пров.		Трофимов		
Гл. конст.		Сидоров		
Н. контр.		Ястребов		
Утв.		Агерманянц		

Т016. 006 128. 000 СБ

Трубопровод в БХОП.
Сборочный чертеж.

Лит.	Масса	Масшт.
	3.42	1:5
Лист	Листов 1	

ГИПРОТЕХМОНТАЖ
Москва

Серия 5.903-11 выпуск 1-6

Т016.006.129.002

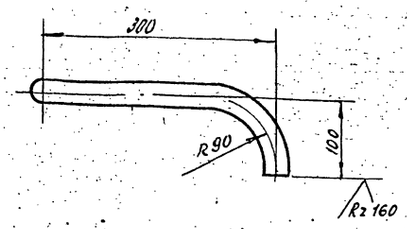

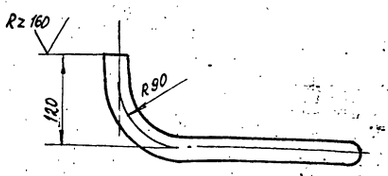

1. Предельные отклонения размеров $\pm \frac{t2}{2}$.
2. Длина трубной заготовки $l = 462 \pm 0.8$ мм.

Изм.	Лист	№ докум.	Подп.	Дата
Разраб.		Баркова		
Пров.		Павлов		
Т.контр.		Сидоров		
Н.контр.		Молоткова		
Утв.		Кагерманянц		

Т016006129002

Патрубок

Лит.	Масса	Масштаб
	0.11	1:5

Лист	Листов 1

Труба 32×2 ГОСТ 8734-78 / Б20 ГОСТ 8733-74

Гипротехмонтаж Москва

Формат А4

Т016.006.129.001

Rz 160

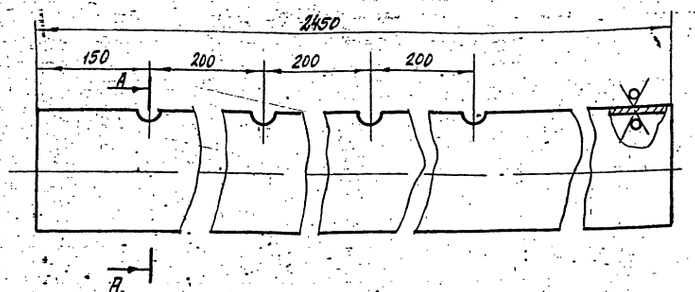



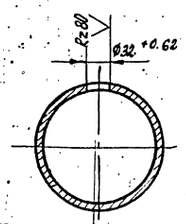

Неуказанные предельные отклонения размеров $\pm \frac{t2}{2}$.

Изм.	Лист	№ докум.	Подп.	Дата
Разраб.		Баркова		
Пров.		Павлов		
Т.контр.		Сидоров		
Н.контр.		Молоткова		
Утв.		Кагерманянц		

Т016006129001

Коллектор

Лит.	Масса	Масштаб
	42.02	1:5

Лист	Листов 1

Труба 159×4.5 ГОСТ 8732-78 / Б20 ГОСТ 8731-74

Гипротехмонтаж Москва

Формат А4

Формат	Зона	Поз.	Обозначение	Наименование	Кол.	Примеч.
				Документация		
А2			Т016.006.129.000 СБ	Сборочный чертеж		
				Детали		
А4		1	Т016.006.129.001	Коллектор	1	
А4		2	Т016.006.129.002	Патрубок	1	
А4		3	Т016.006.129.003	Патрубок	1	
А4		4	Т016.006.129.004	Патрубок	1	
А4		5	Т016.006.129.005	Патрубок	1	
А4		6	Т016.006.129.006	Шайба дроссельная	1	
				Патрубки		
				Труба 32×2 ГОСТ 8732-78 / Б20 ГОСТ 8731-74		
Б4		7	Т016.006.129.007	$l = 100 \pm 0.3$	4	0.15 кг
Б4		8	Т016.006.129.008	$l = 107 \pm 0.3$	4	0.16 кг
				Стандартные изделия		
		9		Заглушка 159×4.5	1	
				ГОСТ 17379-83		
		10		Фланец 1-25-16	24	
				ГОСТ 12821-80 Вст3 сп5		
		11		Болт М12-6g×45.58	80	
				ГОСТ 7798-70		
		12		Гайка М12-6Н.5-ГОСТ5915-70	80	

Изм.	Лист	№ докум.	Подп.	Дата
Разраб.		Баркова		
Пров.		Павлов		
Гл.конст.		Сидоров		
Н.контр.		Молоткова		
Утв.		Кагерманянц		

Т016.006.129.000

Трубопровод продувки

Лит.	Лист	Листов
	1	2

Гипротехмонтаж Москва

Формат А4

Формат	Зона	Поз.	Обозначение	Наименование	Кол.	Примеч.
		13		Шайба 12.01.08 кп	80	
				ГОСТ 11371-78		
		14		Прокладка А-25-16	20	
				ГОСТ 15180-70		
		15		Вентиль Ду 25 Ру 16	8	
				15кч 19п2 ГОСТ 18162-72		

Т016.006.129.000

Лист 2

Инв.№ подл. | Подпись и дата | Взам. инв.№ | Инв.№ дубл. | Подпись и дата

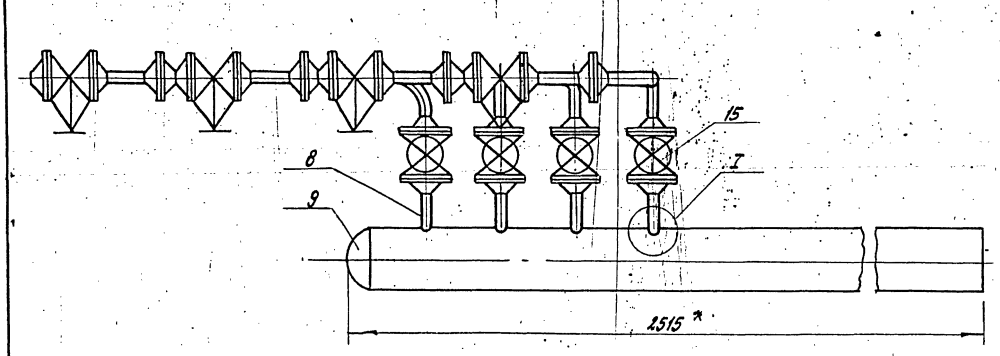

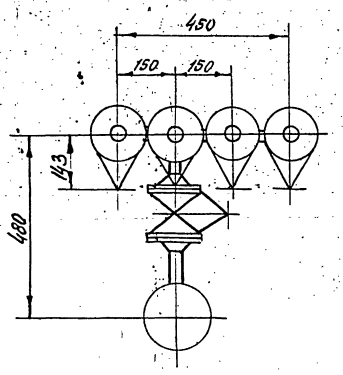

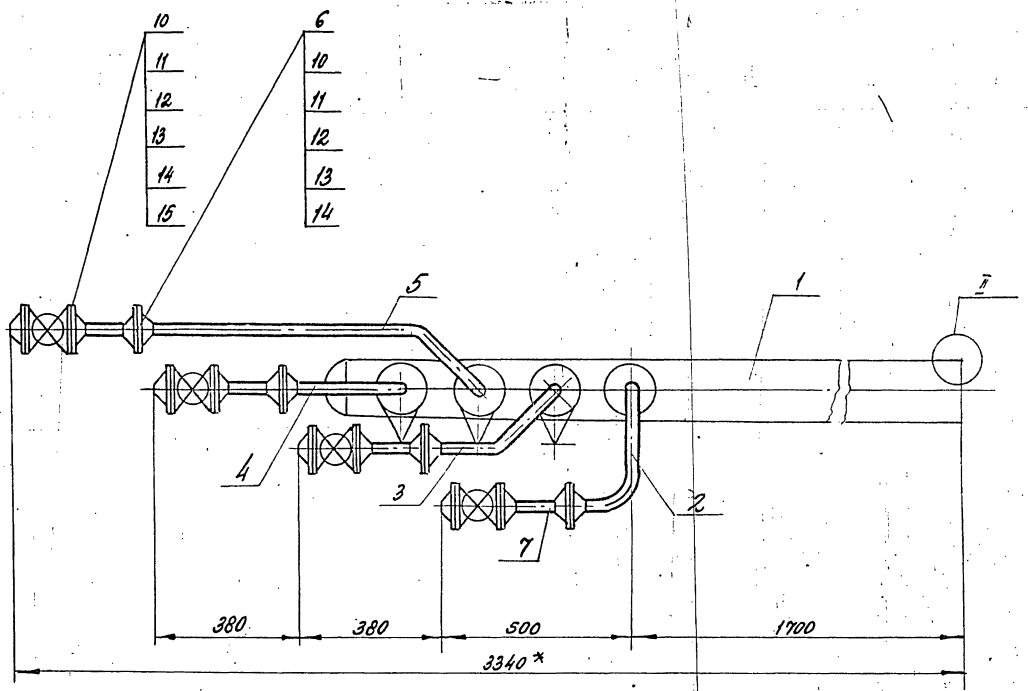

II
М 2:1

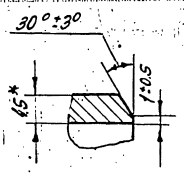

I
М. 1:1

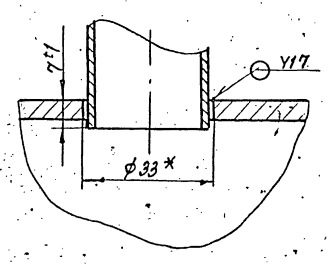

1. Неуказанные предельные отклонения размеров ± t2/2.
2. Сварные швы по ГОСТ 16037-80.
3. *Размеры для справок.

					Т016.006129.000СБ		
Изм.	Лист	№ докум.	Подп.	Дата	Трубопровод продувки. Сборочный чертеж.	Лит.	Масса	Масштаб
Разраб.		Баркова					101.0	1:10
Пров.		Павлов				Лист	Листов 1	
Гл. конст.		Сидоров				Гипромонтажспецстрой Москва		
Н. контр.		Молоткова						
Утв.		Кагерманян						

ТО16.006.129.003

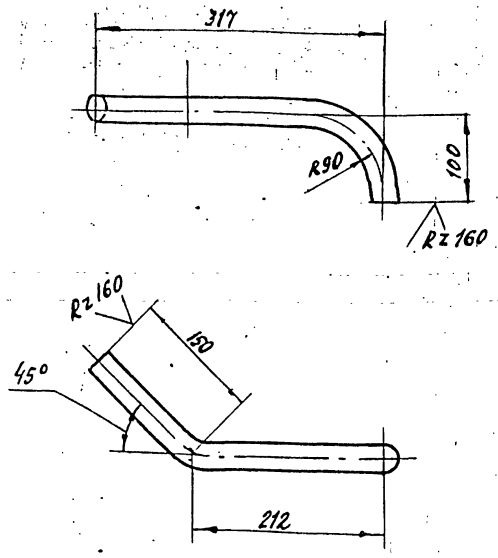

1. Предельные отклонения размеров $\pm \frac{t_2}{2}$.
2. Длина трубной заготовки $l = 424 \pm 0.8$ мм.

Изм.	Лист	№ докум.	Подп.	Дата
Разраб.		Баркова		
Пров.		Павлов		
Т.контр.		Сидоров		
Н.контр.		Молоткова		
Утв.		Кагерманянц		

ТО16.006129.003

Патрубок

Лит.	Масса	Масштаб
	0.63.	1:5
Лист	Листов 1	

Труба 32х2 ГОСТ 8734-78 / Б20 ГОСТ 8733-74

ГИПРОТЕХМОНТАЖ Москва 1987

Формат А4

ТО16.006129.004

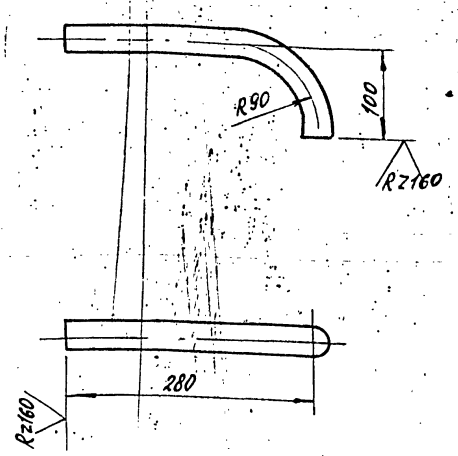

1. Предельные отклонения размеров $\pm \frac{t_2}{2}$.
2. Длина трубной заготовки $l = 343 \pm 0.8$ мм.

Изм.	Лист	№ докум.	Подп.	Дата
Разраб.		Баркова		
Пров.		Павлов		
Т.контр.		Сидоров		
Н.контр.		Колоткова		
Утв.		Кагерманянц		

ТО16.006129.004

Патрубок

Лит.	Масса	Масштаб
	0.51	1:5
Лист	Листов 1	

Труба 32х2 ГОСТ 8734-78 / Б20 ГОСТ 8733-74

ГИПРОТЕХМОНТАЖ Москва 1987г

Формат А4

ТО16.006.129.005

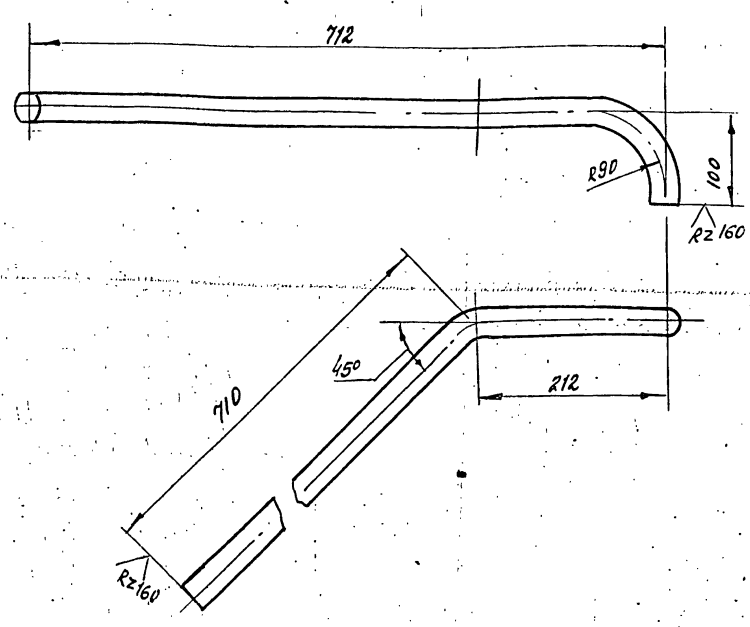

1. Предельные отклонения размеров $\pm \frac{t_2}{2}$.
2. Длина трубной заготовки $l = 984 \pm 0.8$ мм.

Изм.	Лист	№ докум.	Подп.	Дата
Разраб.		Баркова		
Пров.		Павлов		
Т.контр.		Сидоров		
Н.контр.		Молоткова		
Утв.		Кагерманянц		

ТО16.006129.005

Патрубок

Лит.	Масса	Масштаб
	1,45	1:5
Лист	Листов 1	

Труба 32х2 ГОСТ 8734-78 / Б20 ГОСТ 8733-74

ГИПРОТЕХМОНТАЖ Москва 1987г

ТО16.006.129.006

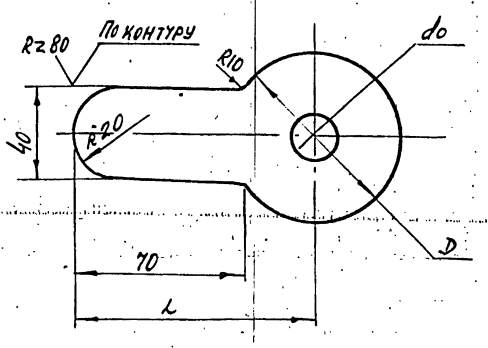

Обозначение	Dу трубы	D, мм	l, мм	Масса, кг
ТО16.005 129. 006	25	68	104	0.16
-01	50	102	121	02

1. Предельные отклонения размеров $\pm \frac{t_2}{2}$.
2. d_o - расчетный определяется при наладке контура.

Изм.	Лист	№ докум.	Подп.	Дата
Разраб.		Баркова		
Пров.		Павлов		
Т.контр.		Сидоров		
Н.контр.		Молоткова		
Утв.		Кагерманянц		

ТО16 006129.006

Шайба дроссельная

Лит.	Масса	Масштаб
	См. табл.	1:2
Лист	Листов 1	

Лист Б-ПН-3 ГОСТ 19903-74 / Вст3пс6-1 ТУ14-1-3023-80

ГИПРОТЕХМОНТАЖ Москва 1987

Инв.№ подл. | Подп. и дата | Взам. инв.№ | Инв.№ дубл. | Подп. и дата

Формат	Зона	Поз.	Обозначение	Наименование	Кол.	Примеч.
				Документация		
*			Т01Б. 006 130. 000 СБ	Сборочный чертеж		* А2, А3
				Детали		
Б.4		1	Т01Б. 006 130. 001	Двутавр Двутавр 24 ГОСТ 8239-72 / ВСТ3СП5-1ТУ14-1-3023-80 L=1300 ± 1.2мм	4	35.5кг
Б.4		2	Т01Б. 006 130. 002	Швеллер Швеллер 27 ГОСТ 8240-72 / ВСТ3ПС6 ГОСТ 380-71 L=6810 ± 5.0мм	2	168,6кг
Б.4		3	Т01Б. 006 130. 003	Подставка Швеллер 22 ГОСТ 8239-72 / ВСТ3ПС6 ГОСТ 380-71 L=140 ± 0.5мм	6	2.9кг
Б.4		4	Т01Б. 006 130. 004	Стойка Швеллер 16 ГОСТ 8240-72 / ВСТ3ПС6-1ТУ14-1-3023-80 L=2254 ± 3.0мм	8	46.6кг
Б.4		5	Т01Б. 006 130. 005	Швеллер Швеллер 16 ГОСТ 8240-72 / ВСТ3ПС6-1ТУ14-1-3023-80 L=2660 ± 2.0мм	10	37.8кг
Б.4		6	Т01Б. 006 130. 006	Швеллер Швеллер 16 ГОСТ 8240-72 / ВСТ3ПС6-1ТУ14-1-3023-80 L=240 ± 0.5мм	1	3.4кг
Б.4		7	Т01Б. 006 130. 007	Швеллер Швеллер 20 ГОСТ 8240-72 / ВСТ3ПС6-1ТУ14-1-3023-80 L=1130 ± 1.2мм	1	20,8кг

Т01Б. 006 130. 000

Изм.	Лист	№ докум.	Подп.	Дата
Разраб.	Котова	Котов		
Провер.	Сидоров			
Гл.конст.	Сидоров			
Н.контр.	Чекалина			
Утв.	Кагерманянц			

Металлоконструкция

Литера	Лист	Листов
	1	7

ГИПРОТЕХМОНТАЖ
Ленинград 1987

Формат А4

Формат	Зона	Поз.	Обозначение	Наименование	Кол.	Примеч.
Б.4		8	Т01Б. 006 130. 008	Швеллер Швеллер 16 ГОСТ 8240-72 / ВСТ3ПС6-1ТУ14-1-3023-80 L=530 ± 0.8мм	1	7.5кг
Б.4		9	Т01Б. 006 130. 009	Швеллер Швеллер 16 ГОСТ 8240-72 / ВСТ3ПС6-1ТУ14-1-3023-80 L=6810 ± 5.0мм	4	96.7кг
Б.4		10	Т01Б. 006 130. 010	Подставка Швеллер 10 ГОСТ 8240-72 / ВСТ3ПС6-1ТУ14-1-3023-80 L=200 ± 0.5мм	4	1.7кг
Б.4		11	Т01Б. 006 130. 011	Связь Уголок 75×75×6 ГОСТ 8509-86 / ВСТ3ПС6-1ТУ14-1-3023-80 L=2275 ± 2.0мм	2	15.7кг
Б.4		12	Т01Б. 006 130. 012	Связь Уголок 75×75×6 ГОСТ 8509-86 / ВСТ3ПС6-1ТУ14-1-3023-80 L=2215 ± 2.0мм	2	15.2кг
Б.4		13	Т01Б. 006 130. 013	Связь Уголок 75×75×6 ГОСТ 8509-86 / ВСТ3ПС6-1ТУ14-1-3023-80 L=3270 ± 3.0мм	1	22.5кг
Б.4		14	Т01Б. 006 130. 014	Связь Уголок 75×75×6 ГОСТ 8509-86 / ВСТ3ПС6-1ТУ14-1-3023-80 L=1540 ± 1.2мм	4	10.6кг
Б.4		15	Т01Б. 006 130. 015	Уголок Уголок 75×75×6 ГОСТ 8509-86 / ВСТ3ПС6-1ТУ14-1-3023-80 L=550 ± 0.8мм	1	3.8кг
Б.4		16	Т01Б. 006 130. 016	Подвеска Уголок 75×75×6 ГОСТ 8509-86 / ВСТ3ПС6-1ТУ14-1-3023-80 L=650 ± 0.8мм	2	4.5кг
Б.4		17	Т01Б. 006 130. 017	Подвеска Уголок 75×75×6 ГОСТ 8509-86 / ВСТ3ПС6-1ТУ14-1-3023-80 L=1060 ± 1.2мм	2	7.3кг

Подп. и дата | Инв. № дубл. | Взамен инв. | Подп. и дата | Инв. № подл.

Изм.	Лист	№ докум.	Подп.	Дата

Т01Б. 006 130. 000

Лист 2

Формат А4

Формат	Зона	Поз.	Обозначение	Наименование	Кол.	Примеч.
Б.4		18	Т01Б. 006 130. 018	Стойка Уголок 100×100×7 ГОСТ 8509-86 / ВСТ3ПС6-1ТУ14-1-3023-80 L=2262 ± 3.0мм	10	24.8кг
Б.4		19	Т01Б. 006 130. 019	Связь Уголок 75×75×6 ГОСТ 8509-86 / ВСТ3ПС6-1ТУ14-1-3023-80 L=4755 ± 3.0мм	2	32.8кг
Б.4		20	Т01Б. 006 130. 020	Лист Лист Б-ПН-0-8.0 ГОСТ 19903-74 / ВСТ3ПС6-1ТУ14-1-3023-80 115×515	2	3.7кг
Б.4		21	Т01Б. 006 130. 021	Лист Лист Б-ПН-0-8.0 ГОСТ 19903-74 / ВСТ3ПС6-1ТУ14-1-3023-80 360×1300	4	22кг
Б.4		22	Т01Б. 006 130. 022	Лист Лист Б-ПН-0-8.0 ГОСТ 19903-74 / ВСТ3ПС6-1ТУ14-1-3023-80 200×200	10	2.5кг
Б.4		23	Т01Б. 006 130. 023	Лист Лист Б-ПН-0-8.0 ГОСТ 19903-74 / ВСТ3ПС6-1ТУ14-1-3023-80 200×1000	3	12.6кг
Б.4		24	Т01Б. 006 130. 024	Лист Лист БПН-0-8.0 ГОСТ 19903-74 / ВСТ3ПС6-1ТУ14-1-3023-80 50×595	1	1.9кг
Б.4		25	Т01Б. 006 130. 025	Лист Лист Б-ПН-0-8.0 ГОСТ 19903-74 / ВСТ3ПС6-1ТУ14-1-3023-80 100×100	2	0.6кг
Б.4		26	Т01Б. 006 130. 026	Лист Лист Б-ПН-0-8.0 ГОСТ 19903-74 / ВСТ3ПС6-1ТУ14-1-3023-80 120×200	5	1.5кг
Б.4		27	Т01Б. 006 130. 027	Лист Лист Б-ПН-0-10.0 ГОСТ 19903-74 / ВСТ3ПС6-1ТУ14-1-3023-80 340×2180	2	51кг

Т01Б. 006 130. 000

Изм.	Лист	№ докум.	Подп.	Дата

Лист 3

Формат	Зона	Поз.	Обозначение	Наименование	Кол.	Примеч.
Б.4		28	Т01Б. 006 130. 028	Лист Лист Б-ПН-0-8.0 ГОСТ 19903-74 / ВСТ3ПС6-1ТУ14-1-3023-80 130×200	2	1.6кг
Б.4		29	Т01Б. 006 130. 029	Стойка Труба 325×10 ГОСТ 8732-78 / Сталь 20 ГОСТ 8731-74 L=206 ± 0.5мм	3	10.8кг
Б.4		30	Т01Б. 006 130. 030	Лист Лист Б-ПН-0-10.0 ГОСТ 19903-74 / ВСТ3ПС6-1ТУ14-1-3023-80 200×400	2	6.3кг
Б.4		31	Т01Б. 006 130. 031	Стойка Труба 273×10 ГОСТ 8732-78 / Сталь 20 ГОСТ 8731-74 L=334 ± 0.8мм	3	10.3кг
Б.4		32	Т01Б. 006 130. 032	Стойка Труба 57×3 ГОСТ 10704-76 / В-ВСТ3СП ГОСТ 10705-80 L=596 ± 0.8мм	1	2.4кг
Б.4		33	Т01Б. 006 130. 033	Стойка Труба 159×4.5 ГОСТ 10704-76 / В-ВСТ3СП ГОСТ 10705-80 L=424 ± 0.8мм	4	7.3кг
Б.4		34	Т01Б. 006 130. 034	Стойка Труба 159×45 ГОСТ 10704-76 / В-ВСТ3СП ГОСТ 10705-80 L=394 ± 0.8мм	2	6.8кг

Подп. и дата | Инв. № дубл. | Взамен инв. | Подпись и дата | Инв. № подл.

Изм.	Лист	№ докум.	Подп.	Дата

Т01Б. 006 130. 000

Лист 4

Серия 5.903-11 Выпуск 1-6

Серия 5.903-11 выпуск 1-6

Формат	Зона	Поз.	Обозначение	Наименование	Кол.	Примеч.
А4		35	Т01Б. 006. 130. 035.	Монорельс	1	
А4		36	Т01Б. 006. 130. 036	Швеллер	2	
А4		37	Т01Б. 006. 130. 037	Швеллер	3	
		38	-01	Швеллер	3	
А4		39	Т01Б. 006. 130. 038	Упор	4	
А4		40	Т01Б. 006. 130. 039	Швеллер	3	
А4		41	Т01Б. 006 130. 040	Двутавр	2	
А4		42	Т01Б. 006 130. 041	Швеллер	1	
		43	-01	Швеллер	1	
А4		44	Т01Б. 006 130. 042	Двутавр	1	
		45	-01	Двутавр	1	
А4		46	Т01Б. 006. 130. 043	Швеллер	1	
		47	-01	Швеллер	1	
А4		48	Т01Б. 006. 130. 044	Косынка	2	
А4		49	Т01Б. 006 130. 045	Швеллер	1	
А4		50	Т01Б. 006 130. 046	Швеллер	1	
А4		51	Т01Б. 006 130. 047	Швеллер	1	
А4		52	Т01Б. 006 130. 048	Швеллер	1	
А4		53	Т01Б. 006. 130. 049	Швеллер	1	
		54	-01	Швеллер	1	
А4		55	Т01Б. 006. 130. 050	Швеллер	1	
А4		56	Т01Б. 006. 130. 051	Подвеска	1	
А4		57	Т01Б. 006 130. 052	Швеллер	1	
А4		58	Т01Б. 006. 130. 053	Швеллер	1	
А4		59	Т01Б. 006 130. 054	Швеллер	1	
А4		60	Т01Б 006 130. 055	Балка	1	
А4		61	Т01Б. 006 130. 056	Уголок	10	
А4		62	Т01Б. 006 130. 057	Ребро	1	
А4		63	Т01Б. 006. 130. 058	Ребро	1	
А4		64	Т01Б. 006 130. 059	Швеллер	2	

Подп. и дата | Инв. № дубл. | Взам. инв. № | Подп. и дата | Инв. № подл.

Изм.	Лист	№ докум.	Подп.	Дата	Т01Б. 006 120. 000	Лист 5

Формат А4

Формат	Зона	Поз.	Обозначение	Наименование	Кол.	Примеч.
А4		65	Т01Б. 006. 130. 060	Пластина	1	
А4		66	Т01Б. 006. 130. 061	Пластина	8	
А4		67	Т01Б. 006. 130. 062	Пластина	4	
А4		68	Т01Б. 006. 130. 063	Пластина	4	
А4		69	Т01Б. 006. 130. 064	Петля	4	
А4		70	Т01Б. 006. 130. 065	Пластина	12	
А4		71	Т01Б. 006. 130. 066	Ребро	4	
А4		72	Т01Б. 006. 130. 067	Пластина	4	
А4		73	Т01Б. 006. 130. 068	Пластина	2	
А4		74	Т01Б. 006. 130. 069	Шайба	30	
А4		75	Т01Б. 006. 130. 070	Пластина	2	
А4		76	Т01Б. 006. 130. 071	Ребро	4	
А4		77	Т01Б. 006. 130. 072	Ребро	4	
А4		78	Т01Б. 006. 130. 073	Косынка	1	
А4		79	Т01Б. 006. 130. 074	Ребро	2	
А4		80	Т01Б. 006. 130. 075	Шайба	4	
А4		81	Т01Б. 006. 130. 076	Ребро	2	
А4		82	Т01Б. 006. 130. 077	Ребро	2	
А4		83	Т01Б. 006. 130. 078	Лист	1	
		84	-01	Лист	1	
А4		85	Т01Б. 006. 130. 079	Пластина	2	
А4		86	Т01Б. 006. 130. 080	Косынка	7	
А4		87	Т01Б. 006. 130. 081	Косынка	8	
А4		88	Т01Б. 006. 130. 082	Ребро	2	
А4		89	Т01Б. 006. 130. 083	Ребро	4	
А4		90	Т01Б. 006. 130. 084	Настил	1	
А4		91	Т01Б. 006. 130. 085	Настил	1	
		92	-01	Настил	1	
А4		93	Т01Б. 006. 130. 086	Настил	1	
А4		94	Т01Б. 006. 130. 087	Уголок	2	
А4		95	Т01Б. 006. 130. 088	Ребро жесткости	6	

Подп. и дата | Инв. № дубл. | Взамен инв. № | Подп. и дата | Инв. № подл.

Изм.	Лист	№ докум.	Подп.	Дата	Т01Б. 006 130. 000	Лист 6

Формат А4

Формат	Зона	Поз.	Обозначение	Наименование	Кол.	Примеч.
				Стандартные изделия		
				Болты ГОСТ 7798-70		
		96		М16-6g х 60.58	4	
		97		М16-6g х 130.58	4	
		98		М16-6g х 110.58	8	
				Гайка		
		99		М16-6Н.5		
				ГОСТ 5915-70	32	
		100		Шайба		
				16.01. 08 КП		
				ГОСТ 11371-78	16	
		101		Шайба		
				16		
				ГОСТ 10906-80	16	
		102		Опора 133У-05 ОСТ 34.43.615-862		
		103		Опора 108-04 ОСТ 34-42-622-84	1	
		104		Опора 133-05 ОСТ 34-42-622-84	3	
		105		Опора 57-01 ОСТ 34-42-622-84	1	
		106		Опора ОПБ2-108 ГОСТ 14911-82	1	
		107		Опора ОПБ2-159 ГОСТ 14911-82	1	

Подп. и дата | Инв. № дубл. | Взамен инв. № | Подп. и дата | Инв. № подл.

Изм.	Лист	№ докум.	Подп.	Дата	Т01Б. 006 130 000	Лист 7

Т01Б. 006. 126. 002

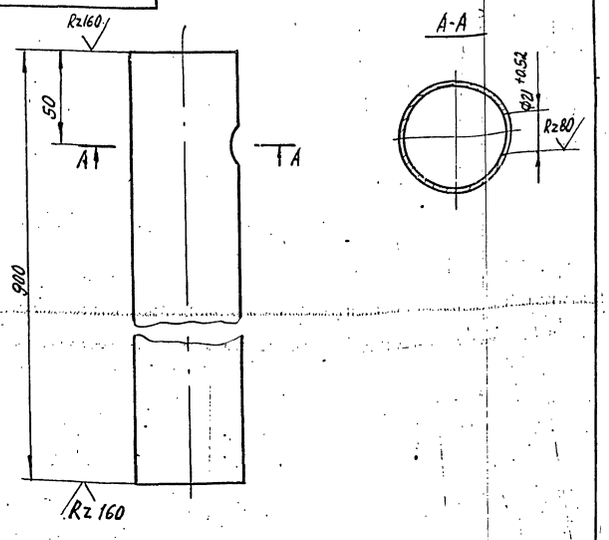

Неуказанные предельные отклонения размеров $\pm \frac{t_2}{2}$

Подп. и дата | Инв. № дубл. | Взам. инв. № | Подп. и дата | Инв. № подл.

Изм.	Лист	№ докум.	Подп.	Дата	Т01Б.006126.002			
Разраб.		Жерздева			Патрубок	Лит.	Масса 3.60	Масштаб 1:2
Пров.		Трофимов				Лист	Листов 1	
Гл. конст.		Сидоров						
Н. контр.		Ястребов			Труба 57х3 ГОСТ 10704-76 / В-Вст3сп ГОСТ 10705-80	ГИПРОТЕХМОНТАЖ Москва		
Утв.		Кагерманянц						

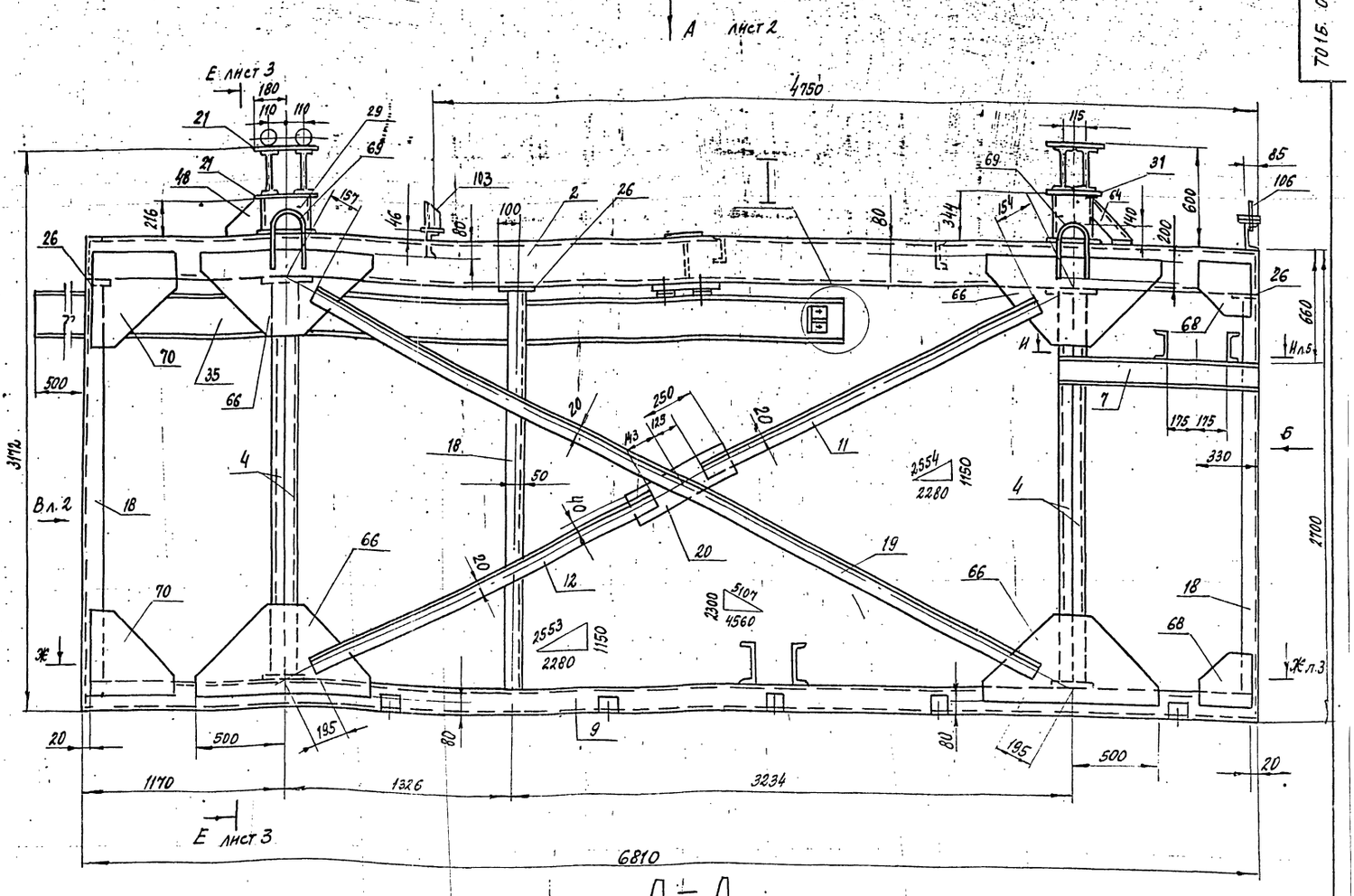

1. Сварные швы по ГОСТ 5264-80.
2. Электроды типа Э-46, Э-50 ГОСТ 9467-75.
3. Сварные швы сплошные по контуру прилегания свариваемых деталей.
Катет сварных швов по наименьшей толщине свариваемых деталей.
4. Сварные швы очистить от шлака и окалины.
Шероховатость сварных швов $R_z 160$.
5. Неуказанные предельные отклонения размеров $\pm \frac{t}{2}$.
6. Шероховатость поверхностей реза деталей поз. 1÷34 $R_z 160$.
7. * Размер для справок.

8. При изготовлении несущих балок под деаэратор сварку вести обратноступенчатым швом длиной 300-400мм через каждые 300-400мм, начиная с середины балок. Затем доварить остальные швы. После сварки двутавров между собой швы зачистить заподлицо с плоскостью полок. Все швы сплошные с катетом не менее 8 мм

Изм.	Лист	№ докум.	Подп.	Дата
Разраб.		Волкова		
Пров.		Котова		
Гл. конст.		Сидоров		
Н. контр.		Чекалина		
Утв.		Катеркананц		

ТО16.006130.000 СБ

Металлоконструкция. Сборочный чертеж

Лит.	Масса	Масшт.
	5650.6	1:20

Лист 1 Листов: 6

ГИПРОТЕХМОНТАЖ
Ленинград 1987г

Вид А лист 1

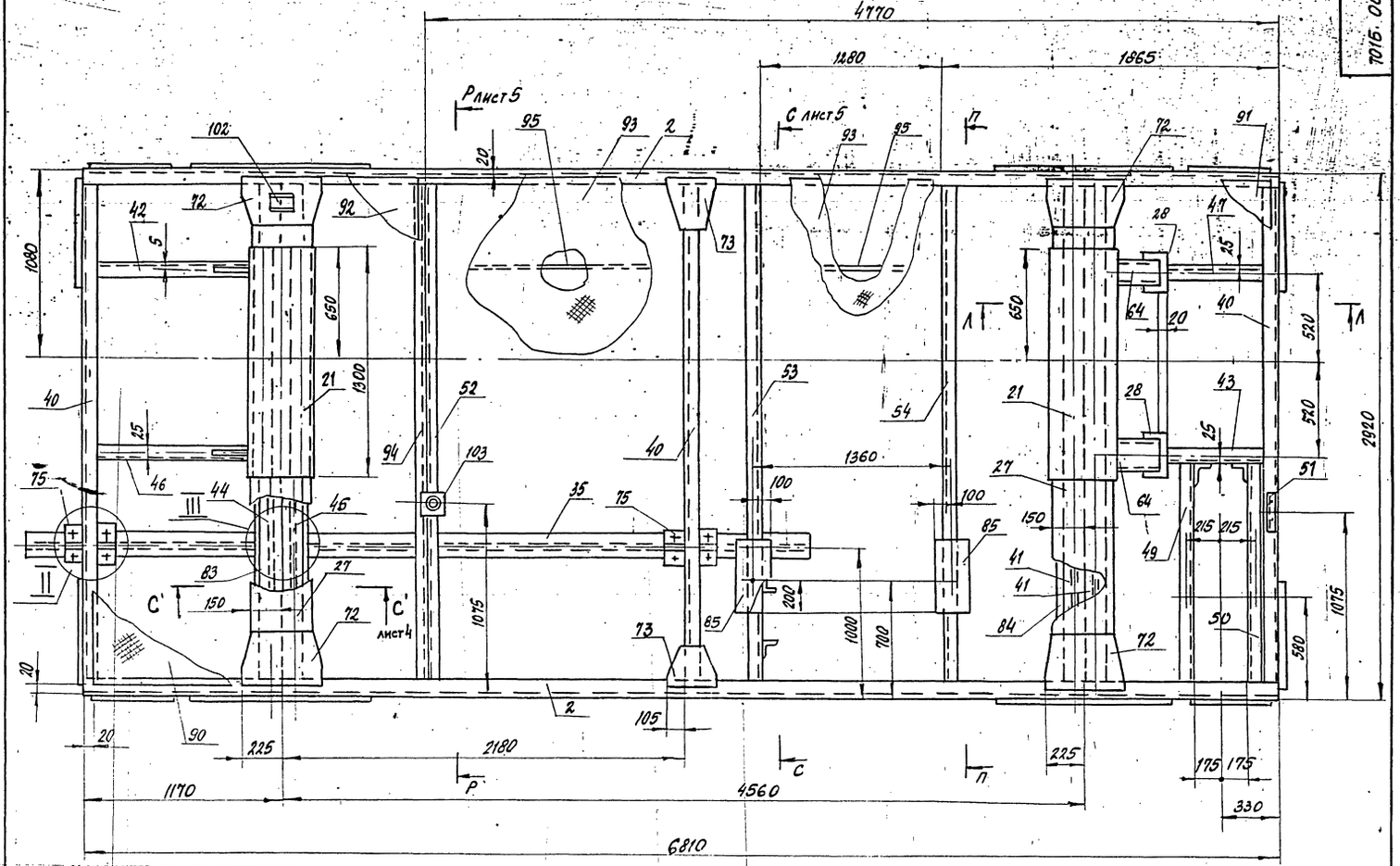

Вид В лист 1

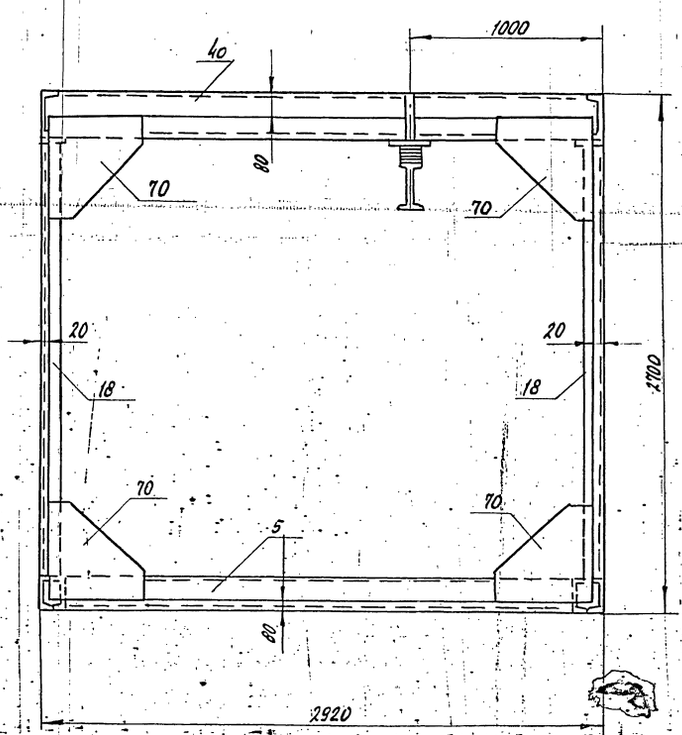

Л – Л

ПОВЕРНУТО

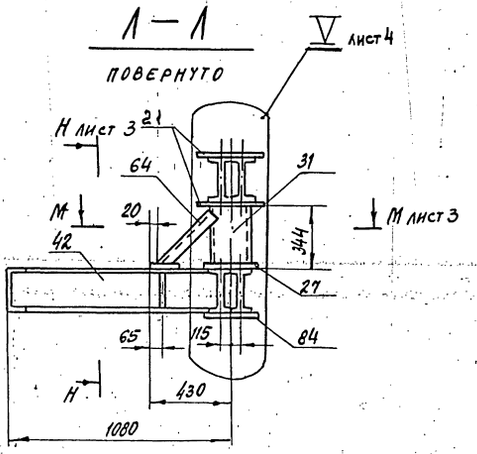

П – П

М 1:10

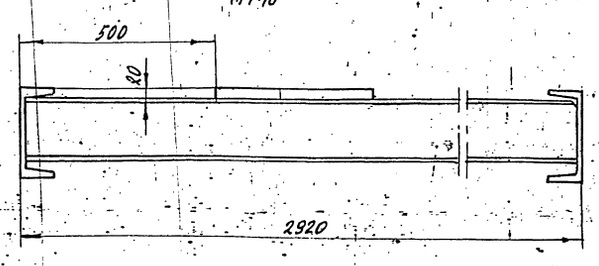

Изм.	Лист	N докум.	Подпись	Дата	ТО 16. 006 130. 000 СБ	Лист 2

Инв. N подл. | Подп. и дата | Взам. инв. N | Инв. N дубл. | Подп. и дата

Е – Е лист 1

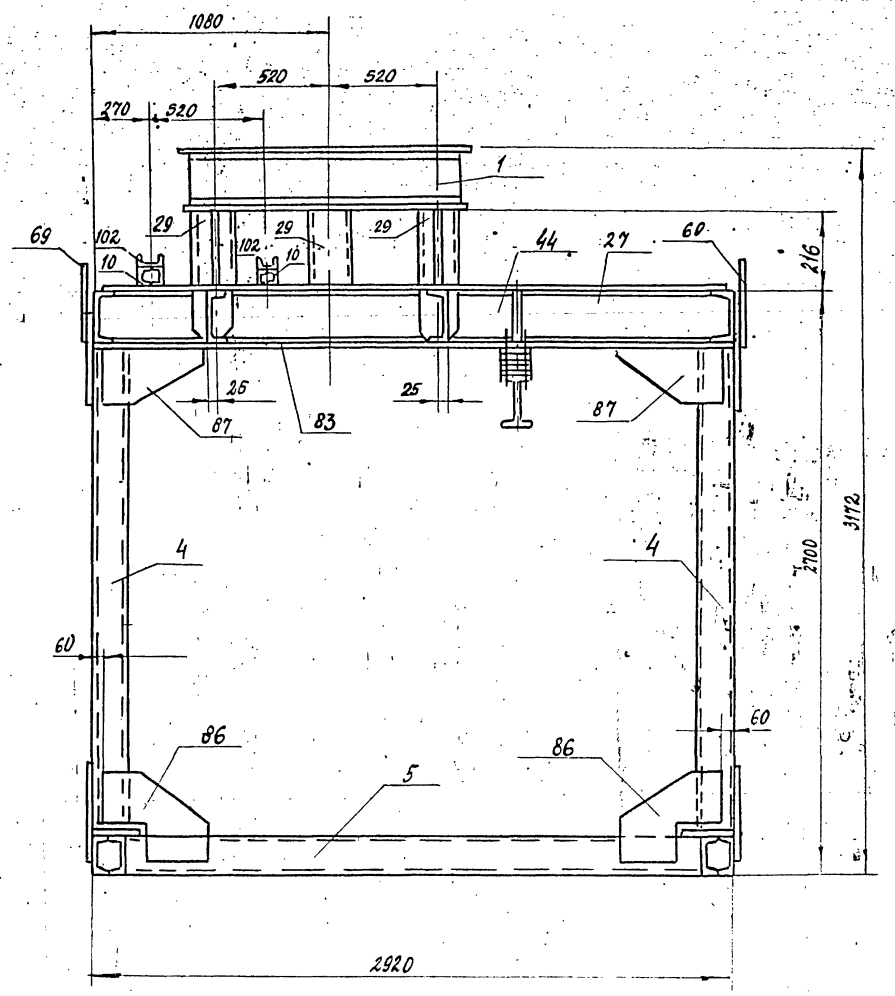

М – М лист 2

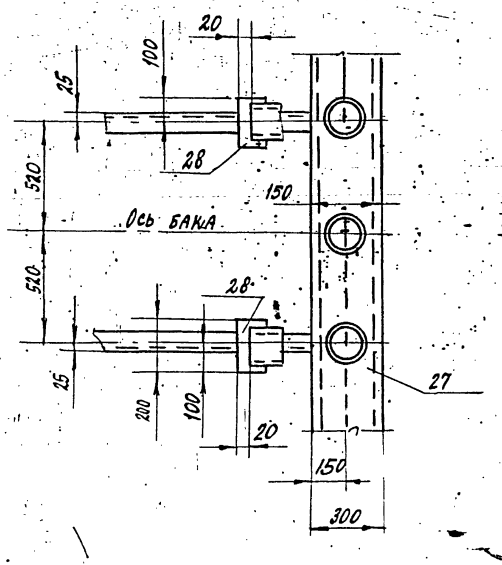

Н – Н лист 2

М1:10

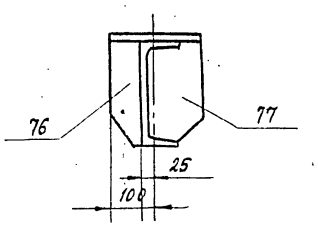

Ж – Ж лист 1

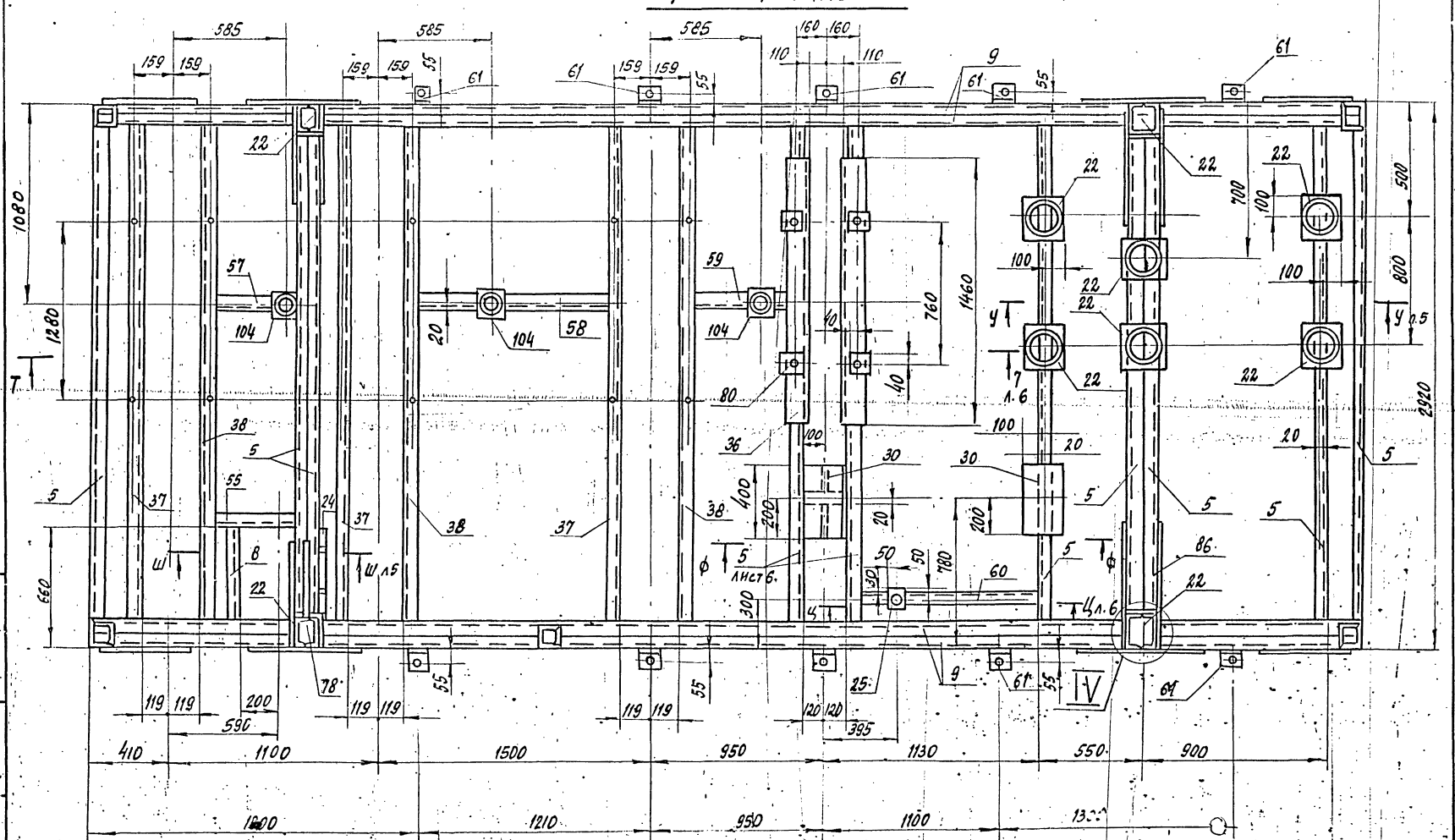
585
585
585
160
160
159
159
159
159
55
61
61
61
61
61
110
110
9
22
22
22
22
22
22
22
22
22
1080
1280
57
104
20
104
58
59
104
760
1460
40
40
80
36
100
30
30
100
20
5
5
5

II лист 2

М 1:10

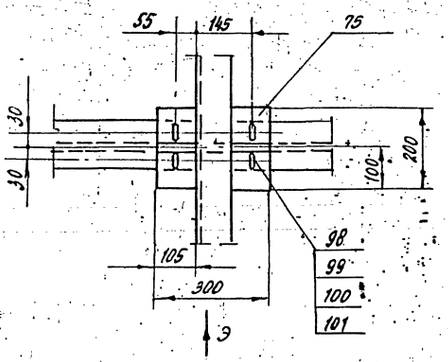

III лист 2

М 1:10

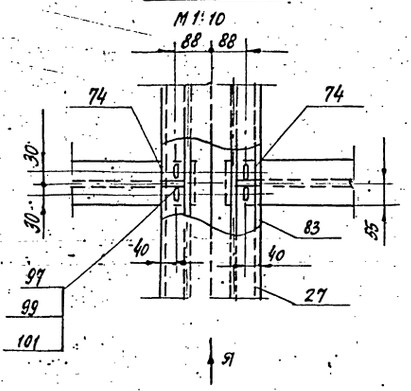

IV лист 3

М 1:10

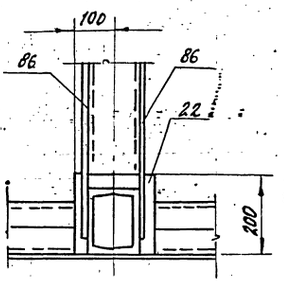

Вид Э

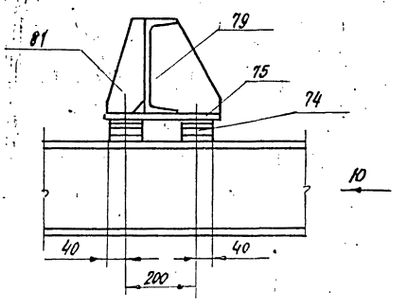

Вид Я

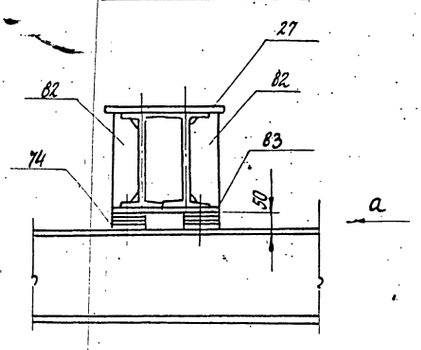

С'– С' лист 2

М 1:5

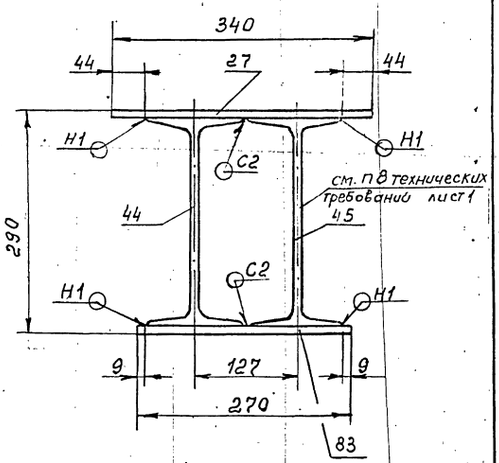

Вид Ю

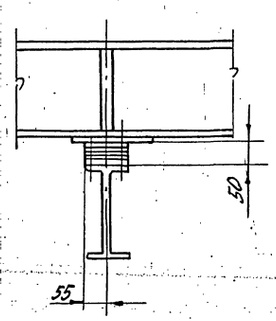

Вид а

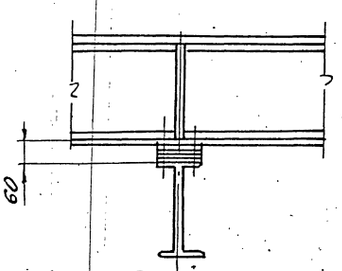

V лист 2

М 1:10

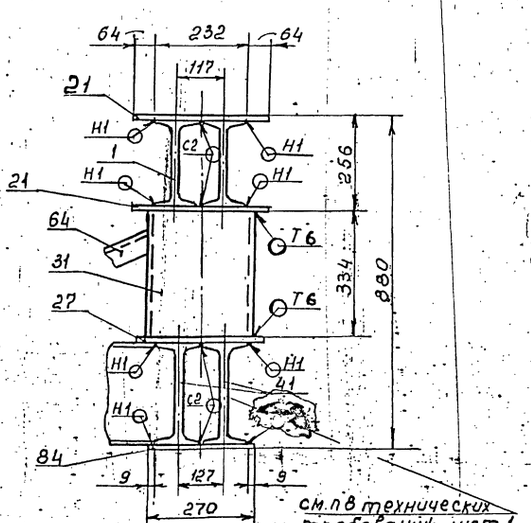

Узел сверловки овального отверстия 19×30

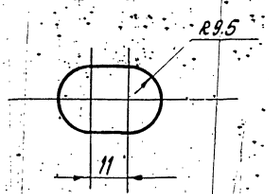

И – И лист 1

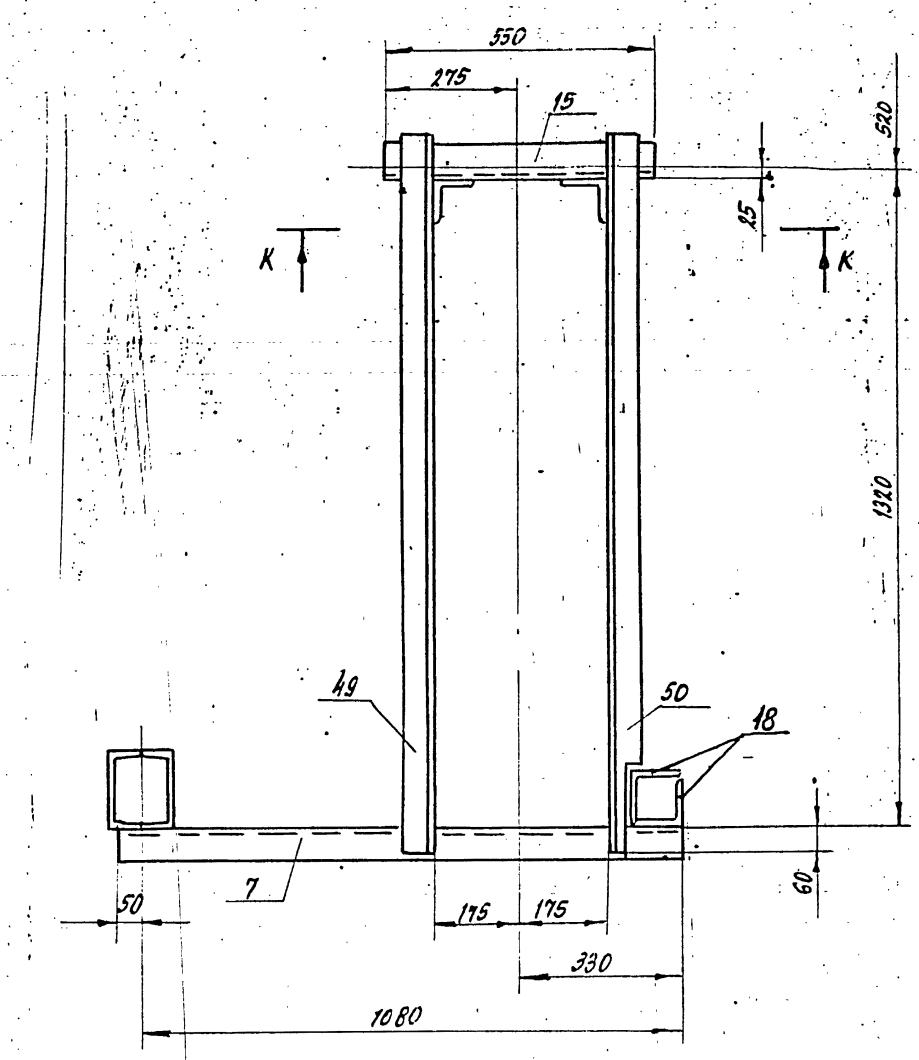

К – К

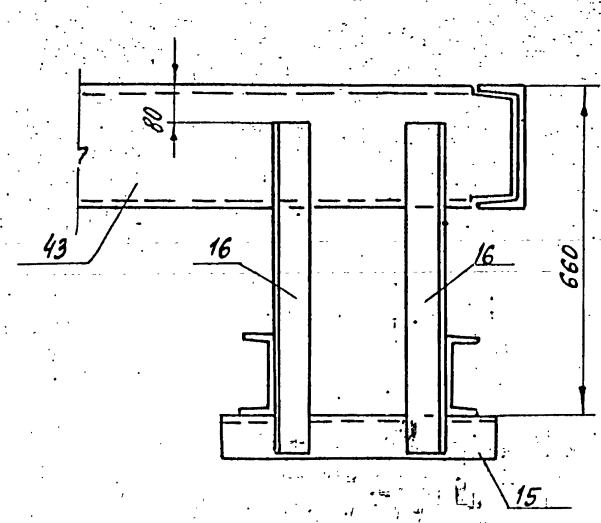

Ш – Ш лист 3

М 1:10

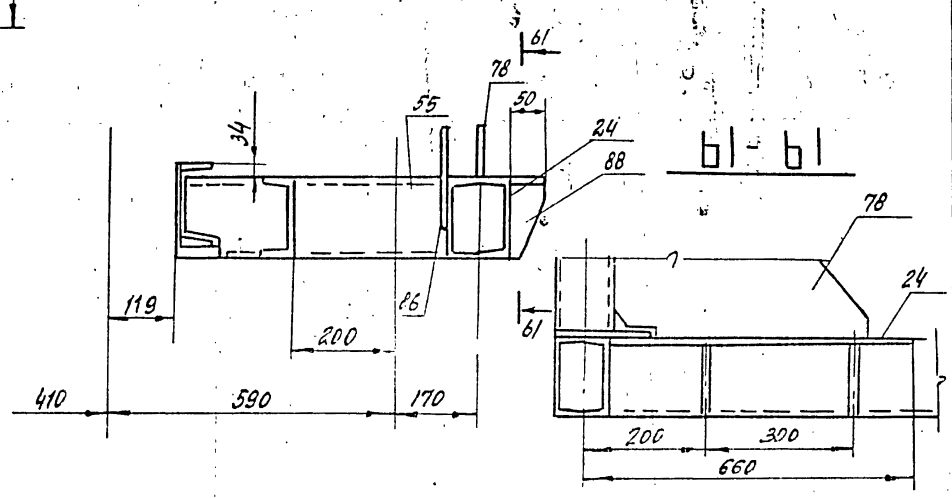

Р – Р лист 2

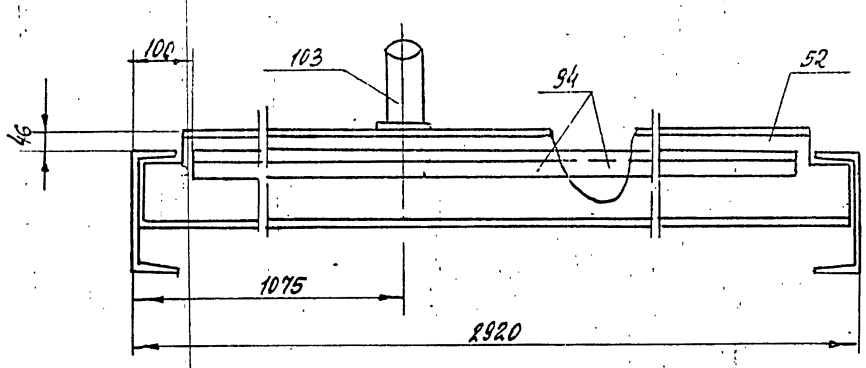

С – С лист 2

М 1:10

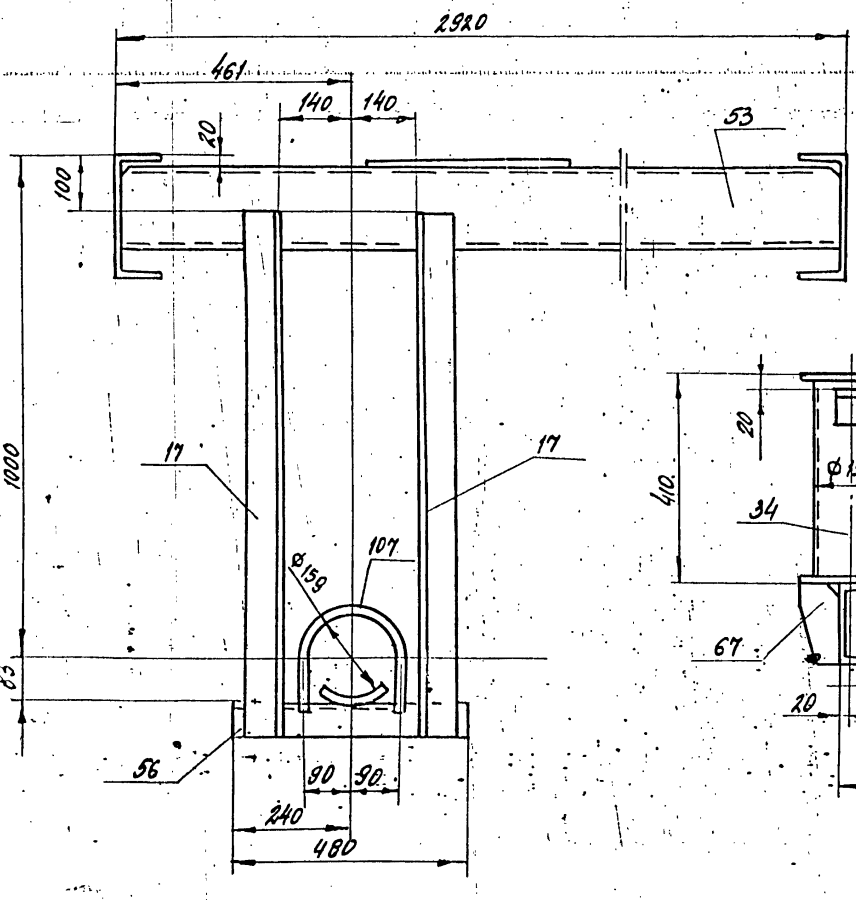

Ц – Ц

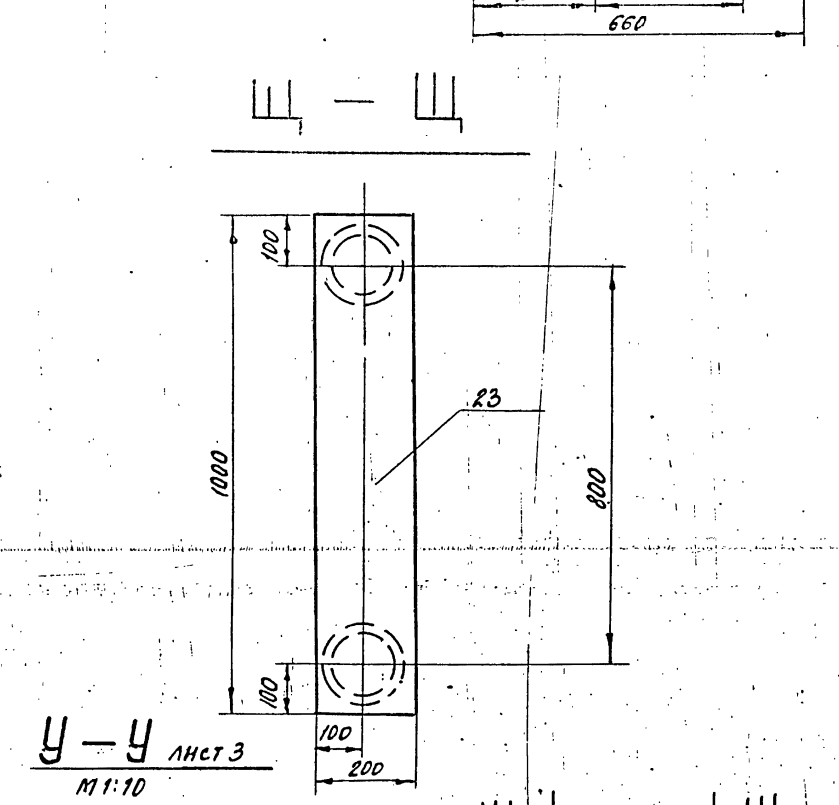

Ч – Ч

У – У лист 3

М 1:10

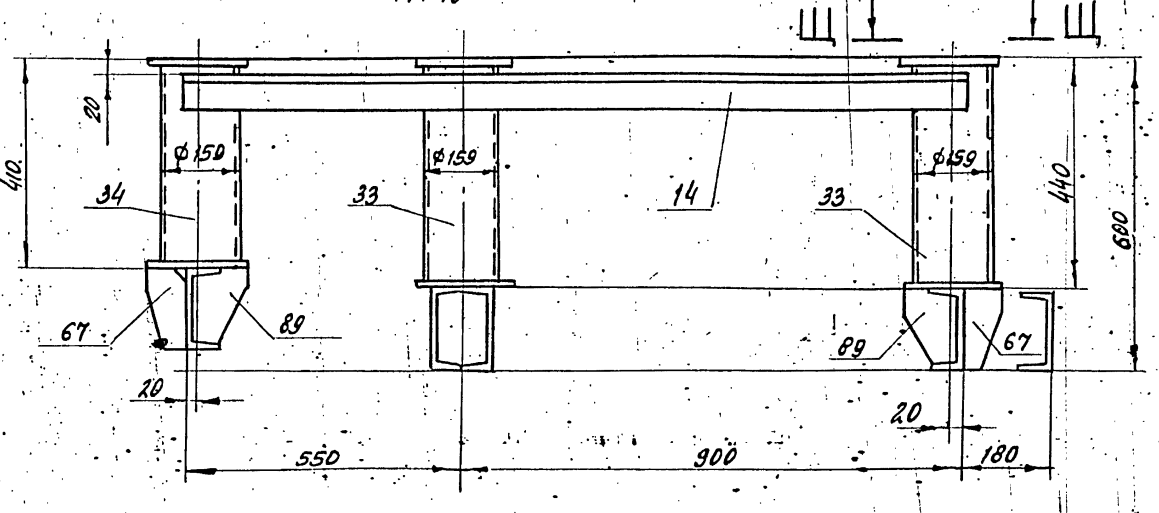

Изм.	Лист	№ докум.	Подп.	Дата	ТО16.006 130.000 СБ	Лист 5

Т – Т лист 3

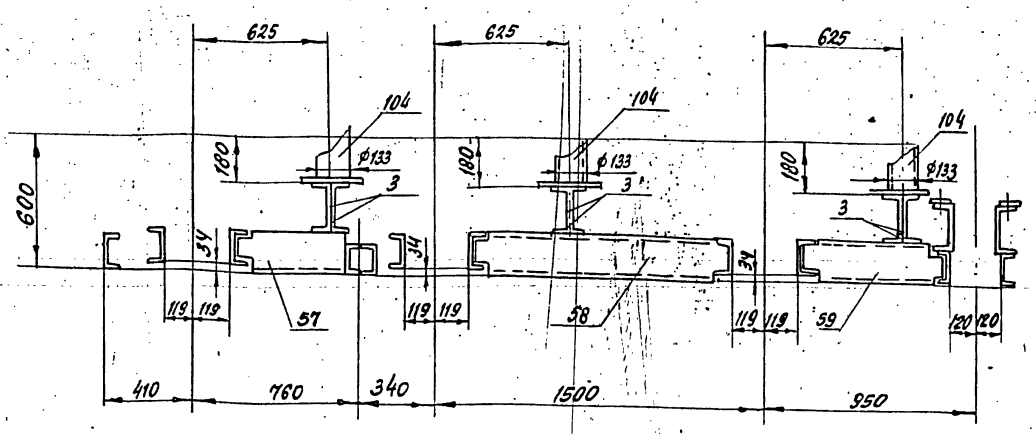

Ц – Ц лист 3

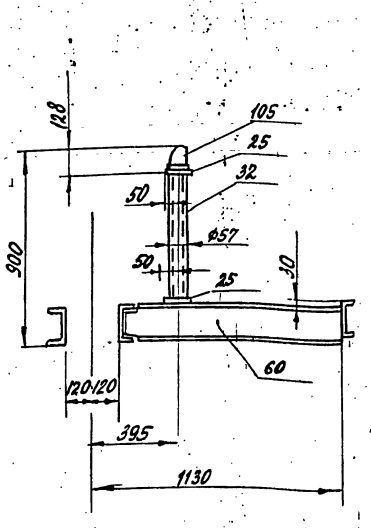

ф - ф лист 3

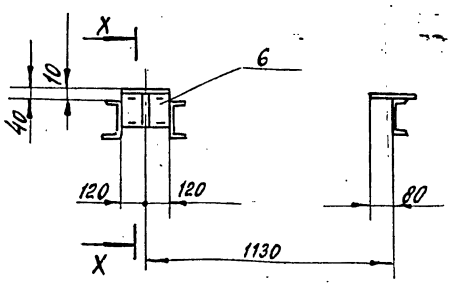

Х - Х

М1:10

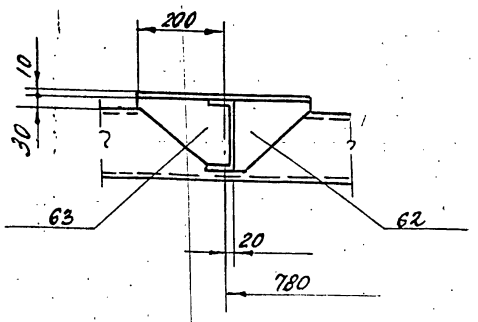

						Т016.006 130.000 СБ	Лист 6
Изм.	Лист	№ докум.	Подп.	Дата			

Формат А3

Инв.№ подл. | Подп. и дата | Взам. инв.№ | Инв.№ дубл. | Подп. и дата

Rz 160 (V)

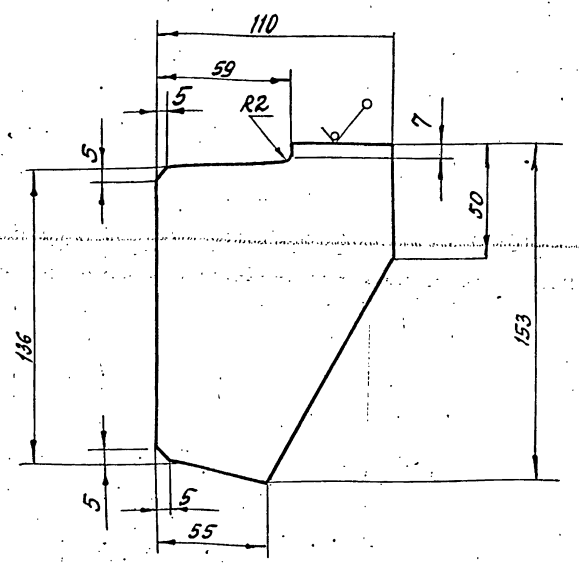

Предельные отклонения размеров $\pm \frac{t_2}{2}$

						Т016.006 130.083	
Изм.	Лист	N докум.	Подп.	Дата	Ребро	Лит.	Масса 1,1	Масштаб 1:2
Разраб.		Волкова						
Пров.		Котова				Лист	Листов 1
Гл.кон.		Сидоров					
Н.контр.		Чекалина			Лист Б-ПН-0-8.0 ГОСТ 19903-74 Вст3пс6-1 ТУ14-1-3023-80	ГИПРОТЕХМОНТАЖ Ленинград 1987г.	
Утв.		Кагерманянц					

Формат А4

Инв.№ подл. | Подп. и дата | Взам. инв.№ | Инв.№ дубл. | Подп. и дата

Rz 160 (V)

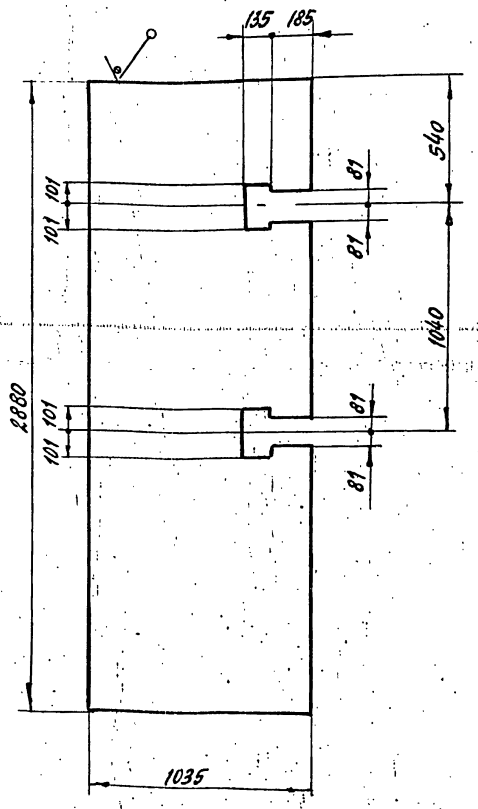

Предельные отклонения размеров $\pm \frac{t_2}{2}$

						Т016.006 130.084	
Изм.	Лист	N докум.	Подп.	Дата	Настил	Лит.	Масса 126.1	Масштаб 1:20
Разраб.		Волкова						
Пров.		Котова				Лист	Листов 1
Гл.конст.		Сидоров					
Н.контр.		Чекалина			Лист ромб К-ПЧ-5х 1035х2880 Б Ст 3сп ГОСТ 8568-77	ГИПРОТЕХМОНТАЖ Ленинград 1987	
Утв.		Кагерманянц					

Формат А4

Инв.№ подл. | Подпись и дата | Взам. инв.№ | Инв.№ дубл. | Подп. и дата

ТО16.006.130.035

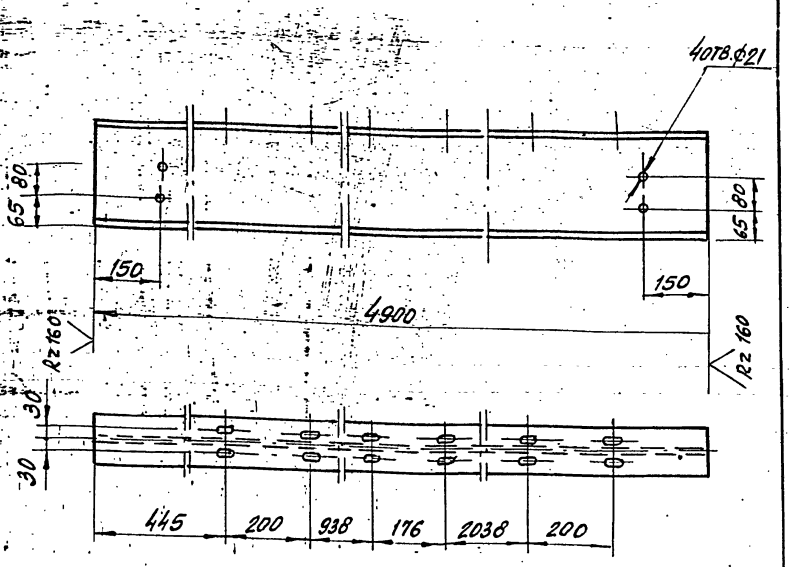

1. Предельные отклонения размеров отверстий H14, остальных $\pm \frac{t2}{2}$.

2. Узел сверловки овального отверстия 19×30. см. на листе ТО16006.130.000 СБ л.4.

				ТО16.006 130.035		
Изм.	Лист	N докум.	Подп.	Дата		
Разраб.		Волкова			Монорельс	Лит. / Масса / Масштаб: 18в / 1:10
Пров.		Котова				Лист / Листов 1
Гл.конст.		Сидоров				
Н.контр.		Ястребов			Двутавр 24М ГОСТ 19425-74 / 09Г2С2-12 ГОСТ 19281-73	ГИПРОТЕХМОНТАЖ Ленинград 1987г
Утв.		Катерманянц				

Формат А4

ТО16.006.130.036

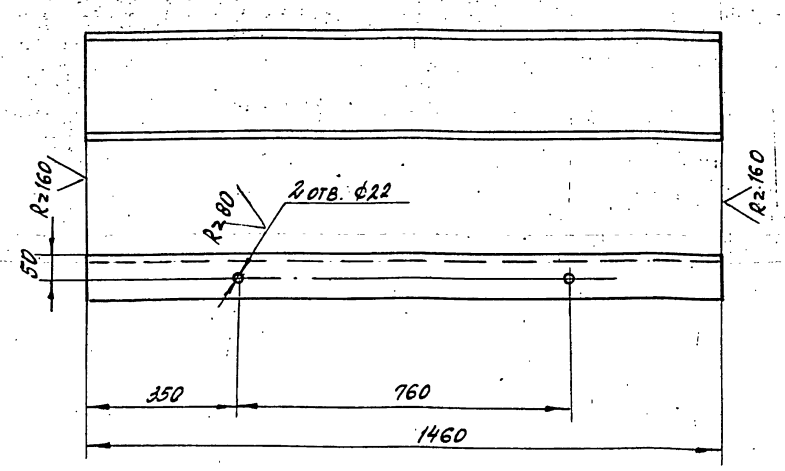

Предельные отклонения размеров отверстий H14, остальных $\pm \frac{t2}{2}$.

Инв.№ подл. | Подп. и дата | Взам. инв.№ | Инв.№ дубл. | Подп. и дата

				ТО16.006 130.036		
Изм.	Лист	N докум.	Подп.	Дата		
Разраб.		Волкова			Швеллер	Лит. / Масса / Масш: 30.7 / 1:10
Пров.		Котова				Лист / Листов 1
Гл.конст.		Сидоров				
Н.контр.		Ястребов			Швеллер 22 ГОСТ 8240-72 / Вст3пс6 ГОСТ 7380-71	ГИПРОТЕХМОНТАЖ Ленинград 1987г
Утв.		Катерманянц				

Формат А4

ТО16.006.130.037

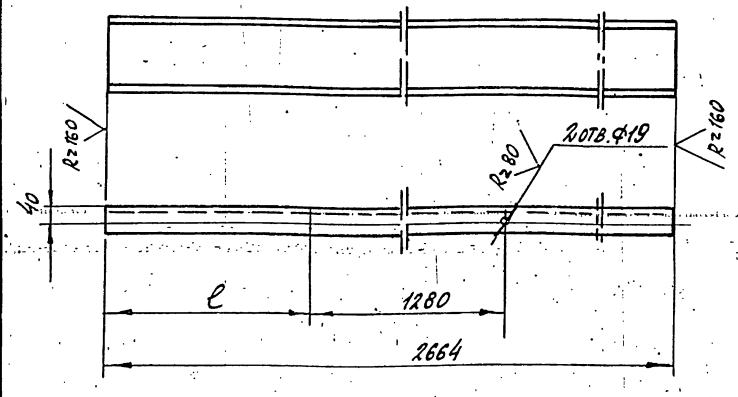

Обозначение	* ℓ, мм	Масса кг
ТО16.006.130.020	Уточнить	37.8
-01	по месту	37.8

1. *Размер ℓ уточнить по месту.
2. Предельные отклонения размеров отверстий H14, остальные $\pm \frac{t2}{2}$.

				ТО16.006.130.037		
Изм.	Лист	N докум.	Подп.	Дата		
Разраб.		Волкова			Швеллер	Лит. / Масса / Масштаб: см. табл. / 1:10
Пров.		Котова				Лист / Листов 1
Гл.конст.		Сидоров				
Н.контр.		Ястребов			Швеллер 16 ГОСТ 8240-72 / Вст3 пс 6-1 ТУ 14-1-3082-80	ГИПРОТЕХМОНТАЖ Ленинград 1987г.
Утв.		Катерманянц				

ТО16.006.130.038

Rz 160

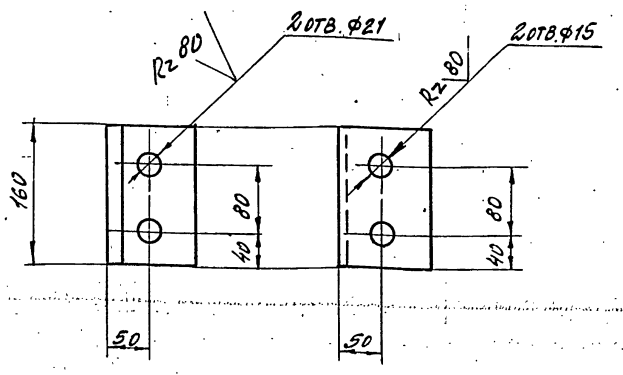

Предельные отклонения размеров отверстий H14, остальных $\pm \frac{t2}{2}$.

Предельные отклонения размеров $\pm \frac{t2}{2}$.

Инв.№ подл. | Подп. и дата | Взам. инв.№ | Инв.№ дубл. | Подп. и дата

				ТО16.006.130.038		
Изм.	Лист	N докум.	Подп.	Дата		
Разраб.		Волкова			Упор	Лит. / Масса / Масштаб: 1,7 / 1:5
Пров.		Котова				Лист / Листов 1
Гл.конст.		Сидоров				
Н.контр.		Ястребов			Уголок 100×100×7-Б ГОСТ 8509-86 / Вст3пс6-1 ТУ 14-1-3023-80	ГИПРОТЕХМОНТАЖ Ленинград 1987г
Утв.		Катерманянц				

23205-17 67

Серия 5.903-11 Выпуск 1-6

Т016.006.130.039

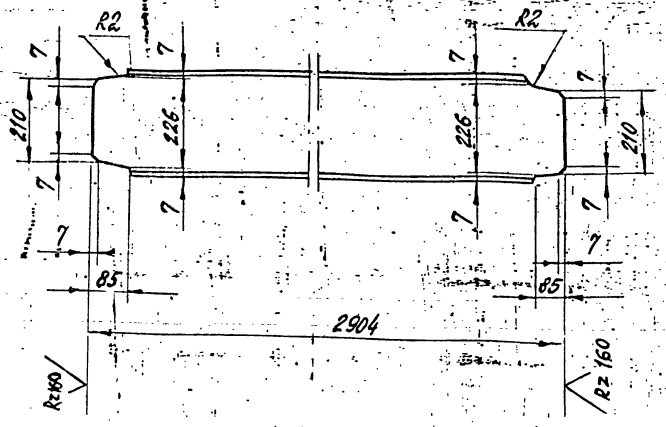

Предельные отклонения размеров $\pm \frac{t_2}{2}$

Изм.	Лист	N докум.	Подп.	Дата
Разраб.		Волкова		
Пров.		Котова		
Гл.конс.		Сидоров		
Н.контр.		Ястребов		
Утв.		Кагерманянц		

Т016.006.130.039

Швеллер

Лит.	Масса	Масштаб
	80,5	1:10

Лист | Листов 1

Швеллер 27 ГОСТ 8240-72 Ст3пс5 ГОСТ 380-71

ГИПРОТЕХМОНТАЖ Ленинград 1987г.

Формат А4

Т016.006.130.040

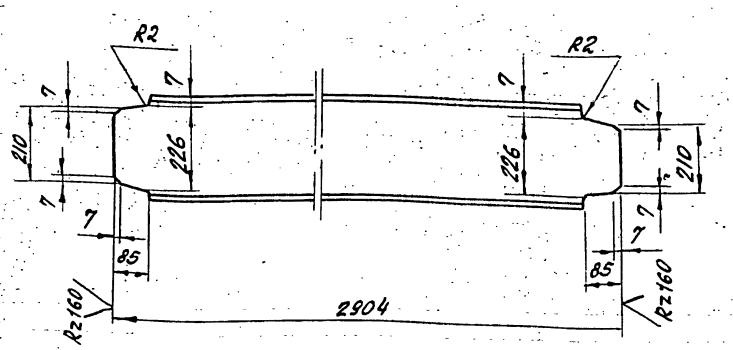

Предельные отклонения размеров $\pm \frac{t_2}{2}$

Изм.	Лист	N докум	Подп.	Дата
Разраб.		Волкова		
Пров.		Котова		
Гл.конс.		Сидоров		
Н.контр.		Ястребов		
Утв.		Кагерманянц		

Т016.006.130.040

Двутавр

Лит.	Масса	Масш.
	91,5	1:10

Лист | Листов 1

Двутавр 27 ГОСТ 8239-72 Вст3сп5-1 ТУ14-1-3023-80

ГИПРОТЕХМОНТАЖ Ленинград 1987г.

Формат А4

Т016.006.130.041

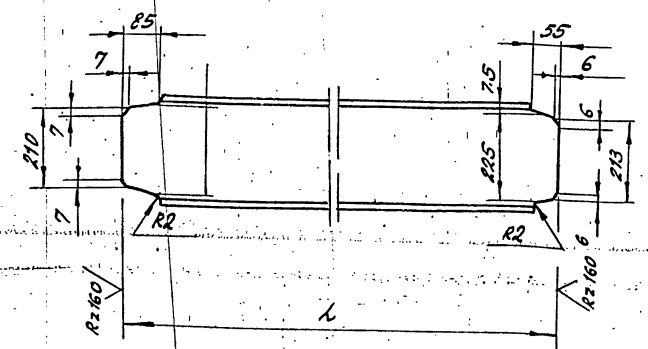

Обозначение	l, мм	Масса кг
Т016006.130.02	1100	30,47
-01	1010	28,0

Предельные отклонения размеров $\pm \frac{t_2}{2}$

Изм.	Лист	N докум.	Подп.	Дата
Разраб.		Волкова		
Пров.		Котова		
Гл.конс.		Сидоров		
Н.контр.		Ястребов		
Утв.		Кагерманянц		

Т016.006.130.041

Швеллер

Лит.	Масса	Масштаб
	см. табл.	1:10

Лист | Листов 1

Швеллер 27 ГОСТ 8240-72 Вст3пс5 ГОСТ 380-71

ГИПРОТЕХМОНТАЖ Ленинград 1987г.

Т016.006.130.042

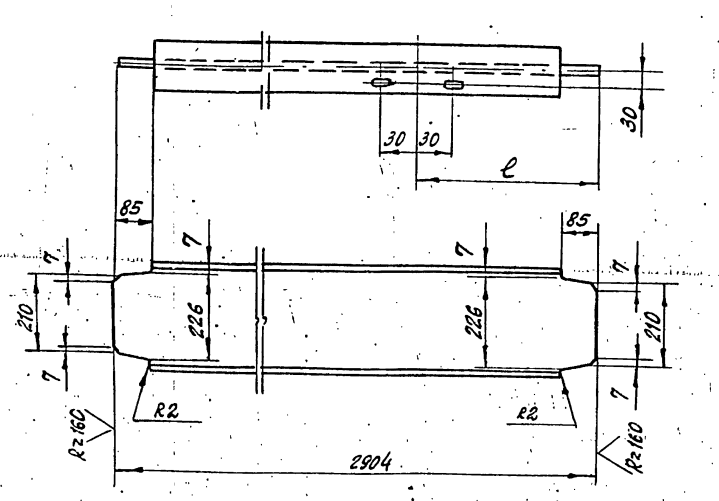

Обозначение	l мм	Масса кг
Т016006.130.025	992	91,5
-01	1912	91,5

1. Предельные отклонения размеров отверстий H14, остальных $\pm \frac{t_2}{2}$.

2. Узел сверловки овального отверстия 19×30 на листе Т0 1600.130.000 Сбл.4.

Изм.	Лист	N докум.	Подп.	Дата
Разраб.		Волкова		
Пров.		Котова		
Гл.конс.		Сидоров		
Н.контр.		Ястребов		
Утв.		Кагерманянц		

Т016.006.130.042

Двутавр

Лит.	Масса	Масш.
	см. табл.	1:10

Лист | Листов 1

Двутавр 27 ГОСТ 8239-72 Ст3 Сп5-1 ТУ14-1-3023-80

ГИПРОТЕХМОНТАЖ Ленинград 1987

Т016.006.130.043

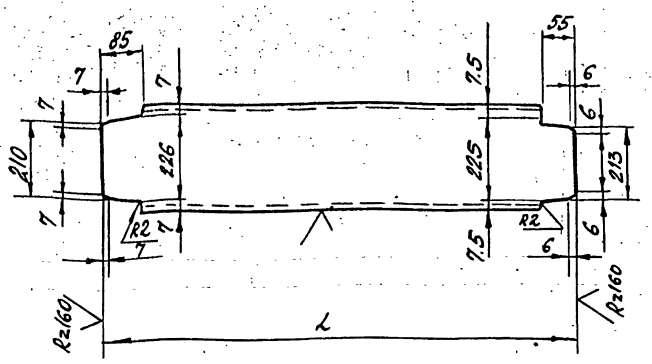

Обозначение	L, мм	Масса кг
Т01Б.006.130.043	1100	30.47
-01	1010	28.0

Предельные отклонения размеров $\pm \frac{t_2}{2}$

Изм.	Лист	N докум.	Подп.	Дата	Т01 6.006 130.043			
Разраб.		Волкова			Швеллер	Лит.	Масса	Масштаб
Пров.		Котова					См. табл.	1:10
Гл.конст.		Сидоров				Лист	Листов 1	
Н.контр.		Чекалина			Швеллер 27 ГОСТ 8240-72 / В Ст3пс6 ГОСТ 380-71	ГИПРОТЕХМОНТАЖ Ленинград 1987		
Утв.		Кагерманянц						

Формат А4

Т016.006.130.044

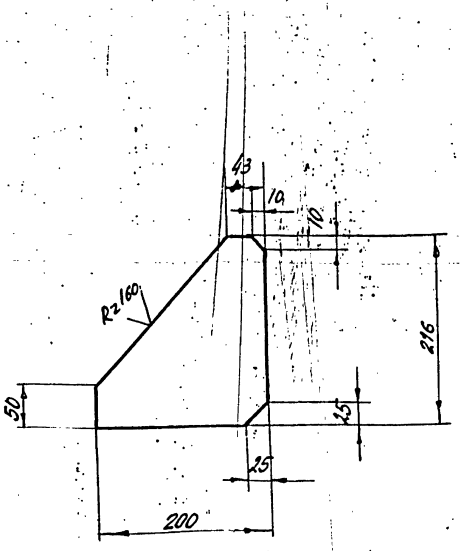

Предельные отклонения размеров $\pm \frac{t_2}{2}$.

Изм.	Лист	N докум.	Подп.	Дата	Т01 6.006 130.044			
Разраб.		Волкова			Косынка	Лит.	Масса	Масштаб
Пров.		Котова					2,7	1:5
Гл.кон.		Сидоров				Лист	Листов 1	
Н.контр.		Чекалина			Лист Б-ПН-0-80 ГОСТ 19903-74 / В Ст3пс6-1 ТУ14-1-3023-80	ГИПРОТЕХМОНТАЖ Ленинград 1987		
Утв.		Кагерманянц						

Формат А4

Т016.006.130.045

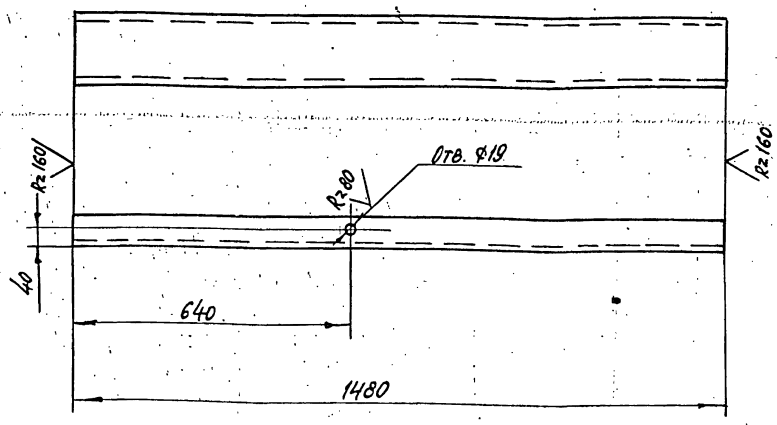

Предельные отклонения размеров отверстий H14, остальных $\pm \frac{t_2}{2}$.

Изм.	Лист	N докум.	Подп.	Дата	Т01 6.006 130.045			
Разраб.		Волкова			Швеллер	Лит.	Масса	Масштаб
Пров.		Котова					27,0	1:10
Гл.конст.		Сидоров				Лист	Листов 1	
Н.контр.		Чекалина			Швеллер 20 ГОСТ 8240-72 / В Ст3пс6-1 ТУ14-1-3023-80	ГИПРОТЕХМОНТАЖ Ленинград 1987		
Утв.		Кагерманянц						

Т016.006.130.046

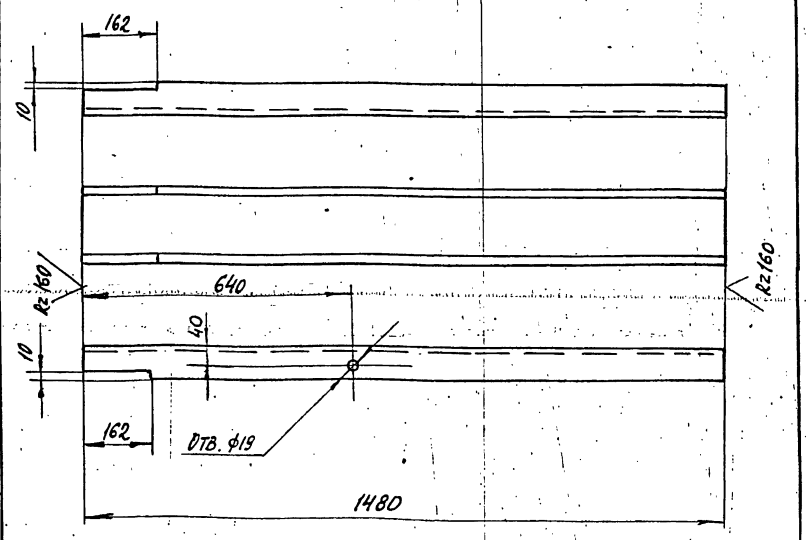

Предельные отклонения размеров отверстий H14, остальных $\pm \frac{t_2}{2}$.

Изм.	Лист	N докум.	Подп.	Дата	Т01 6.006 130.046			
Разраб.		Волкова			Швеллер	Лит.	Масса	Масштаб
Пров.		Котова					26,5	1:10
Гл.конс.		Сидоров				Лист	Листов 1	
Н.контр.		Чекалина			Швеллер 20 ГОСТ 8240-72 / Ст3пс6-1 ТУ14-1-3023-80	ГИПРОТЕХМОНТАЖ Ленинград 1987		
Утв.		Кагерманянц						

Инв.N подл. | Подп. и дата | Взам. инв.N | Инв.N дубл. | Подп. и дата

Т016.006 130.047

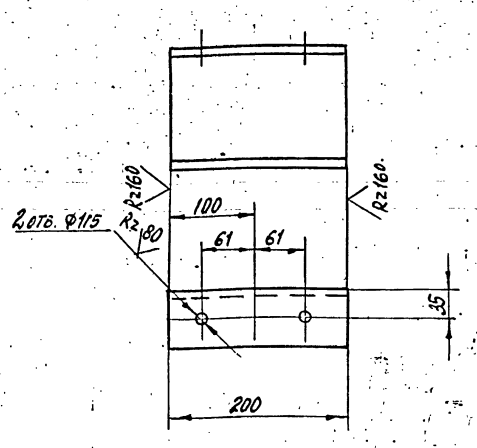

Предельные отклонения размеров отверстий H14, остальных $\pm \frac{t2}{2}$.

Изм.	Лист	№ докум.	Подп.	Дата
Разраб.	Волкова			
Пров.	Котова			
Гл. конст.	Сидоров			
Н. контр.	Чекалина			
Утв.	Кагерманянц			

Т016.006 130.047

Швеллер

Лит.	Масса	Масштаб
	2,5	1:5
Лист	Листов 1	

Швеллер 14 ГОСТ 8240-72 Вст3пс6-1ТУ14-1-3023-80

ГИПРОТЕХМОНТАЖ Ленинград 1987

Формат А4

Т016.006 130.048

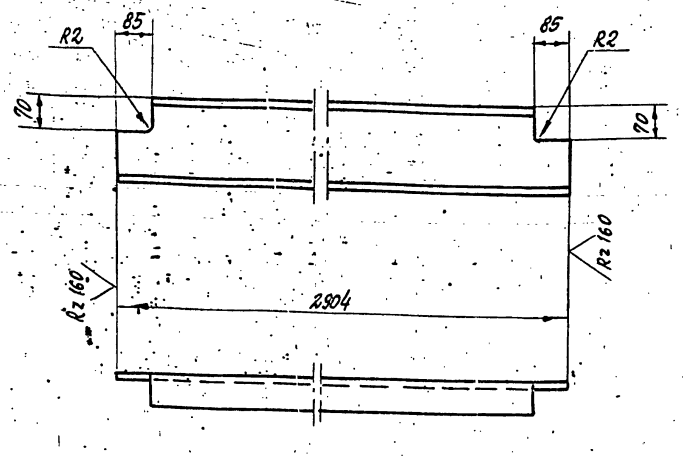

Предельные отклонения размеров $\pm \frac{t2}{2}$.

Изм.	Лист	№ докум.	Подп.	Дата
Разраб.	Волкова			
Пров.	Котова			
Гл. конст.	Сидоров			
Н. контр.	Чекалина			
Утв.	Кагерманянц			

Т016.006 130.048

Швеллер

Лит.	Масса	Масшт.
	53,4	1:10
Лист	Листов 1	

Швеллер 20 ГОСТ 8240-72 Вст3пс6-1-7414-1-3023-80

ГИПРОТЕХМОНТАЖ Ленинград 1987

Формат А4

Т016.006 130.049

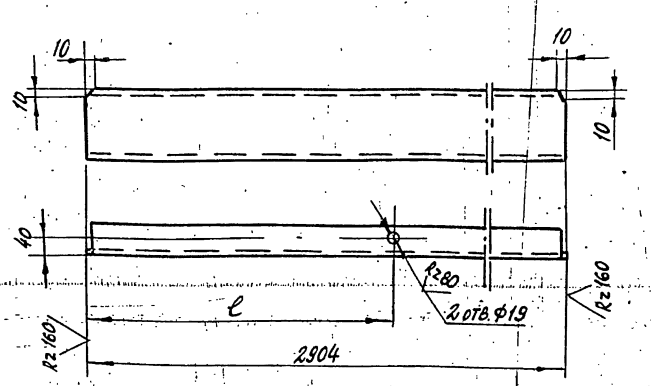

Обозначение	ℓ, мм	Масса
Т016.006.130.049	692	53,4
-01	2212	53,4

Предельные отклонения размеров отверстий H14, остальных $\pm \frac{t2}{2}$.

Изм.	Лист	N докум.	Подп.	Дата
Разраб.	Волкова			
Пров.	Котова			
Гл. конст.	Сидоров			
Н. контр.	Чекалина			
Утв.	Кагерманянц			

Т016.006 130.049

Швеллер

Лит.	Масса	Масшт.
	См. табл.	1:10
Лист	Листов 1	

Швеллер 20 ГОСТ 8240-72 Вст3пс6-1ТУ14-1-3113-80

ГИПРОТЕХМОНТАЖ Ленинград 1987

Т016.006 130.050

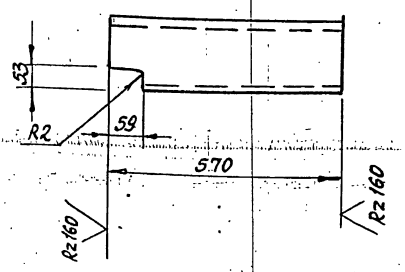

Предельные отклонения размеров $\pm \frac{t2}{2}$.

Изм.	Лист	№ докум.	Подп.	Дата
Разраб.	Волкова			
Пров.	Котова			
Гл. конст.	Сидоров			
Н. контр.	Чекалина			
Утв.	Кагерманянц			

Т016.006 130.050

Швеллер

Лит.	Масса	Масшт.
	7.5	1:10
Лист	Листов 1	

Швеллер 16 ГОСТ 8240-72 Вст3пс6-1ТУ14-13023-80

ГИПРОТЕХМОНТАЖ Ленинград 1987

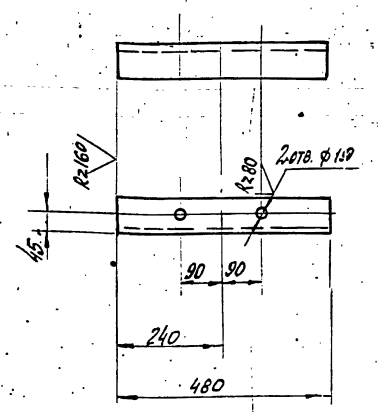

Предельные отклонения размеров отверстий H14, остальных $\pm \frac{t2}{2}$.

Изм.	Лист	№ докум.	Подп.	Дата	Т016.006.130.051			
Разраб.		Волкова			Подвеска	Лит	Масса	Масштаб
Пров.		Котова					3.3	1:10
Гл.конс.		Сидоров				Лист	Листов 1	
Н.контр.		Чекалина			Уголок 75х75х6 ГОСТ 8509-86 Вст3пс6 ГОСТ 535-79	ГИПРОТЕХМОНТАЖ Ленинград 1987		
Утв.		Кагерманянц						

Формат А4

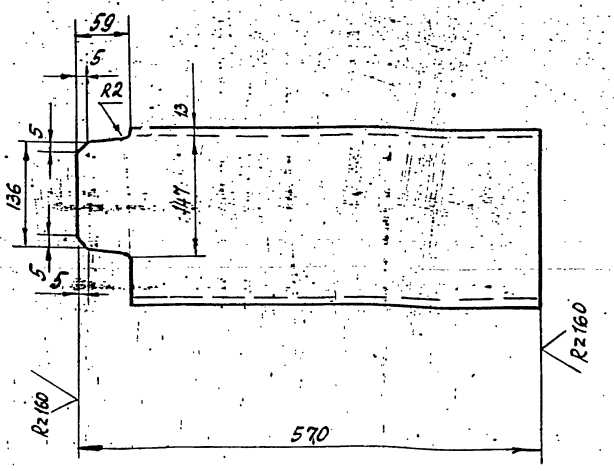

Предельные отклонения размеров $\pm \frac{t2}{2}$.

Изм.	Лист	№ докум.	Подп.	Дата	Т016.006.130.052			
Разраб.		Волкова			Швеллер	Лит.	Масса	Масштаб
Пров.		Котова					9.8	1:5
Гл.конст.		Сидоров				Лист	Листов 1	
Н.контр.		Чекалина			Швеллер 20 ГОСТ 8240-72 Вст3пс6-1 ТУ14-1-3023-80	ГИПРОТЕХМОНТАЖ Ленинград 1987		
Утв.		Кагерманянц						

Подп. и дата | Инв. № подл. | Взам. инв. № | Инв. № дубл. | Подп. и дата

Формат А4

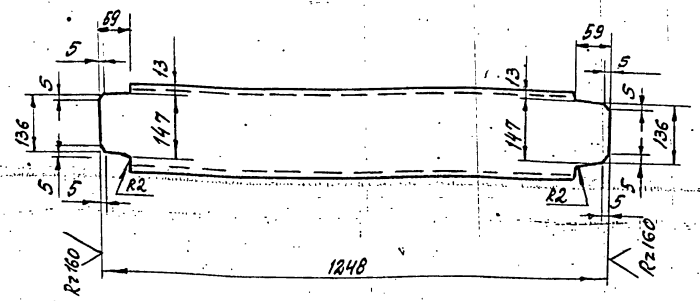

Предельные отклонения размеров $\pm \frac{t2}{2}$.

Изм.	Лист	№ докум.	Подп.	Дата	Т016.006.130.053			
Разраб.		Волкова			Швеллер	Лит.	Масса	Масштаб
Пров.		Котова					22.9	1:10
Гл.конст.		Сидоров				Лист	Листов 1	
Н.контр.		Чекалина			Швеллер 20 ГОСТ 8240-72 Вст3пс6-1 ТУ14-1-3023-80	ГИПРОТЕХМОНТАЖ Ленинград 1987		
Утв.		Кагерманянц						

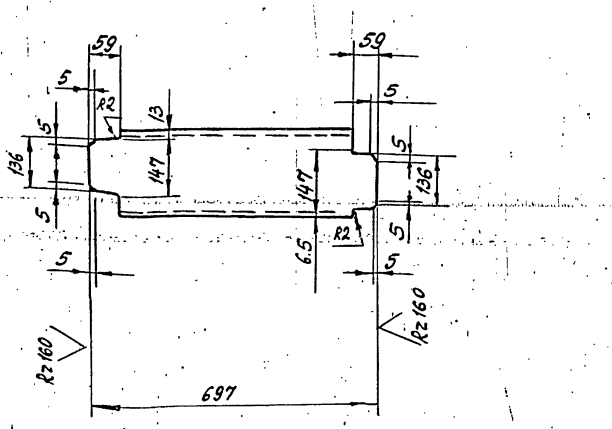

Предельные отклонения размеров $\pm \frac{t2}{2}$.

Изм.	Лист	№ докум.	Подп.	Дата	Т016.006.130.054			
Разраб.		Волкова			Швеллер	Лит.	Масса	Масштаб
Пров.		Котова					12.8	1:10
Гл.конст.		Сидоров				Лист	Листов 1	
Н.контр.		Чекалина			Швеллер 20 ГОСТ 8240-72 Вст3пс6-1 ТУ14-1-3023-80	ГИПРОТЕХМОНТАЖ Ленинград 1987		
Утв.		Кагерманянц						

Подп. и дата | Инв. № подл. | Взам. инв. № | Инв. № дубл. | Подп. и дата

Серия 5.903-11 Выпуск 1-6

Т016.006.130.055

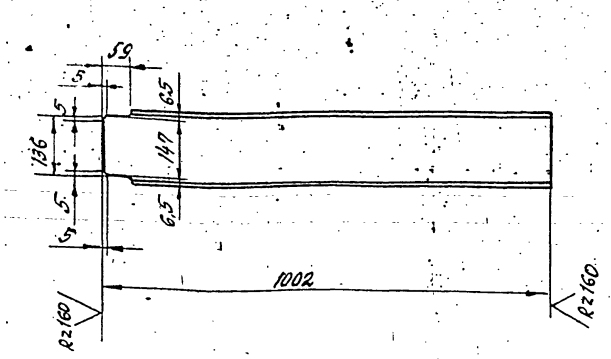

Предельные отклонения размеров $\pm \frac{t2}{2}$.

Изм.	Лист	№ докум.	Подп.	Дата	Т016.006.130.055
Разраб.		Волкова			Балка
Пров.		Котова			Швеллер 16 ГОСТ 8240-72* / ВСт3пс6-1 ТУ14-1-3023-80
Гл.конст.		Сидоров			Лит. — Масса 14,2 — Масштаб 1:10
Н.контр.		Чекалина			Лист — Листов 1
Утв.		Кагерманянц			ГИПРОТЕХМОНТАЖ Ленинград 1987

Инв.№ подл. | Подп. и дата | Взам. инв.№ | Инв.№ дубл. | Подп. и дата

Формат А4

Т016.006.130.056

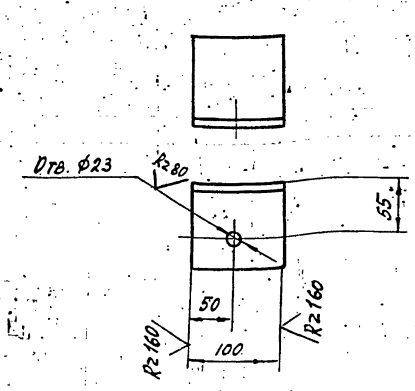

Предельные отклонения размеров отверстий H14, остальных $\pm \frac{t2}{2}$.

Изм.	Лист	№ докум.	Подп.	Дата	Т016.006.130.056
Разраб.		Волкова			Уголок
Пров.		Котова			Уголок 100×100×7-А ГОСТ 8509-86 / ВСт3пс6-1 ТУ14-1-3023-80
Гл.конст.		Сидоров			Лит. — Масса 1,1 — Масштаб 1:5
Н.контр.		Чекалина			Лист — Листов 1
Утв.		Кагерманянц			ГИПРОТЕХМОНТАЖ Ленинград 1987

Инв.№ подл. | Подп. и дата | Взам. инв.№ | Инв.№ дубл. | Подп. и дата

Формат А4

Т016.006.130.057

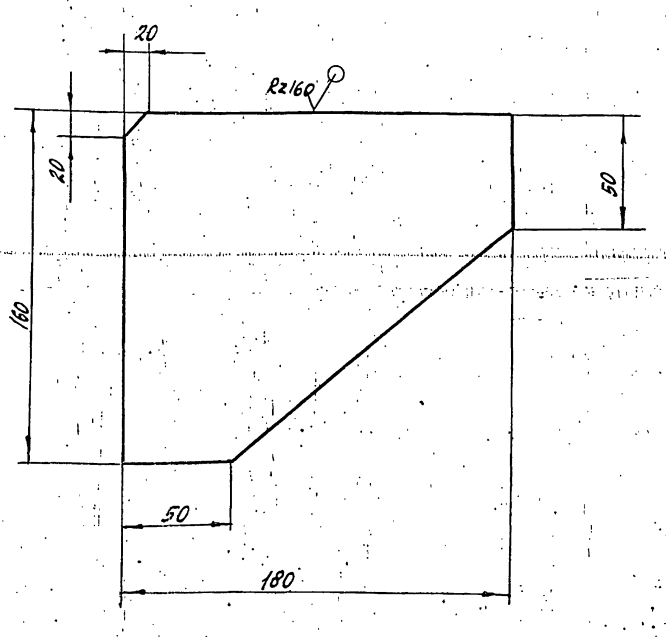

Предельные отклонения размеров $\pm \frac{t2}{2}$.

Изм.	Лист	№ докум.	Подп.	Дата	Т016.006.130.057
Разраб.		Волкова			Ребро
Пров.		Котова			Лист Б-ПН-0-8,0 ГОСТ 19903-74 / ВСт3пс6-1 ТУ14-1-3023-80
Гл.конст.		Сидоров			Лит. — Масса 1,8 — Масштаб 1:2
Н.контр.		Чекалина			Лист — Листов 1
Утв.		Кагерманянц			ГИПРОТЕХМОНТАЖ Ленинград 1987

Инв.№ подл. | Подп. и дата | Взам. инв.№ | Инв.№ дубл. | Подп. и дата

Формат А4

Т016.006.130.058

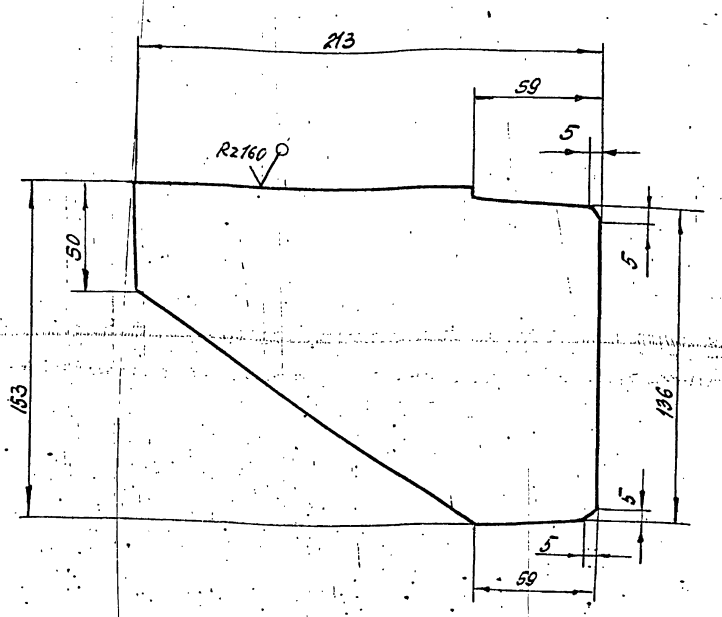

Предельные отклонения размеров $\pm \frac{t2}{2}$.

Изм.	Лист	№ докум.	Подп.	Дата	Т016.006.130.058
Разраб.		Волкова			Ребро
Пров.		Котова			Лист Б-ПН-0-8,0 ГОСТ 19903-74 / ВСт3пс6-1 ТУ14-1-3023-80
Гл.конст.		Сидоров			Лит. — Масса 2,0 — Масштаб 1:2
Н.контр.		Чекалина			Лист — Листов 1
Утв.		Кагерманянц			ГИПРОТЕХМОНТАЖ Ленинград 1987

Инв.№ подл. | Подп. и дата | Взам. инв.№ | Инв.№ дубл. | Подп. и дата

Формат А4

Серия 5.903-11 выпуск 1-6

Т016.006.130.059

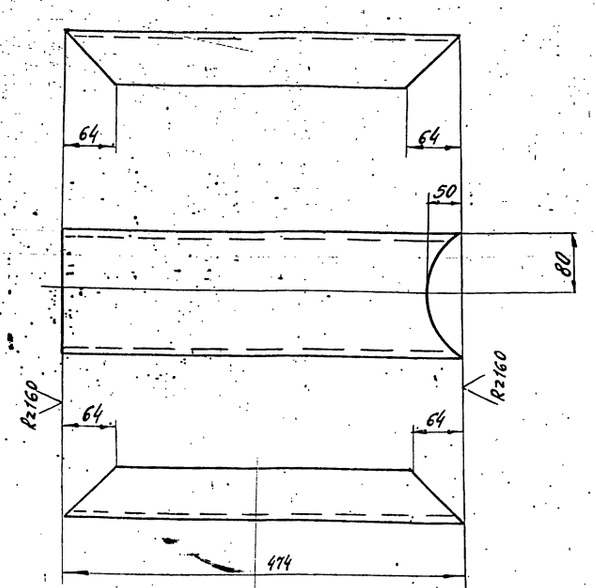

Предельные отклонения размеров $\pm\frac{t_2}{2}$

Изм.	Лист	N докум.	Подп.	Дата
Разраб.		Волкова		
Пров.		Котова		
Гл.конст.		Сидоров		
Н.контр.		Ястребов		
Утв.		Чекалина		

Т016.006.130.059

Швеллер

Лит.	Масса	Масштаб
	6,7	1:5

Лист | Листов 1

Швеллер 16 ГОСТ 8240-72 / Вст3сп2-1 ГОСТ 535-79

ГИПРОТЕХМОНТАЖ Ленинград 1987г

Формат А4

Т016.006.130.060

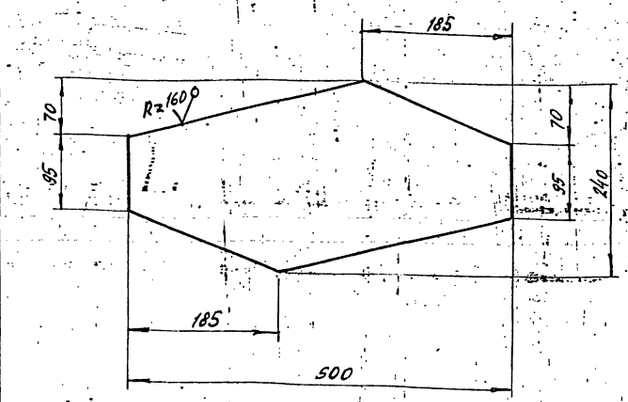

Предельные отклонения размеров $\pm\frac{t_2}{2}$

Изм.	Лист	N докум.	Подп.	Дата
Разраб.		Волкова		
Пров.		Котова		
Гл.конст.		Сидоров		
Н.контр.		Ястребов		
Утв.		Кагерманянц		

Т016.006.130.060

Пластина

Лит.	Масса	Масшт
	7,5	1:5

Лист | Листов

Лист Б-ПН-8.0 ГОСТ 19903-74 / Вст3пс6-1 ТУ14-1-3023-80

ГИПРОТЕХМОНТАЖ Ленинград 1987г

Формат А4

Инв. N подл. | Подп. и дата | Взам. инв. N | Инв. N дубл. | Подп. и дата

Т016.006.130.061

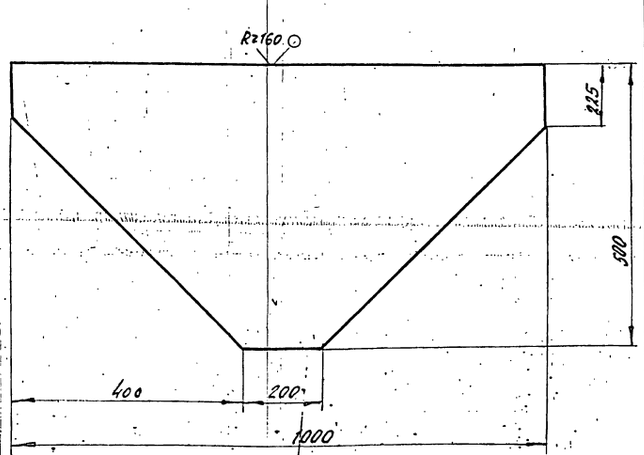

Предельные отклонения размеров

Изм.	Лист	N докум.	Подп.	Дата
Разраб.		Волкова		
Пров.		Котова		
Гл.конст.		Сидоров		
Н.контр.		Ястребов		
Утв.		Кагерманянц		

Т016.006.130.061

Пластина

Лит.	Масса	Масштаб
	31,4	1:10

Лист | Листов 1

Лист Б-ПН-8.0 ГОСТ 19903-74 / Вст3пс6-1 ТУ14-1-3023-80

ГИПРОТЕХМОНТАЖ Ленинград 1987г

Т016.006.130.062

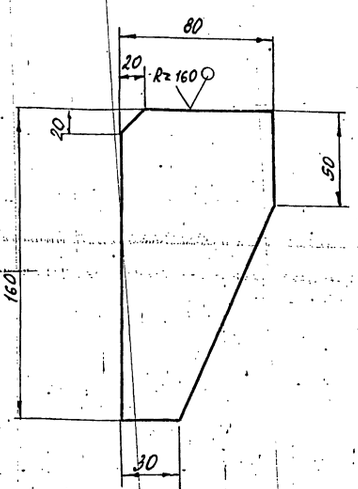

Предельные отклонения размеров $\pm\frac{t}{2}$

Изм.	Лист	N докум.	Подп.	Дата
Разраб.		Волкова		
Пров.		Котова		
Гл.конс.		Сидоров		
Н.контр.		Ястребов		
Утв.		Кагерманянц		

Т016.006.130.062

Пластина

Лит.	Масса	Масштаб
	0,8	1:5

Лист | Листов 1

Лист Б-ПН-8.0 ГОСТ 19903-74 / Вст3пс6-1 ТУ14-1-3023-80

ГИПРОТЕХМОНТАЖ Ленинград 1987г

Инв. N подл. | Подп. и дата | Взам. инв. N | Инв. N дубл. | Подп. и дата

Серия 5.903-11 выпуск 1-6

Т016.006.130.063

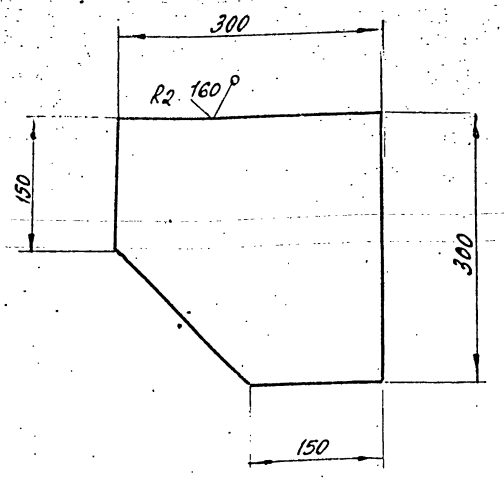

Предельные отклонения размеров $\pm \frac{t_2}{2}$

Изм.	Лист	N докум.	Подп.	Дата
Разраб.		Волкова		
Пров.		Котова		
Гл. конст.		Сидоров		
Н. контр.		Ястребов		
Утв.		Катерманянц		

Т016.006.130.063

Пластина

Лит.	Масса	Масштаб
	5,7	1:5

Лист | Листов 1

Лист Б-ПН-0.8.0 ГОСТ 19903-74 / Вст3пс6-1 ТУ14-1-3023-80

ГИПРОТЕХМОНТАЖ Ленинград 1987г

Формат А4

Т016.006.130.064

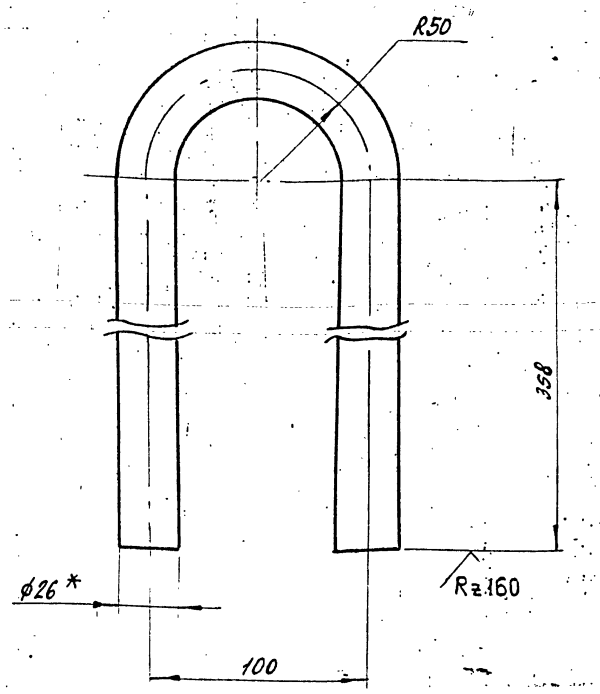

1. Предельные отклонения размеров $\pm \frac{t_2}{2}$
2. L развертки 873 мм. ± 0,8

Изм.	Лист	N докум.	Подп.	Дата
Разраб.		Волкова		
Пров.		Котова		
Гл. конст.		Сидоров		
Н. контр.		Ястребов		
Утв.		Катерманянц		

Т016.006.130.064

Петля

Лит.	Масса	Масштаб
	3.0	1:2

Лист | Листов 1

Круг 26.8 ГОСТ 2590-71 / Вст3кп2 ГОСТ 535-79

ГИПРОТЕХМОНТАЖ Ленинград 1987г

Формат А4

Т016.006.130.065

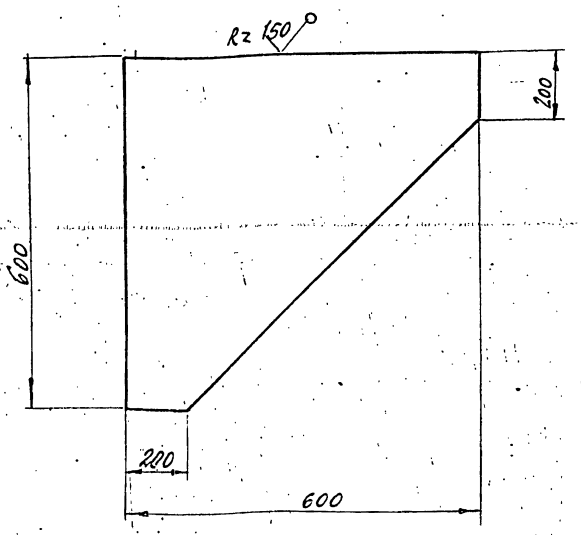

Предельные отклонения размеров $\pm \frac{t_2}{2}$

Изм.	Лист	N докум.	Подп.	Дата
Разраб.		Волкова		
Пров.		Котова		
Гл. конст.		Сидоров		
Н. конст.		Ястребов		
Утв.		Катерманянц		

Т016.006.130.065

Пластина

Лит.	Масса	Масштаб
	22.6	1:10

Лист | Листов 1

Лист Б-ПН-0-8,0 ГОСТ 19903-74 / ВСт3пс6-1 ТУ14-1-3023-80

ГИПРОТЕХМОНТАЖ Ленинград 1987г

Т016.006.130.066

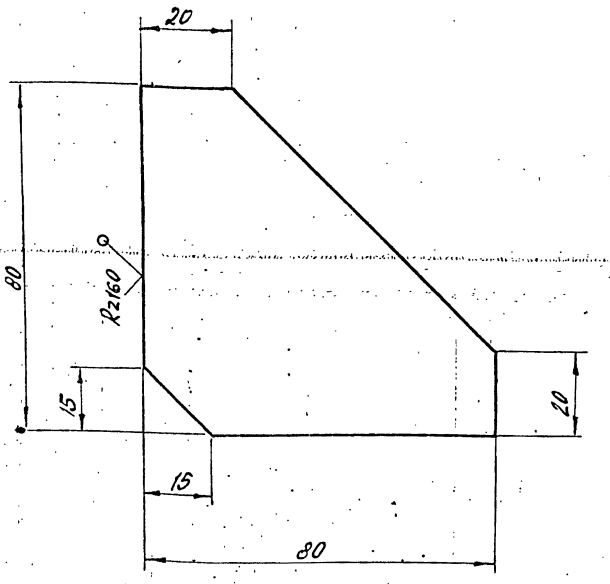

Предельные отклонения размеров $\pm \frac{t_2}{2}$ 2

Изм.	Лист	N докум.	Подп.	Дата
Разраб.		Волкова		
Пров.		Котова		
Гл. конст.		Сидоров		
Н. контр.		Ястребов		
Утв.		Катерманянц		

Т016.006.130.066

Ребро

Лит.	Масса	Масштаб
	0.3	1:1

Лист | Листов 1

Лист Б-ПН-06,0 ГОСТ 19903-74 / ВСт3пс6-1 ТУ14-1-3023-80

ГИПРОТЕХМОНТАЖ Ленинград 1987г

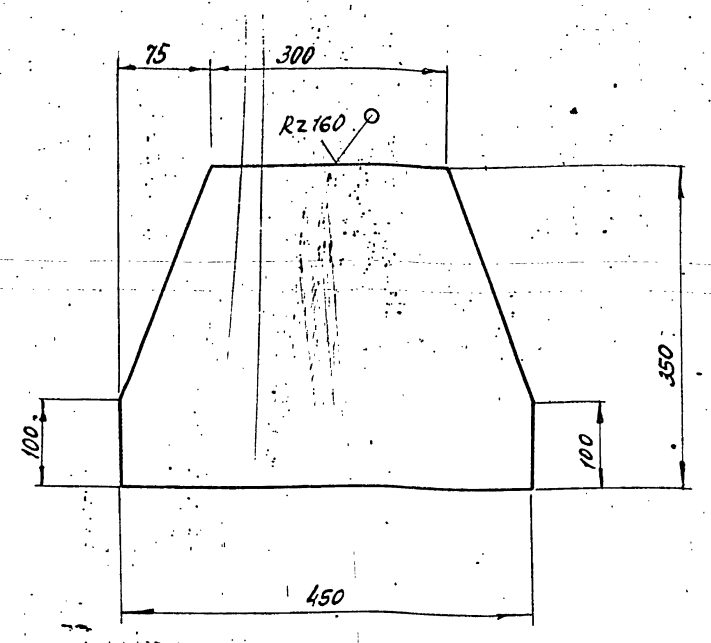

Предельные отклонения размеров $\pm \frac{t_2}{2}$.

					Т016 006 130.067	
Изм.	Лист	N докум.	Подп.	Дата		
Разраб.		Волкова			Пластина	Лит. / Масса 12,3 / Масштаб 1:5
Пров.		Котова				Лист / Листов 1
Гл.конст.		Сидоров				
Н.контр.		Ястребов			Лист Б-ПН-0-10.0 ГОСТ 19903-74 Вст3пс6-1 ТУ14-1-3023-80	ГИПРОТЕХМОНТАЖ Ленинград 1987г.
Утв.		Нагерманяц				

Формат А4

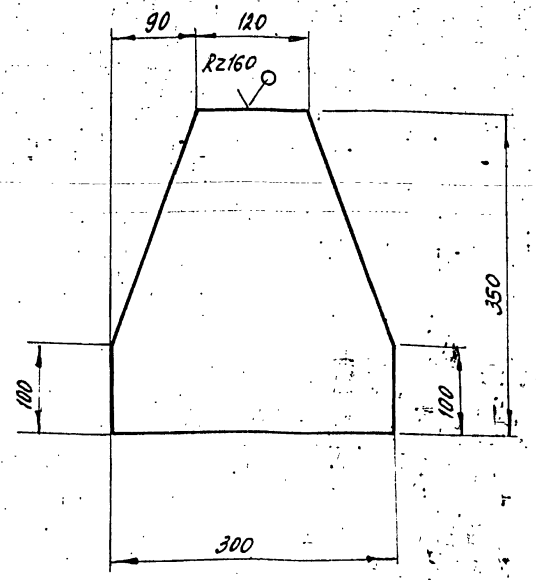

Предельные отклонения размеров $\pm \frac{t_2}{2}$.

Инв.N подл. | Подп. и дата | Взам. инв.N | Инв.N дубл. | Подп. и дата

					Т016006 130 068	
Изм.	Лист	N докум.	Подп.	Дата		
Разраб.		Волкова			Пластина	Лит. / Масса 6,6 / Масштаб 1:5
Пров.		Котова				Лист / Листов 1
Гл.конст.		Сидоров				
Н.контр.		Ястребов			Лист Б-ПН-08.0 ГОСТ 19903-74 Вст3пс6-1 ТУ14-1-3023-80	ГИПРОТЕХМОНТАЖ Ленинград 1987
Утв.		Нагерманяц				

Формат А4

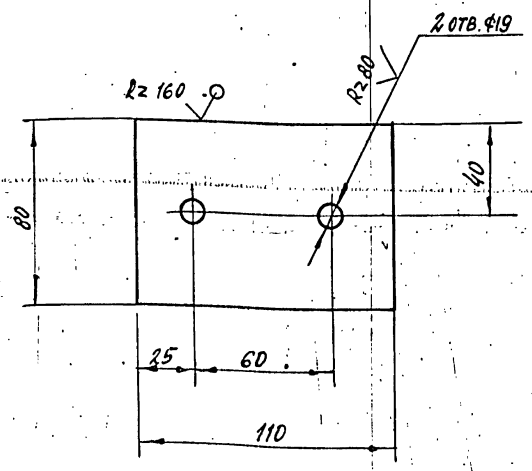

Предельные отклонения размеров отверстий H14, остальных $\pm \frac{t_2}{2}$.

					Т016.006 130.069	
Изм.	Лист	N докум.	Подп.	Дата		
Разраб.		Волкова			Шайба	Лит. / Масса 0.7 / Масштаб 1:2
Пров.		Котова				Лист / Листов 1
Гл.конст.		Сидоров				
Н.контр.		Ястребов			Лист Б-ПН-0-10.0 ГОСТ 19903-74 Вст3пс6-1 ТУ14-1-3023-80	ГИПРОТЕХМОНТАЖ Ленинград 1987г.
Утв.		Нагерманяц				

Формат А4

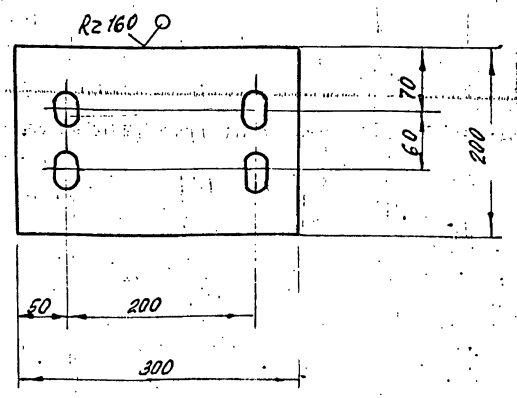

1. Предельные отклонения размеров отверстий H14, остальных $\pm \frac{t_2}{2}$.
2. Узел сверловки овального отверстия 19×30. см. на листе Т016006. 130. 000 СБ. л.4.

Инв.N подл. | Подп. и дата | Взам. инв.N | Инв.N дубл. | Подп. и дата

					Т016.006 130.070	
Изм.	Лист	N докум.	Подп.	Дата		
Разраб.		Волкова			Пластина	Лит. / Масса 4,7 / Масштаб 1:5
Пров.		Котова				Лист / Листов 1
Гл.конст.		Сидоров				
Н.контр.		Ястребов			Лист Б-ПНО-10.0 ГОСТ 19903-74 Вст3пс6-1 ТУ14-1-3023-80	ГИПРОТЕХМОНТАЖ Ленинград 1987г.
Утв.		Нагерманяц				

Формат А4

Серия 5.903-11 выпуск 1-6

Т016.006.130.071

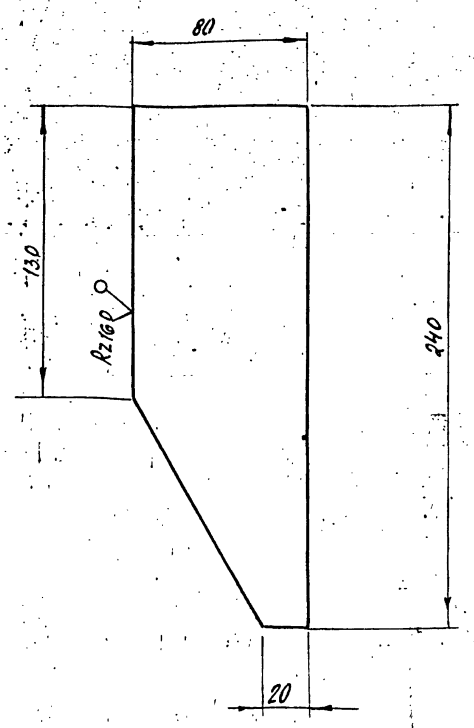

Предельные отклонения размеров $\pm \frac{t2}{2}$.

Изм.	Лист	N докум.	Подп.	Дата
Разраб.		Волкова		
Пров.		Котова		
Гл. конст.		Сидоров		
Н. контр.		Ястребов		
Утв.		Кагерманянц		

Т016.006.130.071

Ребро

Лит.	Масса	Масштаб
	0.9	1:2
Лист	Листов 1	

Лист 6-ПН-6.0 ГОСТ 19903-74
Вст 3 пс 6-1 ТУ 14-1-3023-80

ГИПРОТЕХМОНТАЖ
Ленинград 1987г

Формат А4

Т016.006.130.072

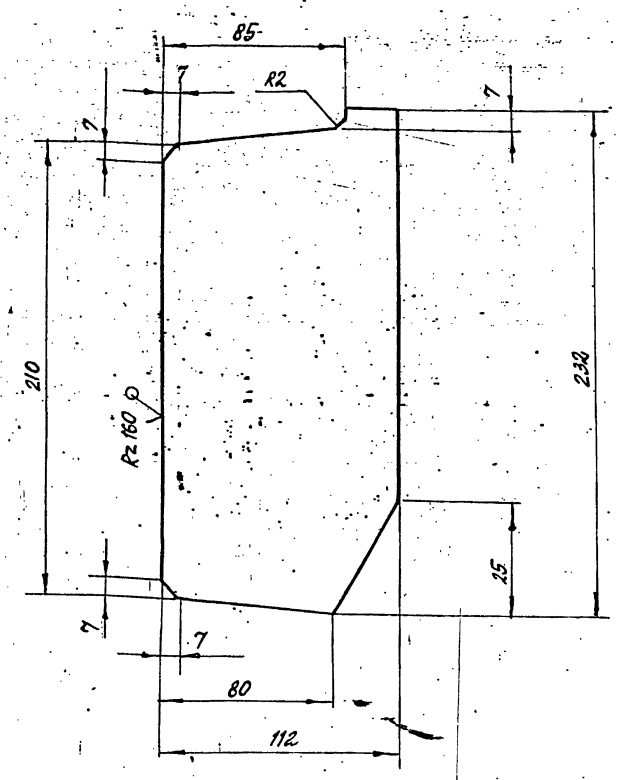

Предельные отклонения размеров $\pm \frac{t2}{2}$

Изм.	Лист	N докум.	Подп.	Дата
Разраб.		Волкова		
Пров.		Котова		
Гл. конст.		Сидоров		
Н. контр.		Ястребов		
Утв.		Кагерманянц		

Т016.006.130.072

Ребро

Лит.	Масса	Масштаб
	1.2	1:2
Лист	Листов 1	

Лист 6-ПН-6.0 ГОСТ 19903-74
Вст 3 пс 6-1 ТУ 14-1-3023-80

ГИПРОТЕХМОНТАЖ
Ленинград 1987г

Формат А4

Т016.006.130.073

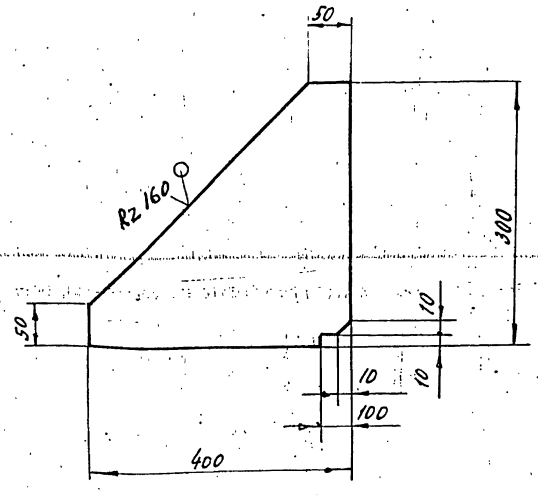

Предельные отклонения размеров $\pm \frac{t2}{2}$

Изм.	Лист	N докум.	Подп.	Дата
Разраб.		Волкова		
Пров.		Котова		
Гл. конст.		Сидоров		
Н. контр.		Ястребов		
Утв.		Кагерманянц		

Т016.006.130.073

Косынка

Лит.	Масса	Масштаб
	7.4	1:5
Лист	Листов 1	

Лист 6-ПН-0-8.0 ГОСТ 19903-74
Вст 3 пс 6-1 ТУ 14-1-3023-80

ГИПРОТЕХМОНТАЖ
Ленинград 1987г

Т016.006.130.074

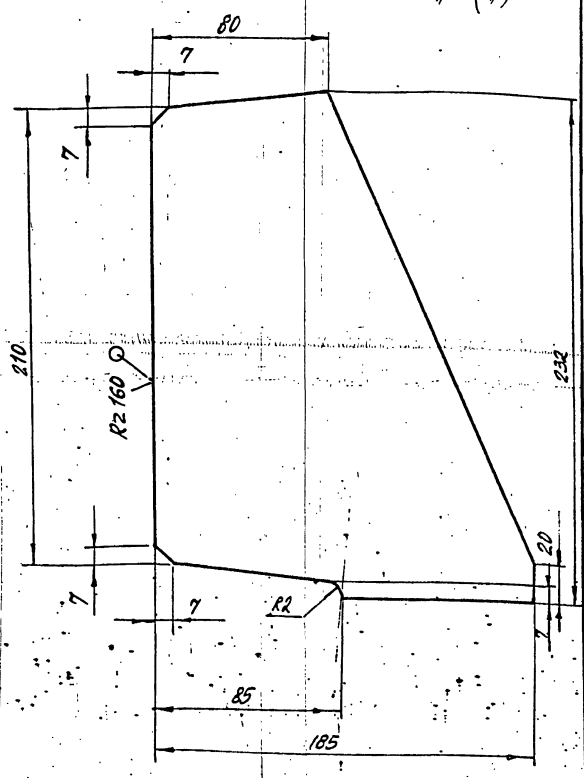

Предельные отклонения размеров $\pm \frac{t2}{2}$

Изм.	Лист	N докум.	Подп.	Дата
Разраб.		Волкова		
Пров.		Котова		
Гл. конс.		Сидоров		
Н. конт.		Ястребов		
Утв.		Кагерманянц		

Т016.006.130.074

Ребро

Лит.	Масса	Масштаб
	2.0	1:2
Лист	Листов 1	

Лист 6-ПН-0-6.0 ГОСТ 19903-74
Вст 3 пс 6-1 ТУ 14-1-3023-80

ГИПРОТЕХМОНТАЖ
Ленинград 1987г

Инв. N подл. | Подп. и дата | Взам. инв. N | Инв. N дубл. | Подп. и дата

ТО16. 006. 130. 075

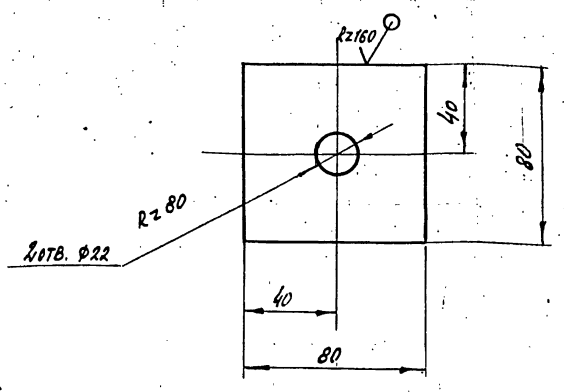

Предельные отклонения размеров отверстий H14, остальных $\pm \frac{t_2}{2}$.

Изм.	Лист	№ докум.	Подп.	Дата
Разраб.		Волкова		
Пров.		Котова		
Гл. конст.		Сидоров		
Н. контр.		Чекалина		
Утв.		Кагерманянц		

ТО16 006 130.075

Шайба

Лит.	Масса	Масшт.
	0,5	1:2
Лист	Листов 1	

Лист Б-ПН-10.0 ГОСТ 19903-74 / ВСт3пс6-1ТУ14-1-3023-80

ГИПРОТЕХМОНТАЖ Ленинград 1987

Формат А4

ТО16. 006. 130. 076

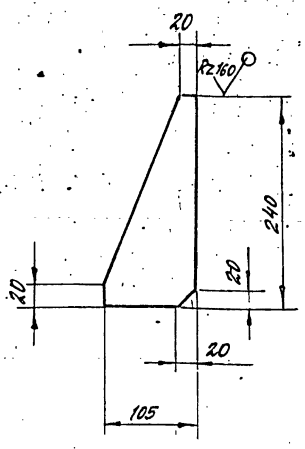

Предельные отклонения размеров $\pm \frac{t_2}{2}$.

Подп. и дата | Инв. № дубл. | Взам. инв. № | Инв. № подл. | Подп. и дата

Изм.	Лист	№ докум.	Подп.	Дата
Разраб.		Волкова		
Пров.		Котова		
Гл. конст.		Сидоров		
Н. контр.		Чекалина		
Утв.		Кагерманянц		

ТО16. 006 130. 076

Ребро

Лит.	Масса	Масштаб
	1,6	1:5
Лист	Листов 1	

Лист Б-ПН-0-8.0 ГОСТ 19903-74 / ВСт3пс6-1ТУ14-1-3023-80

ГИПРОТЕХМОНТАЖ Ленинград 1987

Формат А4

ТО16. 006. 130. 077

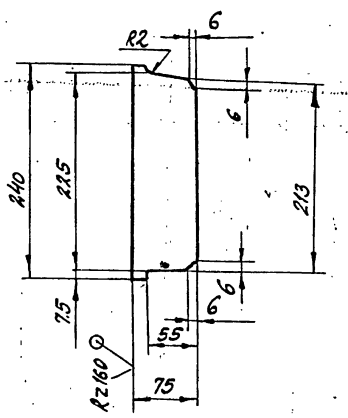

Предельные отклонения размеров $\pm \frac{t_2}{2}$.

Изм.	Лист	№ докум.	Подпись	Дата
Разраб.		Волкова		
Пров.		Котова		
Гл. конст.		Сидоров		
Н. контр.		Чекалина		
Утв.		Кагерманянц		

ТО16. 006 120. 077

Ребро

Лит.	Масса	Масштаб
	1,1	1:5
Лист	Листов 1	

Лист Б-ПН-0-8.0 ГОСТ 19903-74 / ВСт3пс6-1ТУ14-1-3023-80

ГИПРОТЕХМОНТАЖ Ленинград 1987

Формат А4

ТО16. 006. 130. 078

Обозначение	ℓ	Масса
ТО16.006.130.078	1000	53,5
-01	-	53,5

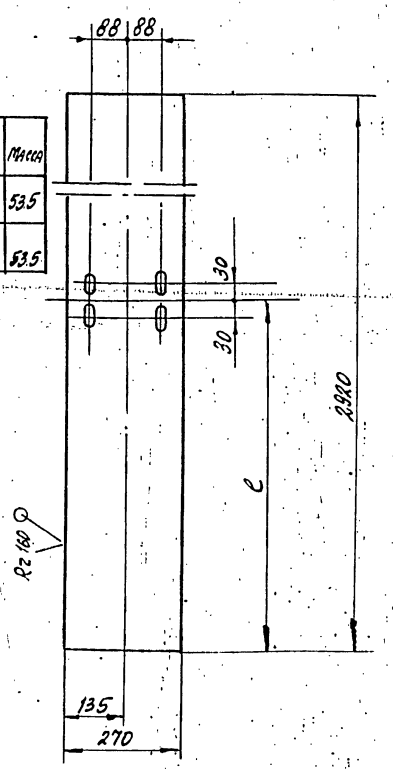

1. Предельные отклонения размеров отверстий H14, остальных $\pm \frac{t_2}{2}$.
2. Узел сверловки овального отверстия см. на листе ТО16. 006. 130. 000 СБ л.4.

Подп. и дата | Инв. № подл. | Взам. инв. № | Инв. № дубл. | Подп. и дата

Изм.	Лист	№ докум.	Подп.	Дата
Разраб.		Волкова		
Пров.		Котова		
Гл. конст.		Сидоров		
Н. контр.		Чекалина		
Утв.		Кагерманянц		

ТО16. 006. 130. 078

Лист

Лит.	Масса	Масштаб
	См. табл.	1:10
Лист	Листов 1	

Лист Б-ПН-0-10.0 ГОСТ 19903-74 / ВСт3пс6-1ТУ14-13023-80

ГИПРОТЕХМОНТАЖ Ленинград 1987

23305-17 77

Формат А4

Серия 5.903-11 выпуск 1-6

Т016 006 130 079

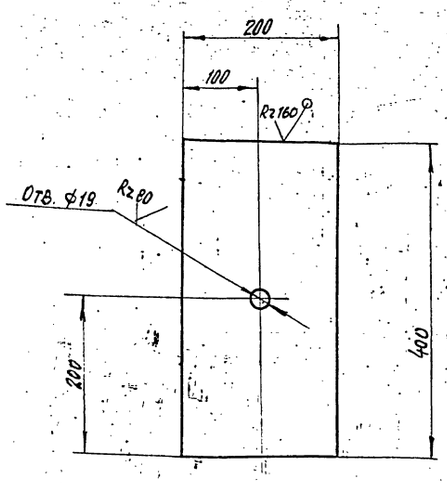

Предельные отклонения размеров отверстий Н14; остальных $\pm \frac{t2}{2}$.

Изм.	Лист	№ докум.	Подп.	Дата	Т016.006.130.079
Разраб.		Сидоров			Пластина
Пров.		Котова			
Гл.конст.		Сидоров			
Н.контр.		Чекалина			Лит. / Масса 12.5 / Масштаб 1:5
Утв.		Кагерманян			Лист / Листов 1

Лист Б-ПН-0-20.0 ГОСТ 19903-74 Вст3пс6-1 ТУ14-1-3023-80

ГИПРОТЕХМОНТАЖ Ленинград 1987г

Формат А4

Т016 006 130 080

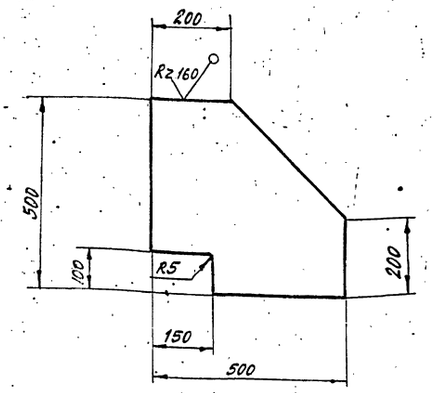

Предельные отклонения размеров $\pm \frac{t2}{2}$.

Изм.	Лист	№ докум.	Подп.	Дата	Т016.006.130.080
Разраб.		Волкова			Косынка
Пров.		Котова			
Гл.конст.		Сидоров			
Н.контр.		Чекалина			Лит. / Масса 15.7 / Масштаб 1:10
Утв.		Кагерманян			Лист / Листов 1

Лист Б-ПН-0-8.0 ГОСТ 19903-74 Вст3пс6-1 ТУ14-1-3023-80

ГИПРОТЕХМОНТАЖ Ленинград 1987г

Формат А4

Т016 006 130 081

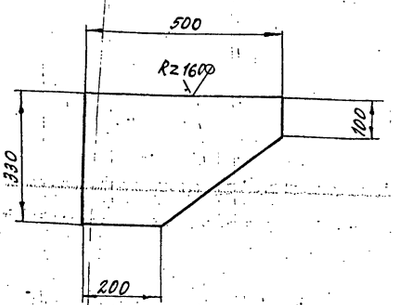

Предельные отклонения размеров $\pm \frac{t2}{2}$.

Изм.	Лист	№ докум.	Подп.	Дата	Т016.006.130.081
Разраб.		Волкова			Косынка
Пров.		Котова			
Гл.конст.		Сидоров			
Н.контр.		Чекалина			Лит. / Масса 10.3 / Масштаб 1:10
Утв.		Кагерманян			Лист / Листов 1

Лист Б-ПН-0-80 ГОСТ 19903-74 Вст3пс6-1 ТУ14-1-3023-80

ГИПРОТЕХМОНТАЖ Ленинград 1987г

Формат А4

Т016 006 130 082

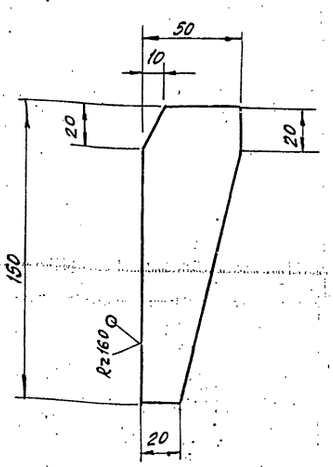

Предельные отклонения размеров $\pm \frac{t2}{2}$.

Изм.	Лист	№ докум.	Подп.	Дата	Т016.006.130.082
Разраб.		Волкова			Ребро
Пров.		Котова			
Гл.конс.		Сидоров			
Н.контр.		Чекалина			Лит. / Масса 0.5 / Масштаб 1:2
Утв.		Кагерманян			Лист / Листов 1

Лист Б-ПН-0-80 ГОСТ 19903-74 Вст3 пс 6-1 ТУ14-1-3023-80

ГИПРОТЕХМОНТАЖ Ленинград 1987г

Т016.006.130.085

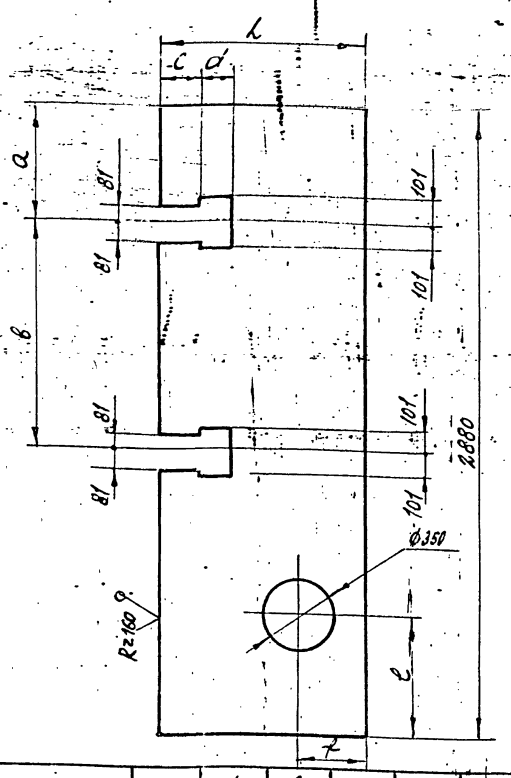

Обозначение	l	d	b	c	d	e	f	m
Т016006.130.085	945	540	+040	185	135	560	310	115.1
-0.1	755	—	—	—	—	—	—	92

Предельные отклонения размеров отверстия H14 остальных $\pm \frac{t2}{2}$

Т016.006.130.085

Изм.	Лист	№ докум.	Подп.	Дата
Разраб.		Волкова		
Пров.		Котова		
Гл.конст.		Сидоров		
Н.контр.		Чекалина		
Утв.		Нагерманяц		

Настил

Лист	Масса	Масштаб
	см. табл.	1:20

Лист ромб. К-ПУ-5
Б ст 3 сп ГОСТ 8568-77

Лист | Листов 1

ГИПРОТЕХМОНТАЖ
Ленинград 1987г.

Формат А4

Т016.006.130.086

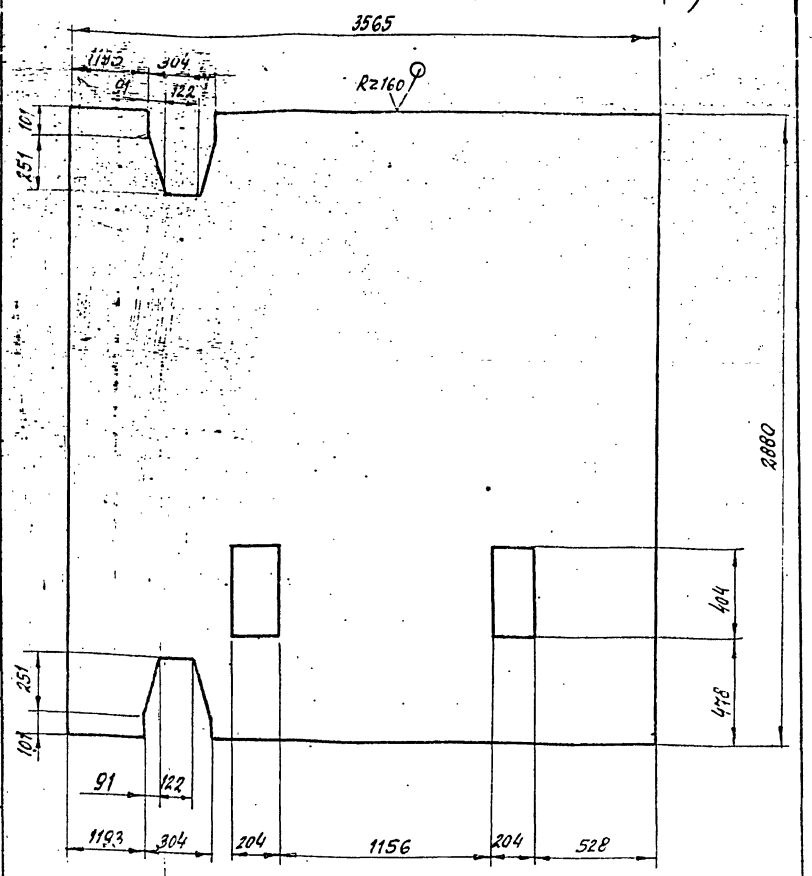

Предельные отклонения размеров $\pm \frac{t2}{2}$

Подп. и дата | Инв. № дубл. | Взам. инв. № | Подп. и дата | Инв. № подл.

Т016.006.130.086

Изм.	Лист	№ докум.	Подп.	Дата
Разраб.		Волкова		
Пров.		Котова		
Гл.конст.		Сидоров		
Н.контр.		Чекалина		
Утв.		Нагерманяц		

Настил

Лит.	Масса	Масштаб
	434.3	1:20

Лист | Листов

Лист ромб К-ПУ-5 2880х3565
Б Ст3 сп ГОСТ 8568-77

ГИПРОТЕХМОНТАЖ
Ленинград 1987г.

Формат А4

Т016.006.130.087

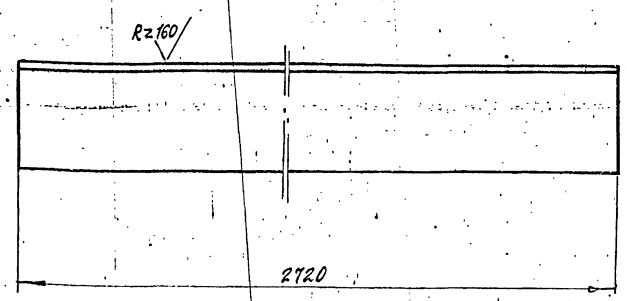

Предельные отклонения размеров $\pm \frac{t2}{2}$

Т016.006.130.087

Изм.	Лист	№ докум.	Подп.	Дата
Разраб.		Волкова		
Пров.		Котова		
Гл.конст.		Сидоров		
Н.контр.		Чекалина		
Утв.		Нагерманяц		

Уголок

Лит.	Масса	Масштаб
	10.2	1:2

Лист | Листов 1

Уголок 50х50х5 ГОСТ 8509-72 / Вст3кп ГОСТ 380-71

ГИПРОТЕХМОНТАЖ
Ленинград 1987г.

Т016.006.130.088

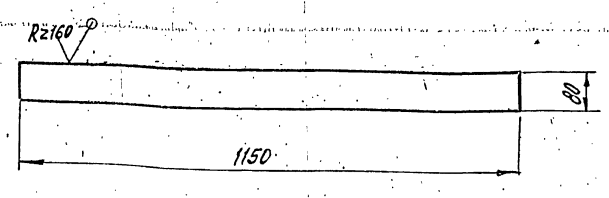

Подп. и дата | Инв. № дубл. | Взам. инв. № | Подп. и дата | Инв. № подл.

Т016.006.130.088

Изм.	Лист	№ докум.	Подп.	Дата
Разраб.		Волкова		
Пров.		Котова		
Гл.конст.		Сидоров		
Н.контр.		Чекалина		
Утв.		Нагерманяц		

Ребро жесткости

Лит.	Масса	Масштаб
	4.4	1:10

Лист | Листов 1

Лист Б-ПН-0-6.0 ГОСТ 19903-74
Вст3пс6-1ТУ14-1-3023-80

ГИПРОТЕХМОНТАЖ
Ленинград 1987г.

gost.e-ecolog.ru