ТИПОВАЯ ДОКУМЕНТАЦИЯ НА КОНСТРУКЦИИ, ИЗДЕЛИЯ И УЗЛЫ ЗДАНИЙ И СООРУЖЕНИЙ

# СЕРИЯ 5.903-11

## БЛОКИ ТЕПЛОМЕХАНИЧЕСКОГО ОБОРУДОВАНИЯ ДЛЯ ПАРОВЫХ КОТЕЛЬНЫХ

ВЫПУСК-1-3

## КРУПНОБЛОЧНАЯ ДЕАЭРАЦИОННО-ПИТАТЕЛЬНАЯ УСТАНОВКА КБДПУ-25-76

ЧАСТЬ 1
СТР. 1÷69

23205-11
ЦЕНА

gost.e-ecolog.ru

ТИПОВАЯ ДОКУМЕНТАЦИЯ НА КОНСТРУКЦИИ, ИЗДЕЛИЯ И УЗЛЫ ЗДАНИЙ И СООРУЖЕНИЙ

# СЕРИЯ 5.903-11

## БЛОКИ ТЕПЛОМЕХАНИЧЕСКОГО ОБОРУДОВАНИЯ ДЛЯ ПАРОВЫХ КОТЕЛЬНЫХ

## ВЫПУСК 1-3

## Крупноблочная деазрационно-питательная установка

## КБДПУ-25-76

РАБОЧИЕ ЧЕРТЕЖИ


Разработаны:

Институтом Гипротехмонтаж

Главный инженер института — Смирнов Д.Н.

Главный инженер проекта — Сидоров А.С.

ГПИ Сантехпроект

Главный инженер института — Шиллер Ю.И.

Главный инженер проекта — Мыскин А.Ф.



Утверждены

ММСС СССР

протокол от 10.12.87.

Введены в действие

институтом Гипротехмонтаж

приказ от 30.12.87 N 99

# Содержание


| Обозначение | Наименование | Стр. |
|---|---|---|
| | Содержание | 2,3,4,5 |
| Т01Б.003.000.000Д | Крупноблочная деаэрационно- | |
| | питательная установка КБДПУ 25-76 | |
| | Технические требования | 6,7 |
| Т01Б.003.000.000СТ | Крупноблочная деаэрационно- | 8,9 |
| | питательная установка | |
| | КБДПУ 25-76. Схема технологическая | |
| Т01Б.003.102.002 | Патрубок | |
| Т01Б.003.102.003 | Патрубок | |
| Т01Б.003.000.000 | Крупноблочная деаэрационно- | 10 |
| | но- питательная установка | |
| | КБДПУ 25-76 | |
| Т01Б.003.130.001 | Патрубок | |
| Т01Б.003.000.000СБ | Крупноблочная деаэрационно- | 11,12,13 |
| | питательная установка | |
| | КБДПУ 25-76. Сборочный чертеж | |
| Т01Б.003.100.000 | Блок нижний | 14 |
| Т01Б 003.100.000СБ | Блок нижний. Сборочный чертеж | 15,16,17,18 |
| Т01Б.003.101 000 | Узел охладителя выпара ОВА-2 | 19 |
| Т01Б.003.101.001 | Патрубок | |
| Т01Б.003.101.000СБ | Узел охладителя выпара ОВА-2 | 20 |
| | Сборочный чертеж | |
| Т01Б.003.102.000 | Узел теплообменника сепаратора | 21 |
| Т01Б.003.104.003 | Патрубок | |
| Т01Б.003.102.000 СБ | Узел теплообменника сепаратора | 22 |
| | Сборочный чертеж | |
| Т01Б.003.103.000 | Трубопровод питательный | 23 |
| Т01Б.003.103.000СБ | Трубопровод питательный | |
| | Сборочный чертеж | |
| Т01Б.003.104.000 | Трубопровод всасывающий | 24 |
| Т01Б.003.104.001 | Патрубок | |
| Т01Б.003.104.002 | Патрубок | |
| Т01Б.003.104.000СБ | Трубопровод всасывающий | 25 |
| | Сборочный чертеж | |
| Т01Б.003.103.001 | Патрубок | |
| Т01Б.003.104.004 | Отвод | |
| Т01Б.003.105.000 | Трубопровод нагнетательный | 26 |
| Т01Б.003.106.000 | Трубопровод нагнетательный | |
| Т01Б.003.107.000 | Трубопровод нагнетательный | |
| Т01Б.003.105.000СБ | Трубопровод нагнетательный | 27 |
| | Сборочный чертеж. | |
| Т01Б. 003.106.000СБ | Трубопровод нагнетательный | |
| | Сборочный. чертеж. | |
| Т01Б.003.107.000СБ | Трубопровод нагнетательный | |
| | Сборочный чертеж | |
| Т01Б.003.105.001 | Патрубок | 28 |
| Т01Б 003.106.001 | Патрубок | |
| Т01Б.003.107.001 | Патрубок | |
| Т01Б.003.108.001 | Патрубок | |
| Т01Б.003.108.000 | Трубопровод рециркуляционный | 29 |
| Т01Б.003108.000СБ | Трубопровод рециркуляционный | |
| | Сборочный чертеж | |

| Обозначение | Наименование | Стр. |
|---|---|---|
| Т01Б.003109. 000 | Трубопровод рециркуляционный | 30 |
| Т01Б.003110. 000 | Узел клапана Т336 | |
| Т01Б.003110.001 | Патрубок | |
| Т01Б.003109.000СБ | Трубопровод рециркуляционный | 31 |
| | Сборочный чертеж | |
| Т01Б.003.109.001 | Патрубок | |
| Т01Б.003.110.000СБ | Узел клапана Т336 | |
| | Сборочный чертеж | |
| Т01Б.003 111. 000 | Трубопровод - рециркуляционный | 32 |
| Т01Б.003 111.000СБ | Трубопровод рециркуляционный | |
| | Сборочный чертеж. | |
| Т01Б.003111.001 | Патрубок | |
| Т01Б.003112. 000 | Узел клапана 6с-9-1 | 33 |
| Т01Б. 003113. 000 | Трубопровод теплообменника | |
| Т01Б.003 114. 000 | Трубопровод теплообменника | |
| Т01Б.003.112.000СБ | Узел клапана 6с-9-1 | 34 |
| | Сборочный чертеж. | |
| Т01Б.003113. 000СБ | Трубопровод теплообменника | |
| | Сборочный чертеж | |
| Т01Б. 003 114.000 СБ | Трубопровод теплообменника | |
| | Сборочный чертеж | |
| Т01Б/003.115. 000 | Трубопровод химочищенной | 35 |
| | воды | |
| Т01Б.003115.001 | Патрубок | |
| Т01Б.003.116. 000 | Трубопровод химочищенной воды | |
| Т01Б.003115. 000СБ | Трубопровод химочищенной | 36 |
| | воды. Сборочный чертеж | |
| Т01Б.003117. 000 | Трубопровод всасывающий | 37 |
| Т01Б. 003 118. 000 | Трубопровод нагнетательный | |
| Т01Б. 003116. 000СБ | Трубопровод химочищенной | 38 |
| | воды. Сборочный чертеж | |
| Т01Б.003 117. 000СБ | Трубопровод всасывающий | |
| | Сборочный чертеж | |
| Т01Б. 003 118. 000СБ | Трубопровод нагнетательный | |
| | воды. Сборочный чертеж | |
| | | |
| | | |
| Т01Б. 003 119. 000 | Трубопровод | 39 |
| Т01Б.003.120. 000 | Узел дренажный | |
| Т01Б.003 118. 001 | Патрубок | |
| Т01Б.003.119. 000 СБ | Трубопровод. Сборочный | 40 |
| | чертеж. | |
| Т01Б.003 121. 000 | Трубопровод дренажный | 41 |
| Т01Б.083100. 001 | Заглушка фланцевая Ду65 Ру6 | |
| Т01Б.003100. 002 | Патрубок | |
| Т01Б. 003.120. 000СБ | Узел дренажный. Сборочный | 42 |
| | чёртеж | |
| Т01Б. 003120. 000 | Патрубок | |
| Т01Б.003 121. 000СБ | Трубопровод дренажный | |
| | Сборочный чертеж | |
| Т01Б.003 122.000 | Узел продувки | 43 |
| Т01Б.003122.001 | Коллектор | |
| Т01Б 003122. 002 | Патрубок | |

| Обозначение | Наименование | Стр. |
|---|---|---|
| | | |
| ТО16.003 122.000СБ | Узел продувки | 44 |
| | Сборочный чертеж | |
| ТО16.003 122.003 | Патрубок | 45 |
| ТО16.003 122.004 | Патрубок | |
| ТО16.003 122.005 | Патрубок | |
| ТО16 003 122.006 | Шайба дроссельная Ду 25 | |
| ТО16. 003 123 000 | Трубопровод | 46 |
| ТО16 003 123.000 СБ | Трубопровод. Сборочный чертеж | |
| ТО16. 003 123 001 | Патрубок | |
| ТО16.003 102.001 | Патрубок | |
| ТО16. 003 125.000 | Трубопровод дренажный | 47 |
| ТО16.003 124.000 | Трубопровод дренажный | |
| ТО16.003 124.001 | Патрубок | |
| ТО16. 003 124 002 | Патрубок | |
| ТО16.003 124.000СБ | Трубопровод дренажный | 48 |
| | Сборочный чертеж | |
| ТО16.003 125.000СБ | Трубопровод дренажный | |
| | Сборочный чертеж | |
| ТО16 003 125. 001 | Патрубок | 49 |
| ТО16 003 125 002 | Патрубок | |
| ТО16.003 125.003 | Патрубок | |
| ТО16.003 125 004 | Патрубок | |
| ТО16.003 126 000 | Трубопровод | 50 |
| ТО16. 003 126 000СБ | Трубопровод. Сборочный чертеж | |
| ТО16 003 127 000 | Трубопровод в БХОП | 51 |
| ТО16. 003 128. 000 | Трубопровод | |
| ТО16 003 128.000СБ | Трубопровод Сборочный чертеж | |
| ТО16.003 100 003 | Шайба дроссельная Ду40 | |
| ТО16. 003 127.000 СБ | Трубопровод в БХОП. Сборочный | 52 |
| | чертеж. | |
| ТО16 003 127. 001 | Патрубок | |
| ТО16. 003 127. 002 | Патрубок | |
| ТО16. 003 129. 000 | Металлоконструкция | 53,54 |
| ТО16.003 129. 071 | Ребро | |
| ТО16. 003 129. 072 | Ребро | |
| ТО16.003 129.000 СБ | Металлоконструкция. Сбороч- | 55,56 |
| | ный чертеж | 57,58 |
| ТО16 003 129. 035 | Монорельс | 59 |
| ТО16. 003 129. 036 | Двутавр | |
| ТО16.003 129. 037 | Двутавр | |
| ТО16.003 129 038 | Швеллер | |
| ТО16. 003 129. 039 | Швеллер | 60 |
| ТО16.003 129 040 | Швеллер | |
| ТО16.003 129 041 | Швеллер | |
| ТО16 003 129 042 | Швеллер | |
| ТО16. 003 129 043 | Швеллер | 61 |
| ТО16 003 129. 044 | Швеллер | |
| ТО16. 003 129. 045 | Швеллер | |
| ТО16 003 129. 046 | Швеллер | |
| ТО16 003 129 047 | Швеллер | 62 |
| ТО16 003 129. 048 | Швеллер | |

| Обозначение | Наименование | Стр. |
|---|---|---|
| ТО16.003 129.049 | Упор | 62 |
| ТО16. 003 129. 050 | Уголок | 63 |
| ТО16. 003 129. 051 | Уголок | |
| ТО16. 003 129. 052 | Пластина | |
| ТО16. 003 129. 053 | Шайба | |
| ТО16. 003 129. 054 | Пластина | |
| ТО16 003 129. 055 | Пластина | 64 |
| ТО16. 003 129. 056 | Косынка | |
| ТО16.003 129. 057 | Косынка | |
| ТО16 003 129. 058 | Косынка | |
| ТО16.003 129. 059 | Косынка | 65 |
| ТО16. 003 129. 060 | Косынка | |
| ТО16.003 129. 061 | Ребро | |
| ТО16.003 129. 062 | Ребро | |
| ТО16. 003 129. 063 | Ребро | 66 |
| ТО16.003 129. 064 | Ребро | |
| ТО16. 003 129. 065 | Ребро | |
| ТО16 003 129. 066 | Ребро | |
| ТО16 003 129. 067 | Петля | 67 |
| ТО16 003 129. 068 | Настил | |
| ТО16. 003 129. 069 | Настил | |
| ТО16. 003 129 070 | Настил | |
| ТО16 003 130 000 | Трубопровод рециркуляционный | 68 |
| ТО16 003 130 000СБ | Трубопровод рециркуляцион- | |
| | ный Сборочный чертеж | |
| ТО16. 003 131. 000 | Трубопровод | 69 |
| ТО16. 003 131 000СБ | Трубопровод. Сборочный | |
| | чертеж | |
| ТО16.003 131 001 | Патрубок | |
| ТО16.003 200.000 | Блок верхний | 70 |
| ТО16. 003. 200. 001 | Заглушка фланцевая Ду 65 Ру6 | |
| ТО16 003 200.000СБ | Блок верхний. Сборочный | 71,72 |
| | чертеж | |
| ТО16.003 201 000 | Паропровод. | 73 |
| ТО16.003 201.000СБ | Паропровод. Сборочный чертеж | |
| ТО16. 003 202. 000 | Паропровод. | 74 |
| ТО16. 003 202. 000СБ | Паропровод. Сборочный чертеж | |
| ТО16. 003 202. 001 | Патрубок | 75 |
| ТО16. 003 202. 002 | Отвод | |
| ТО16. 003 201. 001 | Патрубок | |
| ТО16. 003 203 000 | Трубопровод | |
| ТО16. 003 203 000СБ | Трубопровод. Сборочный | |
| | чертеж. | |
| ТО16. 003 204. 000 | Трубопровод | 76 |
| ТО16. 003 204. 000СБ | Трубопровод. Сборочный | |
| | чертеж. | |
| ТО16. 003 205. 000 | Трубопровод | 77 |
| ТО16. 003 205 000СБ | Трубопровод Сборочный чертеж | |
| ТО16 003 208 000 | Трубопровод. | |

| Обозначение | Наименование | Стр. |
|---|---|---|
| Т016.003.206.000СБ | Трубопровод. Сборочный | 78 |
| | чертеж. | |
| Т016-003.206.001 | Патрубок | |
| Т016 003.206.002 | Патрубок | |
| Т016-003.208.000 | Узел вентиля | 79 |
| Т016-003.208.000СБ | Узел вентиля. Сборочный | |
| | чертеж. | |
| Т016.003.200.002 | Опора | |
| Т016-003.200.003 | Хомут | |
| Т016.003.207.000 | Металлоконструкция | 80 |
| Т016-003.402.000 | Металлоконструкция | |
| Т016.003.207.000СБ | Металлоконструкция | 81,82 |
| | Сборочный чертеж | |
| Т016.003.207.008 | Балка | 83 |
| Т016-003.207.010 | Балка | |
| Т016.003 207.011 | Подкос | |
| Т016-003 207.012 | Подкос | |
| Т016.003.207.013 | Элемент ограждения | 84 |
| Т016.003.207 014 | Косынка | |
| Т016.003.207.015 | Косынка | |
| Т016.003.207.016 | Косынка | |
| Т016.003.207.017 | Элемент ограждения | 85 |
| Т016.003.207.018 | Элемент ограждения | |
| Т016.003.207.019 | Настил | |
| Т016.003.401.000 | Металлоконструкция | |
| Т016-003 300.000 | Установка гидрозатвора | 86 |
| Т016 003.301 000 | Трубопровод | |
| Т016:003.302.000 | Трубопровод | |
| Т016.003.302.000СБ | Трубопровод Сборочный | |
| | чертеж. | |
| Т016-003.300.000СБ | Установка гидрозатвора. | 87 |
| | Сборочный чертеж | |
| Т016.003.301.000СБ | Трубопровод Сборочный чертеж | |
| Т016 003.513.000СБ | Трубопровод. Сборочный чертеж | |
| Т016.003.303.000СБ | Кронштейн. Сборочный чертеж | |
| Т016.003.303.000 | Кронштейн. | |
| Т016.003.303.001 | Подкос | |
| Т016-003.303.002 | Косынка | |
| Т016 003.401.000СБ | Металлоконструкция. Сборочный | |
| | чертеж. | |
| Т016.003.402.000СБ | Металлоконструкция. Сборочный | |
| | чертеж | |
| Т016.003.402.004 | Балка | |
| Т016-003. 402.005 | Подкос | |
| Т016.003.402.006 | Элемент ограждения | |
| Т016-003.402.007 | Элемент ограждения | |
| Т016 003.402.008 | Элемент ограждения | |
| Т016 003. 402.009 | Косынка | |
| Т016-003. 402.010 | Косынка | |
| Т016 003. 403.000 | Металлоконструкция | |
| Т016-003. 403 000СБ | Металлоконструкция. Сборочный | |
| | чертеж | |
| Т016-003.404 000 | Металлоконструкция | |
| Т016 003. 404 018 | Элемент ограждения | |
| Т016-003. 404.019 | Элемент ограждения | |

| Обозначение | Наименование | Стр |
|---|---|---|
| Т016-003 404 000СБ | Металлоконструкция. Сборочный | 96 |
| | чертеж | |
| Т016 003.404 010 | Балка | 97 |
| Т016-003.404 011 | Балка | |
| Т016 003 404 012 | Подкос | |
| Т016 003. 404 013 | Подкос | |
| Т016-003. 404.014 | Элемент ограждения | 98 |
| Т016.003. 404 015 | Косынка | |
| Т016-003.404.016 | Косынка | |
| Т016 003 404.017 | Косынка | |
| Т016-003 501.000 | Трубопровод | 99 |
| Т016-003 502 000 | Трубопровод | |
| Т016-003 506.005 | Патрубок | |
| Т016 003. 502.000СБ | Трубопровод. Сборочный чертеж | 100 |
| Т016-003.501.000СБ | Трубопровод. Сборочный чертеж | |
| Т016-003 503.000 | Трубопровод | 101 |
| Т016-003.505.000 | Трубопровод | |
| Т016-003. 505 000СБ | Трубопровод. Сборочный чертеж | |
| Т016-003 503.000СБ | Трубопровод Сборочный чертеж | 102 |
| Т016 003 504 000СБ | Трубопровод Сборочный чертеж | |
| Т016.003. 504 000 | Трубопровод. | |
| Т016 003 506. 000 | Трубопровод дренажный | 103 |
| Т016 003. 506 000СБ | Трубопровод дренажный Сборочный | |
| | чертеж | |
| Т016 003 506 001 | Патрубок | 104 |
| Т016-003. 506 002 | Патрубок | |
| Т016-003 506.003 | Патрубок | |
| Т016-003 506 004 | Патрубок | |
| Т016-003. 511 000 | Трубопровод | 105 |
| Т016-003. 512.000 | Трубопровод в БХОП | |
| Т016-003. 513.000 | Трубопровод | |
| Т016-003. 507.000 | Трубопровод дренажный | 106 |
| Т016-003. 508.000 | Трубопровод дренажный | |
| Т016-003 512 000СБ | Трубопровод в БХОП. | |
| | Сборочный чертеж | |
| Т016-003. 507 000СБ | Трубопровод дренажный. | 107 |
| | Сборочный чертеж | |
| Т016-003. 507. 002 | Патрубок | 108 |
| Т016-003. 507. 003 | Патрубок | |
| Т016-003. 507. 004 | Патрубок | |
| Т016-003. 508.000СБ | Трубопровод дренажный. | 109 |
| | Сборочный чертеж | |
| Т016-003. 508.001 | Патрубок | |
| Т016-003. 508.002 | Патрубок | |
| Т016-003 509. 000 | Трубопровод дренажный | 110 |
| Т016-003. 509.000СБ | Трубопровод дренажный. | |
| | Сборочный чертеж | |
| Т016 003. 509.001 | Патрубок | 111 |
| Т016-003. 509.002 | Патрубок | |
| Т016-003. 509.003 | Патрубок | |
| Т016-003 509.004 | Патрубок | |
| | | |

| Обозначение | Наименование | Стр. |
|---|---|---|
| ТО16.003 510.000 | Трубопровод | 1 |
| ТО16.003 510.000 СБ | Трубопровод. Сборочный чертеж | 112 |
| ТО16 003 511.000 СБ | Трубопровод. Сборочный чертеж | 113 |
| ТО16.003 511.001 | Патрубок | 114 |
| ТО16.003 511.002 | Патрубок | |
| ТО16.003 512.001 | Патрубок | 115 |
| ТО16.003 512.002 | Патрубок | |
| ТО16.003 512.003 | Патрубок | |
| ТО16.003 512.004 | Патрубок | |
| А12В.060.000 | Крупноблочная деаэрационно-питательная установка КБДПУ 25-76. Установка приборов контроля и автоматизации | 116 |
| А12В 060.000 СО | Крупноблочная деаэрационно-питательная установка КБДПУ 25-76. Установка приборов контроля и автоматизации. Схема автоматизации | 117 |
| А12В 060.000 ЭЧ | Крупноблочная деаэрационно-питательная установка КБДПУ 25-76. Установка приборов контроля и автоматизации. Схема электрических соединений | 118 119 |
| А12В 060.000 СБ | Крупноблочная деаэрационно-питательная установка КБДПУ 25-76. Установка приборов контроля и автоматизации | 120 121 |
| А12В 058.010 | Статив | 122 |
| А12В 058.020 | Статив | |
| А12В 058.010 СБ | Статив | 123 |
| А12В 058.020 СБ | Статив | 124 |
| А12В 058.030 | Сочленение исполнительного механизма МЭО-100/25-0.25р с регулирующим клапаном Т-33б | 125 |
| А12В 058.005 | Ось | |
| А12В 058.030 СБ | Сочленение исполнительного механизма МЭО-100/25-0.25р с регулирующим клапаном Т-33б | 126 |
| А12В 058.040 | Опора | 127 |
| А12В 058.040 СБ | Опора | |
| А12В 058.050 | Штанга | 128 |
| А12В 058.050 СБ | Штанга | |
| А12В 032.008 | Уплотнение | 129 |
| А12В 032.009 | Винт | |
| А12В 032.011 | Втулка | |
| А12В 032.012 | Бобышка | |

| Обозначение | Наименование | Стр. |
|---|---|---|
| А12В 058.022 | Плита | 130 |
| А12В 058.060 | Сочленение исполнительного механизма МЭО-100/25-0.25р с регулирующим клапаном 9с-3-3-2 | |
| А12В 058.060 СБ | Сочленение исполнительного механизма МЭО-100/25-0.25р с регулирующим клапаном 9с-3-3-2 | 131 |
| А12В.060.010 | Сочленение исполнительного механизма МЭО-100/25-0.25р с регулирующим клапаном 9с-3-3-2 | 132 |
| А12В.060.010 СБ | Сочленение исполнительного механизма МЭО-100/25-0.25р с регулирующим клапаном 9с-3-3-2 | 133 |
| А12В.049.000 | Крупноблочная деаэрационно-питательная установка КБДПУ25-76 Установка электрооборудования | 134 |
| А12В.049.000 СБ | Крупноблочная деаэрационно-питательная установка КБДПУ 25-76 Установка электрооборудования | |
| А12В 043.010 | Стойка | 135 |
| А12В 043.010 СБ | Стойка | |
| А12В 043.012 | Скоба | |
| А12В 047.010 | Стойка | 136 |
| А12В 047.010 СБ | Стойка | |
| ТИ 003 000 ТМВ-ТК | КБДПУ-25/76 Ведомость теплоизоляционных конструкций | 137,138 139,140 |
| ТИ 003 000 ТМВ-М | Ведомость материалов | 141 |
| ТИ 003 000 ТМВ-ОР | Ведомость объемов работ | 142 |
| А12В081 00037 | Крупноблочная деаэрационно-питательная установка КБДПУ-25 Электроосвещение | 143 |

## 1. Общие данные.

1.1. Рабочие чертежи крупноблочной деаэрационно-питательной установки КБДПУ-25-76 выполнены для применения в проектах котельных с паровыми котлами ДЕ-6,5 и КЕ-6,5 и независимо от вида сжигаемого топлива.

1.2. Установка КБДПУ-25-76 должна изготавливаться в соответствии с рабочими чертежами и техническими требованиями, содержащимися в настоящем выпуске.

1.3. Установка предназначена для питания водой паровых котлов с давлением 14 кгс/см² и состоит из нижнего и верхнего транспортабельных блоков, узла гидрозатвора, колонки, а также имеет комплект лестниц и площадок с ограждениями.

1.4. Комплект рабочей документации установки включает в себя разделы: тепломеханический, контроль и автоматика, электротехнический, теплоизоляция.

| Изм. | Лист | № докум. | Подп. | Дата | Т01Б.003000.000Д | | |
|---|---|---|---|---|---|---|---|
| Разраб. | | Шумакова | | | Крупноблочная деаэрационно-питательная установка КБДПУ-25-76. Технические требования. | Лит. | Лист 1 | Листов 8 |
| Пров. | | Самохвалов | | 25.12.84 | | | | |
| Гл.констр. | | Сидоров | | | | Гипротехмонтаж Москва | | |
| Н.контр. | | Ястребов | | 25.12.84 | | | | |
| Утв. | | Когерманян | | | | | | |

Копировал: Барулина Формат А4

## 2. Требования к оборудованию и материалам.

2.1. Оборудование, входящее в состав установки, должно соответствовать требованиям нормативно-технической документации и иметь паспорта. Качество материалов и техническая характеристика готовых изделий, применяемых для изготовления установки, должны быть подтверждены предприятиями-изготовителями соответствующими документами.

2.2. Приборы и средства автоматизации и контроля, входящие в установку должны удовлетворять требованиям технической документации на них и действующих стандартов.

2.3. Конструктивные изменения, возникающие в процессе изготовления установки, должны быть согласованы в установленном порядке. Изменения, связанные с применением материалов не ухудшающих технические характеристики установки, решаются изготовителями установки самостоятельно. При изготовлении деталей МК возможна замена стали Ст3 по ТУ 14-1-3023-80 на стали Ст3, предусмотренные ГОСТами на сортаменты черных металлов.

## 3. Требования к сборке установки.

3.1. Рабочая документация позволяет вести сборку блоков установки индустриальным методом с организацией раздельного поточного изготовления узлов трубопроводов и элементов металлоконструкций.

| Изм. | Лист | № докум. | Подп. | Дата | Т01Б.003000.000Д | Лист 2 |
|---|---|---|---|---|---|---|

Копировал: Барулина Формат А4

Инв.№ подл. | Подп. и дата | Взам. инв.№ | Инв.№ дубл. | Подп. и дата

3.2. При изготовлении и монтаже элементов узлов трубопроводов сварку производить, руководствуясь требованиями ГОСТ 16037-80, с максимальным применением автоматических и полуавтоматических режимов, обеспечивающих высокое качество сварных соединений.

3.3. Обработку концов труб для сварки (обрезка труб и снятие фасок) необходимо производить механическим способом (резцом, фрезой или абразивным кругом) с помощью труборезных станков. Разрешается обрабатывать концы труб установки газовой, плазменной или воздушно-дуговой резкой с последующей зачисткой кромок режущим или абразивным инструментом до удаления следов огневой резки. Снятие фасок с трубных концов производить, начиная с толщины стенки труб 3,5 мм.

3.4. Сборку стыков труб под сварку осуществлять с использованием инвентарных центровочных приспособлений, обеспечивающих соосность стыкуемых труб.

3.5. Весь комплекс работ по организации сварки трубопроводов установки и контроля качества сварных соединений проводить, руководствуясь указаниями „Руководящих технических материалов по сварке при монтаже оборудования тепловых электростанций (РТМ-1с-81)" Минэнерго СССР, правилами Госгортехнадзора СССР, а также требованиями рабочих чертежей установки.

3.6. Сварку элементов металлоконструкций установки выполнять в соответствии с требованиями ГОСТ 5264-80. Сварку длинномерных коробчатых стоек и балок базовой металлоконструкции вести прерывистым швом длиной 100 мм с шагом 200 мм.

3.7. Места, подлежащие сварке, должны быть очищены от грязи, окалины, масла, ржавчины и т.п. Сварной шов должен быть ровным и полным. В местах сварки не должно быть прожогов, трещин, подрезов, непровара. Металлические брызги должны быть удалены, швы зачищены от шлака и окалины.

3.8. Изготовление и сборку металлоконструкции установки осуществлять согласно требованиям СНиП III-18-75 „Металлические конструкции". При сборке установки руководствоваться указаниями СНиП 3.05.05-84 „Технологическое оборудование и технологические трубопроводы".

3.9. Последовательность сборки нижнего блока установки принять следующей:

– получение стандартного и нестандартизированного оборудования и проверка его состояния;

– изготовление элементов металлоконструкции;

– изготовление узлов трубопроводов;

Инв.№ подл. | Подп. и дата | Взам. инв.№ | Инв.№ дубл. | Подп. и дата

| Изм. | Лист | № докум. | Подп. | Дата | Т01Б.003000.000Д | Лист 3 |
|---|---|---|---|---|---|---|

Копировал: Барулина Формат А4

| Изм. | Лист | № докум. | Подп. | Дата | Т01Б.003000.000Д | Лист 4 |
|---|---|---|---|---|---|---|

Копировал: Барулина 23205-11 7 Формат А4

– сборка металлоконструкции блока;

– установка и закрепление оборудования на металлоконструкции;

– установка и закрепление узлов трубопроводов;

– промывка и гидравлическое испытание установки;

– окраска блока.

3.10. В процессе сборки блоков установки должно проверяться соответствие комплектующих изделий, надежность крепления оборудования и трубопроводов к металлоконструкции, правильность нанесения маркировки на изделия, наличие паспортных табличек на оборудование, наличие клейм сварщиков на сварных соединениях при необходимости.

3.11. После сборки нижнего и верхнего блоков установки необходимо произвести их контрольную стыковку.

3.12. Гидравлическое испытание установки проводится в соответствии с требованиями „Правил устройства и безопасной эксплуатации трубопроводов пара и горячей воды", утвержденных Госгортехнадзором СССР.

3.13. В качестве корозионно-защитного покрытия установки блоков применять грунтовку ГФ-020 ГОСТ 9825-73, эмаль ПФ-133 ГОСТ 926-82 и битумный лак БТ577 ГОСТ 5631-79.



3.14. Оснащение блока приборами и средствами автоматизации производить согласно сборочному чертежу А12В060.000СБ. При производстве работ по установке указанных приборов руководствоваться требованиями СНиП 3.05.07-85 „Системы автоматизации".

3.15. Работы по установке электротехнических устройств осуществлять в соответствии с черт. А12В049.000СБ, а также руководствуясь требованиями СНиП 3.05.06-85 „Электротехнические устройства."

3.16. Теплоизоляционные работы рекомендуется выполнять на месте изготовления блока. При этом с целью предотвращения деформаций теплоизоляции при транспортировке блока к месту монтажа необходимо предусмотреть усиления креплений конструкций изоляции за счет установки опорных колец на горизонтальных участках и разгружающих устройств на вертикальных участках трубопроводов, а также применение спецзаклепок.

Конструкция блока допускает выполнение изоляции после его монтажа.

Работы по изоляции прямолинейных участков трубопроводов и фланцевых соединений осуществлять в соответствии с типовыми сериями 7.903.9-2 и 7.903.-3. Изоляцию криволинейных и фасонных участков трубопроводов и узлов оборудования вести согласно



серии 3.903-11.

Техномонтажная ведомость на изоляцию блока, ведомости объемов работ и материалов приведены на черт. ТИ003000ТМВ-ТК, ТИ003000ТМВ-ОР, ТИ003000ТМВ-М.

3.17. Технические условия на изготовление блока должны быть разработаны предприятием-изготовителем с учетом настоящих технических требований.

## 4. Требования к транспортировке и монтажу блоков.

4.1. Нижний и верхний блоки оправляются заказчику без упаковки с заглушенными присоединительными концами трубопроводов. Крепление заглушек из листовой стали $S=3\div4$мм осуществлять на прихватке.

Штуцеры и бобышки без установки приборов и средств автоматизации и контроля на период транспортировки и хранения блоков должны быть закрыты пробками и заглушками.

Приборы контроля и автоматики с отборными устройствами и электротехническое оборудование упаковываются в ящики и отправляются в комплекте с блоками.

4.2. Крепление блоков при перевозке должно обеспечивать предохранение их отдельных элементов и блоков в целом от деформаций и механических повреждений. Перед



транспортировкой произвести по месту дополнительное закрепление трубопроводов мелких диаметров с помощью хомутовых опор типа ОПБ-2 ГОСТ 14911-82.

4.3. Габариты и массы блоков установки допускают их транспортировку по железной дороге, а также с помощью трайлеров низкой посадки грузоподъемностью до 15т.

4.4. Погрузку блоков на транспортные средства осуществлять с помощью монтажных и эксплуатационных кранов грузоподъемностью 16÷25т. При этом строповку блоков вести с использованием петель, предусмотренных в составе их металлоконструкций, а также с применением специальной траверсы.

Лестницы и площадки с ограждениями переводятся в комплекте с блоками.

4.5. После установки нижнего и верхнего блоков в проектное положение произвести приварку неподвижной опоры деаэраторного бака.

4.6. Установку блоков в проектное положение производить в соответствии с указанием проекта производства работ на монтаж оборудования котельной.

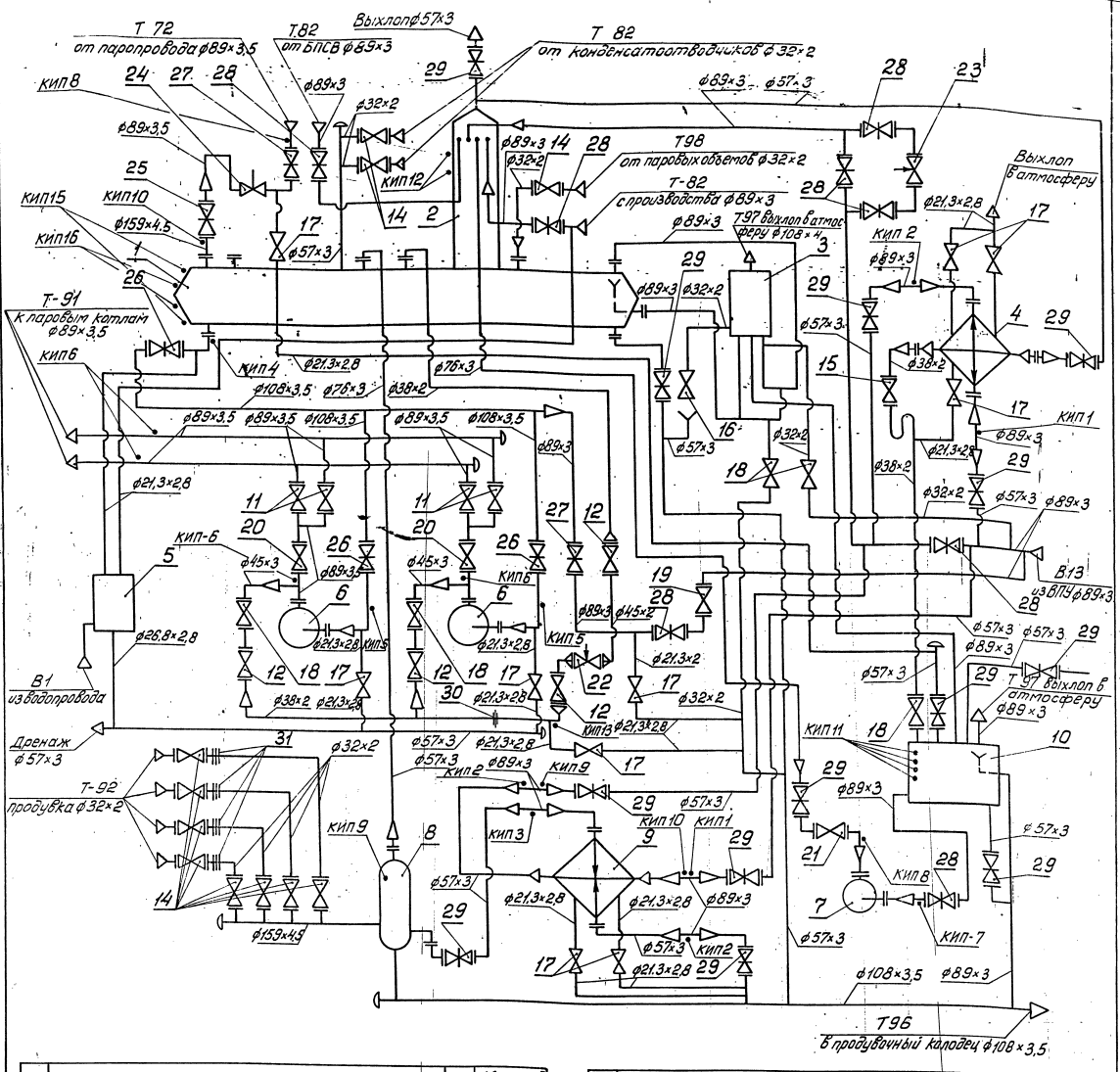


| Поз. | Арматура | Кол. | Масса ед. кг. |
|---|---|---|---|
| 11 | Вентиль запорный фланцевый 15с 22нж Ду80 Ру40 | 4 | 36,0 |
| 12 | Вентиль запорный фланцевый 15с 22нж Ду 40 Ру40 | 4 | 15,5 |
| 13 | Вентиль запорный фланцевый 15кч19п Ду32 Ру 16 | 1 | 4,3 |
| 14 | Вентиль запорный фланцевый 15кч19п Ду25 Ру16 | 11 | 2,7 |
| 15 | Вентиль запорный муфтовый 15кч18п Ду32 Ру16 | 1 | 2,1 |
| 16 | Вентиль запорный муфтовый 15кч18п Ду25 Ру16 | 3 | 1,4 |
| 17 | Вентиль запорный муфтовый 15кч18п Ду15 Ру16 | 10 | 0,7 |
| 18 | Клапан обратный фланцевый 16с13нж Ду40 Ру40 | 2 | 10,5 |
| 19 | Клапан обратный фланцевый 19ч16бр Ду80 Ру16 | 1 | 33,0 |
| 20 | Клапан обратный фланцевый 19с38нж Ду80 Ру63 | 2 | 23,9 |
| 21 | Клапан обратный 19ч21бр Ду 50 Ру 10 | 1 | 12,0 |
| 22 | Клапан регулирующий Т-33° Ду 50 Ру64 | 1 | 37,2 |
| 23 | Клапан регулирующий 6с-9-1 Ду 80 Ру100 | 1 | 98,0 |
| 24 | Клапан регулирующий 6с-9-1 Ду 80 Ру100 | 1 | 98,0 |
| 25 | Задвижка фланцевая 30с 41нж1 Ду150 Ру16 | 1 | 100,0 |
| 26 | Задвижка фланцевая 30с 41нж1 Ду100 Ру16 | 3 | 55,0 |
| 27 | Задвижка фланцевая 30с 41нж1 Ду 80 Ру16 | 2 | 38,0 |
| 28 | Задвижка фланцевая 30н6бр Ду80 Ру 10 | 8 | 29,0 |
| 29 | Задвижка фланцевая 30ч6бр Ду 50 Ру 10 | 13 | 18,4 |
| 30 | Диафрагма дроссельная. | 1 | |
| 31 | Диафрагма дроссельная. | 4 | |

| | | | |
|---|---|---|---|
| 1 | Бак деаэраторный V=8м³ | 1 | 2400кг |
| 2 | Колонка деаэрационная ДА-25. | 1 | 380кг |
| 3 | Устройство предохранительное ДА-25 | 1 | 251кг |
| 4 | Охладитель выпара ОВА-2. | 1 | 218кг |
| 5 | Блок холодильника отбора проб БХОП Ду125 | 1 | 147кг |
| 6 | Насос ЦНСГ-38-176с электродвигат. ЧА 180М-2 | 2 | 662кг |
| 7 | Насос КС12-50/2 с электродвигат. ЧА 100L-2. | 1 | 315кг |
| 8 | Сепаратор непрерывной продувки Ду300 ОСТ24.838-11 | 1 | 297кг |
| 9 | Теплообменник водоводяной F=1,6м²; Q=5÷10⁷/ч; Ду150 | 1 | 133кг |
| 10 | Бак нижних точек V=1,0м³ ОСТ 34-42-560-82. | 1 | 190кг |

Арматура поз. 24 и 25 поставляется комплектно с деаэрационной колонкой.

| Изм. | Лист | № докум. | Подп. | Дата | Т.01Б.003.000.000 СТ | Лит. | Масса | Масштаб |
|---|---|---|---|---|---|---|---|---|
| Разраб. | | Рамохвалов | | | Крупноблочная деаэрационно-питательн. устан. КБДПУ-25-76 Технологическая схема. | | | |
| Пров. | | Сидоров | | | | Лист | Листов 2 | |
| Гл.констр. | | Сидоров | | | | Гипротехмонтаж Москва 1987г. | | |
| Н.контр. | | | | | | | | |
| Утв. | | Кагерманян | | | | | | |

Инв.№ подл. | Подпись и дата | Взам.инв.№ | Инв.№ дубл. | Подпись и дата

Копировал 23205-11 9 Формат А2

Серия 5.903-11 выпуск 1-3

| Номер прибора | Закладная конструкция | Наименование | Кол. | Прим. |
|---|---|---|---|---|
| КИП1,2,3 | 83КЧ-3-75 | Расширитель | 6 | |
| КИП 4 | 103КЧ-1-75 | Бобышка | 1 | |
| КИП5,7,8,9 | 13КЧ-46-76 | Штуцер | 7 | |
| КИП 6,13 | 53КЧ-53-76 | Штуцер | 5 | |
| КИП 10 | 3КЧ-45-70 | Штуцер | 2 | |
| КИП 11 | 3КЧ-99-74 | Патрубок | 4 | |
| КИП 12 | 3КЧ-47-70 | Штуцер | 2 | |

| Обозначение трубопровода | Назначение трубопровода | Ду выхода мм |
|---|---|---|
| В1 | Водопроводная вода Р=3кг/см² t=7°С | 20 |
| В13 | Трубопровод воды после ВПУ Р=3кг/см² t=35°С | 80 |
| Т72 | Трубопровод пара Р=7кг/см² | 80 |
| Т-82 | Трубопровод конденсата от БПСВ | 80 |
| Т82 | Трубопровод конденсата с производства. | 80 |
| Т82 | Трубопровод конденсата от конденсатоотводников | 25 |
| Т-91 | Трубопровод питательной воды. | 80 |
| Т92 | Трубопровод непрерывной продувки | 25 |
| Т95 | Трубопровод дренажный безнапорный. | 100 |
| Т95 | Трубопровод дренажный безнапорный | 50 |
| Т97 | Трубопровод атмосферный | 100 |
| Т97 | Трубопровод атмосферный | 80 |
| Т97 | Трубопровод атмосферный | 50 |
| Т97 | Трубопровод атмосферный | 15 |
| Т98 | Трубопровод паровоздушной смеси | 25 |

Изм. Лист № докум. Подп. Дата Т015.003000.000СХ Лист 2

Копировал Формат А2

Т015.003102.003

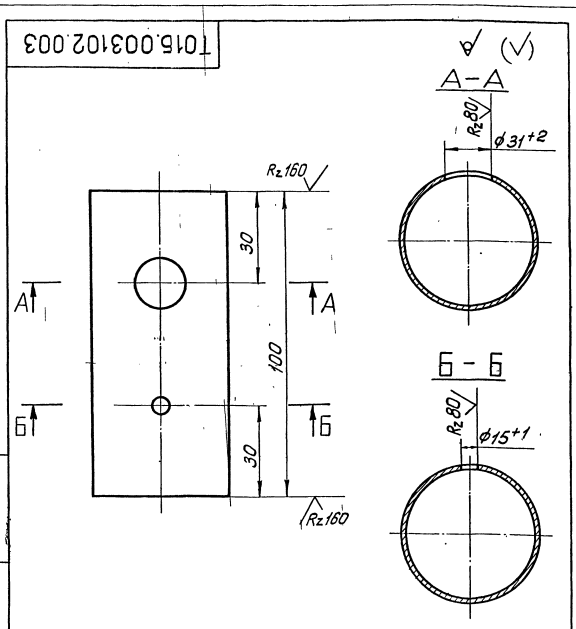


Неуказанные предельные отклонения размеров $\pm \frac{t_2}{2}$

| Изм. | Лист | № докум. | Подп. | Дата |
|---|---|---|---|---|
| Разраб. | | Сатохвалов | | |
| Пров. | | Сидоров | | |
| Гл.констр. | | Сидоров | | |
| Н.контр. | | Молоткова | | |
| Утв. | | Когерманян | | |

Т015.003102.003

Патрубок

| Лит. | Масса | Масштаб |
|---|---|---|
| | 1,260 | 1:2 |
| Лист | Листов 1 | |

Труба 89×3 ГОСТ 10704-76 / В-ВСт3сп ГОСТ 10705-80

Гипротехмонтаж Москва

Копировал Формат А4

Т015.003102.002

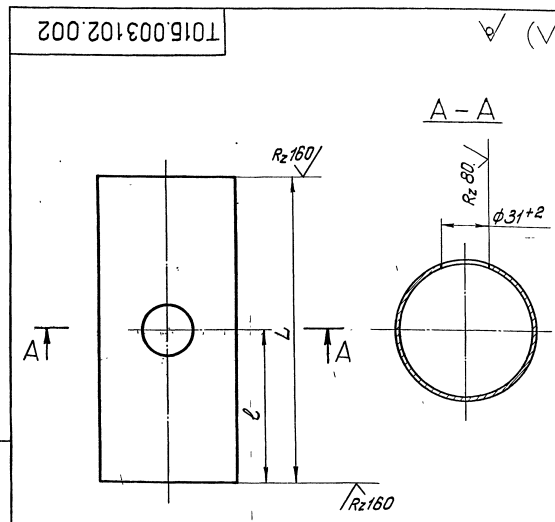


| Обозначение | Размер L, мм | Размер ℓ, мм | Масса, кг |
|---|---|---|---|
| Т015.003102.002 | 100 | 50 | 0,630 |
| Т015.003102.002-01 | 200 | 100 | 1,260 |

Неуказанные предельные отклонения размеров $\pm \frac{t_2}{2}$

| Изм. | Лист | № докум. | Подп. | Дата |
|---|---|---|---|---|
| Разраб. | | Сатохвалов | | |
| Пров. | | Сидоров | | |
| Гл.констр. | | Сидоров | | |
| Н.контр. | | Молоткова | | |
| Утв. | | Когерманян | | |

Т015.003102.002

Патрубок

| Лит. | Масса | Масштаб |
|---|---|---|
| | см. подл. | 1:2 |
| Лист | Листов 1 | |

Труба 89×3 ГОСТ 10704-76 / В-ВСт3сп ГОСТ 10705-80

Гипротехмонтаж Москва

Копировал 23205-11 10 Формат А4

Инв. № подл. | Подп. и дата | Взам. инв. № | Инв. № дубл. | Подп. и дата

Серия 5.903-11 выпуск 1-3

| Формат | Зона | Поз | Обозначение | Наименование | Кол. | Примеч. |
|---|---|---|---|---|---|---|
| | | | | Документация | | |
| А2 | | | Т01Б.003000.000СБ | Сборочный чертеж | | |
| * | | | Т01Б 003000.000СТ | Схема технологическая | | *А2,А3 |
| А4 | | | Т01Б.003 000.000Д | Технологические требования | | |
| | | | | Сборочные единицы | | |
| | | 1 | Т01Б.003.100.000СБ | Блок нижний | 1 | |
| | | 2 | Т01Б.003200.000СБ | Блок верхний | 1 | |
| | | 3 | Т01Б 003300.000СБ | Установка гидрозатвора | 1 | |
| | | 4 | Т01Б.003400 000СБ | Установка трапов ограждений, поручней и площадок. | Компл. | |
| | | 5 | Т01Б.003 501.000СБ | Трубопровод | 1 | |
| | | 6 | Т01Б.003 502.000СБ | Трубопровод | 1 | |
| | | 7 | Т01Б.003503.000СБ | Трубопровод | 1 | |
| | | 8 | Т01Б.003504.000СБ | Трубопровод | 1 | |

Т01Б.003000.000

| Изм. | Лист | № докум. | Подп. | Дата |
|---|---|---|---|---|
| Разраб. | Самохвалов | | | |
| Пров. | Сидоров | | | |
| Гл. констр. | Сидоров | | | |
| Н. контр. | | | | |
| Утв. | Когерманянц | | | |

Крупноблочная деаэрационно-питательная установка КБДПУ-25-76

| Лит | Лист | Листов |
|---|---|---|
| | 1 | 3 |

Гипротехмонтаж Москва

Копировал Формат А4

| Формат | Зона | Поз. | Обозначение | Наименование | Кол. | Примеч. |
|---|---|---|---|---|---|---|
| | | 9 | Т01Б.003505.000СБ | Трубопровод | 1 | |
| | | 10 | Т01Б.003506.000СБ | Трубопровод дренажный | 1 | |
| | | 11 | Т01Б.003.507.000СБ | Трубопровод дренажный | 1 | |
| | | 12 | Т01Б.003.508.000СБ | Трубопровод дренажный | 1 | |
| | | 13 | Т01Б.003509.000СБ | Трубопровод дренажный | 1 | |
| | | 14 | Т01Б.003510.000СБ | Трубопровод | 1 | |
| | | 15 | Т01Б.003511.000СБ | Трубопровод дренажный | 1 | |
| | | 16 | Т01Б.003512.000СБ | Трубопровод ВБХОП | 1 | |
| | | 17 | Т01Б.003513.000СБ | Трубопровод | 1 | |
| | | | | Стандартные изделия | | |
| | | | | Болты ГОСТ 7798-70 | | |
| | | 18 | | М12-6g×45.58 | 4 | |
| | | 19 | | М12-6g×50.58 | 4 | |
| | | 20 | | М16-6g×55.58 | 16 | |

Т01Б.003000.000 Лист 2

Копировал Формат А4

| Формат | Зона | Поз | Обозначение | Наименование | Кол. | Примеч. |
|---|---|---|---|---|---|---|
| | | | | Гайки ГОСТ5915-70 | | |
| | | 21 | | М12-6.Н.5. | 8 | |
| | | 22 | | М16-6.Н.5 | 16 | |
| | | | | Шайбы ГОСТ11371-78 | | |
| | | 23 | | Шайба 12.01.08 кп | 8 | |
| | | 24 | | Шайба 16.01.08 кп | 16 | |
| | | | | Прокладки ГОСТ15180-70 | | |
| | | 25 | | А-50-2,5 | 1 | |
| | | 26 | | А-50-6 | 1 | |
| | | 27 | | А-80-2,5 | 2 | |
| | | 28 | | А-80-6 | 1 | |
| | | 29 | | А-100-2,5 | 1 | |
| | | | | Прочие изделия | | |
| | | 30 | | Колонка деаэрационная ДА-25* | | Учреждение ЮЕ 312/97 |
| | | | | ТО-431-00-СБ | 1 | Код по ОКП 8563067 |
| | | 31 | | Штуцер М27×2-100 | | |
| | | | | 3кч-35-70 | 2 | Сборник ЛМА ММСС СССР |
| | | 32 | | Колпачок М27×2 | | |
| | | | | 3кч-31-75 | 2 | Сборник 50 ЛМА ММСС СССР |
| | | 33 | | Прокладка 24 | | |
| | | | | 3кч-36-70 | 2 | Сборник 25 ЛМА ММСС СССР |

* Поставляется заказчиком. В комплект поставки входят: охладитель выпара, предохранительное устройство (гидрозатвор), регулирующие клапаны.

Т01Б.003000.000 Лист 3

Копировал Формат А4

Т01Б.003130.001

$R_z 160$ (√)

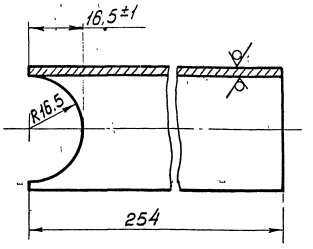


Неуказанные предельные отклонения размеров $\pm \frac{t_2}{2}$.

Т01Б.003130.001

| Изм. | Лист | № докум. | Подп. | Дата |
|---|---|---|---|---|
| Разраб. | Стрелова | | | |
| Пров. | Самохвалов | | | |
| Гл. констр. | Сидоров | | | |
| Н. контр. | Молоткова | | | |
| Утв. | Когерманянц | | | |

Патрубок

| Лит | Масса | Масшт. |
|---|---|---|
| | 0,5 | 1:1 |

Лист Листов 1

Труба 38×2,5 ГОСТ 8732-78 / В20 ГОСТ 8731-74

Гипротехмонтаж Москва

Копировал 23205-11 11 Формат А4

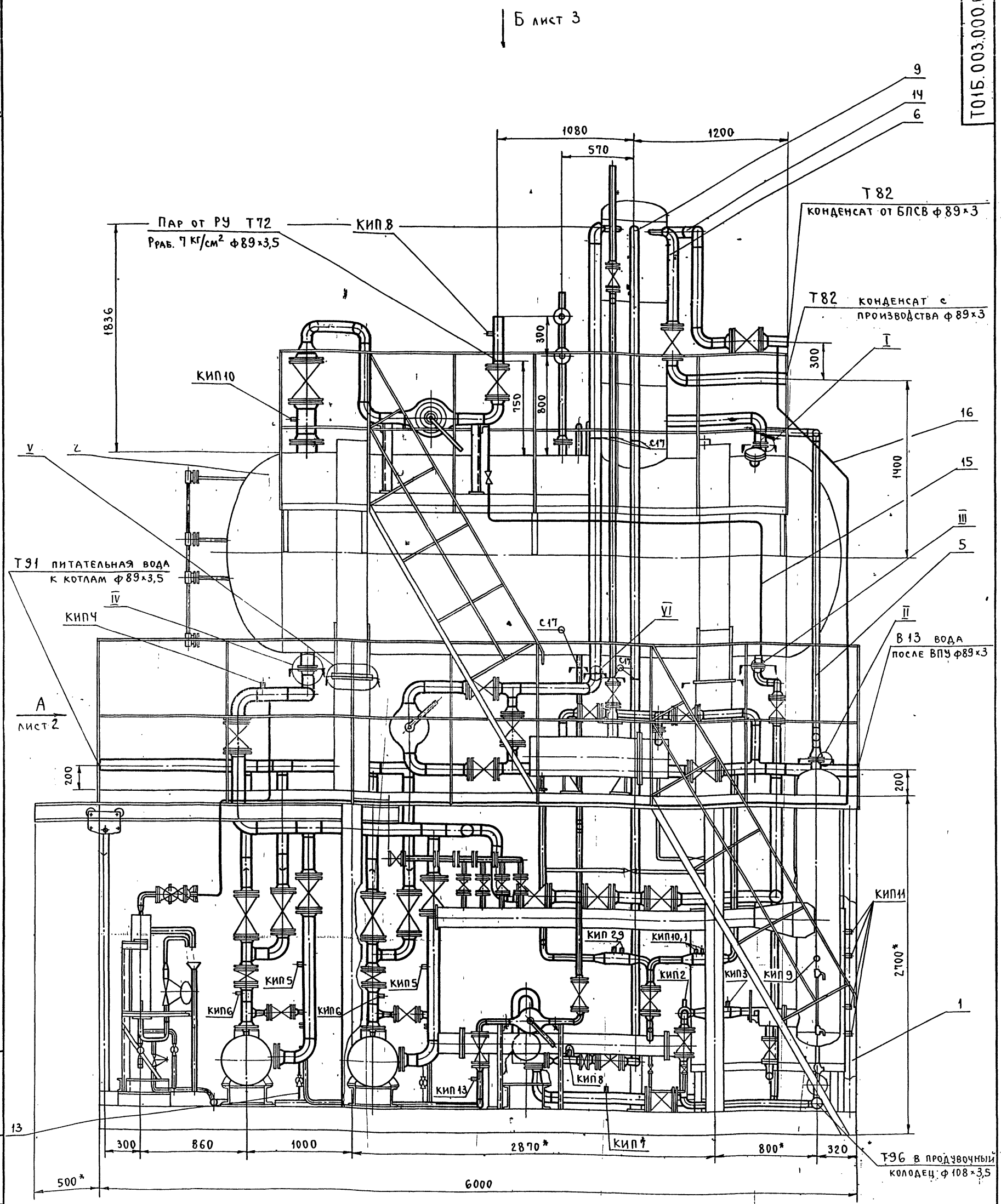


1. *Размеры для справок.
2. Неуказанные предельные отклонения размеров $\pm \frac{t2}{2}$.
3. Опору деаэраторного бака со стороны водоуказательных приборов к каркасу нижнего блока не привариватъ.
4. Сварные швы по ГОСТ 16037-80 для трубопроводов и по ГОСТ 5264-80 для металлоконструкции.
5. Масса нижнего блока - 8525,0 кг;
   Масса верхнего блока - 3175,0 кг;
   Масса установки с водой и изоляцией - 25850,0 кг

Условное обозначение

⌐ ¬ - граница транспортабельных блоков.

| Изм. | Лист | № докум. | Подп. | Дата |
|---|---|---|---|---|
| Разраб. | | Самохвалов | | |
| Пров. | | Сидоров | | |
| Гл. конст. | | Сидоров | | |
| Н. контр. | | Ястребов | | |
| Утв. | | Кагерманянц | | |

Т01Б 003 000 000-СБ

Крупноблочная деаэрационно-питательная установка КБДПУ 25-76. Сборочный чертеж.

| Лит. | Масса | Масштаб |
|---|---|---|
| | 13085,0 | 1:20 |

Лист 1 Листов 3

ГИПРОТЕХМОНТАЖ Москва

23205-11 12

Формат А2

Инв. № подл. | Подпись и дата | Взам. инв. № | Инв. № дубл. | Подп. и дата

# Вид А

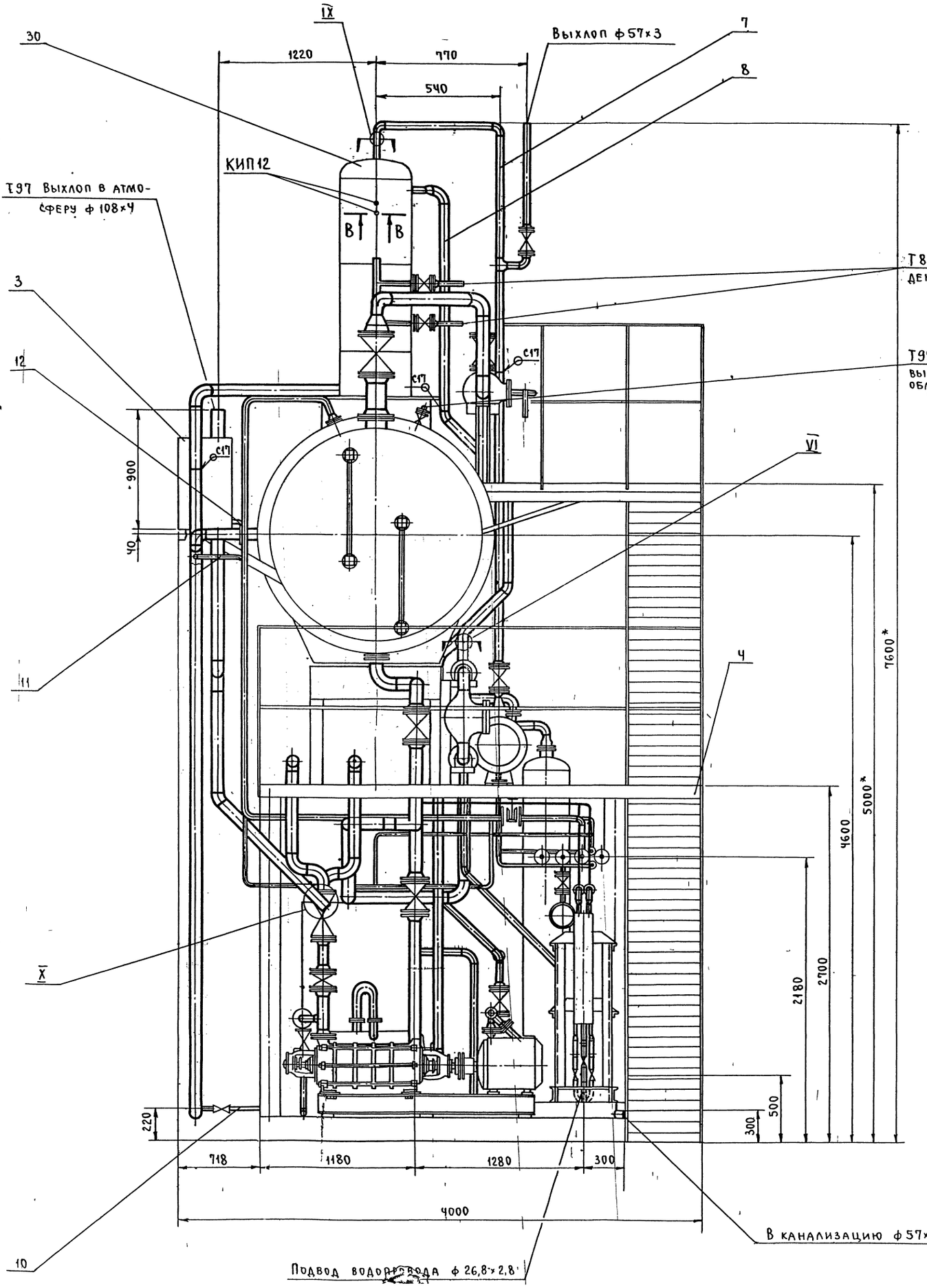


| Изм. | Лист | № докум. | Подп. | Дата | Т01Б.003.000.000СБ | Лист 2 |
|---|---|---|---|---|---|---|



Формат А2

# Вид Б

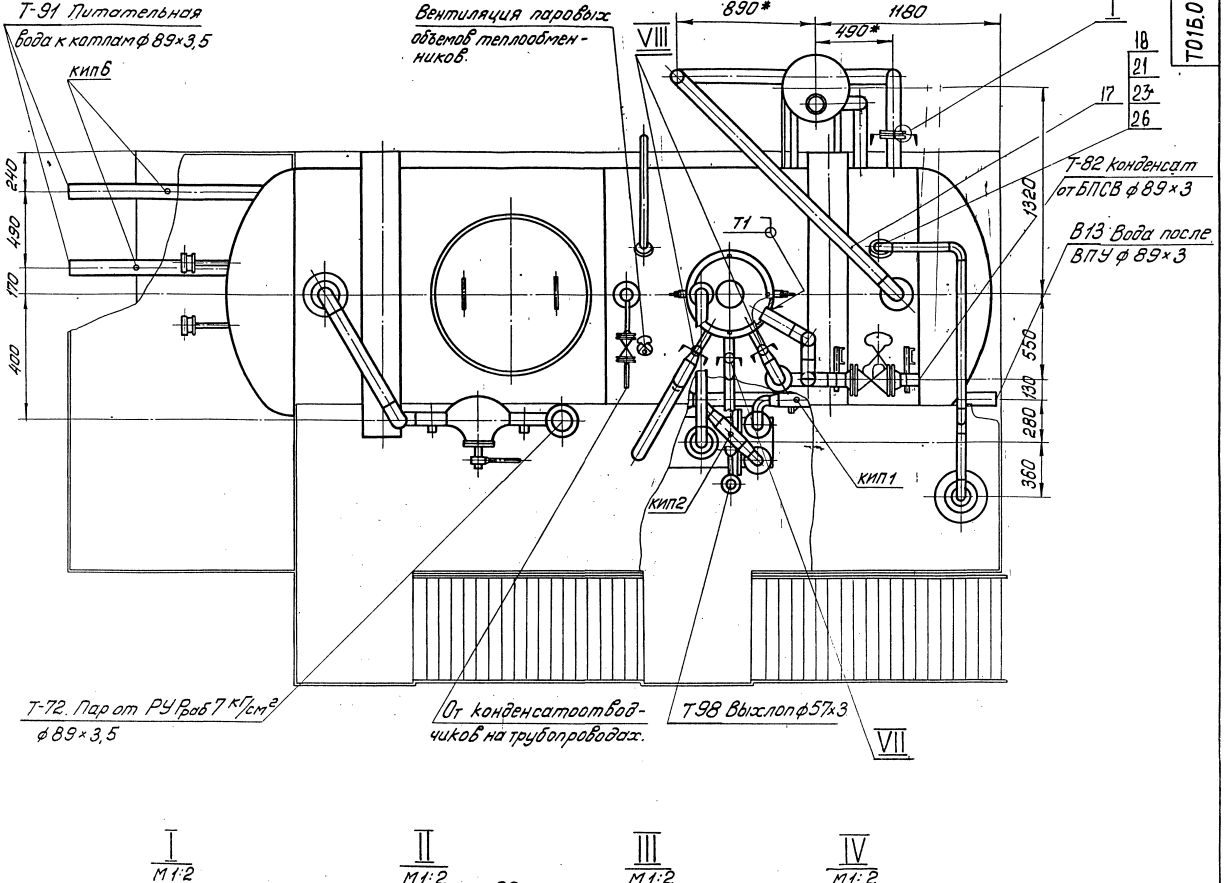
Т-91 Питательная вода к котлам ф89×3,5
кип6
Вентиляция паровых объемов теплообменников.
890*
1180
490*
I
VIII
18
21
17
23
26
Т-82 конденсат от БПСВ ф89×3
В13 Вода после ВПУ ф89×3
Т1
240
490
170
400
1320
550
130
280
360
кип1
кип2
Т-72. Пар от РУ Рраб 7 кг/см² ф89×3,5
От конденсатоотводчиков на трубопроводах.
Т98 Выхлоп ф57х3
VII

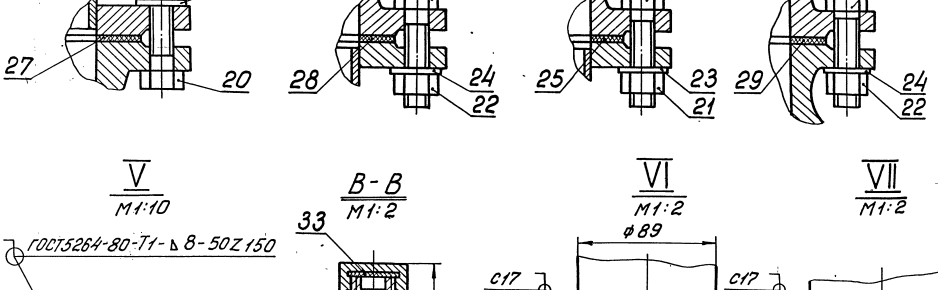
I
М1:2
22
24
27
20
II
М1:2
20
28
24
22
III
М1:2
18
25
23
21
IV
М1:2
20
29
24
22


V
М1:10
ГОСТ 5264-80-Т1-∆8-50Z150
В-В
М1:2
33
32
31
У17
30
100*
R2,8
ф12 +0,5
VI
М1:2
ф89
С17
С17
VII
М1:2
ф57
Вид Г
ф91 +0,87
ф150
VIII
М1:2
ф57
С17
IX
М1:2
С17
ф57
X
М1:5
Г
У20
20
ф89

Серия 5.903-11 Выпуск 1-3

| Формат | Зона | Поз. | Обозначение | Наименование | Кол. | Примеч. |
|---|---|---|---|---|---|---|
| | | | | Документация | | |
| А2 | | | Т01Б.003100.000СБ | Сборочный чертеж | | |
| | | | | Сборочные единицы | | |
| А4 | | 1 | Т01Б.003101.000 | Узел охладителя выпара ОВА-2 | 1 | |
| А4 | | 2 | Т01Б.003102.000 | Узел теплообменника сепаратора | 1 | |
| А4 | | 3 | Т01Б.003103.000 | Трубопровод питательный | | |
| А4 | | 4 | Т01Б.003104.000 | Трубопровод всасывающий. | 1 | |
| А4 | | 5 | Т01Б.003105.000 | Трубопровод нагнетательный | 1 | |
| А4 | | 6 | Т01Б.003106.000 | Трубопровод нагнетательный | 1 | |
| А4 | | 7 | Т01Б.003107.000 | Трубопровод нагнетательный | | |
| А4 | | 8 | Т01Б.003.108.000 | Трубопровод рециркуляционный | 1 | |
| А4 | | 9 | Т01Б.003130.000 | Трубопровод рециркуляционный | 1 | |
| А4 | | 10 | Т01Б.003109.000 | Трубопровод рециркуляционный | | |
| А4 | | 11 | Т01Б.003110.000 | Узел клапана Т-33б | 1 | |

Т01Б.003100.000

| Изм. | Лист | № докум. | Подп. | Дата |
|---|---|---|---|---|
| Разраб. | Жигарева | | | |
| Пров. | Самохвалов | | | |
| Т.конст. | Сидоров | | | |
| Н.контр. | Молоткова | | | |
| Утв. | Кагермаянц | | | |

Блок нижний

| Лит. | Лист | Листов |
|---|---|---|
| | 1 | 4 |

Гипротехмонтаж Москва

Инв.№ подл. | Подп. и дата | Взам.инв.№ | Инв.№ дубл. | Подпись и дата

Копировал Формат А4

| Формат | Зона | Поз. | Обозначение | Наименование | Кол. | Примеч. |
|---|---|---|---|---|---|---|
| А4 | | 12 | Т01Б.003111.000 | Трубопровод рециркуляционный | 1 | |
| А4 | | 13 | Т01Б.003112.000 | Узел клапана 6с-9-1 | 1 | |
| А4 | | 14 | Т01Б.003113.000 | Трубопровод теплообменника | 1 | |
| А4 | | 15 | Т01Б.003114.000 | Трубопровод теплообменника | 1 | |
| А4 | | 16 | Т01Б.003115.000 | Трубопровод химочищенной воды. | 1 | |
| А4 | | 17 | Т01Б.003116.000 | Трубопровод химочищенной воды. | | |
| А4 | | 18 | Т01Б.003117.000 | Трубопровод всасывающий | 1 | |
| А4 | | 19 | Т01Б.003118.000 | Трубопровод нагнетательный | | |
| А4 | | 20 | Т01Б.003119.000 | Трубопровод перелива | 1 | |
| А4 | | 21 | Т01Б.003120.000 | Узел дренажный | 1 | |
| А4 | | 22 | Т01Б.003121.000 | Трубопровод дренажный | 1 | |
| А4 | | 23 | Т01Б.003122.000 | Узел продувки | 1 | |
| А4 | | 24 | Т01Б.003123.000 | Трубопровод дренажный | 1 | |
| А4 | | 25 | Т01Б.003124.000 | Трубопровод дренажный | 1 | |
| А4 | | 26 | Т01Б.003125.000 | Трубопровод дренажный | 1 | |
| А4 | | 27 | Т01Б.003126.000 | Трубопровод | 1 | |
| А4 | | 28 | Т01Б.003127.000 | Трубопровод в БХОП | 1 | |
| А4 | | 29 | Т01Б.003128.000 | Трубопровод | 1 | |
| А4 | | 30 | Т01Б.003129.000 | Металлоконструкция | 1 | |

Т01Б.003100.000 Лист 2

Изм. | Лист | № докум. | Подп. | Дата

Копировал Формат А4

| Формат | Зона | Поз. | Обозначение | Наименование | Кол. | Примеч. |
|---|---|---|---|---|---|---|
| А4 | | 31 | Т01Б.003131.000 | Трубопровод дренажный | 1 | |
| | | 32 | Т01Б.033000.000 | Блок холодильника отбора проб БХОП | 1 | |
| | | | | Детали | | |
| А4 | | 35 | Т01Б.003100.001 | Заглушка фланцевая | 4 | |
| А4 | | 36 | Т01Б.003100.002 | Патрубок | 1 | |
| А4 | | 37 | Т01Б.003100.003 | Шайба дроссельная | 1 | |
| | | | | Стандартные изделия | | |
| | | | | Болты ГОСТ 7798-70 | | |
| | | 40 | | М12-6g×40.58 | 16 | |
| | | 41 | | М12-6g×50.58 | 12 | |
| | | 42 | | М16-6g×60.58 | 4 | |
| | | 43 | | М16-6g×70.58 | 36 | |
| | | 44 | | М20-6g×60.58 | 4 | |
| | | 45 | | М20-6g×120.58 | 4 | |
| | | 46 | | М27-6g×60.58 | 8 | |
| | | | | Гайки ГОСТ 5915-70 | | |
| | | 49 | | М12-6.Н.5 | 28 | |
| | | 50 | | М16-6.Н.5 | 40 | |
| | | 51 | | М20-6.Н.5 | 8 | |
| | | 52 | | М27-6.Н.5 | 8 | |
| | | | | Шайбы ГОСТ 11371-78 | | |
| | | 55 | | 12.01.08 кп | 28 | |
| | | 56 | | 16.01.08 кп | 40 | |

Т01Б.003100.000 Лист 3

Изм. | Лист | № докум. | Подп. | Дата

Копировал Формат А4

| Формат | Зона | Поз. | Обозначение | Наименование | Кол. | Примеч. |
|---|---|---|---|---|---|---|
| | | 57 | | 20.01.08 кп | 8 | |
| | | 58 | | 27.01.08 кп | 8 | |
| | | | | Прокладки ГОСТ 15180-70 | | |
| | | 61 | | А-32-25 | 2 | |
| | | 62 | | А-40-6 | 1 | |
| | | 63 | | А-50-6 | 1 | |
| | | 64 | | А-65-6 | 5 | |
| | | 65 | | А-80-25 | 4 | |
| | | 77 | | Кошка 0,5А ГОСТ 47-63 | 1 | |
| | | | | Прочие изделия | | |
| | | 68 | | Насос ЦНСГ-38-176 с электродвигателем 4А180М-2 | 2 | |
| | | 69 | | Насос КС12-50/2 с электродвигателем. 4А100Ц-2 | 1 | |
| | | 70 | | Бак нижних точек V=1,0 м³ ОСТ 34-42-560-82 | 1 | Стандартные изделия |
| | | 71 | | Сепаратор непрерывной продувки Ду300 ОСТ 24.838.11 | 1 | |
| | | 72 | | Таль 1-0,5-3 ГОСТ 2799-75 | 1 | 32,0 |
| | | 73 | | Штуцер М20×1,5-50 3кч-33-76 | 1 | Сборник 25 ПМА МНССССР |
| | | 74 | | Колпачок М20×1,5 3кч-31-75 | 1 | Сборник 50 ПМА МНССССР |
| | | 75 | | Прокладка 18 3кч-36-70 | 1 | |
| | | 76 | | Патрубок 3кч-99-74 | 4 | Сборник 25 ПМА МНССССР |

Т01Б.003100.000 Лист 4

Изм. | Лист | № докум. | Подп. | Дата

Копировал Формат А4

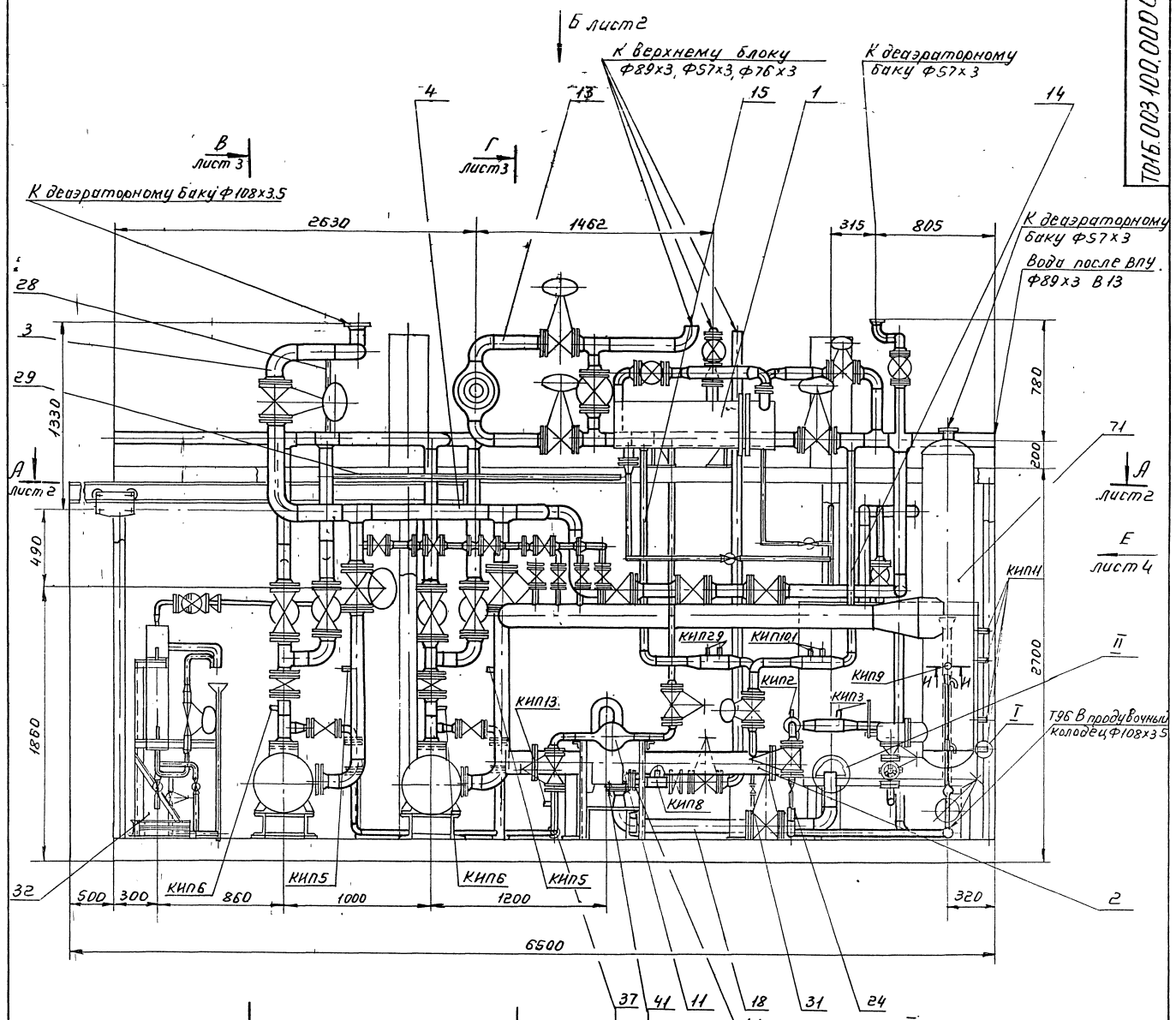


1. Сварные швы по ГОСТ 16037-80 для трубопроводов и по ГОСТ 5264-80 для металлоконструкции
2. Неуказанные предельные отклонения размеров $\pm \frac{t_2}{2}$.
3. *Размеры для справок.

| Изм. | Лист | № докум. | Подп. | Дата | Т016.003 100.000 СБ | | | |
|---|---|---|---|---|---|---|---|---|
| Разраб. | | Самохвалов | | | Блок нижний. Сборочный чертёж. | Лит. | Масса | Масшт. |
| Пров. | | Сидоров | | | | | 8525,0 | 1:20 |
| Н. контр. | | Сидоров | | | | Лист 1 | Листов 4 | |
| Н. контр. | | Яхрусов | | | | Гипротехмонтаж Москва | | |
| Утв. | | Кагерманян | | | | | | |



Формат А2

Инв. № подл. | Подп. и дата | Взам. инв. № | Инв. № дубл. | Подп. и дата

А-А лист 1

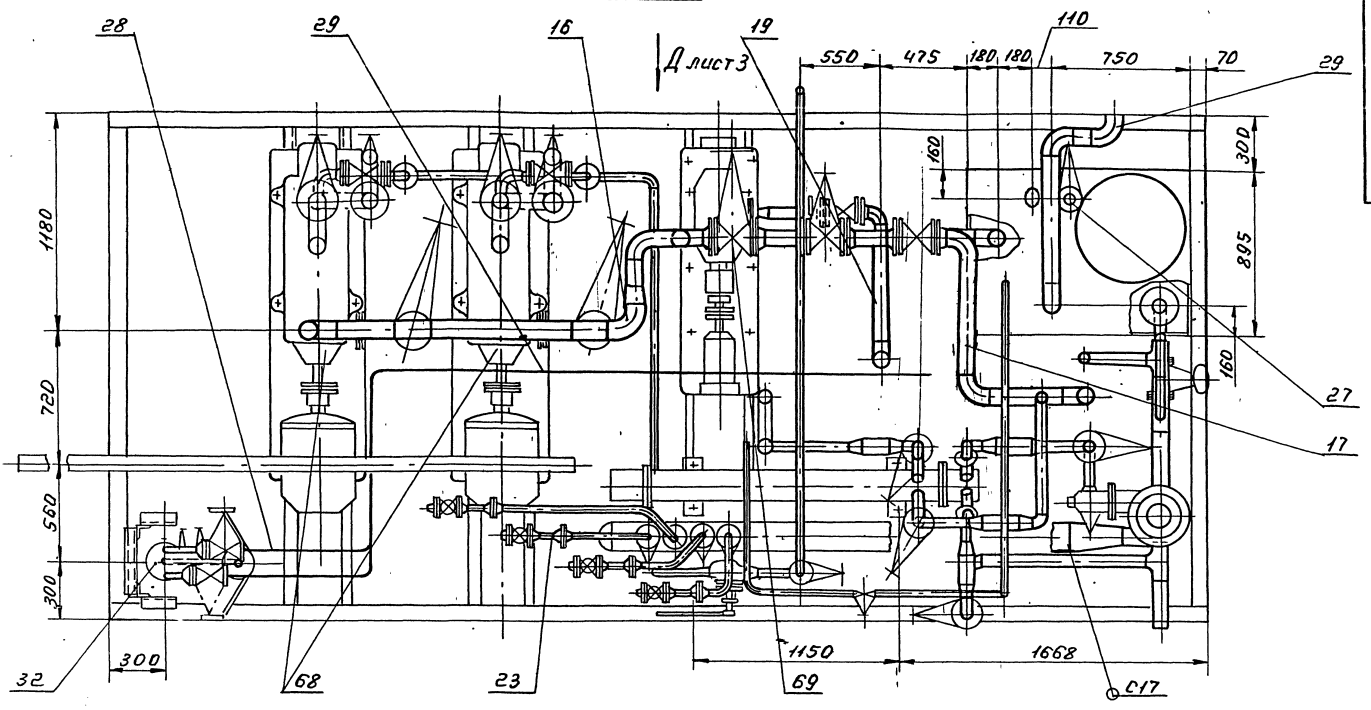


Вид Б лист 1

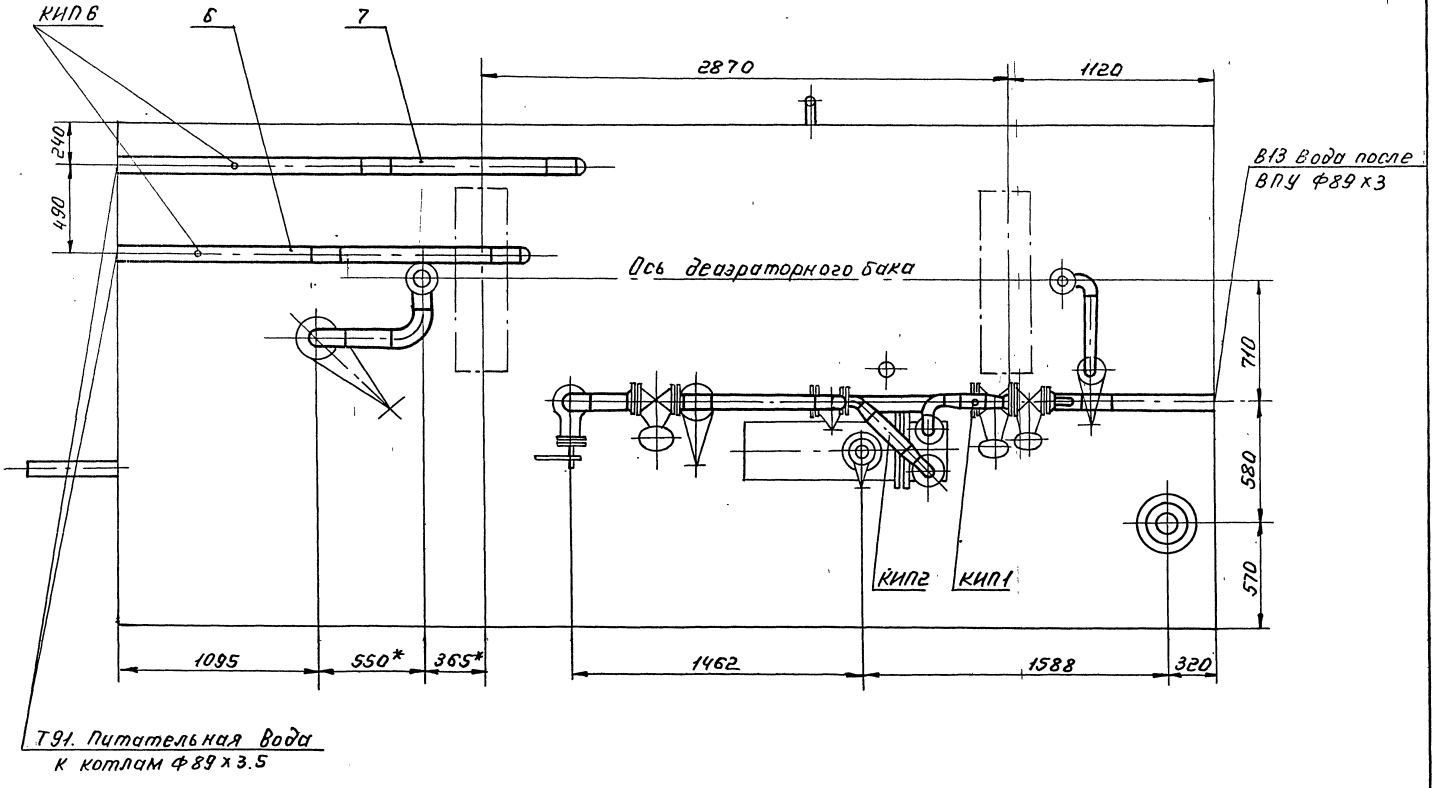

Т01Б.003.100.000 СБ

Серия 5.903-11 выпуск 1-3

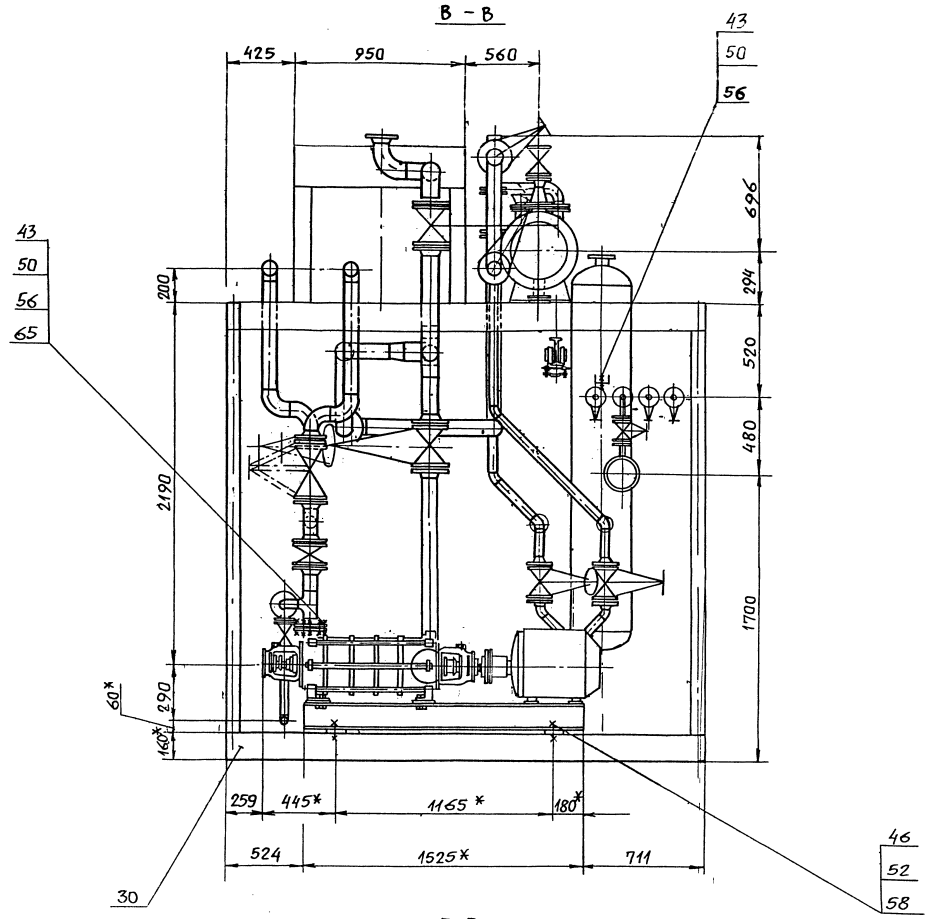


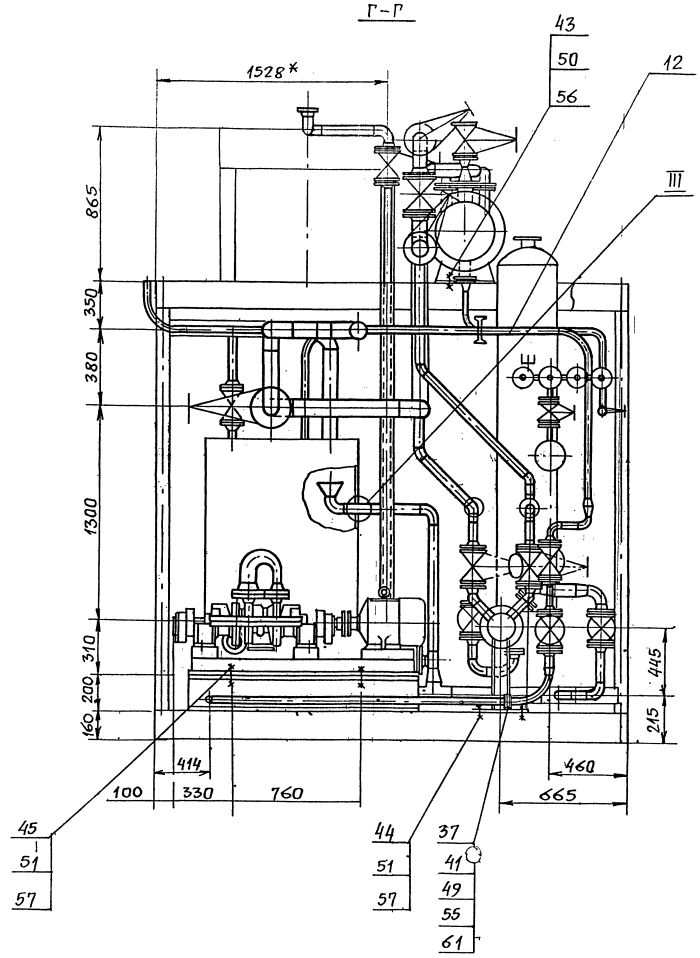


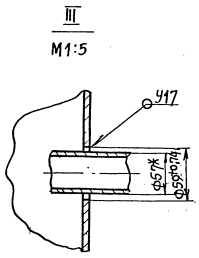


| Изм | Лист | №докум. | Подп. | Дата | Т01Б.003.100.000 СБ | Лист 3 |
|---|---|---|---|---|---|---|

Инв. № подл. | Подпись и дата | Взам. инв. № | Инв. № дубл. | Подп. и дата

Вид Д лист 2

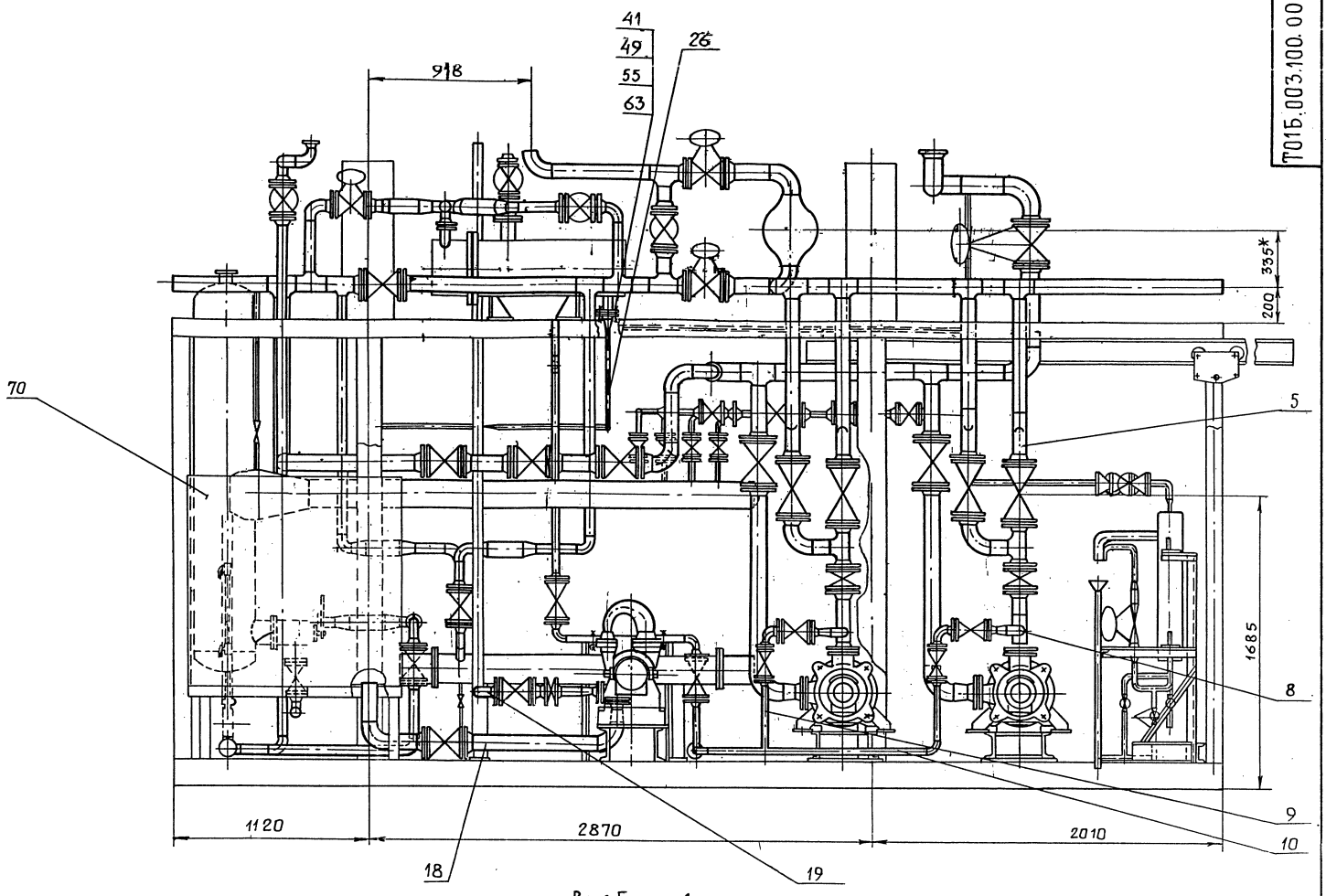


Вид Е лист 1

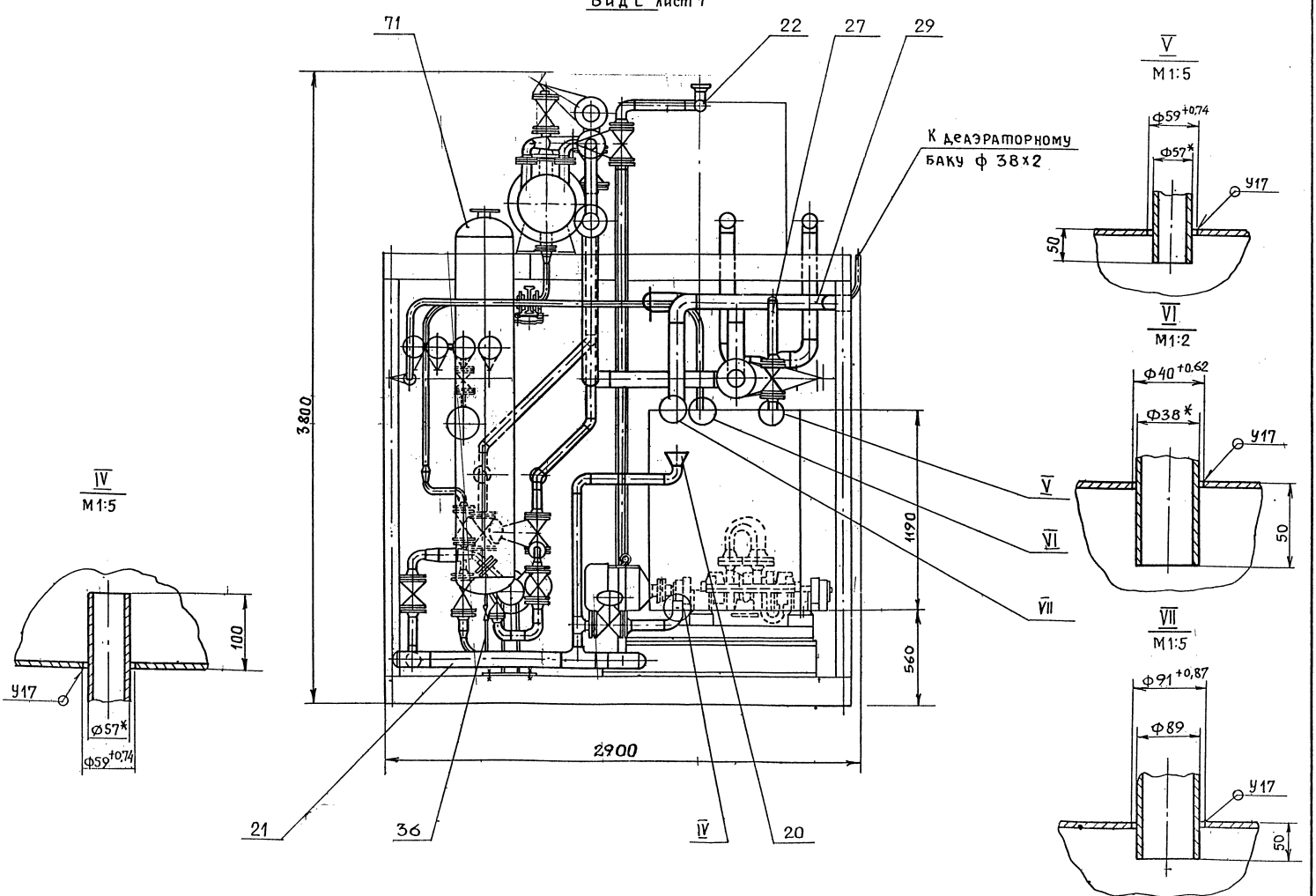


| Изм | Лист | № докум | Подп | Дата | Т01Б.003.100.000СБ | Лист 4 |
|---|---|---|---|---|---|---|

Серия 5.903-11 Выпуск 1-3

| Формат | Зона | Поз. | Обозначение | Наименование | Кол. | Примеч. |
|---|---|---|---|---|---|---|
| | | | | Документация | | |
| А2 | | | Т01Б.003101.000СБ | Сборочный чертеж | | |
| | | | | Детали | | |
| А4 | | 1 | Т01Б.003101.001 | Патрубок | 1 | |
| А4 | | 2 | Т01Б.003101.001-01 | Патрубок | 1 | |
| А4 | | 3 | Т01Б.003101.001-02 | Патрубок | 1 | |
| | | | | Патрубки | | |
| | | | | Труба 57×3 ГОСТ10704-76 / В-ВСт3сп ГОСТ10705-80 | | |
| Б4 | | 4 | Т01Б.003101.002 | L = 63±0,3мм | 1 | 0,25кг |
| Б4 | | 5 | Т01Б.003.101.003 | L = 160±0,5мм | 1 | 0,64кг |
| Б4 | | 6 | Т01Б.003101.004 | L = 302±0,5мм | 2 | 1,2кг |
| | | | | Труба 89×3 ГОСТ10704-76 / В-ВСт3сп ГОСТ10705-80 | | |
| Б4 | | 7 | Т01Б.003101.005 | L = 922±0,8мм | 1 | 5,9кг |
| | | | | Стандартные изделия | | |
| | | | | Отводы ГОСТ17375-83 | | |
| | | 8 | | 45° 57×3 | 1 | |
| | | 9 | | 90° 57×3 | 5 | |
| | | | | Тройники ГОСТ17376-83 | | |
| | | 10 | | 89×3,5 | 1 | |
| | | 11 | | 89×3,5 - 57×3 | 4 | |

Т01Б.003101.000СБ

| Изм. | Лист | № докум. | Подп. | Дата |
|---|---|---|---|---|
| Разраб. | Стрелова | | | |
| Пров. | Самохвалов | | | |
| Гл.констр. | Сидоров | | | |
| Н.контр. | Молоткова | | | |
| Утв. | Кагерманянц | | | |

Узел охладителя выпара ОВА-2

| Лит. | Лист | Листов |
|---|---|---|
| | 1 | 3 |

Гипротехмонтаж Москва

Инв.№ подл. | Подп. и дата | Взам.инв.№ | Инв.№ дубл. | Подп. и дата

Копировал Формат А4

| Формат | Зона | Поз. | Обозначение | Наименование | Кол. | Примеч. |
|---|---|---|---|---|---|---|
| | | 12 | | Переход к 89×3,5-57×3 | 5 | |
| | | | | Фланцы ГОСТ12821-80 | | |
| | | 13 | | 1-50-6 | 2 | |
| | | 14 | | 1-50-10 | 6 | |
| | | 15 | | 1-80-6 | 1 | |
| | | 16 | | 1-80-10 | 2 | |
| | | | | Болты ГОСТ7798-70 | | |
| | | 17 | | М12-6g×45,58 | 8 | |
| | | 18 | | М16-6g×50,58 | 28 | |
| | | 19 | | М16-6g×55,58 | 8 | |
| | | | | Гайки ГОСТ 5915-70 | | |
| | | 20 | | М12-6Н.5 | 8 | |
| | | 21 | | М16-6Н.5 | 36 | |
| | | | | Шайбы ГОСТ 11371-78 | | |
| | | 22 | | 12.01.08 кп | 8 | |
| | | 23 | | 16.01.08 кп | 36 | |
| | | | | Прокладки ГОСТ15180-70 | | |
| | | 24 | | А-50-6 | 2 | |
| | | 25 | | А-50-10 | 6 | |
| | | 26 | | А-80-6 | 1 | |
| | | 27 | | А-80-10 | 2 | |
| | | | | Задвижки 30ч6бр | | |
| | | | | ГОСТ 8437-75 | | |
| | | 28 | | Dy 50 Py10 | 3 | |
| | | 29 | | Dy 80 Py10 | 1 | |
| | | 30 | | Бобышка БП1-М27-55 | | |
| | | | | ОСТ 36.7-74 | 2 | |

Т01Б.003101.000СБ

Лист 2

Изм. | Лист | № докум. | Подп. | Дата

Копировал Формат А4

| Формат | Зона | Поз. | Обозначение | Наименование | Кол. | Примеч. |
|---|---|---|---|---|---|---|
| | | | | Прочие изделия | | |
| | | 31 | | Охладитель выпара | | |
| | | | | ОВА-2 Н=2м² | | |
| | | | | ТУ 24-3-14-70-68 | 1 | |
| | | 32 | | Пробка ПМ27×2 У3 | | |
| | | | | ТУ 36.1144-83 | 2 | |
| | | 33 | | Прокладка ПП28×42УХЛ2 | | |
| | | | | ТУ36.1103-82 | 2 | |

Т01Б.003101.000СБ

Лист 3

Изм. | Лист | № докум. | Подп. | Дата

Копировал Формат А4

Т01Б.003101.001

√(√)

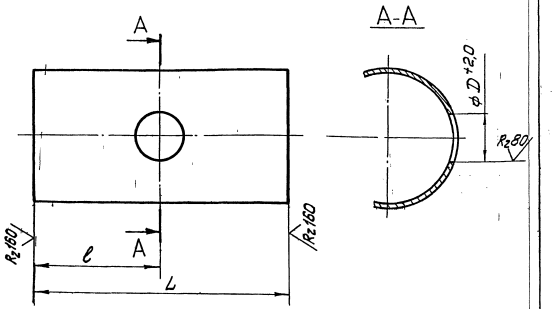


| Обозначение | Размеры, мм L | l | D | Масса кг |
|---|---|---|---|---|
| Т01Б.003.101.001 | 170 | 85 | 31 | 1,1 |
| -01 | 363 | 85 | 31 | 2,3 |
| -02 | 548 | 248 | 33,5 | 4,9 |

Неуказанные предельные отклонения размеров $\pm\frac{t_2}{2}$

Т01Б.003101.001

| Изм. | Лист | № докум. | Подп. | Дата |
|---|---|---|---|---|
| Разраб. | Стрелова | | | |
| Пров. | Самохвалов | | | |
| Гл.констр. | Сидоров | | | |
| Н.контр. | Молоткова | | | |
| Утв. | Кагерманянц | | | |

Патрубок

| Лит. | Масса | Масштаб |
|---|---|---|
| | см. табл. | – |

Лист | Листов 1

Труба 89×3 ГОСТ10704-76 / В-ВСт3сп ГОСТ10705-80

Гипротехмонтаж Москва

Инв.№ подл. | Подп. и дата | Взам.инв.№ | Инв.№ дубл. | Подп. и дата

Копировал: 23205-11 20 Формат А4

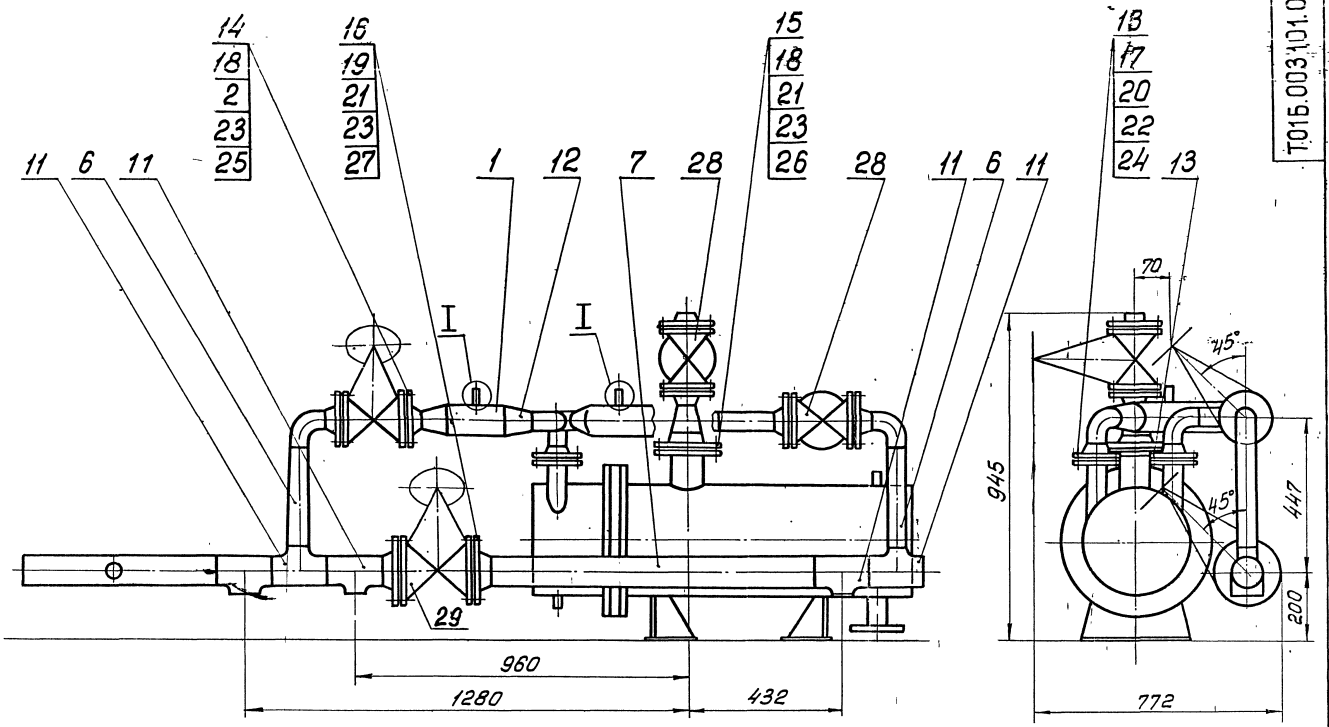


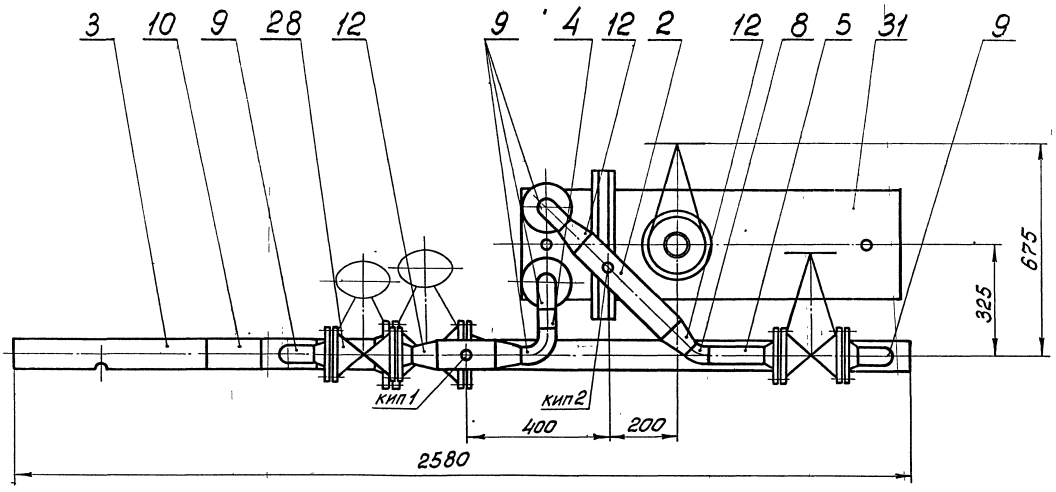


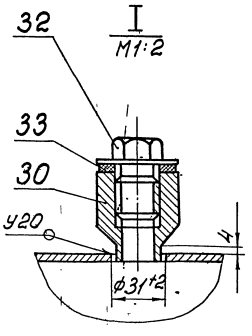


1. Неуказанные предельные отклонения размеров $\pm \frac{t_2}{2}$.

2. Сварные швы С17 по ГОСТ 16037-80.

| | | | | | | | |
|---|---|---|---|---|---|---|---|
| | | | | | Т015.003101.000СБ | | |
| Изм. | Лист | № докум. | Подп. | Дата | Узел охлаждителя выпара ОВА-2. Сборочный чертеж | Лит. | Масса | Масштаб |
| Разраб. | | Самохвалов | | | | | 369,8 | 1:10 |
| Пров. | | Сидоров | | | | Лист | Листов 1 | |
| Гл. констр. | | Сидоров | | | | Гипротехмонтаж Москва | | |
| Т. контр. | | | | | | | | |
| Н. контр. | | Молоткова | | | | | | |
| Утв. | | Кагерманян | | | | | | |

| Формат | Зона | Поз. | Обозначение | Наименование | Кол. | Примеч. |
|---|---|---|---|---|---|---|
| | | | | Документация | | |
| А2 | | | Т01Б.003102.000 СБ | Сборочный чертеж | | |
| | | | | Детали | | |
| А4 | | 1 | Т01Б.003102.001 | Патрубок | 1 | |
| А4 | | 2 | Т01Б.003102.001-01 | Патрубок | 1 | |
| А4 | | 3 | Т01Б.003102.002 | Патрубок | 1 | |
| А4 | | 4 | Т01Б.003102.002-01 | Патрубок | 1 | |
| А4 | | 5 | | Патрубок Труба 57×3 ГОСТ 10704-76 / В-ВСт3сп ГОСТ 10705-80 | 2 | |
| БЧ | | 6 | Т01Б.003102.004 | L = 59 ± 0,3 мм | 1 | 0,236 кг |
| БЧ | | 7 | Т01Б.003102.005 | L = 100 ± 0,3 мм | 2 | 0,4 кг |
| БЧ | | 8 | Т01Б.003102.006 | L = 115 ± 0,3 мм | 1 | 0,46 кг |
| БЧ | | 9 | Т01Б.003102.007 | L = 160 ± 0,5 мм | 1 | 0,64 кг |
| БЧ | | 10 | Т01Б.003102.008 | L = 187 ± 0,5 мм | 1 | 0,748 кг |
| БЧ | | 11 | Т01Б.003102.009 | L = 195 ± 0,5 мм | 2 | 0,784 кг |
| | | | | Стандартные изделия | | |
| | | | | Отводы ГОСТ 17375-83 | | |
| | | 12 | | 90° 57×3 | 12 | |
| | | 13 | | 45° 57×3 | 4 | |

Инв.№ подл. | Подпись и дата | Взам. инв.№ | Инв.№ дубл. | Подпись и дата

| Изм. | Лист | № докум. | Подп. | Дата | Т01Б.003102.000 | | |
|---|---|---|---|---|---|---|---|
| Разраб. | | Жигарева | | | Узел теплообменника сепаратора | Лит. | Лист 1 | Листов 3 |
| Пров. | | Сотсховалов | | | | Гипротехмонтаж Москва | |
| Гл. конст. | | Сидоров | | | | | |
| Н. контр. | | Малоткова | | | | | |
| Утв. | | Кагерманян | | | | | |

Копировал | Формат А4



| Формат | Зона | Поз. | Обозначение | Наименование | Кол. | Примеч. |
|---|---|---|---|---|---|---|
| | | 14 | | Переход к 89×3,5-57×3 ГОСТ 17378-83 | 9 | |
| | | | | Фланцы ГОСТ 12821-80 ВСт3сп2 | | |
| | | 15 | | 1-50-6 | 1 | |
| | | 16 | | 1-50-10 | 10 | |
| | | | | Болты ГОСТ 7798-70 | | |
| | | 17 | | М12-6g×45.58 | 4 | |
| | | 18 | | М16-6g×50.58 | 40 | |
| | | | | Гайки ГОСТ 5915-70 | | |
| | | 19 | | М12-6.Н.5 | 4 | |
| | | 20 | | М16-6.Н.5 | 40 | |
| | | | | Шайбы ГОСТ 11371-78 | | |
| | | 21 | | Шайба 12.01.08 кп | 4 | |
| | | 22 | | Шайба 16.01.08 кп | 40 | |
| | | | | Прокладки ГОСТ 15180-70 | | |
| | | 23 | | А-50-6 | 1 | |
| | | 24 | | А-50-10 | 10 | |
| | | 25 | | Задвижка фланцевая Ду50 Ру10 30ч 6бр. ГОСТ 8437-75 | 4 | |
| | | 26 | | Бобышка БП1-М27-55 ОСТ 36,7-74 | 4 | |
| | | | | Прочие изделия | | |
| | | 27 | | Штуцер М20×1,5-50 3кч-33-76 | 2 | Сборник 25 ЛМА ММСС СССР |

Инв.№ подл. | Подпись и дата | Взам. инв.№ | Инв.№ дубл. | Подпись и дата

| Изм. | Лист | № докум. | Подп. | Дата | Т01Б.003102.000 | Лист 2 |
|---|---|---|---|---|---|---|

Копировал | Формат А4

| Формат | Зона | Поз. | Обозначение | Наименование | Кол. | Примеч. |
|---|---|---|---|---|---|---|
| | | 28 | | Пробка ПМ 27×2 У3 ТУ 36, 1144-83 | 4 | |
| | | 29 | | Колпачок М20×1,5 3кч-31-75 | 2 | Сборник 50 ЛМА ММСС СССР |
| | | 30 | | Прокладка ПП 28×42 УХЛ2 ТУ 36 1103-82 | 4 | |
| | | 31 | | Прокладка 18 3кч-36-70 | 2 | Сборник 25 ЛМА ММСС СССР |

Инв.№ подл. | Подпись и дата | Взам. инв.№ | Инв.№ дубл. | Подпись и дата

| Изм. | Лист | № докум. | Подп. | Дата | Т01Б.003102.000 | Лист 3 |
|---|---|---|---|---|---|---|

Копировал | Формат А4

Т01Б.003104.003

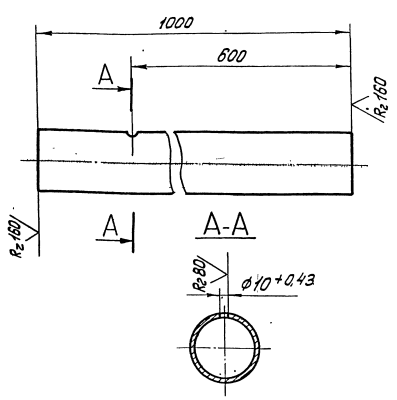


Неуказанные предельные отклонения размеров $\pm \frac{t_2}{2}$

Инв.№ подл. | Подпись и дата | Взам. инв.№ | Инв.№ дубл. | Подпись и дата

| Изм. | Лист | № докум. | Подп. | Дата | Т01Б.003104.003 | | | |
|---|---|---|---|---|---|---|---|---|
| Разраб. | | Аникина | | | Патрубок | Лит. | Масса 9,2 | Масштаб 1:5 |
| Пров. | | Сотсховалов | | | | Лист | Листов 1 | |
| Н. конст. | | Сидоров | | | | | | |
| Н. контр. | | Малоткова | | | Труба 108×3,5 ГОСТ 10704-76 / В-ВСт3сп ГОСТ 10705-80 | Гипротехмонтаж Москва | | |
| Утв. | | Кагерманян | | | | | | |

Копировал | 23205-11 22 | Формат А4

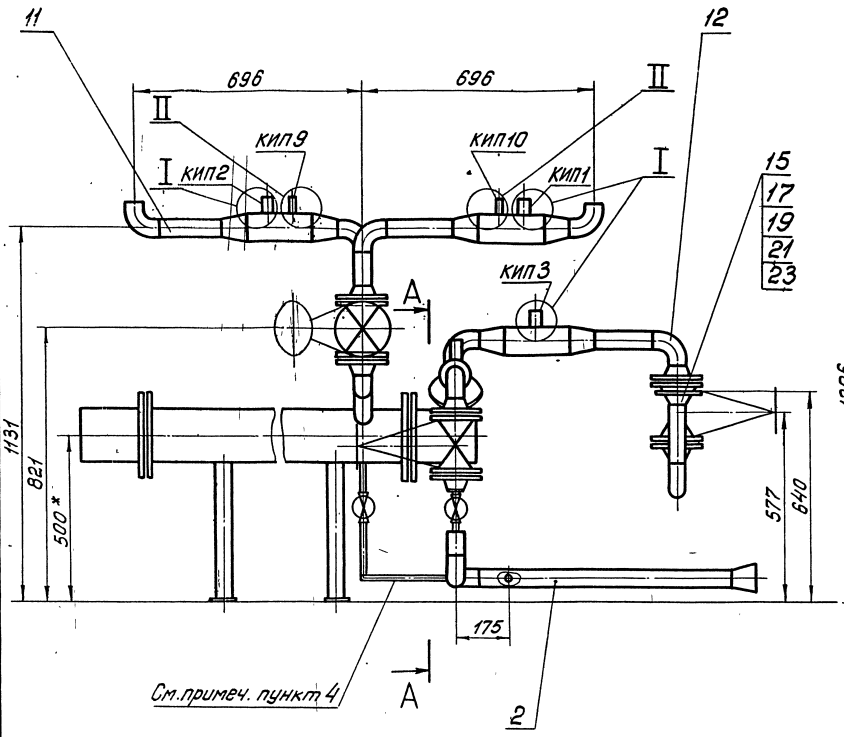


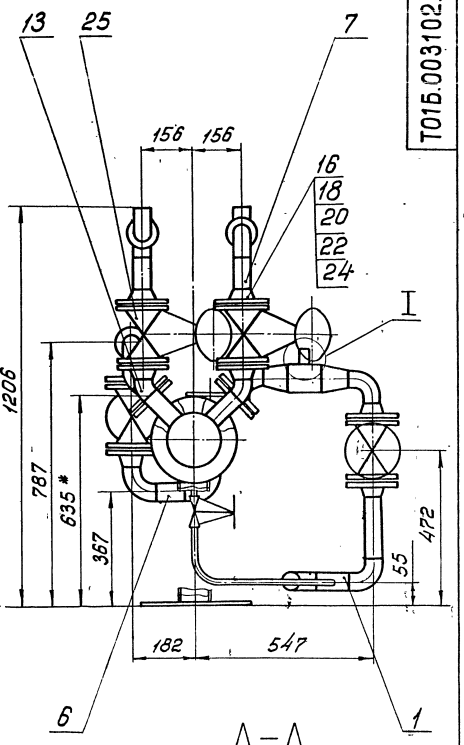


А–А

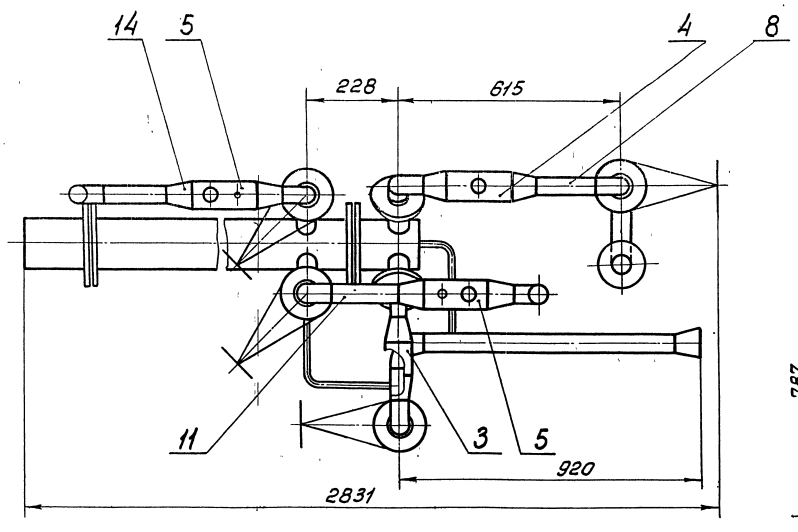


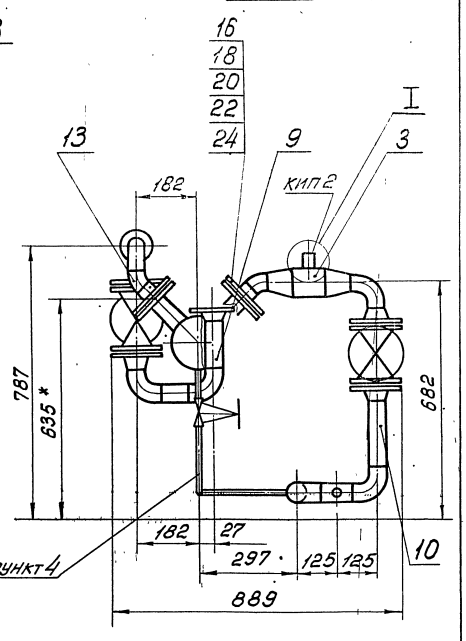


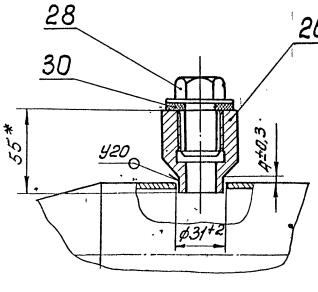


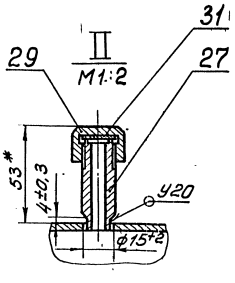


1. Неуказанные предельные отклонения размеров $\pm \frac{t_2}{2}$.
2. Сварные швы С17 по ГОСТ 16037-80.
3. Шероховатость деталей поз. 6 ÷ 11 по торцам
4. Указанные линии внесены в спецификацию Т01Б.003100.000СБ сборочного чертежа нижнего блока установки.
5. * Размеры для справок.

| | | | | | | |
|---|---|---|---|---|---|---|
| | | | | Т01Б.003102.000СБ | | |
| Изм. | Лист | № докум. | Подп. | Дата | | |
| Разраб. | | Самохвалов | | | Узел теплообменника сепаратора. Сборочный чертеж | Лит. / Масса 130,9 / Масштаб 1:10 |
| Пров. | | Сиборов | | | | Лист / Листов 1 |
| Т.контр. | | Сиборов | | | | Гипротехмонтаж Москва 1987 |
| Т.контр. | | Малоткова | | | | |
| Утв. | | Кавермина | | | | |

Копировал 23205-11 23 Формат А2

Серия 3.903-11 выпуск 1
Инв.№ подл. | Подпись и дата | Взам.инв.№ | Инв.№ дубл. | Подпись и дата

ТО1Б.003103.00006

Серия 5.903-11 Выпуск 1-3

Инв.№ подл. | Подпись и дата | Взам. инв.№ | Инв.№ дубл. | Подпись и дата

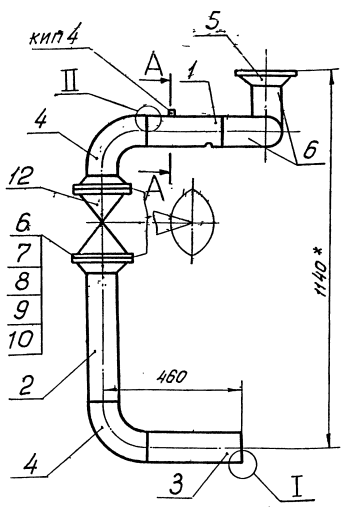


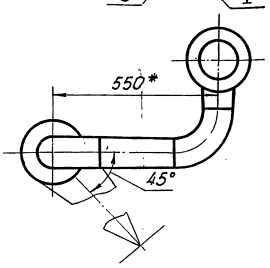


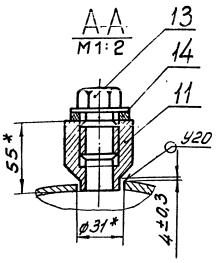


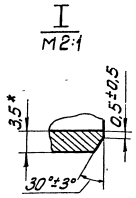


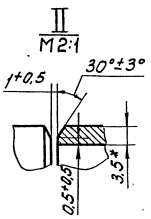


1. Неуказанные предельные отклонения размеров $\pm \frac{IT}{2}$.
2. Сварные швы С17 по ГОСТ 16037-80.
3. Шероховатость поверхности деталей поз. 3, 4 по торцам $R_z 160$.
4. * Размеры для справок.

| Изм. | Лист | № докум. | Подп. | Дата | ТО1Б.003103.000 СБ | | | |
|---|---|---|---|---|---|---|---|---|
| Разраб. | | Аникина | | | Трубопровод питательный Сборочный чертеж | Лит. | Масса | Масштаб |
| Пров. | | Самохвалов | | | | | 87,0 | 1:10 |
| Гл. констр. | | Сиборов | | | | Лист | Листов | |
| Н. контр. | | Малоткова | | | | Гипротехмонтаж Москва | | |
| Утв. | | Коверганина | | | | | | |

Копировал Формат А3

| Формат | Зона | Поз. | Обозначение | Наименование | Кол. | Примеч. |
|---|---|---|---|---|---|---|
| | | | | Документация | | |
| А3 | | | ТО1Б.003103.000 СБ | Сборочный чертеж | | |
| | | | | Детали | | |
| А4 | | 1 | ТО1Б.003103.002 | Патрубок | 1 | |
| Б4 | | 2 | ТО1Б.003103.002 | Патрубок | | |
| | | | | Труба 108×3,5 ГОСТ 10704-76 / В-ВСт3сп ГОСТ 10705-80 | | |
| | | | | L = 420±0,8 | 1 | 3,8 кг |
| Б4 | | 3 | ТО1Б.003103.003 | Патрубок | | |
| | | | | Труба 108×3,5 ГОСТ 10704-76 / В-ВСт3сп ГОСТ 10705-80 | | |
| | | | | L = 310±0,5 | 1 | 2,8 кг |
| | | | | Стандартные изделия | | |
| | | 4 | | Отвод 90°108×4,0 ГОСТ 17375-73 | 4 | |

| Изм. | Лист | № докум. | Подп. | Дата | ТО1Б.003103.000 | | | |
|---|---|---|---|---|---|---|---|---|
| Разраб. | | Аникина | | | Трубопровод питательный | Лит. | Лист 1 | Листов 2 |
| Пров. | | Самохвалов | | | | Гипротехмонтаж Москва | | |
| Гл. констр. | | Сиборов | | | | | | |
| Н. контр. | | Малоткова | | | | | | |
| Утв. | | Коверганина | | | | | | |

Копировал Формат А4

| Формат | Зона | Поз. | Обозначение | Наименование | Кол. | Примеч. |
|---|---|---|---|---|---|---|
| | | | | Фланцы ГОСТ 12821-80 Вст3сп2 | | |
| | | 5 | | 1-100-2,5 | 1 | |
| | | 6 | | 1-100-16 | 2 | |
| | | 7 | | Болт М16-6g×60.58 ГОСТ 7798-70 | 16 | |
| | | 8 | | Гайка М16.6Н.5 ГОСТ 5915-70 | 16 | |
| | | 9 | | Шайба 16.01.08 кп ГОСТ 11371-78 | 16 | |
| | | 10 | | Прокладка А-100-16 ГОСТ 15180-70 | 2 | |
| | | 11 | | Бобышка БП1-М27-55 ОСТ 36.7.-74 | 1 | |
| | | | | Прочие изделия | | |
| | | 12 | | Задвижка 30с41нж Ду100 Ру16 ТУ 26-07-1260-80 | 1 | |
| | | 13 | | Пробка ПМ27×2 УЗ ТУ 36.1144-83 | 1 | |
| | | 14 | | Прокладка ПП28×42 УХЛ-2 ТУ 36.1103-82 | 1 | |

Инв.№ подл. | Подпись и дата | Взам. инв.№ | Инв.№ дубл. | Подпись и дата

| Изм. | Лист | № докум. | Подп. | Дата | ТО1Б.003103.000 | Лист 2 |
|---|---|---|---|---|---|---|

Копировал 23205-11 24 Формат А4

| Формат | Зона | Поз. | Обозначение | Наименование | Кол. | Примеч. |
|---|---|---|---|---|---|---|
| | | | | **Документация** | | |
| А3 | | | Т01Б.003.104.000 СБ | Сборочный чертеж | | |
| | | | | **Детали** | | |
| А4 | | 1 | Т01Б.003.104.001 | Патрубок | 2 | |
| А4 | | 2 | Т01Б.003.104.002 | Патрубок | 2 | |
| А4 | | 4 | Т01Б.003.104.004 | Отвод | 2 | |
| Б4 | | 5 | Т01Б.003.104.005 | Патрубок | | |
| | | | | Труба 108×3,5 ГОСТ 10704-76 / В-Вст3сп ГОСТ 10705-80 | | |
| | | | | L=800±0,8 | 1 | 7,2 |
| Б4 | | 6 | Т01Б.003.104.006 | Патрубок | | |
| | | | | Труба 108×3,5 ГОСТ 10704-76 / В-Вст3сп ГОСТ 10705-80 | | |
| | | | | L=242±0,5 | 2 | 2,5 |
| | | | | **Стандартные изделия** | | |
| | | 7 | | Тройник 108×4 | | |
| | | | | ГОСТ 17376-83 | 2 | |

| Изм | Лист | № докум | Подп. | Дата |
|---|---|---|---|---|
| Разраб. | | Аникина | | |
| Пров. | | Самохвалов | | |
| Гл. конст. | | Сидоров | | |
| Н. контр. | | Ястребов | | |
| Утв. | | Кагерманян | | |

Т01Б.003.104.000

Трубопровод всасывающий

| Лит. | Лист | Листов |
|---|---|---|
| | 1 | 2 |

ГИПРОТЕХМОНТАЖ Москва

Формат А4

| Формат | Зона | Поз. | Обозначение | Наименование | Кол. | Примеч. |
|---|---|---|---|---|---|---|
| | | 8 | | Переход К108×4-89×3,5 | | |
| | | | | ГОСТ 17378-83 | 2 | |
| | | | | Фланцы ГОСТ 12821-80 Вст3сп2 | | |
| | | 9 | | 1-100-16 | 4 | |
| | | 10 | | 1-80-25 | 2 | |
| | | 11 | | Болт М16-6g×60.58 | | |
| | | | | ГОСТ 7798-70 | 32 | |
| | | 12 | | Гайка М16.6Н.5 | | |
| | | | | ГОСТ 5915-70 | 32 | |
| | | 13 | | Шайба 16.01.08 кп | | |
| | | | | ГОСТ 11371-78 | 32 | |
| | | 14 | | Прокладка А-100-16 | | |
| | | | | ГОСТ 15180-70 | 4 | |
| | | 15 | | Вентиль 15кч18п Ду15, Ру16 | | |
| | | | | ГОСТ 5761-74 | 2 | |
| | | | | **Прочие изделия** | | |
| | | 16 | | Задвижка 30с41нж Ду100, Ру16 | | |
| | | | | ТУ 26-07-1260-80 | 2 | |
| | | 17 | | Штуцер М20×1,5-50 | | Сборник 25 |
| | | | | 3кч-33-76 | 1 | ПМА ММСС СССР |
| | | 18 | | Колпачок М20×1,5 | | Сборник 50 |
| | | | | 3кч-31-76 | 1 | ПМА ММСС СССР |
| | | 19 | | Прокладка 18 | 1 | Сборник 25 |
| | | | | 3кч-36-70 | | ПМА ММСС СССР |

Инв. № подл. | Подп. и дата | Взам. инв. № | Инв. № дубл. | Подп. и дата

| Изм | Лист | № докум | Подп | Дата |
|---|---|---|---|---|

Т01Б.003.104.000 Лист 2

Формат А4

Т01Б.003.104.001

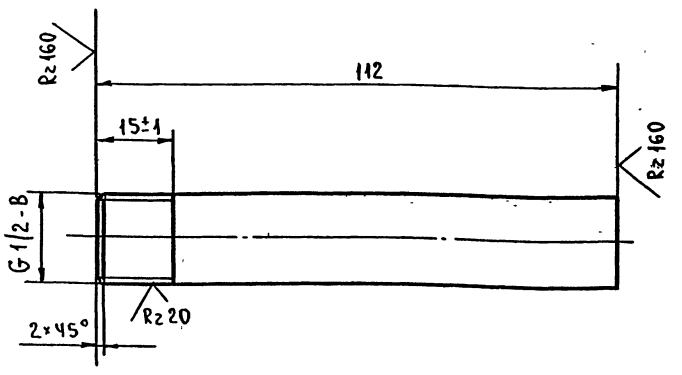


Неуказанные предельные отклонения размеров $\pm \frac{t_2}{2}$.

| Изм | Лист | № докум | Подп. | Дата |
|---|---|---|---|---|
| Разраб | | Аникина | | |
| Пров. | | Самохвалов | | |
| Гл.конструк. | | Сидоров | | |
| Н.контр. | | Ястребов | | |
| Утв. | | Кагерманян | | |

Т01Б.003.104.001

Патрубок

| Лит. | Масса | Масштаб |
|---|---|---|
| | 0,1 | 1:1 |
| Лист | Листов: 1 | |

Труба 15×2,5 ГОСТ 3262-75

ГИПРОТЕХМОНТАЖ Москва

Формат А4

Т01Б.003.104.002

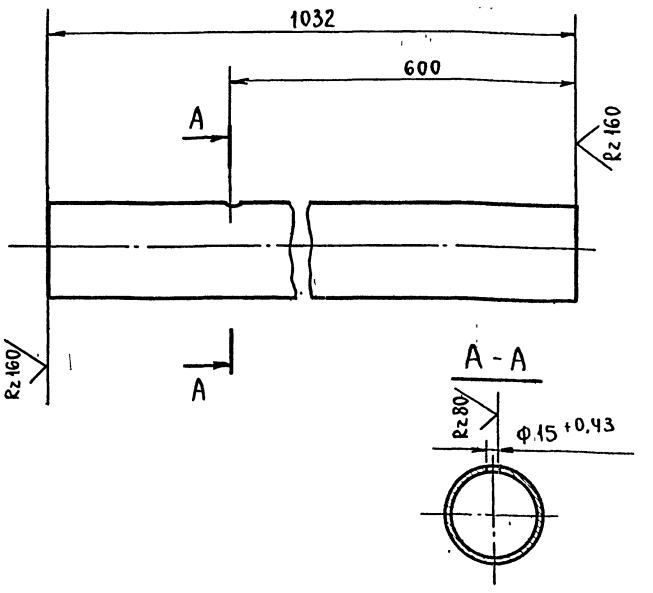


Неуказанные предельные отклонения размеров $\pm \frac{t_2}{2}$.

Инв. № подл. | Подп. и дата | Взам. инв. № | Инв. № дубл. | Подп. и дата

| Изм | Лист | № докум. | Подп. | Дата |
|---|---|---|---|---|
| Разраб | | Аникина | | |
| Пров. | | Самохвалов | | |
| Гл.конст | | Сидоров | | |
| Н контр | | Ястребов | | |
| Утв. | | Кагерманянц | | |

Т01Б.003.104.002

Патрубок

| Лит. | Масса | Масштаб |
|---|---|---|
| | 9,2 | 1:5 |
| Лист | Листов: 1 | |

Труба 108×3,5 ГОСТ 10704-76 / В.ВСт 3сп ГОСТ 10705-80

ГИПРОТЕХМОНТАЖ Москва



Формат А4

Т016.003.104.000СБ

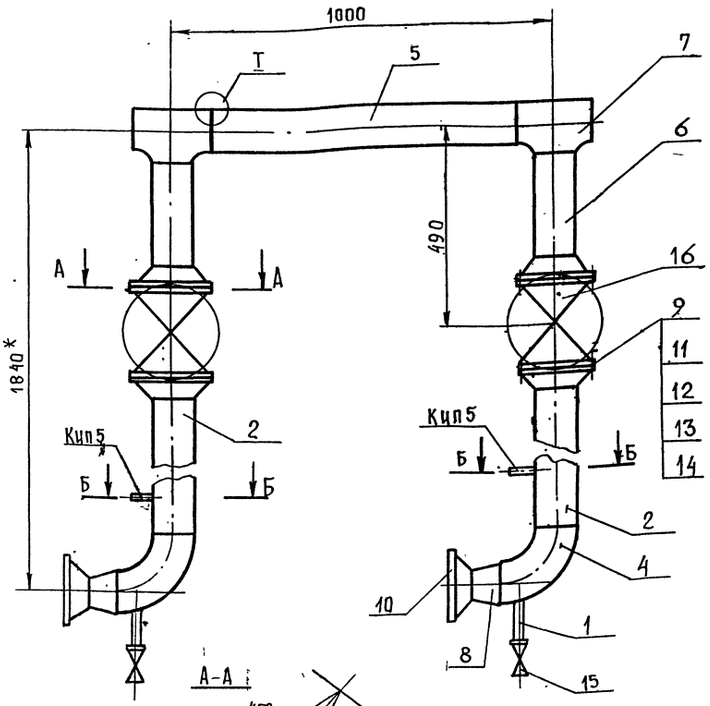


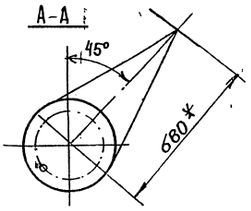


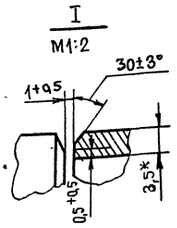


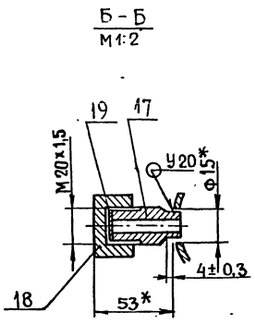


1. Неуказанные предельные отклонения размеров $\pm \frac{t_2}{2}$.
2. Сварные швы с 17 по ГОСТ 16037-80.
3. Шероховатость поверхности деталей поз. 3,5 по торцам Rz160
4*. Размеры для справок.

| Изм. | Лист | № докум. | Подп. | Дата | Т01Б.003.104.000СБ | | | |
|---|---|---|---|---|---|---|---|---|
| Разраб. | | Аникина | | | Трубопровод всасывающий Сборочный чертеж | Лит. | Масса | Масшт. |
| Пров. | | Самохвалов | | | | | 186,0 | 1:10 |
| Гл.констр | | Сидоров | | | | Лист | Листов 1 | |
| Н.контр | | Ястребов | | | | Гипротехмонтаж Москва | | |
| Утв. | | Кагерманянц | | | | | | |

Формат А3

Т016.003.103.001

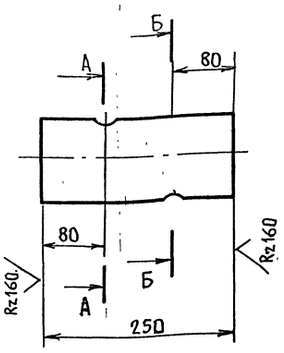


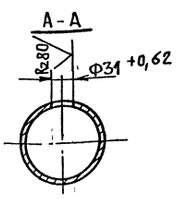


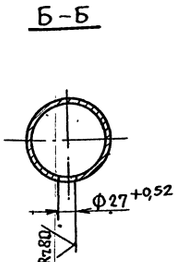


Неуказанные предельные отклонения размеров $\pm \frac{t_2}{2}$.

| Изм. | Лист | № докум. | Подп. | Дата | Т01Б.003.103.001 | | | |
|---|---|---|---|---|---|---|---|---|
| Разраб. | | Аникина | | | Патрубок | Лит. | Масса | Масшт. |
| Пров. | | Самохвалов | | | | | 2,25 | 1:6 |
| Гл.констр | | Сидоров | | | | Лист | Листов 1 | |
| Н.контр | | Ястребов | | | | Гипротехмонтаж Москва | | |
| Утв. | | Кагерманянц | | | | | | |

Труба 108х3,5 ГОСТ 10704-76 / В-ВСт3сп ГОСТ 10705-80

Формат А4

Т016.003.104.004

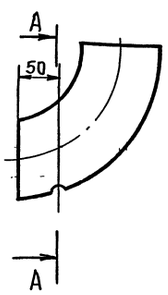


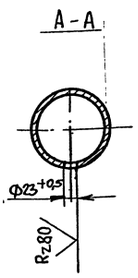


| Изм. | Лист | № докум. | Подп. | Дата | Т01Б.003.104.004 | | | |
|---|---|---|---|---|---|---|---|---|
| Разраб. | | Аникина | | | Отвод | Лит. | Масса | Масшт. |
| Пров. | | Самохвалов | | | | | 1,4 | 1:5 |
| Гл.констр | | Сидоров | | | | Лист | Листов 1 | |
| Н.контр | | Ястребов | | | Отвод 90° 108х4 ГОСТ 17375-83 | Гипротехмонтаж Москва | | |
| Утв. | | Кагерманянц | | | | | | |

| Формат | Зона | Поз. | Обозначение | Наименование | Кол. | Примеч |
|---|---|---|---|---|---|---|
| | | | | Документация | | |
| А3 | | | Т01Б.003.105.000 СБ | Сборочный чертеж | | |
| | | | | Детали | | |
| А4 | | 1 | Т01Б.003.105.001 | Патрубок | 1 | |
| | | | | Патрубок | | |
| | | | | Труба 89х3,5 ГОСТ 8732-78 / В-Вст3сп ГОСТ 8731-74 | | |
| БЧ | | 2 | Т01Б.003.105.002 | L = 100 ± 0,3мм | 1 | 0,74кг |
| БЧ | | 3 | Т01Б.003.105.003 | L = 655 ± 0,8мм | 1 | 4,9кг |
| БЧ | | 4 | Т01Б.003.105.004 | L = 695 ± 0,8мм | 1 | 5,2кг |
| | | | | Стандартные изделия | | |
| | | 5 | | Отвод 90° 89х3,5 | | |
| | | | | ГОСТ 17375-83 | 5 | |
| | | | | Тройники ГОСТ 17376-83 | | |
| | | 6 | | 89х3,5-57х3 | 1 | |
| | | 7 | | 89х3,5 | 1 | |
| | | 8 | | Фланец 1-80-25 | | |
| | | | | ГОСТ 12821-80 Вст3сп2 | 5 | |
| | | 9 | | Болт М16-6g х 65.58 | | |
| | | | | ГОСТ 7798-70 | 32 | |
| | | 10 | | Гайка М16-6Н 5 | | |
| | | | | ГОСТ 5975-70 | 32 | |

Т01Б.003.105.000

| Изм | Лист | № докум. | Подп. | Дата |
|---|---|---|---|---|
| Разраб | | Жигарева | | |
| Пров. | | Самохвалов | | |
| Гл. констр. | | Сидоров | | |
| Н. контр. | | Ястребов | | |
| Утв. | | Кагерманянц | | |

Трубопровод нагнетательный

| Лит | Лист | Листов |
|---|---|---|
| | 1 | 2 |

Гипротехмонтаж Москва

Формат А4

Инв. № подл. | Подпись и дата | Взам. инв. № | Инв. № дубл. | Подп. и дата



| Формат | Зона | Поз. | Обозначение | Наименование | Кол. | Примеч |
|---|---|---|---|---|---|---|
| | | 11 | | Шайба 16.01 08кп | | |
| | | | | ГОСТ 11371-78 | 32 | |
| | | 12 | | Прокладка А-80-25 | | |
| | | | | ГОСТ 15180-70 | 4 | |
| | | | | Прочие изделия | | |
| | | 13 | | Клапан обратный | | |
| | | | | Ду 80 Ру 63 19с 38нж | | |
| | | | | ТУ 26-07-1192-78 | 1 | |
| | | 14 | | Вентиль фланцевый | | |
| | | | | Ду 80 Ру 40 15с 22нж | | |
| | | | | ТУ 26-07-1248-80 | 2 | |
| | | 15 | | Штуцер М24х1,5-50-1 | | Сборник 25 |
| | | | | 3КЧ-63-76 | 1 | ПМА ММСС СССР |
| | | 16 | | Колпачок М24х1,5 | | Сборник 50 |
| | | | | 3КЧ-31-75 | 1 | ПМА ММСС СССР |
| | | 17 | | Прокладка 22 | | Сборник 25 |
| | | | | 3КЧ-36-70 | 1 | ПМА ММСС СССР |

Т01Б.003.105.000 Лист 2

Изм | Лист | № докум. | Подпись | Дата

Инв. № подл. | Подпись и дата | Взам. инв. № | Инв. № дубл. | Подп. и дата

Формат А4

| Формат | Зона | Поз. | Обозначение | Наименование | Кол. | Примеч. |
|---|---|---|---|---|---|---|
| | | | | Документация | | |
| А4 | | | Т01Б.003.106.000 СБ | Сборочный чертеж | | |
| | | | | Детали | | |
| А4 | | 1 | Т01Б.003.106.001 | Патрубок | 1 | |
| БЧ | | 2 | Т01Б.003.106.002 | Патрубок | | |
| | | | | Труба 89х3,5 ГОСТ 8732-78 / В-Вст3сп ГОСТ 8731-74 | | |
| | | | | L = 840 ± 0,8мм | 1 | 6,2кг |
| | | | | Стандартные изделия | | |
| | | 3 | | Тройник 89х3,5 | | |
| | | | | ГОСТ 17376-83 | 2 | |
| | | 4 | | Заглушка 89х3,5 | | |
| | | | | ГОСТ 17379-83 | 1 | |
| | | | | Прочие изделия | | |
| | | 5 | | Штуцер М24х1,5-50-1 | | Сборник 25 |
| | | | | 3КЧ-53-76 | | ПМА ММСС СССР |
| | | 6 | | Колпачок М24х1,5 | | Сборник 50 |
| | | | | 3КЧ-31-75 | 1 | ПМА ММСС СССР |
| | | 7 | | Прокладка 22 | | Сборник 25 |
| | | | | 3КЧ-36-70 | 1 | ПМА ММСС СССР |

Т01Б.003.106.000

| Изм | Лист | № докум | Подп. | Дата |
|---|---|---|---|---|
| Разраб | | Жигарева | | |
| Пров. | | Самохвалов | | |
| Гл констр | | Сидоров | | |
| Н.контр | | Ястребов | | |
| Утв | | Кагерманянц | | |

Трубопровод нагнетательный

| Лит | Лист | Листов |
|---|---|---|
| | | 1 |

Гипротехмонтаж Москва

Формат А4

Инв. № подл. | Подпись и дата | Взам. инв. № | Инв. № дубл. | Подп. и дата

| Формат | Зона | Поз. | Обозначение | Наименование | Кол. | Примеч. |
|---|---|---|---|---|---|---|
| | | | | Документация | | |
| А4 | | | Т01Б.003.107.000 СБ | Сборочный чертеж | | |
| | | | | Детали | | |
| А4 | | 1 | Т01Б.003.107.001 | Патрубок | 1 | |
| БЧ | | 2 | Т01Б.003.107.002 | Патрубок | | |
| | | | | Труба 89х3,5 ГОСТ 8732-78 / В-Вст3сп ГОСТ 8731-74 | | |
| | | | | L = 840 ± 0,8мм | 1 | 6,2кг |
| | | | | Стандартные изделия | | |
| | | 3 | | Тройник 89х3,5 | | |
| | | | | ГОСТ 17376-83 | 2 | |
| | | 4 | | Заглушка 89х3,5 | | |
| | | | | ГОСТ 17379-83 | 1 | |
| | | | | Прочие изделия | | |
| | | 5 | | Штуцер М24х1,5-50-1 | | |
| | | | | 3КЧ-53-76 | 1 | Сборник 25 ПМА ММСС СССР |
| | | 6 | | Колпачок М24х1,5 | | Сборник 50 |
| | | | | 3КЧ-31-75 | 1 | ПМА ММСС СССР |
| | | 7 | | Прокладка 22 | | Сборник 25 |
| | | | | 3КЧ-36-70 | 1 | ПМА ММСС СССР |

Т01Б.003.107.000

| Изм | Лист | № докум. | Подп. | Дата |
|---|---|---|---|---|
| Разраб | | Жигарева | | |
| Пров. | | Самохвалов | | |
| Гл.констр | | Сидоров | | |
| Н.контр. | | Ястребов | | |
| Утв. | | Кагерманянц | | |

Трубопровод нагнетательный

| Лит | Лист | Листов |
|---|---|---|
| | | 1 |

Гипротехмонтаж Москва



Формат А4

Инв. № подл. | Подпись и дата | Взам. инв. № | Инв. № дубл. | Подп. и дата

Т01Б.003.105.000СБ

Серия 5.903-11 выпуск 1-3

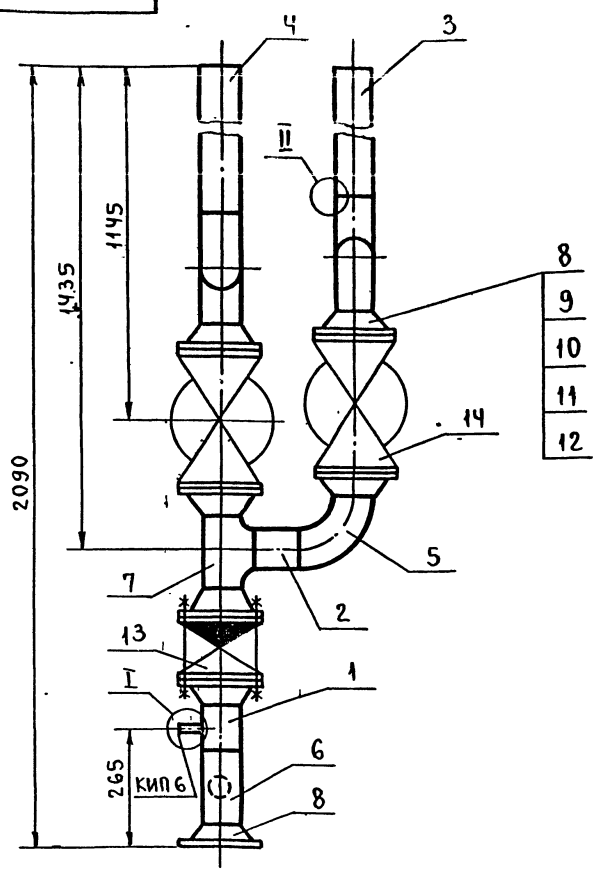


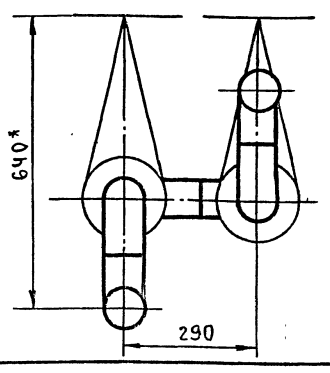


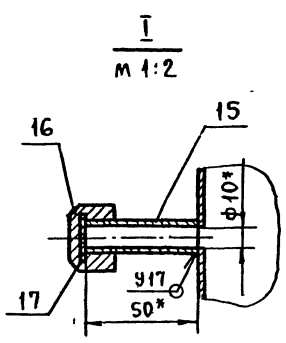


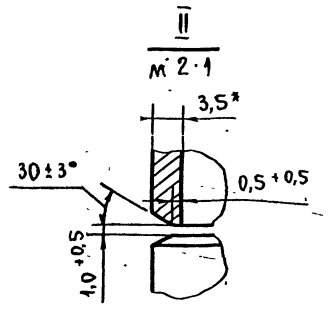


1. Неуказанные предельные отклонения размеров $\pm \frac{t_2}{2}$.
2. Сварные швы С17 по ГОСТ 16037-80.
3. Шероховатость деталей поз. 2,3,4 по торцам Rz 160
4. * Размеры для справок.

| | | | | | | |
|---|---|---|---|---|---|---|
| Изм. | Лист | № докум. | Подп. | Дата | Т01Б.003.105.000СБ | |
| Разраб | | Нигарева | | | Трубопровод нагнетательный. Сборочный чертеж. | Лит. / Масса 143,5 / Масштаб 1:10 |
| Пров | | Самохвалов | | | | Лист / Листов 1 |
| Гл конст | | Сидоров | | | | ГИПРОТЕХМОНТАЖ Москва |
| Н.контр | | Ястребов | | | | |
| Утв. | | Кагерманян | | | | |

Инв. № подл. | Подп. и дата | Взам. инв. № | Инв. № дубл. | Подп. и дата

Т01Б.003.106.000СБ

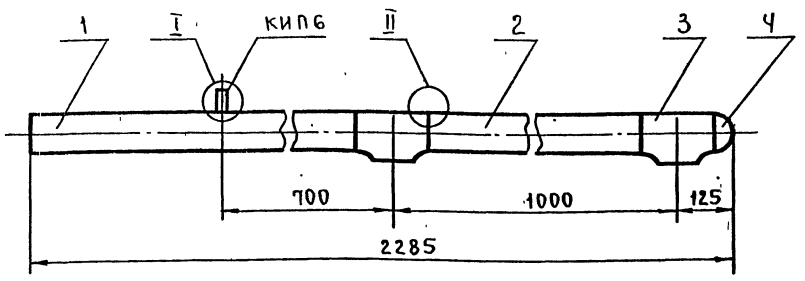


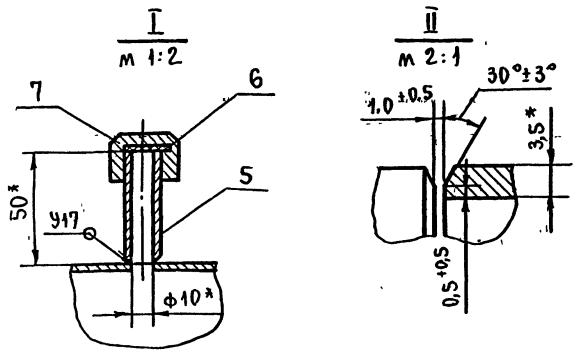


1 Неуказанные предельные отклонения размеров $\pm \frac{t_2}{2}$.
2 Сварные швы С17 ГОСТ 16037-80.
3 Шероховатость детали поз. 2 по торцам Rz 160
4 * Размеры для справок.

| | | | | | | |
|---|---|---|---|---|---|---|
| Изм. | Лист | № докум. | Подп. | Дата | Т01Б.003.106.000СБ | |
| Разраб. | | Нигарева | | | Трубопровод нагнетательный. Сборочный чертеж. | Лит. / Масса 20,14 / Масштаб 1:10 |
| Пров. | | Самохвалов | | | | Лист / Листов 1 |
| Гл.конст. | | Сидоров | | | | ГИПРОТЕХМОНТАЖ Москва |
| Н.контр | | Ястребов | | | | |
| Утв. | | Кагерманян | | | | |

Инв. № подл. | Подп. и дата | Взам. инв. № | Инв. № дубл. | Подп. и дата

Т01Б.003.107.000СБ

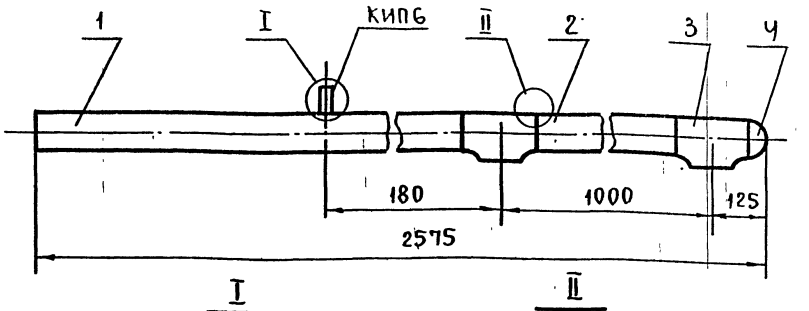


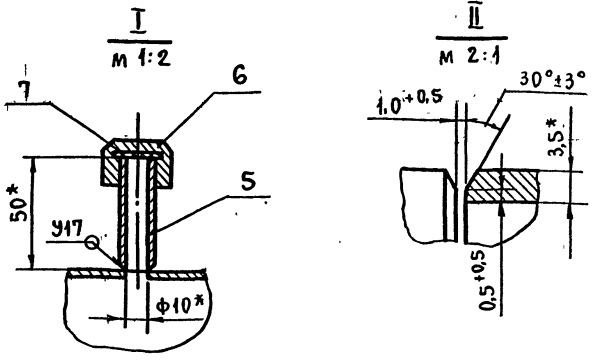


1. Неуказанные предельные отклонения размеров $\pm \frac{t_2}{2}$.
2. Сварные швы С17 по ГОСТ 16037-80.
3. Шероховатость детали поз. 2 по торцам Rz 160
4. * Размеры для справок.

| | | | | | | |
|---|---|---|---|---|---|---|
| Изм. | Лист | № докум. | Подп. | Дата | Т01Б.003.107.000СБ | |
| Разраб | | Нигарева | | | Трубопровод нагнетательный. Сборочный чертеж. | Лит. / Масса 22,2 / Масштаб 1:10 |
| Пров. | | Самохвалов | | | | Лист / Листов 1 |
| Гл.конст. | | Сидоров | | | | ГИПРОТЕХМОНТАЖ Москва |
| Н.контр | | Ястребов | | | | |
| Утв. | | Кагерманян | | | | |

Инв. № подл. | Подп. и дата | Взам. инв. № | Инв. № дубл. | Подп. и дата

Т01Б.003.105.001

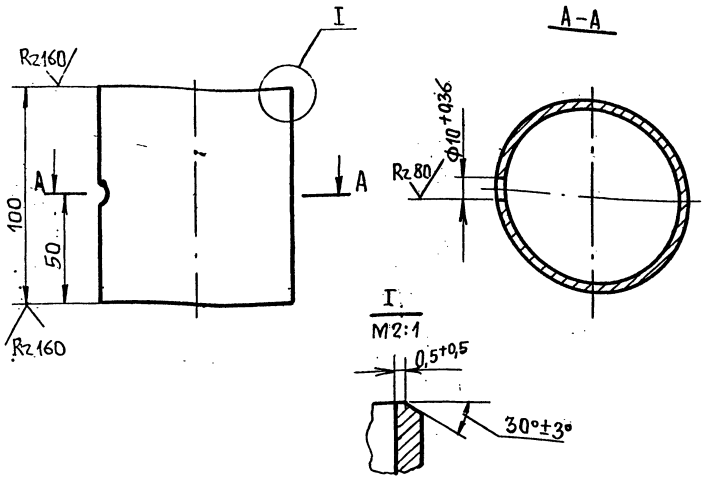


Неуказанные предельные отклонения размеров $\pm \frac{t_2}{2}$.

| Изм. | Лист. | №докум. | Подп. | Дата | Т01Б.003105.001 | | | |
|---|---|---|---|---|---|---|---|---|
| Разраб. | | Жигарева | | | Патрубок | Лит. | Масса | Масшт. |
| Пров. | | Самохвалов | | | | | 0,738 | 1:2 |
| Гл.констр. | | Сидоров | | | | Лист | Листов 1 | |
| Н.контр. | | Ястребов | | | Труба 89х3,5 ГОСТ 8732-78 / В20 ГОСТ 8731-74 | Гипротехмонтаж Москва | | |
| Утв. | | Кагерманянц | | | | | | |

Формат А4

Т01Б.003.106.001

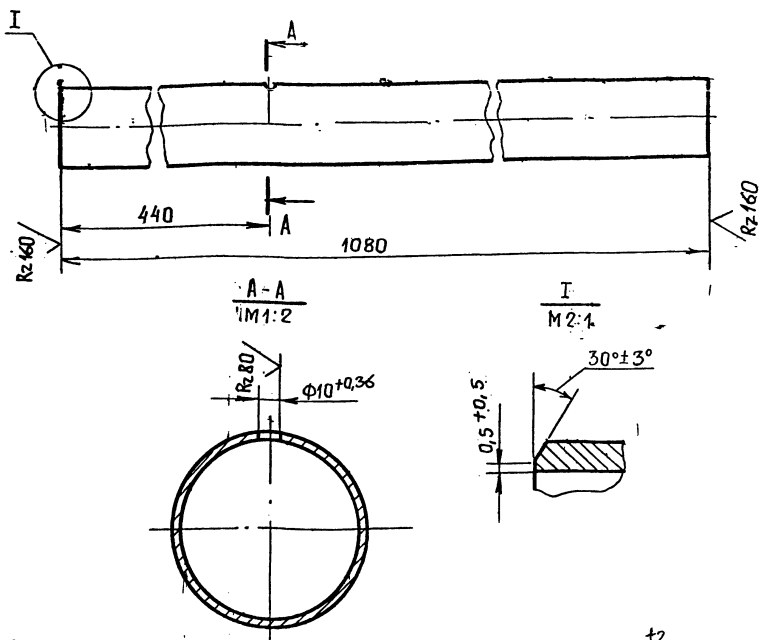


Неуказанные предельные отклонения размеров $\pm \frac{t_2}{2}$.

| Изм. | Лист | №докум. | Подп. | Дата | Т01Б.003106.001 | | | |
|---|---|---|---|---|---|---|---|---|
| Разраб. | | Жигарева | | | Патрубок | Лит. | Масса | Масшт. |
| Пров. | | Самохвалов | | | | | 7,82 | 1:5 |
| Гл. констр. | | Сидоров | | | | Лист | Листов 1 | |
| Н. контр. | | Ястребов | | | Труба 89х3,5 ГОСТ 8732-78 / В20 ГОСТ 8731-74 | Гипротехмонтаж Москва | | |
| Утв. | | Кагерманянц | | | | | | |

Формат А4

Т01Б.003.107.001

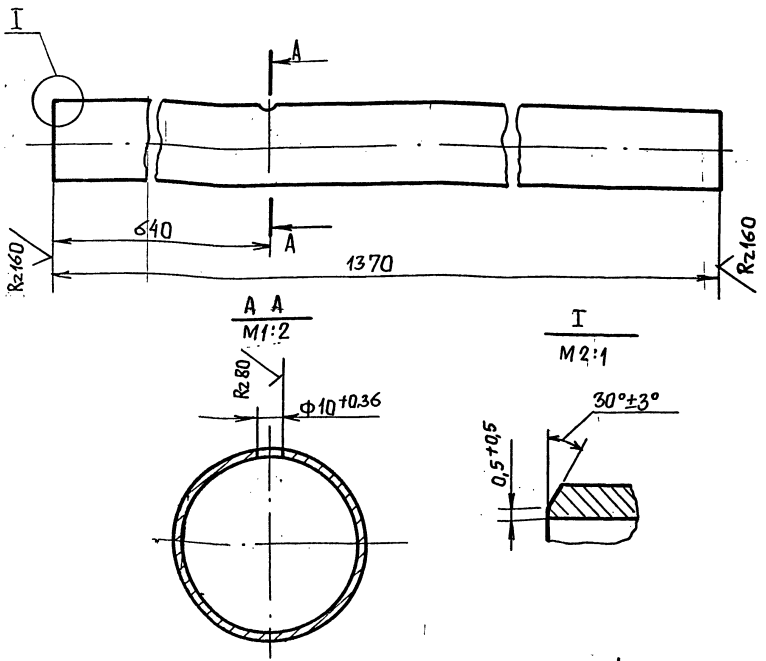


Неуказанные предельные отклонения размеров $\pm \frac{t_2}{2}$

| Изм. | Лист | №докум. | Подп. | Дата | Т01Б.003107.001 | | | |
|---|---|---|---|---|---|---|---|---|
| Разраб. | | Жигарева | | | Патрубок | Лит. | Масса | Масшт. |
| Пров. | | Самохвалов | | | | | 9,88 | 1:5 |
| Гл.констр. | | Сидоров | | | | Лист | Листов 1 | |
| Н.контр. | | Ястребов | | | Труба 89х3,5 ГОСТ 8732-78 / В20 ГОСТ 8731-74 | Гипротехмонтаж Москва | | |
| Утв. | | Кагерманянц | | | | | | |

Формат А4

Т01Б.003.108.001

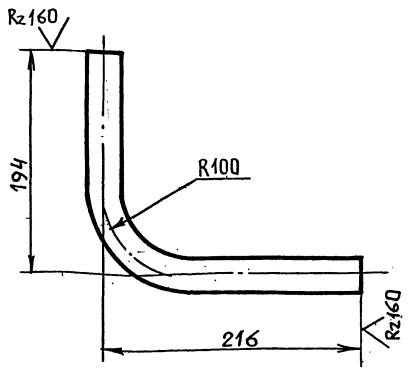


1. Предельные отклонения размеров $\pm \frac{t_2}{2}$
2. Длина трубной заготовки $L = 511 \pm 0,8$ мм.

| Изм. | Лист | №докум. | Подп. | Дата | Т01Б.003108.001 | | | |
|---|---|---|---|---|---|---|---|---|
| Разраб. | | Стрелова | | | Патрубок | Лит. | Масса | Масшт |
| Пров | | Самохвалов | | | | | 1,1 | 1:5 |
| Гл. конст | | Сидоров | | | | Лист | Листов 1 | |
| Н. контр. | | Ястребов | | | Труба 38х2,5 ГОСТ 8732-78 / В20 ГОСТ 8731-74 | Гипротехмонтаж Москва | | |
| Утв. | | Кагерманянц | | | | | | |

Формат А4

Серия 5.903-11 Выпуск 1-3

| Формат | Зона | Поз. | Обозначение | Наименование | Кол. | Примеч. |
|---|---|---|---|---|---|---|
| | | | | **Документация** | | |
| А3 | | | ТО1Б.003 108. 000 СБ | Сборочный чертеж | | |
| | | | | **Детали** | | |
| Ч4 | | 1 | ТО1Б.003 108.001 | Патрубок | 1 | |
| | | | | **Стандартные изделия** | | |
| | | | | Отводы ГОСТ 17375-83 | | |
| | | 2 | | 90° 45х2.5 | 1 | |
| | | 3 | | 90° 57х3 | 1 | |
| | | | | Переходы ГОСТ 17378-83 | | |
| | | 4 | | К57х4-38х2 | 1 | |
| | | 5 | | К57х4-45х2.5 | 2 | |
| | | 6 | | Фланец 1-40-25 | | |
| | | | | ГОСТ 12821-80 ВСт3сп | 4 | |
| | | 7 | | Болт М16-6g х60.58 | | |
| | | | | ГОСТ 7798-70 | 16 | |
| | | 8 | | Гайка М16-6Н.5 | | |
| | | | | ГОСТ 5915-70 | 16 | |
| | | 9 | | Шайба 16.01.08кп | | |
| | | | | ГОСТ 11371-78 | 16 | |
| | | 10 | | Прокладка А-40-25 | | |
| | | | | ГОСТ 15180-70 | 4 | |

Инв.№ подл. | Подп. и дата | Взам. инв.№ | Инв.№ дубл. | Подп. и дата

| Изм. | Лист | № докум. | Подп. | Дата | ТО1Б.003 108.000 | | |
|---|---|---|---|---|---|---|---|
| Разраб. | | Стрелова | | | Трубопровод рециркуляционный | Лит. | Лист 1 | Листов 2 |
| Пров. | | Самохвалов | | | | Гипротехмонтаж Москва | |
| Гл. констр. | | Сидоров | | | | | |
| Н. контр. | | Ястребов | | | | | |
| Утв. | | Когерманян | | | | | |

Формат А4

| Формат | Зона | Поз. | Обозначение | Наименование | Кол. | Прим. |
|---|---|---|---|---|---|---|
| | | | | **Прочие изделия** | | |
| | | 11 | | Клапан обратный подъёмный фланцевый Ду40 Ру40 16С 13 инж ТУ 26-07-1123-76 | 1 | |
| | | 12 | | Вентиль фланцевый Ду40 Ру 40 15 с 22 инж ТУ 26-07-1248-80 | 1 | |

Инв.№ подл. | Подп. и дата | Взам. инв.№ | Инв.№ дубл. | Подп. и дата

| Изм. | Лист | № докум. | Подп. | Дата | ТО1Б.003108.000 | Лист 2 |
|---|---|---|---|---|---|---|

Формат А4

ТО1Б.003 108.000 СБ

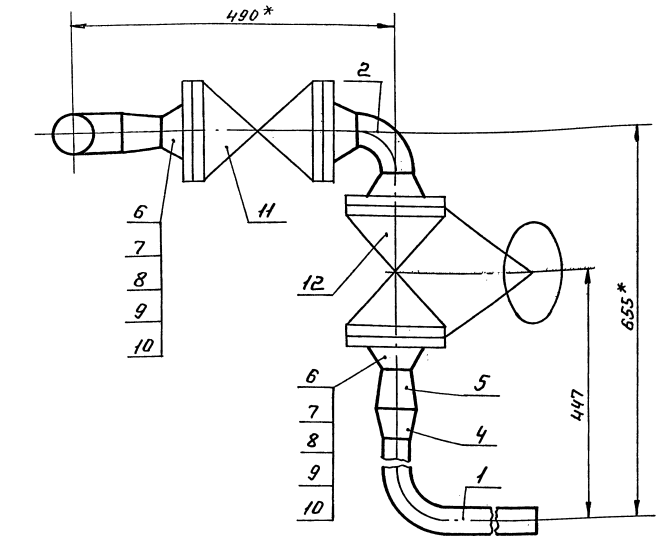


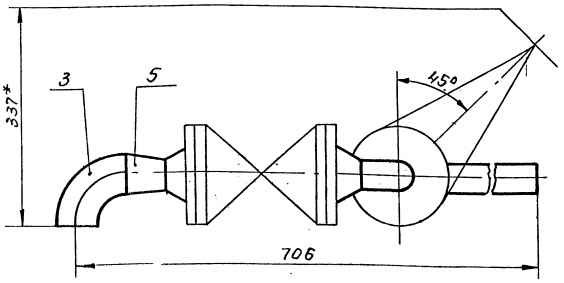


1. Предельные отклонения размеров $\pm \frac{IT}{2}$.
2. Сварные швы С17 по ГОСТ 16037-80.
3* Размеры для справок.

Инв.№ подл. | Подп. и дата | Взам. инв.№ | Инв.№ дубл. | Подп. и дата

| Изм. | Лист | № докум. | Подп. | Дата | ТО1Б.003 108.000 СБ | | | |
|---|---|---|---|---|---|---|---|---|
| Разраб. | | Стрелова | | | Трубопровод рециркуляционный. Сборочный чертеж. | Лит. | Масса 39.6 | Масшт 1:5 |
| Пров. | | Самохвалов | | | | Лист | Листов 1 | |
| Гл. констр. | | Сидоров | | | | Гипротехмонтаж Москва | | |
| Н. контр. | | Ястребов | | | | | | |
| Утв. | | Когерманян | | | | | | |

| Формат | Зона | Поз. | Обозначение | Наименование | Кол. | Примеч. |
|---|---|---|---|---|---|---|
| | | | | Документация | | |
| А4 | | | Т01Б.003.109.000СБ | Сборочный чертеж | | |
| | | | | Детали | | |
| А4 | | 1 | Т01Б.003.109.001 | Патрубок | 1 | |
| | | | | Стандартные изделия | | |
| | | 2 | | Фланец 1-32-25 | | |
| | | | | ГОСТ 12821-80 ВСт3сп | 1 | |

| Изм. | Лист | № докум. | Подп. | Дата | Т01Б.003.109.000 | | | |
|---|---|---|---|---|---|---|---|---|
| Разраб. | | Стрелова | | | Трубопровод рециркуляционный | Лит. | Лист | Листов |
| Пров. | | Самохвалов | | | | | | 1 |
| Гл.конст. | | Сидоров | | | | ГИПРОТЕХМОНТАЖ Москва | | |
| Н.контр. | | Ястребов | | | | | | |
| Утв. | | Катерманян | | | | | | |

Формат А4

Т01Б.003.110.001

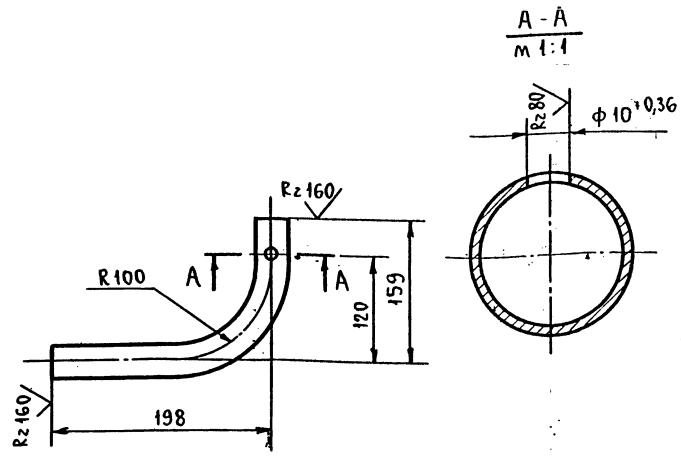


1. Неуказанные предельные отклонения размеров $\pm \frac{t_2}{2}$.
2. Длина трубной заготовки $L = 314 \pm 0,5$ мм.

| Изм. | Лист | № докум. | Подп. | Дата | Т01Б.003.110.001 | | | |
|---|---|---|---|---|---|---|---|---|
| Разраб. | | Стрелова | | | Патрубок | Лит. | Масса | Масштаб |
| Пров. | | Самохвалов | | | | | 0,7 | 1:5 |
| Гл.конст. | | Сидоров | | | | Лист | Листов: 1 | |
| Н.контр. | | Ястребов | | | Труба 38×2,5 ГОСТ 8732-78 / В20 ГОСТ 8731-74 | ГИПРОТЕХМОНТАЖ Москва | | |
| Утв. | | Катерманян | | | | | | |

Формат А4

Инв.№ подл. | Подп. и дата | Взам. инв.№ | Инв.№ дубл. | Подп. и дата

| Формат | Зона | Поз. | Обозначение | Наименование | Кол. | Примеч |
|---|---|---|---|---|---|---|
| | | | | Документация | | |
| А3 | | | Т01Б.003.110.000СБ | Сборочный чертеж | | |
| | | | | Детали | | |
| А4 | | 1 | Т01Б.003.110.001 | Патрубок | 1 | |
| Б4 | | 2 | Т01Б.003.110.002 | Патрубок | | |
| | | | | Труба 45×2,5 ГОСТ 8732-78 / В20 ГОСТ 8731-74 | | |
| | | | | L=100±0,3мм | 1 | 0,22кг |
| Б4 | | 3 | Т01Б.003.110.003 | Патрубок | | |
| | | | | Труба 57×3 ГОСТ 8732-78 / В20 ГОСТ 8731-74 | | |
| | | | | L=200±0,5мм | 2 | 0,8кг |
| | | | | Стандартные изделия | | |
| | | 4 | | Отвод 90° 45×2,5 | | |
| | | | | ГОСТ 17375-83 | 4 | |
| | | | | Переходы ГОСТ17378-83 | | |
| | | | | К 57×4-38×2 | 1 | |
| | | 6 | | К 57×4-45×2,5 | 3 | |

| Изм. | Лист | № докум. | Подп. | Дата | Т01Б.003.110.000 | | | |
|---|---|---|---|---|---|---|---|---|
| Разраб. | | Стрелова | | | Узел клапана Т33б | Лит. | Лист | Листов |
| Пров. | | Самохвалов | | | | | 1 | 2 |
| Гл.конст. | | Сидоров | | | | ГИПРОТЕХМОНТАЖ Москва | | |
| Н.контр. | | Ястребов | | | | | | |
| Утв. | | Катерманян | | | | | | |

Формат А1

| Формат | Зона | Поз. | Обозначение | Наименование | Кол. | Примеч. |
|---|---|---|---|---|---|---|
| | | | | Фланцы ГОСТ 12821-80 ВСт3сп | | |
| | | 7 | | 1-32-25 | 1 | |
| | | 8 | | 1-40-25 | 4 | |
| | | 9 | | Болт М16-6g×60.58 | | |
| | | | | ГОСТ 7798-70 | 16 | |
| | | 10 | | Гайка М16-6Н.5 | | |
| | | | | ГОСТ 5915-70 | 16 | |
| | | 11 | | Шайба 16.01.08кп | | |
| | | | | ГОСТ 11371-78 | 16 | |
| | | 12 | | Прокладка А-40-25 | | |
| | | | | ГОСТ 15180-70 | 4 | |
| | | | | Прочие изделия | | |
| | | 13 | | Клапан регулирующий | | |
| | | | | Ду 50 Ру100 Т33б | 1 | |
| | | 14 | | Вентиль запорный | | |
| | | | | фланцевый Ду40 Ру40 | | |
| | | | | 15с22нж ТУ26-07-1248-80 | | |
| | | 15 | | Штуцер М24×1,5-50 | | Сборник25 |
| | | | | ЗКЧ-53-76 | 1 | ПМА ММСС СССР |
| | | 16 | | Колпачок М24×1,5 | | Сборник 50 |
| | | | | ЗКЧ-31-75 | 1 | ПМА ММСС СССР |
| | | 17 | | Прокладка 22 | | Сборник25 |
| | | | | ЗКЧ-36-70 | 1 | ПМА ММСС СССР |

Инв.№ подл. | Подп. и дата | Взам. инв.№ | Инв.№ дубл. | Подп. и дата

| Изм. | Лист | № докум. | Подп. | Дата | Т01Б.003.110.000 | Лист 2 |
|---|---|---|---|---|---|---|

Формат А4

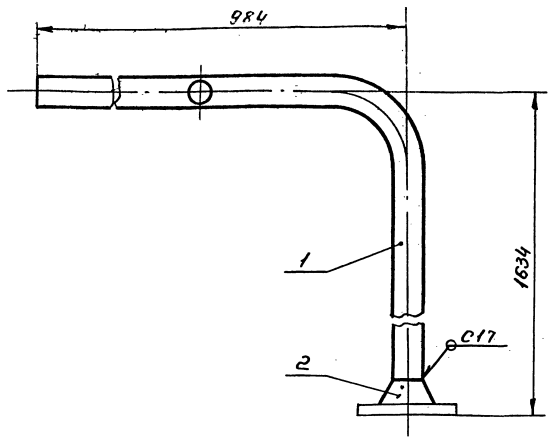


1. Предельные отклонения размеров $\pm \frac{t2}{2}$.
2. Сварной шов по ГОСТ 16037-80.

| Изм. | Лист | № докум. | Подп. | Дата | Т016.003 109.000 СБ | | | |
|---|---|---|---|---|---|---|---|---|
| Разраб. | | Стрелова | | | Трубопровод рециркуляционный Сборочный чертеж | Лит. | Масса | Масшт. |
| Пров. | | Самохвалов | | | | | 7.5 | 1:5 |
| Гл.констр. | | Сидоров | | | | Лист | Листов 1 | |
| Н.контр. | | Ястребов | | | | Гипротехмонтаж Москва | | |
| Утв. | | Когерманян | | | | | | |

Формат А4



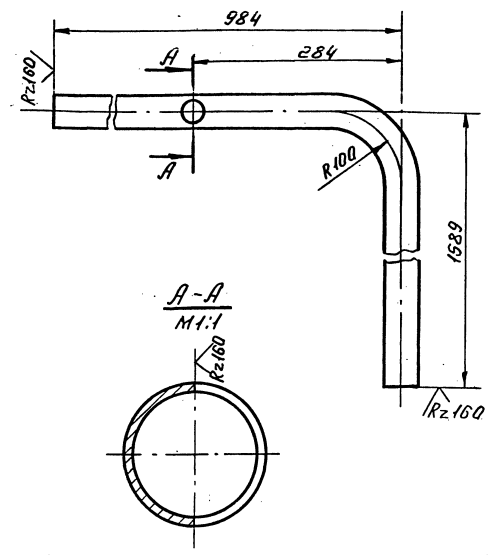


А-А
М1:1




1. Неуказанные предельные отклонения размеров $\pm \frac{t2}{2}$.
2. Длина трубной заготовки $L = 2596 \pm 2.0$мм.

| Изм. | Лист | № докум. | Подп. | Дата | Т016.003 109.001 | | | |
|---|---|---|---|---|---|---|---|---|
| Разраб. | | Стрелова | | | Патрубок | Лит. | Масса | Масшт. |
| Пров. | | Самохвалов | | | | | 5.7 | 1:5 |
| Гл.констр. | | Сидоров | | | | Лист | Листов 1 | |
| Н.контр. | | Ястребов | | | Труба 38х2.5 ГОСТ 8732-78 / В20 ГОСТ 8731-74 | Гипротехмонтаж Москва | | |
| Утв. | | Когерманян | | | | | | |

Формат А4



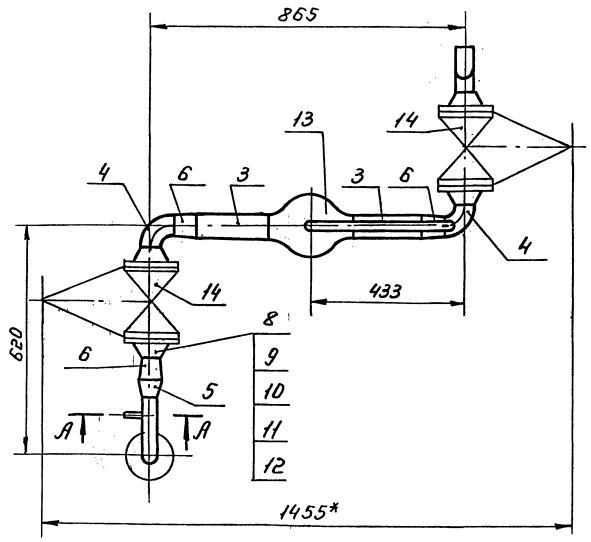


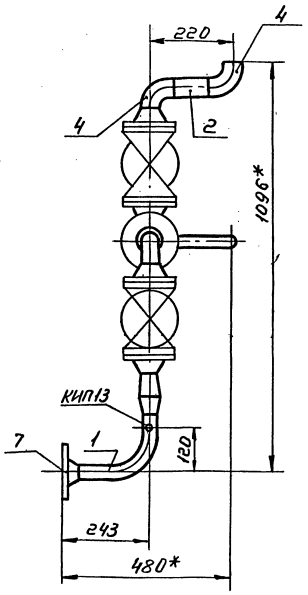


А-А
М1:2

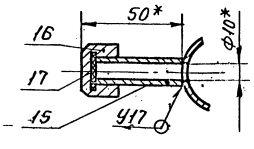


1. Предельные отклонения размеров $\pm \frac{t2}{2}$.
2. Сварные швы по ГОСТ 16037-80.
3. Неуказанные сварные швы С17.
4. Шероховатость детали поз.2,3 по торцам — Rz160 ✓.
5. *Размеры для справок.

| Изм. | Лист | № докум. | Подп. | Дата | Т016.003 110.000 СБ | | | |
|---|---|---|---|---|---|---|---|---|
| Разраб. | | Стрелова | | | Узел клапана Т33Б Сборочный чертеж | Лит. | Масса | Масшт. |
| Пров. | | Самохвалов | | | | | 68,3 | 1:10 |
| Гл.констр. | | Сидоров | | | | Лист | Листов 1 | |
| Н.контр. | | Ястребов | | | | Гипротехмонтаж Москва | | |
| Утв. | | Когерманян | | | | | | |



Формат А3

Инв.№ подл. | Подп. и дата | Взам. инв.№ | Инв.№ дубл. | Подп. и дата

| Формат | Зона | Поз. | Обозначение | Наименование | Кол. | Прим. |
|---|---|---|---|---|---|---|
| | | | | **Документация** | | |
| А4 | | | ТО16.003 111. ООО СБ | Сборочный чертеж | | |
| | | | | **Детали** | | |
| А4 | | 1 | ТО16.003 111.001 | Патрубок | 1 | |
| | | | | **Стандартные изделия** | | |
| | | | | Переходы ГОСТ 17378-83 | | |
| | | 2 | | К57х4 - 38х2 | 1 | |
| | | 3 | | К57х4 - 45х2.5 | 1 | |

Серия 5.903-11 выпуск 1-5

Инв. № подл. | Подп. и дата | Взам. инв. № | Инв. № дубл. | Подп. и дата

| Изм. | Лист | № докум. | Подп. | Дата |
|---|---|---|---|---|
| Разраб. | Стрелова | | | |
| Пров. | Сумохвалов | | | |
| Т. контр. | Сидоров | | | |
| Н. контр. | Ястребов | | | |
| Утв. | Кагерманян | | | |

ТО16.003 111.000

Трубопровод рециркуляционный

| Лит. | Лист | Листов |
|---|---|---|
| | | 1 |

Гипротехмонтаж Москва

Формат А4

ТО16.003 111.000СБ

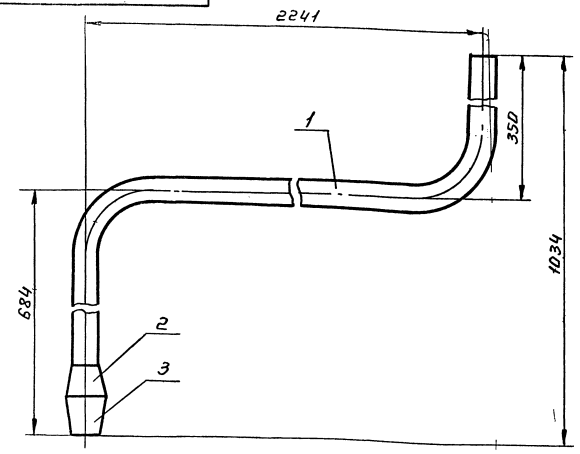


1. Предельные отклонения размеров $\pm \frac{t_2}{2}$.
2. Сварные швы С17 по ГОСТ 16037-80.
3. Размеры для справок.

| Изм. | Лист | № докум. | Подп. | Дата |
|---|---|---|---|---|
| Разраб. | Стрелова | | | |
| Пров. | Сумохвалов | | | |
| Т. контр. | Сидоров | | | |
| Н. контр. | Ястребов | | | |
| Утв. | Кагерманян | | | |

ТО16.003 111. ООО СБ.

Трубопровод рециркуляционный. Сборочный чертеж

| Лит. | Масса | Масшт |
|---|---|---|
| | 9.2 | 1:5 |
| Лист | Листов 1 | |

Гипротехмонтаж Москва

Формат А4

Инв. № подл. | Подп. и дата | Взам. инв. № | Инв. № дубл. | Подп. и дата

ТО16.003.111.001

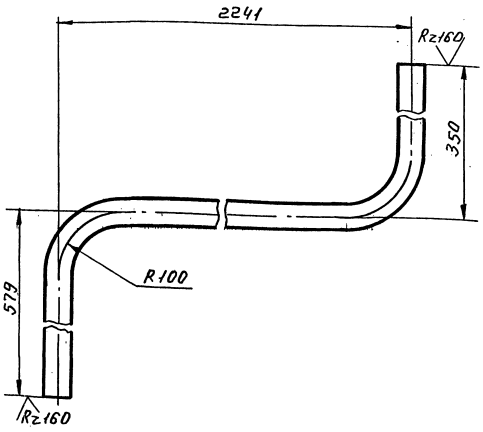


1. Предельные отклонения размеров $\pm \frac{t_2}{2}$.
2. Длина трубной заготовки $L = 4000 \pm 3.0$мм.

| Изм. | Лист | № докум. | Подп. | Дата |
|---|---|---|---|---|
| Разраб. | Стрелова | | | |
| Пров. | Сумохвалов | | | |
| Т. контр. | Сидоров | | | |
| Н. контр. | Ястребов | | | |
| Утв. | Кагерманян | | | |

ТО16.003.111.001

Патрубок

| Лит. | Масса | Масшт |
|---|---|---|
| | 8.8 | 1:5 |
| Лист | Листов 1 | |

Труба 38х2.5 ГОСТ 8732-78 В20 ГОСТ 8731-74

Гипротехмонтаж Москва

Формат А4

| Формат | Зона | Поз. | Обозначение | Наименование | Кол. | Примеч. |
|---|---|---|---|---|---|---|
| | | | | **Документация** | | |
| А3 | | | ТО16.003 112.000 СБ | Сборочный чертеж | | |
| | | | | **Детали** | | |
| | | | | Патрубки | | |
| | | | | Труба 89×3 ГОСТ 10704-76 / В-ВСт3сп ГОСТ 10705-80 | | |
| Б4 | | 1 | ТО16.003 112.001 | L = 110 ± 0.3 мм | 2 | 0,699 кг |
| Б4 | | 2 | ТО16.003 112.002 | L = 200 ± 0.5 мм | 2 | 1,27 кг |
| Б4 | | 3 | ТО16.003 112.003 | L = 560 ± 0.8 мм | 1 | 3,56 кг |
| | | | | **Стандартные изделия** | | |
| | | 4 | | Отвод 90° 89×3.5 | | |
| | | | | ГОСТ 17375-83 | 3 | 1.4 |
| | | 5 | | Тройник 89×3.5 | | |
| | | | | ГОСТ 17376-83 | 2 | 2.6 |
| | | 6 | | Фланец 1-80-10 | | |
| | | | | ГОСТ 12821-80 В Ст3сп2 | 6 | 3,67 |
| | | 7 | | Болт М16-6g×55,58 | | |
| | | | | ГОСТ 7798-70 | 24 | 0,121 |
| | | 8 | | Гайка М16-6Н.5 | | |
| | | | | ГОСТ 5915-70 | 24 | 0,033 |
| | | 9 | | Шайба 16.01.08 кп | | |
| | | | | ГОСТ 11371-78 | 24 | |

Инв. № подл. | Подп. и дата | Взам. инв. № | Инв. № дубл. | Подп. и дата

| Изм. | Лист | № докум. | Подп. | Дата |
|---|---|---|---|---|
| Разраб. | | Нигарева | | |
| Пров. | | Самохвалов | | |
| Гл. констр. | | Сидоров | | |
| Н. контр. | | Ястребов | | |
| Утв. | | Катерманян | | |

ТО16.003 112.000

Узел клапана 6с-9-1

| Лит. | Лист | Листов |
|---|---|---|
| | 1 | 2 |

Гипротехмонтаж Москва

Формат А4



| Формат | Зона | Поз. | Обозначение | Наименование | Кол. | Прим. |
|---|---|---|---|---|---|---|
| | | 10 | | Прокладка А-80-10 | | |
| | | | | ГОСТ 15180-70 | 6 | 0,04 |
| | | 11 | | Задвижка Ду 80 Ру 10 | | |
| | | | | 30ч 6бр ГОСТ 8437-75 | 3 | 29,0 |
| | | | | **Прочие изделия** | | |
| | | 12 | | Клапан поворотный с рычажным приводом Ду 80 Ру 100 6с-9-1 | | |
| | | | | ТУ 4041-728-80 | 1 | 98,0 |

Инв. № подл. | Подп. и дата | Взам. инв. № | Инв. № дубл. | Подп. и дата

| Изм. | Лист | № докум. | Подп. | Дата |
|---|---|---|---|---|

ТО16.003 112.000 | Лист 2

Формат А4

| Формат | Зона | Поз. | Обозначение | Наименование | Кол. | Прим. |
|---|---|---|---|---|---|---|
| | | | | **Документация** | | |
| А4 | | | ТО16.003 113.000 СБ | Сборочный чертеж | | |
| | | | | **Детали** | | |
| | | | | Патрубки | | |
| | | | | Труба 57×3 ГОСТ 10704-76 / В-ВСт3сп ГОСТ 10705-80 | | |
| Б4 | | 1 | ТО16.003 113.001 | L = 100 ± 0.3 мм | 1 | 0,4 кг |
| Б4 | | 2 | ТО16.003 113.002 | L = 573 ± 0.8 мм | 1 | 2,29 кг |
| Б4 | | 3 | ТО16.003 113.003 | L = 972 ± 0.8 мм | 1 | 3,88 кг |
| | | | | **Стандартные изделия** | | |
| | | 4 | | Отвод 45° 57×3 | | |
| | | | | ГОСТ 17375-83 | 2 | |

Инв. № подл. | Подп. и дата | Взам. инв. № | Инв. № дубл. | Подп. и дата

| Изм. | Лист | № докум. | Подп. | Дата |
|---|---|---|---|---|
| Разраб. | | Жигарева | | |
| Пров. | | Самохвалов | | |
| Гл. констр. | | Сидоров | | |
| Н. контр. | | Ястребов | | |
| Утв. | | Катерманян | | |

ТО16.003 113.000

Трубопровод теплообменника.

| Лит. | Лист | Листов |
|---|---|---|
| | | 1 |

Гипротехмонтаж Москва

Формат А4

| Формат | Зона | Поз. | Обозначение | Наименование | Кол. | Прим. |
|---|---|---|---|---|---|---|
| | | | | **Документация** | | |
| А4 | | | ТО16.003 114.000 СБ | Сборочный чертеж | | |
| | | | | **Детали** | | |
| | | | | Патрубки | | |
| | | | | Труба 57×3 ГОСТ 10704-76 / В-ВСт3сп ГОСТ 10705-80 | | |
| Б4 | | 1 | ТО16.003 114.001 | L = 534 ± 0.8 мм | 1 | 2,13 кг |
| Б4 | | 2 | ТО16.003 114.002 | L = 985 ± 0.8 мм | 1 | 3,94 кг |
| | | | | **Стандартные изделия** | | |
| | | 3 | | Отвод 45° 57×3 | | |
| | | | | ГОСТ 17375-83 | 2 | |

Инв. № подл. | Подп. и дата | Взам. инв. № | Инв. № дубл. | Подп. и дата

| Изм. | Лист | № докум. | Подп. | Дата |
|---|---|---|---|---|
| Разраб. | | Жигарева | | |
| Пров. | | Самохвалов | | |
| Гл. констр. | | Сидоров | | |
| Н. контр. | | Ястребов | | |
| Утв. | | Катерманян | | |

ТО16.003 114.000

Трубопровод теплообменника.

| Лит. | Лист | Листов |
|---|---|---|
| | | 1 |

Гипротехмонтаж Москва

Формат А4

Т01Б.003.112.000СБ

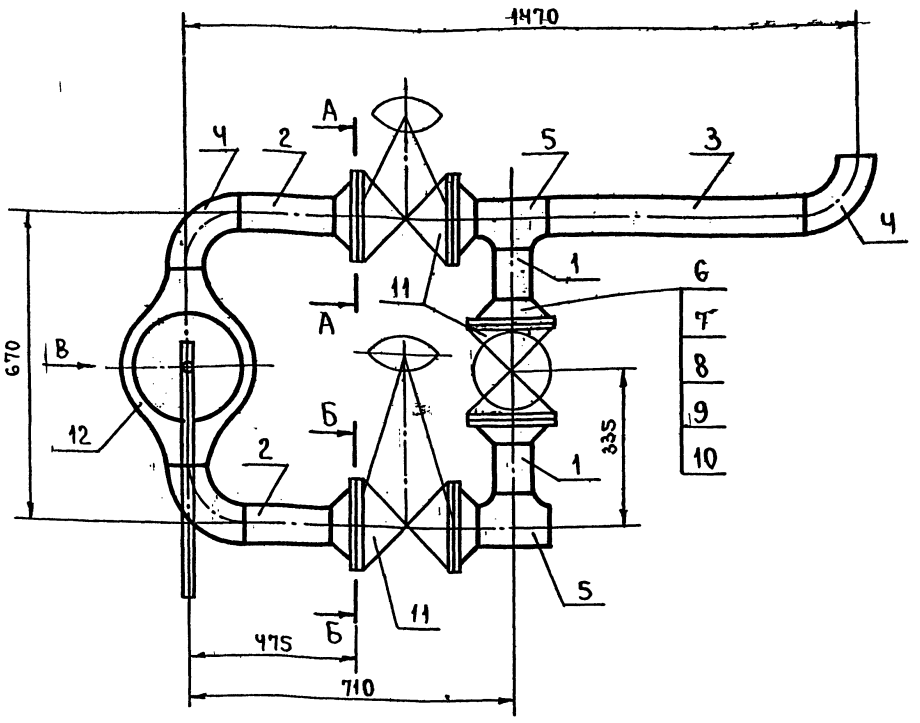


Б-Б
м 1:5

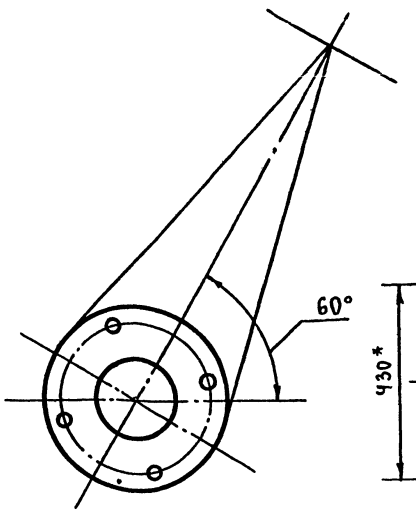


Вид В

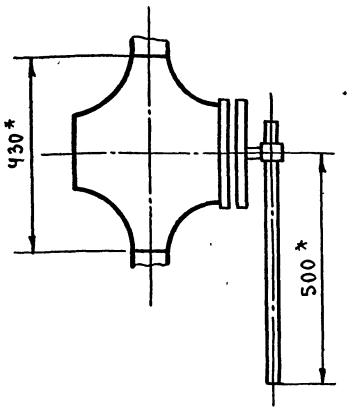


А-А
м 1:5

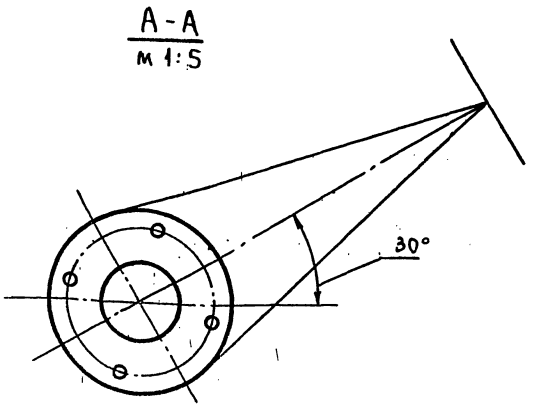


1. Предельные отклонения размеров $\pm \frac{t_2}{2}$.
2. Сварные швы С17 по ГОСТ 16037-80
3. Шероховатость деталей поз. 1,2,3 по торцам $R_z 160$
4. *Размеры для справок.

| | | | | | | | |
|---|---|---|---|---|---|---|---|
| | | | | | Т01Б.003.112.000СБ | | |
| Изм. | Лист | № докум. | Подп. | Дата | Узел клапана 6с-9-1. Сборочный чертеж. | Лит. | Масса 227,8 / Масштаб 1:10 |
| Разраб. | | Жигарева | | | | Лист | Листов: 1 |
| Пров. | | Самохвалов | | | | ГИПРОТЕХМОНТАЖ Москва | |
| Гл.конст. | | Сидоров | | | | | |
| Н.контр. | | Ястребов | | | | | |
| Утв. | | Кагерманян | | | | | |

Формат А3

Т01Б.003.113.000СБ

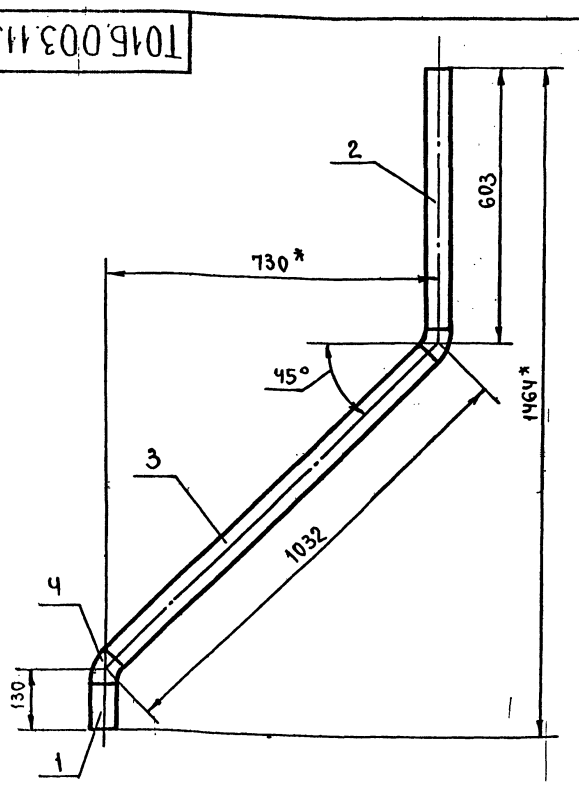


1. Предельные отклонения размеров $\pm \frac{t_2}{2}$.
2. Сварные швы С17 по ГОСТ 16037-80
3. Шероховатость деталей поз. 1,2,3 по торцам $R_z 160$
4. *Размеры для справок.

| | | | | | | | |
|---|---|---|---|---|---|---|---|
| | | | | | Т01Б.003.113.000СБ | | |
| Изм. | Лист | № докум. | Подп. | Дата | Трубопровод теплообменника. Сборочный чертеж. | Лит. | Масса 7,17 / Масштаб 1:10 |
| Разраб. | | Жигарева | | | | Лист | Листов: 1 |
| Пров. | | Самохвалов | | | | ГИПРОТЕХМОНТАЖ Москва | |
| Гл.конст. | | Сидоров | | | | | |
| Н.контр. | | Ястребов | | | | | |
| Утв. | | Кагерманян | | | | | |

Формат А4

Т01Б.003.114.000СБ

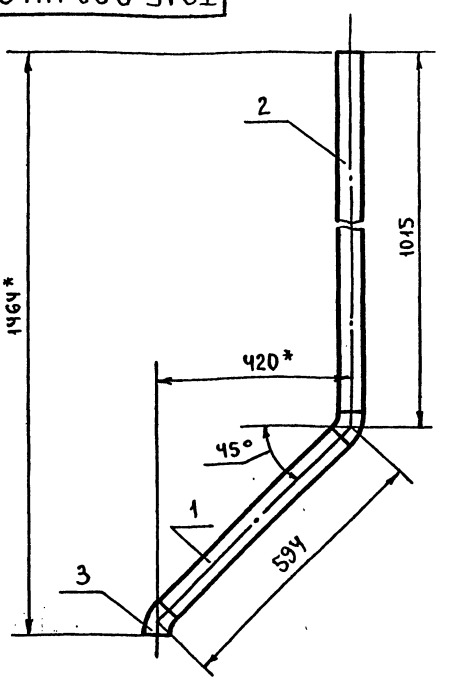


1. Предельные отклонения размеров $\pm \frac{t_2}{2}$.
2. Сварные швы С17 по ГОСТ 16037-80.
3. Шероховатость деталей поз. 1,2 по торцам $R_z 160$
4. *Размеры для справок.

| | | | | | | | |
|---|---|---|---|---|---|---|---|
| | | | | | Т01Б.003.114.000СБ | | |
| Изм. | Лист | № докум. | Подп. | Дата | Трубопровод теплообменника. Сборочный чертеж. | Лит. | Масса 6,67 / Масштаб 1:10 |
| Разраб. | | Жигарева | | | | Лист | Листов 1 |
| Пров. | | Самохвалов | | | | ГИПРОТЕХМОНТАЖ Москва | |
| Гл.конст. | | Сидоров | | | | | |
| Н.контр. | | Ястребов | | | | | |
| Утв. | | Кагерманян | | | | | |

Инв.№ подл. | Подпись и дата | Взам.инв.№ | Инв.№ дубл. | Подпись и дата



Формат А4

Серия 5.903-11 Выпуск 1-3

| Формат | Зона | Поз. | Обозначение | Наименование | Кол. | Прим. |
|---|---|---|---|---|---|---|
| | | | | **Документация** | | |
| А2 | | | ТО1Б.003 115.000 СБ | Сборочный чертеж | | |
| | | | | **Детали** | | |
| А4 | | 1 | ТО1Б.003 115.001 | Патрубок | 1 | |
| Б4 | | 2 | ТО1Б.003 115.002 | Патрубок | | |
| | | | | Труба 89×3 ГОСТ 10704-76 В-ВСт3сп ГОСТ 10705-80 | | |
| | | | | L = 150 ± 0,5 мм | 1 | 1,0 кг |
| Б4 | | 3 | ТО1Б.003 115.003 | Патрубок | | |
| | | | | Труба 89×3 ГОСТ 10704-76 В-ВСт3сп ГОСТ 10705-80 | | |
| | | | | L = 280 ± 0,5 мм | 1 | 1,8 кг |
| Б4 | | 4 | ТО1Б.003 115.004 | Патрубок | | |
| | | | | Труба 89×3 ГОСТ 10704-76 В-ВСт3сп ГОСТ 10705-80 | | |
| | | | | L = 262 ± 0,5 мм | 1 | 1,49 |
| | | | | **Стандартные изделия** | | |
| | | | | Отводы ГОСТ 17375-83 | | |
| | | 5 | | 89×3,5 | 3 | |
| | | 6 | | 108×4 | 1 | |

Инв. № подл. | Подп. и дата | Взам. инв. № | Инв. № дубл. | Подп. и дата

| Изм. | Лист | № докум. | Подп. | Дата |
|---|---|---|---|---|
| Разраб. | | Аникина | | |
| Пров. | | Симохвалов | | |
| Т. контр. | | Сидоров | | |
| Н. контр. | | Ястребов | | |
| Утв. | | Кигерманян | | |

ТО1Б.003 115.000

Трубопровод химочищенной воды.

| Лит. | Лист | Листов |
|---|---|---|
| | 1 | 2 |

Гипротехмонтаж Москва

Формат А4

| Формат | Зона | Поз. | Обозначение | Наименование | Кол. | Примеч. |
|---|---|---|---|---|---|---|
| | | 7 | | Переход К108×4-89×3,5 | | |
| | | | | ГОСТ 17378-83 | 1 | |
| | | | | Фланцы ГОСТ 12821-80 ВСт3сп4 | | |
| | | 8 | | 1-80-10 | 2 | |
| | | 9 | | 1-80-16 | 4 | |
| | | 10 | | Болт М16-6g×55.58 | | |
| | | | | ГОСТ 7798-70 | 24 | |
| | | 11 | | Гайка М16-6Н.5 | | |
| | | | | ГОСТ 5915-70 | 24 | |
| | | 12 | | Шайба 16.01.08кп | | |
| | | | | ГОСТ 11371-80 | 24 | |
| | | | | Прокладки ГОСТ 15180-70 | | |
| | | 13 | | А-80-10 | 2 | |
| | | 14 | | А-80-16 | 4 | |
| | | 15 | | Задвижка 30ч41нж Ду 80, Ру10 | | |
| | | | | ГОСТ 8437-75 | 1 | |
| | | | | **Прочие изделия** | | |
| | | 16 | | Задвижка 30с41нж Ду 80, Ру16 | | |
| | | | | ТУ26-07-1260-80 | 1 | |
| | | 17 | | Клапан 19ч6бр Ду 80, Ру16 | 1 | |
| | | | | ТУ26-07-1331-83 | | |

Инв. № подл. | Подп. и дата | Взам. инв. № | Инв. № дубл. | Подп. и дата

| Изм. | Лист | № докум. | Подп. | Дата |
|---|---|---|---|---|

ТО1Б.003 115.000

| Лист |
|---|
| 2 |

Формат А4

ТО1Б.003 115.001

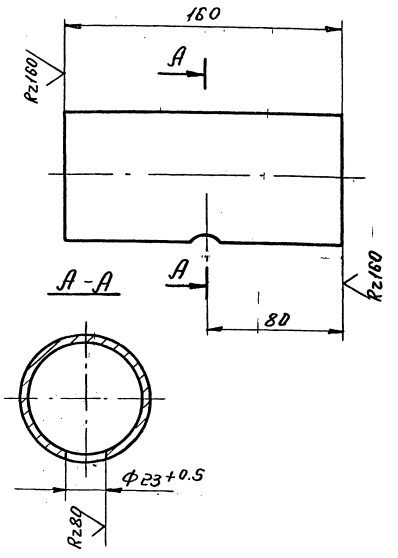


Неуказанные предельные отклонения размеров $\pm \frac{t2}{2}$.

| Изм. | Лист | № докум. | Подп. | Дата |
|---|---|---|---|---|
| Разраб. | | Аникина | | |
| Пров. | | Симохвалов | | |
| Т. контр. | | Сидоров | | |
| Н. контр. | | Ястребов | | |
| Утв. | | Кигерманян | | |

ТО1Б.003 115.001

Патрубок

| Лит. | Масса | Масшт. |
|---|---|---|
| | 1,0 | 1:2 |
| Лист | Листов 1 | |

Труба 89×3 ГОСТ 10704-76 В-Вст3сп ГОСТ 10705-80

Гипротехмонтаж Москва

Формат А4

| Формат | Зона | Поз. | Обозначение | Наименование | Кол. | Примеч. |
|---|---|---|---|---|---|---|
| | | | | **Документация** | | |
| А4 | | | ТО1Б.003 116.000 СБ | Сборочный чертеж | | |
| | | | | **Детали** | | |
| Б4 | | 1 | ТО1Б.003 116.001 | Патрубок | | |
| | | | | Труба 89×3 ГОСТ 10704-76 В-ВСт3сп ГОСТ 10705-80 | | |
| | | | | L = 620 ± 0,8 мм | 1 | 4,0 кг |
| Б4 | | 2 | ТО1Б.003 116.002 | Патрубок | | |
| | | | | Труба 89×3 ГОСТ 10704-76 В-ВСт3сп ГОСТ 10705-80 | | |
| | | | | L = 400 ± 0,8 мм | 1 | 2,54 кг |
| Б4 | | 3 | ТО1Б.003 116.003 | Патрубок | | |
| | | | | Труба 89×3 ГОСТ 10704-76 В-ВСт3сп ГОСТ 10705-80 | | |
| | | | | L = 820 ± 0,8 мм | 1 | 5,2 кг |
| | | | | **Стандартные изделия** | | |
| | | 4 | | Отвод 90° 89×3,5 | | |
| | | | | ГОСТ 17375-83 | 3 | |

Инв. № подл. | Подп. и дата | Взам. инв. № | Инв. № дубл. | Подп. и дата

| Изм. | Лист | № докум. | Подп. | Дата |
|---|---|---|---|---|
| Разраб. | | Аникина | | |
| Пров. | | Симохвалов | | |
| Т. контр. | | Сидоров | | |
| Н. контр. | | Ястребов | | |
| Утв. | | Кигерманян | | |

ТО1Б.003 116.000

Трубопровод химочищенной воды

| Лит. | Лист | Листов |
|---|---|---|
| | | 1 |

Гипротехмонтаж Москва



Формат А4

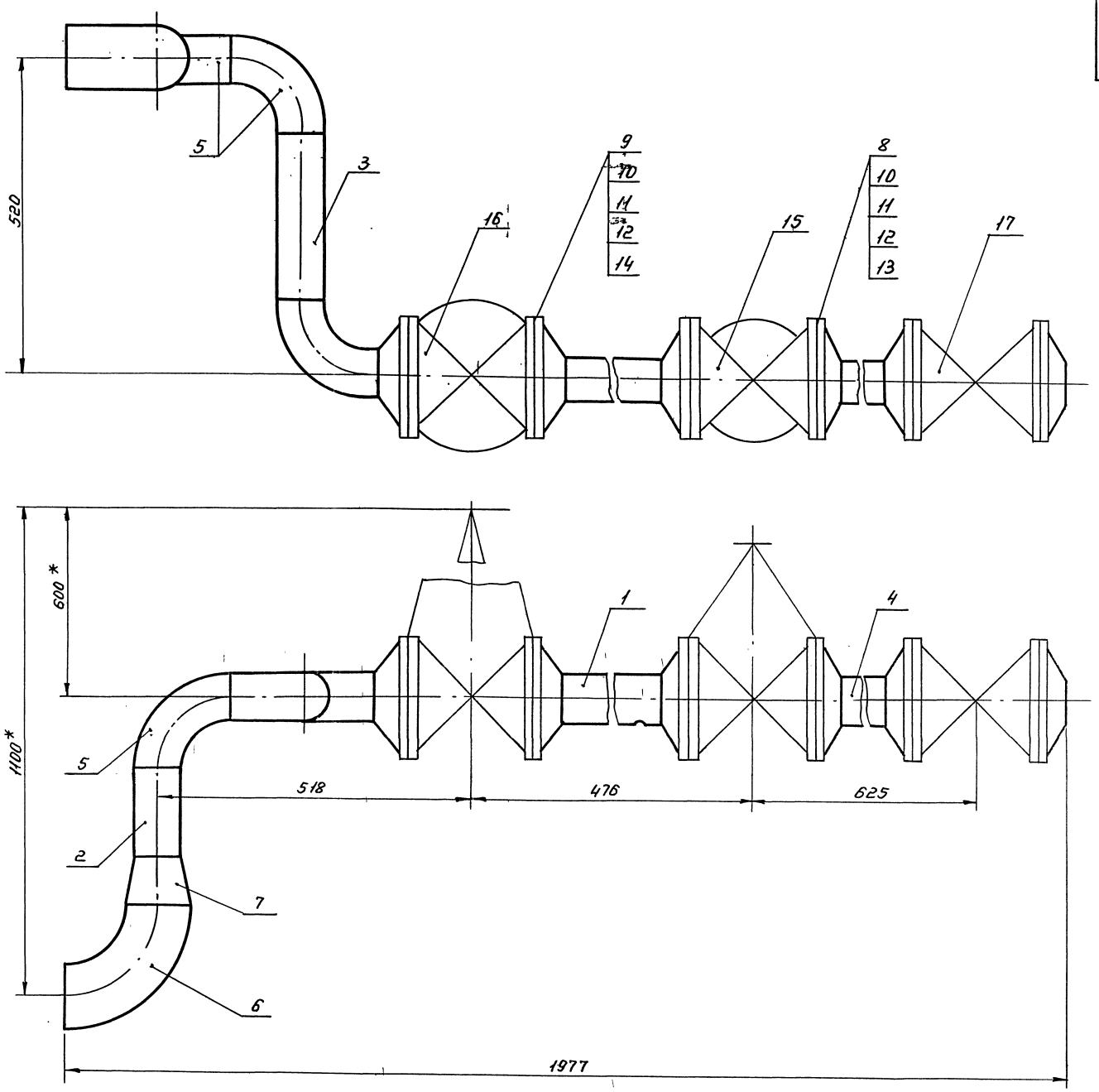


1. Неуказанные предельные отклонения размеров $\pm \frac{t_2}{2}$.
2. Сварные швы С17 по ГОСТ 16037-80.
3. Шероховатость поверхности деталей поз. 2, 3, 4 по торцам $R_z 160$
4. *Размеры для справок.

| | | | | | | | |
|---|---|---|---|---|---|---|---|
| | | | | | Т01Б.003 115.000 СБ | | |
| Изм. | Лист | № докум. | Подп. | Дата | | | |
| Разраб. | | Аникина | | | Трубопровод химочищенной воды. Сборочный чертеж. | Лит. | Масса 136,7 / Масшт 1:5 |
| Пров. | | Самохвалов | | | | Лист | Листов 1 |
| Гл. констр. | | Сидоров | | | | | |
| Н. контр. | | Ястребов | | | | Гипротехмонтаж Москва | |
| Утв. | | Хитерманянц | | | | | |



Инв. № подл. 42

Серия 5.903-11 Выпуск 1-3

| Формат | Зона | Поз. | Обозначение | Наименование | Кол. | Примеч. |
|---|---|---|---|---|---|---|
| | | | | **Документация** | | |
| А3 | | | Т01Б.003.118.000 СБ | Сборочный чертеж | | |
| | | | | **Детали** | | |
| А4 | | 1 | Т01Б.003.118.001 | Патрубок | | |
| Б4 | | 2 | Т01Б.003.118.002 | Патрубок | | |
| | | | | Труба 57×3 ГОСТ 10704-76 / В-Ст3сп ГОСТ 10705-80 | | |
| | | | | L = 75 ± 0,3 мм | 1 | 0,4 кг |
| Б4 | | 3 | Т01Б.003.118.003 | Патрубок | | |
| | | | | Труба 76×3 ГОСТ 10704-76 / В-Ст3сп ГОСТ 10705-80 | | |
| | | | | L = 823 ± 0,8 мм | 1 | 3,0 кг |
| Б4 | | 4 | Т01Б.003.118.004 | Патрубок | | |
| | | | | Труба 76×3 ГОСТ 10704-76 / В-Ст3сп ГОСТ 10705-80 | | |
| | | | | L = 2850 ± 2,0 мм | 1 | 16,2 кг |
| | | | | **Стандартные изделия** | | |
| | | | | Отводы ГОСТ 17375-83 | | |
| | | 5 | | 57×3 | 1 | |
| | | 6 | | 76×3,5 | 1 | |

Инв.№ подл. | Подп. и дата | Взам. инв.№ | Инв.№ дубл. | Подп. и дата

| Изм. | Лист | № докум. | Подп. | Дата |
|---|---|---|---|---|
| Разраб. | | Аникина | | |
| Пров. | | Самохвалов | | |
| Гл. конст. | | Сидоров | | |
| Н. контр. | | Ястребов | | |
| Утв. | | Катеринин | | |

Т01Б.003.118.000

Трубопровод нагнетательный

| Лит. | Лист | Листов |
|---|---|---|
| | 1 | 2 |

ГИПРОТЕХМОНТАЖ Москва

Формат А4

| Формат | Зона | Поз | Обозначение | Наименование | Кол. | Примеч. |
|---|---|---|---|---|---|---|
| | | | | Переходы ГОСТ 17378-83 | | |
| | | 7 | | К 57×4 - 45×2,5 | 1 | |
| | | 8 | | К 57×3 - 76×3,5 | 1 | |
| | | | | Фланцы ГОСТ 12821-80 ВСт3сп2 | | |
| | | 9 | | 1-40-6 | 1 | |
| | | 10 | | 1-50-10 | 2 | |
| | | 11 | | Болт М16-6g×50.58 | | |
| | | | | ГОСТ 7798-70 | 8 | |
| | | 12 | | Гайка М16-6Н.5 | | |
| | | | | ГОСТ 5915-70 | 8 | |
| | | 13 | | Шайба 16.01.08 кп | | |
| | | | | ГОСТ 11371-78 | 8 | |
| | | 14 | | Прокладка А-50-10 | | |
| | | | | ГОСТ 15180-70 | 2 | |
| | | 15 | | Задвижка 30ч6бр Ду50, Ру10 | | |
| | | | | ГОСТ 8437-75 | 1 | |
| | | 16 | | Клапан 19ч21бр Ду50, Ру16 | | |
| | | | | ГОСТ 19827-74 | 1 | |
| | | | | **Прочие изделия** | | |
| | | 17 | | Штуцер М20×1,5-50 | | Сборник 25 |
| | | | | 3КЧ-33-76 | 1 | ПМА ММСС СССР |
| | | 18 | | Колпачок М20×1,5 | | Сборник 50 |
| | | | | 3КЧ-31-76 | 1 | ПМА ММСС СССР |
| | | 19 | | Прокладка 18 | | Сборник 25 |
| | | | | 3КЧ-36-70 | 1 | ПМА ММСС СССР |

Инв.№ подл. | Подп. и дата | Взам. инв.№ | Инв.№ дубл. | Подп. и дата

| Изм. | Лист | № докум. | Подп. | Дата |
|---|---|---|---|---|

Т01Б.003.118.000 | Лист 2

Формат А4

| Формат | Зона | Поз. | Обозначение | Наименование | Кол. | Примеч. |
|---|---|---|---|---|---|---|
| | | | | **Документация** | | |
| А4 | | | Т01Б.003.117.000 СБ | Сборочный чертеж | | |
| | | | | **Детали** | | |
| Б4 | | 1 | Т01Б.003.117.001 | Патрубок | | |
| | | | | Труба 89×3 ГОСТ 10704-76 / В-Ст3сп ГОСТ 10705-80 | | |
| | | | | L = 300 ± 0,5 мм | 1 | 1,90 кг |
| Б4 | | 2 | Т01Б.003.117.002 | Патрубок | | |
| | | | | Труба 89×3 ГОСТ 10704-76 / В-Ст3сп ГОСТ 10705-80 | | |
| | | | | L = 160 ± 0,5 мм | 1 | 1,0 кг |
| Б4 | | 3 | Т01Б.003.117.003 | Патрубок | | |
| | | | | Труба 89×3 ГОСТ 10704-76 / В-Ст3сп ГОСТ 10705-80 | | |
| | | | | L = 700 ± 0,8 мм | 1 | 4,50 кг |
| | | | | **Стандартные изделия** | | |
| | | 4 | | Отвод 90° 89×3,5 | | |
| | | | | ГОСТ 17375-83 | 2 | |
| | | 5 | | Переход К 89×3,5-76×3,5 | | |
| | | | | ГОСТ 17378-83 | 1 | |

Инв.№ подл. | Подп. и дата | Взам. инв.№ | Инв.№ дубл. | Подп. и дата

| Изм. | Лист | № докум. | Подп. | Дата |
|---|---|---|---|---|
| Разраб. | | Аникина | | |
| Пров. | | Самохвалов | | |
| Гл. конст. | | Сидоров | | |
| Н. контр. | | Четребов | | |
| Утв. | | Катеринин | | |

Т01Б.003.117.000

Трубопровод всасывающий

| Лит. | Лист | Листов |
|---|---|---|
| | 1 | 2 |

ГИПРОТЕХМОНТАЖ Москва

Формат А4

| Формат | Зона | Поз | Обозначение | Наименование | Кол. | Примеч. |
|---|---|---|---|---|---|---|
| | | | | Фланцы ГОСТ 12821-80 ВСт3сп2 | | |
| | | 6 | | 1-65-6 | 1 | |
| | | 7 | | 1-80-10 | 2 | |
| | | 8 | | Болт М16-6g×55.58 | | |
| | | | | ГОСТ 7798-70 | 8 | |
| | | 9 | | Гайка М16-6Н.5 | | |
| | | | | ГОСТ 5915-70 | 8 | |
| | | 10 | | Шайба 16.01.08 кп | | |
| | | | | ГОСТ 11371-78 | 8 | |
| | | 11 | | Прокладка А-80-10 | | |
| | | | | ГОСТ 15180-70 | 2 | |
| | | 12 | | Задвижка 30ч16бр Ду80, Ру10 | | |
| | | | | ГОСТ 8437-75 | 1 | |

Инв.№ подл. | Подп. и дата | Взам. инв.№ | Инв.№ дубл. | Подп. и дата

| Изм. | Лист | № докум. | Подп. | Дата |
|---|---|---|---|---|

Т01Б.003.117.000 | Лист 2

Формат А4

ТО16.003 118.000СБ

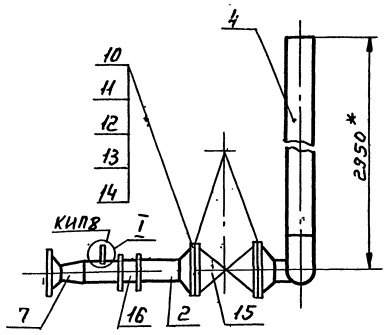


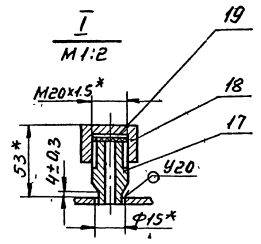


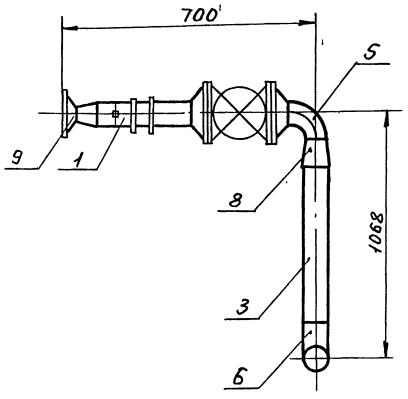


1. Неуказанные предельные отклонения размеров $\pm \frac{t_2}{2}$.
2. Сварные швы С17 по ГОСТ 16037-80.
3. Шероховатость поверхности деталей поз. 2,3,4 по торцам Rz 160
4. *Размеры для справок.

| Изм. | Лист | № докум. | Подп. | Дата | ТО16.003 118.000СБ | | | |
|---|---|---|---|---|---|---|---|---|
| Разраб. | | Аникина | | | Трубопровод нагнетательный. Сборочный чертеж. | Лит. | Масса | Масшт. |
| Пров. | | Самохвалов | | | | | | 1:10 |
| Гл. констр. | | Сидоров | | | | Лист | Листов 1 | |
| Н. контр. | | Ястребов | | | | Гипротехмонтаж Москва | | |
| Утв. | | Катерманян | | | | | | |

Формат А3

ТО16.003 117.000СБ

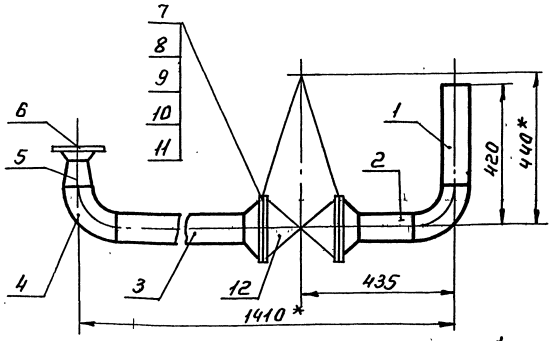


1. Неуказанные предельные отклонения размеров $\pm \frac{t_2}{2}$.
2. Сварные швы С17 по ГОСТ 16037-80.
3. Шероховатость поверхности деталей поз. 1,2,3 по торцам Rz 160
4. *Размеры для справок.

| Изм. | Лист | № докум. | Подп. | Дата | ТО16.003 117.000СБ | | | |
|---|---|---|---|---|---|---|---|---|
| Разраб. | | Аникина | | | Трубопровод всасывающий. Сборочный чертеж. | Лит. | Масса | Масшт. |
| Пров. | | Самохвалов | | | | | 49.0 | 1:10 |
| Гл. констр. | | Сидоров | | | | Лист | Листов 1 | |
| Н. контр. | | Ястребов | | | | Гипротехмонтаж Москва | | |
| Утв. | | Катерманян | | | | | | |

Формат А4

ТО16.003 116.000СБ

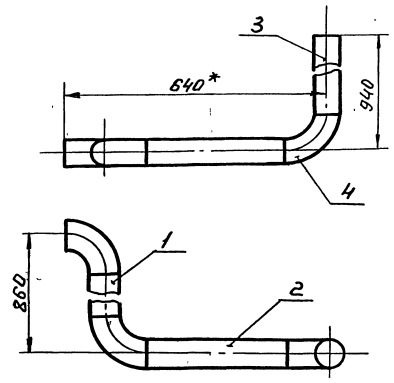


1. Неуказанные предельные отклонения размеров $\pm \frac{t_2}{2}$.
2. Сварные швы С17 по ГОСТ 17037-80
3. Шероховатость поверхности деталей поз. 1,2,3 по торцам Rz 160
4. *Размеры для справок.

| Изм. | Лист | № докум. | Подп. | Дата | ТО16.003 116.000СБ | | | |
|---|---|---|---|---|---|---|---|---|
| Разраб. | | Аникина | | | Трубопровод химочищенной воды. Сборочный чертеж | Лит. | Масса | Масшт. |
| Пров. | | Самохвалов | | | | | 16.0 | 1:10 |
| Гл. констр. | | Сидоров | | | | Лист | Листов 1 | |
| Н. контр. | | Ястребов | | | | Гипротехмонтаж Москва | | |
| Утв. | | Катерманян | | | | | | |

Формат А4

| Формат | Зона | Поз | Обозначение | Наименование | Кол. | Примеч |
|---|---|---|---|---|---|---|
| | | | | Документация | | |
| А2 | | | Т01Б.003.119.000СБ | Сборочный чертеж | | |
| | | | | Детали | | |
| Б4 | | 1 | Т01Б.003.119.001 | Патрубок | | |
| | | | | Труба 57х3 ГОСТ 10704-76 / В-ВСт3сп ГОСТ 10705-80 | | |
| | | | | L = 100 ± 0,3мм | 1 | 0,4кг |
| Б4 | | 2 | Т01Б.003.119.002 | Патрубок | | |
| | | | | Труба 57х3 ГОСТ 10704-76 / В-ВСт3сп ГОСТ 10705-80 | | |
| | | | | L = 200 ± 0,5мм | 1 | 0,8кг |
| Б4 | | 3 | Т01Б 003.119.003 | Патрубок | | |
| | | | | Труба 89х3 ГОСТ 10704-76 / ВСт3сп ГОСТ 10705-80 | | |
| | | | | L = 80 ± 0,3мм | 1 | 0,5кг |
| Б4 | | 4 | Т01Б 003.119.004 | Патрубок | | |
| | | | | Труба 89х3 ГОСТ 10704-76 / В-ВСт3сп ГОСТ 10705-80 | | |
| | | | | L = 684 ± 0,8мм | 1 | 4,4кг |
| Б4 | | 5 | | Патрубок | | |
| | | | | Труба 89х3 ГОСТ 10704-76 / В-ВСт3сп ГОСТ 10705-80 | | |
| | | | | L = 450 ± 0,8мм | 1 | 2,9кг |

Подп. и дата | Инв. № дубл. | Взам. инв. № | Подпись и дата | Инв. № подл.

| Изм. | Лист | № докум. | Подп. | Дата |
|---|---|---|---|---|
| Разраб. | | Резцова | | |
| Пров. | | Самохвалов | | |
| Гл. констр. | | Сидоров | | |
| Н. контр. | | Ястребов | | |
| Утв. | | Кагерманянц | | |

Т01Б.003.119.000

Трубопровод

| Лит. | Лист | Листов |
|---|---|---|
| | 1 | 2 |

Гипротехмонтаж Москва

Формат А4

| Формат | Зона | Поз | Обозначение | Наименование | Кол. | Примеч. |
|---|---|---|---|---|---|---|
| | | | | Стандартные изделия | | |
| | | | | Отводы ГОСТ 17375-83 | | |
| | | 6 | | 90° 57х3 | 1 | |
| | | 7 | | 90° 89х3,5 | 2 | |
| | | 8 | | Тройник 89х3,5-57х3 | | |
| | | | | ГОСТ 17376-83 | 1 | |
| | | 9 | | Переход К 219х6-89х3,5 | | |
| | | | | ГОСТ 17378-83 | 1 | |
| | | 10 | | Фланец 1-50-10 | | |
| | | | | ГОСТ 12821-80 ВСт3сп 2 | 2 | |
| | | 11 | | Болт М16-6g х50.58 | | |
| | | | | ГОСТ 7798-70 | 8 | |
| | | 12 | | Гайка М16-6Н.5 | | |
| | | | | ГОСТ 5915-70 | 8 | |
| | | 13 | | Прокладка А-50-10 | | |
| | | | | ГОСТ 15180-70 | 2 | |
| | | 14 | | Шайба 16.01.08 кп | | |
| | | | | ГОСТ 11371-78 | 8 | |
| | | 15 | | Задвижка 30ч6бр | | |
| | | | | Ду50, Ру10 ГОСТ 8437-75 | 1 | |

Подп. и дата | Инв. № дубл. | Взам. инв. № | Подпись и дата | Инв. № подл.

| Изм. | Лист | № докум. | Подп. | Дата |
|---|---|---|---|---|

Т01Б.003.119.000

Лист 2

Формат А4

| Формат | Зона | Поз. | Обозначение | Наименование | Кол | Примеч |
|---|---|---|---|---|---|---|
| | | | | Документация | | |
| А4 | | | Т01Б.003.120.000 СБ | Сборочный чертеж | | |
| | | | | Детали | | |
| Б4 | | 1 | Т01Б.003.120.001 | Патрубок | | |
| | | | | Труба 108х3,5 ГОСТ 10704-76 / В-ВСт3сп ГОСТ 10705-80 | | |
| | | | | L = 100 мм | 1 | 0,9кг |
| А4 | | 2 | Т01Б.003.120.002 | Патрубок | 1 | |
| | | | | Стандартные изделия | | |
| | | 3 | | Тройник 108х4-89х4 | 1 | |
| | | | | ГОСТ 17376-83 | 3 | |
| | | 4 | | Заглушка 108х4 | | |
| | | | | ГОСТ 17379-83 | 1 | |

Подп. и дата | Инв. № дубл. | Взам. инв. № | Подпись и дата | Инв. № подл.

| Изм. | Лист | № докум. | Подпись | Дата |
|---|---|---|---|---|
| Разраб. | | Сергеева | | |
| Пров. | | Самохвалов | | |
| Гл. констр. | | Сидоров | | |
| Н. контр. | | Ястребов | | |
| Утв. | | Кагерманянц | | |

Т01Б.003.120.000

Узел дренажный

| Лит. | Лист | Листов |
|---|---|---|
| | | 1 |

Гипротехмонтаж Москва

Формат А4

Т01Б.003.118.001

(V)

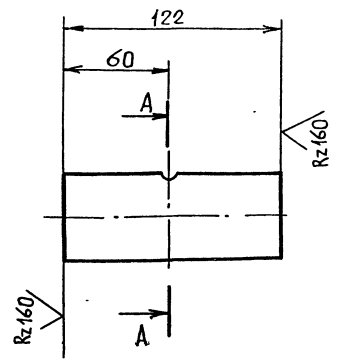


А - А

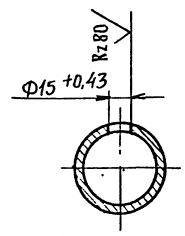


Неуказанные предельные отклонения размеров ± IT/2.

Подп. и дата | Инв. № дубл. | Взам. инв. № | Подп. и дата | Инв. № подл.

| Изм. | Лист | № докум. | Подп. | Дата |
|---|---|---|---|---|
| Разраб. | | Аникина | | |
| Пров. | | Самохвалов | | |
| Гл. констр. | | Сидоров | | |
| Н. контр. | | Ястребов | | |
| Утв. | | Кагерманянц | | |

Т01Б.003.118.001

Патрубок

| Лит. | Масса | Масшт. |
|---|---|---|
| | 0,5 | 1:2,5 |

Лист | Листов 1

Труба 57х3 ГОСТ 10704-76 / В ВСт3сп ГОСТ 10705-80

Гипротехмонтаж Москва



Формат А4

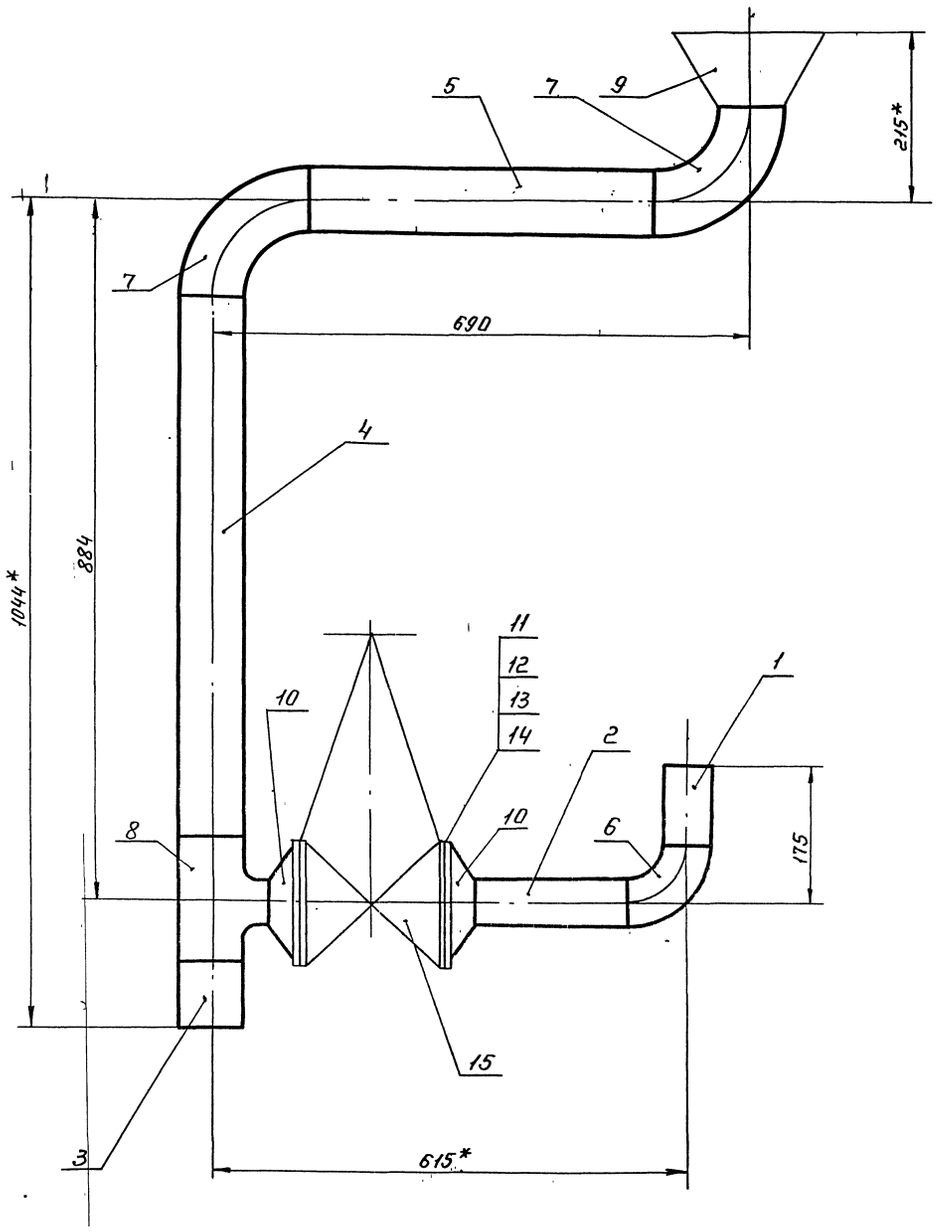


1. Неуказанные предельные отклонения размеров $\pm \frac{t2}{2}$.
2. Шероховатость поверхности деталей поз. 1; 2; 3; 4 и 5 по торцам $Rz\,160$.
3. Сварные швы С17 по ГОСТ 16037-80.
4. *Размеры для справок.

| | | | | | | | |
|---|---|---|---|---|---|---|---|
| | | | | | | Т016.003.119.000 СБ | |
| Изм. | Лист | № докум. | Подп. | Дата | | | |
| Разраб. | | Шумакова | | | Трубопровод. Сборочный чертеж. | Лит. | Масса 41.3 / Масшт 1:5 |
| Пров. | | Самохвалов | | | | Лист | Листов 1 |
| Гл.констр. | | Сидоров | | | | | |
| Н.контр. | | Ястребов | | | | Гипротехмонтаж Москва | |
| Утв. | | Кигерманян | | | | | |



Формат А2

| Формат | Зона | Поз. | Обозначение | Наименование | Кол. | Примеч. |
|---|---|---|---|---|---|---|
| | | | | **Документация** | | |
| А3 | | | Т01Б.003.121.000 СБ | Сборочный чертеж | | |
| | | | | **Детали** | | |
| | | | | Патрубки | | |
| | | | | Труба 57×3 ГОСТ 10704-76 / В-Вст3сп ГОСТ 10705-80 | | |
| Б.Ч | | 1 | Т01Б.003.121.001 | L=105±0,3мм | 2 | 0,4кг |
| Б.Ч | | 2 | Т01Б.003.121.002 | L=300±0,5мм | 1 | 1,2кг |
| Б.Ч | | 3 | Т01Б.003.121.003 | L=344±0,8мм | 1 | 1,4кг |
| Б.Ч | | 4 | Т01Б.003.121.004 | L=2490±2,0мм | 1 | 9,2кг |
| | | | | **Стандартные изделия** | | |
| | | 5 | | Отвод 90° 57×3 | | |
| | | | | ГОСТ 17375-83 | 5 | 0,5 |
| | | 6 | | Тройник 57×3 | | 0,8 |
| | | | | ГОСТ 17376-83 | 1 | |
| | | | | Переходы ГОСТ 17378-83 | | |
| | | 7 | | К 89×3,5 - 57×3 | 1 | 0,6 |
| | | 8 | | К 108×4 - 57×3 | 1 | 0,9 |
| | | | | Фланцы ГОСТ 12821-80 Вст3сп | | |
| | | 9 | | 1-50-2,5 | 1 | 1,26 |
| | | 10 | | 1-50-10 | 2 | 2,26 |

Инв.№ подл. | Подпись и дата | Взам.инв.№ | Инв.№ дубл. | Подп. и дата

| Изм. | Лист | № докум. | Подп. | Дата | Т01Б.003.121.000 | | |
|---|---|---|---|---|---|---|---|
| Разраб. | | Стрелова | | | Трубопровод дренажный | Лит. | Лист 1 / Листов 2 |
| Пров. | | Самохвалов | | | | | ГИПРОТЕХМОНТАЖ Москва |
| Гл.констр. | | Сидоров | | | | | |
| Н.контр. | | Ястребов | | | | | |
| Утв. | | Кагерманян | | | | | |

Формат А4

| Формат | Зона | Поз. | Обозначение | Наименование | Кол. | Примеч. |
|---|---|---|---|---|---|---|
| | | 11 | | Болт М16-6g×50.58 | | |
| | | | | ГОСТ 7798-70 | 8 | 0,113 |
| | | 12 | | Гайка М16-6Н.5 | | |
| | | | | ГОСТ 5915-70 | 8 | 0,035 |
| | | 13 | | Шайба 16.01.08 кп | | |
| | | | | ГОСТ 11371-78 | | |
| | | 14 | | Прокладка А-50-10 | | |
| | | | | ГОСТ 15180-70 | 2 | 0,026 |
| | | 15 | | Задвижка Ду50 Ру10 | | |
| | | | | 30ч6бр ГОСТ 8437-75 | 1 | 18,4 |

Инв.№ подл. | Подпись и дата | Взам.инв.№ | Инв.№ дубл. | Подпись и дата

| Изм. | Лист | № докум. | Подп. | Дата | Т01Б.003.121.000 | Лист 2 |
|---|---|---|---|---|---|---|

Формат А4

Т01Б.003.100.001

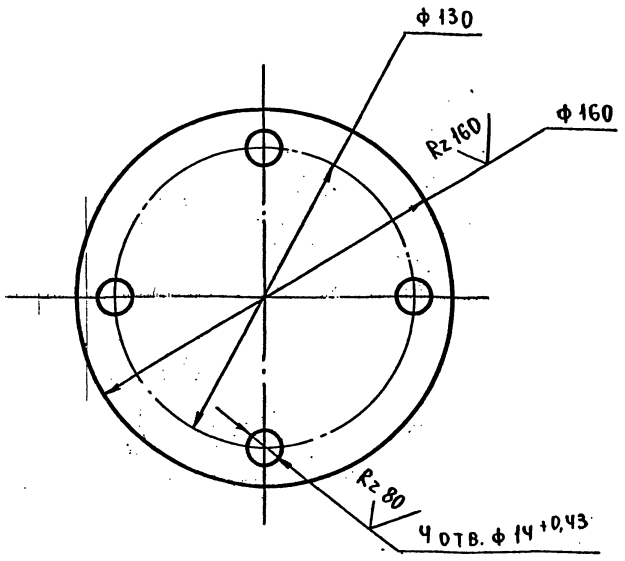


Предельные отклонения размеров $\pm \frac{t_2}{2}$

| Изм. | Лист | № докум. | Подп. | Дата | Т01Б.003.100.001 | | | |
|---|---|---|---|---|---|---|---|---|
| Разраб. | | Нигарева | | | Заглушка фланцевая Ду 65 Ру6 | Лит. | Масса 1,54 | Масштаб 1:2 |
| Пров. | | Самохвалов | | | | Лист | Листов: 1 | |
| Гл.конст. | | Сидоров | | | Лист Б-ПН-3 ГОСТ 19903-74 / Вст.3пс6-1 ТУ 14-1-3023-80 | | ГИПРОТЕХМОНТАЖ Москва | |
| Н.контр. | | Ястребов | | | | | | |
| Утв. | | Кагерманян | | | | | | |

Формат А4

Т01Б.003.100.002

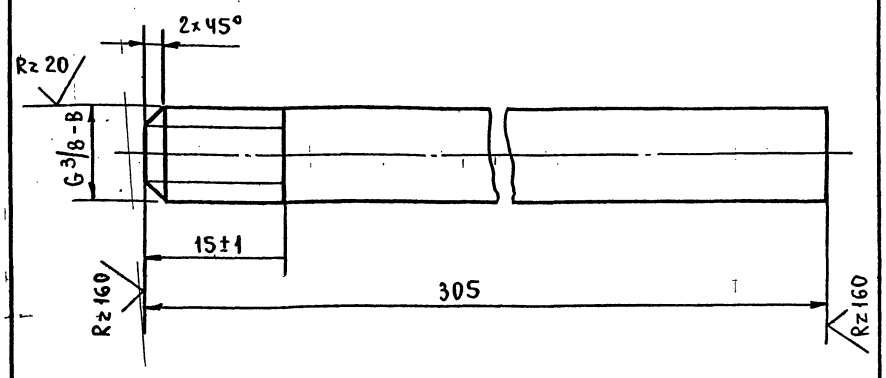


Неуказанные предельные отклонения размеров $\pm \frac{t_2}{2}$

| Изм. | Лист | № докум. | Подп. | Дата | Т01Б.003.100.002 | | | |
|---|---|---|---|---|---|---|---|---|
| Разраб. | | Нигарева | | | Патрубок | Лит. | Масса 0,24 | Масштаб 2:1 |
| Пров. | | Самохвалов | | | | Лист | Листов: 1 | |
| Гл.конст. | | Сидоров | | | Труба 10×2,2 ГОСТ 3262-75 | | ГИПРОТЕХМОНТАЖ Москва | |
| Н.контр. | | Ястребов | | | | | | |
| Утв. | | Кагерманян | | | | | | |



Формат А4

Т016.003.120.000 СБ

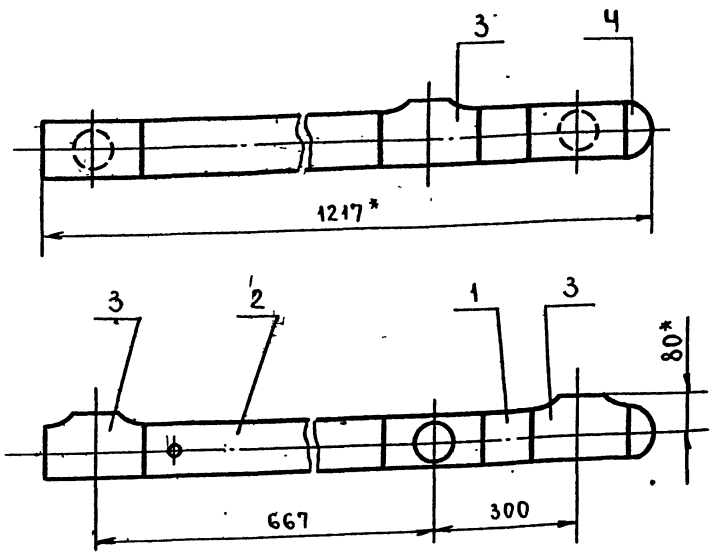


1. Предельные отклонения размеров $\pm \frac{t_2}{2}$.
2. Сварные швы С17 по ГОСТ 16037-80.
3. *Размеры для справок.

| Изм. | Лист | № докум. | Подп. | Дата | Т016.003.120.000 СБ | | | |
|---|---|---|---|---|---|---|---|---|
| Разраб. | | Стрелова | | | Узел дренажный. Сборочный чертеж. | Лит. | Масса | Масштаб |
| Пров. | | Самохвалов | | | | | 15,8 | 1:10 |
| Гл. конст | | Сидоров | | | | Лист | Листов 1 | |
| Н. контр. | | Ястребов | | | ГИПРОТЕХМОНТАЖ Москва | | | |
| Утв. | | Кагерманян | | | | | | |

Формат А4

Т016.003.120.001

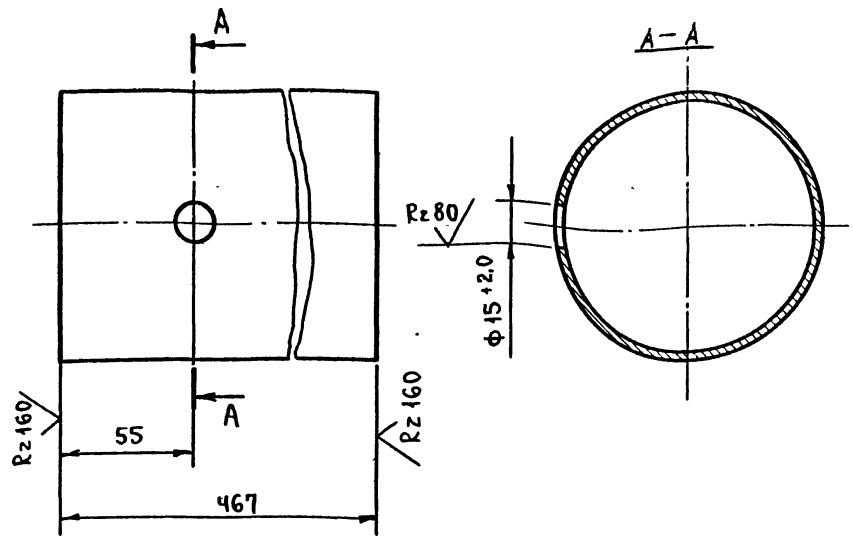


Неуказанные предельные отклонения размеров $\pm \frac{t_2}{2}$.

Инв. № подл. | Подп. и дата | Взам. инв. № | Инв. № дубл. | Подп. и дата

| Изм. | Лист | № докум. | Подп. | Дата | Т016.003.120.001 | | | |
|---|---|---|---|---|---|---|---|---|
| Разраб. | | Стрелова | | | Патрубок | Лит | Масса | Масштаб |
| Пров. | | Самохвалов | | | | | 4,2 | 1:2 |
| Гл конст | | Сидоров | | | | Лист | Листов 1 | |
| Н контр. | | Ястребов | | | Труба 108×3,5 ГОСТ 10704-76 / В-ВСт3сп ГОСТ 10705-80 | ГИПРОТЕХМОНТАЖ Москва | | |
| Утв. | | Кагерманян | | | | | | |

Формат А4

Т016.003.121.000 СБ

Вид А

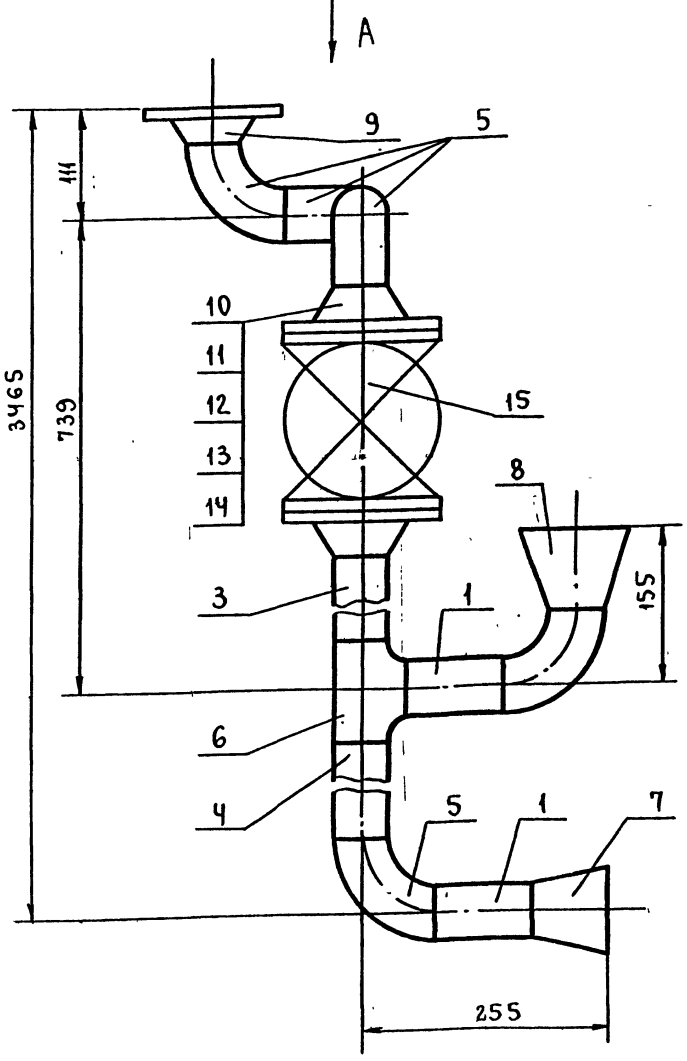


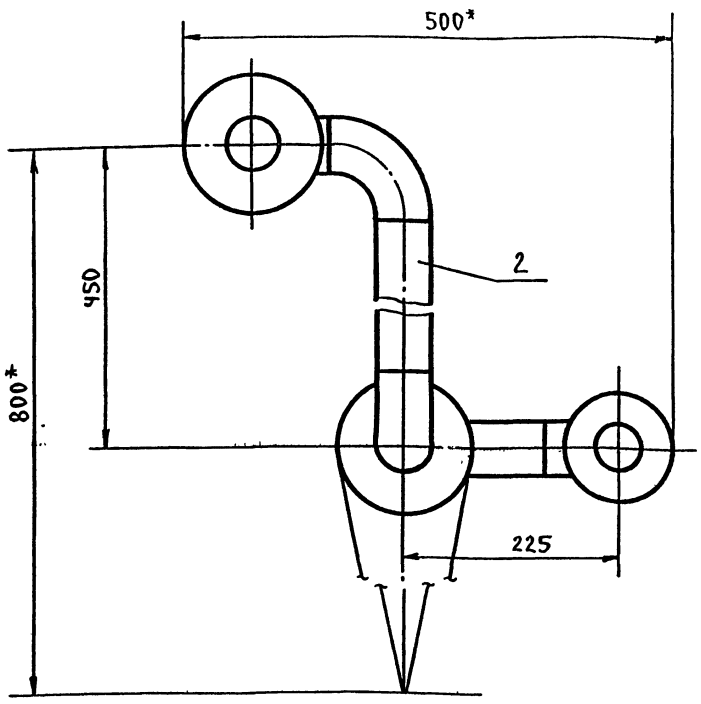


1. Предельные отклонения размеров $\pm \frac{t_2}{2}$.
2. Сварные швы С17 по ГОСТ 16037-80.
3. Шероховатость деталей поз. 1, 2, 3 по торцам $Rz\,160$.
4. *Размеры для справок.

| Изм. | Лист | № докум. | Подп. | Дата | Т016.003.121.000 СБ | | | |
|---|---|---|---|---|---|---|---|---|
| Разраб. | | Стрелова | | | Трубопровод дренажный. Сборочный чертеж. | Лит. | Масса | Масштаб |
| Пров. | | Самохвалов | | | | | 42,8 | 1:5 |
| Гл. конст | | Сидоров | | | | Лист | Листов. 1 | |
| Н контр. | | Ястребов | | | ГИПРОТЕХМОНТАЖ Москва | | | |
| Утв. | | Кагерманян | | | | | | |



Формат А3

Серия 5.903-11 Выпуск 1-3

| Формат | Зона | Поз. | Обозначение | Наименование | Кол. | Прим. |
|---|---|---|---|---|---|---|
| | | | | **Документация** | | |
| А2 | | | ТО16.003 122.000 СБ | Сборочный чертеж | | |
| | | | | **Детали** | | |
| А4 | | 1 | ТО16.003 122.001 | Коллектор | 1 | |
| А4 | | 2 | ТО16.003 122.002 | Патрубок | 1 | |
| А4 | | 3 | ТО16.003 122.003 | Патрубок | 1 | |
| А4 | | 4 | ТО16.003 122.004 | Патрубок | 1 | |
| А4 | | 5 | ТО16.003 122.005 | Патрубок | 1 | |
| А4 | | 6 | ТО16.003 122.006 | Шайба дроссельная Ду25 | | |
| Б4 | | 7 | ТО16.003 122.007 | Патрубки Труба 32х2 ГОСТ 8732-78 / Б20 ГОСТ 8731-74 L=100±0.30мм | 4 | 0,15 |
| Б4 | | 8 | ТО16.003 122.008 | L=107±0.30мм | 4 | 0.16 |
| | | | | **Стандартные изделия** | | |
| | | 9 | | Заглушка 159х4.5 ГОСТ 17379-83 | 1 | |
| | | 10 | | Фланец 1-25-16 ГОСТ 12821-80 ВСт3сп2 | 24 | |
| | | 11 | | Болт М12-6g х 45.58 ГОСТ 7798-70 | 80 | |
| | | 12 | | Гайка М12-6Н.5 ГОСТ 5915-70 | 80 | |
| | | 13 | | Шайба 12.01.02 кп ГОСТ 11371-78 | 80 | |
| | | 14 | | Прокладка А-25-16 ГОСТ 15180-70 | 20 | |
| | | 15 | | Вентиль Ду25 Ру16 15кч 19п2 ГОСТ 18162-72 | 8 | |

Инв.№ подл. | Подп. и дата | Взам. инв.№ | Инв.№ дубл. | Подп. и дата

| Изм. | Лист | № докум. | Подп. | Дата |
|---|---|---|---|---|
| Разраб. | | Баркова | | |
| Пров. | | Самохвалов | | |
| Т. контр. | | Сидоров | | |
| Н. контр. | | Ястребов | | |
| Утв. | | Кагерманян | | |

ТО16.003 122.000

Узел продувки.

| Лит. | Лист | Листов |
|---|---|---|
| | 1 | 2 |

Гипротехмонтаж Москва

Формат А4

Инв.№ подл. | Подп. и дата | Взам. инв.№ | Инв.№ дубл. | Подп. и дата

| Изм. | Лист | № докум. | Подп. | Дата |
|---|---|---|---|---|

ТО16.003 122.000

Лист 2

Формат А4

ТО16.003 122.001

Rz 160

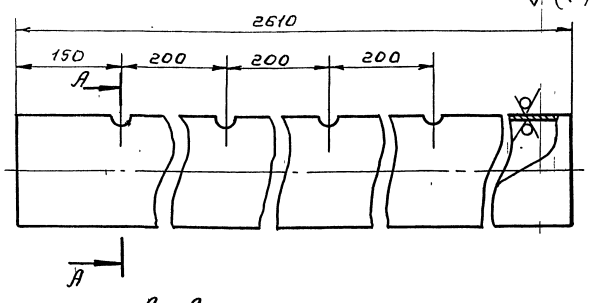


А – А

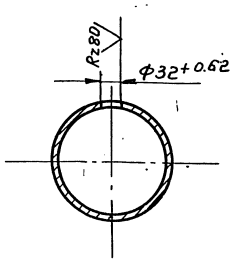


Неуказанные предельные отклонения размеров ±t2/2.

Инв.№ подл. | Подп. и дата | Взам. инв.№ | Инв.№ дубл. | Подп. и дата

| Изм. | Лист | № докум. | Подп. | Дата |
|---|---|---|---|---|
| Разраб. | | Баркова | | |
| Пров. | | Самохвалов | | |
| Т. контр. | | Сидоров | | |
| Н. контр. | | Ястребов | | |
| Утв. | | Кагерманян | | |

ТО16.003 122.001

Коллектор

| Лит. | Масса | Масшт. |
|---|---|---|
| | 44,76 | 1:5 |
| Лист | Листов 1 | |

Труба 159х4.5 ГОСТ 8734-78 / Б20 ГОСТ 8731-78

Гипротехмонтаж Москва

Формат А4

ТО16.003 122.002

Rz 160

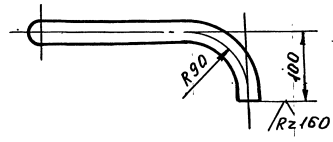


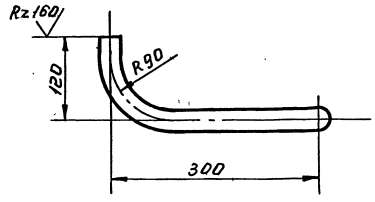


1. Предельные отклонения размеров ±t2/2.
2. Длина трубной заготовки L=482±0,8 мм.

Инв.№ подл. | Подп. и дата | Взам. инв.№ | Инв.№ дубл. | Подп. и дата

| Изм. | Лист | № докум. | Подп. | Дата |
|---|---|---|---|---|
| Разраб. | | Баркова | | |
| Пров. | | Самохвалов | | |
| Т. контр. | | Сидоров | | |
| Н. контр. | | Ястребов | | |
| Утв. | | Кагерманян | | |

ТО16.003 122.002

Патрубок

| Лит. | Масса | Масшт. |
|---|---|---|
| | 0,71 | 1:5 |
| Лист | Листов 1 | |

Труба 32х2 ГОСТ 8734-78 / Б20 ГОСТ 8731-74

Гипротехмонтаж Москва



Формат А4

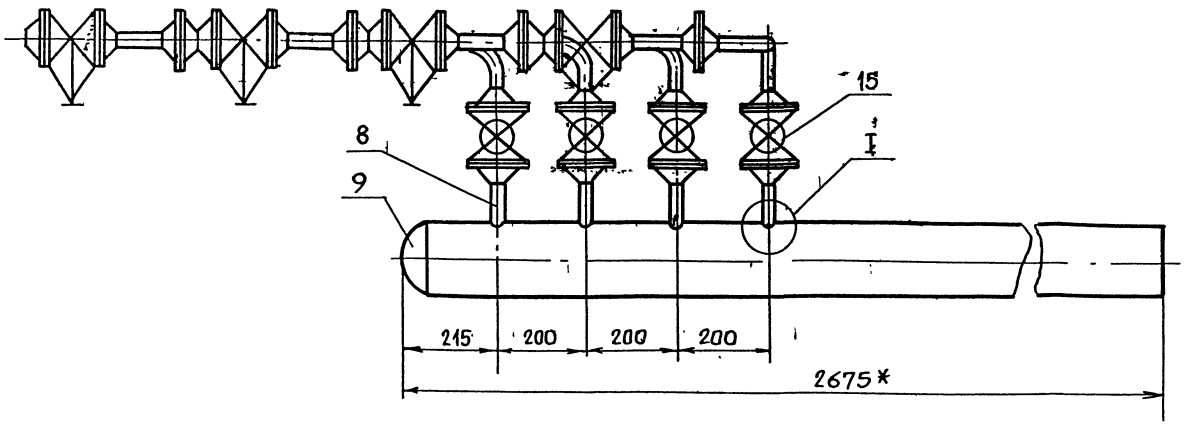


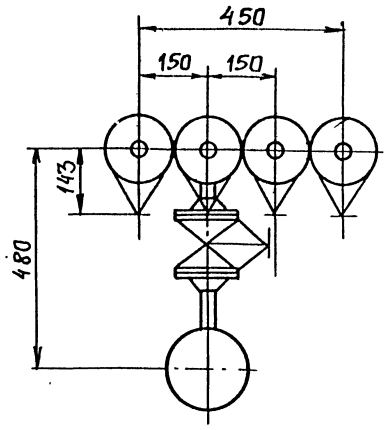


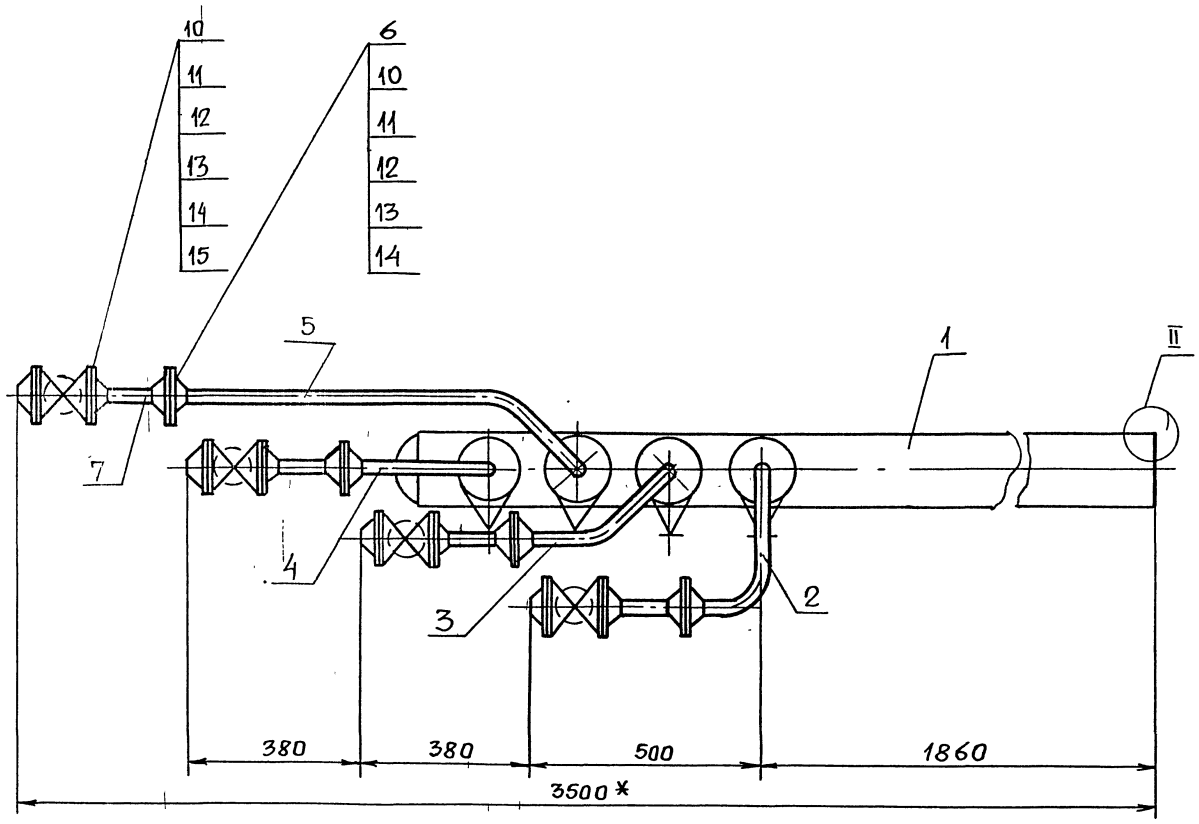


II
М2:1

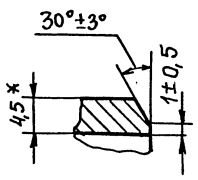


I
М1:1

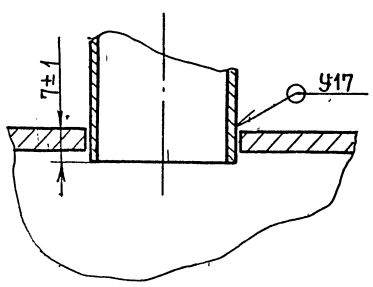


1. Неуказанные предельные отклонения размеров $\pm \frac{t_2}{2}$.
2. Сварные швы Є 17 по ГОСТ 16037-80.
3. *Размеры для справок.

| | | | | | | | |
|---|---|---|---|---|---|---|---|
| | | | | | Т01Б.003.122.000 СБ | | |
| Изм. | Лист | №докум. | Подп. | Дата | Узел продувки. Сборочный чертеж | Лит. | Масса 103,8 / Масшт 1:10 |
| Разраб. | | Баркова | | | | Лист | Листов 1 |
| Пров. | | Самохвалов | | | | ГИПРОТЕХМОНТАЖ Москва | |
| Гл. констр. | | Сидоров | | | | | |
| Н. контр. | | Ястребов | | | | | |
| Утв. | | Кагерманьянц | | | | | |

Серия 5.903-11 выпуск 1-3

Т016.003.122.003

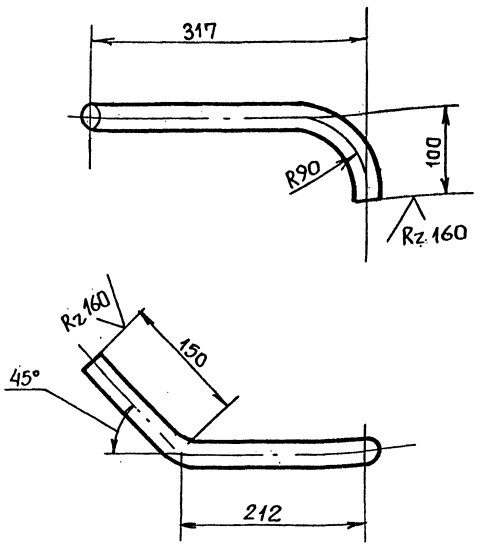


1. Предельные отклонения размеров $\pm \frac{t_2}{2}$.
2. Длина трубной заготовки $L = 424 \pm 0{,}8$ мм.

| Изм. | Лист | № докум. | Подп. | Дата | Т01Б.003.122.003 | | | |
|---|---|---|---|---|---|---|---|---|
| Разраб. | | Баркова | | | Патрубок | Лит. | Масса | Масшт. |
| Пров. | | Самохвалов | | | | | 0,63 | 1:5 |
| Гл.констр. | | Сидоров | | | | Лист | Листов 1 | |
| Н.контр. | | Ястребов | | | Труба 32х2 ГОСТ 8732-78 / Б20 ГОСТ 8731-74 | Гипротехмонтаж Москва | | |
| Утв. | | Кагерманян | | | | | | |

Формат А4

Т016.003.122.004

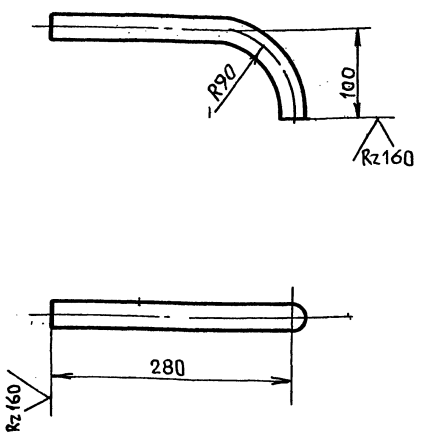


1. Предельные отклонения размеров $\pm \frac{t_2}{2}$.
2. Длина трубной заготовки $L = 343 \pm 0{,}8$ мм.

| Изм. | Лист | № докум. | Подп. | Дата | Т01Б.003.122.004 | | | |
|---|---|---|---|---|---|---|---|---|
| Разраб. | | Баркова | | | Патрубок | Лит. | Масса | Масшт. |
| Пров. | | Самохвалов | | | | | 0,51 | 1:5 |
| Гл.констр. | | Сидоров | | | | Лист | Листов 1 | |
| Н.контр. | | Ястребов | | | Труба 32х2 ГОСТ 8732-78 / Б20 ГОСТ 8731-74 | Гипротехмонтаж Москва | | |
| Утв. | | Кагерманян | | | | | | |

Формат А4

Т016.003.122.005

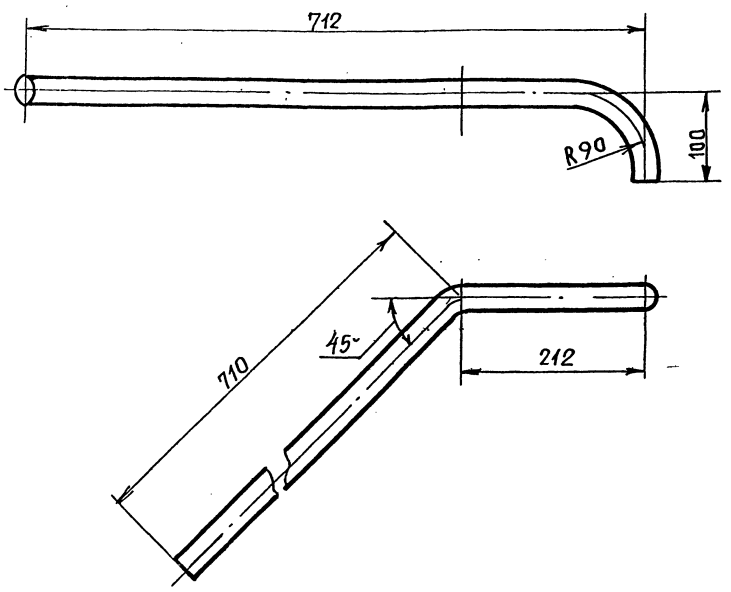


1. Предельные отклонения размеров $\pm \frac{t_2}{2}$.
2. Шероховатость детали по торцам $Rz\,160$
3. Длина трубной заготовки $L = 984 \pm 0{,}8$ мм

| Изм. | Лист | № докум. | Подп. | Дата | Т01Б.003.122.005 | | | |
|---|---|---|---|---|---|---|---|---|
| Разраб. | | Баркова | | | Патрубок | Лит. | Масса | Масшт. |
| Пров. | | Самохвалов | | | | | 1,45 | 1:5 |
| Гл.констр. | | Сидоров | | | | Лист | Листов 1 | |
| Н.контр. | | Ястребов | | | Труба 32х2 ГОСТ 8732-78 / Б20 ГОСТ 8731-74 | Гипротехмонтаж Москва | | |
| Утв. | | Кагерманян | | | | | | |

Формат А4

Т016.003.122.006

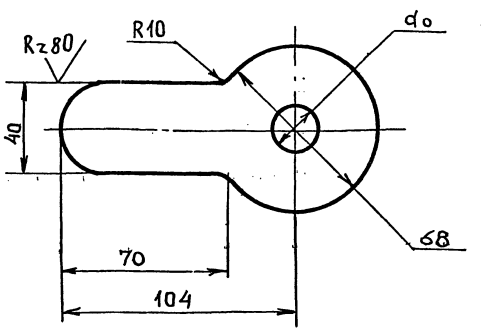


Предельные отклонения размеров $\pm \frac{t_2}{2}$.

| Изм. | Лист | № докум. | Подп. | Дата | Т01Б.003.122.006 | | | |
|---|---|---|---|---|---|---|---|---|
| Разраб. | | Баркова | | | Шайба дроссельная Ду 25 | Лит. | Масса | Масшт. |
| Пров. | | Самохвалов | | | | | 0,16 | 1:2 |
| Гл.констр. | | Сидоров | | | | Лист | Листов 1 | |
| Н.контр. | | Ястребов | | | Лист Б-ПН-3 ГОСТ 19903-74 / ВСт3пс6-1 ТУ14-1-3023-80 | ГИПРОТЕХМОНТАЖ Москва | | |
| Утв. | | Кагерманян | | | | | | |



Формат А4

Инв. № подл. | Подп. и дата | Взам. инв. № | Инв. № дубл. | Подп. и дата

Серия 5.903-11 Выпуск 1-3

| Формат | Зона | Поз | Обозначение | Наименование | Кол | Примеч. |
|---|---|---|---|---|---|---|
| | | | | **Документация** | | |
| А4 | | | ТО1Б.003 132.000 СБ | Сборочный чертёж | | |
| | | | | **Детали** | | |
| А4 | | 1 | ТО1Б.003 132.001 | Патрубок | 1 | |
| | | | | **Стандартные изделия** | | |
| | | 2 | | Муфта 15 | | |
| | | | | ГОСТ 8966-75 | 1 | |
| | | 3 | | Контргайка | | |
| | | | | ГОСТ 8968-75 | 1 | |
| | | 4 | | Сгон 15 | | |
| | | | | ГОСТ 8969-75 | 1 | |
| | | 5 | | Вентиль муфтовый | | |
| | | | | Ду15 Ру16, 15кч 18п | | |
| | | | | ГОСТ 5761-74 | 1 | |

| Изм. | Лист | № докум. | Подп. | Дата | ТО1Б.003 123.000 | | | |
|---|---|---|---|---|---|---|---|---|
| Разраб. | | Симохвалов | | | Трубопровод. | Лит. | Лист | Листов 1 |
| Пров. | | Сидоров | | | | | | |
| Т.контр. | | Сидоров | | | | Гипротехмонтаж Москва | | |
| Н.контр. | | Ястребов | | | | | | |
| Утв. | | Хигерманян | | | | | | |

Инв. № подл. | Подп. и дата | Взам. инв. № | Инв. № дубл. | Подп. и дата

Формат А4

ТО1Б.003 123.000

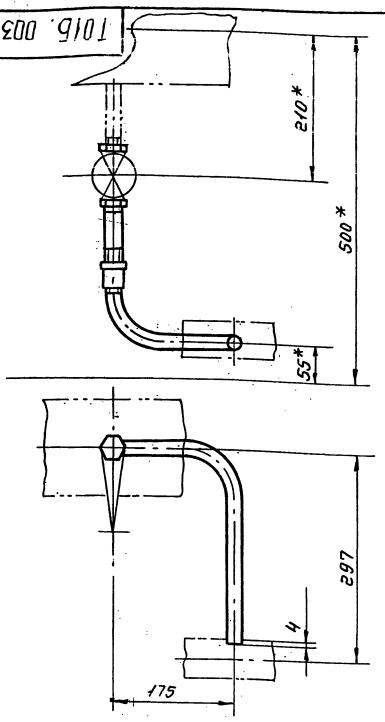


1. Неуказанные предельные отклонения размеров $\pm \frac{t_2}{2}$.
2. *Размеры для справок.

| Изм. | Лист | № докум. | Подп. | Дата | ТО1Б.003 123.000 СБ | | | |
|---|---|---|---|---|---|---|---|---|
| Разраб. | | Симохвалов | | | Трубопровод. Сборочный чертёж | Лит. | Масса | Масшт. |
| Пров. | | Сидоров | | | | | 1.447 | 1:5 |
| Т.контр. | | Сидоров | | | | Лист | Листов 1 | |
| Н.контр. | | Ястребов | | | | Гипротехмонтаж Москва | | |
| Утв. | | Хигерманян | | | | | | |

Инв. № подл. | Подп. и дата | Взам. инв. № | Инв. № дубл. | Подп. и дата

Формат А4

ТО1Б.003 123.001

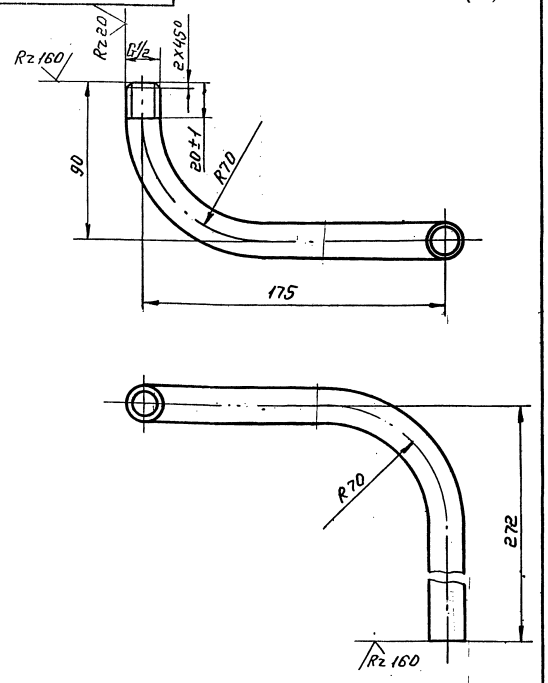


1. Неуказанные предельные отклонения размеров $\pm \frac{t_2}{2}$.
2. Длина трубной заготовки $L = 477 \pm 0{,}8$ мм.

| Изм. | Лист | № докум. | Подп. | Дата | ТО1Б.003.123.001 | | | |
|---|---|---|---|---|---|---|---|---|
| Разраб. | | Симохвалов | | | Патрубок | Лит. | Масса | Масшт. |
| Пров. | | Сидоров | | | | | 0,550 | 1:2 |
| Т.контр. | | Сидоров | | | | Лист | Листов 1 | |
| Н.контр. | | Ястребов | | | Труба 15х2,8 ГОСТ 3262-75 | Гипротехмонтаж | | |
| Утв. | | Хигерманян | | | | | | |

Инв. № подл. | Подп. и дата | Взам. инв. № | Инв. № дубл. | Подп. и дата

Формат А4

ТО1Б.003 102.001

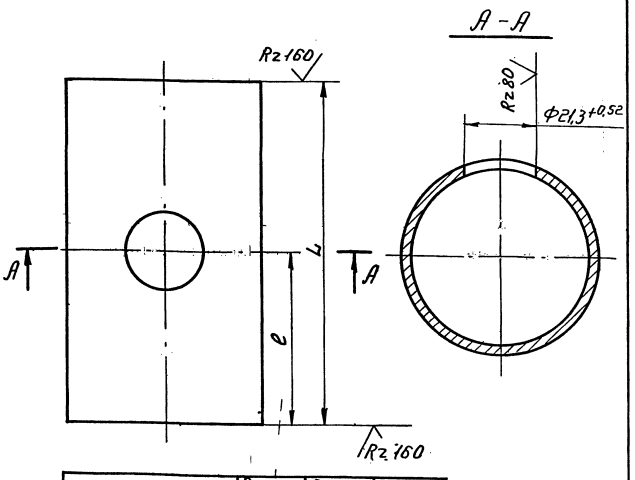


| Обозначение | Размер L, мм | Размер l, мм | Масса, кг |
|---|---|---|---|
| ТО1Б.003.102.001 | 100 | 50 | 0.4 |
| -01 | 770 | 100 | 3.1 |

Неуказанные предельные отклонения размеров $\pm \frac{t_2}{2}$.

| Изм. | Лист | № докум. | Подп. | Дата | ТО1Б.003.102.001 | | | |
|---|---|---|---|---|---|---|---|---|
| Разраб. | | Симохвалов | | | Патрубок | Лит. | Масса | Масшт. |
| Пров. | | Сидоров | | | | | см.табл. | 1:1 |
| Т.контр. | | Сидоров | | | | Лист | Листов 1 | |
| Н.контр. | | Ястребов | | | Труба 57х3 ГОСТ 10704-76 / В-ВСт3сп ГОСТ 10705-80 | Гипротехмонтаж Москва | | |
| Утв. | | Хигерманян | | | | | | |

Инв. № подл. | Подп. и дата | Взам. инв. № | Инв. № дубл. | Подп. и дата



Формат А4

Серия 5.903-11 выпуск 1-3

| Формат | Зона | Поз. | Обозначение | Наименование | Кол. | Примеч. |
|---|---|---|---|---|---|---|
| | | | | Документация | | |
| А3 | | | Т01Б.003.125.000СБ | Сборочный чертеж | | |
| | | | | Детали | | |
| А4 | | 1 | Т01Б.003.125.001 | Патрубок | 1 | |
| А4 | | 2 | Т01Б.003.125.002 | Патрубок | 1 | |
| А4 | | 3 | Т01Б.003.125.003 | Патрубок | 1 | |
| А4 | | 4 | Т01Б.003.125.004 | Патрубок | 1 | |
| | | | | Стандартные изделия | | |
| | | 5 | | Переход 57х4-38х2 | | |
| | | | | ГОСТ 17378-83 | 1 | |
| | | 6 | | Фланец 1-50-6 | | |
| | | | | ГОСТ 12821-80 ВСт3сп2 | 1 | |
| | | 7 | | Муфта 32 | | |
| | | | | ГОСТ 8966-75 | 1 | |
| | | 8 | | Контргайка 32 | | |
| | | | | ГОСТ 8968-75 | 1 | |
| | | 9 | | Сгон 32 | | |
| | | | | ГОСТ 8969-75 | 1 | |
| | | 10 | | Вентиль муфтовый | | |
| | | | | Ду 32 Ру 16 15КЧ18п1 | | |
| | | | | ГОСТ 18161-72 | 1 | |

Подп. и дата | Инв. № дубл. | Взам. инв. № | Подп. и дата | Инв. № подл.

| Изм | Лист | № докум. | Подп. | Дата |
|---|---|---|---|---|
| Разраб. | | Жигарева | | |
| Пров. | | Самохвалов | | |
| Гл. констр. | | Сидоров | | |
| Н. контр. | | Ястребов | | |
| Утв. | | Кагерманянц | | |

Т01Б.003.125.000

Трубопровод дренажный

| Лит | Лист | Листов |
|---|---|---|
| | | 1 |

ГИПРОТЕХМОНТАЖ
Москва

Формат А4

| Формат | Зона | Поз. | Обозначение | Наименование | Кол. | Примеч. |
|---|---|---|---|---|---|---|
| | | | | Документация | | |
| А3 | | | Т01Б.003.124.000СБ | Сборочный чертеж | | |
| | | | | Детали | | |
| А4 | | 1 | Т01Б.003.124.001 | Патрубок | 1 | |
| А4 | | 2 | Т01Б.003.124.002 | Патрубок | 1 | |
| | | | | Стандартные изделия | | |
| | | 3 | | Муфта 15 | | |
| | | | | ГОСТ 8966-75 | 1 | |
| | | 4 | | Контргайка 15 | | |
| | | | | ГОСТ 8968-75 | 1 | |
| | | 5 | | Сгон 15 | | |
| | | | | ГОСТ 8969-75 | 1 | |
| | | 6 | | Вентиль муфтовый | | |
| | | | | Ду 15 Ру 16 15КЧ18п | | |
| | | | | ГОСТ 5761-74 | 1 | |

Подп. и дата | Инв. № дубл. | Взам. инв. № | Подп. и дата | Инв. № подл.

| Изм | Лист | № докум. | Подп. | Дата |
|---|---|---|---|---|
| Разраб. | | Жигарева | | |
| Пров. | | Самохвалов | | |
| Гл. конст. | | Сидоров | | |
| Н. Контр. | | Ястребов | | |
| Утв. | | Кагерманянц | | |

Т01Б.003.124.000

Трубопровод дренажный

| Лит. | Лист | Листов |
|---|---|---|
| | | 1 |

ГИПРОТЕХМОНТАЖ
Москва

Формат А4

Т01Б.003.124.002

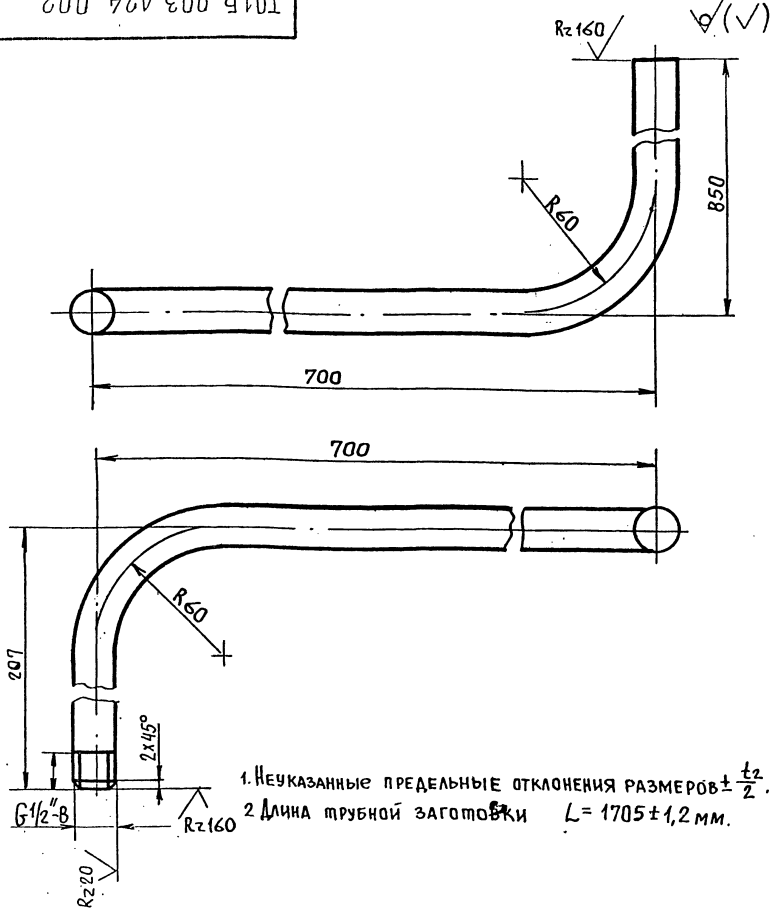


1. Неуказанные предельные отклонения размеров $\pm \frac{t_2}{2}$.
2. Длина трубной заготовки $L = 1705 \pm 1{,}2$ мм.

Подп. и дата | Инв. № дубл. | Взам. инв. № | Подпись и дата | Инв. № подл.

| Изм | Лист | № докум. | Подп. | Дата |
|---|---|---|---|---|
| Разраб. | | Жигарева | | |
| Пров. | | Самохвалов | | |
| Гл. констр. | | Сидоров | | |
| Н. контр. | | Ястребов | | |
| Утв. | | Кагерманянц | | |

Т01Б.003.124.002

Патрубок

| Лит. | Масса | Масшт. |
|---|---|---|
| | 2,18 | 1:2 |
| Лист | Листов 1 | |

Труба 15х2,8 ГОСТ 3262-75

ГИПРОТЕХМОНТАЖ
Москва

Формат А4

Т01Б.003.124.001

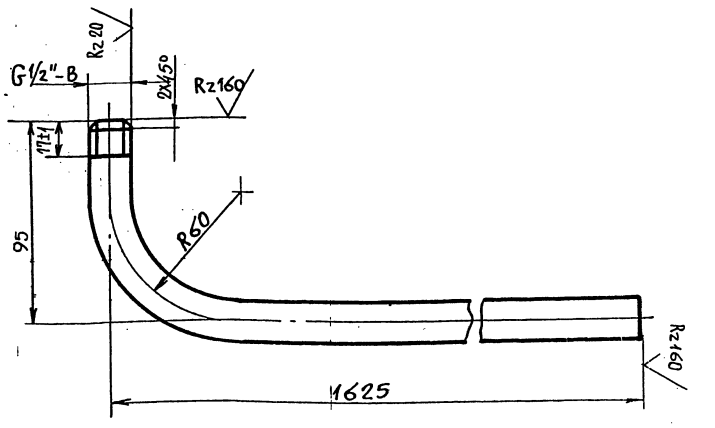


1. Неуказанные предельные отклонения размеров $\pm \frac{t_2}{2}$.
2. Длина трубной заготовки $L = 1694 \pm 1{,}2$ мм.

Подп. и дата | Инв. № дубл. | Взам. инв. № | Подп. и дата | Инв. № подл.

| Изм | Лист | № докум. | Подп. | Дата |
|---|---|---|---|---|
| Разраб. | | Жигарева | | |
| Пров. | | Самохвалов | | |
| Гл. конст. | | Сидоров | | |
| Н. Контр. | | Ястребов | | |
| Утв. | | Кагерманянц | | |

Т01Б.003.124.001

Патрубок

| Лит. | Масса | Масшт. |
|---|---|---|
| | 2,16 | 1:2 |
| Лист | Листов 1 | |

Труба 15х2,8 ГОСТ 3262-75

ГИПРОТЕХМОНТАЖ
Москва



Формат А4

Т016.003 125.000СБ

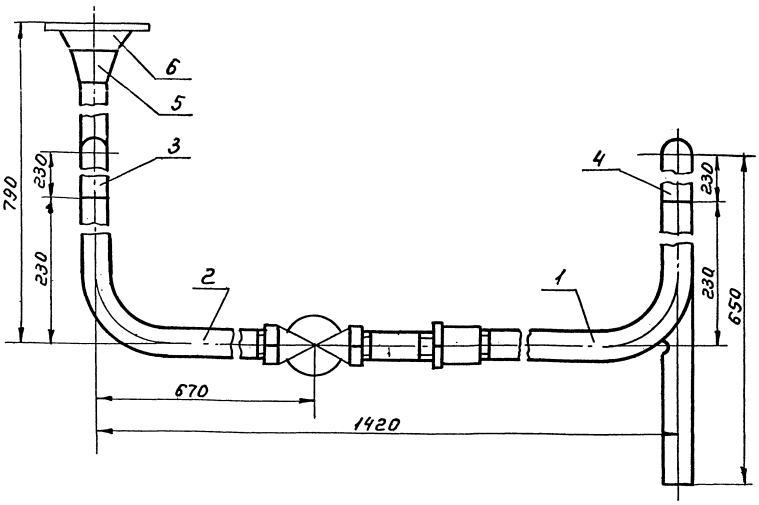


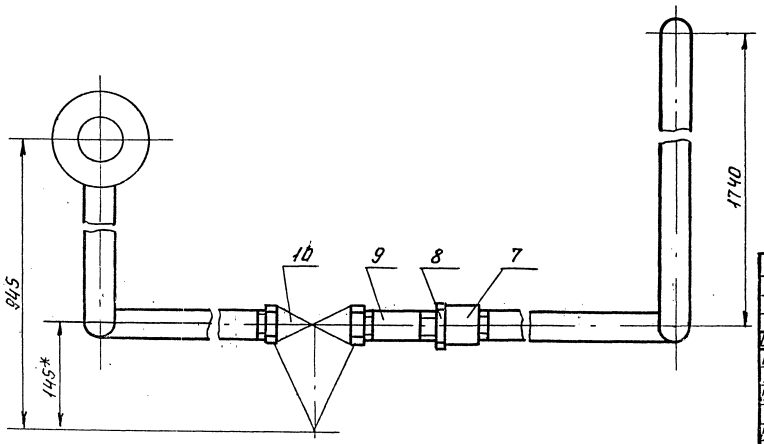


1. Предельные отклонения размеров $\pm \frac{t_2}{2}$
2. Сварные швы С17 по ГОСТ 16037-80.
3. *Размеры для справок.

| Изм. | Лист | № докум. | Подп. | Дата | Т016.003 125.000 СБ. | | | |
|---|---|---|---|---|---|---|---|---|
| Разраб. | | Жигарева | | | Трубопровод дренажный Сборочный чертеж | Лит. | Масса | Масшт. |
| Провер. | | Самохвалов | | | | | 17,74 | 1:5 |
| Гл.констр. | | Сидоров | | | | Лист | Листов 1 | |
| Н.контр. | | Ястребов | | | | Гипротехмонтаж Москва | | |
| Утв. | | Кагерманян | | | | | | |

Формат А3

Т016.003 124.000СБ

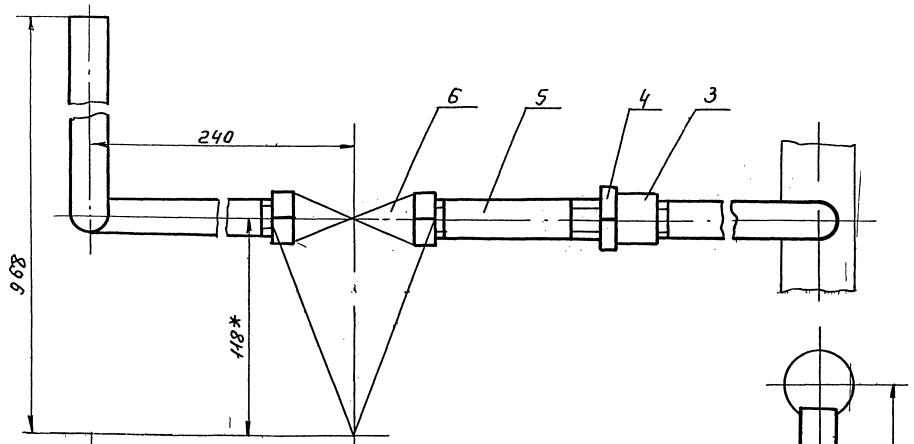


1. Предельные отклонения размеров $\pm \frac{t_2}{2}$.
2. *Размеры для справок

| Изм. | Лист | № докум. | Подп. | Дата | Т016.003 124.000СБ. | | | |
|---|---|---|---|---|---|---|---|---|
| Разраб. | | Жигарева | | | Трубопровод дренажный Сборочный чертеж | Лит. | Масса | Масшт. |
| Пров. | | Самохвалов | | | | | 5,23 | 1:2 |
| Гл.констр. | | Сидоров | | | | Лист | Листов 1 | |
| Н.контр. | | Ястребов | | | | Гипротехмонтаж Москва | | |
| Утв. | | Кагерманян | | | | | | |



Формат А3

Серия 5.903-11 выпуск 1-3

Т01Б.003125.002

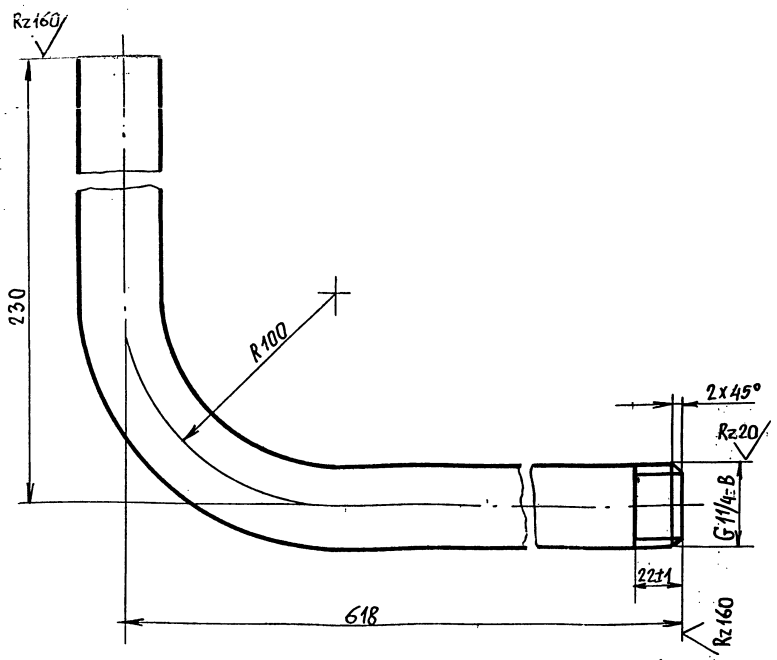


1. Неуказанные предельные отклонения размеров $\pm \frac{t2}{2}$.
2. Длина трубной заготовки $L = 805 \pm 0,8$ мм

| Изм. | Лист | № докум. | Подп. | Дата | Т01Б.003125.002 | | | |
|---|---|---|---|---|---|---|---|---|
| Разраб. | | Жигарева | | | Патрубок | Лит. | Масса 2,48 | Масшт. 1:2 |
| Пров. | | Самохвалов | | | | Лист | Листов 1 | |
| Гл.констр. | | Сидоров | | | Труба 32х3,2 ГОСТ 3262-75 | Гипротехмонтаж Москва | | |
| Н.контр. | | Ястребов | | | | | | |
| Утв. | | Кагерманянц | | | | | | |

Формат А4

Т01Б.003125.001

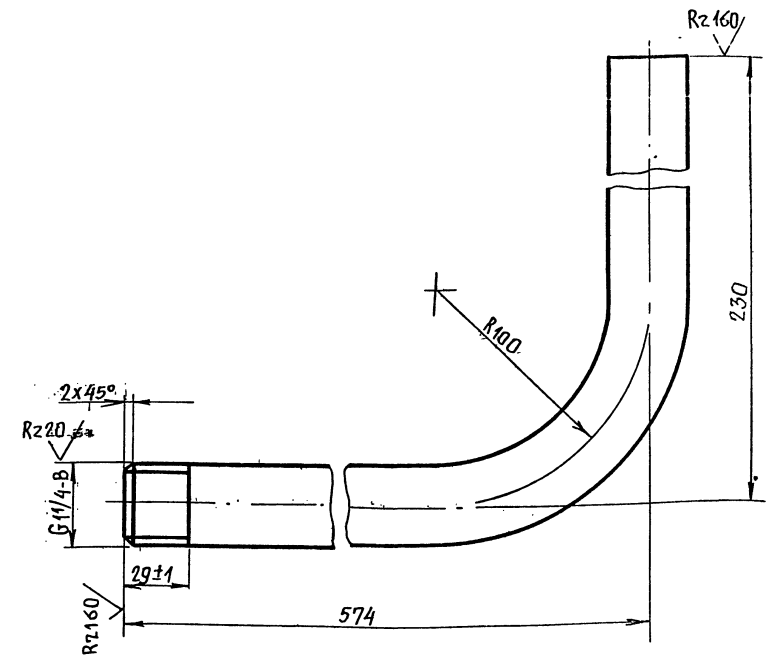


1. Неуказанные предельные отклонения размеров $\pm \frac{t2}{2}$.
2. Длина трубной заготовки $L = 761 \pm 0,8$ мм.

| Изм. | Лист | № докум. | Подп. | Дата | Т01Б.003125.001 | | | |
|---|---|---|---|---|---|---|---|---|
| Разраб. | | Жигарева | | | Патрубок | Лит. | Масса 2,35 | Масшт. 1:2 |
| Пров. | | Самохвалов | | | | Лист | Листов 1 | |
| Гл.констр. | | Сидоров | | | Труба 32х3,2 ГОСТ 3262-75 | Гипротехмонтаж Москва | | |
| Н.контр. | | Ястребов | | | | | | |
| Утв. | | Кагерманянц | | | | | | |

Формат А4

Т01Б.003.125.003

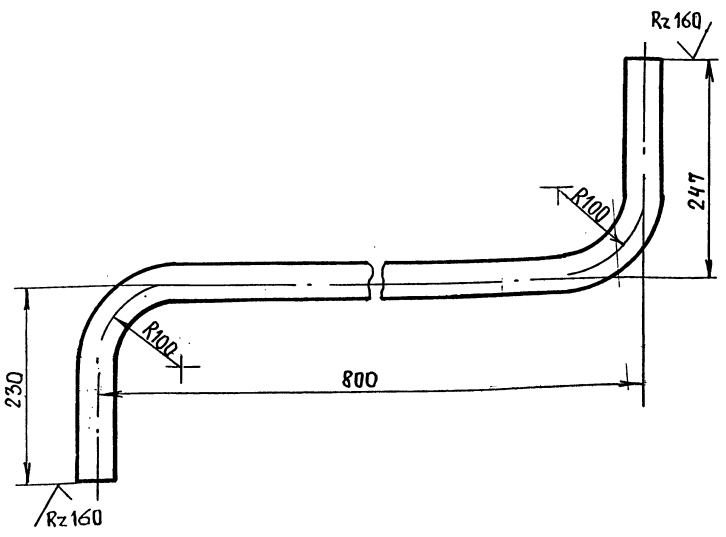


1. Предельные отклонения размеров $\pm \frac{t2}{2}$
2. Длина трубной заготовки $L = 1121 \pm 1,2$ мм.

| Изм | Лист | № докум. | Подп. | Дата | Т01Б.003.125.003 | | | |
|---|---|---|---|---|---|---|---|---|
| Разраб. | | Жигарева | | | Патрубок | Лит. | Масса 3,68 | Масшт. 1:5 |
| Пров. | | Самохвалов | | | | Лист | Листов 1 | |
| Гл.констр. | | Сидоров | | | Труба 32х3,2 ГОСТ 3262-75 | Гипротехмонтаж Москва | | |
| Н.контр. | | Ястребов | | | | | | |
| Утв. | | Кагерманянц | | | | | | |

Формат А4

Т01Б.003.125.004

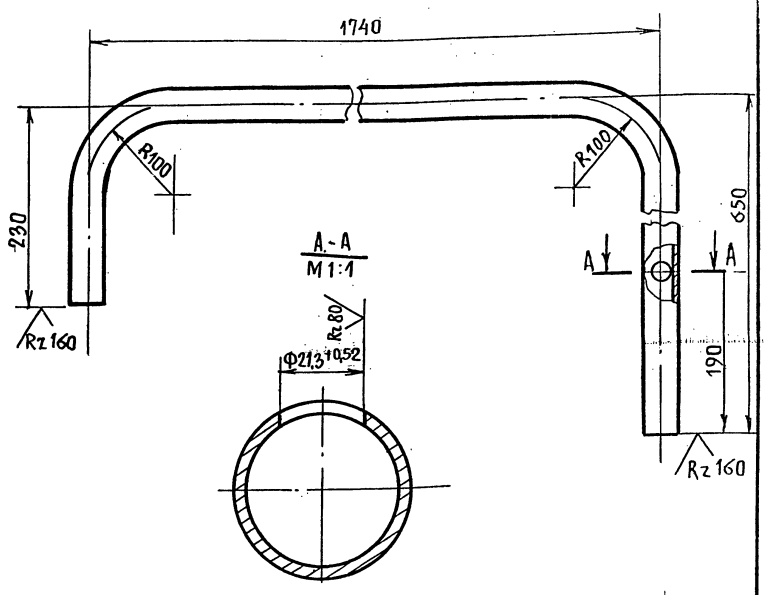


1. Предельные отклонения размеров $\pm \frac{t2}{2}$.
2. Длина трубной заготовки $L = 1534 \pm 1,2$ мм.

| Изм | Лист | № докум. | Подп. | Дата | Т01Б.003.125.004 | | | |
|---|---|---|---|---|---|---|---|---|
| Разраб. | | Жигарева | | | Патрубок | Лит. | Масса 4,74 | Масшт. 1:5 |
| Пров. | | Самохвалов | | | | Лист | Листов 1 | |
| Гл.констр. | | Сидоров | | | Труба 32х3,2 ГОСТ 3262-75 | Гипротехмонтаж Москва | | |
| Н.контр. | | Ястребов | | | | | | |
| Утв. | | Кагерманянц | | | | | | |



Формат А4

Подп. и дата | Инв. N дубл. | Взам. инв. N | Подп. и дата | Инв. N подл.

| Формат | Зона | Поз. | Обозначение | Наименование | Кол. | Примеч. |
|---|---|---|---|---|---|---|
| | | | | **Документация** | | |
| А3 | | | Т01Б.003.126.000СБ | Сборочный чертеж | | |
| | | | | **Детали** | | |
| | | 1 | Т01Б.003.126.001 | Патрубок | | см. черт. Т01Б.003.126.000СБ |
| | | | | Труба 57х3 ГОСТ 10704-76 / В-ВСт3сп ГОСТ 10705-80 | | |
| | | | | L = 285 ± 0,5мм | 1 | 1,14кг |
| Б4 | | 2 | Т01Б.003.126.002 | Патрубок | | |
| | | | | Труба 57х3 ГОСТ 10704-76 / В-ВСт3сп ГОСТ 10705-80 | | |
| | | | | L = 100 ± 0,3мм | 1 | 0,4кг |
| | | | | **Стандартные изделия** | | |
| | | 3 | | Заглушка 57х3 | | |
| | | | | ГОСТ 17379-83 | 1 | |
| | | 4 | | Фланец 1-50-10 | | |
| | | | | ГОСТ 12821-80 ВСт3сп 2 | 2 | |
| | | 5 | | Болт М16-6g х 50,58 | | |
| | | | | ГОСТ 7798-70 | 8 | |
| | | 6 | | Гайка М16-6Н.5 | | |
| | | | | ГОСТ 5915-70 | 8 | |
| | | 7 | | Прокладка А-50-10 | | |
| | | | | ГОСТ 15180-70 | 2 | |

| Изм | Лист | №докум. | Подп. | Дата |
|---|---|---|---|---|
| Разраб. | | Резцова | | |
| Пров. | | Самохвалов | | |
| Гл.констр. | | Сидоров | | |
| Н.контр. | | Ястребов | | |
| Утв. | | Кагерманянц | | |

Т01Б.003.126.000

Трубопровод

| Лит | Лист | Листов |
|---|---|---|
| | 1 | 2 |

ГИПРОТЕХМОНТАЖ Москва

Формат А4

| Формат | Зона | Поз | Обозначение | Наименование | Кол. | Примеч. |
|---|---|---|---|---|---|---|
| | | 8 | | Шайба 16.01.08 кп ГОСТ 11371-78 | 8 | |
| | | 9 | | Задвижка 30ч6бр Ду 50. Ру10 ГОСТ 8437-75 | 1 | |

Инв.№ подл. | Подпись и дата | Взам.инв.№ | Инв.№ дубл. | Подп. и дата

| Изм | Лист | №докум. | Подп. | Дата |
|---|---|---|---|---|

Т01Б.003.126.000

| Лист |
|---|
| 2 |

Формат А4

Т01Б.003126.000СБ

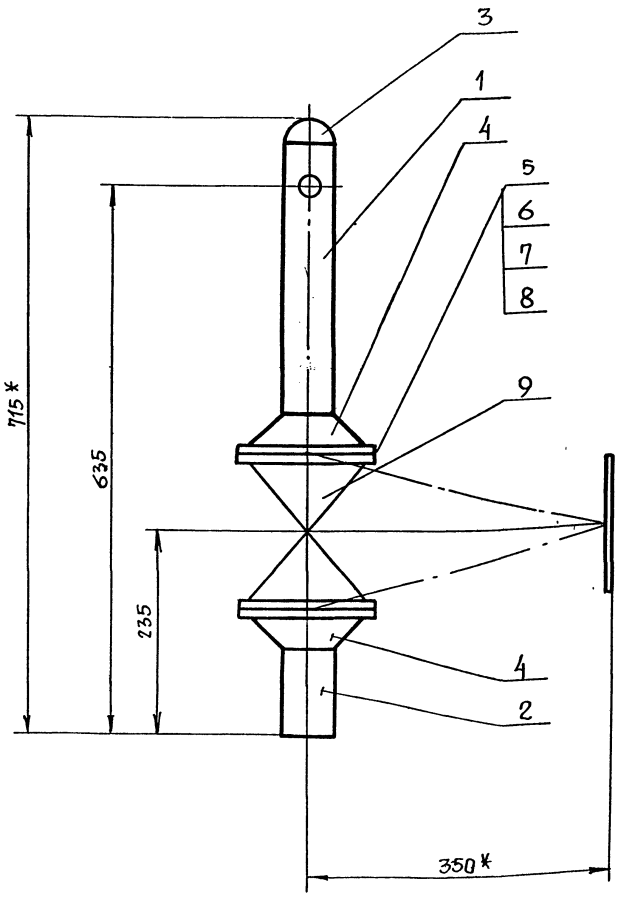


поз. 1

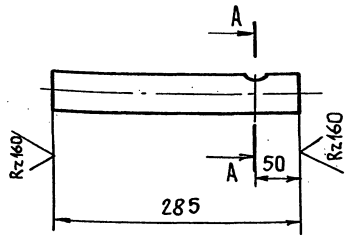


А - А

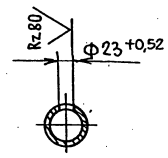


1. Неуказанные предельные отклонения размеров $\pm \frac{t_2}{2}$.
2. Шероховатость поверхностей детали поз. 2 по торцам Rz160.
3. Сварные швы С17 по ГОСТ 16037-80.
4. *Размеры для справок.

| Изм | Лист | №докум. | Подп. | Дата |
|---|---|---|---|---|
| Разраб. | | Резцова | | |
| Пров | | Самохвалов | | |
| Гл. констр | | Сидоров | | |
| Н. контр | | Ястребов | | |
| Утв | | Кагерманянц | | |

Т01Б.003.126.000СБ

Трубопровод
Сборочный чертеж

| Лит | Масса | Масшт. |
|---|---|---|
| | 26.0 | 1:5 |
| Лист | Листов 1 | |

ГИПРОТЕХМОНТАЖ Москва

Формат А4





Серия 5.905-11 выпуск 7-2

Инв.№ подл. | Подпись и дата | Взам.инв.№ | Инв.№ дубл. | Подп. и дата

Серия 5.903-11 выпуск 1-3

| Формат | Зона | Поз. | Обозначение | Наименование | Кол. | Примеч. |
|---|---|---|---|---|---|---|
| | | | | **Документация** | | |
| А3 | | | Т01Б.003.127.000СБ | Сборочный чертеж | | |
| | | | | **Детали** | | |
| А4 | | 1 | Т01Б.003.127.001 | Патрубок | 1 | |
| А4 | | 2 | Т01Б.003.127.002 | Патрубок | 1 | |
| | | | | **Стандартные изделия** | | |
| | | 3 | | Фланец 2-20-63 ГОСТ 12821-80 Сталь 09Г2С | 1 | |

Инв.№ подл. | Подпись и дата | Взам.инв.№ | Инв.№ дубл. | Подпись и дата

| Изм. | Лист | № докум. | Подп. | Дата | Т01Б.003.127.000 | | | |
|---|---|---|---|---|---|---|---|---|
| Разраб. | | Жигарева | | | Трубопровод в БХОП | Лит. | Лист | Листов 1 |
| Пров. | | Самохвалов | | | | | | |
| Гл.конст. | | Сидоров | | | | ГИПРОТЕХМОНТАЖ Москва | | |
| Н.контр. | | Ястребов | | | | | | |
| Утв. | | Кагерманянц | | | | | | |

Формат А4

| Формат | Зона | Поз. | Обозначение | Наименование | Кол. | Примеч. |
|---|---|---|---|---|---|---|
| | | | | **Документация** | | |
| А4 | | | Т01Б.003.128.000СБ | Сборочный чертеж | | |
| | | | | **Детали** | | |
| Б4 | | 1 | Т01Б.003.128.001 | Патрубок<br>Труба 89×3 ГОСТ 10704-76 / В-Вст3сп ГОСТ 10705-80<br>L=100±0,3мм | 1 | 0,64кг |
| Б4 | | 2 | Т01Б.003.128.002 | Патрубок<br>Труба 89×3 ГОСТ 10704-76 / В-Вст3сп ГОСТ 10705-80<br>L=700±0,8мм | 1 | 4,45кг |
| Б4 | | 3 | Т01Б.003.128.003 | Патрубок<br>Труба 89×3 ГОСТ 10704-76 / В-Вст3сп ГОСТ 10705-80<br>L=460±0,8мм | 1 | 2,93кг |
| | | | | **Стандартные изделия** | | |
| | | 4 | | Отвод 90° 89×3,5 ГОСТ 17375-83 | 3 | |

Инв.№ подл. | Подпись и дата | Взам.инв.№ | Инв.№ дубл. | Подпись и дата

| Изм. | Лист | № докум. | Подп. | Дата | Т01Б.003.128.000 | | | |
|---|---|---|---|---|---|---|---|---|
| Разраб. | | Резцова | | | Трубопровод | Лит. | Лист | Листов 1 |
| Пров. | | Самохвалов | | | | | | |
| Гл.конст. | | Сидоров | | | | ГИПРОТЕХМОНТАЖ Москва | | |
| Н.контр. | | Ястребов | | | | | | |
| Утв. | | Кагерманянц | | | | | | |

Формат А4

Т01Б.003.128.000СБ

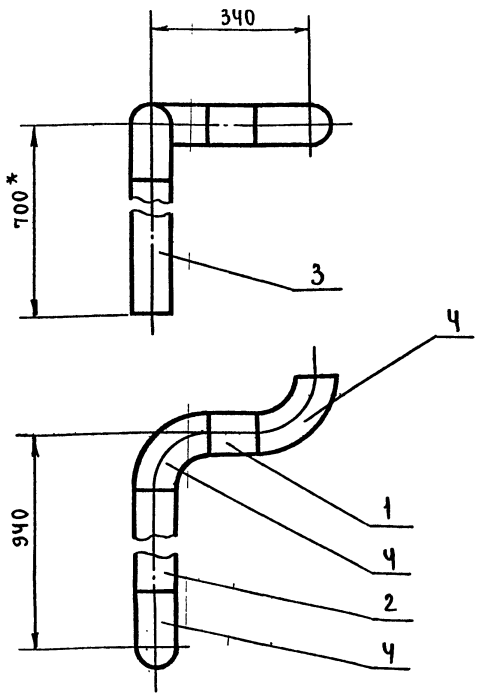


1. Неуказанные предельные отклонения* размеров $\pm \frac{t_2}{2}$.
2. Шероховатость поверхности деталей поз. 1; 2 и 3 по торцам $R_z 160$.
3. Сварные швы С17 по ГОСТ 16037-80.
4. *Размеры для справок

| Изм. | Лист | № докум. | Подп. | Дата | Т01Б.003.128.000СБ | | | |
|---|---|---|---|---|---|---|---|---|
| Разраб. | | Резцова | | | Трубопровод<br>Сборочный чертеж | Лит. | Масса 12,2 | Масштаб 1:10 |
| Пров. | | Самохвалов | | | | Лист | Листов: 1 | |
| Гл.констр | | Сидоров | | | | ГИПРОТЕХМОНТАЖ Москва | | |
| Н.контр. | | Ястребов | | | | | | |
| Утв. | | Кагерманянц | | | | | | |

Формат А4

Т01Б.003.100.001

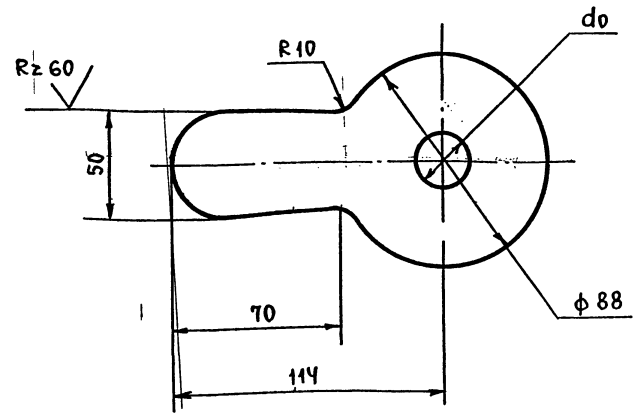


1. Предельные отклонения размеров $\pm \frac{t_2}{2}$.
2. do - расчетный, определяется при наладке контура.

| Изм. | Лист | № докум. | Подп. | Дата | Т01Б.003.100.003 | | | |
|---|---|---|---|---|---|---|---|---|
| Разраб. | | Жигарева | | | Шайба дроссельная Ду 40 | Лит. | Масса 0,18 | Масштаб 1:2 |
| Пров. | | Самохвалов | | | | Лист | Листов: 1 | |
| Гл.констр | | Сидоров | | | | ГИПРОТЕХМОНТАЖ Москва | | |
| Н.контр. | | Ястребов | | | Лист Б-ПН-3 ГОСТ 19903-74 / Вст3пс6-1 ТУ14-1-3023-80 | | | |
| Утв. | | Кагерманянц | | | | | | |



Формат А4

Т01Б 003 127 000СБ

Серия 3.903-11 выпуск 1-3

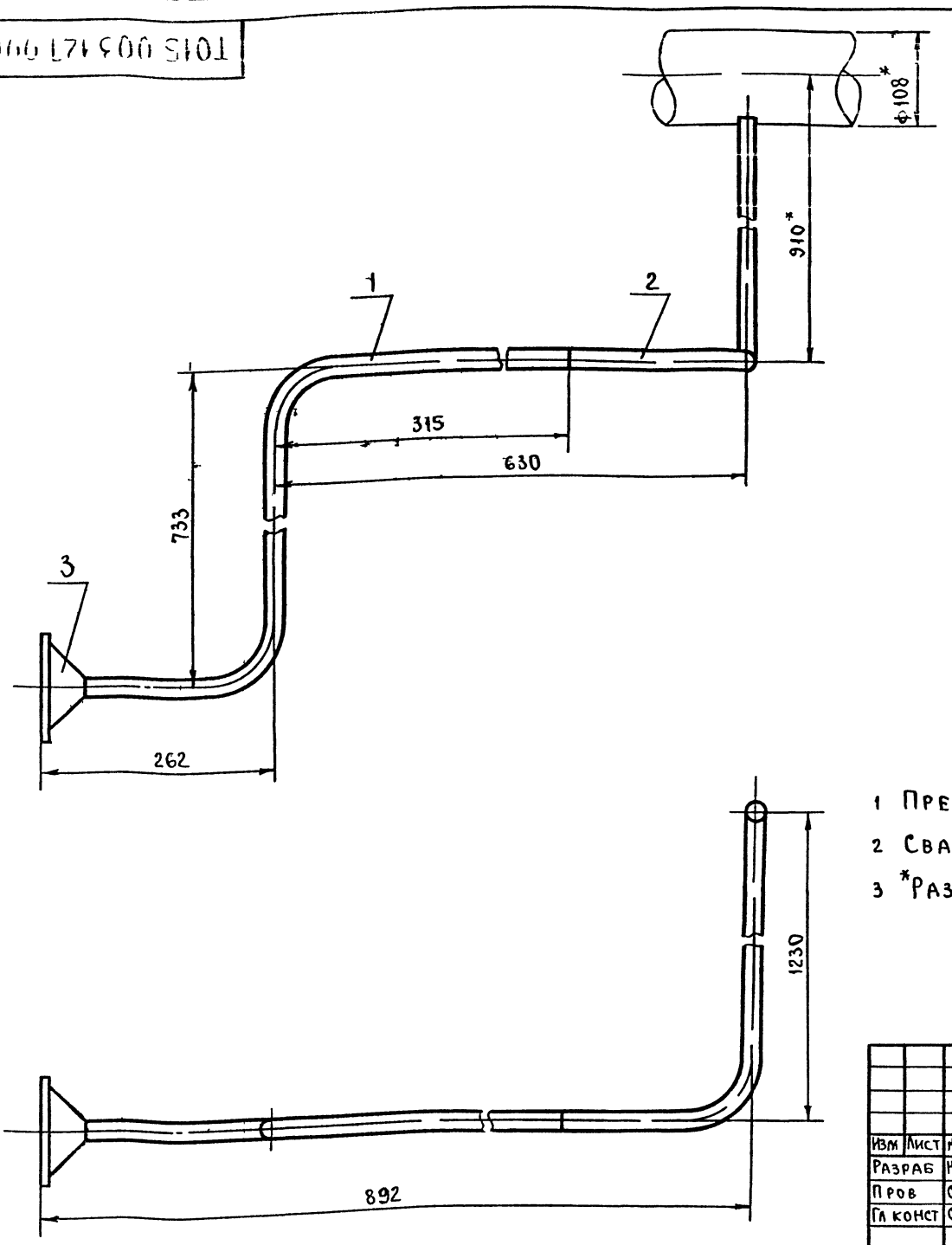


1 Предельные отклонения размеров $\pm \frac{t_2}{2}$

2 Сварные швы СП по ГОСТ 16037-80

3 *Размеры для справок

| | | | | | | | |
|---|---|---|---|---|---|---|---|
| | | | | | Т01Б 003 127 000 СБ | | |
| Изм | Лист | № докум | Подп | Дата | Трубопровод в БХОП | Лит | Лист 581 / Масштаб 1:5 |
| Разраб | | Жигарева | | | Сборочный чертеж | Лист | Листов 1 |
| Пров | | Самохвалов | | | | ГИПРОТЕХМОНТАЖ Москва | |
| Гл конст | | Сидоров | | | | | |
| Н контр | | Ястребов | | | | | |
| Утв | | Кагерманян | | | | | |

Формат А3

Т01Б 003 127 001

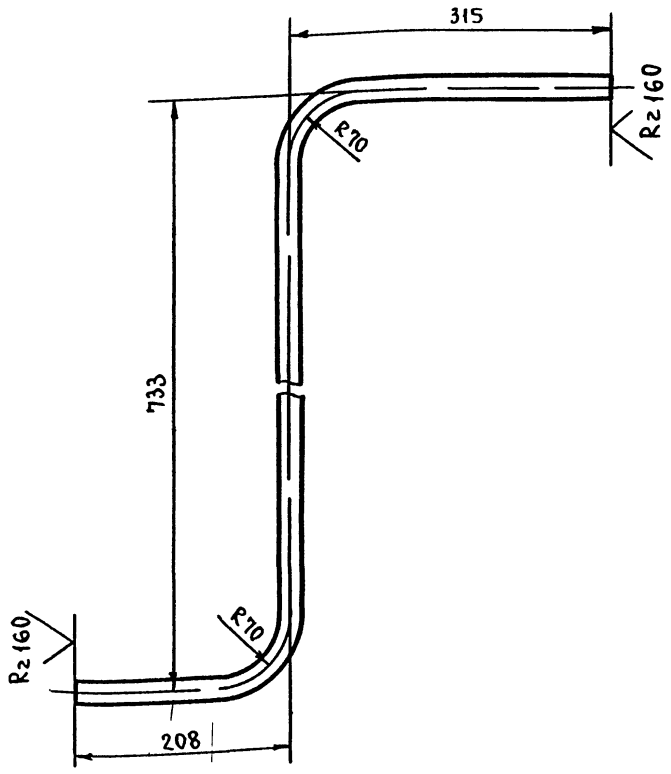


1 Предельные отклонения размеров $\pm \frac{t_2}{2}$

2 Длина трубной заготовки L = 1196 ± 1,2 мм

| | | | | | | | |
|---|---|---|---|---|---|---|---|
| | | | | | Т01Б 003 127 001 | | |
| Изм | Лист | № докум | Подп | Дата | Патрубок | Лит | Масса 1,35 / Масштаб 1:5 |
| Разраб | | Жигарева | | | | Лист | Листов 1 |
| Пров | | Самохвалов | | | Труба 25×2 / 12Х18Н10Т ГОСТ 9941-81 | ГИПРОТЕХМОНТАЖ Москва | |
| Т контр | | Сидоров | | | | | |
| Н контр | | Ястребов | | | | | |
| Утв | | Кагерманян | | | | | |

Формат А4

Т01Б 003 127 002

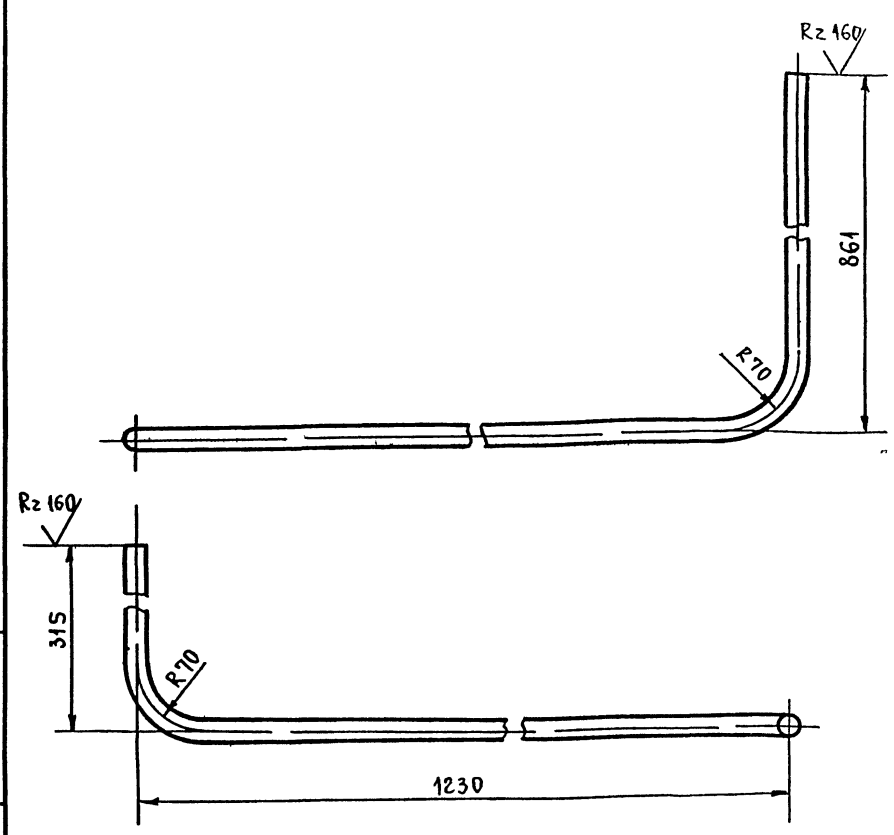


1 Предельные отклонения размеров $\pm \frac{t_2}{2}$

2 Длина трубной заготовки L = 2346 ± 2,0 мм

| | | | | | | | |
|---|---|---|---|---|---|---|---|
| | | | | | Т01Б 003 127 002 | | |
| Изм | Лист | № докум | Подп | Дата | Патрубок | Лит | Масса 2,65 / Масштаб 1:5 |
| Разраб | | Жигарева | | | | Лист | Листов 1 |
| Пров | | Самохвалов | | | Труба 25×2 / 12Х18Н10Т ГОСТ 9941-81 | ГИПРОТЕХМОНТАЖ Москва | |
| Т контр | | Сидоров | | | | | |
| Н контр | | Ястребов | | | | | |
| Утв | | Кагерманян | | | | | |

Инв № подл. | Подпись и дата | Взам. инв. № | Инв. № дубл. | Подпись и дата



Формат А4

Серия 5.903-11 Выпуск 1-3

| Формат | Зона | Поз. | Обозначение | Наименование | Кол | Примеч. |
|---|---|---|---|---|---|---|
| | | | | Документация | | |
| А2 | | | Т01Б.003.129.000 СБ | Сборочный чертеж | | |
| | | | | Детали | | |
| БЧ | | 1 | Т01Б.003.129.001 | Балка | | |
| | | | | Двутавр 20 ГОСТ 8239-72 / Вст3пс6-1 ТУ14-1-3023-80 | | |
| | | | | L = 950 ± 0,8 мм | 2 | 19,9 кг |
| БЧ | | 2 | Т01Б.003.129.002 | Балка | | |
| | | | | Швеллер 16 ГОСТ 8240-72 / Вст3пс6-1 ТУ14-1-3023-80 | | |
| | | | | L = 2504 ± 2,0 мм | 10 | 35,6 кг |
| БЧ | | 3 | Т01Б.003.129.003 | Балка | | |
| | | | | Швеллер 24 ГОСТ 8240-72 / Вст3пс6-1 ТУ14-1-3023-80 | | |
| | | | | L = 6000 ± 5,0 мм | 2 | 144,0 кг |
| БЧ | | 4 | Т01Б.003.129.004 | Балка | | |
| | | | | Швеллер 16 ГОСТ 8240-72 / Вст3пс6-1 ТУ14-1-3023-80 | | |
| | | | | L = 6000 ± 5,0 мм | 4 | 85,2 кг |
| БЧ | | 5 | Т01Б.003.129.005 | Балка | | |
| | | | | Швеллер 16 ГОСТ 8240-72 / Вст3пс6-1 ТУ14-1-3023-80 | | |
| | | | | L = 300 ± 0,5 мм | 1 | 4,3 кг |
| БЧ | | 6 | Т01Б 003.129.006 | Балка | | |
| | | | | Швеллер 20 ГОСТ 8240-72 / Вст3пс6-1 ТУ14-1-3023-80 | | |
| | | | | L = 2970 ± 2,0 мм | 1 | 54,6 кг |
| БЧ | | 7 | Т01Б.003.129.007 | Балка | | |
| | | | | Швеллер 16 ГОСТ 8240-72 / Вст3пс6-1 ТУ14-1-3023-80 | | |
| | | | | L = 1170 ± 1,2 мм | 1 | 16,6 кг |

Инв.№ подл. | Подпись и дата | Взам. инв.№ | Инв.№ дубл. | Подпись и дата

| Изм | Лист | № докум. | Подп. | Дата | Т01Б.003.129.000 | | |
|---|---|---|---|---|---|---|---|
| Разраб. | | Котова | | | Металлоконструкция | Литера | Лист 1 / Листов 6 |
| Пров. | | Сидоров | | | | Гипротехмонтаж Ленинград | |
| Гл. конст. | | Сидоров | | | | | |
| Н. контр. | | Чекалина | | | | | |
| Утв. | | Кагерманян | | | | | |

Формат А4

| Формат | Зона | Поз. | Обозначение | Наименование | Кол | Примеч. |
|---|---|---|---|---|---|---|
| БЧ | | 8 | Т01Б.003.129.008 | Балка | | |
| | | | | Швеллер 14 ГОСТ 8240-72 / Вст3пс6-1 | | |
| | | | | L = 2504 ± 2,0 мм | 2 | 30,8 кг |
| БЧ | | 9 | Т01Б.003.129.009 | Швеллер | | |
| | | | | Швеллер 12 ГОСТ 8240-72 / Вст3пс6-1 ТУ14-1-3023-80 | | |
| | | | | L = 120 ± 0,5 мм | 2 | 1,2 кг |
| БЧ | | 10 | Т01Б.003.129.010 | Швеллер | | |
| | | | | Швеллер 10 ГОСТ 8240-72 / Вст3пс6-1 ТУ14-1-3023-80 | | |
| | | | | L = 105 ± 0,3 мм | 1 | 0,9 кг |
| БЧ | | 11 | Т01Б.003.129.011 | Стойка | | |
| | | | | Уголок 100×100×7 ГОСТ 8509-86 / Вст3пс6-1 ТУ14-1-3023-80 | | |
| | | | | L = 2300 ± 2,0 мм | 8 | 25,2 кг |
| БЧ | | 12 | Т01Б.003.129.012 | Стойка | | |
| | | | | Уголок 100×100×7 ГОСТ 8509-86 / Вст3пс6-1 ТУ14-1-3023-80 | | |
| | | | | L = 2292 ± 2,0 мм | 8 | 25,2 кг |
| БЧ | | 13 | Т01Б.003.129.013 | Подвеска | | |
| | | | | Уголок 75×75×6 ГОСТ 8509-86 / Вст3пс6-1 ТУ14-1-3023-80 | | |
| | | | | L = 1130 ± 1,2 | 4 | 7,8 кг |
| БЧ | | 14 | Т01Б.003.129.014 | Подвеска | | |
| | | | | Уголок 75×75×6 ГОСТ 8509-86 / Вст3пс6-1 ТУ14-1-3023-80 | | |
| | | | | L = 655 ± 0,8 мм | 2 | 4,5 кг |
| БЧ | | 15 | Т01Б.003.129.015 | Уголок | | |
| | | | | Уголок 75×75×6 ГОСТ 8509-86 / Вст3пс6-1 ТУ14-1-3023-80 | | |
| | | | | L = 550 ± 0,8 мм | 1 | 3,8 кг |
| БЧ | | 16 | Т01Б.003.129.016 | Связь | | |
| | | | | Уголок 75×75×6 ГОСТ 8509-86 / Вст3пс6-1 ТУ14-1-3023-86 | | |
| | | | | L = 3390 ± 3,0 мм | 2 | 23,4 кг |
| БЧ | | 17 | Т01Б.003.129.017 | Связь | | |
| | | | | Уголок 75×75×6 ГОСТ 8509-86 / Вст3пс6-1 ТУ14-1-3023-80 | | |
| | | | | L = 1595 ± 1,2 мм | 4 | 11,0 кг |

Инв.№ подл. | Подпись и дата | Взам. инв.№ | Инв.№ дубл. | Подпись и дата

| Изм | Лист | № докум. | Подп. | Дата | Т01Б 003.129.000 | Лист 2 |
|---|---|---|---|---|---|---|

Формат А4

| Формат | Зона | Поз. | Обозначение | Наименование | Кол. | Примеч. |
|---|---|---|---|---|---|---|
| БЧ | | 18 | Т01Б.003.129.018 | Связь | | |
| | | | | Уголок 75×75×6 ГОСТ 8240-72 / Вст3пс6-1 ТУ14-1-3023-80 | | |
| | | | | L = 3165 ± 3,0 мм | 1 | 21,8 кг |
| БЧ | | 19 | Т01Б.003.129.019 | Связь | | |
| | | | | Уголок 75×75×6 ГОСТ 8240-72 / Вст3пс6-1 ТУ14-1-3023-80 | | |
| | | | | L = 1485 ± 1,2 мм | 2 | 10,2 кг |
| БЧ | | 20 | Т01Б.003.129.020 | Стойка | | |
| | | | | Труба 159×8,0 ГОСТ 8732-78 / Сталь 20 ГОСТ 8731-74 | | |
| | | | | L = 646 ± 0,8 мм | 4 | 11,9 кг |
| БЧ | | 21 | Т01Б.003.129.021 | Стойка | | |
| | | | | Труба 159×4,5 ГОСТ 10704-76 / В-Вст3сп ГОСТ 10705-80 | | |
| | | | | L = 384 ± 0,8 мм | 4 | 6,6 кг |
| БЧ | | 22 | Т01Б.003.129.022 | Стойка | | |
| | | | | Труба 89×3 ГОСТ 10704-76 / В-Вст3сп ГОСТ 10705-80 | | |
| | | | | L = 180 ± 0,5 мм | 2 | 1,5 кг |
| БЧ | | 23 | Т01Б.003.129.023 | Пластина | | |
| | | | | Лист Б-ПН-О-20 ГОСТ 19903-74 / Вст3пс6-1 ТУ14-1-3023-80 | | |
| | | | | 200×400 | 2 | 12,6 кг |
| БЧ | | 24 | Т01Б.003.129.024 | Пластина | | |
| | | | | Лист Б-ПН-О-8,0 ГОСТ 19903-74 / Вст3пс6-1 ТУ14-1-3023-80 | | |
| | | | | 300×950 | 2 | 17,9 кг |
| БЧ | | 25 | Т01Б.003.129.025 | Пластина | | |
| | | | | Лист Б-ПН-О-8,0 ГОСТ 19903-74 / Вст3пс6-1 ТУ14-1-3023-80 | | |
| | | | | 120×500 | 3 | 3,8 кг |
| БЧ | | 26 | Т01Б 003.129.026 | Пластина | | |
| | | | | Лист Б-ПН-О-8,0 ГОСТ 19903-74 / Вст3пс6-1 ТУ14-1-3023-80 | | |
| | | | | 220×220 | 8 | 3,0 кг |
| БЧ | | 27 | Т01Б.003.129.027 | Пластина | | |
| | | | | Лист Б-ПН-О-8,0 ГОСТ 19903-74 / Вст3пс6-1 ТУ14-1-3023-80 | | |
| | | | | 105×120 | 1 | 0,8 кг |

Инв.№ подл. | Подпись и дата | Взам. инв.№ | Инв.№ дубл. | Подпись и дата

| Изм | Лист | № докум. | Подп. | Дата | Т01Б 003.129.000 | Лист 3 |
|---|---|---|---|---|---|---|

Формат А4

| Формат | Зона | Поз. | Обозначение | Наименование | Кол | Примеч. |
|---|---|---|---|---|---|---|
| БЧ | | 28 | Т01Б.003.129.028 | Пластина | | |
| | | | | Лист Б-ПН-О-8,0 ГОСТ 8509-86 / Вст3пс6-1 ТУ14-1-3023-80 | | |
| | | | | 120×140 | 3 | 1,0 кг |
| БЧ | | 29 | Т01Б.003.129.029 | Пластина | | |
| | | | | Лист Б-ПН-О-8,0 ГОСТ 8509-86 / Вст3пс6-1 ТУ14-1-3023-80 | | |
| | | | | 130×200 | 4 | 1,6 кг |
| БЧ | | 30 | Т01Б.003.129.030 | Пластина | | |
| | | | | Лист Б-ПН-О-8,0 ГОСТ 8509-86 / Вст3пс6-1 ТУ14-1-3023-80 | | |
| | | | | 200×200 | 4 | 2,5 кг |
| БЧ | | 31 | Т01Б.003.129.031 | Пластина | | |
| | | | | Лист Б-ПН-О-8,0 ГОСТ 8509-86 / Вст3пс6-1 ТУ14-1-3023-80 | | |
| | | | | 120×120 | 8 | 0,9 кг |
| БЧ | | 32 | Т01Б.003.129.032 | Пластина | | |
| | | | | Лист Б-ПН-О-8,0 ГОСТ 8509-86 / Вст3пс6-1 ТУ14-1-3023-80 | | |
| | | | | 200×620 | 2 | 7,8 кг |
| БЧ | | 33 | Т01Б.003.129.033 | Пластина | | |
| | | | | Лист Б-ПН-О-8,0 ГОСТ 8509-86 / Вст3пс6-1 ТУ14-1-3023-80 | | |
| | | | | 200×400 | 2 | 5,0 кг |
| БЧ | | 34 | Т01Б.003.129.034 | Ребро жесткости | | |
| | | | | Полоса 6×80-2-Б ГОСТ 103-74 / Вст3пс6-1 ТУ14-1-3023-80 | | |
| | | | | 1400 ± 1,2 мм | 2 | 5,3 кг |

Инв.№ подл. | Подпись и дата | Взам. инв.№ | Инв.№ дубл. | Подпись и дата

| Изм | Лист | № докум. | Подп. | Дата | Т01Б.003.129.000 | Лист 4 |
|---|---|---|---|---|---|---|



Формат А4

| Формат | Зона | Поз | Обозначение | Наименование | Кол. | Примеч. |
|---|---|---|---|---|---|---|
| А4 | | 35 | Т01Б.003.129.035 | Монорельс | 1 | |
| А4 | | 36 | Т01Б.003.129.036 | Двутавр | 1 | |
| А4 | | 37 | -01 | Двутавр | 1 | |
| А4 | | 38 | Т01Б.003.129.037 | Двутавр | 2 | |
| А4 | | 39 | Т01Б.003.129.038 | Швеллер | 3 | |
| А4 | | 40 | Т01Б.003.129.039 | Швеллер | 2 | |
| А4 | | 41 | Т01Б.003.129.040 | Швеллер | 2 | |
| А4 | | 42 | -01 | Швеллер | 2 | |
| А4 | | 43 | Т01Б.003.129.041 | Швеллер | 1 | |
| А4 | | 44 | -01 | Швеллер | 2 | |
| А4 | | 45 | Т01Б.003.129.042 | Швеллер | 1 | |
| А4 | | 46 | Т01Б.003.129.043 | Швеллер | 2 | |
| А4 | | 47 | Т01Б.003.129.044 | Швеллер | 1 | |
| А4 | | 48 | Т01Б.003.129.045 | Швеллер | 1 | |
| А4 | | 49 | Т01Б.003.129.046 | Швеллер | 4 | |
| А4 | | 50 | Т01Б.003.129.047 | Швеллер | 1 | |
| А4 | | 51 | Т01Б.003.129.048 | Швеллер | 3 | |
| А4 | | 52 | Т01Б.003.129.049 | Упор | 4 | |
| А4 | | 53 | Т01Б.003.129.050 | Уголок | 8 | |
| А4 | | 54 | Т01Б.003.129.051 | Уголок | 1 | |
| А4 | | 55 | Т01Б.003.129.052 | Пластина | 1 | |
| А4 | | 56 | Т01Б.003.129.053 | Шайба | 30 | |
| А4 | | 57 | Т01Б.003.129.054 | Пластина | 20 | |
| А4 | | 58 | Т01Б.003.129.055 | Пластина | 3 | |
| А4 | | 59 | Т01Б.003.129.056 | Косынка | 4 | |
| А4 | | 60 | Т01Б.003.129.057 | Косынка | 16 | |
| А4 | | 61 | Т01Б.003.129.058 | Косынка | 8 | |
| А4 | | 62 | Т01Б.003.129.059 | Косынка | 2 | |
| А4 | | 63 | Т01Б.003.129.060 | Косынка | 16 | |
| А4 | | 64 | Т01Б.003.129.061 | Ребро | 4 | |
| А4 | | 65 | Т01Б.003.129.062 | Ребро | 4 | |
| А4 | | 66 | Т01Б.003.129.063 | Ребро | 4 | |

Изм. Лист № докум. Подп. Дата — Т01Б.003.129.000 — Лист 5

Формат А4



| Формат | Зона | Поз. | Обозначение | Наименование | Кол. | Примеч. |
|---|---|---|---|---|---|---|
| А4 | | 67 | Т01Б.003.129.064 | Ребро | 2 | |
| А4 | | 68 | Т01Б.003.129.065 | Ребро | 2 | |
| А4 | | 69 | Т01Б.003.129.066 | Ребро | 2 | |
| А4 | | 70 | Т01Б.003.129.067 | Петля | 4 | |
| А4 | | 71 | Т01Б.003.129.068 | Настил | 1 | |
| А4 | | 72 | Т01Б.003.129.069 | Настил | 1 | |
| А4 | | 73 | Т01Б.003.129.070 | Настил | 1 | |
| А4 | | 74 | Т01Б.003.129.071 | Ребро | 8 | |
| А4 | | 75 | Т01Б.003.129.072 | Ребро | 6 | |
| | | | | Стандартные изделия | | |
| Бч | | 80 | | Опора 1 89У01 | 2 | |
| | | | | ОСТ 3442-615-84 | | |
| Бч | | 81 | | Опора ОПБ2-89 | 3 | |
| | | | | ГОСТ 14911-82 | | |
| Бч | | 82 | | Опора 89-03 | 1 | |
| | | | | ОСТ 34-42-622-84 | | |
| Бч | | 83 | | Опора 108-04 | 2 | |
| | | | | ОСТ 34-42-622-84 | | |
| | | | | Болты ГОСТ 7798-70 | | |
| Бч | | 84 | | М16-6g × 130.58 | 4 | |
| Бч | | 85 | | М16-6g × 110.58 | 8 | |
| Бч | | 86 | | М16-6g × 60.58 | 4 | |
| Бч | | 87 | | Гайка М16-6Н.5 | 32 | |
| | | | | ГОСТ 5915-70 | | |
| Бч | | 88 | | Шайба 16.01.08 кп | 16 | |
| | | | | ГОСТ 11371-78 | | |
| Бч | | 89 | | Шайба 16 | 12 | |
| | | | | ГОСТ 10906-80 | | |

Инв.№ подл. | Подпись и дата | Взам.инв.№ | Инв.№ дубл. | Подпись и дата

Изм. Лист № докум. Подп. Дата — Т01Б.003.129.000 — Лист 6

Формат А4

Т01Б.003.129.071

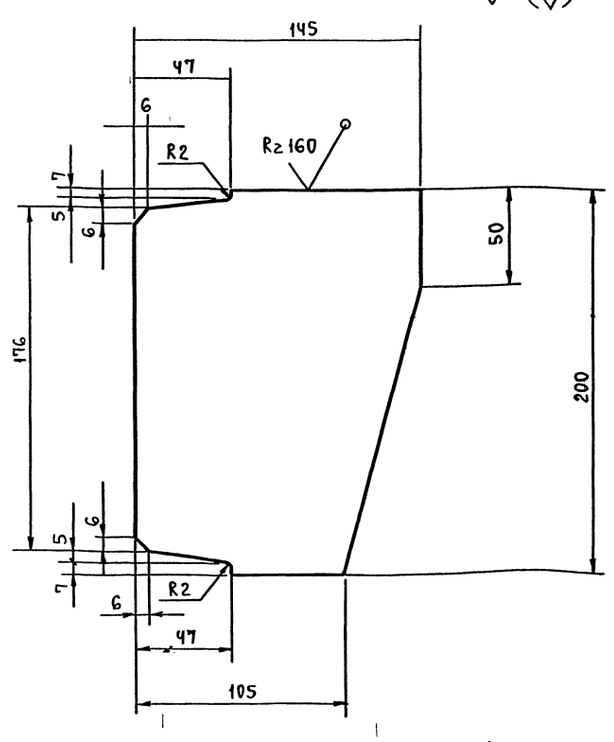


Предельные отклонения размеров $\pm \frac{t_2}{2}$.

| Изм. | Лист | № докум. | Подп. | Дата | Т01Б.003.129.071 | | |
|---|---|---|---|---|---|---|---|
| Разраб. | | Котова | | | Ребро | Лит. | Масса 1,4 / Масштаб 1:2 |
| Пров. | | Сидоров | | | | Лист | Листов: 1 |
| Гл.конст. | | Сидоров | | | | | |
| Н.контр. | | Чекалина | | | Лист Б-ПН-0-8,0 ГОСТ19903-74 Вст Зпс 6-1Т914-1-3023-80 | ГИПРОТЕХМОНТАЖ Москва | |
| Утв. | | Кагерманян | | | | | |

Инв.№ подл. | Подпись и дата | Взам.инв.№ | Инв.№ дубл. | Подпись и дата

Формат А4

Т01Б.003.129.072

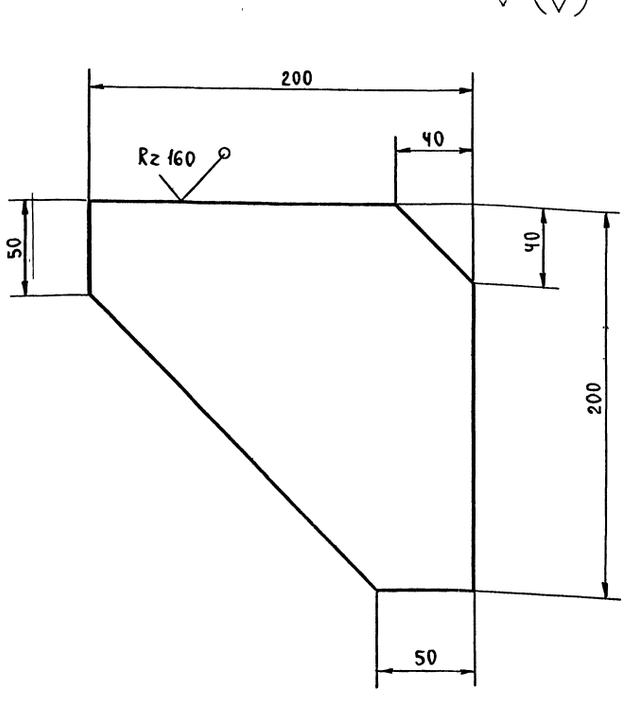


Предельные отклонения размеров $\pm \frac{t_2}{2}$.

| Изм. | Лист | № докум. | Подп. | Дата | Т01Б.003.129.072 | | |
|---|---|---|---|---|---|---|---|
| Разраб. | | Котова | | | Ребро | Лит. | Масса 1,9 / Масштаб 1:2 |
| Пров. | | Сидоров | | | | Лист | Листов: 1 |
| Гл.конст. | | Сидоров | | | | | |
| Н.контр. | | Чекалина | | | Лист Б-ПН-0-6,0 ГОСТ19903-74 Вст Зпс 6-1Т914-1-3023-80 | ГИПРОТЕХМОНТАЖ | |
| Утв. | | Кагерманян | | | | | |



Формат А4

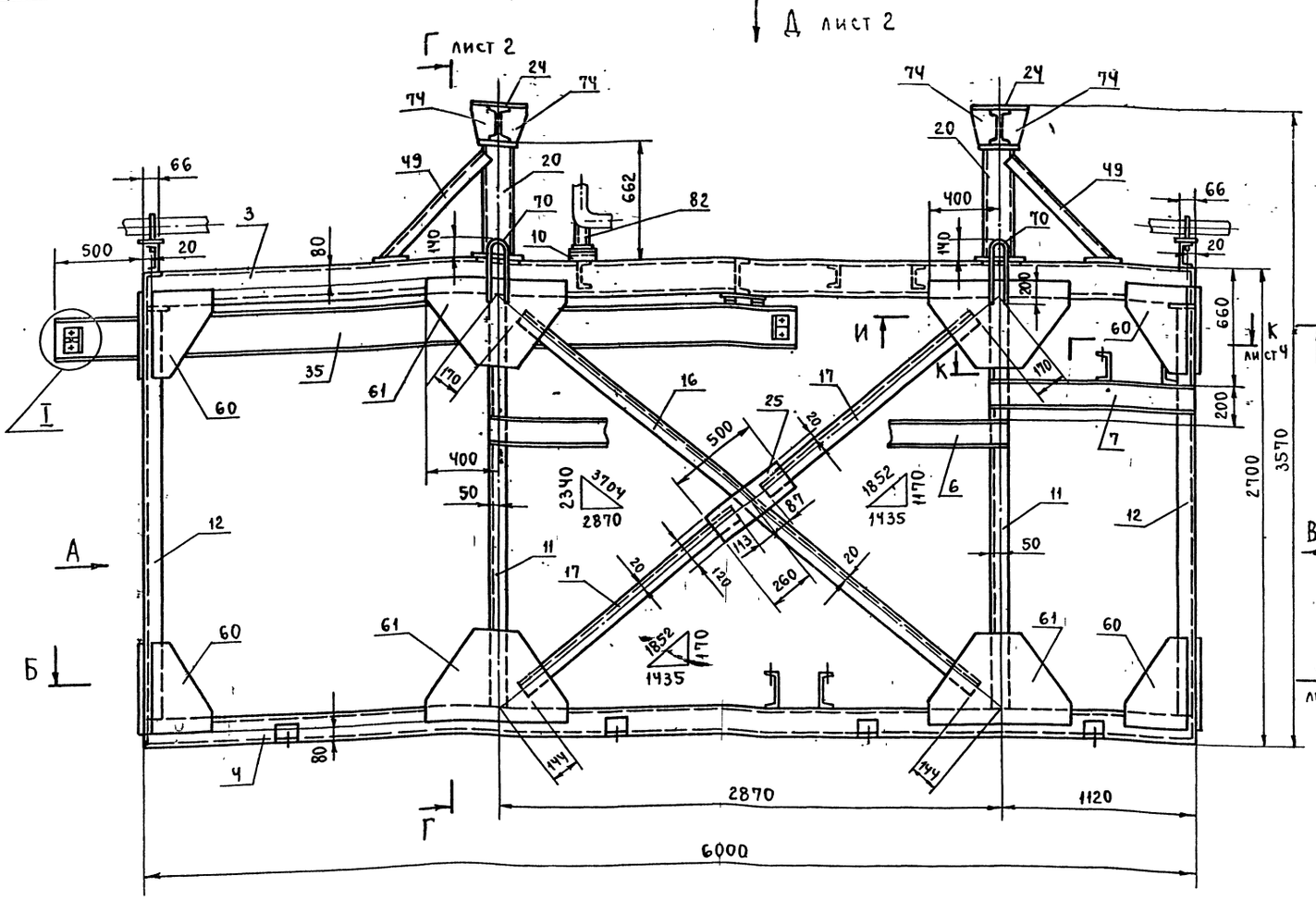


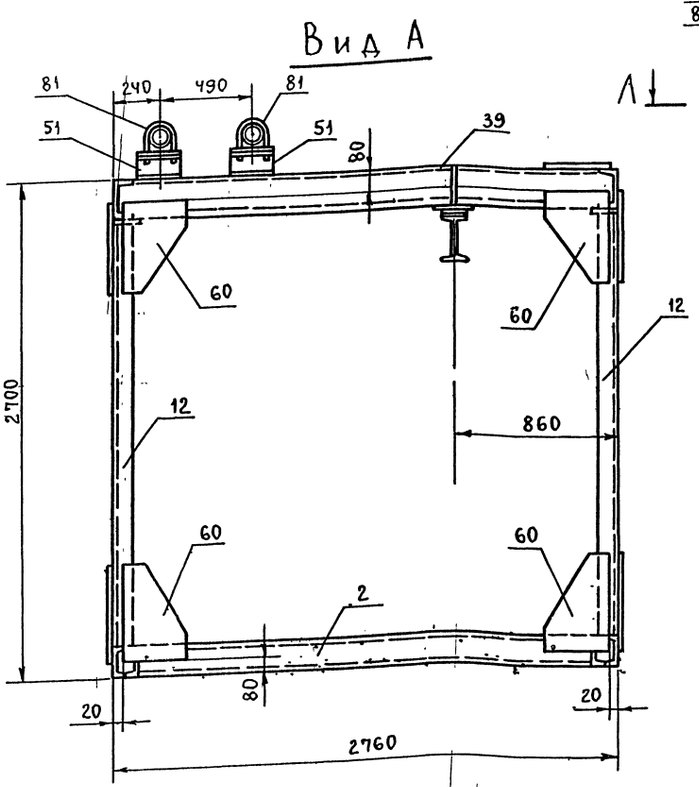


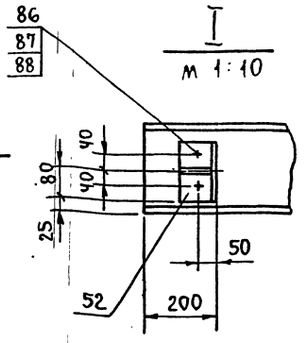


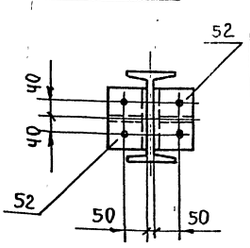


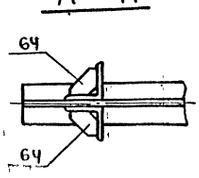


*сварку вести обратноступенчатым швом длиной 300-400мм через каждые 300÷400 мм, начиная с середины балок. Затем доварить остальные швы. После сварки двутавров между собой швы зачистить заподлицо с плоскостью верхних полок в местах установки пластин.*

1. Сварные швы по ГОСТ 5264-80.
2. Электроды типа Э-46, Э-50 ГОСТ 9467-75.
3. Сварные швы сплошные по контуру прилегания свариваемых деталей.

   Катет сварных швов по наименьшей толщине свариваемых деталей.
4. Сварные швы очистить от шлака и окалины. Шероховатость сварных швов $Rz\,160$.
5. Неуказанные предельные отклонения размеров $\pm\frac{t_2}{2}$.
6. Шероховатость поверхностей реза деталей поз. 1÷34 $Rz\,160$.
7. *Размеры для справок.
8. При изготовлении несущих балок под деаэратор

| Изм | Лист | № докум. | Подп. | Дата |
|---|---|---|---|---|
| Разраб | | Котова | | |
| Пров. | | Сидоров | | |
| Гл.конст. | | Сидоров | | |
| Н.контр. | | Чекалина | | |
| Утв. | | Кагерманид | | |

Т01Б.003-129.000 СБ.

Металлоконструкция. Сборочный чертеж.

| Лит. | Масса | Масштаб |
|---|---|---|
| | 4337,7 | 1:20 |

Лист 1 Листов 4

ГИПРОТЕХМОНТАЖ Ленинград



Копировал 12

Инв.№ подл. | Подпись и дата | Взам. инв.№ | Инв.№ дубл. | Подпись и дата

## Вид Д лист 1

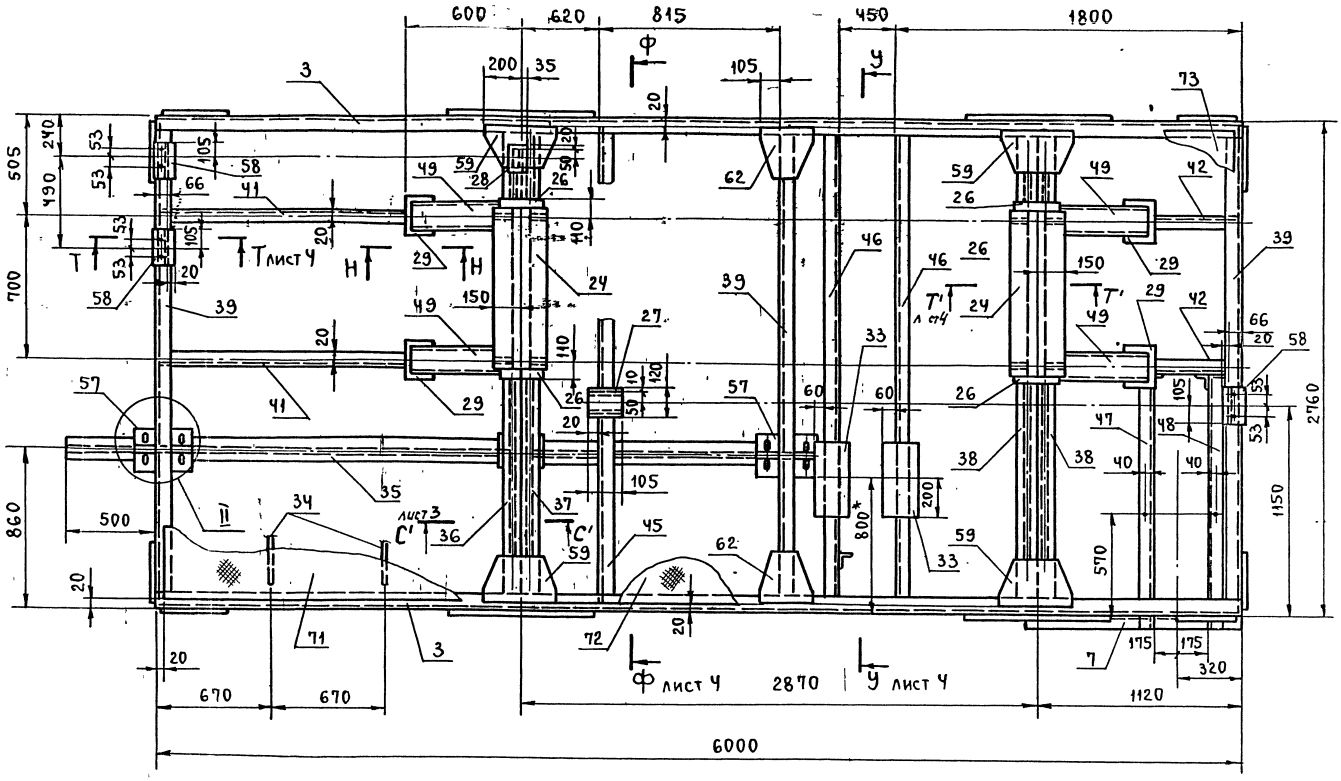


## Г - Г лист 1

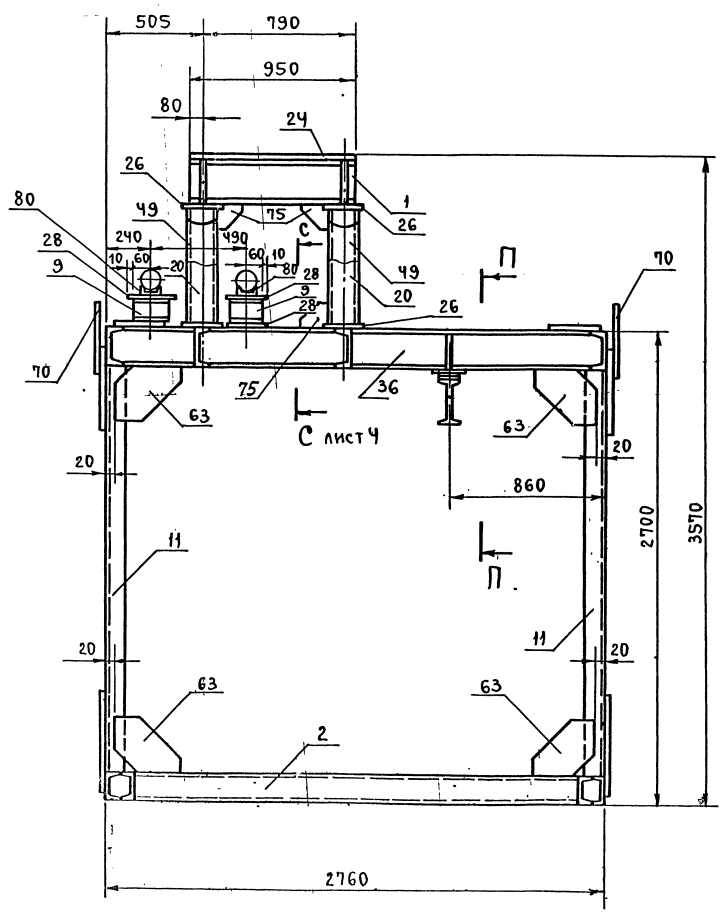


## Н - Н

м 1:10

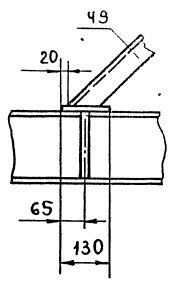

Ю

## П - П

м 1:10

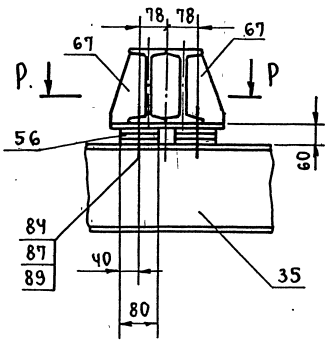


## Вид Ю

м 1:10

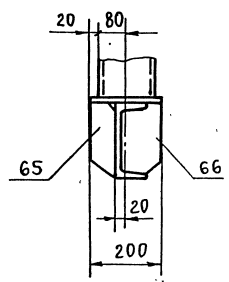

## Р - Р

м 1:10

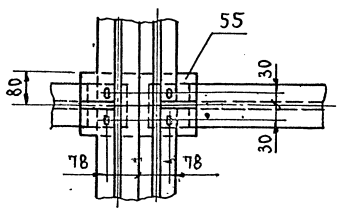

## Б – Б лист 1

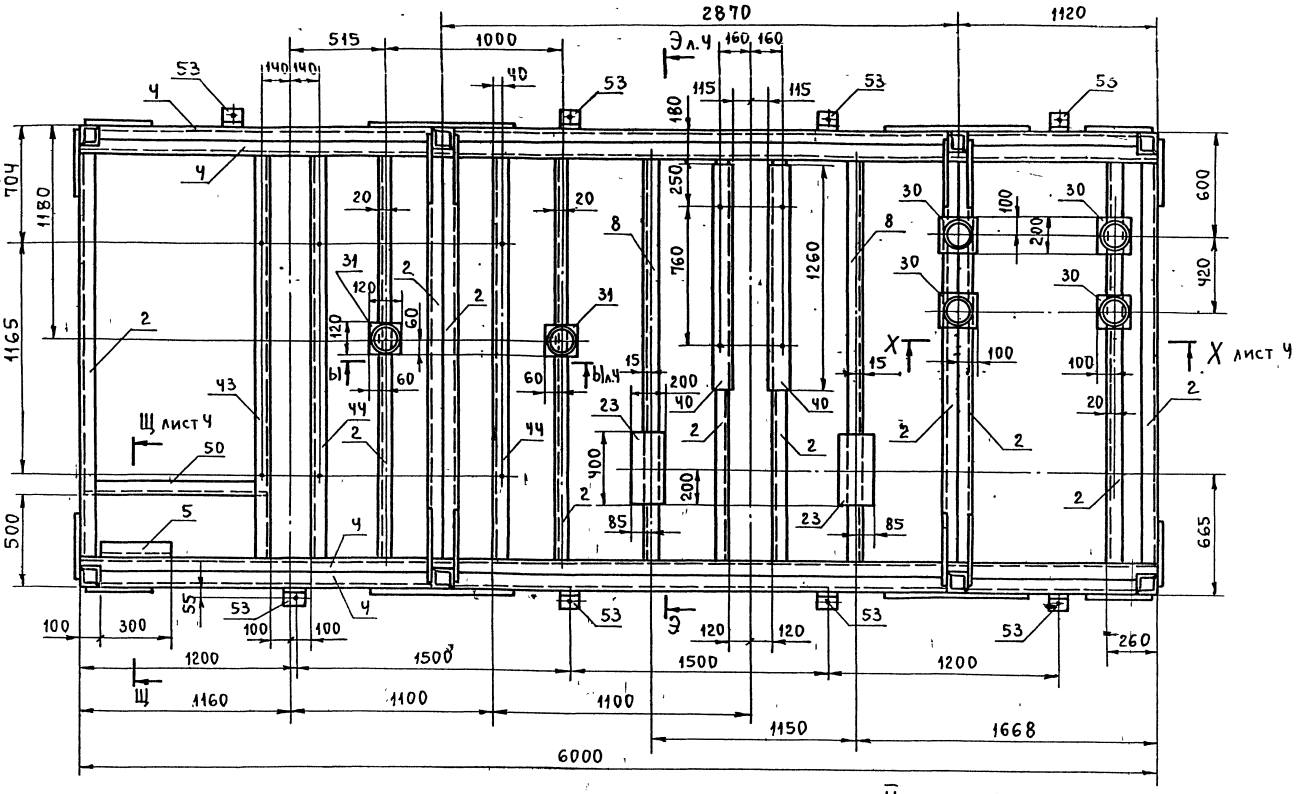


## II лист 2

м 1:10

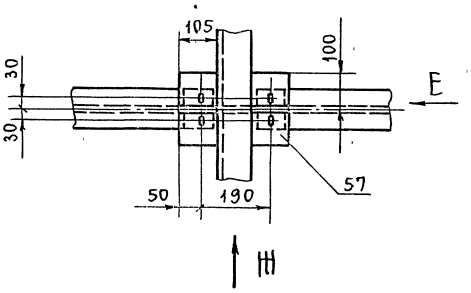


## Вид В лист 1

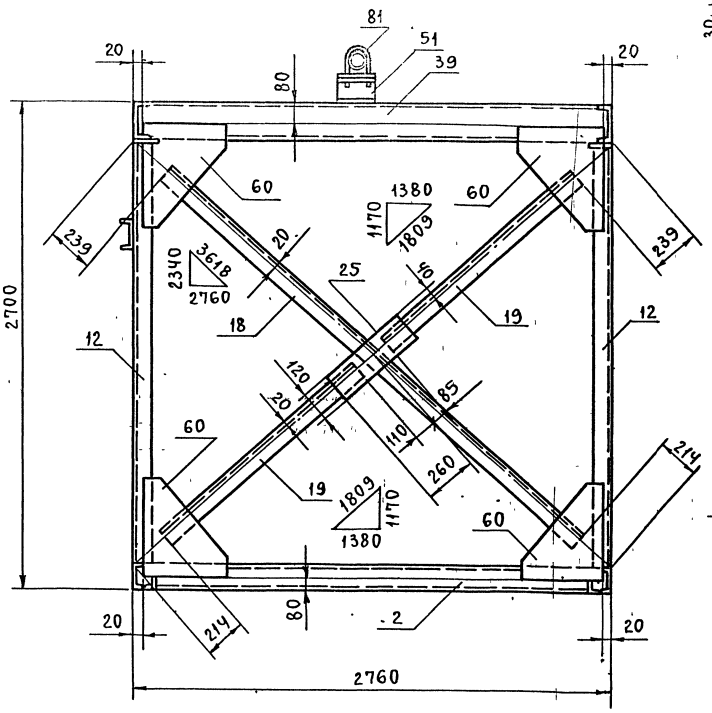


## Вид Ж

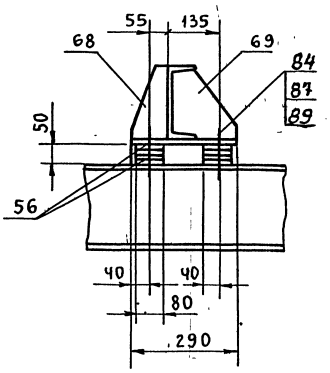


## Вид Е

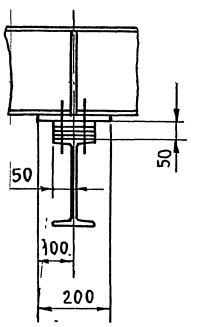


## С' – С' лист 2

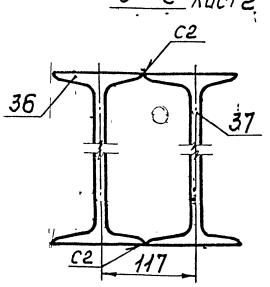


## И – И лист 1

м 1:10

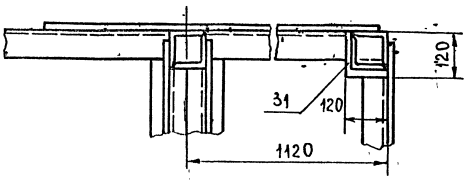


| Изм | Лист | № докум | Подп. | Дата | Т01Б.003.129 000 СБ | Лист 3 |
|---|---|---|---|---|---|---|



Инв. № подл. | Подпись и дата | Взам. инв. № | Инв. № дубл. | Подпись и дата

## К - К

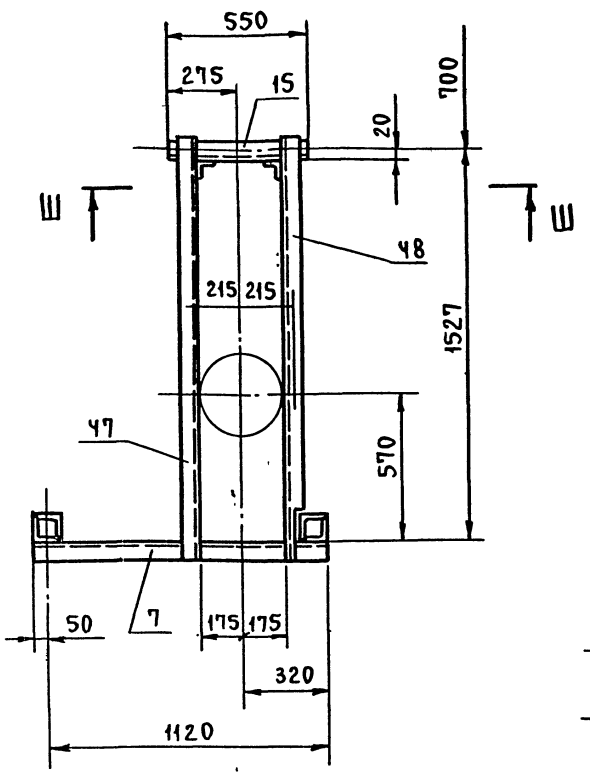


## Ш - Ш

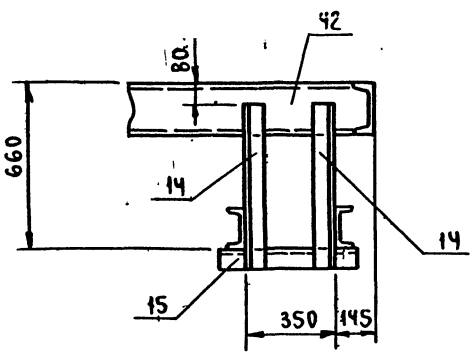


## С - С лист 2

м 1:10

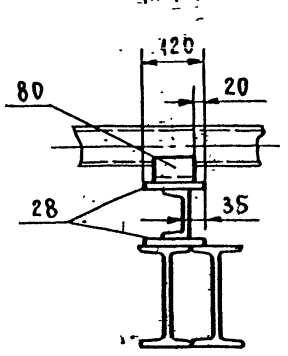


## Т - Т лист 2

м 1:10

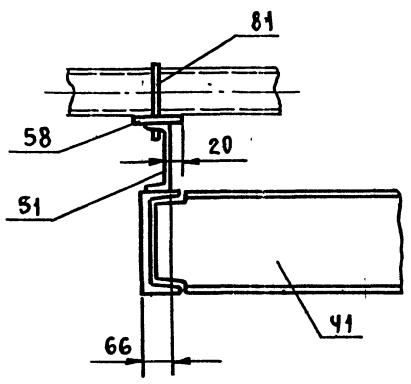


## Ф - Ф лист 2

м 1:10

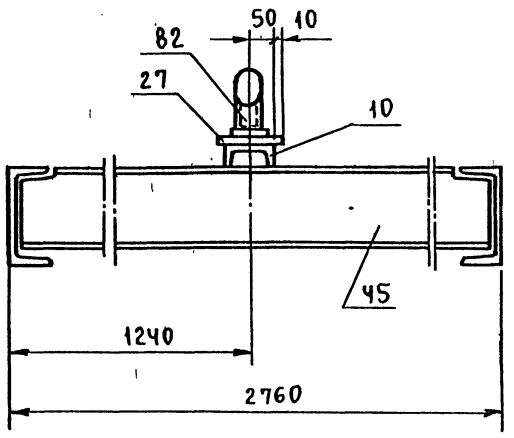


## У - У лист 2

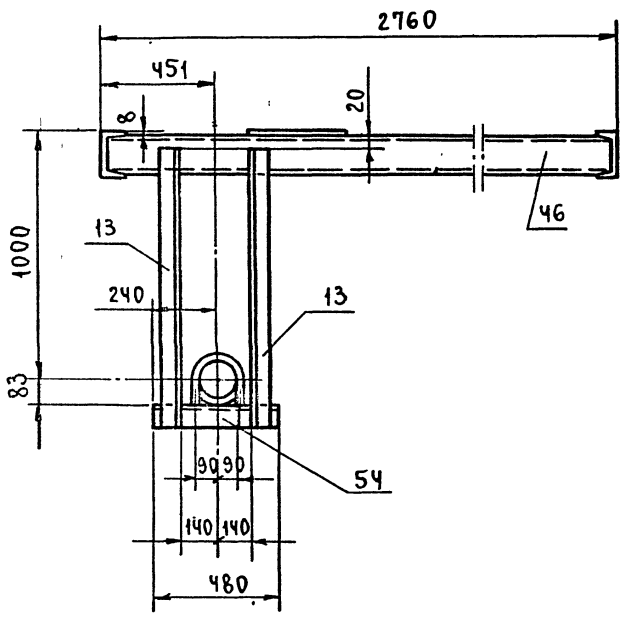


## Т' - Т' лист 2

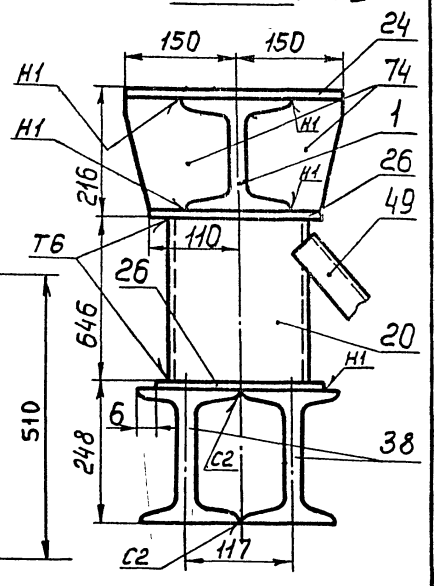


## Б1 - Б1 лист 3

м 1:10

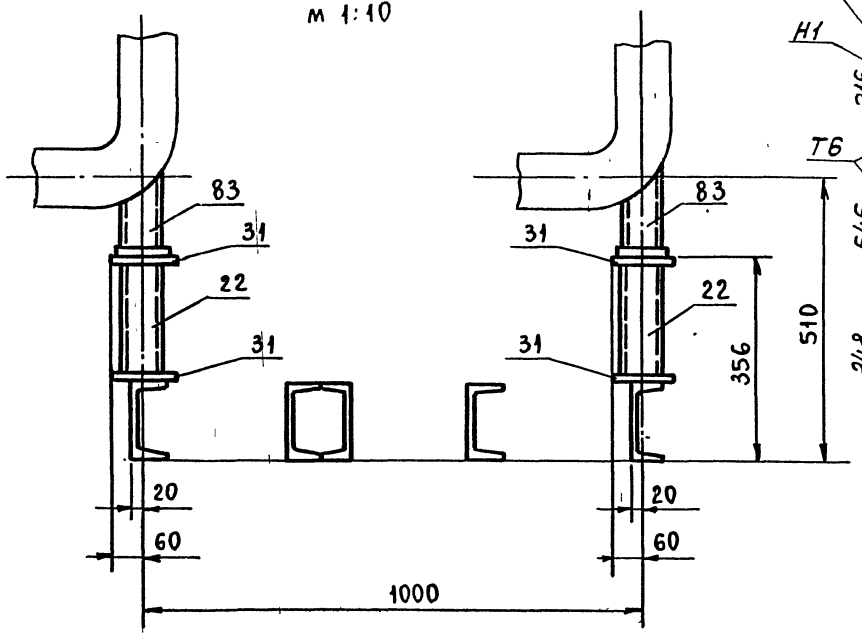


## Щ - Щ лист 3

м 1:10

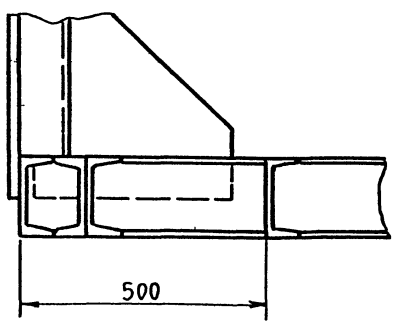


## Э - Э лист 3

м 1:10

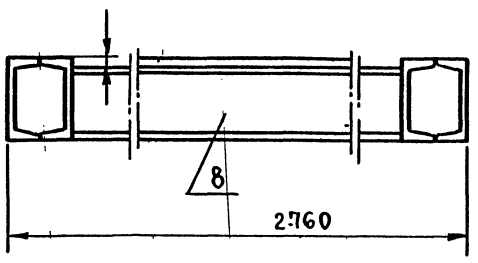


## Х - Х лист 3

м 1:10

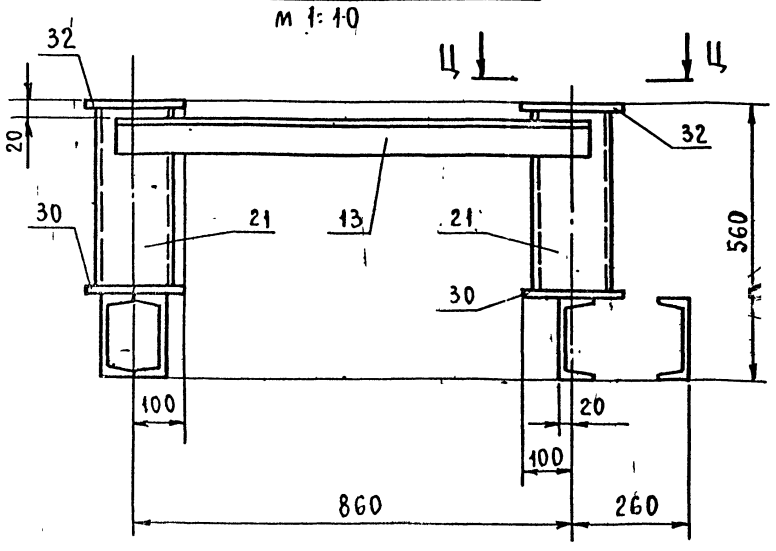


## Ц - Ц

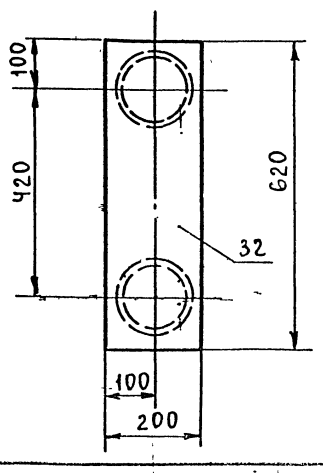


| Изм. | Лист | N докум | Подп | Дата | Т01Б.003.129.000СБ | Лист 4 |
|---|---|---|---|---|---|---|

Серия 5.903-11 выпуск 1-3

Т01Б.003.129.035

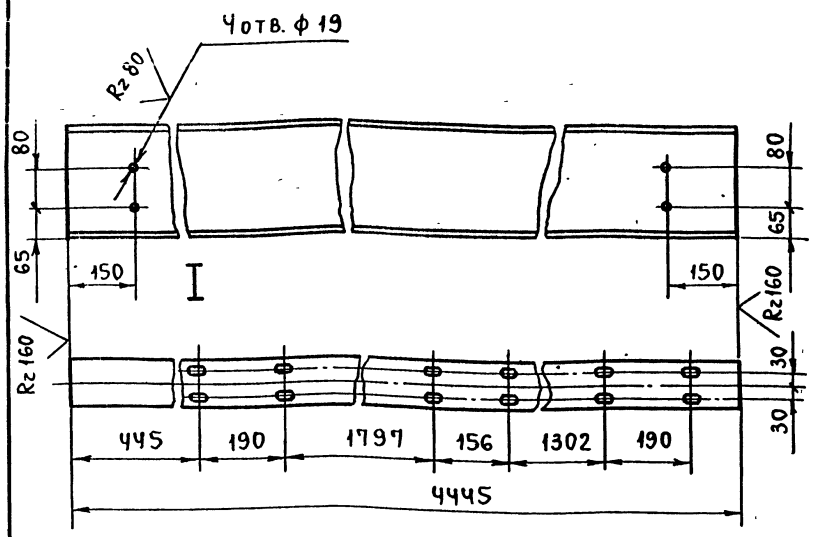


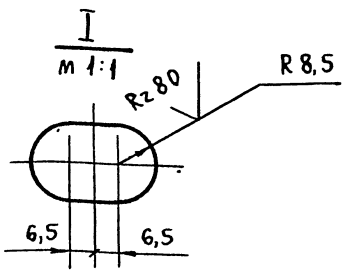


Предельные отклонения размеров: отверстий Н14; остальных $\pm \frac{t_2}{2}$.

| Изм. | Лист | № докум. | Подп. | Дата | Т01Б.003.129.035 | | |
|---|---|---|---|---|---|---|---|
| Разраб. | | Котова | | | Монорельс | Лит. | Масса: 170,2 |
| Пров. | | Сидоров | | | | Лист | Листов: 1 |
| Гл.конст. | | Сидоров | | | | | |
| Н.контр. | | Чекалина | | | Двутавр 24М ГОСТ 19425-74 / 09Г2С2-12 ГОСТ 19281-73 | ГИПРОТЕХМОНТАЖ Ленинград | |
| Утв. | | Кагерманянц | | | | | |

Инв. № подл. | Подпись и дата | Взам. инв. № | Инв. № дубл. | Подпись и дата

Формат А4

Т01Б.003.129.036

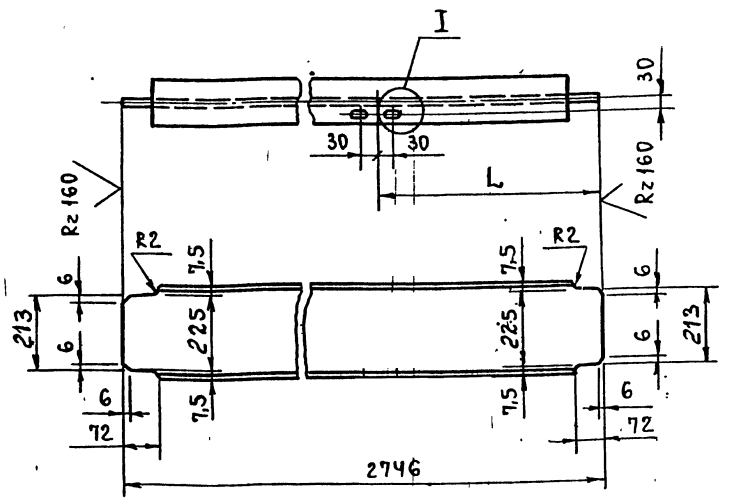


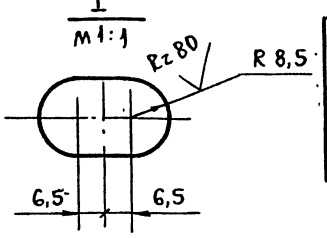


| Обозначение | L, мм | Масса, кг |
|---|---|---|
| Т01Б.003.129.036 | 853 | 65,9 |
| -01 | 1893 | 65,9 |

Предельные отклонения размеров: отверстий Н14; остальных $\pm \frac{t_2}{2}$.

| Изм. | Лист | № докум. | Подп. | Дата | Т01Б.003.129.036 | | |
|---|---|---|---|---|---|---|---|
| Разраб. | | Котова | | | Двутавр | Лит. | Масса: см. табл. |
| Пров. | | Сидоров | | | | Лист: | Листов: 1 |
| Гл.конст. | | Сидоров | | | | | |
| Н.контр. | | Чекалина | | | Двутавр 24 ГОСТ 8239-72 / Вст3пс6-1 ТУ14-1-3023-80 | ГИПРОТЕХМОНТАЖ Ленинград | |
| Утв. | | Кагерманянц | | | | | |

Инв. № подл. | Подпись и дата | Взам. инв. № | Инв. № дубл. | Подпись и дата

Формат А4

Т01Б.003.129.037

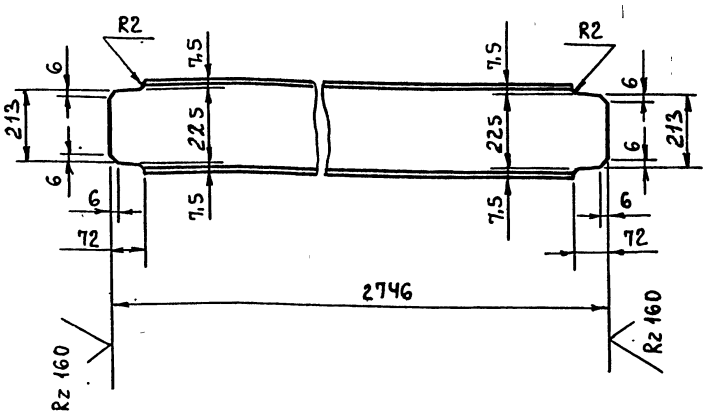


Предельные отклонения размеров $\pm \frac{t_2}{2}$.

| Изм. | Лист | № докум. | Подп. | Дата | Т01Б.003.129.037 | | |
|---|---|---|---|---|---|---|---|
| Разраб. | | Котова | | | Двутавр | Лит. | Масса: 65,9 |
| Пров. | | Сидоров | | | | Лист | Листов: 1 |
| Гл.конст. | | Сидоров | | | | | |
| Н.контр. | | Чекалина | | | Двутавр 24 ГОСТ 8239-72 / Вст3пс6-1 ТУ14-1-3023-80 | ГИПРОТЕХМОНТАЖ Ленинград | |
| Утв. | | Кагерманянц | | | | | |

Инв. № подл. | Подпись и дата | Взам. инв. № | Инв. № дубл. | Подпись и дата

Формат А4

Т01Б.003.129.038

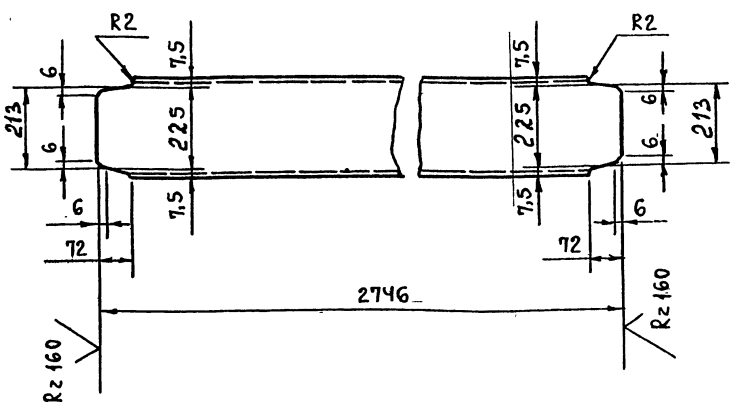


Предельные отклонения размеров $\pm \frac{t_2}{2}$

| Изм. | Лист | № докум. | Подп. | Дата | Т01Б.003.129.038 | | |
|---|---|---|---|---|---|---|---|
| Разраб. | | Котова | | | Швеллер | Лит. | Масса: 65,9 |
| Пров. | | Сидоров | | | | Лист | Листов: 1 |
| Гл.конст. | | Сидоров | | | | | |
| Н.контр. | | Чекалина | | | Швеллер 24 ГОСТ 8240-72 / Вст3пс6-1 ТУ14-1-3023-80 | ГИПРОТЕХМОНТАЖ Ленинград | |
| Утв. | | Кагерманянц | | | | | |

Инв. № подл. | Подпись и дата | Взам. инв. № | Инв. № дубл. | Подпись и дата

23205-11 60

Формат А4

Т016 003 129 039

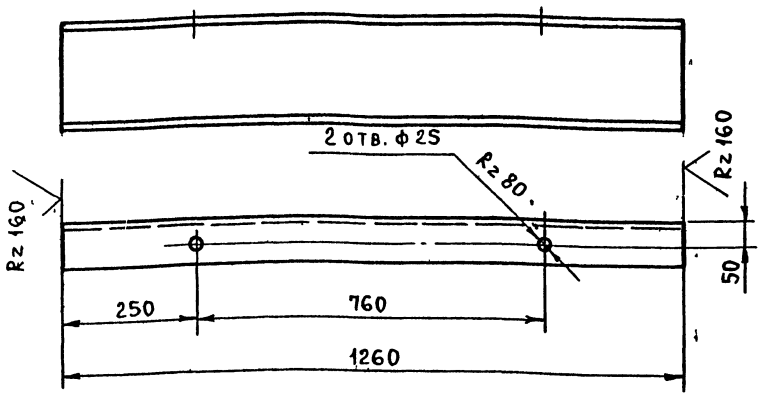


Предельные отклонения размеров отверстий H14, остальных $\pm \frac{t2}{2}$.

| Изм | Лист | № докум | Подп | Дата | Т01Б 003 129 039 | | | |
|---|---|---|---|---|---|---|---|---|
| Разраб | | Мерзенина | | | Швеллер | Лит | Масса | Масштаб |
| Пров. | | Котова | | | | | 23,2 | 1:5 |
| Гл конст | | Сидоров | | | | Лист | Листов 1 | |
| Н контр. | | Чекалина | | | Швеллер 20 ГОСТ 8240-72 / Вст3пс6-1 ТУ14-1-3023-80 | ГИПРОТЕХМОНТАЖ Ленинград | | |
| Утв | | Кагерманян | | | | | | |

Формат А4

Т016 003 129 040

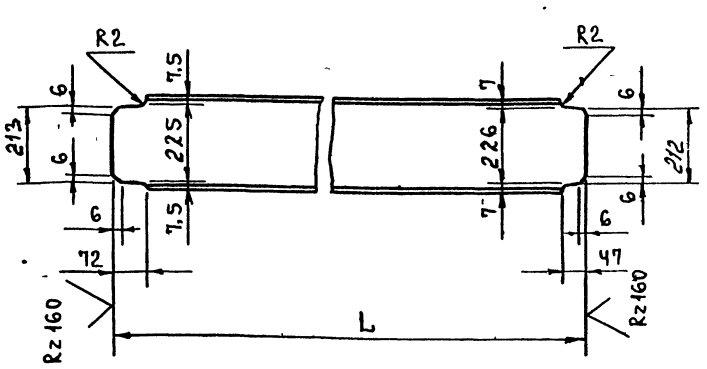


| Обозначение | L, мм | Масса, кг |
|---|---|---|
| Т01Б 003 129 040 | 1948 | 46,8 |
| -01 | 1058 | 25,4 |

Предельные отклонения размеров $\pm \frac{t2}{2}$

| Изм | Лист | № докум | Подп | Дата | Т01Б 003 129 040 | | | |
|---|---|---|---|---|---|---|---|---|
| Разраб | | Котова | | | Швеллер | Лит | Масса | Масштаб |
| Пров | | Сидоров | | | | | см таб л | 1:10 |
| Гл конст | | Сидоров | | | | Лист | Листов 1 | |
| Н контр. | | Чекалина | | | Швеллер 24 ГОСТ 8240-72 / Вст3пс6-1 ТУ14-1-3023-80 | ГИПРОТЕХМОНТАЖ Ленинград | | |
| Утв | | Кагерманян | | | | | | |

Формат А4

Т016 003 129 041

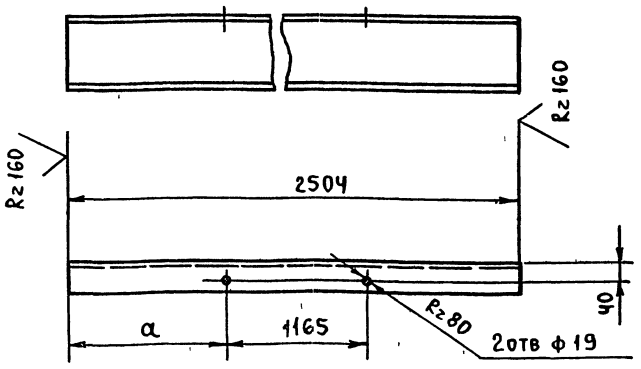


| Обозначение | a, мм | Масса, кг |
|---|---|---|
| Т01Б 003.129 041 | 576 | 35,6 |
| -01 | 763 | 35,6 |

Предельные отклонения размеров отверстий H14; остальных $\pm \frac{t2}{2}$.

| Изм | Лист | № докум | Подп | Дата | Т01Б 003 129 041 | | | |
|---|---|---|---|---|---|---|---|---|
| Разраб | | Мерзенина | | | Швеллер | Лит | Масса | Масштаб |
| Пров | | Котова | | | | | см. табл | 1:10 |
| Гл конст | | Сидоров | | | | Лист | Листов 1 | |
| Н контр | | Чекалина | | | Швеллер 16 ГОСТ 8240-72 / Вст3пс6-1 ТУ14-1-3023-80 | ГИПРОТЕХМОНТАЖ Ленинград | | |
| Утв | | Кагерманян | | | | | | |

Формат А4

Т016 003 129 042

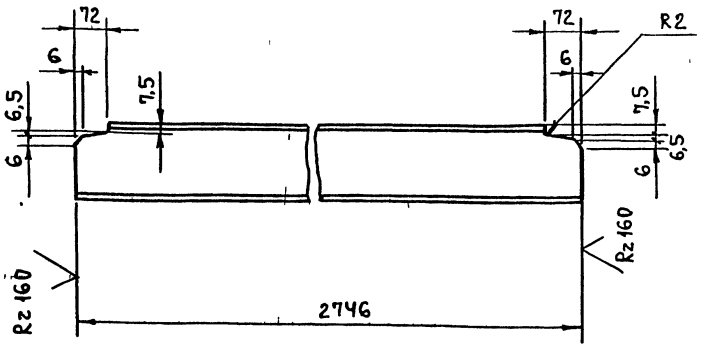


Предельные отклонения размеров $\pm \frac{t2}{2}$.

| Изм | Лист | № докум | Подп. | Дата | Т01Б 003.129.042 | | | |
|---|---|---|---|---|---|---|---|---|
| Разраб | | Мерзенина | | | Швеллер | Лит | Масса | Масштаб |
| Пров. | | Котова | | | | | 50,5 | 1:10 |
| Гл конст | | Сидоров | | | | Лист | Листов 1 | |
| Н контр | | Чекалина | | | Швеллер 20 ГОСТ 8240-72 / Вст3пс6-1 ТУ14-1-3023-80 | ГИПРОТЕХМОНТАЖ Ленинград | | |
| Утв | | Кагерманян | | | | | | |

23205-11 61

Формат А4

Инв. № подл. | Подпись и дата | Взам. инв. № | Инв. № дубл. | Подпись и дата

Т016 003 129 043

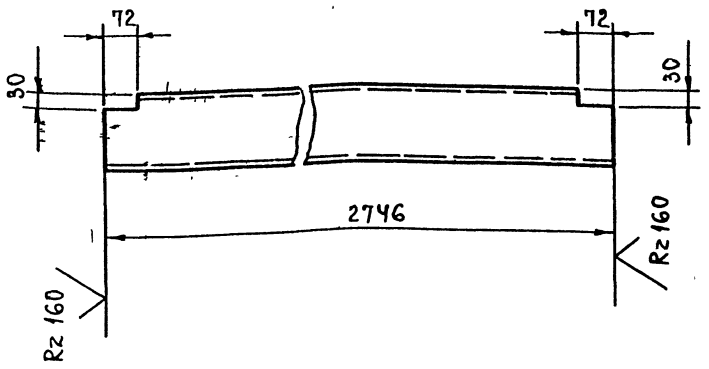


Предельные отклонения размеров $\pm \frac{t2}{2}$.

Серия 5.903-11 Выпуск 1-3

Инв.№ подл. | Подпись и дата | Взам.инв.№ | Инв.№ дубл. | Подпись и дата

| Изм. | Лист | № докум. | Подп. | Дата |
|---|---|---|---|---|
| Разраб. | | Котова | | |
| Пров. | | Сидоров | | |
| Гл.конст. | | Сидоров | | |
| Н.контр. | | Чекалина | | |
| Утв. | | Кагерманянц | | |

Т01Б 003.129.043

Швеллер

| Лит. | Масса | Масштаб |
|---|---|---|
| | 50,5 | 1:10 |
| Лист | Листов 1 | |

Швеллер 20 ГОСТ 8240-72 Вст3пс6-1-ТУ14-1-3023-80

ГИПРОТЕХМОНТАЖ Ленинград

Формат А4

Т016.003 129 044

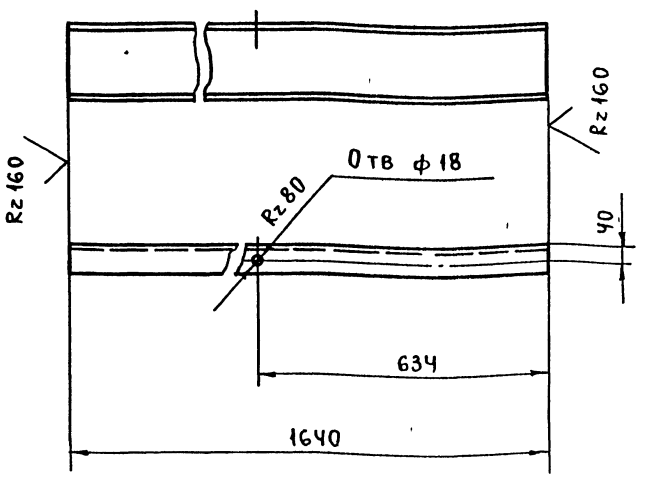


Предельные отклонения размеров отверстий H14; остальных $\pm \frac{t2}{2}$.

Инв.№ подл. | Подпись и дата | Взам.инв.№ | Инв.№ дубл. | Подпись и дата

| Изм. | Лист | № докум. | Подп. | Дата |
|---|---|---|---|---|
| Разраб. | | Котова | | |
| Пров. | | Сидоров | | |
| Гл.конст. | | Сидоров | | |
| Н.контр. | | Чекалина | | |
| Утв. | | Кагерманянц | | |

Т01Б.003 129.044

Швеллер

| Лит. | Масса | Масштаб |
|---|---|---|
| | 23,3 | 1:10 |
| Лист | Листов 1 | |

Швеллер 16 ГОСТ 8240-72 Вст3пс6-1-ТУ14-1-3023-80

ГИПРОТЕХМОНТАЖ Ленинград

Формат А4

Т016 003 129 045

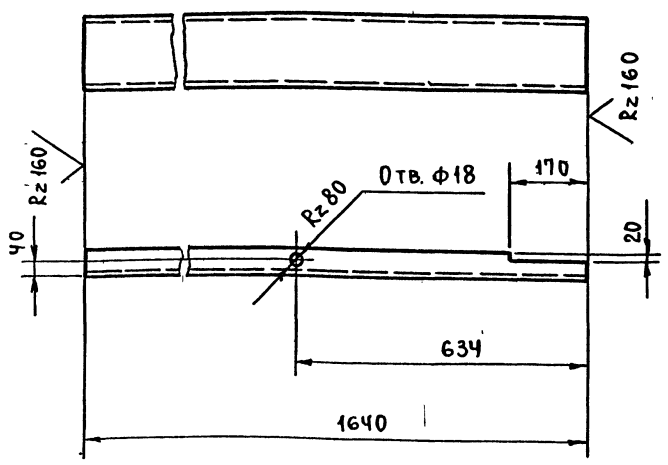


Предельные отклонения размеров отверстий H14; остальных $\pm \frac{t2}{2}$.

Инв.№ подл. | Подпись и дата | Взам.инв.№ | Инв.№ дубл. | Подпись и дата

| Изм. | Лист | № докум. | Подп. | Дата |
|---|---|---|---|---|
| Разраб. | | Котова | | |
| Пров. | | Сидоров | | |
| Гл.конст. | | Сидоров | | |
| Н.контр. | | Чекалина | | |
| Утв. | | Кагерманянц | | |

Т01Б.003 129.045

Швеллер

| Лит. | Масса | Масштаб |
|---|---|---|
| | 23,3 | 1:10 |
| Лист | Листов 1 | |

Швеллер 16 ГОСТ 8240-72 Вст3пс6-1-ТУ14-1-3023-80

ГИПРОТЕХМОНТАЖ Ленинград

Формат А4

Т016.003 129 046

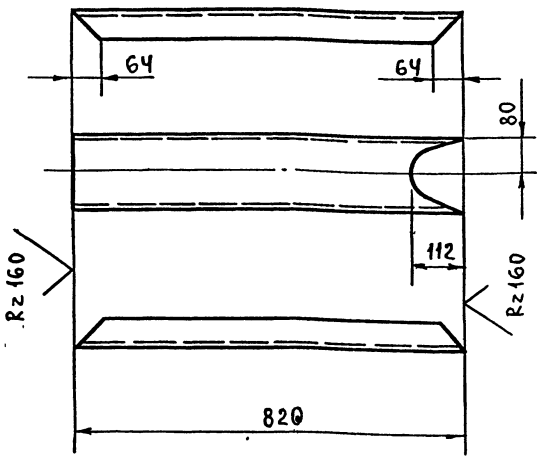


Предельные отклонения размеров $\pm \frac{t2}{2}$.

Инв.№ подл. | Подпись и дата | Взам.инв.№ | Инв.№ дубл. | Подпись и дата

| Изм. | Лист | № докум. | Подп. | Дата |
|---|---|---|---|---|
| Разраб. | | Котова | | |
| Пров. | | Сидоров | | |
| Гл.конст. | | Сидоров | | |
| Н.контр. | | Чекалина | | |
| Утв. | | Кагерманянц | | |

Т01Б.003 129.046

Швеллер

| Лит. | Масса | Масштаб |
|---|---|---|
| | 11,6 | 1:10 |
| Лист | Листов 1 | |

Швеллер 16 ГОСТ 8240-72 Вст3пс6-1-ТУ14-1-3023-80

ГИПРОТЕХМОНТАЖ Ленинград



Формат А4

Серия 5.903-11 Выпуск 1-5

Инв.№ подл. | Подпись и дата | Взам. инв.№ | Инв.№ дубл. | Подпись и дата

Т016.003 129 047

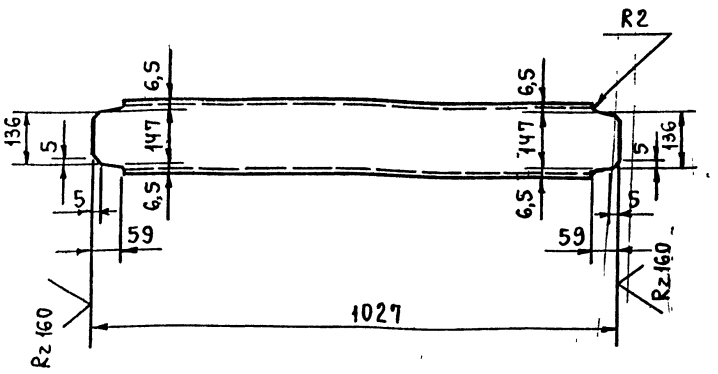


Предельные отклонения размеров $\pm \frac{t2}{2}$.

| | | | | | | | | |
|---|---|---|---|---|---|---|---|---|
| Изм | Лист | № докум | Подп | Дата | Т016.003 129.047 | | | |
| Разраб | | Котова | | | Швеллер | Лит | Масса | Масштаб |
| Пров | | Сидоров | | | | | 14,6 | 1:10 |
| Гл конст | | Сидоров | | | | Лист | Листов 1 | |
| Н контр | | Чекалина | | | Швеллер 16 ГОСТ 8240-72 Вст3пс6-1 ТУ14-1-3023-80 | ГИПРОТЕХМОНТАЖ Ленинград | | |
| Утв | | Кагерманянц | | | | | | |

Формат А4

Т016.003 129 048

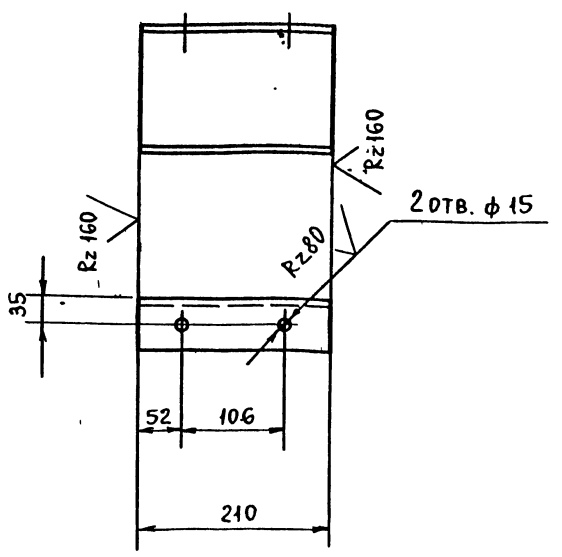


Предельные отклонения размеров отверстий Н14, остальных $\pm \frac{t2}{2}$.

| | | | | | | | | |
|---|---|---|---|---|---|---|---|---|
| Изм | Лист | № докум | Подп | Дата | Т016 003 129.048 | | | |
| Разраб | | Котова | | | Швеллер | Лит | Масса | Масштаб |
| Пров | | Сидоров | | | | | 2,6 | 1:5 |
| Гл конст | | Сидоров | | | | Лист | Листов 1 | |
| Н контр. | | Чекалина | | | Швеллер 14 ГОСТ 8240-72 Вст3пс6-1 ТУ14-1-3023-80 | ГИПРОТЕХМОНТАЖ Ленинград | | |
| Утв. | | Кагерманянц | | | | | | |

Формат А4

Т016 003 129 049

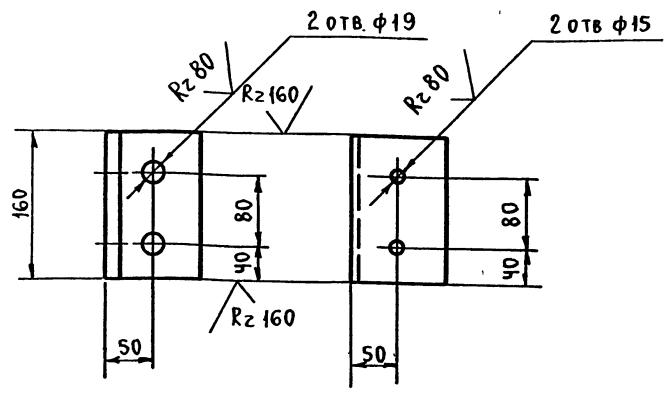


Предельные отклонения размеров отверстий Н14, остальных $\pm \frac{t2}{2}$.

| | | | | | | | | |
|---|---|---|---|---|---|---|---|---|
| Изм | Лист | № докум | Подп | Дата | Т016.003.129 049 | | | |
| Разраб | | Котова | | | Упор | Литера | Масса | Масштаб |
| Пров | | Сидоров | | | | | 1,7 | 1:5 |
| Гл конст | | Сидоров | | | | Лист | Листов 1 | |
| Н контр | | Чекалина | | | Уголок 100×100×7 ГОСТ 8509-86 Вст3пс6-1 ТУ14-1-3023-80 | ГИПРОТЕХМОНТАЖ Лен отдел. | | |
| Утв | | Кагерманянц | | | | | | |

Формат А4

Т016 003 129 050

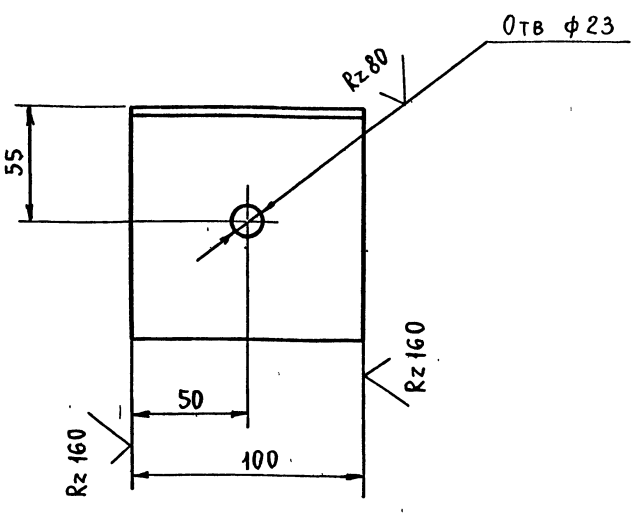


Предельные отклонения размеров отверстий Н14, остальных $\pm \frac{t2}{2}$.

| | | | | | | | | |
|---|---|---|---|---|---|---|---|---|
| Изм | Лист | № докум | Подп. | Дата | Т016.003 129.050 | | | |
| Разраб | | Котова | | | Уголок | Лит | Масса | Масштаб |
| Пров | | Сидоров | | | | | 1,1 | 1:2 |
| Гл конст | | Сидоров | | | | Лист | Листов 1 | |
| Н контр | | Чекалина | | | Уголок 100×100×7 ГОСТ 8509-86 Вст3пс6-1 ТУ14-1-3023-80 | ГИПРОТЕХМОНТАЖ Ленинград | | |
| Утв | | Кагерманянц | | | | | | |

Серия 5.903-11 Выпуск 1-3

Т016.003.129.051

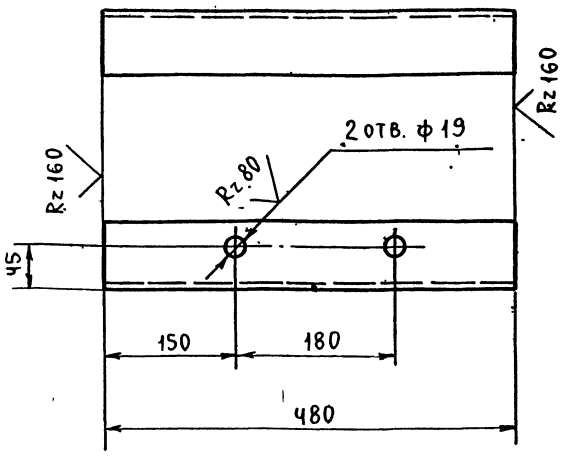


Предельные отклонения размеров отверстий Н14, остальных $\pm \frac{t2}{2}$.

| | | | | | |
|---|---|---|---|---|---|
| Изм | Лист | № докум | Подп | Дата | Т016.003.129.051 |
| Разраб | | Котова | | | Уголок — Лит: — Масса: 3,3 — Масштаб: 1:5 |
| Пров | | Сидоров | | | Лист: — Листов: 1 |
| Гл конст | | Сидоров | | | Уголок 75×75×6 ГОСТ 8509-86 / Вст3пс6-1 ТУ14-1-3023-80 — ГИПРОТЕХМОНТАЖ Ленинград |
| Н контр | | Чекалина | | | |
| Утв | | Кагерманянц | | | |

Формат А4

Т016.003.129.052

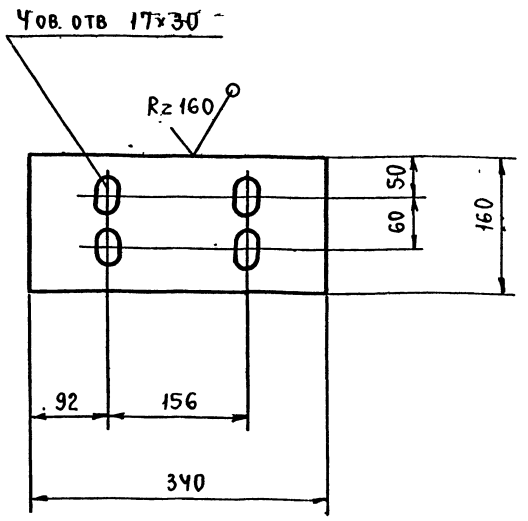


1. Предельные отклонения размеров отверстии Н14, остальных $\pm \frac{t2}{2}$.
2. Узел сверловки овального отверстия 17×30 см. на листе Т01Б 003 129 035

| | | | | | |
|---|---|---|---|---|---|
| Изм | Лист | № Докум | Подп | Дата | Т01Б.003.129.052 |
| Разраб | | Котова | | | Пластина — Лит: — Масса: 4,3 — Масштаб: 1:5 |
| Пров. | | Сидоров | | | Лист: — Листов: 1 |
| Гл конст | | Сидоров | | | Лист Б-ПН-0-10,0 ГОСТ 19903-74 / Вст3пс6-1 ТУ14-1-3023-80 — ГИПРОТЕХМОНТАЖ Ленинград |
| Н контр. | | Чекалина | | | |
| Утв. | | Кагерманянц | | | |

Формат А4

Т016 003 129 053

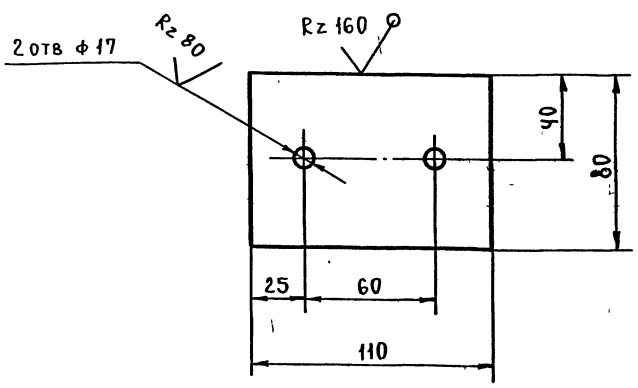


Предельные отклонения размеров отверстий Н14, остальных $\pm \frac{t2}{2}$.

| | | | | | |
|---|---|---|---|---|---|
| Изм | Лист | № докум | Подп | Дата | Т01Б.003.129.053 |
| Разраб | | Котова | | | Шайба — Лит: — Масса: 0,7 — Масштаб: 1:2 |
| Пров | | Сидоров | | | Лист: — Листов: 1 |
| Гл конст | | Сидоров | | | Лист Б-ПН-0-10,0 ГОСТ 19903-74 / Вст3пс6-1 ТУ14-1-3023-80 — ГИПРОТЕХМОНТАЖ Ленинград |
| Н контр | | Чекалина | | | |
| Утв | | Кагерманянц | | | |

Формат А4

Т016 003 129 054

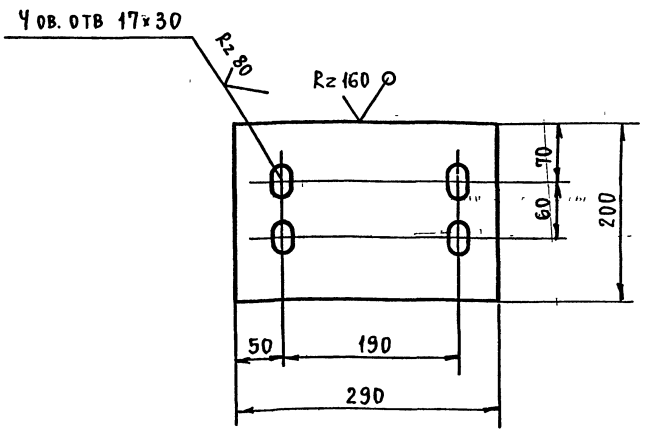


1. Предельные отклонения размеров отверстий Н14, остальных $\pm \frac{t2}{2}$.
2. Узел сверловки овального отв 17×30 см на листе Т01Б.003 129.035.

| | | | | | |
|---|---|---|---|---|---|
| Изм | Лист | № докум | Подп. | Дата | Т01Б.003.129.054 |
| Разраб | | Котова | | | Пластина — Лит: — Масса: 4,6 — Масштаб: 1:5 |
| Пров. | | Сидоров | | | Лист: — Листов: 1 |
| Гл конст | | Сидоров | | | Лист Б-ПН-0-10,0 ГОСТ 19903-74 / Вст3пс6-1 ТУ14-1-3023-80 — ГИПРОТЕХМОНТАЖ Ленинград |
| Н контр | | Чекалина | | | |
| Утв | | Кагерманянц | | | |



Формат А4

Инв. № подл. | Подпись и дата | Взам. инв. № | Инв. № дубл. | Подпись и дата

Серия 5.903-11 выпуск 1-3

Т01Б.003.129.055

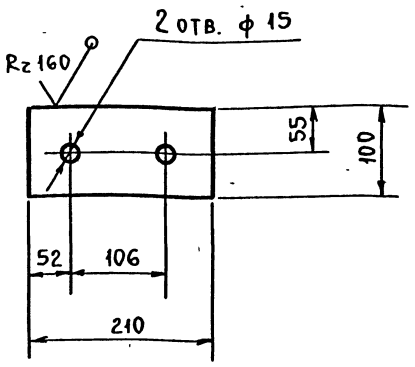


Предельные отклонения размеров: отверстий Н14; остальных $\pm \frac{t2}{2}$.

| Изм | Лист | № докум | Подп | Дата | Т01Б.003.129.055 | | | |
|---|---|---|---|---|---|---|---|---|
| Разраб | | Котова | | | Пластина | Лит. | Масса 1,6 | Масштаб 1:5 |
| Пров. | | Сидоров | | | | Лист | Листов 1 | |
| Гл конст | | Сидоров | | | | | | |
| Н контр | | Чекалина | | | Лист Б-ПН-0-10,0 ГОСТ 19903-74 / Вст3пс6-1 ТУ14-1-3023-80 | ГИПРОТЕХМОНТАЖ Ленинград | | |
| Утв. | | Кагерманянц | | | | | | |

Формат А4

Т01Б.003.129.056

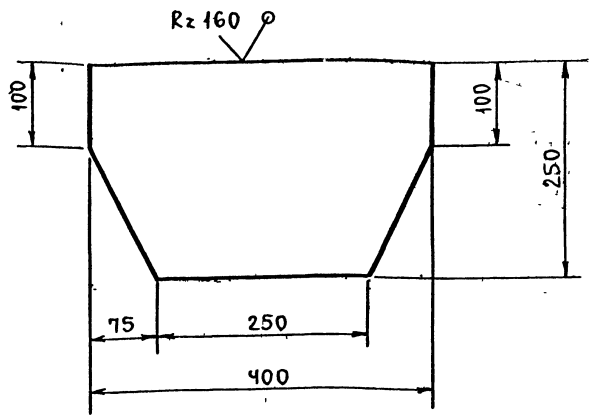


Предельные отклонения размеров $\pm \frac{t2}{2}$

| Изм | Лист | № докум | Подп | Дата | Т01Б.003.129.056 | | | |
|---|---|---|---|---|---|---|---|---|
| Разраб | | Котова | | | Косынка | Лит | Масса 6,3 | Масштаб 1:5 |
| Пров. | | Сидоров | | | | Лист | Листов 1 | |
| Гл конст | | Сидоров | | | | | | |
| Н контр | | Чекалина | | | Лист Б-ПН-0-8,0 ГОСТ 19903-74 / Вст3пс6-1 ТУ14-1-3023-80 | ГИПРОТЕХМОНТАЖ Ленинград | | |
| Утв | | Кагерманянц | | | | | | |

Формат А4

Инв. № подл. | Подпись и дата | Взам. инв. № | Инв. № дубл. | Подпись и дата

Т01Б.003.129.057

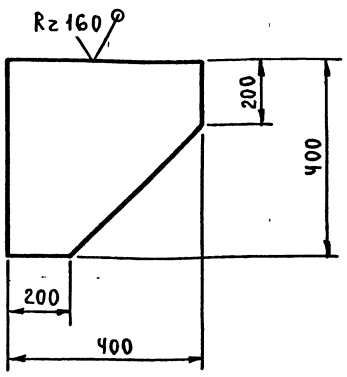


Предельные отклонения размеров $\pm \frac{t2}{2}$.

| Изм | Лист | № докум | Подп | Дата | Т01Б.003.129.057 | | | |
|---|---|---|---|---|---|---|---|---|
| Разраб | | Котова | | | Косынка | Лит | Масса 10,0 | Масштаб 1:10 |
| Пров | | Сидоров | | | | Лист | Листов 1 | |
| Гл конст | | Сидоров | | | | | | |
| Н контр | | Чекалина | | | Лист Б-ПН-0-8,0 ГОСТ 19903-74 / Вст3пс6-1 ТУ14-1-3023-80 | ГИПРОТЕХМОНТАЖ Ленинград | | |
| Утв | | Кагерманянц | | | | | | |

Формат А4

Т01Б.003.129.058

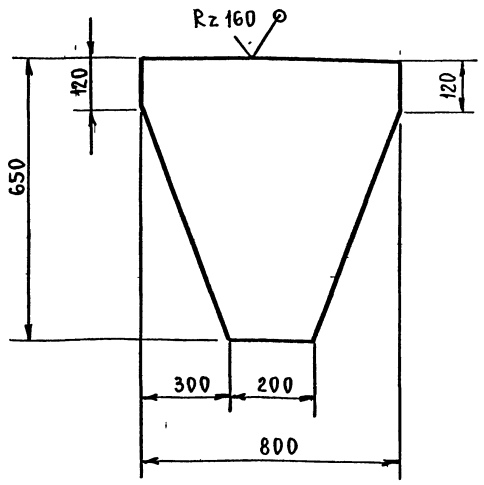


Предельные отклонения размеров $\pm \frac{t2}{2}$.

| Изм | Лист | № докум | Подп. | Дата | Т01Б.003.129.058 | | | |
|---|---|---|---|---|---|---|---|---|
| Разраб. | | Котова | | | Косынка | Лит | Масса 32,7 | Масштаб 1:10 |
| Пров. | | Сидоров | | | | Лист | Листов 1 | |
| Гл констр | | Сидоров | | | | | | |
| Н контр | | Ястребов | | | Лист Б-ПН-0-8,0 ГОСТ 19903-74 / Вст3пс6-1 ТУ14-1-3023-80 | ГИПРОТЕХМОНТАЖ Ленинград | | |
| Утв | | Кагерманянц | | | | | | |

Инв. № подл. | Подпись и дата | Взам. инв. № | Инв. № дубл. | Подпись и дата

Серия 5.903-11 Выпуск 1-3

Т01Б 003 129 059

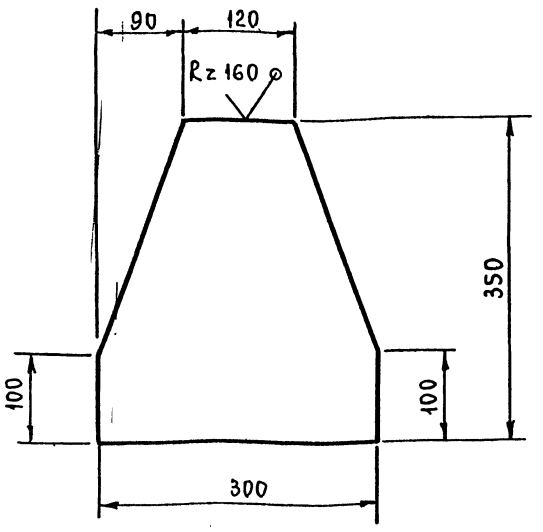


Предельные отклонения размеров $\pm \frac{t_2}{2}$.

| | | | | | | | |
|---|---|---|---|---|---|---|---|
| Изм | Лист | № докум | Подп. | Дата | Т01Б.003 129.059 | | |
| Разраб | | Котова | | | Косынка | Лит | Масса 6,6 | Масштаб 1 5 |
| Провер. | | Сидоров | | | | Лист | Листов 1 |
| Гл конст | | Сидоров | | | | | |
| Н контр | | Чекалина | | | Лист Б-ПН-0-8,0 ГОСТ 19903-74 / Вст 3пс6-1 ТУ14-1-3023-80 | ГИПРОТЕХМОНТАЖ Ленинград | |
| Утв. | | Кагерманянц | | | | | |

Формат А4

Т01Б.003 129 060

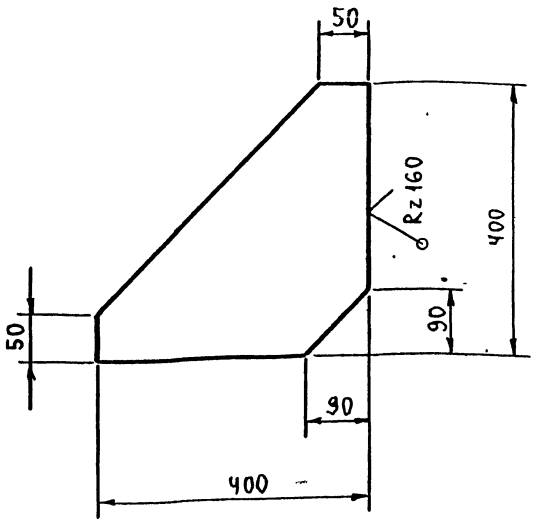


Предельные отклонения размеров $\pm \frac{t_2}{2}$

| | | | | | | | |
|---|---|---|---|---|---|---|---|
| Изм | Лист | № докум | Подп | Дата | Т01Б 003 129 060 | | |
| Разраб. | | Мерзенина | | | Косынка | Лит | Масса 10,0 | Масштаб 1 5 |
| Провер. | | Котова | | | | Лист | Листов 1 |
| Гл.конст. | | Сидоров | | | | | |
| Н контр. | | Чекалина | | | Лист Б-ПН-0-8,0 ГОСТ 19903-74 / Вст 3пс6-1 ТУ14-1-3023-80 | ГИПРОТЕХМОНТАЖ Ленинград | |
| Утв | | Кагерманянц | | | | | |

Формат А4

Т01Б 003 129 061

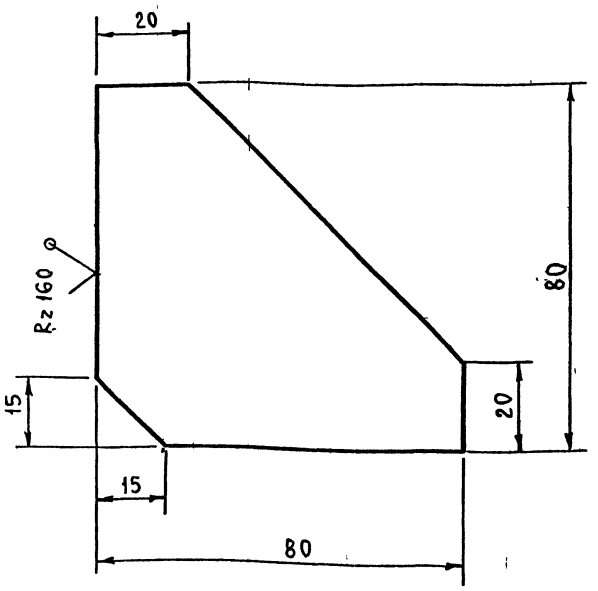


Предельные отклонения размеров $\pm \frac{t_2}{2}$.

| | | | | | | | |
|---|---|---|---|---|---|---|---|
| Изм | Лист | № докум | Подп | Дата | Т01Б.003.129.061 | | |
| Разраб | | Мерзенина | | | Ребро | Лит | Масса 0,4 | Масштаб 1:1 |
| Провер | | Котова | | | | Лист | Листов: 1 |
| Гл конст | | Сидоров | | | | | |
| Н контр | | Чекалина | | | Лист Б-ПН-0-6,0 ГОСТ 19903-74 / Вст 3пс6-1 ТУ14-1-3023-80 | ГИПРОТЕХМОНТАЖ Ленинград | |
| Утв | | Кагерманянц | | | | | |

Формат А4

Т01Б.003 129 062

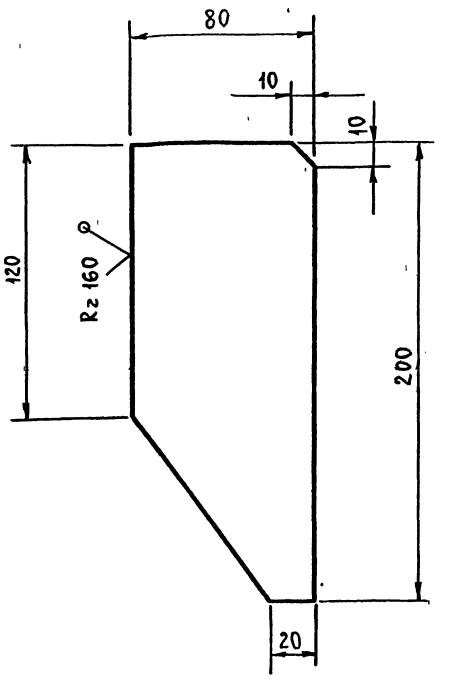


Предельные отклонения размеров $\pm \frac{t_2}{2}$.

| | | | | | | | |
|---|---|---|---|---|---|---|---|
| Изм | Лист | № докум. | Подп | Дата | Т01Б.003, 129.062. | | |
| Разраб | | Мерзенина | | | Ребро | Литер | Масса 1,0 | Масштаб 1·2 |
| Провер | | Котова | | | | Лист | Листов 1 |
| Гл конст. | | Сидоров | | | | | |
| Н контр | | Чекалина | | | Лист Б-ПН-0-6,0 ГОСТ 19903-74 / Вст 3пс6-1 ТУ14-1-3023-80 | ГИПРОТЕХМОНТАЖ Ленинград | |
| Утв | | Кагерманянц | | | | | |

Формат А4

Т01Б 003 129 063

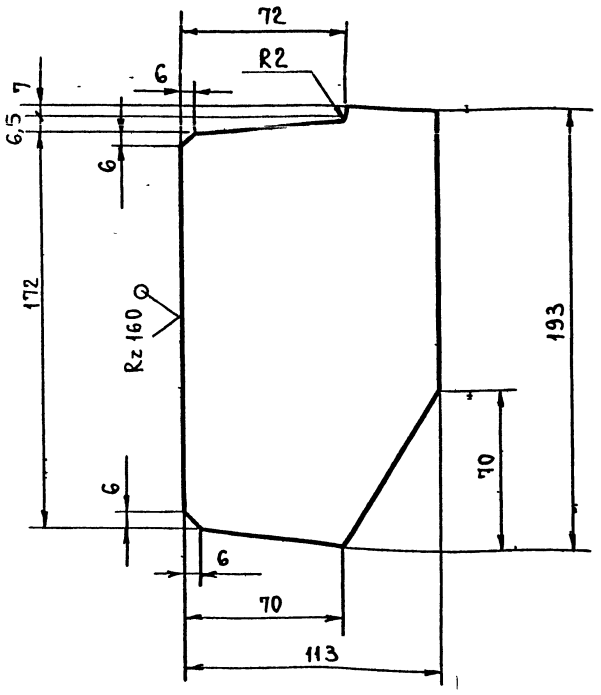


Предельные отклонения размеров $\pm \frac{t_2}{2}$.

| Изм | Лист | № докум. | Подп | Дата |
|---|---|---|---|---|
| Разраб | | Мерзенина | | |
| Пров | | Котова | | |
| Гл конст | | Сидоров | | |
| Н контр | | Чекалина | | |
| Утв | | Кагерманянц | | |

Т01Б 003.129 063

Ребро

| Лит | Масса | Масштаб |
|---|---|---|
| | 1,0 | 1:2 |
| Лист | Листов 1 | |

Лист Б-ПН-0-6,0 ГОСТ 19903-74 Вст3пс6-1 ТУ14-1-3023-80

ГИПРОТЕХМОНТАЖ Ленинград

Формат А4

Т01Б 003 129 064

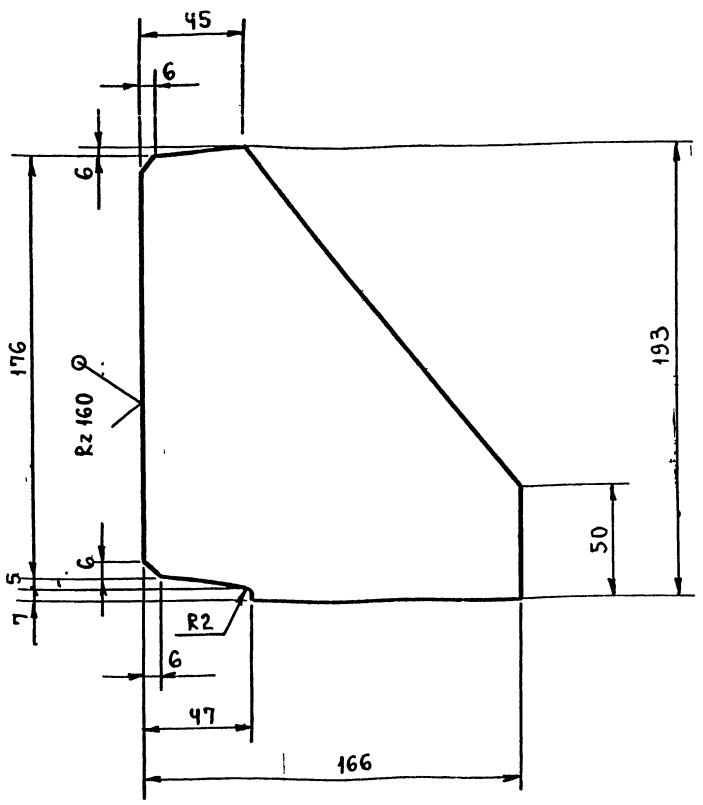


Предельные отклонения размеров $\pm \frac{t_2}{2}$.

| Изм | Лист | № докум | Подп | Дата |
|---|---|---|---|---|
| Разраб | | Котова | | |
| Пров. | | Сидоров | | |
| Гл конст | | Сидоров | | |
| Н контр. | | Чекалина | | |
| Утв. | | Кагерманянц | | |

Т01Б. 003.129.064

Ребро

| Лит | Масса | Масштаб |
|---|---|---|
| | 1,5 | 1:2 |
| Лист | Листов 1 | |

Лист Б-ПН-0-6,0 ГОСТ 19903-74 Вст3пс6-1 ТУ14-1-3023-80

ГИПРОТЕХМОНТАЖ Ленинград

Формат А4

Т01Б 003 129 065

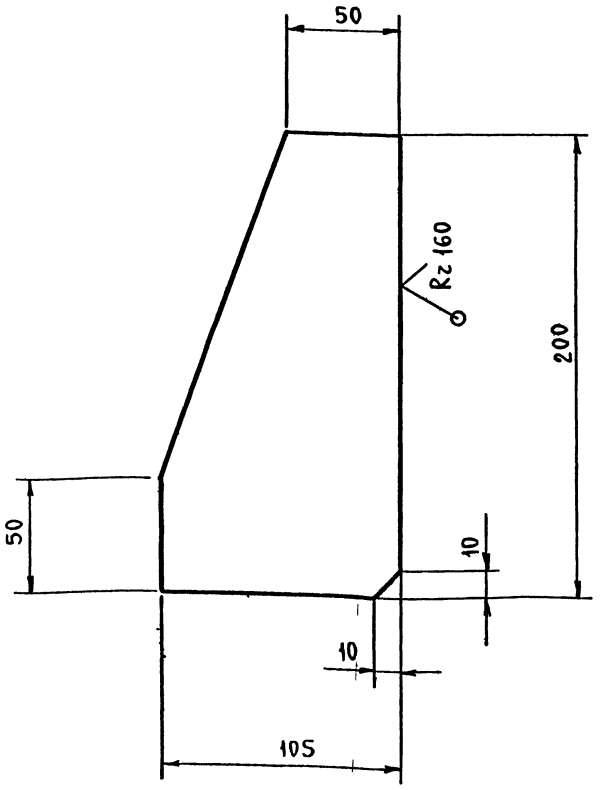


Предельные отклонения размеров $\pm \frac{t_2}{2}$

| Изм | Лист | № докум | Подп | Дата |
|---|---|---|---|---|
| Разраб | | Котова | | |
| Пров | | Сидоров | | |
| Гл конст | | Сидоров | | |
| Н контр | | Чекалина | | |
| Утв | | Кагерманянц | | |

Т01Б.003.129.065

Ребро

| Лит | Масса | Масштаб |
|---|---|---|
| | 1,0 | 1:2 |
| Лист | Листов: 1 | |

Лист Б-ПН-0-6,0 ГОСТ 19903-74 Вст3пс6-1 ТУ14-1-3023-80

ГИПРОТЕХМОНТАЖ Ленинград

Формат А4

Т01Б 003 129 066

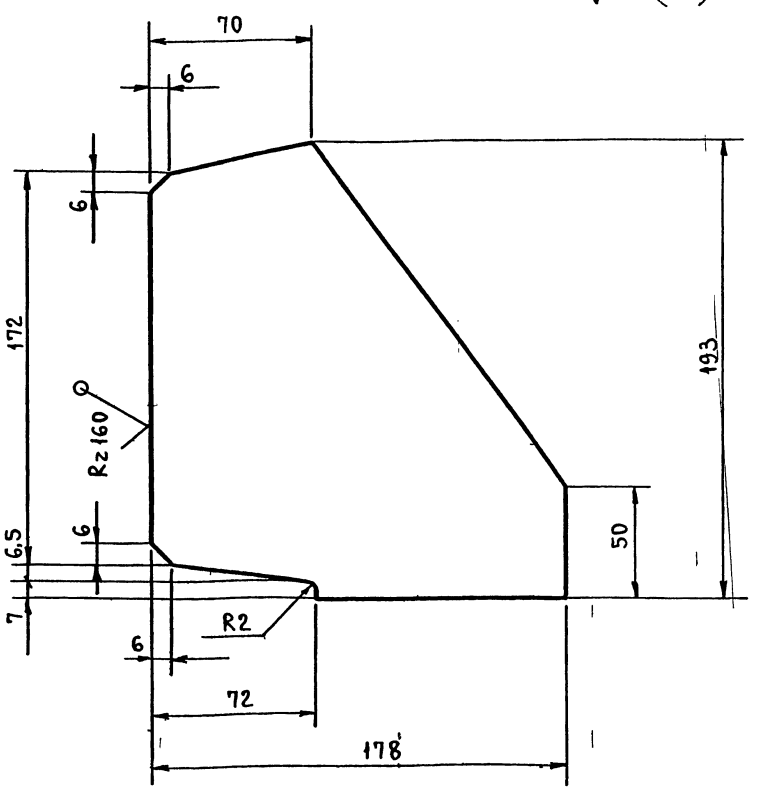


Предельные отклонения размеров $\pm \frac{t_2}{2}$.

| Изм | Лист | № докум | Подп. | Дата |
|---|---|---|---|---|
| Разраб | | Котова | | |
| Пров | | Сидоров | | |
| Гл конст | | Сидоров | | |
| Н контр | | Чекалина | | |
| Утв | | Кагерманянц | | |

Т01Б. 003 129. 066

Ребро

| Лит | Масса | Масштаб |
|---|---|---|
| | 1,6 | 1:2 |
| Лист | Листов 1 | |

Лист Б-ПН-0-6,0 ГОСТ 19903-74 Вст3пс6-1 ТУ14-1-3023-80

ГИПРОТЕХМОНТАЖ Ленинград



Формат А4

Инв. № подл. | Подпись и дата | Взам. инв. № | Инв. № дубл. | Подпись и дата

Серия 3.903-11 выпуск 1-3

Серия 5.903-11 Выпуск 1-3

Т016 003 129 067

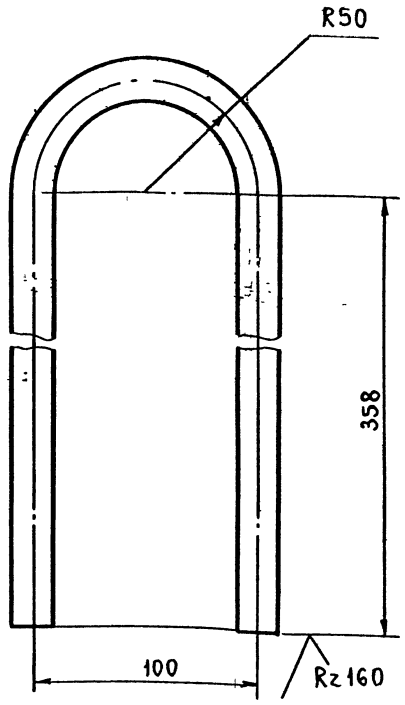


1. Предельные отклонения размеров $\pm \frac{t_2}{2}$.
2. L заготовки 873 мм ±0,8

| | | | | | | |
|---|---|---|---|---|---|---|
| Изм | Лист | № докум | Подп | Дата | Т016 003.129.067 | |
| Разраб. | | Мерзенина | | | Петля | Лит. / Масса 3,1 / Масштаб 1:2 |
| Пров | | Котова | | | | Лист / Листов: 1 |
| Гл констр | | Сидоров | | | Круг 24В ГОСТ 2590-71 / Вст3кп2 ГОСТ 535-79 | ГИПРОТЕХМОНТАЖ Ленинград |
| Н.контр. | | Чекалина | | | | |
| Утв. | | Кагерманянц | | | | |

Формат А4

Т016.003.129.068

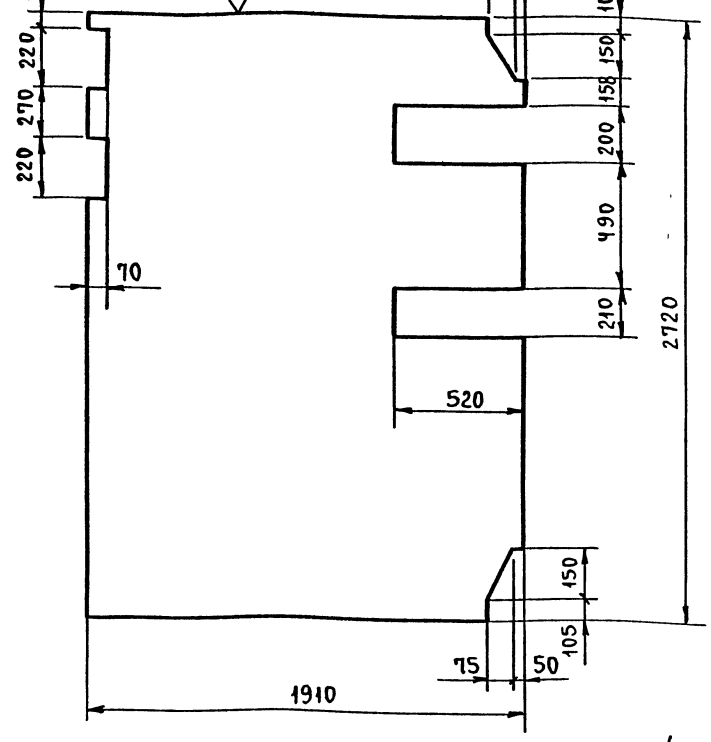


Предельные отклонения размеров $\pm \frac{t_2}{2}$.

| | | | | | | |
|---|---|---|---|---|---|---|
| Изм | Лист | № докум | Подп | Дата | Т016 003.129.068 | |
| Разраб | | Котова | | | Настил | Лит / Масса 219,7 / Масштаб 1:20 |
| Пров. | | Сидоров | | | | Лист / Листов 1 |
| Гл конст | | Сидоров | | | Лист ромб К-ПУ-5х1910х2720 Бст3сп ГОСТ 8568-77 | ГИПРОТЕХМОНТАЖ Ленинград |
| Н контр | | Чекалина | | | | |
| Утв. | | Кагерманянц | | | | |

Формат А4

Т016.003.129.069

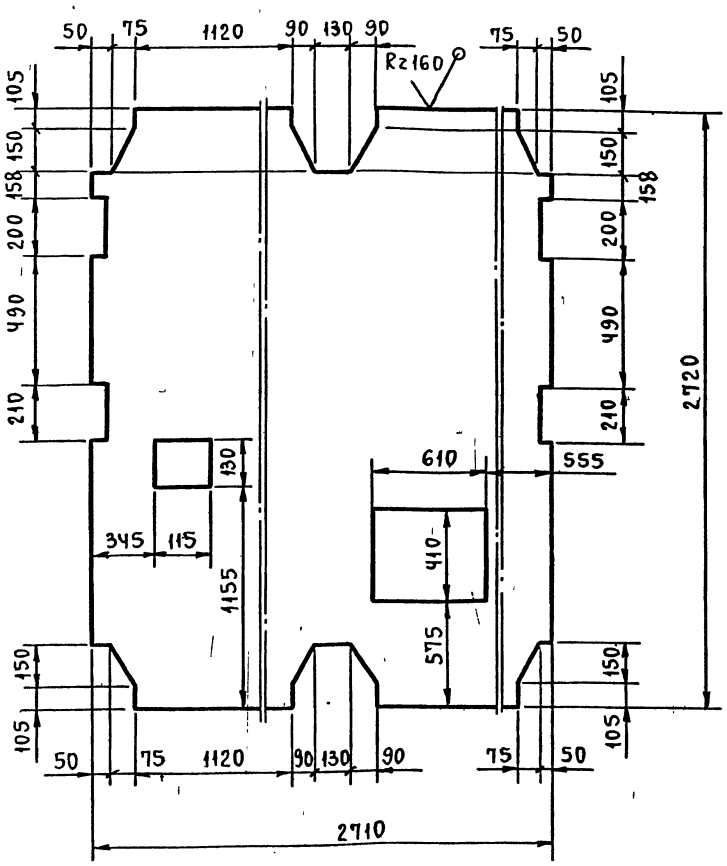


Предельные отклонения размеров $\pm \frac{t_2}{2}$.

| | | | | | | |
|---|---|---|---|---|---|---|
| Изм | Лист | № докум | Подп. | Дата | Т016.003.129.069 | |
| Разраб. | | Котова | | | Настил | Лит / Масса 311,8 / Масштаб 1:20 |
| Пров | | Сидоров | | | | Лист / Листов: 1 |
| Гл конст | | Сидоров | | | Лист ромб. К-ПУ-5х2710х2720 Бст3сп ГОСТ 8568-77 | ГИПРОТЕХМОНТАЖ Ленинград |
| Н.контр | | Чекалина | | | | |
| Утв | | Кагерманянц | | | | |

Формат А4

Т016.003.129.070

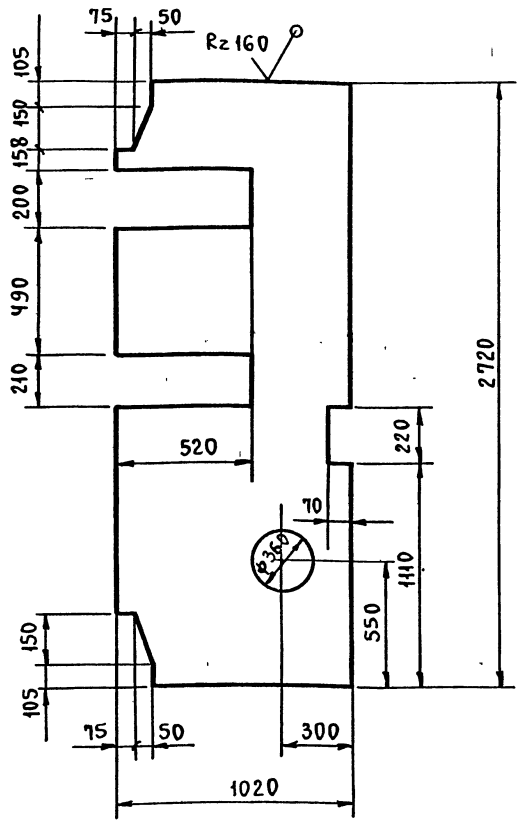


Предельные отклонения размеров $\pm \frac{t_2}{2}$

| | | | | | | |
|---|---|---|---|---|---|---|
| Изм | Лист | № докум | Подп. | Дата | Т016 003.129.070 | |
| Разраб. | | Котова | | | Настил | Лит / Масса 117,3 / Масштаб 1:20 |
| Пров. | | Сидоров | | | | Лист / Листов 1 |
| Гл конст | | Сидоров | | | Лист ромб К-ПУ-5х1020х2720 Бст3сп ГОСТ 8568-77 | ГИПРОТЕХМОНТАЖ Ленинград |
| Н контр | | Чекалина | | | | |
| Утв | | Кагерманянц | | | | |



Формат А4

| Формат | Зона | Поз. | Обозначение | Наименование | Кол. | Примеч. |
|---|---|---|---|---|---|---|
| | | | | Документация | | |
| А3 | | | Т01Б.003.130.000 СБ | Сборочный чертеж | | |
| | | | | Детали | | |
| А4 | | 1 | Т01Б.003.130.001 | Патрубок | 1 | |
| | | | | Стандартные изделия | | |
| | | | | Отводы ГОСТ 17375-83 | | |
| | | 2 | | 90° 45×2,5 | 1 | |
| | | 3 | | 90° 57×3 | 1 | |
| | | | | Переходы ГОСТ 17378-83 | | |
| | | 4 | | К57×4-38×2 | 1 | |
| | | 5 | | К57×4-45×2,5 | 2 | |
| | | 6 | | Фланец 1-40-25 ГОСТ 12821-80 Вст3сп | 4 | |
| | | 7 | | Болт М16-6g×60.58 ГОСТ 7798-70 | 16 | |
| | | 8 | | Гайка М16-6Н.5 ГОСТ 5915-70 | 16 | |
| | | 9 | | Шайба 16.01,08кп ГОСТ 11371-78 | 16 | |
| | | 10 | | Прокладка А-40-25 ГОСТ 15180-70 | 4 | |
| | | 11 | | Клапан подъемный фланцевый Ду40 Ру40 16с13нж | 1 | |
| | | | | Прочие изделия | | |
| | | 12 | | Вентиль фланцевый Ду40 Ру40 15с22нж ТУ26-07-1248-80 | 1 | |

| Изм. | Лист | № докум. | Подп. | Дата |
|---|---|---|---|---|
| Разраб | | Стрелова | | |
| Пров. | | Самохвалов | | |
| Гл конструктор | | Сидоров | | |
| Н. контр. | | Ястребов | | |
| Утв | | Кагерманянц | | |

Т01Б.003.130.000

Трубопровод рециркуляционный

| Лит. | Лист | Листов |
|---|---|---|
| | 1 | 2 |

ГИПРОТЕХМОНТАЖ Москва

Формат А4

Инв.№ подл. | Подп. и дата | Взам. инв.№ | Инв.№ дубл. | Подп. и дата

| Изм. | Лист | № докум. | Подп. | Дата |
|---|---|---|---|---|

Т01Б.003.130.000

Лист 2

Формат А4

Т01Б.003.109.000 СБ

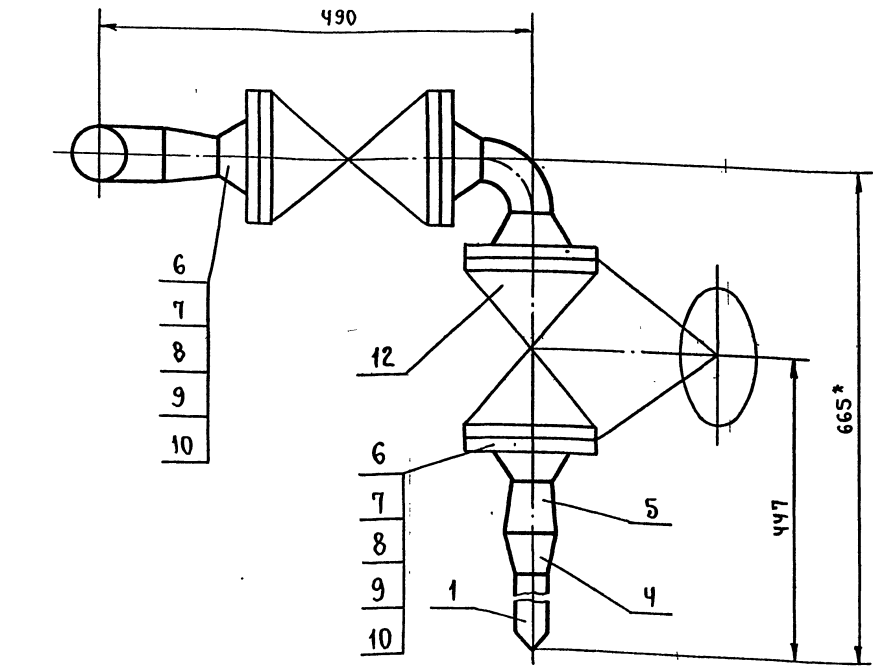


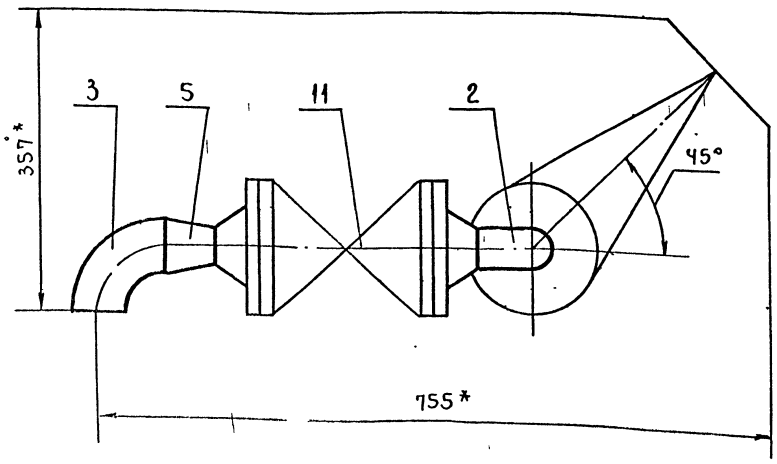


1. Предельные отклонения размеров $\pm \frac{t_2}{2}$.
2. Сварные швы С17 по ГОСТ 16037-80.
3. *Размеры для справок.

| Изм. | Лист | № докум. | Подп. | Дата |
|---|---|---|---|---|
| Разраб | | Стрелова | | |
| Пров. | | Самохвалов | | |
| Гл конст | | Сидоров | | |
| Н контр | | Ястребов | | |
| Утв | | Кагерманянц | | |

Т01Б.003.130.000 СБ

Трубопровод рециркуляционный. Сборочный чертеж.

| Лит. | Масса | Масштаб |
|---|---|---|
| | 39,0 | 1:5 |

| Лист | Листов 1 |
|---|---|

ГИПРОТЕХМОНТАЖ Москва

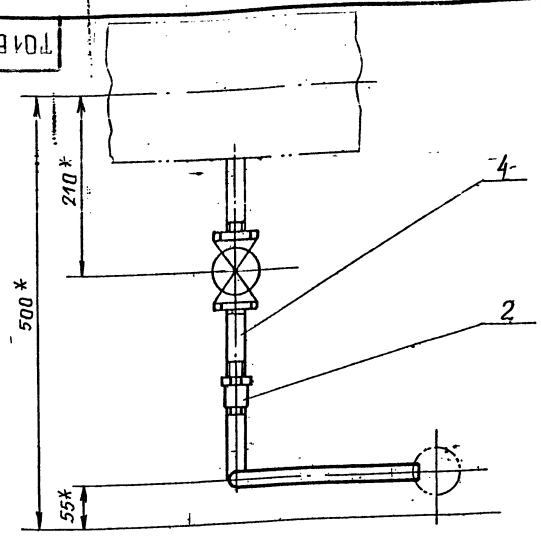


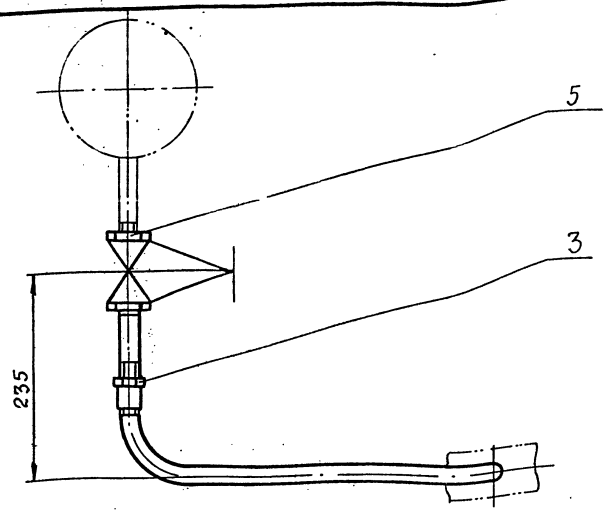


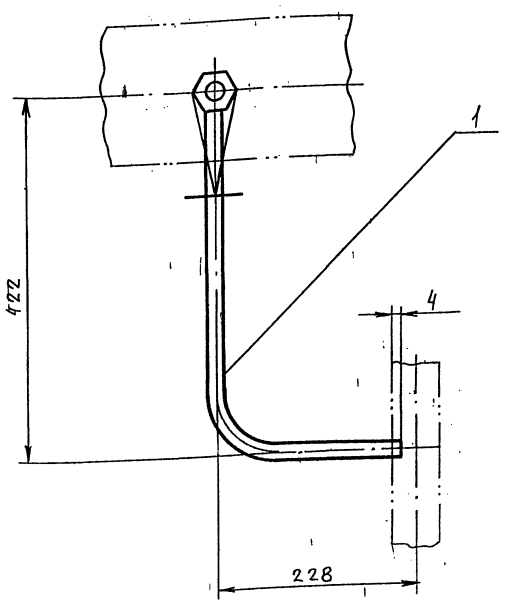


1. Неуказанные предельные отклонения размеров $\pm \frac{t_2}{2}$.
2. *Размеры для справок.

| Изм. | Лист | № докум. | Подп. | Дата | Т01Б.003.131.000СБ | | | |
|---|---|---|---|---|---|---|---|---|
| Разраб. | | Самохвалов | | | Трубопровод Сборочный чертеж | Лит | Масса | Масшт |
| Пров. | | Сидоров | | | | | 1.657 | 1:5 |
| Гл.констр. | | Сидоров | | | | Лист | Листов 1 | |
| Н.контр. | | Ястребов | | | | ГИПРОТЕХМОНТАЖ Москва | | |
| Утв. | | Кагерманянц | | | | | | |

Формат А3

| Формат | Зона | Поз. | Обозначение | Наименование | Кол. | Примеч. |
|---|---|---|---|---|---|---|
| | | | | Документация | | |
| А3 | | | Т01Б.003.131.000СБ | Сборочный чертеж | | |
| | | | | Детали | | |
| А4 | | 1 | Т01Б.003.131.001 | Патрубок | 1 | |
| | | | | Стандартные изделия | | |
| | | 2 | | Муфта 15 | | |
| | | | | ГОСТ 8966-75 | 1 | 0,067 |
| | | 3 | | Контргайка 15 | | |
| | | | | ГОСТ 8968-75 | 1 | 0,036 |
| | | 4 | | Сгон 15 | | |
| | | | | ГОСТ 8969-75 | 1 | 0,094 |
| | | 5 | | Вентиль муфтовый | | |
| | | | | Ду 15 Ру16 15К4 18П | | |
| | | | | ГОСТ 5761-74 | 1 | |

| Изм. | Лист | № докум. | Подп. | Дата | Т01Б.003.131.000 | | | |
|---|---|---|---|---|---|---|---|---|
| Разраб. | | Самохвалов | | | Трубопровод | Лит. | Лист. | Листов 1 |
| Пров. | | Сидоров | | | | ГИПРОТЕХМОНТАЖ Москва | | |
| Гл.констр. | | Сидоров | | | | | | |
| Н.контр. | | Ястребов | | | | | | |
| Утв. | | Кагерманянц | | | | | | |

Т01Б.003.131.001

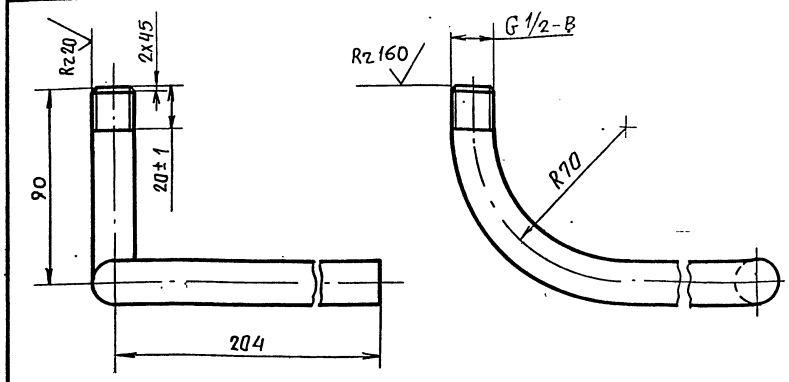


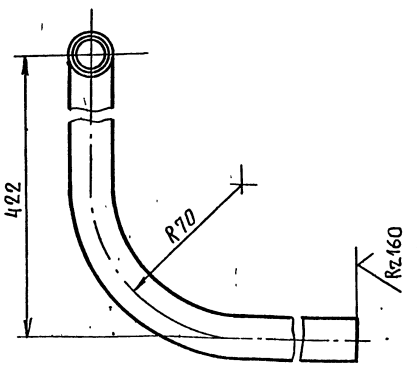


1. Неуказанные предельные отклонения размеров $\pm \frac{t_2}{2}$
2. Длина трубной заготовки $L=656 \pm 0,8$ мм.

| Изм. | Лист | N докум. | Подп. | Дата | Т01Б.003.131.001 | | | |
|---|---|---|---|---|---|---|---|---|
| Разраб. | | Самохвалов | | | Патрубок | Лит | Масса | Масшт |
| Пров. | | Сидоров | | | | | 0,760 | 1:2 |
| Гл.констр. | | Сидоров | | | | Лист | Листов 1 | |
| Н.контр. | | Ястребов | | | Труба 15х2,8 ГОСТ 3262-75 | ГИПРОТЕХМОНТАЖ Москва | | |
| Утв. | | Кагерманянц | | | | | | |



Формат А4

gost.e-ecolog.ru