ТИПОВАЯ ДОКУМЕНТАЦИЯ НА КОНСТРУКЦИИ
ИЗДЕЛИЯ И УЗЛЫ ЗДАНИЙ И СООРУЖЕНИЙ.

СЕРИЯ 5.904-44

ТЕХНОЛОГИЧЕСКОЕ НЕСТАНДАРТИЗИРОВАНОЕ ОБОРУДОВАНИЕ И МЕТАЛЛОКОНСТРУКЦИИ ДЛЯ АВТОМАТИЗИРОВАННЫХ КОМПРЕССОРНЫХ СТАНЦИЙ

МОЩНОСТЬЮ ОТ 40 ДО 2000 КУБ.М. В МИНУТУ ВОЗДУХА

ВЫПУСК 4

Ц 00590-04

gost.e-ecolog.ru

ТИПОВАЯ ДОКУМЕНТАЦИЯ НА КОНСТРУКЦИИ, ИЗДЕЛИЯ И УЗЛЫ ЗДАНИЙ И СООРУЖЕНИЙ

СЕРИЯ- 5.904-44

ТЕХНОЛОГИЧЕСКОЕ НЕСТАНДАРТИЗИРОВАННОЕ ОБОРУДОВАНИЕ И МЕТАЛЛОКОНСТРУКЦИИ ДЛЯ КОМПРЕССОРНЫХ АВТОМАТИЗИРОВАННЫХ СТАНЦИЙ

МОЩНОСТЬЮ ОТ 40 ДО 2000 КУБ.М. В МИНУТУ ВОЗДУХА

ВЫПУСК 4

ГЛУШИТЕЛИ ШУМА

РАБОЧИЕ ЧЕРТЕЖИ

РАЗРАБОТАНЫ
ГИПРОСТРОЙДОРМАШЕМ
Главный инженер института
Б.Д.Тютюнников
Главный инженер проекта
В.Д.Коган

УТВЕРЖДЕНЫ
МИНСТРОЙДОРМАШЕМ СССР
ПРИКАЗ N 346 от 20.07.1988 г
ВВЕДЕНЫ В ДЕЙСТВИЕ
МИНСТРОЙДОРМАШЕМ
ПРИКАЗ N 345 от 20.07.1988 г

Обозначение	Наименование	Стр.
	Обложка	
	Титульный лист	1
	Содержание	2, 3
	Глушители всасывания	4
	Рекомендации по применению	
ГИВ 24.00.00.00.000 ВС	Глушитель шума всасывания ГИВ 24	
	Ведомость спецификаций	
ГИВ 24.00.00.00.000 ТУ	Глушители шума всасывания	5,6
	ГИВ 24, ГИВ 63, ГИВ 100, ГИВ 120.	
	Технические условия	
ГИВ 24.00.00.00.000 ТУ	Глушители шума всасывания	
	Технические условия	
ГИВ 24.00.00.00.000	Глушитель шума всасывания ГИВ 24	7
	Сборочный чертеж	
ГИВ 24.00.00.00.002	Прокладка	8
ГИВ 24.00.00.00.001	Прокладка	
ГИВ 24.00.00.00.004	Накладка	
ГИВ 24.00.00.00.003	Прокладка	
ГИВ 24.01.01.00.002	Опора	9
ГИВ 24.01.01.00.004	Перекладина	
ГИВ 24.01.00.00.000	Корпус	
ГИВ 24.01.00.00.000 СБ	Корпус. Сборочный чертеж	10
ГИВ 24.01.01.00.000	Каркас	11
ГИВ 24.01.01.00.003	Перекладина	
ГИВ 24.01.01.00.000 СБ	Каркас. Сборочный чертеж	
ГИВ 24.01.02.00.000	Кассета. Сборочный чертеж	12
ГИВ 24.01.02.00.005	Стенка	13
ГИВ 24.01.02.01.002	Косынка	
ГИВ 24.01.02.01.001	Боковина	
ГИВ 24.01.01.00.005	Стойка	
ГИВ 24.01.02.01.000	Каркас Сборочный чертеж	14
ГИВ 24.01.02.01.004	Перекладина	15
ГИВ 24.01.02.01.005	Перекладина	
ГИВ 24.01.02.02.000	Мат. Сборочный чертеж	
ГИВ 24.01.03.00.000	Кассета. Сборочный чертеж	16
ГИВ 24.01.03.01.000	Каркас. Сборочный чертеж	17
ГИВ 24.01.04.00.000	Кассета. Сборочный чертеж	18
ГИВ 24.01.04.01.000	Каркас. Сборочный чертеж	19
ГИВ 24.01.04.01.002	Перекладина	20
ГИВ 24.02.01.00.004	Стойка	
ГИВ 24.02.00.00.000	Короб	
ГИВ 24.02.02.05.000	Каркас	
ГИВ 24.02.03.00.00.005 СБ	Короб. Сборочный чертеж	21
ГИВ 24.02.01.00.000	Жалюзийная решетка. Сборочный чертеж	22

Обозначение	Наименование	Стр.
ГИВ 24.02.02.00.000 СБ	Каркас. Сборочный чертеж	23
ГИВ 24.02.02.00.002	Перекладина	24
ГИВ 24.02.02.00.003	Перекладина	
ГИВ 24.02.02.00.005	Стойка	
ГИВ 24.02.00.00.000	Конфузор	
ГИВ 24.03.00.00.000 СБ	Конфузор Сборочный чертеж	25
ГИВ 24.03.00.00.001	Боковина	26
ГИВ 24.03.00.00.002	Дно	
ГИВ 24.03.00.00.004	Перекладина	
ГИВ 24.03.00.00.005	Перекладина	
ГИВ 24.04.00.00.000	Опора. Сборочный чертеж	27
ГИВ 24.03.00.00.006	Планка	
ГИВ 120.00.00.00.000 ВС	Глушитель шума Всасывания ГИВ 120.	28
	Ведомость спецификаций	
ГИВ 120.01.00.00.003	Прокладка	
ГИВ 120.00.00.00.000	Глушитель шума Всасывания ГИВ 120	
ГИВ 120.00.00.00.000 СБ	Глушитель шума Всасывания ГИВ 120	29
	Сборочный чертеж	
ГИВ 120.01.00.00.000	Корпус	30
ГИВ 120.01.02.01.002	Перекладина	
ГИВ 120.01.03.01.002	Перекладина	
ГИВ 120.01.00.00.000 СБ	Корпус. Сборочный чертеж	31
ГИВ 120.01.01.01.000	Мат. Сборочный чертеж	32
ГИВ 120.01.01.00.000	Каркас	
ГИВ 120.01.01.00.000 СБ	Каркас. Сборочный чертеж	33
ГИВ 120.01.01.00.003	Лист перфорированный.	34
ГИВ 120.01.01.00.005	Опора	
ГИВ 120.01.01.00.006	Опора	
ГИВ 120.01.01.00.007	Опора	
ГИВ 120.01.01.00.008	Опора	
ГИВ 120.01.01.00.011	Стойка	35
ГИВ 120.01.02.00.004	Стенка	
ГИВ 120.01.02.01.001	Боковина	
ГИВ 120.01.02.00.000	Кассета. Сборочный чертеж	36
ГИВ 120.01.02.01.000	Каркас. Сборочный чертеж	37
ГИВ 120.01.03.00.000	Кассета. Сборочный чертеж	38
ГИВ 120.01.03.01.000	Каркас. Сборочный чертеж	39
ГИВ 63.00.00.00.000 ВС	Глушитель шума Всасывания ГИВ 63.	40
	Ведомость спецификаций	
ГИВ 63.01.00.00.001	Прокладка	
ГИВ 63.01.02.00.005	Стенка	
ГИВ 63.00.00.02.000	Глушитель шума Всасывания ГИВ 63	41
	Сборочный чертеж.	
ГИВ 63.01.00.00.000	Корпус	42

Обозначение	Наименование	Стр.
ГИВ 63.01.02.01.001	Боковина	42
ГИВ 63.01.02.01.003	Перекладина	
ГИВ 63.01.00.00.000 СБ	Корпус. Сборочный чертеж	43
ГИВ 63.01.01.00.000	Каркас	44
ГИВ 63.01.01.00.002	Стойка	
ГИВ 63.01.01.00.000	Каркас. Сборочный чертеж	45
ГИВ 63.01.02.00.000	Кассета. Сборочный чертеж	46
ГИВ 63.01.02.01.000	Каркас. Сборочный чертеж	
ГИВ 100.00.00.000	Глушитель шума Всасывания ГИВ 100	47
ГИВ 100.00.00.000 СБ	Глушитель шума Всасывания ГИВ 100	
	Сборочный чертеж	
ГИВ 100.01.00.000	Кассета звукопоглощающая	48
ГИВ 100.01.00.000 СБ	Кассета звукопоглощающая	
	Сборочный чертеж	
ГИВ 100.01.01.000	Каркас	49
ГИВ 100.01.01.000 СБ	Каркас. Сборочный чертеж	
ГИВ 100.01.00.001	Лист перфорированный	50
ГИВ 100.01.01.002	Перекладина	
ГИВ 100.01.01.003	Перекладина	51
ГИВ 100.01.02.000	Мат звукоизолирующий	
ГИВ 100.01.02.000 СБ	Мат звукоизолирующий	52
	Сборочный чертеж	
ГИВ 100.02.00.000	Кассета звукопоглощающая	53
ГИВ 100.02.00.000 СБ	Кассета звукопоглощающая	
	Сборочный чертеж	
ГИВ 100.02.01.000	Каркас	
ГИВ 100.02.01.000 СБ	Каркас. Сборочный чертеж	
ГИВ 100.03.00.000	Кассета звукопоглощающая	54
ГИВ 100.03.00.000 СБ	Кассета звукопоглощающая	
	Сборочный чертеж	

№ 10032/4

Серия 5.904-44 Выпуск 4

Содержание

Гипростройиндустрия г. Ростов-на-Дону

Обозначение	Наименование	стр.
ГШВ100.03.01.000	Каркас	55
ГШВ100.03.01.000 СБ	Каркас. Сборочный чертеж	
ГШС 63.00.000 ТУ	Глушители шума стравливания	56
	ГШС 63; ГШС 120	
	Технические условия	
ГШС 63.00.000 ТУ	Глушители шума стравливания.	
	Технические условия	
	Глушители шума стравливания.	57
	Рекомендации по применению	
ГШС 63.00.000	Глушитель шума стравливания	58
	ГШС 63. Сборочный чертеж.	
ГШС 63.01.001	Дно	59
ГШС 63.01.002	Дно	
ГШС 63.01.000	Патрубок. Сборочный чертеж	
ГШС 63.01.003	Конус	60
ГШС 63.01.004	Обечайка	
ГШС 63.01.005	Фланец	
ГШС 63.00.002	Прокладка	
ГШС 63.02.000	Секция. Сборочный чертеж	61
ГШС 63.02.001	Дно	62
ГШС 63.02.002	Косынка	

Обозначение	Наименование	стр.
ГШС 63.02.004	Труба	62
ГШС 63.03.000	Секция. Сборочный чертеж.	63
ГШС 63.03.001	Дно	64
ГШС 63.03.002	Конус	
ГШС 63.03.003	Обечайка	
ГШС 63.03.004	Фланец	
ГШС 120.00.000	Глушитель шума стравливания ГШС 120. Сборочный чертеж.	65
ГШС 120.00.001	Козырёк	66
ГШС 120.01.000	Патрубок	
ГШС 120.01.000 СБ	Патрубок. Сборочный чертеж.	
ГШС 120.01.001	Дно	67
ГШС 120.01.002	Конус	
ГШС 120.03.001	Конус	
ГШС 120.03.003	Обечайка	
ГШС 120.02.000	Секция. Сборочный чертеж	68
ГШС 120.03.004	Фланец	69
ГШС 120.02.002	Косынка	
ГШС 120.02.001	Дно	
ГШС 120.02.003	Труба	
ГШС 120.03.000	Секция. Сборочный чертеж	70

Серия 5.904-44 Выпуск 4

Инв. № подл. | Подпись и дата | Взам. инв. № | Инв. № дубл. | Подпись и дата

№10032/4.

Серия 5.904-44 Выпуск 4

Изм.	Лист	№ докум.	Подп.	Дата
Разраб.		Ермолова		
Пров.		Григорьев		
Н. конт.		Новоцкий		
Утв.		Коган		

Лит. | Масса | Масштаб

Лист 2 | Листов

Содержание

Гипростроймаш г. Ростов-на-Дону

400390-04 4

Государственный институт по проектированию заводов строительного и дорожного машиностроения

ГИПРОСТРОЙДОРМАШ

Серия 5.904-44 Выпуск 4

Глушители шума всасывания ГШВ 24, ГШВ 63, ГШВ 100, ГШВ 120

Рекомендации по применению

1988 г.

Инв.№ подл. | Подпись и дата | Взам. инв.№ | Инв.№ дубл. | Подпись и дата

Серия 5.904-44 Выпуск 4

Глушители шума всасывания ГШВ применяются для компрессоров или компрессорных станций общей мощностью Q м³/мин воздуха.

ГШВ	Q м³/мин
24	24
63	63
100	100
120	120

Если один глушитель применяется для компрессорной станции, то на всасывающих трубопроводах компрессоров должна быть установлено отключающее компрессор устройство.

Изм.	Лист	№ докум.	Подп.	Дата	Серия 5.904-44 Выпуск 4			
Чертил		Бойченко			Глушители шума всасывания	Лит.	Лист	Листов
Разраб		Григорович			Рекомендации по применению	И	2	2
Н.контр.		Новицкая				ГИПРОСТРОЙДОРМАШ г. Ростов-на-Дону		
Утв.		Когон						

Формат А4

Серия 5.904-44 Выпуск 4

№ позиции	Обозначение	Наименование	Куда входит: Обозначение	Кол.	Общее кол.	Примечание
1	ГШВ24.00.00.00.000	Глушитель				
2	ГШВ24.01.00.00.000	Корпус	ГШВ24.00.00.00.000	1	1	
3	ГШВ24.01.01.00.000	Каркас	ГШВ24.01.00.00.000	1	1	
4	ГШВ24.01.02.00.000	Кассета	ГШВ24.01.00.00.000	2	2	
5	ГШВ24.01.02.01.000	Каркас	ГШВ24.01.02.00.000	1	2	
6	ГШВ24.01.02.02.000	Мат	ГШВ24.01.02.00.000	1	1	
7	-01	Мат	ГШВ24.01.02.00.000	1	1	
8	-02	Мат	ГШВ24.01.03.00.000	2	6	
9	-02	Мат	ГШВ24.01.04.00.000	4		
10	-03	Мат	ГШВ24.01.03.00.000	1	3	
11	-03	Мат	ГШВ24.01.04.00.000	2		
12	ГШВ24.01.03.00.000	Кассета	ГШВ24.01.00.00.000	2	2	
13	ГШВ24.01.03.01.000	Каркас	ГШВ24.01.03.00.000	1	2	
14	ГШВ24.01.04.00.000	Кассета	ГШВ24.01.00.00.000	3	3	
15	ГШВ24.01.04.01.000	Каркас	ГШВ24.01.04.00.000	1	3	
16	ГШВ24.02.00.00.000	Короб	ГШВ24.00.00.00.000	1	1	
17	ГШВ24.02.01.00.000	Жалюзийная решетка	ГШВ24.02.00.00.000	2	2	
18	ГШВ24.02.02.00.000	Каркас	ГШВ24.02.00.00.000	1	1	
19	ГШВ24.03.00.01.000	Конфузор	ГШВ24.00.00.00.000	1	1	
20	ГШВ24.04.00.00.000	Опора	ГШВ24.00.00.00.000	4	4	

Изм.	Лист	№ докум.	Подп.	Дата	ГШВ24.00.00.00.000ВС			
Разраб.		Шаев			Глушитель шума всасывания ГШВ24 Ведомость спецификаций	Лит.	Лист	Листов
Пров.		Григорьян				И		1
Н.контр.		Новицкая				ГИПРОСТРОЙДОРМАШ г. Ростов-на-Дону		
Утв.		Пресняк						

Копировал | Кальку сверил | Формат А3

Инв.№ подл. | Подпись и дата | Взам. инв.№ | Инв.№ дубл. | Подпись и дата

4/30001 N

Серия 5.904-44 Выпуск 4

40-06801

Государственный институт по проектированию заводов строительного, дорожного и коммунального машиностроения

Гипростройдормаш

Глушители шума всасывания ГШВ 24, ГШВ 63, ГШВ100, ГШВ120.

Технические условия ГШВ24.00.00.00.000 ТУ

1988г.

Серия 5.904-44 Выпуск 4

Инв. № подл. | Подпись и дата | Взам. инв. № | Инв. № дубл. | Подпись и дата

Настоящие технические условия распространяются на глушители шума, устанавливаемые на всасывании компрессоров ВП2-10/9М, 2ВМ2,5-12/9, ВП3-20/9, 2ВМ4-24/9, 2ВМ10-63/9, 32ВЦ-100/9 и 4ВМ10-120/9, предназначенные для глушения шума, образующегося при всасывании воздуха в компрессоры, до значений, обеспечивающих допустимые уровни звукового давления на постоянных рабочих местах и рабочих зонах производственных помещений и на территории предприятия.

1. Технические требования.

Глушители шума должны соответствовать требованиям настоящих технических условий и комплекта документации согласно ГШВ24.00.00.00.000СБ, ГШВ63.00.00.00.000СБ, ГШВ100.00.00.00.000СБ и ГШВ120.00.00.00.000СБ.

1.1. Основные параметры и размеры.

Основные параметры и размеры должны соответствовать приведенным в табл.1.

Таблица 1

Тип глушителя	Всасываемый газ	Максимальная пропускная способность м³/мин	Масса, кг
ГШВ24	воздух	24	1040
ГШВ63		63	1762
ГШВ100		200	3068
ГШВ120		120	1964

Изм.	Лист	№ докум.	Подп.	Дата	ГШВ24.00.00.00.000ТУ			
Разраб.		Шась			Глушители шума всасывания. Технические условия	Лит. И	Лист 2	Листов
Пров.		Григорьян				ГИПРОСТРОЙДОРМАШ г.Ростов-на-Дону		
Н.контр.		Новицкая						
Утв.		Григорьян						

Инв. № подл. | Подпись и дата | Взам. инв. № | Инв. № дубл. | Подпись и дата

формат А4

1.2. Характеристики.

1.2.1. Эффективность глушения шума приведена в табл.2.

Таблица 2.

Тип глушителя	Снижение уровня звукового давления в ЗБ при среднегеометрической частоте октавных полос в Гц							
	63	125	250	500	1000	2000	4000	8000
ГШВ 24	26	40	40	50	50	50	50	40
ГШВ 63	25	40	40	50	50	50	50	40
ГШВ 100	17	43	60	70	75	75	75	61
ГШВ 120	20	40	40	50	50	50	50	40

1.2.2. Указанная эффективность достигается за счет контакта воздуха с поверхностью кассет, заполненных звукопоглощающим материалом.

1.2.3. Рекомендуемый звукопоглощающий материал:

1) маты и вата из супертонкого стекловолокна без связующего, ТУ21-РСФСР-224-75.

2) маты и вата из базальтового супертонкого волокна, ТУ21-РСФСР-669-75.

3) маты без связующего из ультратонкого или супертонкого стеклянного волокна по ТУ18-16-84-82.

4) изделия звукопоглощающие марки БЗМ по РСТ УССР 5011-81.

Примечание: материалы по п. 1), 2), 3) изготавливаются Ивотским стекольным заводом, по п.4) – Беличским заводом „Теплозвукоизоляция."

1.2.4 Для защиты звукопоглощающего материала от выдувания потоком воздуха предусмотрено покрытие, состоящее из стеклоткани марки Э1-100-8(90) по ГОСТ 19907-83, сетки 1-0,4 ГОСТ 3826-82 или перфорированного стального листа (диаметр отверстий 5,5...6мм, шаг 9...12 мм).

1.2.5. Допускается применение другого перфорированного листа (перфорация не менее 24%). При этом жесткость конструкции глушителя не должна уменьшаться.

1.2.6. Стеклоткань марки Э1-100 может быть заменена на стеклоткани марки Э2-100, Э3-100, Э2-80 ГОСТ 19907-83 или на другие стеклоткани с эквивалентным сопротивлением продуванию.

1.2.7. В случае применения звукопоглощающих изделий марки БЗМ в оболочке из стеклоткани дополнительная оклейка матов звукопоглощающих стеклотканью не требуется.

1.2.8. Изделия и детали, изготавливаемые из неоцинкованной стали, окрашиваются по технологии завода-изготовителя.

1.3. Требования к надежности.

Средний ресурс до капитального ремонта - 60000ч.

Серия 5.904-44 Выпуск 4

Инв. № подл. | Подпись и дата | Взам. инв. № | Инв. № дубл. | Подпись и дата

Изм.	Лист	№ докум.	Подп.	Дата	ГШВ24.00.00.00.000ТУ	Лист 3

формат А4

Серия 5.904-44 Выпуск 4

Инв. № подл. | Подпись и дата | Взам. инв. № | Инв. № дубл. | Подпись и дата

Изм.	Лист	№ докум.	Подп.	Дата	ГШВ24.00.00.00.000ТУ	Лист 4

формат А4

1.4. Требования к исходной продукции и изготовлению.

1.4.1. Изготовление глушителей должно производиться в соответствии с требованиями настоящих технических условий и других действующих нормативно-технических документов.

1.4.2. Материалы:

1) Качество материалов, поступающих в производство для изготовления глушителей, должно быть подтверждено сертификатами заводов-поставщиков.

2) Замена материалов на марки, не указанные в чертежах, допускается в установленном порядке, если эта замена не ухудшает качества изделия.

1.4.3. Сварка.

Типы сварных швов, их конструктивные элементы должны соответствовать требованиям ГОСТ 5264-80.

1.4.4. Окраска.

Окраску элементов глушителя производить по технологии завода-изготовителя.

Применяемые лакокрасочные покрытия

должны отвечать требованиям ГОСТ 9.306-85 и ГОСТ 9.032-74.

1.5. Маркировка.

Кассеты, входящие в глушители маркировать нанесением обозначения чертежа на них или на приложенной к ним бирке.

2. Требования безопасности.

2.1. Сварку кассет звукопоглощающих производить в закрытых защитных очках с незапотевающими очковыми стеклами типа ЗП по ГОСТ 12.4.013-85*Е, в рукавицах специальных типа Пс по ГОСТ 12.4.103-83, в одежде специальной типа ПС по ГОСТ 12.4.103-83.

3. Указания по монтажу, эксплуатации.

3.1. Глушители шума ГШВ-24, ГШВ-63, ГШВ-120. Монтаж производить в соответствии со сборочными чертежами ГШВ24.00.00.00.000СБ, ГШВ 63.00.00.00.000СБ и ГШВ 120.00.00.00.000СБ.

3.2. Глушитель шума ГШВ-100.

3.2.1. Камеры глушения на всасывании должны иметь разборную переднюю стену.

3.2.2. Монтаж кассет производить в следующей последовательности:

1) уложить кассеты ГШВ 100.01.00.000-02.

на пол,

2) установить бруски ГШВ.100.00.00.001 и ГШВ 100.00.00.002,

3) уложить кассеты ГШВ100.02.00.000 и ГШВ100.03.00.000 на бруски и фундаменты,

4) установить кассеты ГШВ 100.01.00.000 к задней стенке камеры глушения,

5) уложить последовательно на кассеты ГШВ100.02.00.000 и ГШВ100.03.00.000 7 рядов брусков ГШВ100.00.00.003 и кассет ГШВ100.02.00.000 и ГШВ100.03.00.000-01,

6) установить кассету ГШВ 100.01.00.000-03 и на неё ГШВ 100.01.00.000-01,

7) Навешивая элементы съемной передней стенки между ними и крайними кассетами, забить деревянные клинья для уплотнения прилегания кассет.

3.3. Теоретически в течение 10 лет кассеты глушителя в обслуживании не нуждаются.

При большой запылённости всасываемого воздуха необходимо периодически сметать пыль с перфорированных листов кассет.

Перечень ГОСТов:

9.032-74
9.306-85
12.4.013-85*Е
12.4.103-83
3826-82
5264-80
19907-83
РСТ УССР 5011-81
ТУ 18-16-84-82
ТУ 21-РСФСР-224-75
ТУ 21-РСФСР-669-75

ГШВ24.00.00.00.000

Серия 5.904-44 Выпуск 4

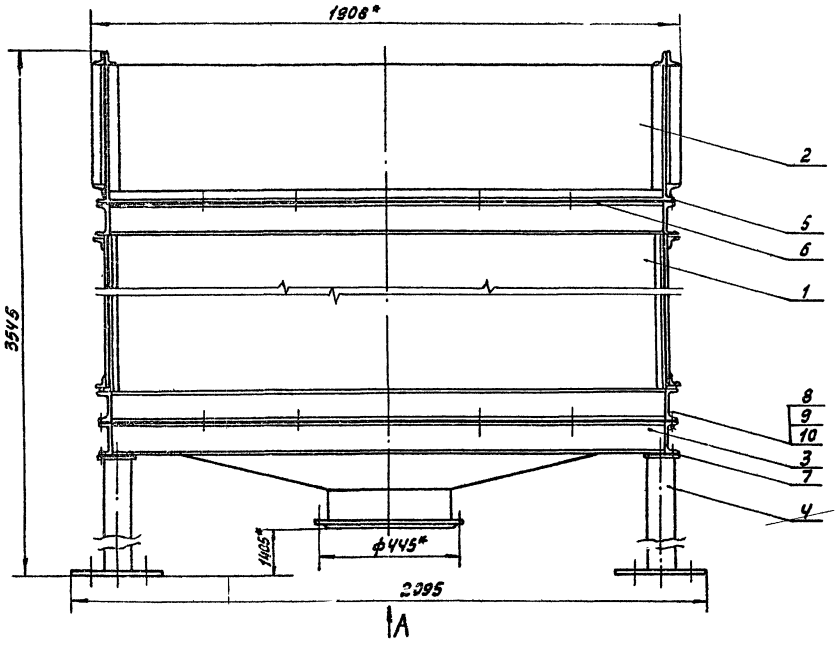

Вид А

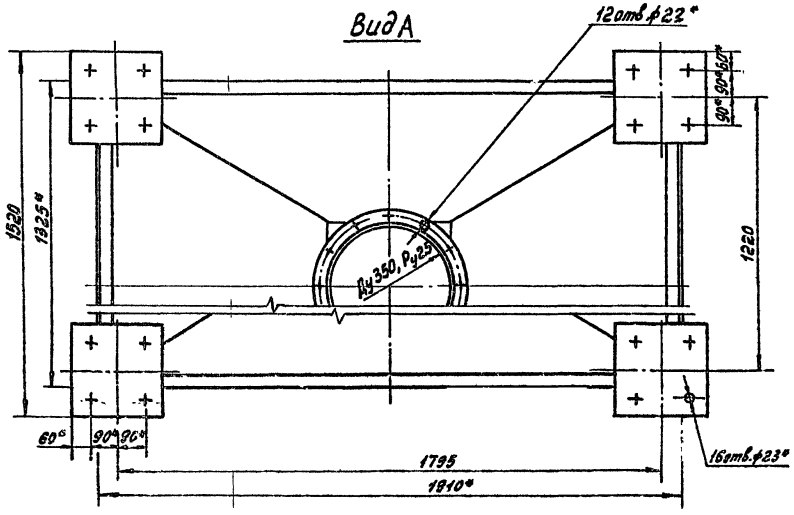

			Обозначение	Наименование		Примечание
				Документация		
А3			ГШВ24.00.00.00.000ВС	Ведомость спецификаций		
А4			ГШВ24.00.00.00.000ТУ	Технические условия		
				Сборочные единицы		
А4		1	ГШВ24.01.00.00.000	Корпус	1	
А4		2	ГШВ24.02.00.00.000	Короб	1	
А4		3	ГШВ24.03.00.00.000	Конфузор	1	
А3		4	ГШВ24.04.00.00.000	Опора	4	
				Детали		
А4		5	ГШВ24.00.00.00.001	Прокладка	4	
А4		6	ГШВ24.00.00.00.002	Прокладка	4	
А4		7	ГШВ24.00.00.00.003	Прокладка	4	
				Стандартные изделия		
		8		Болт М10-6g×20.58		
				ГОСТ 7798-70*	60	0,034
		9		Гайка М10-6Н.5 ГОСТ 5915-70	60	0,0114
		10		Шайба 10-01-05		
				ГОСТ 11371-78	60	0,004

1. * Размеры для справок.
2. Предельные отклонения размеров:
   валов h14
   остальных - $\pm \frac{IT15}{2}$.

№10032/4

Изм.	Лист	№ докум.	Подп.	Дата	ГШВ24.00.00.00.000			
Разраб.		Шась			Глушитель шума всасывания ГШВ24. Сборочный чертеж.	Лит.	Масса	Масштаб
Пров.		Григорьян				И	1040	1:10
Гл.спец.		Пресновъ				Лист	Листов	
Нач.отд.		Коган				ГИПРОСТРОЙДЕРМАШ г.Ростов-на-Дону		
Н.контр.		Новицкая						
Утв.		Коган						

Копировал 400390-04 Кольку сверху

Серия 5.904-44 Выпуск 4

ГШВ24.00.00.00.002

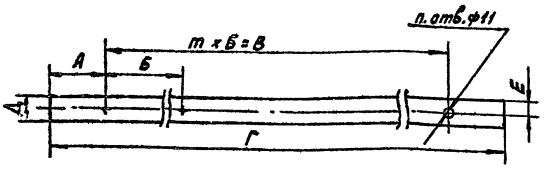

Обозначение	А	Б	В	Г	Д	Е	m	n	Масса, кг
ГШВ24.00.00.00.002	310	300	1200	1820	40	15	4	5	0,18
-01	90	305	915	1095	40	20	3	4	0,1
-02	15	225	450	480	30	15	2	3	0,04
-03	250	255	765	1265	30	15	3	4	0,09

Изм.	Лист	№ докум.	Подп.	Дата	ГШВ24.00.00.00.002	Лит.	Масса	Масштаб
Чертил		Ермолова			Прокладка	И	См. табл.	1:5
Разраб.		Шась				Лист	Листов 1	
Пров.								
Н. контр.		Новицкая			Пластина I, лист, МС-М1-2-ГОСТ7338-77	ГИПРОСТРОЙДОРМАШ г. Ростов-на-Дону		
Утв.		Григорьян						

Копировал Кальку сверил формат А4

Инв. № подл. | Подпись и дата | Взам. инв. № | Инв. № дубл. | Подпись и дата

Серия 5.904-44 Выпуск 4

ГШВ24.00.00.00.001

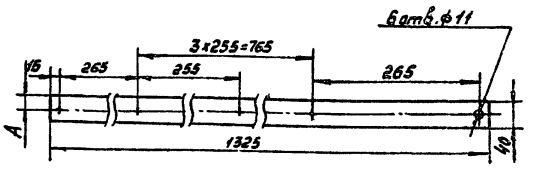

Обозначение	А	Масса, кг
ГШВ24.00.00.00001	15	0,13
-01	23	0,13

Изм.	Лист	№ докум.	Подп.	Дата	ГШВ24.00.00.00.001	Лит.	Масса	Масштаб
Чертил		Ермолова			Прокладка	И	См. табл.	1:5
Разраб.		Шась				Лист	Листов 1	
Пров.								
Н. контр.		Новицкая			Пластина I, лист, МС-М1-2-ГОСТ7338-77	ГИПРОСТРОЙДОРМАШ г. Ростов-на-Дону		
Утв.		Григорьян						

Копировал Кальку сверил формат А4

Инв. № подл. | Подпись и дата | Взам. инв. № | Инв. № дубл. | Подпись и дата

Серия 5.904-44 Выпуск 4

ГШВ24.01.00.00.004

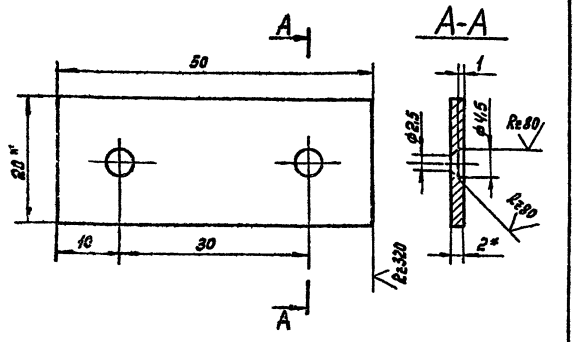

1. *Размеры для справок.
2. Предельные отклонения размеров.
   отверстий - Н14
   валов - h14
   остальных - $\pm \frac{JT15}{2}$.
3. Смещение осей отверстий от номинального расположения не более 0,2 мм.

N10032/4

Изм.	Лист	№ докум.	Подп.	Дата	ГШВ24.01.00.00.004	Лит.	Масса	Масштаб
Чертил		Ермолова			Накладка	И	0,015	2:1
Разраб.		Шась				Лист	Листов 1	
Пров.								
Н. контр.		Новицкая			Лента 2×20БСт2псГОСТ6009-74	ГИПРОСТРОЙДОРМАШ г. Ростов-на-Дону		
Утв.		Григорьян						

Копировал Кальку сверил формат А4

Инв. № подл. | Подпись и дата | Взам. инв. № | Инв. № дубл. | Подпись и дата

Серия 5.904-44 Выпуск 4

ГШВ24.00.00.00.003

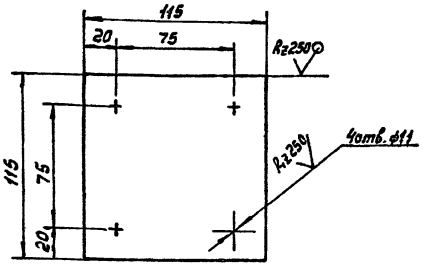

1. Предельные отклонения размеров
   отверстий - Н14
   валов - h14
   остальных - $\pm \frac{JT15}{2}$.
2. Смещение осей отверстий от номинального расположения не более 0,2 мм

Изм.	Лист	№ докум.	Подп.	Дата	ГШВ24.00.00.00.003	Лит.	Масса	Масштаб
Чертил		Ермолова			Прокладка	И	0,05	1:2
Разраб.		Шась				Лист	Листов 1	
Пров.								
Н. контр.		Новицкая			Паронит ПОН2ГОСТ481-80	ГИПРОСТРОЙДОРМАШ г. Ростов-на-Дону		
Утв.		Григорьян						

Копировал Кальку сверил формат А4

Инв. № подл. | Подпись и дата | Взам. инв. № | Инв. № дубл. | Подпись и дата

Серия 5.904-44 Выпуск 4

ГШВ24.01.01.00.002

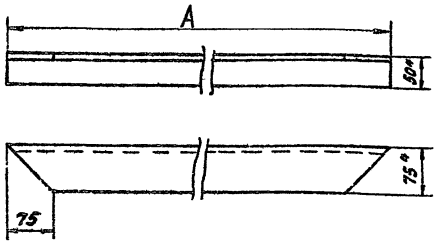

Обозначение	A	Масса, кг
ГШВ24.01.01.00.002	1245	5.74
-01	1820	8.5

1.* Размеры для справок.
2. Шероховатость обрабатываемых поверхностей - Rz320, необрабатываемых - ∀.
3. Предельные отклонения размеров:
валов h14
остальных $\pm \frac{JT15}{2}$

Изм.	Лист	№ докум.	Подп.	Дата	ГШВ24.01.01.00.002	Лит.	Масса	Масштаб
Чертил.		Ермолова			Опора	И	см. табл.	1:5
Разраб.		Шась				Лист	Листов 1	
Пров.					Уголок 6-75×50×5 ГОСТ 8510-86 / В Ст2пс ГОСТ 535-79	ГИПРОСТРОЙДОРМАШ г. Ростов-на-Дону		
Н.контр.		Новицкая						
Утв.		Григорьян						

Копировал Кальку сверил формат А4

Серия 5.904-44 Выпуск 4

ГШВ24.01.01.00.004

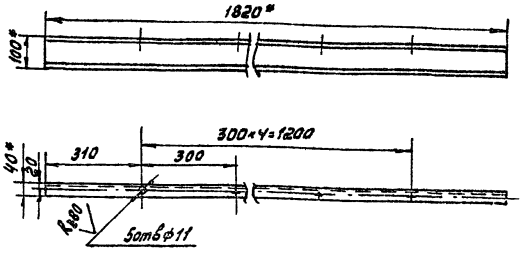

1.* Размеры для справок.
2. Неуказанная шероховатость обрабатываемых поверхностей - Rz320, необрабатываемых - ∀.
3. Предельные отклонения размеров:
отверстий H14
валов h14
остальных $\pm \frac{JT15}{2}$.
4. Смещение осей отверстий от номинального расположения не более 0.2мм.

Изм.	Лист	№ докум.	Подп.	Дата	ГШВ24.01.01.00.004	Лит.	Масса	Масштаб
Разраб.		Бойченко			Перекладина	И	7.21	1:10
Пров.		Шась				Лист	Листов 1	
Н.контр.		Новицкая			Швеллер 100×40×3 ГОСТ 8278-83 / В Ст2пс ГОСТ 11474-76	ГИПРОСТРОЙДОРМАШ г. Ростов-на-Дону		
Утв.		Григорьян						

Копировал Кальку сверил формат А4

Серия 5.904-44 Выпуск 4

Формат	Зона	Поз.	Обозначение	Наименование	Кол.	Примечание
				Документация		
А2			ГШВ24.01.00.00.000СБ	Сборочный чертеж		
				Сборочные единицы		
А4		1	ГШВ24.01.01.00.000	Каркас	1	
А2		2	ГШВ24.01.02.00.000	Кассета	2	
А2		3	ГШВ24.01.03.00.000	Кассета	2	
А2		4	ГШВ24.01.04.00.000	Кассета	3	
				Детали		
				Бруски		
				Пиломатериалы-2-дуб-ГОСТ 2695-83		
Б4		5	ГШВ24.01.00.00.001	50×60×1610	10	0.62
Б4		6	ГШВ24.01.00.00.002	60×100×150	4	0.12
Б4		7	ГШВ24.01.00.00.003	60×200×150	6	0.24
А4		8	ГШВ24.01.00.00.004	Накладка	18	
А4		9	ГШВ24.00.00.00.002-01	Прокладка	4	
А4		10	ГШВ24.00.00.00.001-01	Прокладка	4	

ГШВ24.01.00.00.000

Изм.	Лист	№ докум.	Подп.	Дата	ГШВ24.01.00.00.000	Лит.	Лист	Листов
Разраб.		Шась			Корпус	И	1	2
Пров.						ГИПРОСТРОЙДОРМАШ г. Ростов-на-Дону		
Н.контр.		Новицкая						
Утв.		Григорьян						

Копировал Кальку сверил формат А4

Серия 5.904-44 Выпуск 4

Формат	Зона	Поз.	Обозначение	Наименование	Кол.	Примечание
				Стандартные изделия		
		11		Болт М10-6д×20.58 ГОСТ 7798-70	40	0.025
		12		Гайка М10-6Н.5 ГОСТ 5915-70	40	0.0114
		13		Гвоздь К2×40 ГОСТ 4028-63	36	0.001
		14		Шайба 10-01-05 ГОСТ 11371-78	40	0.004

ГШВ.24.01.00.00.000

Копировал Кальку сверил формат А4

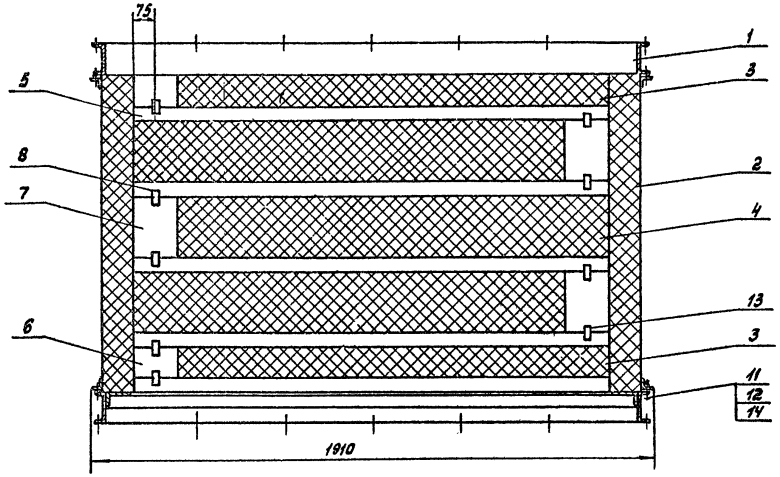

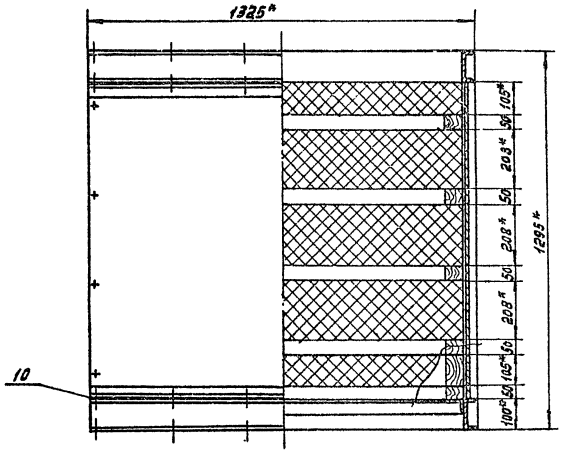

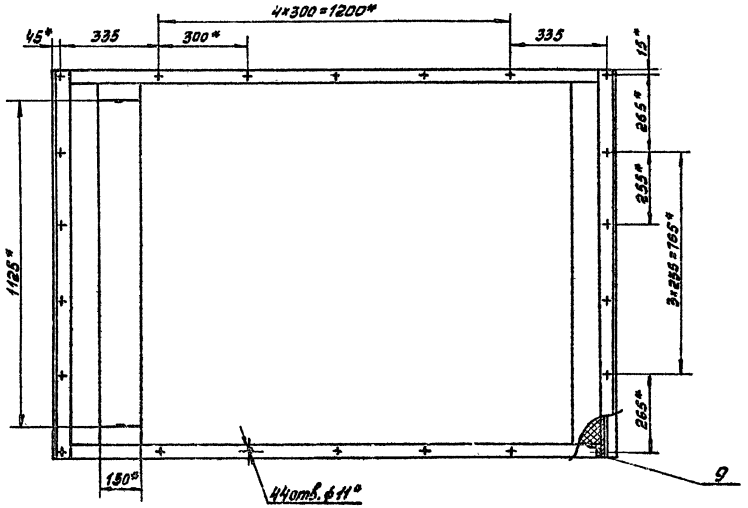

1. * Размеры для справок.
2. Предельные отклонения размеров:
   отверстий – H14
   валов h14
   остальных $\pm \frac{IT15}{2}$.
3. Приведенные размеры сверху и снизу идентичны.

№ 10032/4

						ГШВ24.01.00.00.000СБ			
Изм.	Лист	№ докум.	Подп.	Дата	Корпус. Сборочный чертеж	Лит.	Масса	Масштаб	
Разраб.		Шась				Н	711	1:10	
Пров.						Лист	Листов 1		
Н.контр.		Новицкая				Гипростеклопроект г. Ростов-на-Дону			
Утв.		Григорьев							

Инв.№ подл. | Подпись и дата | Взам. инв.№ | Инв.№ дубл. | Подпись и дата

Серия 5.904-44 Выпуск 4

Серия 5.904-44 Выпуск 4

Обозначение	Наименование	Кол.	Примечание
	Документация		
А3 ГШВ24.01.01.00.000СБ	Сборочный чертеж		
	Детали		
Б1 1 ГШВ24.01.01.00.001	Боковина		
	Лист $\frac{\text{Б-IV-3 ГОСТ 19903-74}}{\text{Ч-IV-В Ст2пс ГОСТ 16523-70}}$		
	1770×1095	2	45,7
Д4 2 ГШВ24.01.01.00.002	Опора	2	
Д4 3 -01	Опора	2	
Д4 4 ГШВ24.01.01.00.003	Перекладина	4	
Д4 5 ГШВ24.01.01.00.004	Перекладина	4	
Д4 6 ГШВ24.01.01.00.005	Стойка	4	

Изм.	Лист	№ докум.	Подп.	Дата
Чертил		Ермолова		
Разраб.		Шась		
Пров.				
Н. контр.		Новицкая		
Утв.		Григорьян		

ГШВ24.01.01.00.000

Каркас

Лит.	Лист	Листов
И		

ГИПРОСТРОЙДОРМАШ г. Ростов-на-Дону

Копировал Кальку сверил Формат А4

Серия 5.904-44 Выпуск 4

ГШВ24.01.01.00.003

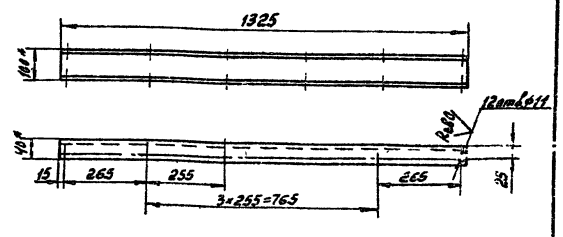

1.* Размеры для справок.
2. Неуказанная шероховатость обрабатываемых поверхностей $R_z 320$ $\sqrt{}$, необрабатываемых $\sqrt{}$.
3. Предельные отклонения размеров:
отверстий · H14
валов h14
остальных $\pm \frac{IT15}{2}$.
4. Смещение осей отверстий от номинального расположения не более 0,2 мм.

Изм.	Лист	№ докум.	Подп.	Дата
Чертил		Ермолова		
Разраб.		Шась		
Пров.				
Н. контр.		Новицкая		
Утв.		Григорьян		

ГШВ24.01.01.00.003

Перекладина

Лит	Масса	Масштаб
И	5,24	1:10
Лист	Листов 1	

Швеллер 100×40×3 ГОСТ 8278-83 / В Ст2пс ГОСТ 14774-76

ГИПРОСТРОЙДОРМАШ г. Ростов-на-Дону

Копировал Кальку сверил Формат А4

Серия 5.904-44 Выпуск 4

ГШВ24.01.01.00.000СБ

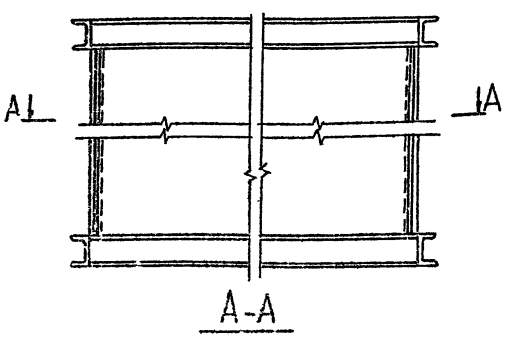

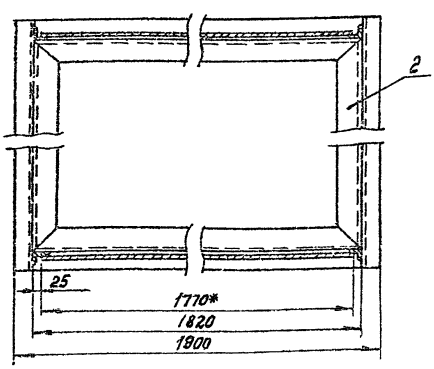

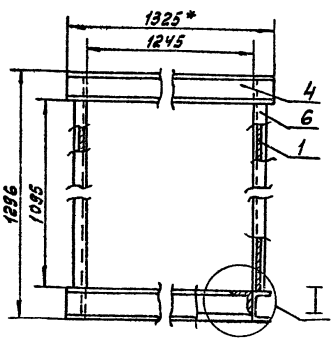

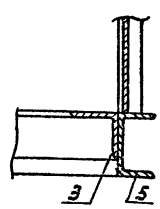

1.* Размеры для справок.
2. Шероховатость поверхностей деталей без чертежа. обрабатываемых — $R_z 320$ $\sqrt{}$, необрабатываемых — $\sqrt{}$.
3. Предельные отклонения размеров
отверстий H14
валов h14
остальных $\pm \frac{IT15}{2}$.
4. Сварку производить по контуру прилегания свариваемых деталей по ГОСТ 5264-80.
5. Сварные швы зачистить.
6. Покрытие: лак БТ-177 с алюминиевой пудрой 2 слоя VI. УХЛ 4.

Изм.	Лист	№ докум.	Подп.	Дата
Чертил		Ермолова		
Разраб.		Шась		
Пров.				
Н. контр.		Новицкая		
Утв.		Григорьян		

ГШВ24.01.01.00.000СБ

Каркас
Сборочный чертеж

Лит	Масса	Масштаб
И	178	1:10
Лист	Листов 1	

ГИПРОСТРОЙДОРМАШ г. Ростов-на-Дону

Копировал Кальку сверил Формат А3

Инв. № подл. | Подпись и дата | Взам. инв. № | Инв. № дубл. | Подпись и дата

11/23021 ИО-0600

ГШВ24.01.02.00.000

Серия 5.904-44 Выпуск 4

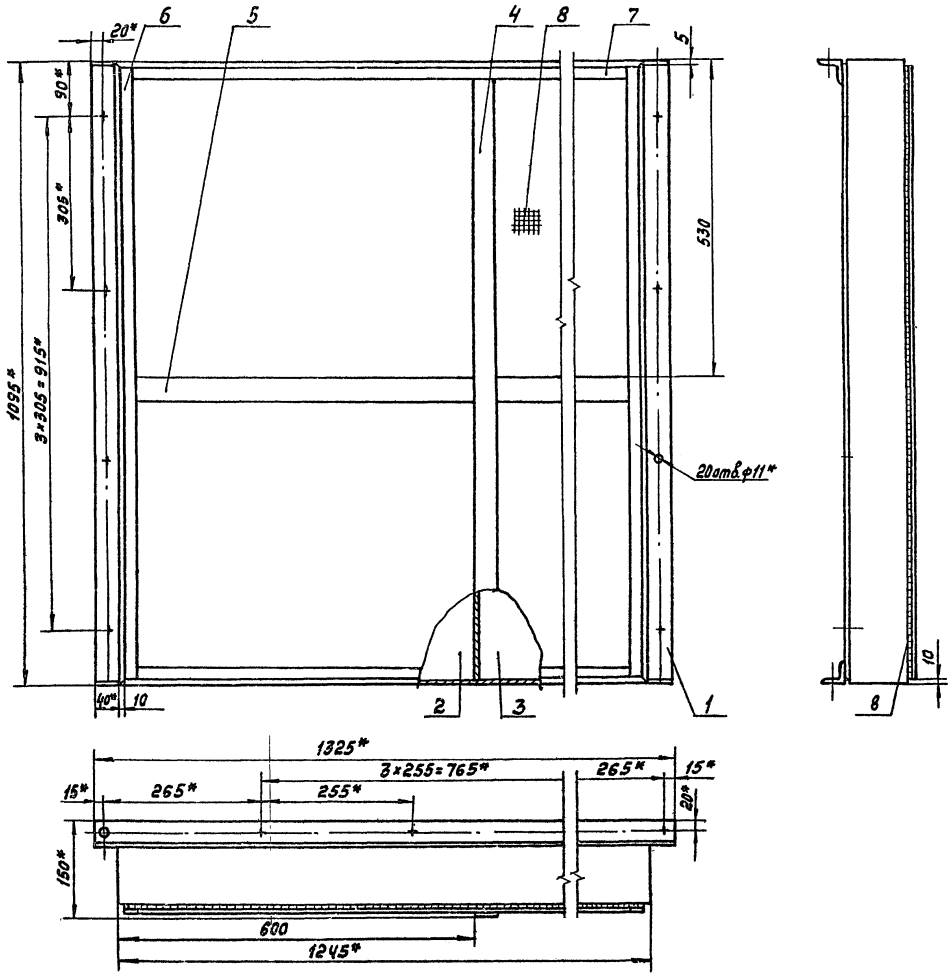

Формат	Зона	Поз.	Обозначение	Наименование	Кол.	Примечание
				Сборочные единицы		
А2		1	ГШВ24.01.02.01.000	Каркас	1	
А3		2	ГШВ24.01.02.02.000	Мат	1	
А3		3	-01	Мат	1	
				Детали		
				Накладки		
				Лента 3×40В Ст2пс		
				ГОСТ 6009-74		
Б4		4	ГШВ24.01.02.00.001	ℓ=1035	1	0.97
Б4		5	ГШВ24.01.02.00.002	ℓ=1185	1	1.12
				Накладки		
				Лента 3×20В Ст2пс		
				ГОСТ 6009-74		
Б4		6	ГШВ24.01.02.00.003	ℓ=1075	2	0.51
Б4		7	ГШВ24.01.02.00.004	ℓ=1185	2	0.56
А4		8	ГШВ24.01.02.00.005	Стенка	1	

1. * Размеры для справок.
2. Шероховатость поверхностей деталей без чертежа: обрабатываемых - Rz320, необрабатываемых - ∇.
3. Предельные отклонения размеров $\pm \frac{JT15}{2}$.
4. Перед сваркой детали поз. 4, 5, 6, 7 окрасить лаком БТ-177 с алюминиевой пудрой 2 слоя VI.ЧХЛЧ.
5. После укладки матов стенку с накладками приварить к каркасу прерывистым швом внахлестку длиной шва 20 мм, шагом 80 мм, катетом шва 3 мм. Способ сварки ИП по ГОСТ 14771-75-Н3

№ 10032/4

					ГШВ24.01.02.00.000			
Изм.	Лист	№ докум.	Подп.	Дата	Кассета. Сборочный чертеж	Лит.	Масса	Масштаб
Чертил		Ермолаева				И	69	1:5
Разраб.		Шась				Лист	Листов 1	
Пров.						Гипростроймаш г.Ростов-н-Д-Дону		
Н.контр.		Новицкая						
Утв.		Григорьян						

Копировал Калеку сверил

Инв. № подл. | Подпись и дата | Взам. инв. № | Инв. № дубл. | Подпись и дата

Серия 5.904-4Ч Выпуск 4

ГШВ24.01.02.00.005

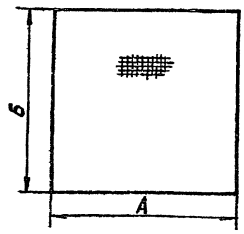

Обозначение	А	Б	Масса, кг
ГШВ24.01.02.00.005	1225	1075	1,96
-01	1440	1225	2,63

1. Шероховатость обрабатываемых поверхностей - $R_z 320$ $\sqrt{}$, необрабатываемых - $\sqrt{}$.
2. Предельные отклонения размеров h14.

Изм.	Лист	№ докум.	Подп.	Дата
Чертил		Ермолова		
Разраб.		Шась		
Пров.				
Н.контр.		Новицкая		
Утв.		Григорьян		

ГШВ24.01.02.00.005

Стенка

Лит.	Масса см. табл.	Масштаб
Р		-
Лист	Листов 1	

Сетка 1-0,4 ГОСТ 3826-82

ГИПРОСТРОЙДОРМАШ г. Ростов-на-Дону

Копировал Кальку сверил Формат А4

Серия 5.904-4Ч Выпуск 4

ГШВ24.01.02.01.002

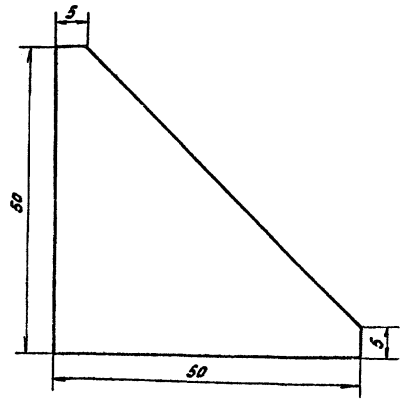

1. Шероховатость обрабатываемых поверхностей - $R_z 320$ $\sqrt{}$, необрабатываемых - $\sqrt{}$.
2. Предельные отклонения размеров:
   валов h14
   остальных $\pm \frac{IT15}{2}$.

Изм.	Лист	№ докум.	Подп.	Дата
Чертил		Ермолова		
Разраб.		Шась		
Пров.				
Н.контр.		Новицкая		
Утв.		Григорьян		

ГШВ24.01.02.01.002

Косынка

Лит.	Масса	Масштаб
Р	0,035	2:1
Лист	Листов 1	

Лист 6-ПН-3 ГОСТ 19903-74
4-IV-8 Ст 2пс ГОСТ 16523-70

ГИПРОСТРОЙДОРМАШ г. Ростов-на-Дону

Копировал Кальку сверил Формат А4

Серия 5.904-4Ч Выпуск 4

ГШВ24.01.02.01.001

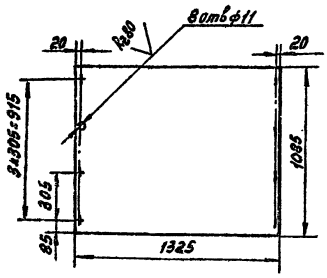

1. Неуказанная шероховатость обрабатываемых поверхностей - $R_z 320$ $\sqrt{}$, необрабатываемых - $\sqrt{}$.
2. Предельные отклонения размеров.
   отверстий H14
   валов h14
   остальных $\pm \frac{IT15}{2}$.
3. Смещение осей отверстий от номинального расположения не более 0,2мм

Изм.	Лист	№ докум.	Подп.	Дата
Разраб.		Бойченко		
Пров.		Шась		
Н.контр.		Новицкая		
Утв.		Григорьян		

ГШВ24.01.02.01.001

Боковина

Лит.	Масса	Масштаб
И	33,84	1:20
Лист	Листов 1	

Лист 6-ПН-3 ГОСТ 19903-74
4-IV-8 Ст 2пс ГОСТ 16523-76

ГИПРОСТРОЙДОРМАШ г. Ростов-на-Дону

Копировал Кальку сверил Формат А4

Серия 5.904-4Ч Выпуск 4

ГШВ24.01.01.00.005

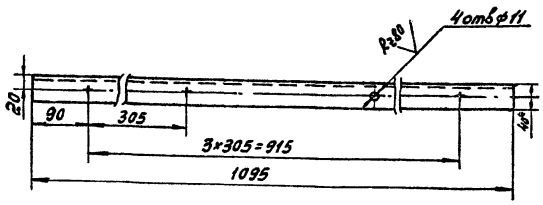

1. * Размеры для справок
2. Неуказанная шероховатость обрабатываемых поверхностей - $R_z 320$ $\sqrt{}$, необрабатываемых - $\sqrt{}$.
3. Предельные отклонения размеров:
   отверстий H14
   валов h14
   остальных $\pm \frac{IT15}{2}$.
4. Смещение осей отверстий от номинального расположения не более 0,2мм

Изм.	Лист	№ докум.	Подп.	Дата
Разраб.		Бойченко		
Пров.		Шась		
Н.контр.		Новицкая		
Утв.		Григорьян		

ГШВ24.01.01.00.005

Стойка

Лит.	Масса	Масштаб
И	2,02	1:5
Лист	Листов 1	

Уголок 6-40х40х3 ГОСТ 8509-86
В Ст 2пс ГОСТ 535-79

ГИПРОСТРОЙДОРМАШ г. Ростов-на-Дону

Копировал Кальку сверил Формат А4

Инв. № подл. | Подпись и дата | Взам. инв. № | Инв. № дубл. | Подпись и дата

ГШВ24.01.02.01.000

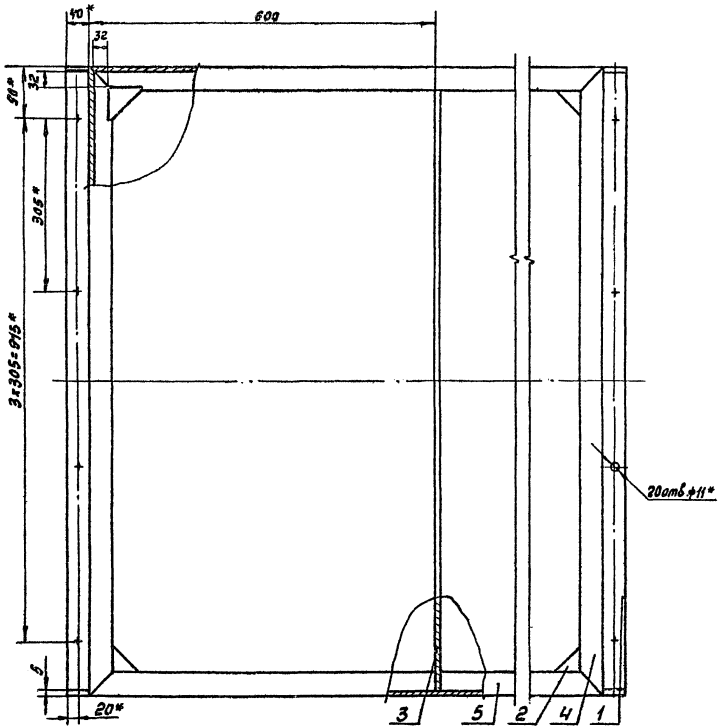

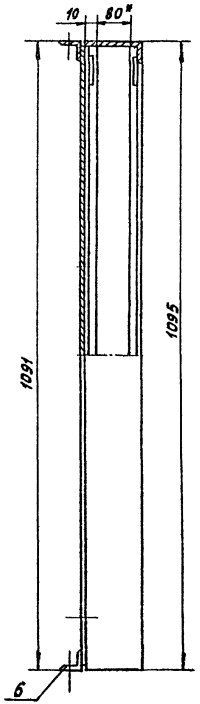

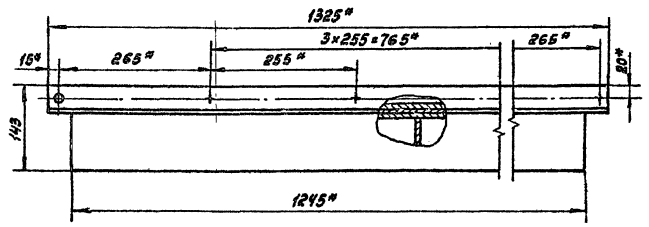

Формат	Зона	Поз	Обозначение	Наименование	Кол.	Примечание
А4		1	ГШВ24.01.02.01.001	Боковина	1	
А4		2	ГШВ24.01.02.01.002	Косынка	8	
Б4		3	ГШВ24.01.02.01.003	Перегородка		
				Лента 3×80 ВСт 2пс		
				ГОСТ 6009-74		
				l = 1089	1	2,05
А4		4	ГШВ24.01.02.01.004	Перекладина	2	
А4		5	-01	Перекладина	2	
А4		6	ГШВ24.01.02.01.005	Перекладина	2	

1. * Размеры для справок.
2. Шероховатость поверхностей деталей без чертежа обрабатываемых - Rz320, необрабатываемых - ⌀.
3. Предельные отклонения размеров
   отверстий H14
   валов h14
   остальных $\pm\frac{JT15}{2}$.
4. Сварку производить по контуру прилегания свариваемых деталей по ГОСТ 5264-80.
5. Сварные швы зачистить.
6. Покрытие: лак БТ-177 с алюминиевой пудрой 2 слоя VI.УХЛ4

N 10032/4

Изм.	Лист	№ докум.	Подп.	Дата	ГШВ24.01.02.01.000		
Чертил		Ермолова			Каркас Сборочный чертеж	Лит.	Масса	Масштаб
Разраб.		Шась				И	59,3	1:5
Пров.						Лист	Листов 1
Н.контр.		Новицкая				Гипростроймаш п.Ростов-на-Дону	
Утв.		Григорьев					

Серия 5.904-44 Выпуск 4

Инв. № подл. | Подпись и дата | Взам. инв. № | Инв. № дубл. | Подпись и дата

Копировал | Формат А4 | Кальки | Сверка

Серия 5.904-44 Выпуск 4

ГШВ24.01.02.01.004

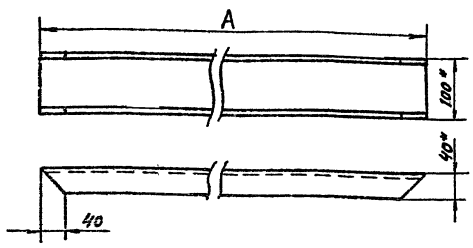

Обозначение	A	Масса, кг
ГШВ24.01.02.01.004	1095	4,27
-01	1245	4,87
-02	1460	5,72

1.* Размеры для справок
2. Шероховатость обрабатываемых поверхностей - $R_z 320$, необрабатываемых - ▽.
3. Предельные отклонения размеров:
валов - h14
остальных ± JT15/2.

Изм.	Лист	№ докум.	Подп.	Дата
Чертил		Ермелова		
Н.контр.		Шась		
Пров.				
Н.контр.		Новицкая		
Утв.		Григорьян		

ГШВ24.01.02.01.004

Перекладина

Лит.	Масса	Масштаб
И	см. табл.	1:5
Лист	Листов 1	

Швеллер 100×40×3 ГОСТ 8278-83 / В Ст2пс ГОСТ 11474-76

ГИПРОСТРОЙДОРМАШ г. Ростов-на-Дону

Копировал | Кальку сверил | Формат А4

Серия 5.904-44 Выпуск 4

ГШВ24.01.02.01.005

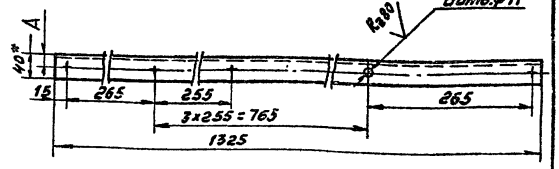

Обозначение	A
ГШВ24.01.02.01.005	20
-01	25

1.* Размер для справок.
2. Неуказанная шероховатость обрабатываемых поверхностей - $R_z 320$ ▽, необрабатываемых - ▽.
3. Предельные отклонения размеров:
валов h14
отверстий H14
остальных ± JT15/2.
4. Смещение осей отверстий от номинального расположения не более 0,2 мм

Изм.	Лист	№ докум.	Подп.	Дата
Разраб.		Бойченко		
Пров.		Шась		
Н.контр.		Новицкая		
Утв.		Григорьян		

ГШВ24.01.02.01.005

Перекладина

Лит.	Масса	Масштаб
И	2,44	—
Лист	Листов 1	

Уголок 6-40×40×3 ГОСТ 8509-86 / В Ст2пс ГОСТ 535-79

ГИПРОСТРОЙДОРМАШ г. Ростов-на-Дону

Копировал | Кальку сверил | Формат А4

Серия 5.904-44 Выпуск 4

ГШВ24.01.02.02.000

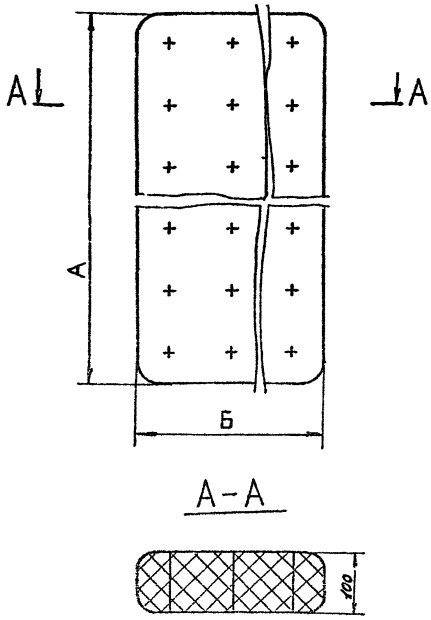

Формат	Зона	Поз.	Обозначение	Наименование	Количество —	01	02	03		Примечание
				Материалы						
		1		Маты из базальтового супертонкого волокна ТУ21-РСФСР-669-75	0,06	0,07	0,07	0,03	м³	
		2		Стеклоткань 31-100-В/90 ГОСТ 19907-83	1,65	1,74	1,86	0,94	м²	

Обозначение	Объем м³	Поверхность м²	А	Б	Масса, кг
ГШВ24.01.02.02.000	0,06	1,65	1090	600	1,5
-01	0,07	1,74	1090	640	1,75
-02	0,07	1,86	1240	600	1,75
-03	0,03	0,94	1240	260	0,75

1. Из стеклоткани сшить чехол и заложить в него мат.
2. Мат простегать нитками хлопчатобумажными №10, белыми, по ГОСТ 6309-80 с шагом 100 мм, выдерживая толщину мата 100 мм.

Изм.	Лист	№ докум.	Подп.	Дата
Чертил		Ермолова		
Разраб.		Шась		
Пров.				
Н.контр.		Новицкая		
Утв.		Григорьян		

ГШВ24.01.02.02.000

Мат
Сборочный чертеж

Лит.	Масса	Масштаб
Р	см. табл.	2:1
Лист	Листов 1	

ГИПРОСТРОЙДОРМАШ г. Ростов-на-Дону

Копировал | Кальку сверил | Формат А3

Инв. № подл. | Подпись и дата | Взам. инв. № | Инв. № дубл. | Подпись и дата

ГШВ24.01.03.00.000

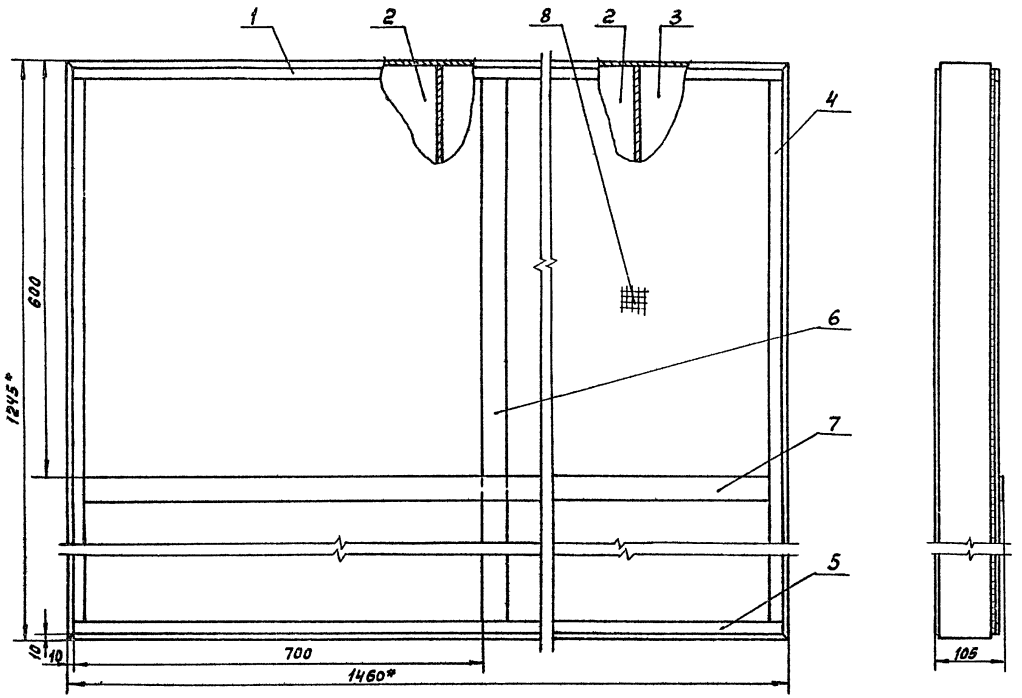

Формат	Зона	Поз.	Обозначение	Наименование	Кол.	Примечание
				Детали		
				Накладки		
				Лента 3×20 В Ст 2 пс		
				ГОСТ 6009-74		
БЧ		4	ГШВ24.01.03.00.001	ℓ = 1185	2	0.56
БЧ		5	ГШВ24.01.03.00.002	ℓ = 1440	2	0.68
				Накладки		
				Лента 3×40 В Ст 2 пс		
				ГОСТ 6009-74		
БЧ		6	ГШВ24.01.03.00.003	ℓ = 1185	1	1.12
БЧ		7	ГШВ24.01.03.00.004	ℓ = 1400	1	1.32
АЧ		8	ГШВ24.01.02.00.005-01	Стенка	1	

1. *Размеры для справок.
2. Шероховатость поверхностей деталей без чертежа: обрабатываемых — Rz 320 ∨, необрабатываемых — ∀.
3. Предельные отклонения размеров $\pm \frac{JT15}{2}$.
4. Перед сваркой кассеты детали поз. 4, 5, 6, 7 окрасить лаком БТ-177 с алюминиевой пудрой 2 слоя VI.4ХЛ4.
5. После укладки матов стенку с накладками приварить к каркасу прерывистым швом внахлестку длиной шва 20 мм, шагом 80 мм, катетом шва 3 мм. Способ сварки ИПпо ГОСТ 14771-76-4.3.

№10032/4

Изм.	Лист	№ докум.	Подп.	Дата	ГШВ24.01.03.00.000			
Чертил		Ермолова			Кассета Сборочный чертеж	Лит.	Масса	Масштаб
Разраб.		Шась				И	46,2	1:5
Пров.						Лист	Листов 1	
Н. контр.		Новицкая				ГИПРОСТРОЙМОРМАШ г. Ростов-на-Дону		
Утв.		Григорьян						

Серия 5.904-44 Выпуск 4

Инв. № подл. | Подпись и дата | Взам. инв. № | Инв. № дубл. | Подпись и дата

Копировал Ц00390-04 17 [illegible]

ГШВ24.01.03.01.000

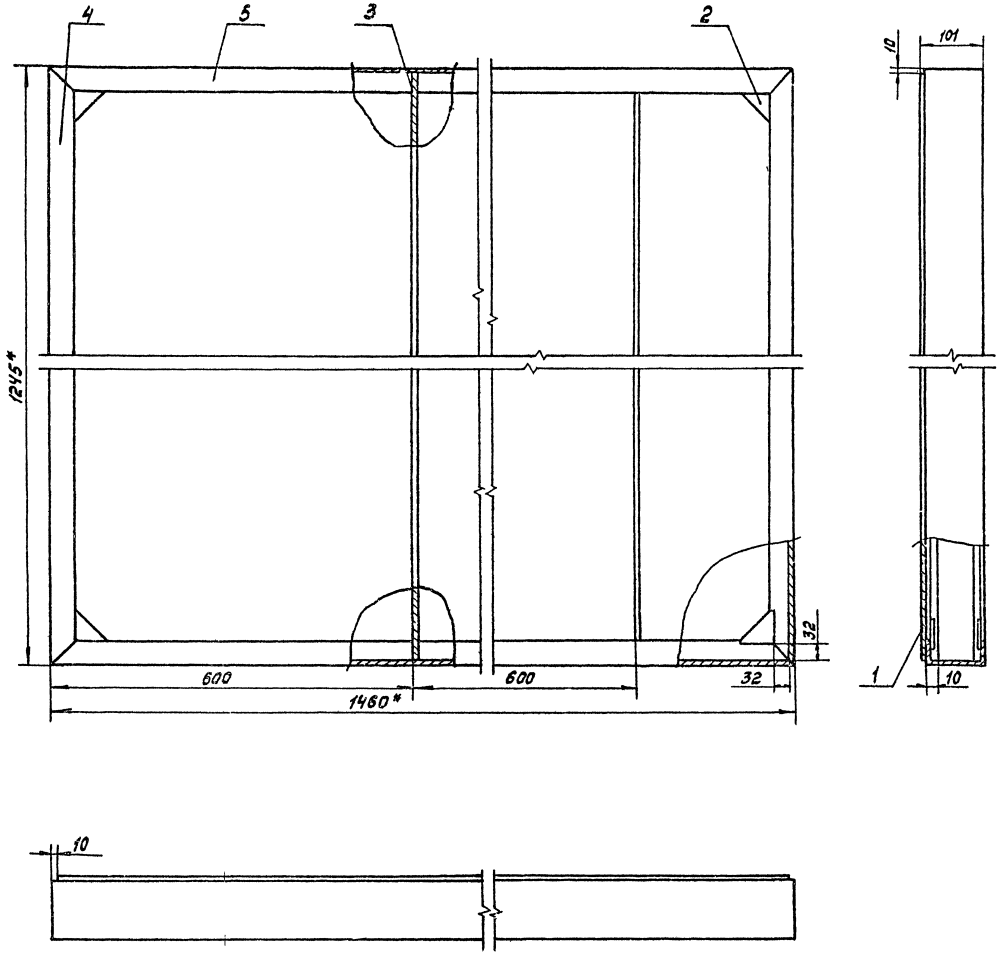

Формат	Зона	Поз.	Обозначение	Наименование	Кол.	Примечание
				Детали		
Б4		1	ГШВ24.01.03.01.001	Боковина		
				Лист $\frac{Б\text{-}ПН\text{-}0,6\ ГОСТ\ 19903\text{-}74}{4\text{-}IV\text{-}В\ Ст2пс\ ГОСТ\ 16523\text{-}70}$		
				1440×1225	1	8.31
А4		2	ГШВ24.01.02.01.002	Косынка	8	
Б4		3	ГШВ24.01.03.01.002	Перегородка		
				Лента 3×80 В Ст2пс		
				ГОСТ 6009-74		
				ℓ=1239	2	2.33
А4		4	ГШВ24.01.02.01.004-01	Перекладина	2	
А4		5	ГШВ24.01.02.01.004-02	Перекладина	2	

1.*Размеры для справок.
2. Шероховатость поверхностей деталей без чертежа: обрабатываемых- RZ320 ▽, необрабатываемых- ◁.
3. Предельные отклонения размеров
   отверстий H14
   валов h14
   остальных $\pm\frac{IT15}{2}$.
4. Сварку производить по контуру прилегания свариваемых деталей по ГОСТ 5264-80.
5. Сварные швы зачистить.
6. Покрытие: лак БТ-177с алюминиевой пудрой 2 слоя VI.УХ.34.

N 10032/4

					ГШВ24.01.03.01.000			
Изм.	Лист	№ докум.	Подп.	Дата	Каркас Сборочный чертеж	Лит.	Масса	Масштаб
Чертил		Ермолова				И	34.4	1:5
Разраб.		Шась				Лист	Листов	
Пров.						ГИПРОСТРОЙ ДОРМАШ г. Ростов-на-Дону		
Н. контр.		Новицкая						
Утв.		Григорьян						

Серия 5.904-44 Выпуск 4

Инв. № подл. | Подпись и дата | Взам. инв. № | Инв. № дубл. | Подпись и дата

Копировал | Кальки сборки

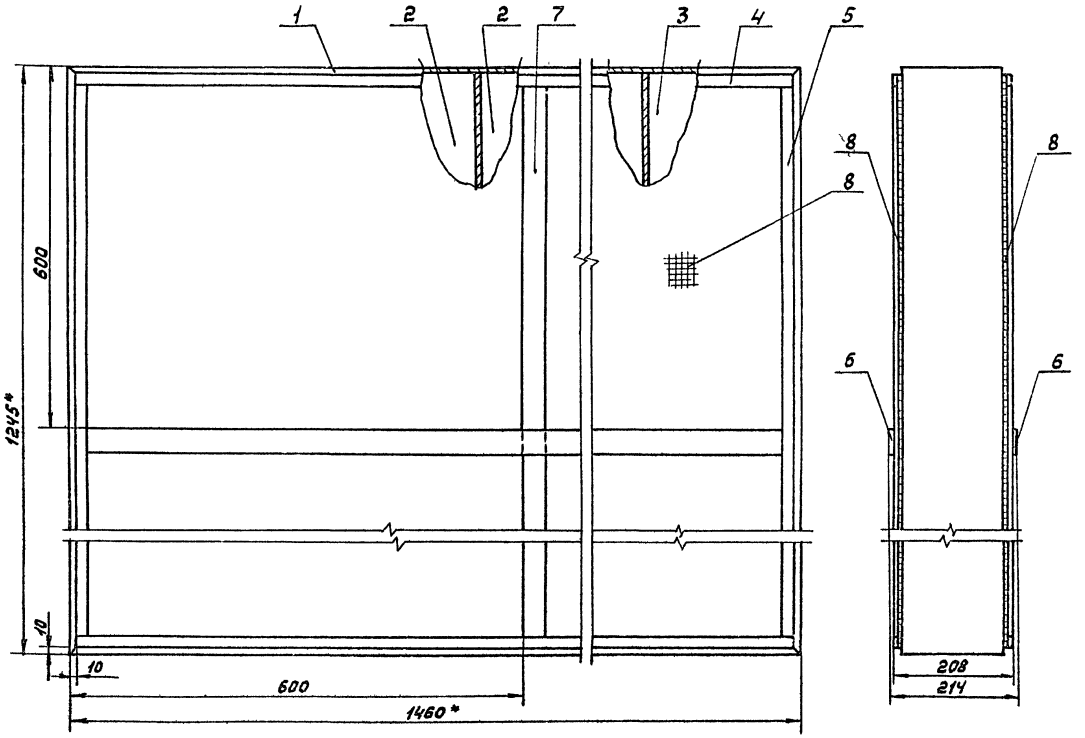

Формат	Зона	Поз.	Обозначение	Наименование	Кол.	Примечание
				Сборочные единицы		
А2		1	ГШВ24.01.04.01.000	Каркас	1	
А3		2	ГШВ24.01.02.02.000-02	Мат	4	
А3		3	ГШВ24.01.02.02.000-03	Мат	2	
				Детали		
				Накладки		
				Лента 3×20 ВСт2пс		
				ГОСТ 6009-74		
Б4		4	ГШВ24.01.04.00.001	ℓ = 1185	4	0,56
Б4		5	ГШВ24.01.04.00.002	ℓ = 1440	4	0,68
				Накладки		
				Лента 3×40 ВСт2пс		
				ГОСТ 6009-74		
Б4		6	ГШВ24.01.04.00.003	ℓ = 1185	2	1,12
Б4		7	ГШВ24.01.04.00.004	ℓ = 1400	2	1,32
А4		8	ГШВ24.01.02.00.005-01	Стенка	2	

1. *Размеры для справок.
2. Шероховатость поверхностей деталей без чертежа: обрабатываемых - $\frac{Rz\,320}{}$, необрабатываемых - $\diagdown\!\!\diagup$.
3. Предельные отклонения размеров $\pm \frac{JT13}{2}$
4. Перед сваркой кассеты детали поз. 4, 5, 6, 7 окрасить лаком БТ-177 с алюминиевой пудрой 2 слоя У1.УХЛ4.
5. После укладки матов стенку с накладками приварить к каркасу прерывистым швом внахлестку длиной шва 20 мм, шагом 80 мм, катетом шва 3 мм. Способ сварки И.П. по ГОСТ 14771-76-Н3.

№10032/4

Изм.	Лист	№ докум.	Подп.	Дата	ГШВ24.01.04.00.000		
Чертил		Ермолова			Кассета Сборочный чертеж	Лит.	Масса	Масштаб
Разраб.		Шаев				И	97.8	1:5
Гл.инж.						Лист	Листов 1
Н.контр.		Новицкая				ГИПРОСТРОММАШ г.Ростов-на-Дону	
Утв.		Кочергина					

Копировал

Формат А4

Инв.№ подл. | Подпись и дата | Взам.инв.№ | Инв.№ дубл. | Подпись и дата

Серия 5.904-44 Выпуск 4

ГШВ24.01.04.01.000

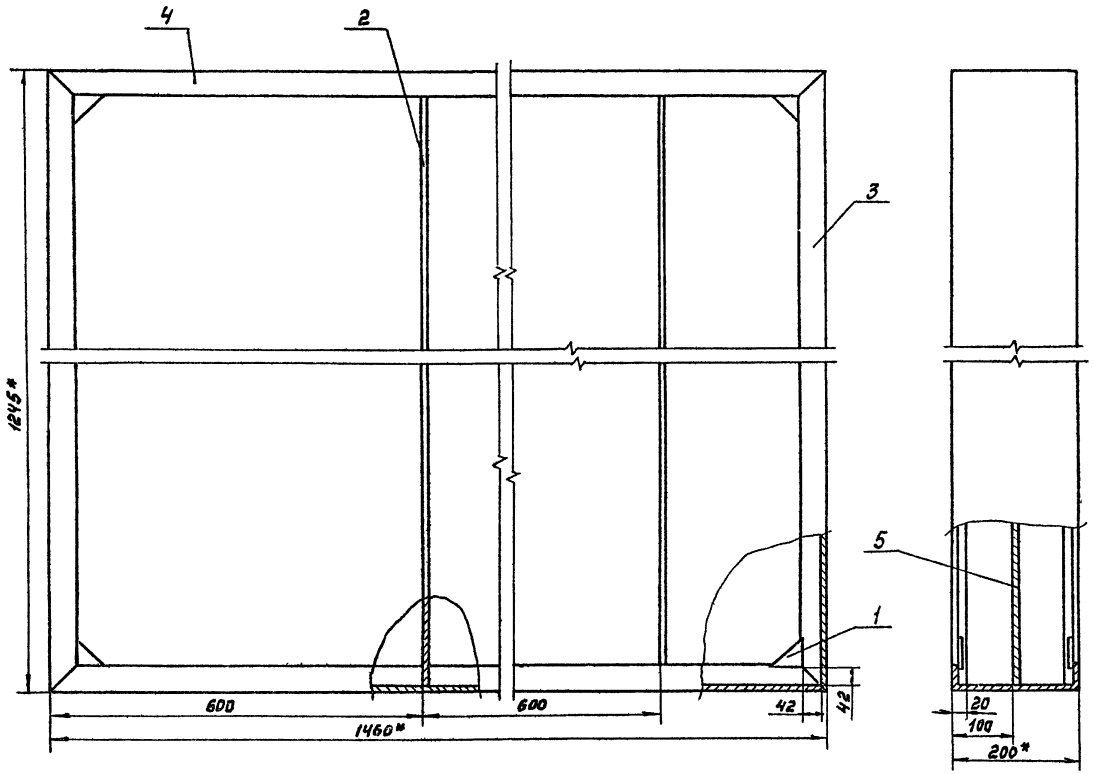

Формат	Зона	Поз.	Обозначение	Наименование	Кол.	Примечание
				Детали		
А4		1	ГШВ24.01.02.01.002	Косынка	8	
Б4		2	ГШВ24.01.04.01.001	Перегородка		
				Лента 3×80 В Ст2пс		
				ГОСТ 6009-74		
				ℓ = 1239	4	2.33
А4		3	ГШВ24.01.04.01.002	Перекладина	2	
А4		4	-01	Перекладина	2	
Б4		5	ГШВ24.01.04.01.003	Разделитель		
				Лист $\frac{Б\text{-}ПН\text{-}2\ ГОСТ\ 19903\text{-}74}{4\text{-}IV\text{-}8\ Ст2пс\ ГОСТ\ 16523\text{-}70}$		
				1239×1454	1	28.28

1. *Размеры для справок.
2. Шероховатость поверхностей деталей без чертежа: обрабатываемых - Rz 320, необрабатываемых - ✓.
3. Предельные отклонения размеров: отверстий Н14, остальных $\pm\frac{7T15}{2}$.
4. Сварку производить по контуру прилегания свариваемых деталей по ГОСТ 5264-80.
5. Сварные швы зачистить.
6. Покрытие: лак БТ-177 с алюминиевой пудрой 2 слоя VI.УХЛ4.

N10032/4

					ГШВ24.01.04.01.000			
Изм.	Лист	№ докум.	Подп.	Дата	Каркас Сборочный чертеж	Лит.	Масса	Масштаб
Чертил		Ермолова				И	74.2	1:5
Разраб.		Шась				Лист	Листов 1	
Пров.						Гипроспецсельмаш г. Ростов-на-Дону		
Н.контр.		Новицкая						
Утв.		Григорьян						

Серия 5.904-44 Выпуск 4

Инв. № подл. | Подпись и дата | Взам. инв. № | Инв. № дубл. | Подпись и дата

Ц00390-04 20

ГШВ24.01.04.01.002

Серия 5.904-44 Выпуск 4

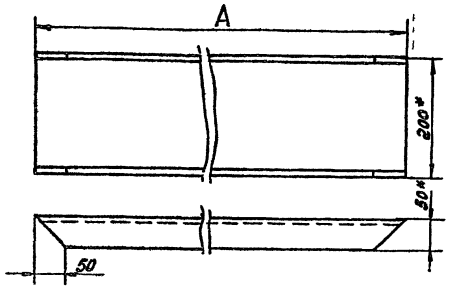

Обозначение	A	Масса, кг
ГШВ24.01.04.01.002	1245	8,34
-01	1460	9,8

1.* Размеры для справок.
2. Шероховатость обрабатываемых поверхностей - Rz320, необрабатываемых - ∇.
3. Предельные отклонения размеров:
валов h14
остальных $\pm \frac{JT15}{2}$

Изм.	Лист	№ докум.	Подп.	Дата	ГШВ24.01.04.01.002	Лит.	Масса	Масштаб
Чертил		Ермолова			Перекладина	И	см. табл.	1:5
Разраб.		Шась				Лист	Листов 1	
Пров.								
Н.контр.		Новицкая			Швеллер 200×50×3 ГОСТ 8278-83 / 8Ст2пс ГОСТ 11474-76	ГИПРОСТРОЙДОРМАШ г.Ростов-на-Дону		
Утв.		Григорьян						

Копировал Кальку сверил Формат А4

ГШВ24.02.01.00.004

Серия 5.904-44 Выпуск 4

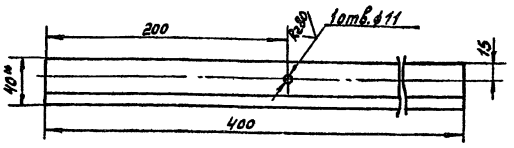

1.* Размер для справок.
2. Неуказанная шероховатость обрабатываемых поверхностей - Rz320, необрабатываемых - ∇.
3. Предельные отклонения размеров
отверстий H14
валов h14
остальных $\pm \frac{JT15}{2}$.

Изм.	Лист	№ докум.	Подп.	Дата	ГШВ24.02.01.00.004	Лит.	Масса	Масштаб
Чертил		Ермолова			Стойка	И	0.74	1:2.5
Разраб.		Шась				Лист	Листов 1	
Пров.								
Н.контр.		Новицкая			Уголок Б-40×40×3 ГОСТ 8509-86 / 8Ст2пс ГОСТ 535-79	ГИПРОСТРОЙДОРМАШ г.Ростов-на-Дону		
Утв.		Григорьян						

Копировал Кальку сверил Формат А4

Серия 5.904-44 Выпуск 4

Формат	Зона	Поз.	Обозначение	Наименование	Кол.	Примечание
				Документация		
А2			ГШВ02.00.00.000СБ	Сборочный чертеж		
				Сборочные единицы		
А2		1	ГШВ24.02.01.00.000	Жалюзийная решетка	2	
А4		2	ГШВ24.02.02.00.000	Каркас	1	
				Детали		
А4		4	ГШВ24.00.00.00.002-02	Прокладка	4	
А4		5	ГШВ24.00.00.00.003-03	Прокладка	4	
				Стандартные изделия		
		6		Болт М10-6g×20.58 ГОСТ 7798-70	28	0,025
		7		Гайка М10-6Н.5 ГОСТ 5915-70	28	0,0114
		8		Шайба 10-01-05 ГОСТ 11371-78	28	0,004

N 10033/4

Изм.	Лист	№ докум.	Подп.	Дата	ГШВ24.02.00.00.000	Лит.	Лист	Листов
Чертил		Ермолова			Короб	И		1
Разраб.		Шась				ГИПРОСТРОЙДОРМАШ г.Ростов-на-Дону		
Пров.								
Н.контр.		Новицкая						
Утв.		Григорьян						

Копировал Кальку сверил Формат А4

Серия 5.904-44 Выпуск 4

Формат	Зона	Поз.	Обозначение	Наименование	Кол.	Примечание
				Документация		
А2			ГШВ24.02.02.00.000СБ	Сборочный чертеж		
				Детали		
Б4		1	ГШВ24.02.02.00.001	Боковина Лист Б-ПН-3 ГОСТ 19903-74 / 4-IV-8Ст2пс ГОСТ 16523-70 442×1804	2	18.78
А4		2	ГШВ24.01.02.01.005-01	Перекладина	2	
А4		3	ГШВ24.02.02.00.002	Перекладина	2	
А4		4	ГШВ24.02.02.00.003	Перекладина	2	
Б4		5	ГШВ24.02.02.00.004	Покрытие Лист Б-ПН-3 ГОСТ 19903-74 / 4-IV-8Ст2пс ГОСТ 16523-70 1255×1818	1	53.73
А4		6	ГШВ24.02.02.00.005	Стойка	4	

Изм.	Лист	№ докум.	Подп.	Дата	ГШВ24.02.02.00.000	Лит.	Лист	Листов
Чертил		Ермолова			Каркас	И		1
Разраб.		Шась				ГИПРОСТРОЙДОРМАШ г.Ростов-на-Дону		
Пров.								
Н.контр.		Новицкая						
Утв.		Григорьян						

Копировал Кальку сверил Формат А4

ГШВ24.02.00.00.000СБ

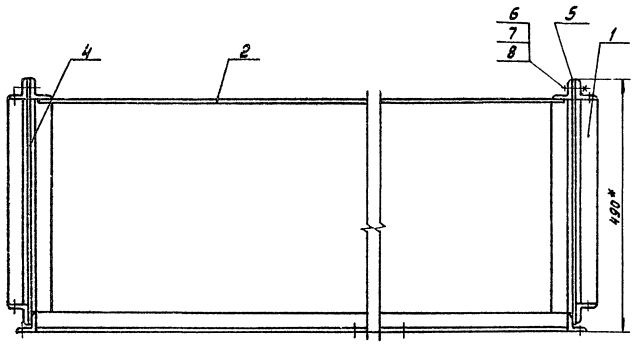

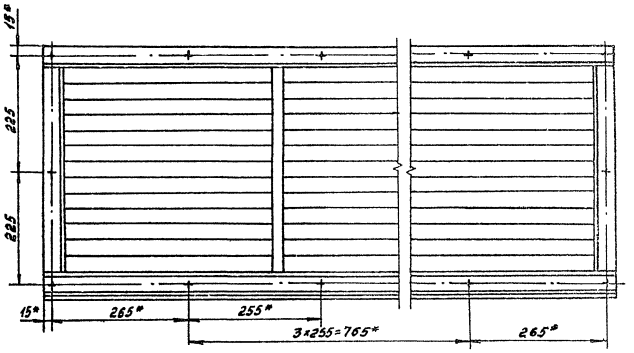

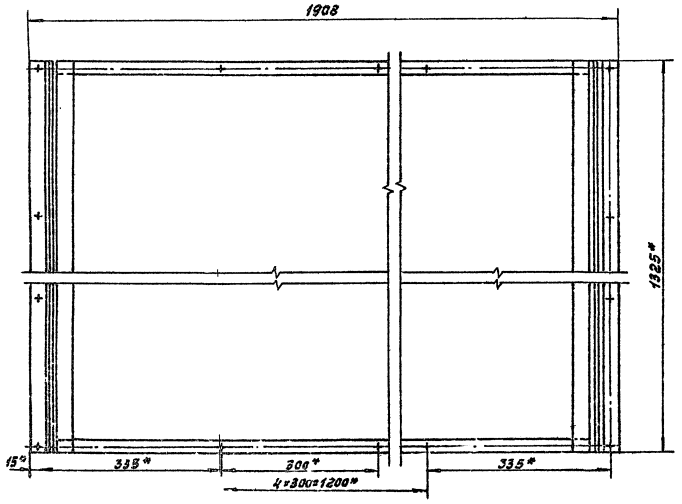

1.* Размеры для справок.
2. Предельные отклонения размеров h14.

Серия 5.904-44 Выпуск 4

Подпись и дата | Инв. № дубл. | Взам. инв. № | Подпись и дата

N10032/4

				ГШВ24.02.00.00.000 СБ			
Изм.	Лист	№ докум.	Подп.	Дата	Каров Сборочный чертеж.	Лит.	Масса	Масштаб
Чертил		Ермолова				И	160	1:5
Разраб.		Шаев				Лист	Листов 1
Пров.							
Н. контр.		Новицкая				Гипростроймаш	
Утв.		Гризорьев					

Копировал Кальки сервиса

400390-04 22

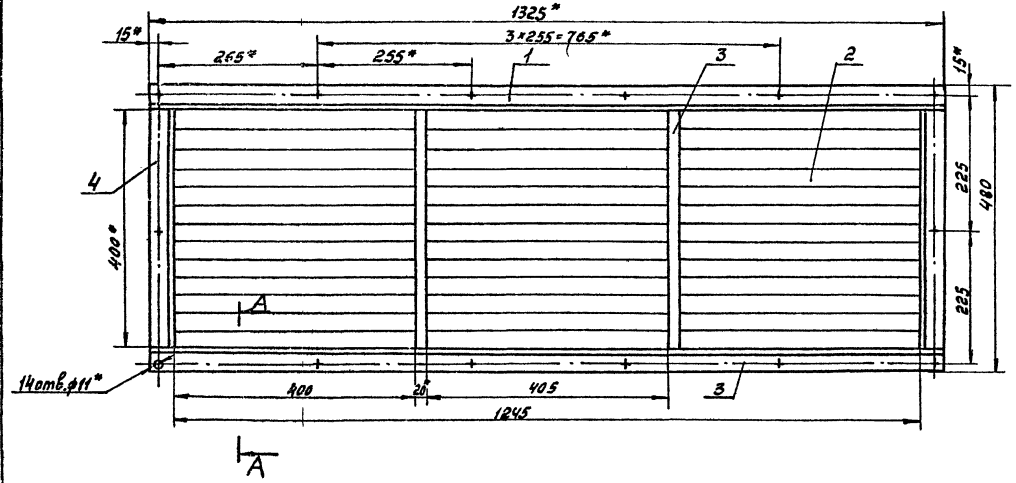

А–А

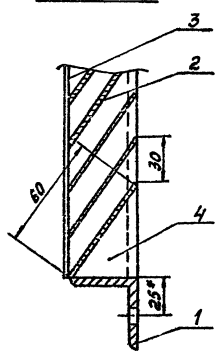

Формат	Зона	Поз.	Обозначение	Наименование	Кол.	Приме-чание
				Детали		
А4		1	ГШВ24.01.02.01.005-01	Перекладина	2	
Б4		2	ГШВ24.02.01.00.002	Планка		
				Лента 3×60 ВСт2пс		
				ГОСТ 6009-74		
				ℓ = 1245	13	1,76
Б4		3	ГШВ24.02.01.00.003	Планка		
				Лента 3×20 ВСт2пс		
				ГОСТ 6009-74		
				ℓ = 400	2	0,19
А4		4	ГШВ24.02.01.00.004	Стойка	2	

1. * Размеры для справок.
2. Шероховатость поверхностей деталей без чертежа. обрабатываемых – $\frac{Ra\ 320}{}$, необрабатываемых – ▽.
3. Предельные отклонения размеров
   отверстий H14
   валов h14
   остальных $\pm \frac{IT15}{2}$.
4. Сварку производить по контуру прилегания свариваемых деталей по ГОСТ 5264-80.
5. Сварные швы зачистить.
6. Покрытие: лак БТ-177 с алюминиевой пудрой 2 слоя VI. УХЛ4

№10032/4

Изм.	Лист	№докум.	Подп.	Дата	ГШВ24.02.01.00.000		
Чертил		Ермолова			Жалюзийная решетка. Сборочный чертеж	Лит.	Масса	Масштаб
Разраб.		Шаев				И	31,6	1:5
Пров.						Лист	Листов 1	
Н.контр.		Новицкая				ГИПРОСТРОЙМОНТАЖ г.Ростов-на-Дону		
Утв.		Григорьян						

Копировал

Кальку сверил

400390-04 23

Серия 5.904-44 Выпуск 4

Инв.№подл. | Подпись и дата | Взам.инв.№ | Инв.№дубл. | Подпись и дата

ГШВ 24.02.02.00.000СБ

Серия 5.904-44 Выпуск 4

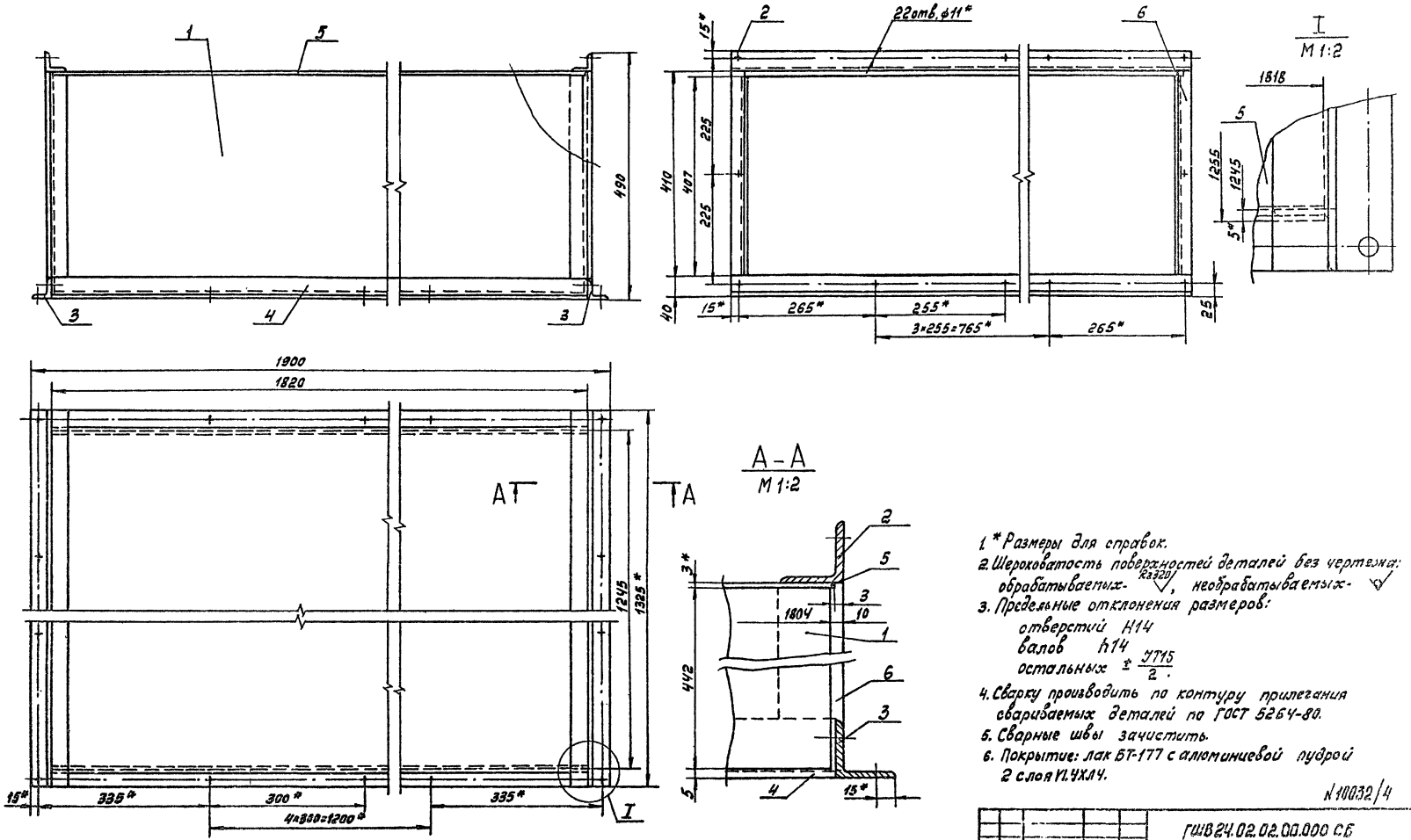

1. * Размеры для справок.
2. Шероховатость поверхностей деталей без чертежа: обрабатываемых- Rз320/, необрабатываемых- ⌀
3. Предельные отклонения размеров:
   отверстий H14
   валов h14
   остальных $\pm \frac{IT15}{2}$.
4. Сварку производить по контуру прилегания свариваемых деталей по ГОСТ 5264-80.
5. Сварные швы зачистить.
6. Покрытие: лак БТ-177 с алюминиевой пудрой 2 слоя VI.4ХЛ4.

№10032/4

					ГШВ 24.02.02.00.000 СБ			
Изм.	Лист	№ докум.	Подп.	Дата	Каркас. Сборочный чертеж.	Лит.	Масса	Масштаб
Чертил		Ермолова				И	96.4	1:5
Реграф		Шась				Лист	Листов 1	
Пров.						Гипроцентр Дальний г. Ростов-на-Дону		
Н.контр.		Новицкая						
Утв.		Гризоренко						

Инв. № подл. | Подпись и дата | Взам. инв. № | Инв. № дубл. | Подпись и дата

Копировал Калоку сверил Формат А2

Ц00390-04 24

Серия 5.904-44 Выпуск 4

ГШВ24.02.02.00.002

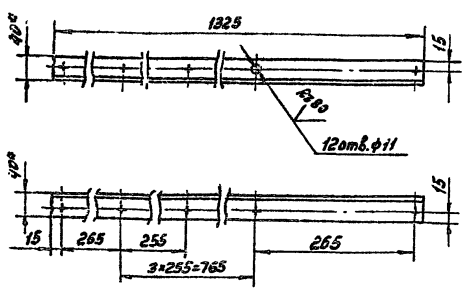

1. * Размеры для справок.
2. Смещение осей отверстий от номинального расположения не более 0,2 мм.
3. Неуказанная шероховатость обрабатываемых поверхностей - $R_z 320$, необрабатываемых - ▽.
4. Предельные отклонения размеров:
   отверстий H14
   валов h14
   остальных $\pm \frac{JT15}{2}$.

Изм.	Лист	№ докум.	Подп.	Дата
Чертил		Ермолова		
Разраб.		Шась		
Пров.				
Н. контр.		Новицкая		
Утв.		Григорьян		

ГШВ24.02.02.00.002

Перекладина

Лит.	Масса	Масштаб
И	3,21	1:5
Лист	Листов 1	

Уголок 6-40×40×2 ГОСТ 19771-74 / Вст2пс ГОСТ 535-79

ГИПРОСТРЕЙДОРМАШ г. Ростов-на-Дону

Копировал Кальку сверил Формат А4

Серия 5.904-44 Выпуск 4

ГШВ24.02.02.00.003

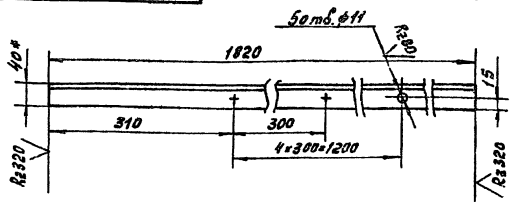

1. * Размер для справок.
2. Предельные отклонения размеров
   отверстий H14
   валов h14
   остальных $\pm \frac{JT15}{2}$.
3. Смещение осей отверстий от номинального расположения не более 0,2 мм.

Изм.	Лист	№ докум.	Подп.	Дата
Разраб.		Ермолова		
Пров.		Шась		
Н. контр.		Новицкая		
Утв.		Григорьян		

ГШВ24.02.02.00.003

Перекладина

Лит.	Масса	Масштаб
И	4,4	1:5
Лист	Листов 1	

Уголок 6-40×40×2 ГОСТ 19771-74 / Вст2пс ГОСТ 535-79

ГИПРОСТРЕЙДОРМАШ г. Ростов-на-Дону

Копировал Кальку сверил Формат А4

Серия 5.904-44 Выпуск 4

ГШВ24.02.02.00.005

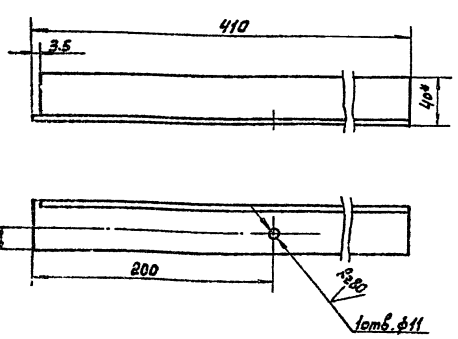

1. * Размер для справок.
2. Неуказанная шероховатость обрабатываемых поверхностей - $R_z 320$, необрабатываемых - ▽.
3. Предельные отклонения размеров
   отверстий H14
   валов h14
   остальных $\pm \frac{JT15}{2}$.

Инв. № подл. | Подпись и дата | Взам. инв. № | Инв. № дубл. | Подпись и дата

Изм.	Лист	№ докум.	Подп.	Дата
Чертил		Ермолова		
Разраб.		Шась		
Пров.				
Н. контр.		Новицкая		
Утв.		Григорьян		

ГШВ24.02.02.00.005

Стойка

Лит.	Масса	Масштаб
И	0,95	1:25
Лист	Листов 1	

Уголок 6-40×40×2 ГОСТ 19771-74 / Вст2пс ГОСТ 535-79

ГИПРОСТРЕЙДОРМАШ г. Ростов-на-Дону

Копировал Кальку сверил Формат А4

Серия 5.904-44 Выпуск 4

Формат	Зона	Поз.	Обозначение	Наименование	Кол.	Примечание
				Документация		
А2			ГШВ24.03.00.00.000СБ	Сборочный чертеж		
				Детали		
А4		1	ГШВ24.03.00.00.001	Боковина	2	
А4		2	-01	Боковина	2	
А4		3	ГШВ24.03.00.00.002	Дно	1	
Б4		4	ГШВ24.03.00.00.003	Патрубок		
				Труба 377×4,5 ГОСТ 10704-76 / В Ст2пс ГОСТ 10705-80		
				ℓ=130	1	7,2
А4		5	ГШВ24.03.00.00.004	Перекладина	2	
А4		6	ГШВ24.03.00.00.005	Перекладина	2	
А4		7	ГШВ24.03.00.00.006	Планка	4	
				Стандартные изделия		
		9		Фланец 1-350-2,5 ст.25 ГОСТ 12820-80	1	10,45

Инв. № подл. | Подпись и дата | Взам. инв. № | Инв. № дубл. | Подпись и дата

Изм.	Лист	№ докум.	Подп.	Дата
Чертил		Ермолова		
Разраб.		Шась		
Пров.				
Н. контр.		Новицкая		
Утв.		Григорьян		

ГШВ.24.03.00.00.000

Конфузор

Лит.	Лист	Листов
И	1	1

ГИПРОСТРЕЙДОРМАШ г. Ростов-на-Дону

Копировал Кальку сверил Формат А4

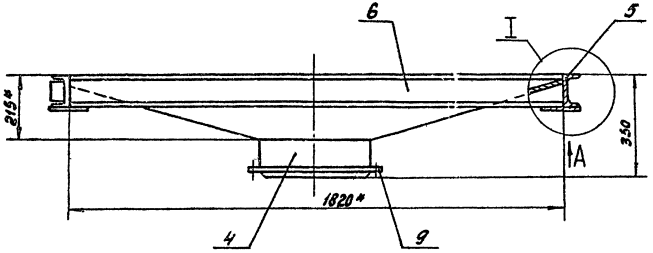

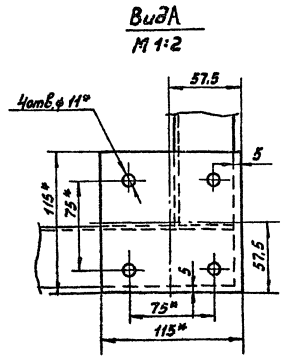

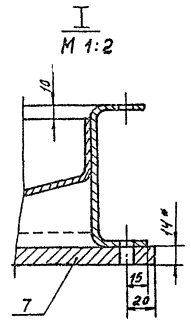

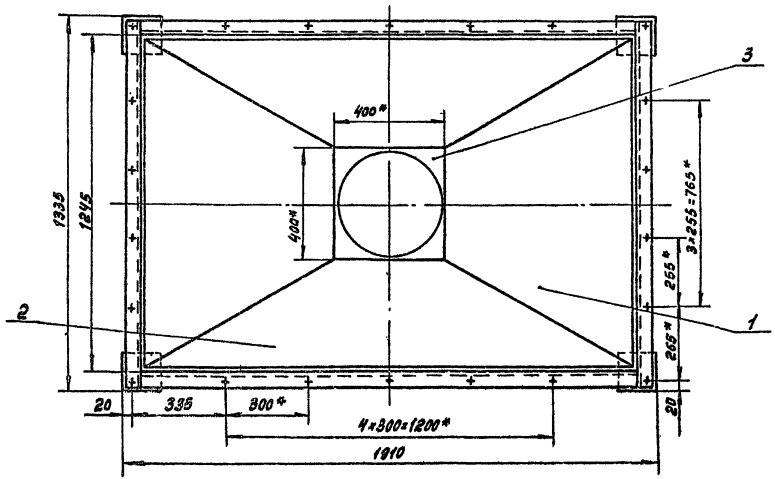

1.* Размеры для справок.
2. Шероховатость поверхностей деталей без чертежа: обрабатываемых - Rz320, необрабатываемых - ⌀.
3. Предельные отклонения размеров:
   отверстий H14,
   валов h14,
   остальных $\pm\frac{IT15}{2}$.
4. Сварку производить по контуру прилегания свариваемых деталей по ГОСТ 5264-80.
5. Сварные швы зачистить.
6. Покрытие: лак БТ-177 с алюминиевой пудрой 2 слоя VI.УХЛ4.

N 10032/4

Изм.	Лист	№ докум.	Подп.	Дата	ГШ824.03.00.00.000 СБ			
Чертил		Ермолова			Конфузор. Сборочный чертеж	Лит	Масса	Масштаб
Разраб.		Шась				И	111,2	1:10
Пров.						Лист	Листов 1	
Н. контр.		Новицкая				Гипростроймаркет г.Ростов-н-Дону		
Утв.		Григорьян						

Копировал

Кальку сверил

Формат 60

400390-04 26

Серия 5.904-44 Выпуск 4

Инв. № подл. | Подпись и дата | Взам. инв. № | Инв. № дубл. | Подпись и дата

ГШВ24.03.00.00.001

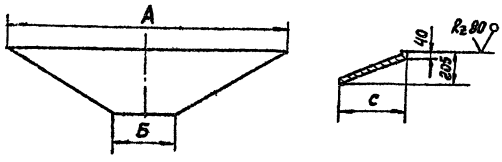

Обозначение	А	Б	С	Масса, кг
ГШВ24.03.00.00.001	1245	400	710	17.6
-01	1814	394	422	13.4

Предельные отклонения размеров:
валов h14,
остальных $\pm \frac{IT15}{2}$

Изм.	Лист	№ докум.	Подп.	Дата	ГШВ24.03.00.00.001		
Чертил		Ермолова			Боковина	Лит. И	Масса см. табл.	Масштаб 1:20
Разраб		Шась				Лист	Листов 1
Пров.							
Н.контр.		Новицкая			Лист 6-ПН-3 ГОСТ 19903-74 4-IV-8Ст2пс ГОСТ 16523-70	ГИПРОСТРЙДОРМАШ г. Ростов-на-Дону	
Утв.		Григорян					

Копировал Кальку сверил Формат А4

ГШВ24.03.00.00.002

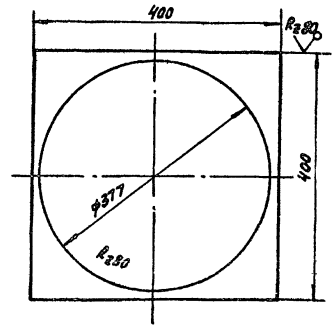

Предельные отклонения размеров:
отверстий - H14,
валов - h14

Изм.	Лист	№ докум.	Подп.	Дата	ГШВ24.03.00.00.002			
Чертил		Ермолова			Дно	Лит. И	Масса 1,15	Масштаб 1:5
Разраб		Шась				Лист	Листов 1	
Пров.								
Н.контр.		Новицкая			Лист 6-ПН-3 ГОСТ 19903-74 4-IV-8Ст2пс ГОСТ 16523-70	ГИПРОСТРЙДОРМАШ г. Ростов-на-Дону		
Утв.		Григорян						

Копировал Кальку сверил Формат А4

ГШВ24.03.00.00.004

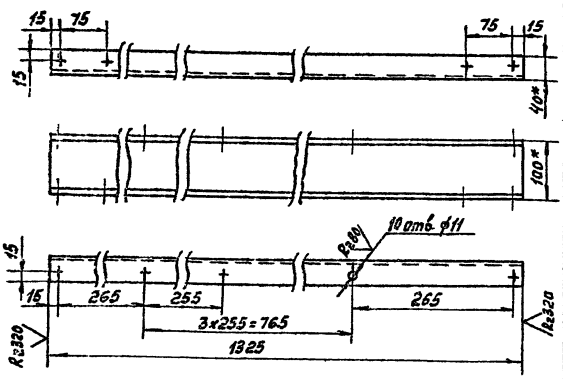

1. *Размеры для справок.
2. Предельные отклонения размеров:
отверстий H14
валов - h14
остальных - $\pm \frac{IT15}{2}$.
3. Смещение осей отверстий от номинального расположения не более 0,2 мм.

Изм.	Лист	№ докум.	Подп.	Дата	ГШВ24.03.00.00.004			
Чертил		Ермолова			Перекладина	Лит. И	Масса 6,19	Масштаб 1:5
Разраб		Шась				Лист	Листов 1	
Пров.								
Н.контр.		Новицкая			Швеллер 100х40х3 ГОСТ 8278-83 В Ст2пс ГОСТ 14974-76	ГИПРОСТРЙДОРМАШ г. Ростов-на-Дону		
Утв.		Григорян						

Копировал Генак Кальку сверил Формат А4

ГШВ24.03.00.00.005

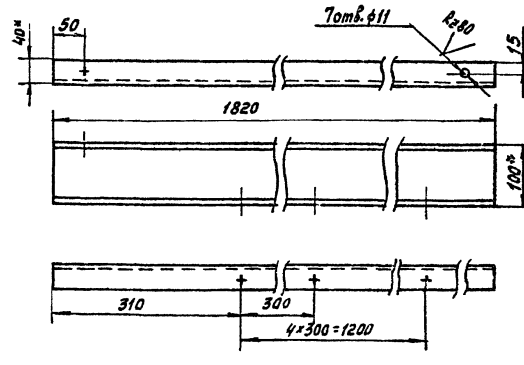

1. *Размеры для справок
2. Предельные отклонения размеров:
отверстий - H14
валов - h14
остальных - $\pm \frac{IT15}{2}$.
3. Смещение осей отверстий от номинального расположения не более 0,2 мм.

Изм.	Лист	№ докум.	Подп.	Дата	ГШВ24.03.00.00.005			
Чертил		Ермолова			Перекладина	Лит. И	Масса 7,14	Масштаб 1:5
Разраб		Шась				Лист	Листов 1	
Пров.								
Н.контр.		Новицкая			Швеллер 100х40х3 ГОСТ 8278-83 В Ст2пс ГОСТ 14974-76	ГИПРОСТРЙДОРМАШ г. Ростов-на-Дону		
Утв.		Григорян						

Копировал Кальку сверил Формат А4

Инв. № подл. | Подпись и дата | Взам. инв. № | Инв. № дубл. | Подпись и дата

Н 10032 ПЗ 40-06001

ГШВ24.04.00.00.000

Серия 5.904-44 Выпуск 4

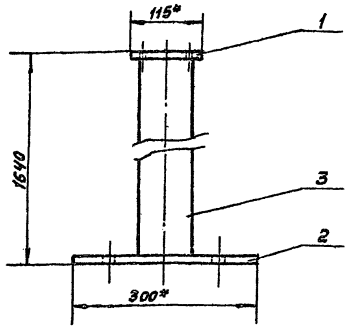

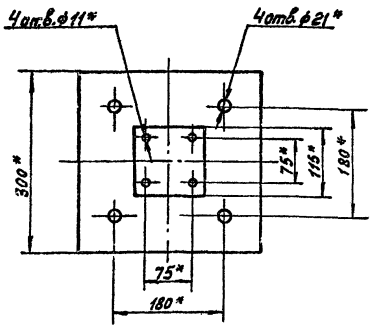

Формат	Зона	Поз.	Обозначение	Наименование	Кол.	Приме-чание
				Детали		
А4		1	ГШВ24.03.00.00.006	Планка	4	
А4		2	ГШВ24.03.00.00.006-01	Планка	4	
Б4		3	ГШВ24.04.00.00.001	Стойка		
				Труба 80×3,5		
				ГОСТ 3262-75		
				ℓ=1612	4	11,83

1.* Размеры для справок.

2. Шероховатость поверхностей деталей без чертежа: обрабатываемых - $\sqrt{}$ (Ra 32), необрабатываемых - $\sqrt{}$.

3. Предельные отклонения размеров - h14.

4. Покрытие: лак БТ-177 с алюминиевой пудрой 2 слоя VI. УХЛ4.

Изм.	Лист	№ докум.	Подп.	Дата	ГШВ24.04.00.00.000			
Разраб.		Шась			Опора. Сборочный чертеж	Лит.	Масса	Масштаб
Пров.						И	56.3	1:5
Н.контр.		Новицкая				Лист	Листов 1	
Утв.		Григорян				ГИПРОСТРОЙДОРМАШ г.Ростов-на-Дону		

Копировал | Кальку сверил | Формат А3

Серия 5.904-44 Выпуск 4

ГШВ24.03.00.00.006

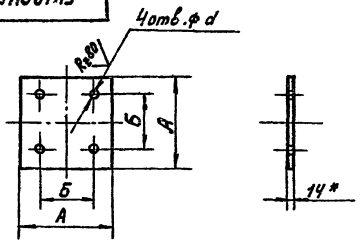

Обозначение	А	Б	d	Масса
ГШВ24.03.00.00.006	115	75	11	1.41
ГШВ.24.03.00.00.006-01	300	180	21	9.71

1.* Размер для справок.

2. Неуказанная шероховатость обрабатываемых поверхностей — $\sqrt{}$ (Ra 320), необрабатываемых - $\sqrt{}$.

3. Предельные отклонения размеров.
отверстий H14
валов h14
остальных - $\pm \frac{IT15}{2}$.

4. Смещение осей отверстий от номинального расположения не более 0,2мм.

Изм.	Лист	№ докум.	Подп.	Дата	ГШВ24.03.00.00.006			
Разраб.		Шась			Планка	Лит.	Масса	Масштаб
Пров.						И	См. табл.	1:5
Н.контр.		Новицкая				Лист	Листов 1	
Утв.		Григорян			Лист Б-ПН 14 ГОСТ 19903-74 Вст2пс ГОСТ 14637-79	ГИПРОСТРОЙДОРМАШ г.Ростов-на-Дону		

Копировал | Кальку сверил | Формат А4

Инв.№ подл. | Подп. и дата | Взам.инв.№ | Инв.№ дубл. | Подп. и дата

№ стр.	Обозначение	Наименование	Куда входит: Обозначение	Кол.	Общее кол.	Примечание
1	ГШВ 120.00.00.00.000	Глушитель шума всасывания		1	1	
2	ГШВ 120.01.00.00.000	Корпус	ГШВ 120.00.00.00.000	3	3	
3	ГШВ 120.01.01.00.000	Каркас	ГШВ 120.01.00.00.000	1	3	
4	ГШВ 120.01.01.01.000	Мат	ГШВ 120.01.01.00.000	2	6	
5	-01	Мат	ГШВ 120.01.02.00.000	1	6	
6	-02	Мат	ГШВ 120.01.03.00.000	2	12	
7	ГШВ 24.01.02.02.000-02	Мат	ГШВ 120.01.01.00.000	4	24	
8	ГШВ 24.01.01.02.000-02	Мат	ГШВ 120.01.03.00.000	2		
9	ГШВ 120.01.02.00.000	Кассета	ГШВ 120.01.00.00.000	2	6	
10	ГШВ 120.01.02.01.000	Каркас	ГШВ 120.01.02.00.000	1	6	
11	ГШВ 120.01.03.00.000	Кассета	ГШВ 120.01.00.00.000	2	6	
12	ГШВ 120.01.03.01.000	Каркас	ГШВ 120.01.03.00.000	1	6	
13	ГШВ 24.02.00.00.000	Короб	ГШВ 120.00.00.00.000	1	1	
14	ГШВ 24.02.01.00.000	Жалюзийная решётка	ГШВ 24.02.00.00.000	2	2	
15	ГШВ 24.02.02.00.000	Каркас	ГШВ 24.02.00.00.000	1	1	
16	ГШВ 24.03.00.00.000	Конфузор	ГШВ 120.00.00.00.000	1	1	
17	ГШВ 24.04.00.00.000	Опора	ГШВ 120.00.00.00.000	4	4	
18						
19						
20						
21						
22						
23						
24						

Изм.	Лист	№ докум.	Подп.	Дата
Разраб.		Воеводина		
Пров.		Шась		
Рук.		Григорьян		
Н. контр.		Новицкая		
Утв.		Преснов		

ГШВ 120.00.00.00.000ВС

Глушитель шума всасывания ГШВ 120. Ведомость спецификаций

Лит.	Лист	Листов
И		1

ГИПРОСТРОЙДОРМАШ г. Ростов-на-Дону

Копировал: Кальку сверил: формат А3

Выпуск 4

Серия 5.904-44

ГШВ 120.01.00.00.003

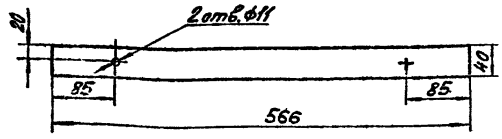

Н 10032/4

Изм.	Лист	№ докум.	Подп.	Дата
Разраб.		Воеводина		
Пров.		Шась		
Н. контр.		Новицкая		
Утв.		Григорьян		

ГШВ 120.01.00.00.003

Прокладка

Лит.	Масса	Масштаб
И	0,054	1:5

Лист | Листов 1

ГОСТ Пластина I, тип МСМ-2-7559-74

ГИПРОСТРОЙДОРМАШ г. Ростов-на-Дону

Копировал: Кальку сверил: формат А4

Выпуск 4

Серия 5.904-44

Формат	Зона	Поз.	Обозначение	Наименование	Кол.	Примечание
				Документация		
А2			ГШВ 120.00.00.00.000СБ	Сборочный чертёж		
А3			ГШВ 120.00.00.00.000ВС	Ведомость спецификаций		
А4			ГШВ 24.00.00.00.000ТУ	Технические условия		
				Сборочные единицы		
А2		1	ГШВ 120.01.00.00.000	Корпус	3	
А2		2	ГШВ 24.02.00.00.000	Короб	1	
А2		3	ГШВ 24.03.00.00.000	Конфузор	1	
А4		4	ГШВ 24.04.00.00.000	Опора	4	
				Детали		
А4		5	ГШВ 24.00.00.00.001	Прокладка	8	
А4		6	ГШВ 24.00.00.00.002	Прокладка	8	
А4		7	ГШВ 24.00.00.00.003	Прокладка	4	
				Стандартные изделия		
		8		Болт М10-6g х 20.58 ГОСТ 7798-70	104	0,025
		9		Гайка М10-6Н.5 ГОСТ 5915-70	104	0,0114
		10		Шайба 10-01-05 ГОСТ 11371-78	104	0,004

Изм.	Лист	№ докум.	Подп.	Дата
Разраб.		Воеводина		
Рук. гр.		Григорьян		
Н. контр.		Коган		
Утв.		Новицкая		

ГШВ 120.00.00.00.000

Глушитель шума всасывания ГШВ 120

Лит.	Лист	Листов
И		1

ГИПРОСТРОЙДОРМАШ г. Ростов-на-Дону

Копировал: Кальку сверил: формат А4

Подпись и дата | Взам. инв. № | Инв. № дубл. | Подпись и дата | Инв. № подл.

Инв. № подл. | Подпись и дата | Взам. инв. № | Инв. № дубл. | Подпись и дата

Серия 5.904-44 Выпуск 4

1003090-04 29

ГШВ120.00.00.00.00005

Вид А

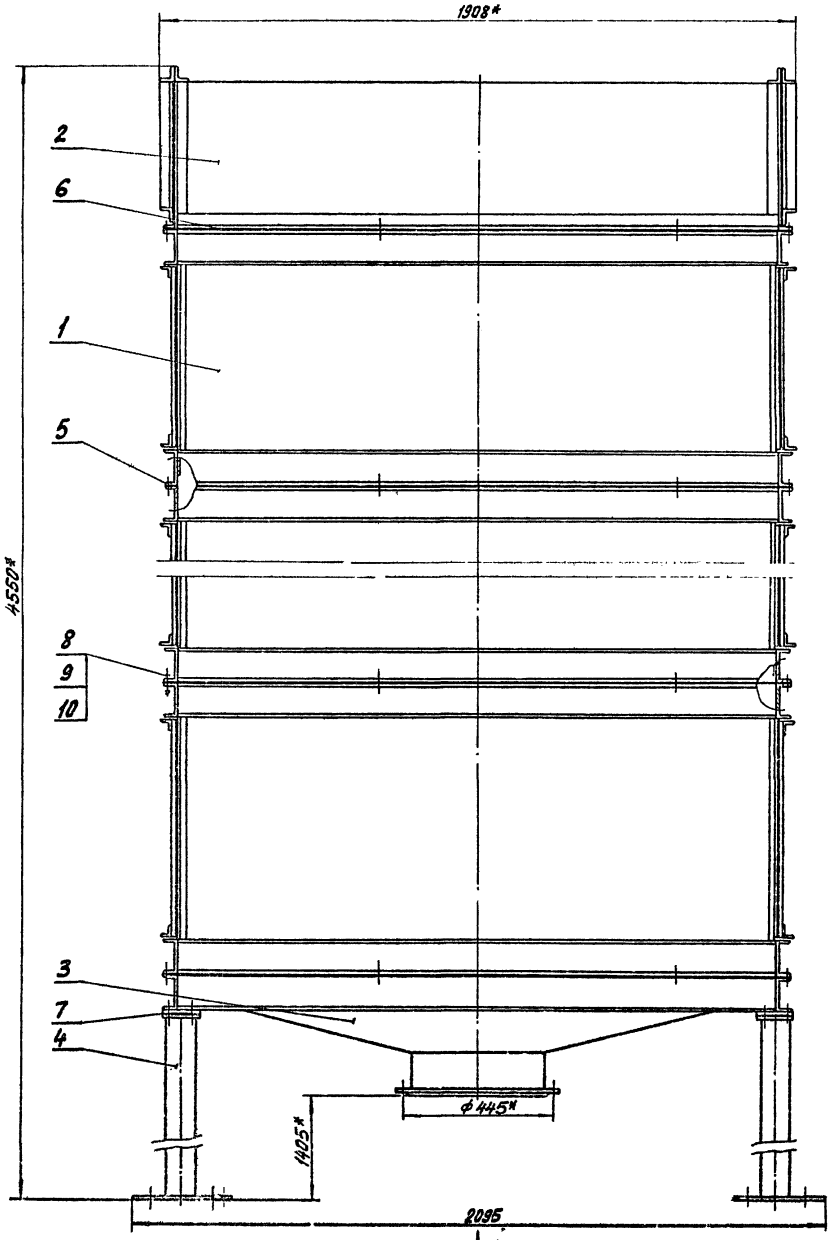

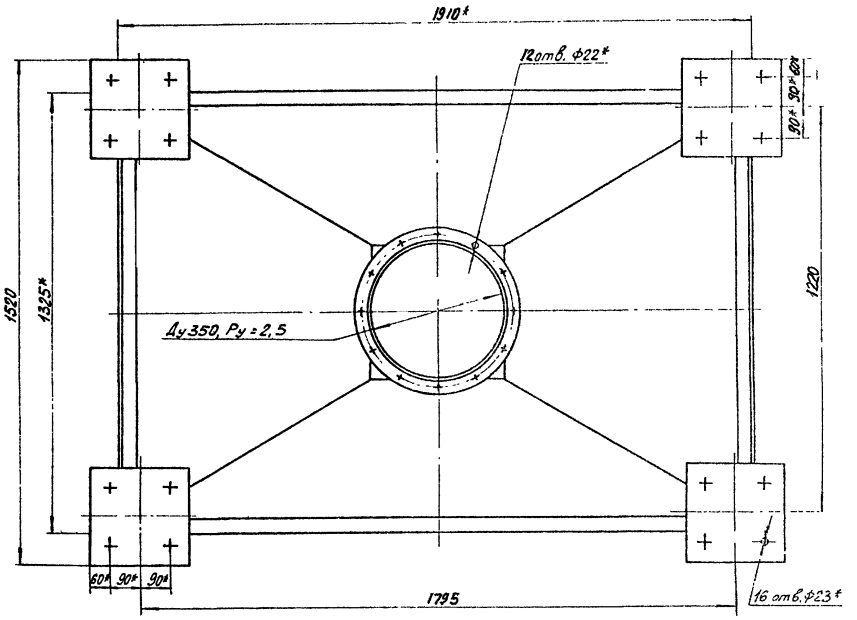

1.* Размеры для справок.
2. Предельные отклонения размеров:
валов h 14
остальных $\pm \frac{JT15}{2}$.

N10032/4

Изм.	Лист	№ докум.	Подп.	Дата	ГШВ 120.00.00.00.00005			
Разраб.		Воеводина			Глушитель шума Всасывания ГШВ 120 Сборочный чертёж	Лит.	Масса	Масштаб
Пров.		Григорьев				И	1944	1:10
Гл. спец.		Преснов				Лист	Листов 1	
Нач. отд.		Козин				Гипрострой		
Инженер		Новицкая				г. Ростов-на-Дону		
Инв.		Козин						

Серия 5904-44 Выпуск 4

Инв. № подл. | Подпись и дата | Взам. инв. № | Инв. № дубл. | Подпись и дата

Ц00390-04 30

Выпуск 4

Серия 5.904-44

Формат	Зона	Поз.	Обозначение	Наименование	Кол.	Примечание
				Документация		
А2			ГШВ 120.01.00.00.000	Сборочный чертёж		
				Сборочные единицы		
А4		1	ГШВ 120.01.01.00.000	Каркас	1	
А4		2	ГШВ 120.01.02.00.000	Кассета	2	
А4		3	ГШВ 120.01.03.00.000	Кассета	2	
				Детали		
				Бруски		
				Пиломатериалы-2-дуб		
				ГОСТ 2695-83		
Бч		4	ГШВ 120.01.00.00.001	50×60×1610	4	0,62
Бч		5	ГШВ 120.01.00.00.002	60×200×150	8	0,23
А4		6	ГШВ 120.01.00.00.003	Прокладка	4	
А4		7	ГШВ 24.01.00.00.004	Накладка	12	
А4		8	ГШВ 24.00.00.00.001-01	Прокладка	4	
				Стандартные изделия		
		9		Болт М10-6g×20.58		
				ГОСТ 7798-70	32	0,025
		10		Гайка М10-6Н.5		
				ГОСТ 5915-70	32	0,0114

Подпись и дата | Инв. № дубл. | Взам. инв. № | Подпись и дата | Инв. № подл.

Изм.	Лист	№ докум.	Подп.	Дата
Разраб.		Воеводина		
Пров.				
Н.контр.		Новицкая		
Утв.		Григорьян		

ГШВ 120.01.00.00.000

Корпус

Лит.	Лист	Листов
И	1	2

ГИПРОСТРОЙДОРМАШ г. Ростов-на-Дону

Копировал: Кальку сверил: формат А4

Выпуск 4

Серия 5.904-44

Формат	Зона	Поз.	Обозначение	Наименование	Кол.	Примечание
		11		Гвоздь К2×40		
				ГОСТ 4028-63	24	0,001
		12		Шайба 10-01-05		
				ГОСТ 11371-78	32	0,004

Подпись и дата | Инв. № дубл. | Взам. инв. № | Подпись и дата | Инв. № подл.

Изм.	Лист	№ докум.	Подп.	Дата

ГШВ 120.01.00.00.000

Лист 2

Копировал: Кальку сверил: формат А4

ГШВ 120.01.02.01.002

Выпуск 4

Серия 5.904-44

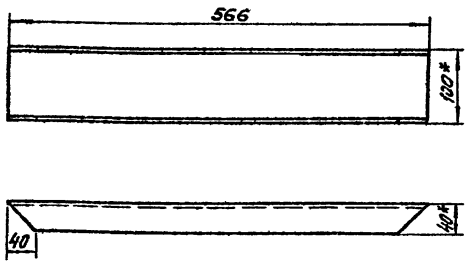

1.* Размеры для справок.
2. Шероховатость обрабатываемых поверхностей - Rz320, необрабатываемых - ∀.
3. Предельные отклонения размеров:
валов h14
остальных ± IT15/2.

N 10032/4

Подпись и дата | Инв. № дубл. | Взам. инв. № | Подпись и дата | Инв. № подл.

Изм.	Лист	№ докум.	Подп.	Дата
Разраб.		Воеводина		
Пров.		Шась		
Н.контр.		Новицкая		
Утв.		Григорьян		

ГШВ 120.01.02.01.002

Перекладина

Лит.	Масса	Масштаб
И	2,23	1:5

Лист | Листов 1

Швеллер 100×40×3 ГОСТ 8278-83 / ВСт2пс ГОСТ 11474-76

ГИПРОСТРОЙДОРМАШ г. Ростов-на-Дону

Копировал: Кальку сверил: формат А4

ГШВ 120.01.03.01.002

Выпуск 4

Серия 5.904-44

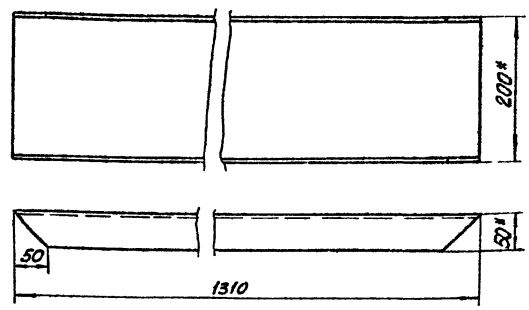

1.* Размеры для справок.
2. Шероховатость обрабатываемых поверхностей Rz320, необрабатываемых - ∀.
3. Предельные отклонения размеров:
валов - h14
остальных - ± IT15/2.

Подпись и дата | Инв. № дубл. | Взам. инв. № | Подпись и дата | Инв. № подл.

Изм.	Лист	№ докум.	Подп.	Дата
Разраб.		Воеводина		
Пров.		Шась		
Н.контр.		Новицкая		
Утв.		Григорьян		

ГШВ 120.01.03.01.002

Перекладина

Лит.	Масса	Масштаб
И	8,87	1:5

Лист | Листов 1

Швеллер 200×50×3 ГОСТ 8278-83 / ВСт2пс ГОСТ 11474-76

ГИПРОСТРОЙДОРМАШ г. Ростов-на-Дону

Копировал: Кальку сверил: формат А4

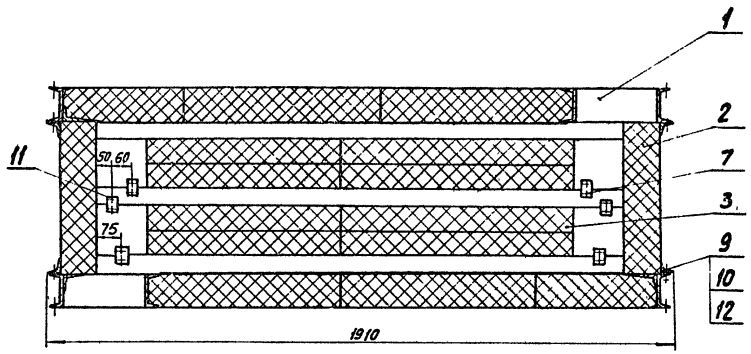

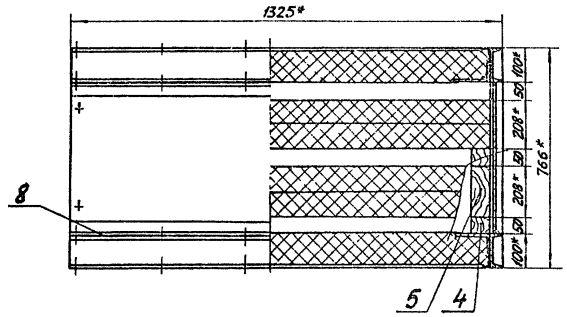

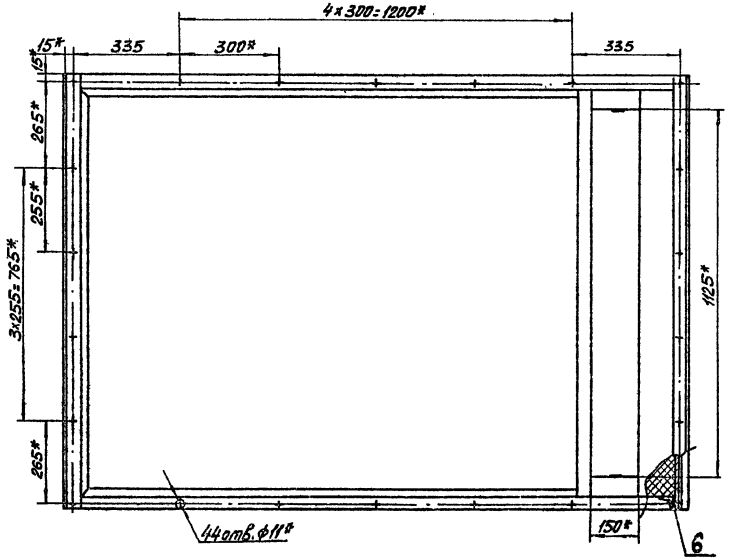

1.* Размеры для справок.

2. Предельные отклонения размеров:

отверстий H14

валов h14

остальных $\pm \frac{JT}{15}$.

3. Присоединительные размеры сверху и снизу идентичны.

№10032/4

					ГШВ 120.01.00.00.000СБ			
Изм.	Лист	№ докум.	Подп.	Дата	Корпус Сборочный чертёж	Лит.	Масса	Масштаб
Разраб.		Воеводина				И	480,2	1:10
Пров.		Шаев				Лист	Листов 1	
Н.контр.		Новицкая				ГИПРОСТРОЙДОРМАШ г. Ростов-на-Дону		
Утв.		Григорьян						

Серия 5.904-44

Выпуск 4

Инв. № подл. | Подпись и дата | Взам. инв. № | Инв. № дубл. | Подпись и дата

ГШВ120.01.01.01.000СБ

Серия 5.904-44 Выпуск 4

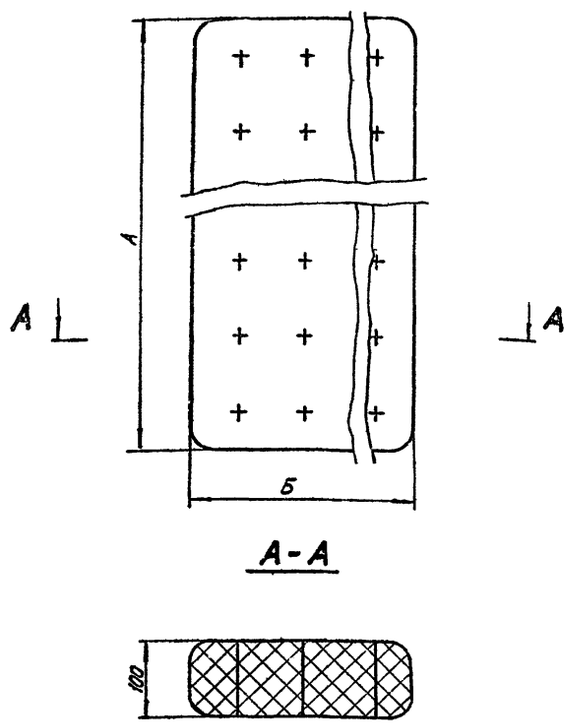

Формат	Зона	Поз.	Обозначение	Наименование	Количество –	01	02	Примечание
				Материалы				
		1		Маты из базальтового супертонкого волокна				
				ТУ21-РСФСР-669-75	0,05	0,07	0,09	м³
		2		Стеклоткань Э1-100,8(90) ГОСТ 19907-83	1,24	1,75	2,18	м²

Обозначение	Объём, м³	Поверхность, м²	А	Б	Масса, кг
ГШВ120.01.01.01.000	0,05	1,24	1240	370	1,25
-01	0,07	1,75	1240	560	1,75
-02	0,09	2,18	1240	720	2,25

1. Из стеклоткани сшить чехол и заложить в него мат.
2. Мат простегать нитками хлопчатобумажными №10, белыми, по ГОСТ 6309-80 с шагом 100мм, выдерживая толщину мата 100мм.

Изм.	Лист	№ докум.	Подп.	Дата
Разраб.		Воеводина		
Пров.		Шась		
Н. контр.		Новицкая		
Утв.		Григорьян		

ГШВ120.01.01.01.000СБ

Мат
Сборочный чертёж

Лит	Масса	Масштаб
И	см табл.	–
Лист	Листов 1	

ГИПРОСТРОЙДОРМАШ
г. Ростов-на-Дону

Копировал: Кальку сверил: Формат А3

Выпуск 4 Серия 5.904-44

Формат	Зона	Поз.	Обозначение	Наименование	Кол.	Примечание
				Документация		
А2			ГШВ120.01.00.000СБ	Сборочный чертёж		
				Сборочные единицы		
А3		1	ГШВ120.01.01.01.000	Мат	2	
А3		2	ГШВ24.01.02.02.000-02	Мат	4	
				Детали		
Бч		3	ГШВ120.01.01.00.001	Боковина		
				Лист Б-ЛН-3 ГОСТ 19903-74 4-IV-ВСт2пс ГОСТ 16523-70		
				1770×566	2	23,59
Бч		4	ГШВ120.01.01.00.002	Крышка		
				Лист Б-ЛН-1 ГОСТ 19903-74 4-IV-ВСт2пс ГОСТ 16523-70		
				1530×1225	2	14,71
А4		5	ГШВ120.01.01.00.003	Лист перфорированный	2	
Бч		6	ГШВ120.01.01.00.004	Опора		
				Уголок Б 60×60×3 ГОСТ 19771-74 ВСт2пс ГОСТ 14474-76		
				ℓ=1245	1	3,36
А4		7	ГШВ120.01.01.00.005	Опора	2	
А4		8	ГШВ120.01.01.00.006	Опора	4	
А4		9	ГШВ120.01.01.00.007	Опора	2	

Инв. № подл. | Подпись и дата | Взам. инв. № | Инв. № дубл. | Подпись и дата

Изм.	Лист	№ докум.	Подп.	Дата
Разраб.		Воеводина		
Пров.		Шась		
Н. контр.		Новицкая		
Утв.		Григорьян		

ГШВ120.01.01.00.000

Каркас

Лит.	Лист	Листов
И	1	2

ГИПРОСТРОЙДОРМАШ
г. Ростов-на-Дону

Копировал: Кальку сверил: Формат А4

Выпуск 4 Серия 5.904-44

Формат	Зона	Поз.	Обозначение	Наименование	Кол.	Примечание
А4		10	ГШВ120.01.01.00.008	Опора	4	
Бч		11	ГШВ120.01.01.00.009	Перегородка		
				Лента 3×90 ВСт3пс ГОСТ 6009-74		
				ℓ=1239	4	2,63
Бч		12	ГШВ120.01.01.00.010	Перекладина		
				Швеллер 100×40×3 ГОСТ 8278-83 ВСт2пс ГОСТ 14474-76		
				ℓ=1245	2	4,94
А4		13	ГШВ120.01.01.00.011	Стойка	4	
А4		14	ГШВ24.01.01.00.003	Перекладина	4	
А4		15	ГШВ24.01.01.00.004	Перекладина	4	

Инв. № подл. | Подпись и дата | Взам. инв. № | Инв. № дубл. | Подпись и дата

Изм.	Лист	№ докум.	Подп.	Дата

ГШВ120.01.01.00.000

Лист 2

Копировал Кальку сверил: Формат А4

ГШВ 120.01.01.00.000СБ

А-А

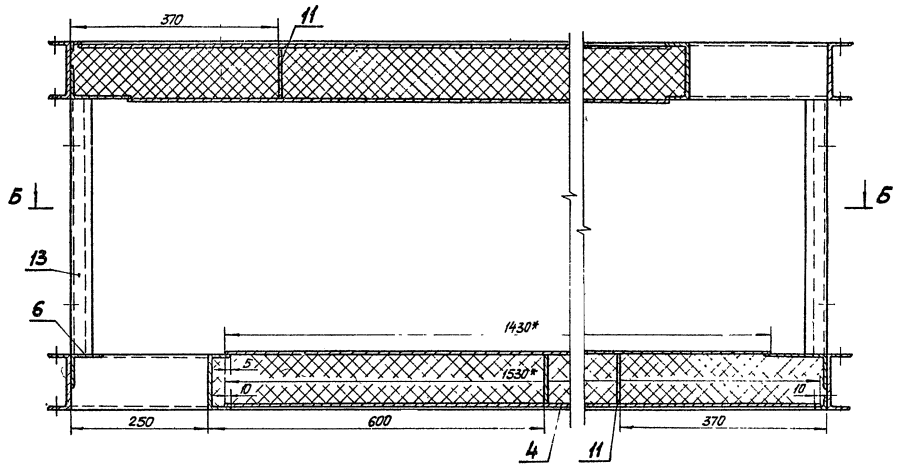

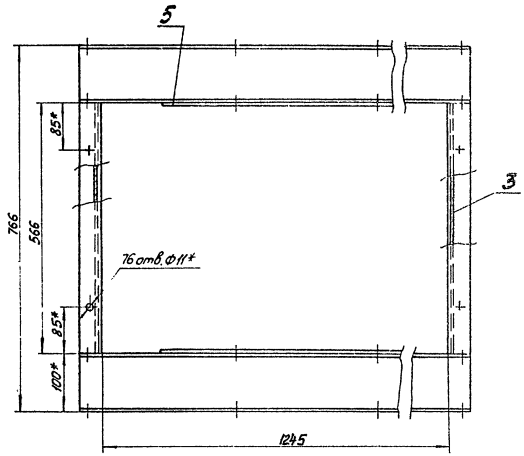

Б-Б

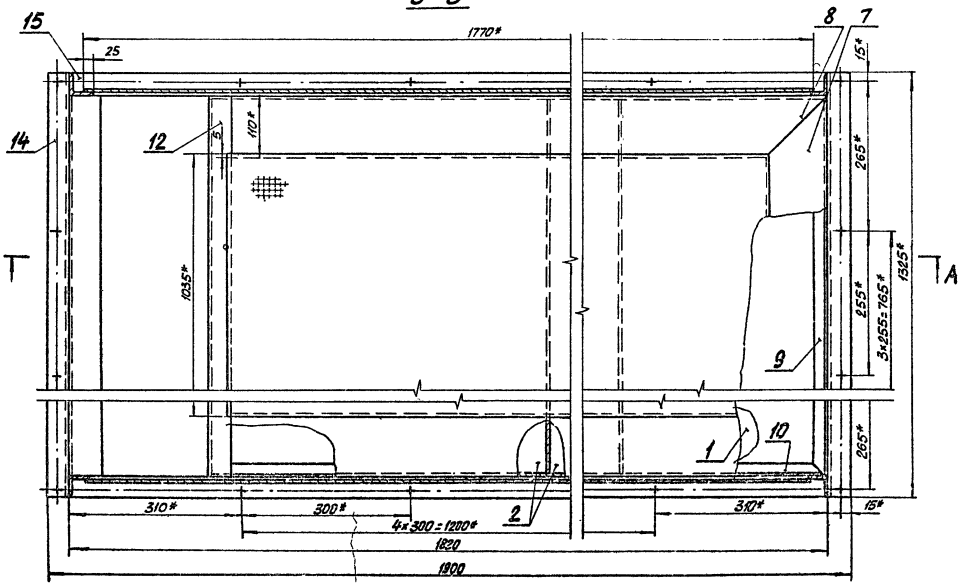

1* Размеры для справок

2. Шероховатость поверхностей деталей без чертежа: обрабатываемых – $R_z 320$, необрабатываемых – ∀.

3. Предельные отклонения размеров – $\pm \frac{\text{ЭТ15}}{2}$.

4. Сварку производить по контуру прилегания свариваемых деталей по ГОСТ 5264-80.

5. После укладки матов лист перфорированный приварить к каркасу прерывистым швом внахлёстку длиной шва 20мм шагом 80мм, катетом шва 3мм.

Способ сварки ИП по ГОСТ 14771-76-Н3.

6. Сварные швы зачистить.

7. Покрытие – лак БТ-177 с алюминиевой пудрой 2 слоя VI.УХЛ4.

N10032/4

Изм.	Лист	№ докум.	Подп.	Дата	ГШВ 120.01.01.00.000СБ		
Разр-ть		Воеводина			Каркас Сборочный чертёж	Лит.	Масса	Масштаб
Пров.		Шась				И	219,8	1:5
						Лист	Листов 1
Н. контр.		Новицкая				ГИПРОСТРОЙ ДОРМАШ г. Ростов-на-Дону	
Утв.		Григорьян					

Инв. № подл. | Подпись и дата | Взам. инв. № | Инв. № дубл. | Подпись и дата

Выпуск 4

Серия 5.904-44

Ц00390-04 34

ГШВ 120.01.01.00.003

Выпуск 4

Серия 5.904-44

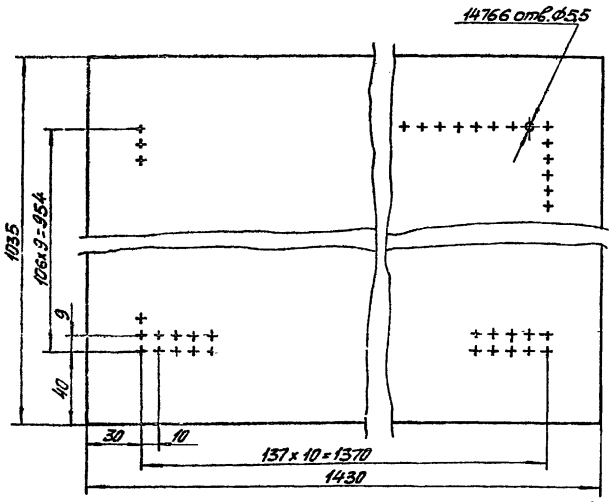

1. Шероховатость обрабатываемых поверхностей – $\frac{Rz320}{V}$, необрабатываемых – ∀.
2. Предельные отклонения размеров:
   отверстий Н14
   валов h14
   остальных $\pm \frac{JT15}{2}$.

Изм.	Лист	№ докум.	Подп.	Дата
Разраб.		Боевдина		
Пров.		Шась		
Н.контр.		Новицкая		
Утв.		Григорьян		

ГШВ 120.01.01.00.003

Лист перфорированный

Лит.	Масса	Масштаб
И	10,69	1:2
Лист	Листов 1	

Б-ПН-1.2 ГОСТ 19903-74
Лист 4-IV-ВСт2пс ГОСТ 16523-10

ГИПРОСТРОЙДОРМАШ г. Ростов-на-Дону

Копировал: Кальку сверил: Формат А4

Инв. № подл. | Подпись и дата | Взам. инв. № | Инв. № дубл. | Подпись и дата

ГШВ 120.01.01.00.005

Выпуск 4

Серия 5.904-44

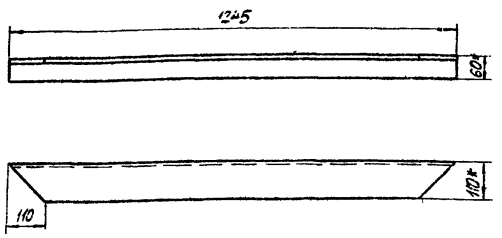

1.* Размеры для справок.
2. Шероховатость обрабатываемых поверхностей – $\frac{Rz320}{V}$, необрабатываемых – ∀.
3. Предельные отклонения размеров:
   валов h14
   остальных $\pm \frac{JT15}{2}$

Изм.	Лист	№ докум.	Подп.	Дата
Разраб.		Боевдина		
Пров.		Шась		
Н.контр.		Новицкая		
Утв.		Григорьян		

ГШВ 120.01.01.00.005

Опора

Лит.	Масса	Масштаб
И	4,53	1:10
Лист	Листов 1	

Уголок Б-40х60х3 ГОСТ 19772-74
ВСт2пс ГОСТ 11474-76

ГИПРОСТРОЙДОРМАШ г. Ростов-на-Дону

Копировал: Кальку сверил: Формат А4

Инв. № подл. | Подпись и дата | Взам. инв. № | Инв. № дубл. | Подпись и дата

ГШВ 120.01.01.00.006

Выпуск 4

Серия 5.904-44

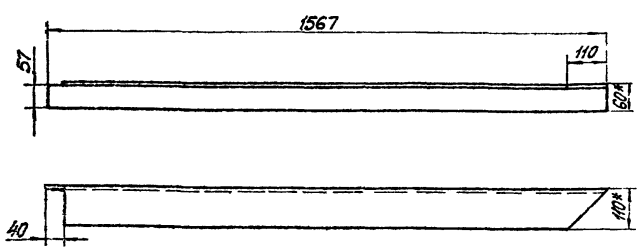

1.* Размеры для справок.
2. Шероховатость обрабатываемых поверхностей – $\frac{Rz320}{V}$, необрабатываемых – ∀.
3. Предельные отклонения размеров:
   валов h14
   остальных $\pm \frac{JT15}{2}$.

Изм.	Лист	№ докум.	Подп.	Дата
Разраб.		Боевдина		
Пров.		Шась		
Н.контр.		Новицкая		
Утв.		Григорьян		

ГШВ 120.01.01.00.006

Опора

Лит.	Масса	Масштаб
И	5,8	1:10
Лист	Листов 1	

Уголок Б-110х60х3 ГОСТ 19772-74
ВСт2пс ГОСТ 11474-76

ГИПРОСТРОЙДОРМАШ г. Ростов-на-Дону

Копировал: Кальку сверил: Формат А4

Инв. № подл. | Подпись и дата | Взам. инв. № | Инв. № дубл. | Подпись и дата

ГШВ 120.01.01.00.007

Выпуск 4

Серия 5.904-44

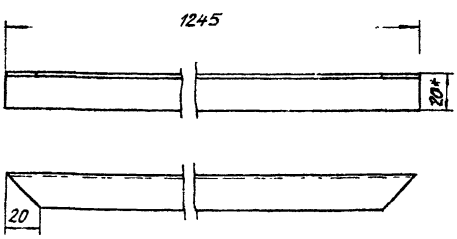

1.* Размеры для справок.
2. Шероховатость обрабатываемых поверхностей – $\frac{Rz320}{V}$, необрабатываемых – ∀.
3. Предельные отклонения размеров:
   валов h14
   остальных $\pm \frac{JT15}{2}$.

Изм.	Лист	№ докум.	Подп.	Дата
Разраб.		Боевдина		
Пров.		Шась		
Н.контр.		Новицкая		
Утв.		Григорьян		

ГШВ 120.01.01.00.007

Опора

Лит.	Масса	Масштаб
И	0,7	1:2
Лист	Листов 1	

Уголок Б-20х20х2 ГОСТ 19771-74
ВСт2пс ГОСТ 11474-76

ГИПРОСТРОЙДОРМАШ г. Ростов-на-Дону

Копировал: Кальку сверил: Формат А4

Инв. № подл. | Подпись и дата | Взам. инв. № | Инв. № дубл. | Подпись и дата

4/100032

4100030-04 ЭО

ГШВ 120.01.01.00.008

Выпуск 4

Серия 5.904-44

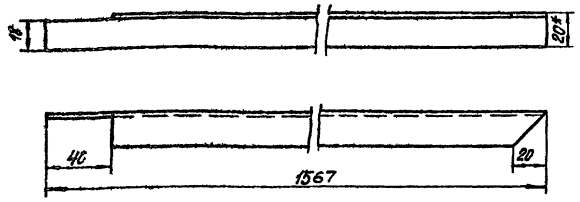

1.* Размеры для справок.
2. Шероховатость обрабатываемых поверхностей $R_z 320$ ∇, необрабатываемых – $\forall$.
3. Предельные отклонения размеров:
валов h 14
остальных $\pm \frac{IT15}{2}$.

Изм.	Лист	№ докум.	Подп.	Дата
Разраб.		Воеводина		
Пров.		Шаев		
Н.контр.		Новицкая		
Утв.		Григорьян		

ГШВ 120.01.01.00.008

Опора

Лит.	Масса	Масштаб
И	0.87	1:2
Лист	Листов 1	

Уголок Б-20х20х2 ГОСТ 19771-74 / ВСт2пс ГОСТ 11474-76

ГИПРОСТРОЙДОРМАШ г. Ростов-на-Дону

Копировал: Формат А4

Кальку сверил:

Инв. № подл. | Подпись и дата | Взам. инв. № | Инв. № дубл. | Подпись и дата

ГШВ 120.01.01.00.011

Выпуск 4

Серия 5.904-44

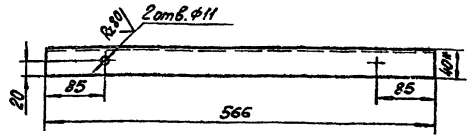

1.* Размеры для справок.
2. Неуказанная шероховатость обрабатываемых поверхностей – $R_z 320$ ∇, необрабатываемых – $\forall$.
3. Предельные отклонения размеров:
отверстий H14
валов h 14
остальных $\pm \frac{IT15}{2}$.

Изм.	Лист	№ докум.	Подп.	Дата
Разраб.		Воеводина		
Пров.		Шаев		
Н.контр.		Новицкая		
Утв.		Григорьян		

ГШВ 120.01.01.00.011

Стойка

Лит.	Масса	Масштаб
И	1.04	2:1
Лист	Листов 1	

Уголок Б-40х40х3 ГОСТ 8509-86 / ВСт2пс ГОСТ 535-79

ГИПРОСТРОЙДОРМАШ г. Ростов-на-Дону

Копировал: Формат А4

Кальку сверил:

Инв. № подл. | Подпись и дата | Взам. инв. № | Инв. № дубл. | Подпись и дата

ГШВ 120.01.02.00.004

Выпуск 4

Серия 5.904-44

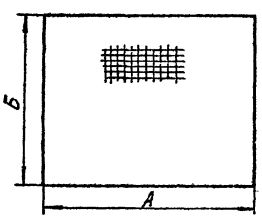

Обозначение	А	Б	Масса, кг
ГШВ 120.01.02.00.004	1225	546	1.00
-01	1225	1290	2.35

1. Шероховатость обрабатываемых поверхностей $R_z 320$ ∇, необрабатываемых $\forall$.
2. Предельные отклонения размеров валов h 14

Изм.	Лист	№ докум.	Подп.	Дата
Разраб.		Воеводина		
Стенка		Шаев		
Н.контр.		Новицкая		
Утв.		Григорьян		

ГШВ 120.01.02.00.004

Стенка

Лит.	Масса	Масштаб
И	См. табл.	-
Лист	Листов 1	

Сетка 1.0.4 ГОСТ 3826-82

ГИПРОСТРОЙДОРМАШ г. Ростов-на-Дону

Копировал: Формат А4

Кальку сверил:

Инв. № подл. | Подпись и дата | Взам. инв. № | Инв. № дубл. | Подпись и дата

ГШВ 120.01.02.01.001

Выпуск 4

Серия 5.904-44

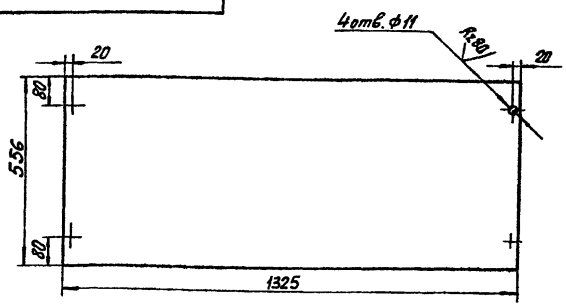

1. Неуказанная шероховатость обрабатываемых поверхностей – $R_z 320$ ∇, необрабатываемых – $\forall$.
2. Предельные отклонения размеров:
отверстий H14
валов h 14
остальных $\pm \frac{IT15}{2}$.

Изм.	Лист	№ докум.	Подп.	Дата
Разраб.		Воеводина		
Пров.		Шаев		
Н.контр.		Новицкая		
Утв.		Григорьян		

ГШВ 120.01.02.01.001

Боковина

Лит.	Масса	Масштаб
И	17.34	1:10
Лист	Листов 1	

Б-ПН-3 ГОСТ 19903-74 / 4-IV-ВСт2пс ГОСТ 16523-70

ГИПРОСТРОЙДОРМАШ г. Ростов-на-Дону

Копировал: Формат А4

Кальку сверил:

Инв. № подл. | Подпись и дата | Взам. инв. № | Инв. № дубл. | Подпись и дата

ГШВ 120.01.02.00.000

Выпуск 4

Серия 5.904-44

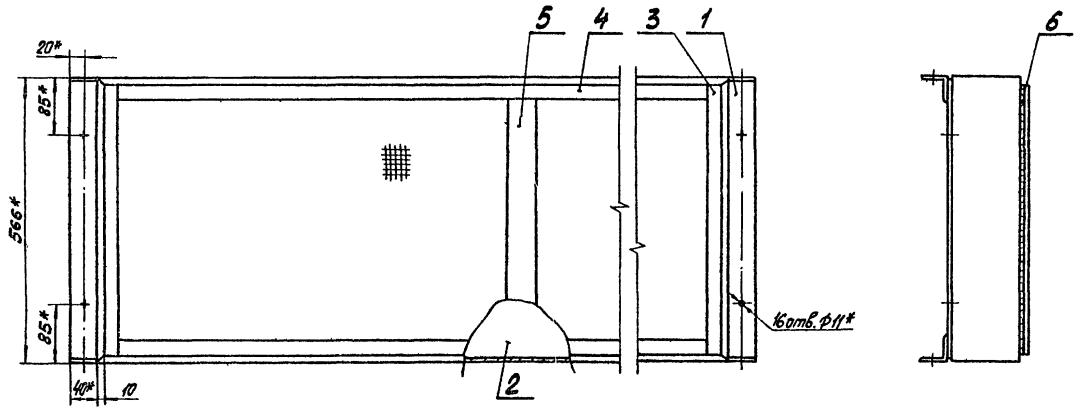

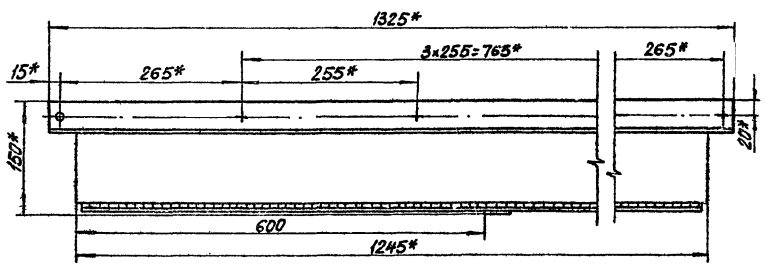

Формат	Зона	Поз.	Обозначение	Наименование	Кол.	Примечание
				Сборочные единицы		
А2		1	ГШВ 120.01.01.01.000	Каркас	1	
А3		2	-01	Мат	1	
				Детали		
				Накладки		
				Лента 3×20 Ст2 пс		
				ГОСТ 6009-74		
Б4		3	ГШВ 120.01 02.00.001	ℓ= 446	2	0,21
Б4		4	ГШВ.120.01.02.00.002	ℓ= 1185	2	0,56
Б4		5	ГШВ 120. 01.02.00.003	Накладка		
				Лента 3×40 ВСт2пс		
				ГОСТ 6009-74		
				ℓ= 406	1	0,38
А4		6	ГШВ 120.01.02.00.004	Стенка	1	

1.* Размеры для справок.

2. Шероховатость поверхностей деталей без чертежа: обрабатываемых- $R_z 320$, необрабатываемых- ▽.

3. Предельные отклонения размеров $\pm \frac{IT15}{2}$.

4. Перед сваркой детали поз. 3,4,5 окрасить лаком БТ-177 с алюминиевой пудрой 2 слоя VI.УХЛ4.

5. После укладки матов стенку с накладками приварить к каркасу прерывистым швом внахлёстку длиной шва 20мм, шагом 80мм, катетом шва 3мм. Способ сварки ИП по ГОСТ 14771-76-Н3.

№ 10032/4

Изм.	Лист	№ докум.	Подп.	Дата
Разраб.		Соболина		
Пров.		Шаев		
Н.контр.		Новицкая		
Утв.				

ГШВ 120.01.02.00.000

Кассета
Сборочный чертёж

Лит.	Масса	Масштаб
И	40,2	1:5

Лист | Листов 1

ГИПРОСТРОЙ
г. Ростов

Инв. № подл. | Подпись и дата | Взам. инв. № | Инв. № дубл. | Подпись и дата

ГШВ.120.01.02.01.000 ВТ

Формат	Зона	Поз.	Обозначение	Наименование	Кол.	Примечание
				Детали		
А4		1	ГШВ.120.01.02.01.001	Боковина	1	
А4		2	ГШВ.120.01.02.01.002	Перекладина	2	
А4		3	ГШВ.24.01.02.01.002	Косынка	8	
А4		4	ГШВ.24.01.02.01.004	Перекладина	2	
А4		5	ГШВ.24.01.02.01.005	Перекладина	2	

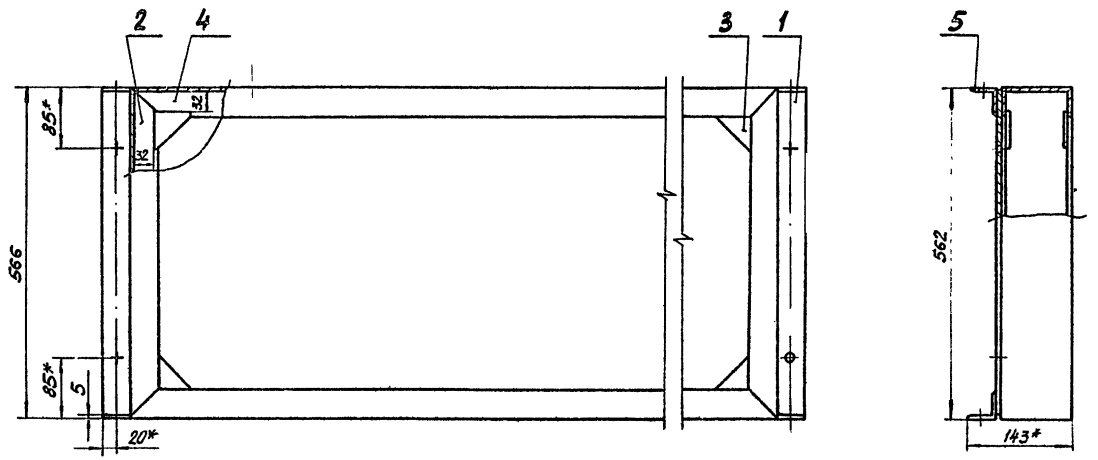

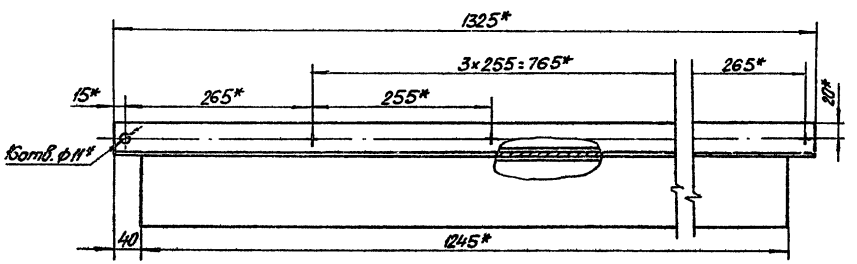

1.*Размеры для справок.

2.Шероховатость поверхностей деталей без чертежа обрабатываемых $\sqrt{}^{R_z 20}$, необрабатываемых $\sqrt{}$.

3.Предельные отклонения размеров:

отверстий - H14.

валов - h14

остальных - $\pm \frac{IT14}{2}$.

4.Сварку производить по контуру прилегания свариваемых деталей по ГОСТ 5264-80.

5.Сварные швы зачистить.

6.Покрытие - лак БТ-177 с алюминиевой пудрой 2 слоя VI.УХЛ4.

N 10032/4

Изм.	Кол.уч.	№ докум.	Подп.	Дата
Разраб.		Кравцова		
Пров.		Шаль		
Н.контр.		Новицкая		
Утв.		Григорьян		

ГШВ.120.01.02.01.000

Каркас
Сборочный чертёж

Лит.	Масса	Масштаб
И	35,5	1:5

Лист | Листов 1

ГИПРОСТРОЙДОРМАШ
г. Ростов-на-Дону

Инв.№ подл. | Подпись и дата | Взам.инв.№ | Инв.№ дубл. | Подпись и дата

Выпуск 4
Серия 5.904-44

ГШВ 120.01.03.00.000

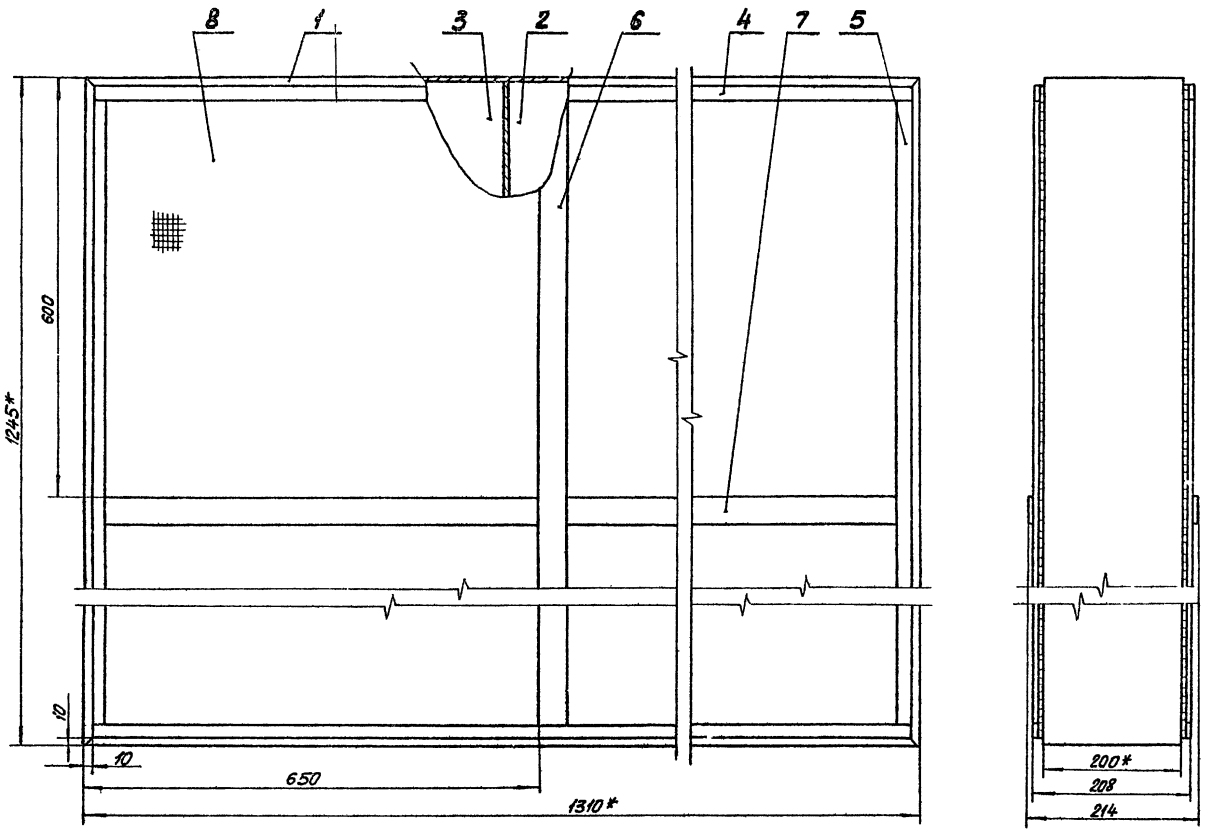

Формат	Зона	Поз.	Обозначение	Наименование	Кол.	Приме-чание
				Сборочные единицы		
А2		1	ГШВ 120.01.03.01.000	Каркас	1	
А3		2	ГШВ 120.01.01.01.000-02	Мат	2	
А3		3	ГШВ 24.01.02.02.000-02	Мат	2	
				Детали		
				Накладки		
				Лента 3х20 В Ст2пс		
				ГОСТ 6009-74		
Бч		4	ГШВ 120.01.03.00.001	ℓ = 1185	4	0,56
Бч		5	ГШВ 120.01.03.00.002	ℓ = 1290	4	0,61
				Накладки		
				Лента 3х40 В Ст2пс		
				ГОСТ 6009-74		
Бч		6	ГШВ 120.01.03.00.003	ℓ = 1185	2	1,12
Бч		7	ГШВ 120.01.03.00.004	ℓ = 1250	2	1,18
А4		8	ГШВ 120.01.02.00.004-01	Стенка	2	

1.* Размеры для справок.

2. Шероховатость поверхностей деталей без чертежа: обрабатываемых- $R_z 320$ ▽, необрабатываемых- ▽.

3. Предельные отклонения размеров $\pm \frac{IT15}{2}$.

4. Перед сваркой детали поз 4,5,6,7 окрасить лаком БТ-177 с алюминиевой пудрой 2 слоя VI.УХЛ4.

5. После укладки матов стенку с накладками приварить к каркасу прерывистым швом внахлёстку длиной шва 20мм шагом 80мм, катетом шва 3мм. Способ сварки и/п по ГОСТ 14771-76-Н3.

N 10032/4

Изм.	Лист	№ докум.	Подп.	Дата
Разраб.		Воеводина		
Пров.		Шаев		
Н.контр.		Новицкая		
Утв.		Григорьян		

ГШВ 120.01.03.00.000

Кассета
Сборочный чертёж

Лит.	Масса	Масштаб
И	86,7	1:5
Лист	Листов 1	

ГИПРОСТРОЙДЕТАЛЬ
г. Ростов-на-Дону

Серия 5.904-44 Выпуск 4

Инв. № подл. | Подпись и дата | Взам. инв. № | Инв. № дубл. | Подпись и дата

ГШВ 120.01.03.01.000

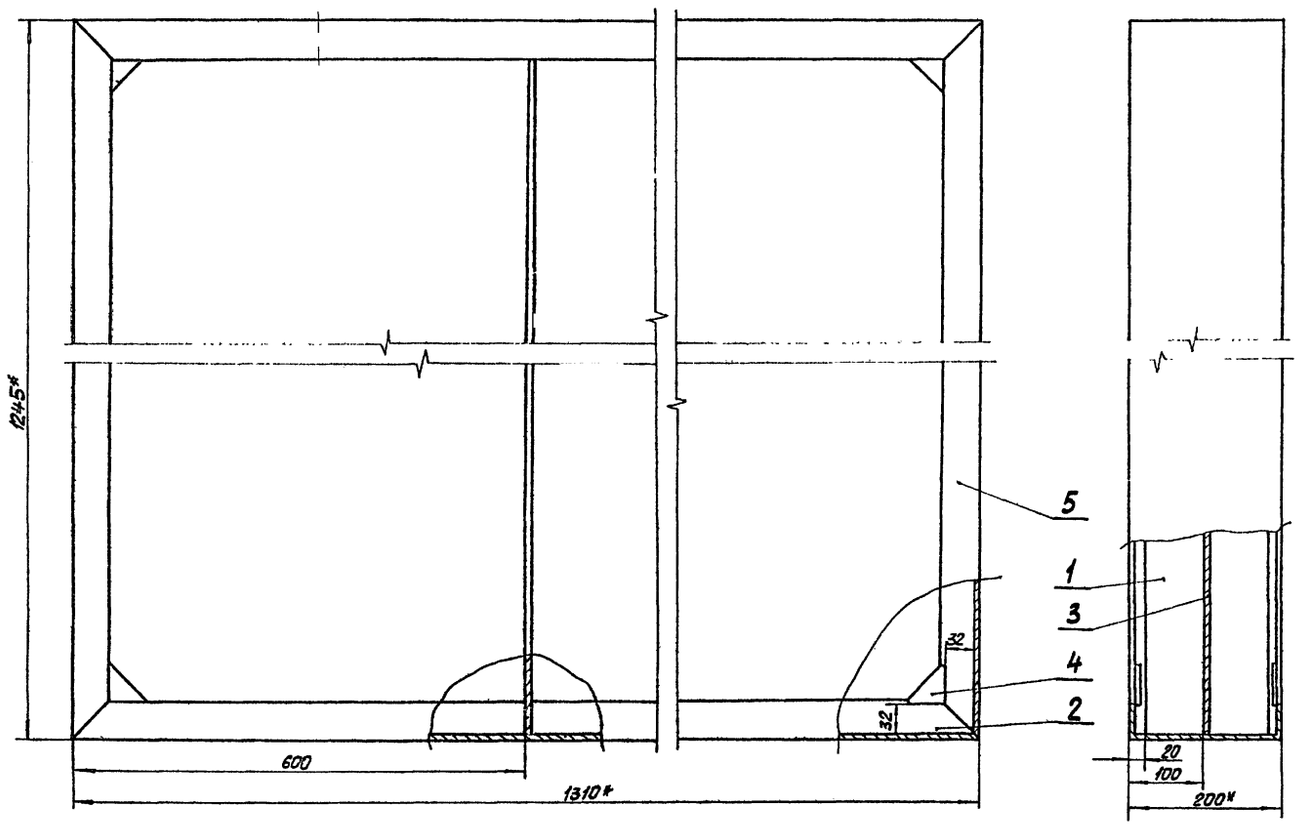

Формат	Зона	Поз.	Обозначение	Наименование	Кол.	Примечание
				Детали		
БЧ		1	ГШВ 120.01.03.01.001	Перегородка		
				Лента 3×80 В Ст 2 пс		
				ГОСТ 6009-74		
				ℓ= 1239	2	2,33
А4		2	ГШВ 120.01.03.01.002	Перекладина	2	
БЧ		3	ГШВ 120.01.03.01.003	Разделитель		
				Лист Б-ПН-2 ГОСТ 19903-74 / 4-IV-8 Ст 2 пс ГОСТ 16523-70		
				1239×1304	1	25,37
А4		4	ГШВ 24.01.02.01.002	Косынка	8	
А4		5	ГШВ 24.01.04.01.002	Перекладина	2	

1. Размеры для справок.
2. Шероховатость поверхностей деталей без чертежа: обрабатываемых - Rz320, необрабатываемых - ∀.
3. Предельные отклонения размеров:
   отверстий Н14
   остальных $\pm \frac{IT15}{2}$.
4. Сварку производить по контуру прилегания свариваемых деталей по ГОСТ 5264-80.
5. Сварные швы зачистить.
6. Покрытие - лак БТ-177 с алюминиевой пудрой 2 слоя VI.УХЛ4.

N 10032/4

					ГШВ 120.01.03.01.000			
Изм.	Лист	№ докум.	Подп.	Дата	Каркас Сборочный чертёж	Лит.	Масса	Масштаб
Разраб.		Воеводина				И	64,7	1:5
Пров.		Шась				Лист	Листов 1	
Н.контр.		Новицкая				Гипростройдормаш г. Ростов-на-Дону		
Утв.		Григорьян						

Инв. № подл. | Подпись и дата | Взам. инв. № | Инв. № дубл. | Подпись и дата

Серия 5.904-44 Выпуск 4

Копировал

Калькулировал

№ строки	Обозначение	Наименование	Куда входит: Обозначение	Кол.	Общее кол.	Примечание
1	ГШВ63.00.00.00.000	Глушитель шума всасывания		1	1	
2	ГШВ63.01.00.00.000	Корпус	ГШВ63.00.00.00.000	1	1	
3	ГШВ63.01.01.00.000	Каркас	ГШВ63.01.00.00.000	1	1	
4	ГШВ63.01.02.00.000	Кассета	ГШВ63.01.00.00.000	2	2	
5	ГШВ63.01.02.01.000	Каркас	ГШВ63.01.02.00.000	1	2	
6	ГШВ120.01.01.01.000-02	Мат	ГШВ63.01.02.00.000	3	6	
7	ГШВ120.01.01.01.000-02	Мат	ГШВ.120.01.03.00.000	2	8	
8	ГШВ24.01.03.00.000	Кассета	ГШВ63.01.00.00.000	2	2	
9	ГШВ24.01.03.01.000	Каркас	ГШВ24.01.03.00.000	1	2	
10	ГШВ24.01.02.02.000-02	Мат	ГШВ24.01.03.00.000	2	6	
11	ГШВ24.01.02.02.000-02	Мат	ГШВ24.01.04.00.000	4		
12	ГШВ24.01.02.02.000-02	Мат	ГШВ120.01.03.00.000	2	8	
13	ГШВ24.01.02.02.000-03	Мат	ГШВ24.01.03.00.000	1		
14	ГШВ24.01.02.02.000-03	Мат	ГШВ24.01.04.00.000	2	3	
15	ГШВ24.01.04.00.000	Кассета	ГШВ63.01.00.00.000	3	3	
16	ГШВ24.01.04.01.000	Каркас	ГШВ24.01.04.00.000	1	3	
17	ГШВ120.01.03.00.000	Кассета	ГШВ63.01.00.00.000	4	4	
18	ГШВ120.01.03.01.000	Каркас	ГШВ120.01.03.00.000	1	4	
19	ГШВ24.02.00.00.000	Короб	ГШВ63.00.00.00.000	1	1	
20	ГШВ24.02.01.00.000	Жалюзийная решётка	ГШВ24.02.00.00.000	2	2	
21	ГШВ24.02.02.00.000	Каркас	ГШВ24.02.00.00.000	1	1	
22	ГШВ24.03.00.00.000	Конфузор.	ГШВ63.00.00.00.000	1	1	
23	ГШВ24.04.00.00.000	Опора	ГШВ63.00.00.00.000	4	4	
24						

Выпуск 4

Серия 5.904-44

Изм.	Лист	№ докум.	Подп.	Дата
Разраб.		Шась		
Пров.		Григорьян		
Н.контр.		Новицкая		
Утв.		Преснов		

ГШВ63.00.00.00.000ВС

Глушитель шума всасывания ГШВ63. Ведомость спецификаций.

Лит.	Лист	Листов
И		1

ГИПРОСТРОЙДОРМАШ г. Ростов-на-Дону

Копировал: Кальку сверил: формат А3

ГШВ63.01.00.00.001

Выпуск 4

Серия 5.904-44

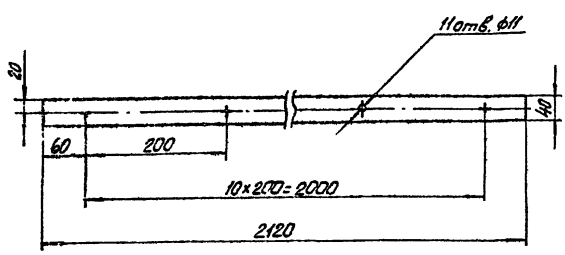

N 10032/4

Изм.	Лист	№ докум.	Подп.	Дата
Чертил.		Бойченко		
Разраб.		Шась		
Н.контр.		Новицкая		
Утв.		Григорьян		

ГШВ63.01.00.00.001

Прокладка

Лит.	Масса	Масштаб
И	0,2	1:5

Лист | Листов 1

Пластина I, лист, МС-М1-2-ГОСТ 7338-77

ГИПРОСТРОЙДОРМАШ г. Ростов-на-Дону

Копировал: Кальку сверил: формат А3

ГШВ63.01.02.00.005

Выпуск 4

Серия 5.904-44

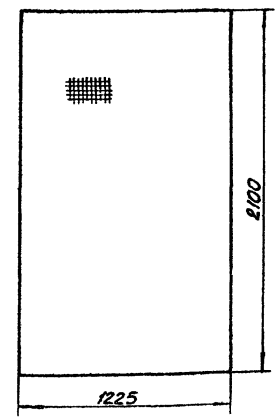

1. Шероховатость обрабатываемых поверхностей – Rz320 ✓, необрабатываемых – ∀.
2. Предельные отклонения размеров h14.

Изм.	Лист	№ докум.	Подп.	Дата
Чертил.		Бойченко		
Разраб.		Шась		
Н.контр.		Новицкая		
Утв.		Григорьян		

ГШВ63.01.02.00.005

Стенка

Лит.	Масса	Масштаб
И	3,85	1:20

Лист | Листов 1

Сетка 1-0,4 ГОСТ 3826-82

ГИПРОСТРОЙДОРМАШ г. Ростов-на-Дону

Копировал: Кальку сверил: формат А4

40

40-0390-04 41

ГШВ63.00.00.00.000

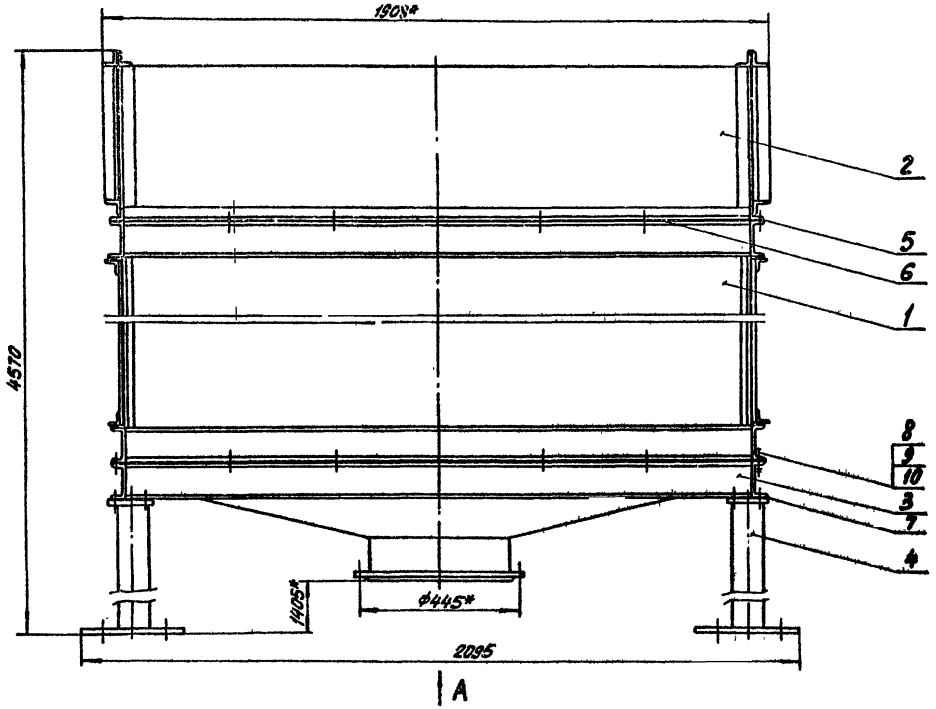

Вид А

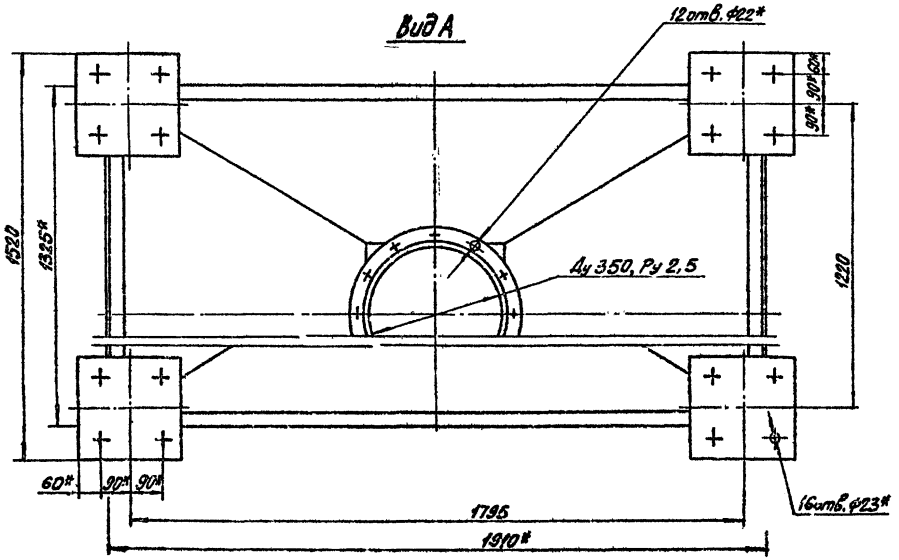

Формат	Зона	Поз.	Обозначение	Наименование	Кол.	Примечание
				Документация		
А3			ГШВ 63.00.00.00.000 ВС	Ведомость спецификаций	1	
А4			ГШВ 24.00.00.00.000 ТУ	Технические условия	1	
				Сборочные единицы		
А4		1	ГШВ 63.01.00.00.000	Корпус	1	
А4		2	ГШВ 24 02.00.00.000	Короб	1	
А4		3	ГШВ 24.03.00.00.000	Конфузор	1	
А3		4	ГШВ 24.04 00.00.000	Опора	4	
				Детали		
А4		5	ГШВ 24.00.00.00.001	Прокладка	4	
А4		6	ГШВ 24.00.00.00.002	Прокладка	4	
А4		7	ГШВ 24.00.00.00.003	Прокладка	4	
				Стандартные изделия		
		8		Болт М10-6g×20.58		
				ГОСТ 7798-70	60	0,025
		9		Гайка М10-6Н.5 ГОСТ 5915-70	60	0,0114
		10		Шайба 10-01-05		
				ГОСТ 11371-78	60	0,004

1.* Размеры для справок.

2. Предельные отклонения размеров:

валов h 14

остальных $\pm \frac{УТ15}{2}$.

N 10032/4

Изм.	Лист	№ докум.	Подп.	Дата
Разраб.		Шась		
Пров.		Григорьян		
Гл. спец.		Преснов		
Нач. отд.		Коган		
Н. контр.		Новицкая		
Утв.		Коган		

ГШВ 63.00.00.00.000

Глушитель шума всасывания ГШВ63. Сборочный чертёж.

Лит.	Масса	Масштаб
И	1762	1:10

Лист | Листов 1

ГАПРОСТРОЙДОРМАШ г. Ростов-на-Дону

Серия 5.904-44 Выпуск 4

Инв. № подл. | Подпись и дата | Взам. инв. № | Инв. № дубл. | Подпись и дата

Выпуск 4
Серия 5.904-44

Формат	Зона	Поз.	Обозначение	Наименование	Кол.	Примечание
				Документация		
			ГШВ 63.01.00.00 СБ	Сборочный чертёж		
				Сборочные единицы		
		1	ГШВ 63.01.01.00.000	Каркас	1	
		2	ГШВ 63.01.02.00.000	Кассета	2	
		3	ГШВ 24.01.03.00.000	Кассета	2	
		4	ГШВ 24.01.04.00.000	Кассета	3	
		5	ГШВ 120.01.03.00.000	Кассета	4	
				Детали		
		6	ГШВ 63.01.00.00.001	Прокладка	4	
				Бруски		
				Пиломатериалы-		
				-2- дуб- ГОСТ 2695-83		
Бч		7	ГШВ 63.01.00.00.002	50×60×1610	22	0,62
Бч		8	ГШВ 63.01.00.00.003	60×100×150	4	0,12
Бч		9	ГШВ 63.01.0000.004	60×200×150	14	0,24
А4		10	ГШВ 24.01.00.00.004	Накладка	30	
А4		11	ГШВ 24.00.00.00.001-01	Прокладка	4	

Инв.№ подл. | Подпись и дата | Взам. инв.№ | Инв.№ дубл. | Подпись и дата

Изм.	Лист	№ докум.	Подп.	Дата
Разраб.	Шась			
Пров.				
Н.контр.	Новицкая			
Утв.	Григорьян			

ГШВ 63.01.00.00.000

Корпус

Лит.	Лист	Листов
И	1	2

ГИПРОСТРОЙДОРМАШ г. Ростов-на-Дону

Копировал: [illegible]

Кальку сверил:

Формат А4

Выпуск 4
Серия 5.904-44

Формат	Зона	Поз.	Обозначение	Наименование	Кол.	Примечание
				Стандартные изделия		
		12		Болт М10-6g×20.58		
				ГОСТ 7798-70	40	0,025
		13		Гайка М10-6Н.5		
				ГОСТ 5915-70	40	0,0114
		14		Гвоздь К2×40		
				ГОСТ 4028-63	60	0,001
		15		Шайба 10-01-05		
				ГОСТ 11371-78	40	0,004

Инв.№ подл. | Подпись и дата | Взам. инв.№ | Инв.№ дубл. | Подпись и дата

Изм.	Лист	№ докум.	Подп.	Дата

ГШВ 63.01.00.00.000

Лит. 2

Копировал: [illegible]

Кальку сверил:

Формат А4

Выпуск 4
Серия 5.904-44

ГШВ 63.01.02.01.001

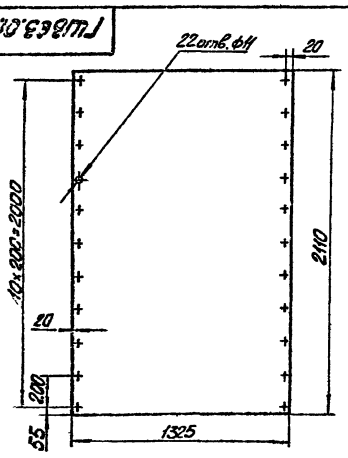

1. Неуказанная шероховатость обрабатываемых поверхностей - $\sqrt{}^{R_z 320}$, необрабатываемых - $\forall$.
2. Предельные отклонения размеров:
отверстий h14
валов h14
остальных $\pm \frac{IT15}{2}$.
3. Смещение осей отверстий от номинального расположения не более 0,2 мм.

Инв.№ подл. | Подпись и дата | Взам. инв.№ | Инв.№ дубл. | Подпись и дата

Изм.	Лист	№ докум.	Подп.	Дата
Чертил	Бойченко			
Провер.	Шась			
Н.контр.	Новицкая			
Утв.	Григорьян			

ГШВ 63.01.02.01.001

Боковина

Лит.	Масса	Масштаб
И	65,79	1:20
Лист	Листов 1	

Лист: Б-III-31 ГОСТ 19903-74
4-Н-В Ст2пс ГОСТ 16523-70

ГИПРОСТРОЙДОРМАШ г. Ростов-на-Дону

Копировал: [illegible]

Кальку сверил:

Формат А4

Выпуск 4
Серия 5.904-44

ГШВ 63.01.02.01.003

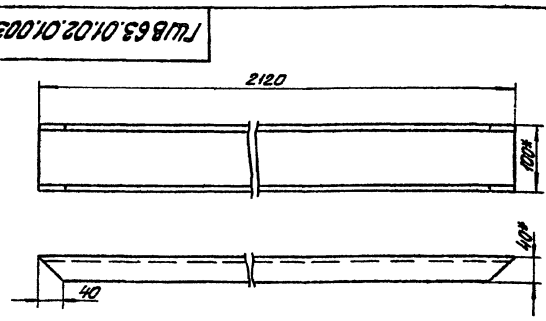

1.* Размеры для справок.
2. Шероховатость обрабатываемых поверхностей - $\sqrt{}^{R_z 320}$, необрабатываемых - $\forall$.
3. Предельные отклонения размеров:
валов h14
остальных $\pm \frac{IT15}{2}$.

Инв.№ подл. | Подпись и дата | Взам. инв.№ | Инв.№ дубл. | Подпись и дата

Изм.	Лист	№ докум.	Подп.	Дата
Чертил	Бойченко			
Провер.	Шась			
Н.контр.	Новицкая			
Утв.	Григорьян			

ГШВ 63.01.02.01.003

Перекладина

Лит.	Масса	Масштаб
И	3,34	1:5
Лист	Листов 1	

Швеллер 100×40-3 ГОСТ 8278-83
Ст2пс ГОСТ 11474-76

ГИПРОСТРОЙДОРМАШ г. Ростов-на-Дону

Копировал: [illegible]

Кальку сверил:

Формат А4

ГШВ63.01.00.00.00005

Серия 5.904-44 Выпуск 4

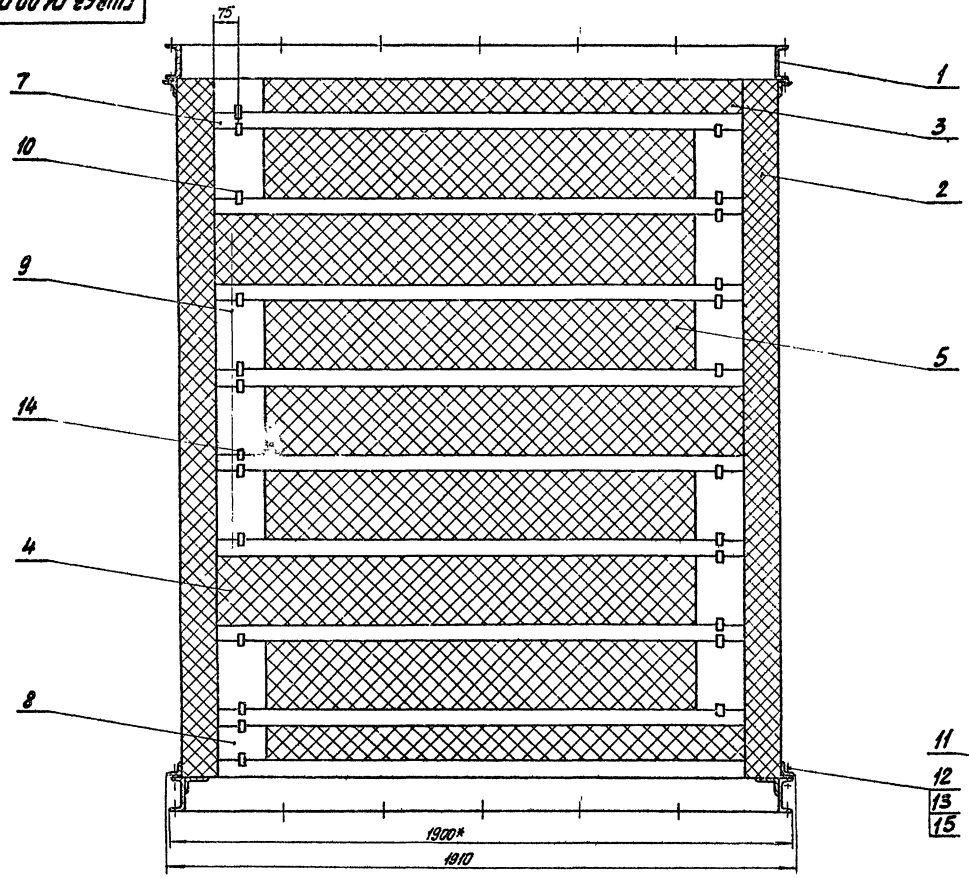

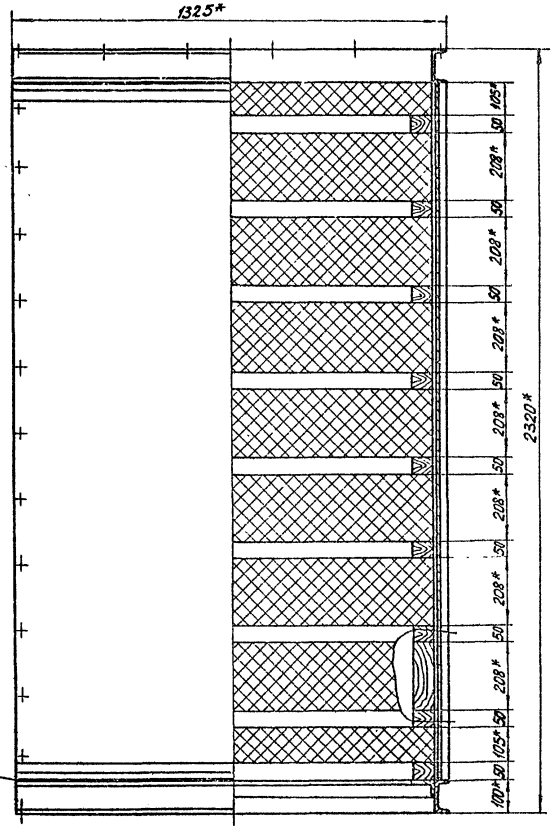

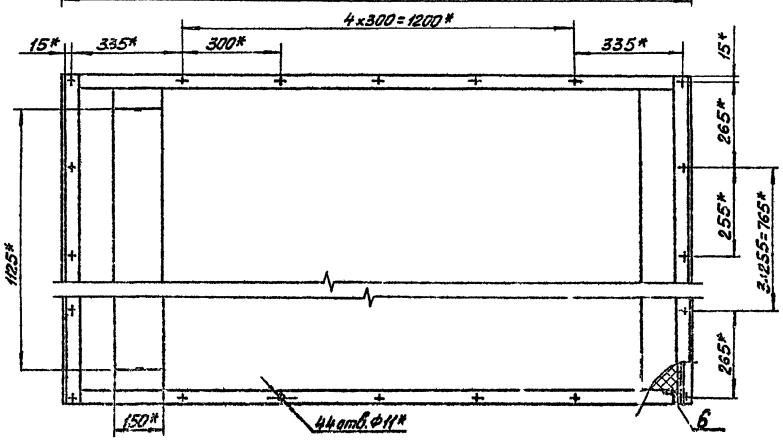

1.* Размеры для справок.
2. Предельные отклонения размеров:
   отверстий H14
   валов h14
   остальных $\pm \frac{IT15}{2}$.
3. Присоединительные размеры сверху и снизу идентичны.

N10032/4

Изм.	Лист	№ докум.	Подп.	Дата	ГШВ63.01.00.00.00005		
Разраб.		Шачев			Корпус сборочный чертёж	Лит.	Масса	Масштаб
Пров.						И	1281	1:10
Н. контр.		Новицкая				Лист	Листов 8
Утв.		Рисорович				ГИПРОСТРОЙДОРМАШ г. Ростов-на-Дону	

Копировал

Формат А3

Инв. № подл. | Подпись и дата | Взам. инв. № | Инв. № дубл. | Подпись и дата

Выпуск 4
Серия 5.904-44

Формат	Зона	Поз.	Обозначение	Наименование	Кол.	Примечание
				Документация		
А3			ГШВ63.01.01.00.000СБ	Сборочный чертёж		
				Детали		
Бч		1	ГШВ63.01.01.00.001	Боковина		
				Лист Б-ПН-3 ГОСТ 19903-74 / 4-IV-ВСт2пс ГОСТ 16523-70		
				1770×2120	2	88,37
А4		2	ГШВ63.01.01.00.002	Стойка	4	
А4		3	ГШВ24.01.01.00.002	Опора	2	
А4		4	-01	Опора	2	
А4		5	ГШВ24.01.01.00.003	Перекладина	4	
А4		6	ГШВ24.01.01.00.004	Перекладина	4	

Изм.	Лист	№ докум.	Подп.	Дата
Чертил		Ермолова		
Разраб.		Боевадина		
Пров.		Шасс		
Н.контр.		Новицкая		
Утв.		Григорьян		

ГШВ63.01.01.00.000

Каркас

Лит	Лист	Листов
Н		1

ГИПРОСТРОЙДОРМАШ г. Ростов-на-Дону

Копировал: Кальку сверил: формат А4

Выпуск 4
Серия 5.904-44

ГШВ63.01.01.00.002

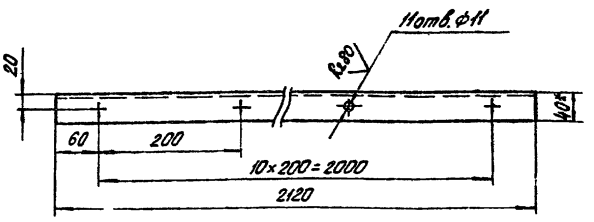

1.* Размер для справок.
2. Неуказанная шероховатость обрабатываемых поверхностей- $R_z 320$, необрабатываемых - ∀.
3. Предельные отклонения размеров:
отверстий H14
валов h14
остальных ± JT15/2.
4. Смещение осей отверстий от номинального расположения не более 0,2мм.

Изм.	Лист	№ докум.	Подп.	Дата
Разраб.		Шасс		
Пров.				
Н.контр.		Новицкая		
Утв.		Григорьян		

ГШВ63.01.01.00.002

Стойка

Лит.	Масса	Масштаб
Н	3,91	1:5
Лист	Листов 1	

Уголок Б-40×40×3 ГОСТ 8509-86 / ВСт2пс ГОСТ 535-79

ГИПРОСТРОЙДОРМАШ г. Ростов-на-Дону

Копировал: Кальку сверил: формат А4

Выпуск 4
Серия 5.904-44

ГШВ63.01.01.00.000СБ

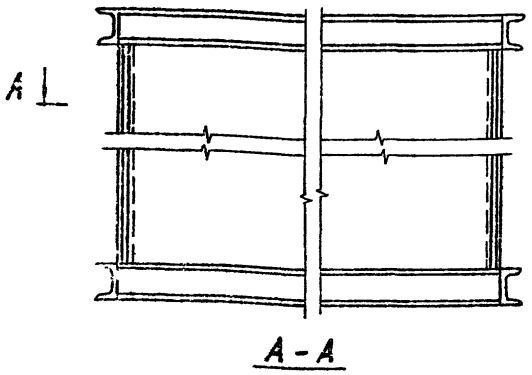

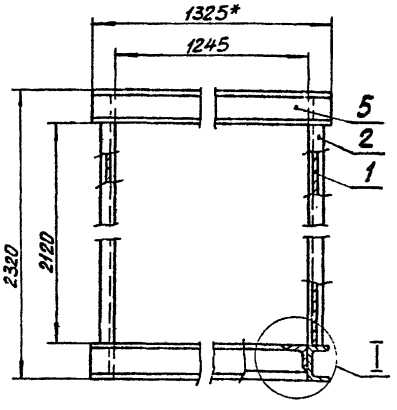

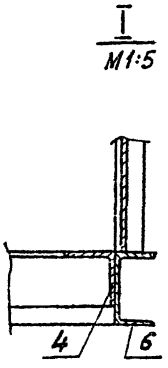

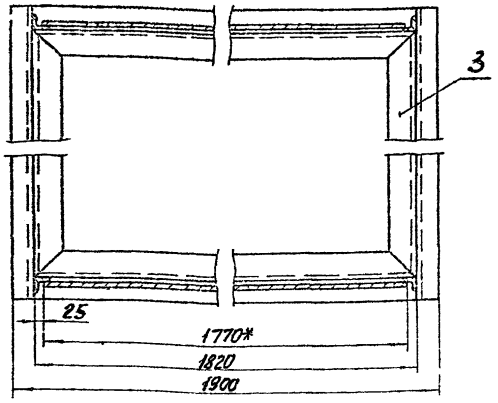

1.* Размеры для справок.
2. Шероховатость поверхностей деталей без чертежа: обрабатываемых- $R_z 320$, необрабатываемых- ∀
3. Предельные отклонения размеров:
отверстий H14
валов h14
остальных ± JT15/2.
4. Сварку производить по контуру прилегания свариваемых деталей по ГОСТ 5264-80.
5. Сварные швы зачистить.

Изм.	Лист	№ докум.	Подп.	Дата
Чертил		Ермолова		
Разраб.		Боевадина		
Пров.		Шасс		
Н.контр.		Новицкая		
Утв.		Григорьян		

ГШВ63.01.01.00.000СБ

Каркас
Сборочный чертёж.

Лит.	Масса	Масштаб
Н	270,7	1:10
Лист	Листов 1	

ГИПРОСТРОЙДОРМАШ г. Ростов-на-Дону

Копировал: Кальку сверил: формат А3

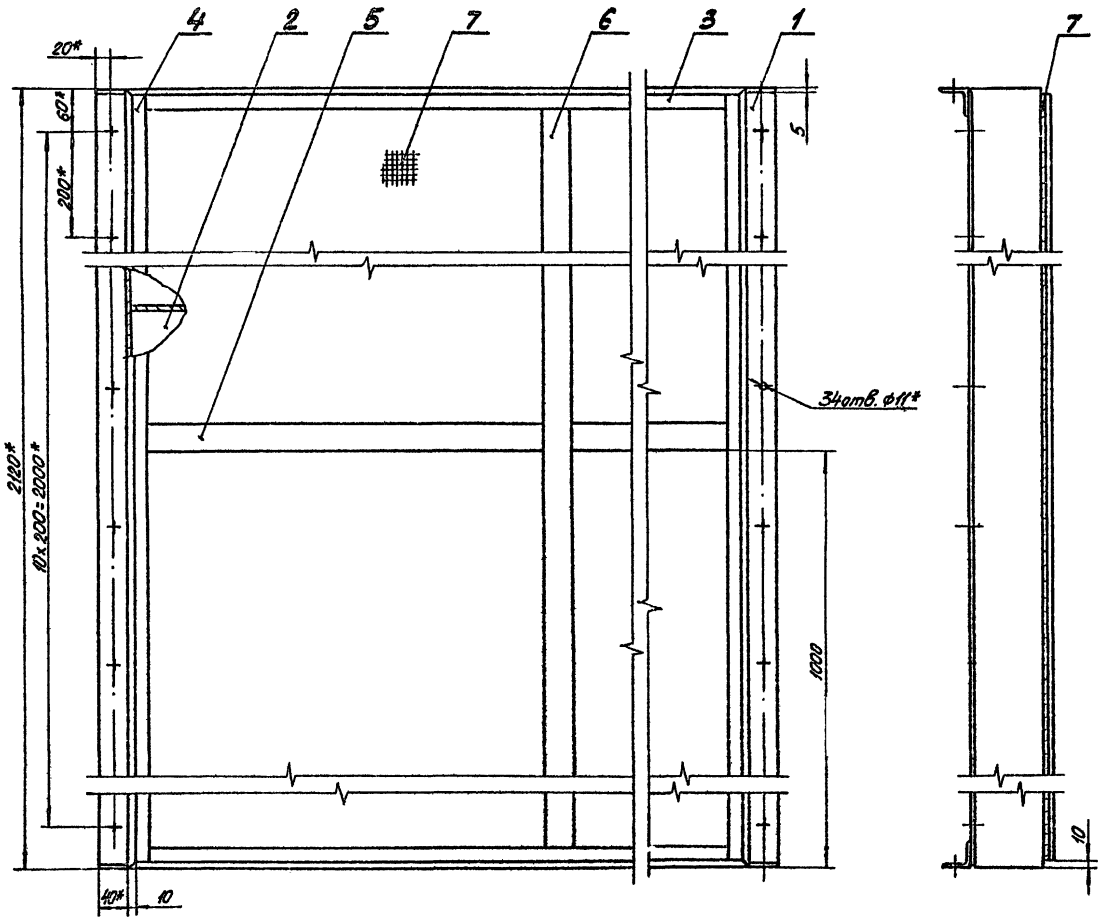

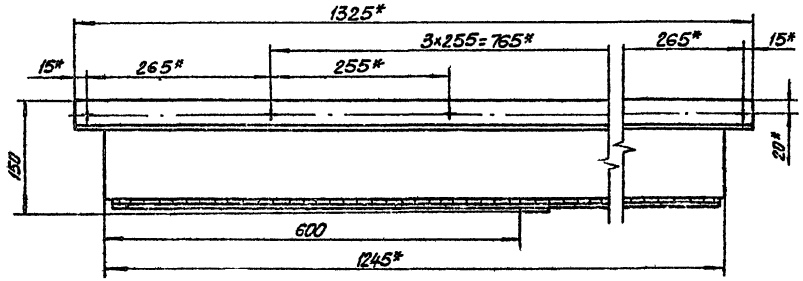

Формат	Зона	Поз.	Обозначение	Наименование	Кол.	Примечание
				Сборочные единицы		
А2		1	ГШВ 63.01.02.01.000	Каркас	1	
А3		2	ГШВ 120.01.01.000-02	Мат	3	
				Детали		
				Накладки		
				Лента 3×208 Ст2пс		
				ГОСТ 6009-74		
Бч		3	ГШВ 63.01.02.00.001	ℓ=1185	2	0,56
Бч		4	ГШВ 63.01.02.00.002	ℓ=2100	2	0,99
				Накладки		
				Лента 3×408 Ст2пс		
				ГОСТ 6009-74		
Бч		5	ГШВ 63.01.02.00.003	ℓ=1185	1	1,12
Бч		6	ГШВ 63.01.02.00.004	ℓ=2060	1	1,94
А4		7	ГШВ 63.01.02.00.005	Стенка	1	

1.* Размеры для справок.

2. Шероховатость поверхностей деталей без чертежа: обрабатываемых – $\frac{R_z 320}{}$, необрабатываемых – ▽

3. Предельные отклонения размеров – $\pm \frac{IT15}{2}$.

4. Перед сваркой детали поз. 4,5,6,7 окрасить лаком БТ-177 с алюминиевой пудрой 2 слоя VI. УХЛ4.

5. После укладки матов стенку с накладками приварить к каркасу прерывистым швом внахлёстку длиной шва 20мм, шагом 80мм, катетом шва 3мм. Способ сварки ИП по ГОСТ 14771-76-Н3.

№ 10032/4

Изм.	Лист	№ докум.	Подп.	Дата
Разраб.		Шлась		
Пров.				
Н.контр.		Новицкая		
Утв.		Григорьян		

ГШВ 63.01.02.00.000

Кассета
Сборочный чертёж

Лит.	Масса	Масштаб
И	118,8	1:5
Лист	Листов 1	

ГИПРОСТРОЙИНДУСТРИЯ
г. Ростов-на-Дону

Копировал

Серия 5.904-44 Выпуск 4

Инв. № подл. | Подпись и дата | Взам. инв. № | Инв. № дубл. | Подпись и дата

ГШВ63.01.02.01.000

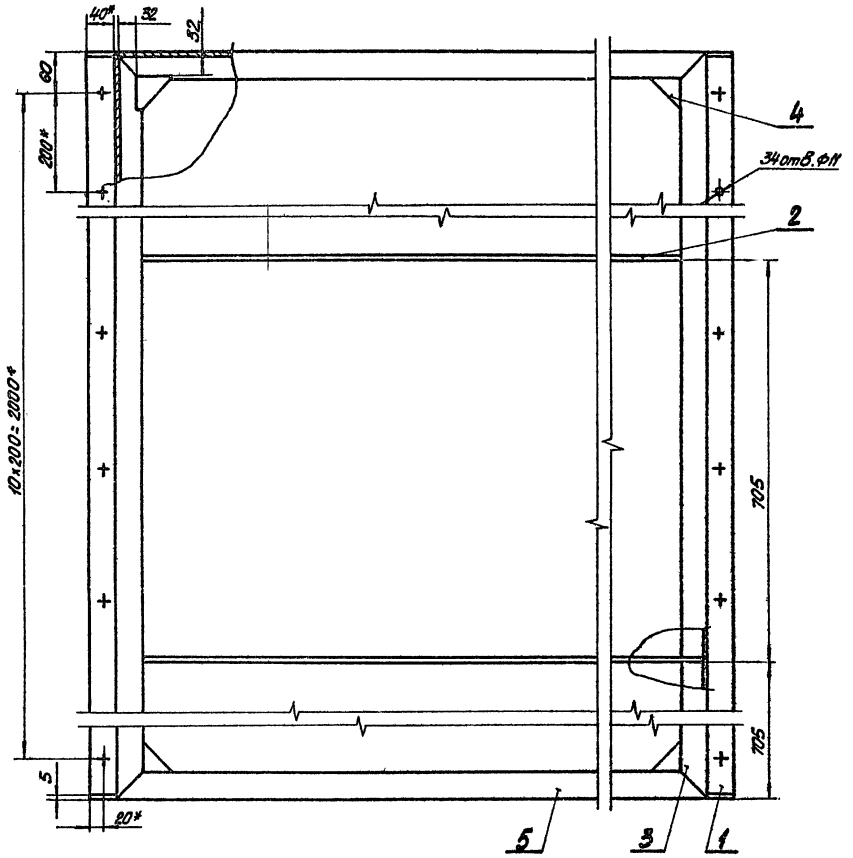

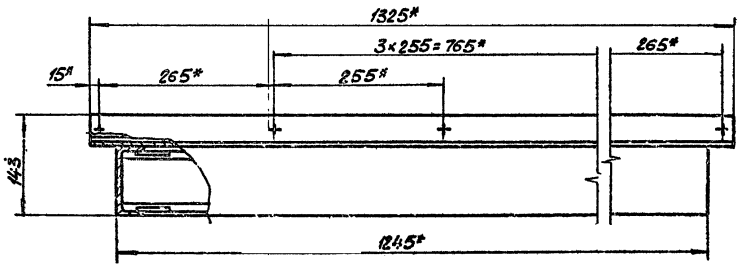

Формат	Зона	Поз.	Обозначение	Наименование	Кол.	Примечание
				Детали		
А4		1	ГШВ63.01.02.01.001	Боковина	1	
Б1		2	ГШВ63.01.02.01.002	Перегородка		
				Лента 3×80 В Ст2пс		
				ГОСТ 6009-74		
				ℓ=1239	2	2,33
А4		3	ГШВ63.01.02.01.003	Перекладина	2	
А4		4	ГШВ24.01.02.01.002	Косынка	8	
А4		5	ГШВ24.01.02.01.004-01	Перекладина	2	
А4		6	ГШВ24.01.02.01.005	Перекладина	2	

1.* Размеры для справок.

2. Шероховатость поверхностей деталей без чертежа обрабатываемых $\frac{R_z 20}{\nabla}$, необрабатываемых - ∇

3. Предельные отклонения размеров:

отверстий - H14

валов - h14

остальных - $\pm \frac{IT15}{2}$.

4. Сварку производить по контуру прилегания свариваемых деталей по ГОСТ 5264-80.

5. Сварные швы зачистить.

6. Покрытие: лак БТ-177 с алюминиевой пудрой 2 слоя VI.УХЛ4.

N 10032/4

ГШВ63.01.02.01.000

Каркас
Сборочный чертёж

Изм.	Масса	Масштаб
К	102,1	1:5

Лист | Листов 5 1

Гипростроммаш
г. Ростов-на-Дону

Разраб. Шаев
Пров.
Н.контр. Новицкая
Утв. Григорьян

400390-04 47

Выпуск 4
Серия 5.904-44

Инв.№ подл. | Подпись и дата | Взам.инв.№ | Инв.№ дубл. | Подпись и дата

Выпуск 4

Серия 5.904-44

Формат	Зона	Поз.	Обозначение	Наименование	Кол.	Примечание
				Документация		
А3			ГШВ 100.00.00.000 СБ	Сборочный чертёж		
А4			ГШВ 24.00.00.000 ТУ	Технические условия		
				Сборочные чертежи		
А4		1	ГШВ 100.01.00.000	Кассета звукопоглощающая.	4	
А4		2	ГШВ 100.01.00.000-01	Кассета звукопоглощающая.	4	
А4		3	ГШВ 100.02.00.000	Кассета звукопоглощающая.	8	
А4		4	ГШВ 100.03.00.000	Кассета звукопоглощающая.	1	
А4		5	ГШВ 100.01.00.000-02	Кассета звукопоглощающая.	2	
А4		6	ГШВ 100.01.00.000-03	Кассета звукопоглощающая.	1	
А4		7	ГШВ 100.03.00.000-01	Кассета звукопоглощающая	7	

Инв.№ подл. | Подпись и дата | Взам.инв.№ | Инв.№ дубл. | Подпись и дата

Изм.	Лист	№ докум.	Подп.	Дата
Разраб.		Егорович		
Пров.		Пресмов		
Нач.отд.		Коган		
Н.контр.		Новшицкая		
Утв.		Коган		

ГШВ 100.00.00.000

Глушитель шума всасывания ГШВ100

Лит.	Лист	Листов
Н	1	2

ГИПРОСТРОЙДОРМАШ г. Ростов-на-Дону

Копировал | Кальку сверил | Формат А4

Выпуск 4

Серия 5.904-44

Формат	Зона	Поз.	Обозначение	Наименование	Кол.	Примечание
				Детали		
				Брусок		
				Пиломатериалы		
				-2-дуб-ГОСТ2695-83		
Б1		10	ГШВ 100.00.00.001	100×200×1250	2	20,5
Б1		11	ГШВ 100.00.00.002	50×100×1250	1	5,125
Б1		12	ГШВ 100.00.00.003	100×100×1250	24	10,25

Инв.№ подл. | Подпись и дата | Взам.инв.№ | Инв.№ дубл. | Подпись и дата

Изм.	Лист	№ докум.	Подп.	Дата

ГШВ 100.00.00.000

Лист 2

Копировал | Кальку сверил | Формат А4

Выпуск 4

Серия 5.904-44

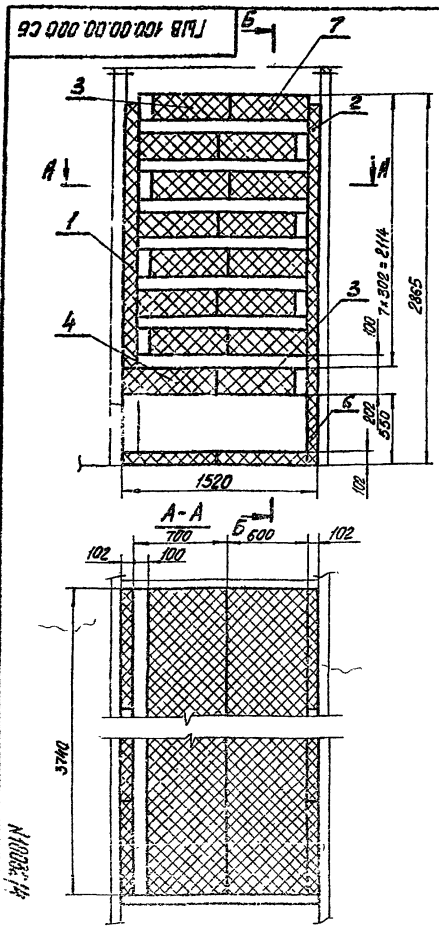

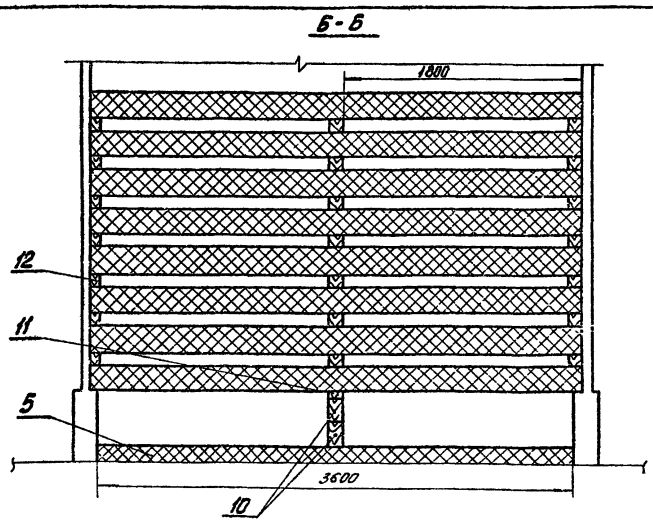

1. Все размеры для справок.
2. Сборку глушителя производить согласно техническим условиям ГШВ 100.00.00.000 ТУ

Инв.№ подл. | Подпись и дата | Взам.инв.№ | Инв.№ дубл. | Подпись и дата

Изм.	Лист	№ докум.	Подп.	Дата
Чертил		Ермолова		
Рук. гр		Григорьян		
Гл.спец.		Пресмов		
Нач.отд		Коган		
Н.контр.		Новшицкая		
Утв.		Коган		

ГШВ 100.00.00.000 СБ

Глушитель шума всасывания ГШВ100 Сборочный чертёж.

Лит.	Масса	Масштаб
Н	3058	1:25
Лист	Листов 1	

ГИПРОСТРОЙДОРМАШ г. Ростов-на-Дону

Копировал | Кальку сверил | Формат А3

Выпуск 4

Серия 5.904-44

Формат	Зона	Поз.	Обозначение	Наименование	Кол.	Примечание
				Документация		
А3			ГШВ 100.03.00.000 СБ	Сборочный чертёж		
			Переменные данные для исполнений			
				ГШВ100.03.00.000		
				Сборочные единицы		
А4		1	ГШВ 100.03.01.000	Каркас	1	
А4		2	ГШВ 100.01.02.000-05	Мат звукоизолирующий	8	
				Детали		
А3		3	ГШВ 100.01.00.001-03	Лист перфорированный	2	

ГШВ 100.03.00.000

Изм.	Лист	№ докум.	Подп.	Дата
Чертил.		Ермолова		
Разраб.		Шась		
Пров.				
Н.контр.		Новицкая		
Утв.		Григорьян		

Кассета звукопоглощающая

Лит.	Лист	Листов
И	1	2

ГИПРОСТРОЙДОРМАШ г. Ростов-на-Дону

Копировал Кальку сверил Формат А4

Выпуск 4

Серия 5.904-44

Формат	Зона	Поз.	Обозначение	Наименование	Кол.	Примечание
				ГШВ 100.03.00.000-01		
				Сборочные единицы		
А4		1	ГШВ 100.03.01.000-01	Каркас	1	
А4		2	ГШВ 100.01.02.000-06	Мат звукоизолирующий	8	
				Детали		
А3		3	ГШВ 100.01.00.001-04	Лист перфорированный	2	

Подпись и дата | Инв. № дубл. | Взам. инв. № | Подпись и дата | Инв. № подл.

ГШВ 100.03.00.000

Лист 2

Изм. Лист № докум. Подп. Дата

Копировал Кальку сверил Формат А4

ГШВ 100.03.00.000 СБ

Выпуск 4

Серия 5.904-44

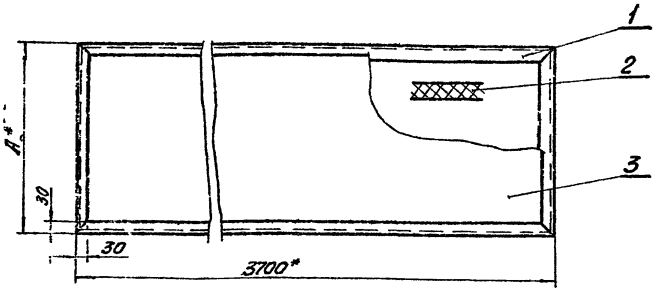

Обозначение	А	Масса
ГШВ 100.03.00.001	700	148,51
-01	600	133,3

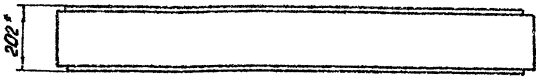

1. * Размеры для справок.
2. После укладки матов, перфорированные листы приварить к каркасу прерывистым швом внахлестку длиной шва 20мм, шагом 80мм, катетом шва 3мм. Способ сварки ИП по ГОСТ14771-76-Н3.

Изм.	Лист	№ докум.	Подп.	Дата
Чертил.		Ермолова		
Разраб.		Шась		
Пров.				
Н.контр.		Новицкая		
Утв.		Григорьян		

ГШВ 100.03.00.000 СБ

Кассета звукопоглощающая. Сборочный чертёж

Лит.	Масса	Масштаб
И	См. табл.	1:10

Лист Листов 1

ГИПРОСТРОЙДОРМАШ г. Ростов-на-Дону

Копировал Кальку сверил Формат А3

N 10032/4

Инв. № подл. | Подпись и дата | Взам. инв. № | Инв. № дубл. | Подпись и дата

40-06004

Выпуск 4

Серия 5.904-44

Формат	Зона	Поз.	Обозначение	Наименование	Кол.	Примечание
				Документация		
А4			ГШВ.100.01.01.000 СБ	Сборочный чертёж		
			Переменные данные для исполнений:			
				ГШВ.100.01.01.000		
				Детали		
				Перекладина		
				Швеллер 100×50×3 ГОСТ 8278-83 / ВСт2пс ГОСТ 11474-76		
Бч		1	ГШВ.100.01.01.001	ℓ=840	3	3,755
Бч		2	ГШВ.100.01.01.001-01	ℓ=2100	2	9,387
				ГШВ.100.01.01.000-01		
				Детали		
				Перекладина		
				Швеллер 100×50×3 ГОСТ 8278-76 / ВСт2пс ГОСТ 11474-76		
Бч		1	ГШВ.100.01.01.001-02	ℓ=840	3	3,755
Бч		2	ГШВ.100.01.01.001-03	ℓ=2200	2	9,834

Изм.	Лист	№ докум.	Подп.	Дата
Разраб.		Ермолова		
Пров.		Григорьян		
Н.контр.		Новицкая		
Утв.		Григорьян		

ГШВ.100.01.01.000

Каркас

Лит.	Лист	Листов
И	1	2

ГИПРОСТРОЙДОРМАШ г. Ростов-на-Дону

Копировал Кальку сверил Формат А4

Выпуск 4

Серия 5.904-44

Формат	Зона	Поз.	Обозначение	Наименование	Кол.	Примечание
				ГШВ.100.01.01.000-02		
				Детали		
				Перекладина		
				Швеллер 100×50×3 ГОСТ 8278-83 / ВСт2пс ГОСТ 11474-76		
Бч		1	ГШВ.100.01.01.001-04	ℓ=600	4	2,682
Бч		2	ГШВ.100.01.01.001-05	ℓ=3550	8	15,869
				ГШВ.100.01.01.000-03		
				Детали		
				Перекладина		
				Швеллер 100×50×3 ГОСТ 8278-83 / ВСт2пс ГОСТ 11474-76		
Бч		1	ГШВ.100.01.01.001-06	ℓ=450	4	2,012
Бч		2	ГШВ.100.01.01.001-07	ℓ=3550	2	15,869

Изм.	Лист	№ докум.	Подп.	Дата

ГШВ.100.01.01.000

Лист 2

Копировал Кальку сверил Формат А4

ГШВ.100.01.01.000 СБ

Выпуск 4

Серия 5.904-44

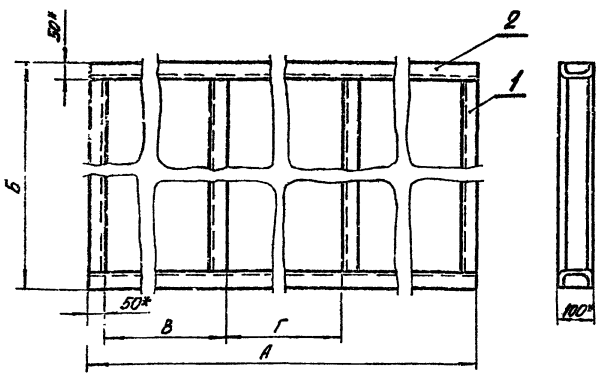

Обозначение	А	Б	В	Г	Масса
ГШВ.100.01.01.000	2100	940	1000	-	30,04
-01	2200	940	1050	-	30,93
-02	3550	700	1150	1150	42,47
-03	3550	550	1150	1150	39,79

1. Размеры для справок.
2. Сварку производить по контуру прилегания свариваемых деталей швами по ГОСТ 5264-80-Н2.
3. Покрытие: Окраска лаком БТ177 с алюминиевой пудрой 2 слоя VI.УХЛ4.

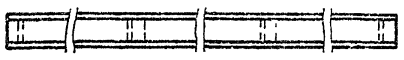

Изм.	Лист	№ докум.	Подп.	Дата
Разраб.		Ермолова		
Пров.		Григорьян		
Н.контр.		Новицкая		
Утв.		Григорьян		

ГШВ.100.01.01.000. СБ

Каркас

Сборочный чертёж.

Лит.	Масса	Масштаб
И	см. табл.	—

Лист Листов 1

ГИПРОСТРОЙДОРМАШ г. Ростов-на-Дону

Копировал Кальку сверил Формат А3

ГШВ.100.01.00.001

Выпуск 4

Серия 5.904-44

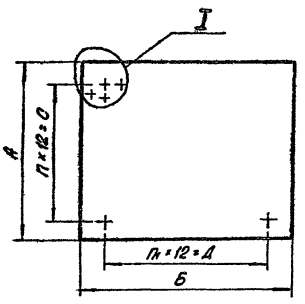

Обозначение	А	Б	С	Д	К	К₁	m	m₁	n	n₁	Масса
ГШВ.100.01.00.001	880	2040	816	1980	40	30	69	116	68	165	9,39
-01	880	2140	816	2064	40	40	69	173	68	172	10,00
-02	560	3640	480	3564	40	40	41	298	40	297	10,81
-03	640	3660	576	3600	30	30	49	301	48	300	12,29
-04	540	3640	480	3564	30	40	41	298	40	297	10,35
-05	640	3490	576	3432	30	30	49	287	48	286	11,88
-06	490	3490	408	3432	40	30	35	287	34	286	9,22

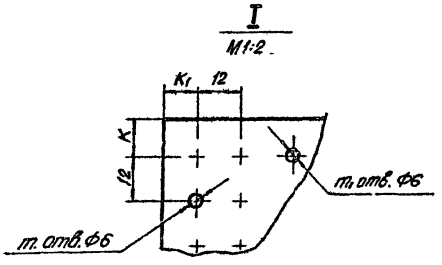

1. Предельные отклонения размеров:
   отверстий – H14
   валов – h14
   остальных – $\pm\frac{JT15}{2}$
2. Шероховатость обрабатываемых поверхностей – $R_z 320$
   необрабатываемых – ∀

Изм.	Лист	№ докум.	Подп.	Дата	ГШВ.100.01.00.001			
Разраб.		Шась			Лист перфорированный	Лит.	Масса	Масштаб
Пров.		Григорьян				И	см. табл.	–
						Лист	Листов 1	
Н.контр.		Новицкая			Лист Б-ПН-0,8 ГОСТ 19903-74 / 4.IV-ВСт2пс ГОСТ 16523-70	ГИПРОСТРОЙДОРМАШ г. Ростов-на-Дону		
Утв.		Григорьян						

Копировал — Кальку сверил — Формат А3

ГШВ.100.01.01.002

Выпуск 4

Серия 5.904-44

Рис.1

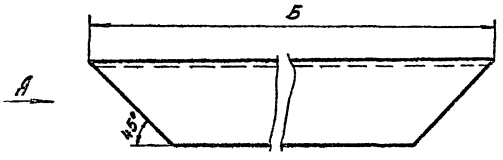

Обозначение	А	Б	Рис.	Размер / Швеллер	Масса
ГШВ.100.01.01.002	200	3700	1	200×50×3	24,99
-01	200	700	2	200×50×3	4,69
-02	100	300	1	100×50×3	1,23
-03	200	700	1	200×50×3	4,62
-04	200	600	1	200×50×3	3,94

Рис.2

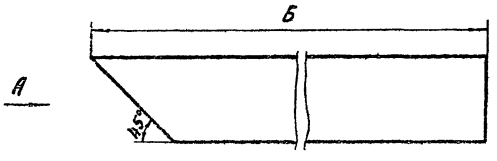

1.* Размеры для справок.
2. Шероховатость обрабатываемых поверхностей – $R_z 320$, необрабатываемых – ∀
3. Предельные отклонения угловых размеров по 9 степени точности ГОСТ 8909-75.
4. Предельные отклонения размеров – $\pm\frac{JT15}{2}$.

Вид А

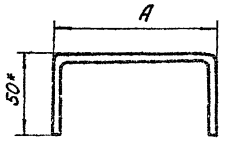

Изм.	Лист	№ докум.	Подп.	Дата	ГШВ.100.01.01.002			
Разраб.		Шась			Переклодина	Лит.	Масса	Масштаб
Пров.		Григорьян				И	см. табл.	–
						Лист	Листов 1	
Н.контр.		Новицкая			Швеллер ГОСТ 8278-83 / ВСт2пс ГОСТ 11474-76	ГИПРОСТРОЙДОРМАШ г. Ростов-на-Дону		
Утв.		Григорьян						

Копировал — Кальку сверил — Формат А3

ГШВ.100.01.01.003

Выпуск 4

Серия 5.904-44

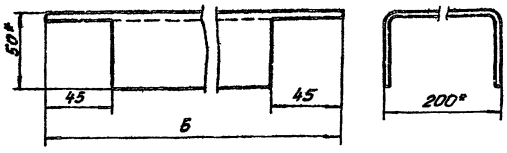

Обозначение	Б	Масса
ГШВ.100.01.01.003	590	3,8
-01	3690	24,85
-02	690	4,48

1.* Размеры для справок.

2. Шероховатость обрабатываемых поверхностей - $\sqrt{}$ R_{z20}, не обрабатываемых - $\sqrt{}$

Изм.	Лист	№ докум.	Подп.	Дата	ГШВ.100.01.01.003			
Разраб.		Шаль			Перекладина	Лит.	Масса	Масштаб
Пров.		Григорьян				И	См. табл.	
						Лист	Листов	
Н.контр.		Новицкая			Швеллер 200×50×3 ГОСТ 8278-83 / ВСт2пс ГОСТ 11474-76	ГИПРОСТРОЙДОРМАШ г. Ростов-на-Дону		
Утв.		Григорьян						

Копировал Кальку сверил Формат А4

Инв. № подл. | Подпись и дата | Взам. инв. № | Инв. № дубл. | Подпись и дата

Копировал Кальку сверил Формат А4

Выпуск 4

Серия 5.904-44

Формат	Зона	Поз.	Обозначение	Наименование	Кол.	Примечание
				Документация		
А3			ГШВ.100.01.02.000 СБ	Сборочный чертёж		
			Переменные данные для исполнений:			
			ГШВ.100.01.02.000			
				Материалы		
		1		Маты из базальтового супертонкого волокна ТУ21-РСФСР-669-75 м³	0,088	кг 20
		2		Стеклоткань Э1-1008 (90) ГОСТ 19907-83 м²	2,142	кг 0,108
			ГШВ.100.01.02.000-01			
				Материалы		
		1		Маты из базальтового супертонкого волокна ТУ21-РСФСР-869-75 м³	0,084	кг 20

Инв. № подл. | Подпись и дата | Взам. инв. № | Инв. № дубл. | Подпись и дата

ГШВ.100.01.02.000

Изм.	Лист	№ докум.	Подп.	Дата	ГШВ.100.01.02.000			
Разраб.		Шаль			Мат звукоизолирующий	Лит.	Лист	Листов
Пров.		Григорьян				И	1	3
Н.контр.		Новицкая				ГИПРОСТРОЙДОРМАШ г. Ростов-на-Дону		
Утв.		Григорьян						

Копировал Кальку сверил Формат А4

Выпуск 4

Серия 5.904-44

Формат	Зона	Поз.	Обозначение	Наименование	Кол.	Примечание
		2		Стеклоткань Э1-1008 (90) ГОСТ 19907-83 м²	2,048	кг 0,108
			ГШВ.100.01.02.000-02			
				Материалы		
		1		Маты из базальтового супертонкого волокна ТУ21-РСФСР-669-75 м³	0,069	кг 20
		2		Стеклоткань Э1-1008 (90) ГОСТ 19907-83 м²	1,73	кг 0,108
			ГШВ.100.01.02.000-03			
				Материалы		
		1		Маты из базальтового супертонкого волокна ТУ21-РСФСР-669-75 м³	0,052	кг 20
		2		Стеклоткань Э1-1008 (90) ГОСТ 19907-83 м²	1,679	кг 0,108

Инв. № подл. | Подпись и дата | Взам. инв. № | Инв. № дубл. | Подпись и дата

ГШВ.100.01.02.000

Изм.	Лист	№ докум.	Подп.	Дата	ГШВ.100.01.02.000	Лист
						2

Копировал Кальку сверил Формат А4

40090-04 52

Формат	Зона	Поз.	Обозначение	Наименование	Кол.	Примечание
			ГШВ.100.01.02.000-04			
				Материалы		
		1		Маты из базальтового		
				супертонкого волокна		
				ТУ21-РСФСР-689-75 м³	0,155	кг 20
				Стеклоткань Э1-1008(90)		
				ГОСТ 19907-83 м²	1,408	кг 0,108
			ГШВ.100.01.02.000-05			
				Материалы		
		1		Маты из базальтового		
				супертонкого волокна		
				ТУ21-РСФСР-689-75 м³	0,063	кг 20
		2		Стеклоткань Э1-1008(90)		
				ГОСТ 19907-83 м²	1,592	кг 0,108
			ГШВ.100.01.02.000-06			
				Материалы		
		1		Маты из базальтового		
				супертонкого волокна		
				ТУ-21-РСФСР-689-75 м³	0,156	кг 20
		2		Стеклоткань Э1-1008(90)		
				ГОСТ 19907-83 м²	0,305	кг 0,108

Изм.	Кол. уч.	№ докум.	Подп.	Дата	ГШВ.100.01.02.000	Лист 3

Копировал | Кальку сверил | Формат А4

ГШВ.100.01.02.000.СБ

Обозначение	Поверхность	Объем м³	А	Б	Масса
ГШВ.100.01.02.000	2,142	0,088	1050	840	1,992
-01	2,048	0,084	1000	840	1,901
-02	1,73	0,069	1150	600	1,569
-03	1,675	0,052	1150	450	1,221
-04	1,408	0,055	920	600	1,252
-05	1,592	0,063	920	690	1,432
-06	0,305	0,056	600	925	1,153

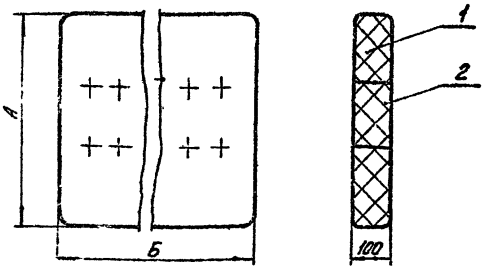

1. Из стеклоткани сшить чехол и заложить в него маты.
2. Мат простегать нитками хлопчатобумажными N10, белыми, по ГОСТ 6309-80 с шагом 100мм, выдерживая толщину мата 100мм.

Изм.	Кол. уч.	№ докум.	Подп.	Дата	ГШВ.100.01.02.000.СБ			
Разраб.		Шась			Мат звукоизолирующий. Сборочный чертёж.	Лит.	Масса	Масштаб
Пров.		Григорьян				И	см табл	—
Н.контр.		Новицкая				Лист	Листов	
Утв.		Григорьян				ГИПРОСТРОЙИНДУСТРИЯ г. Ростов-на-Дону		

Копировал | Кальку сверил | Формат А3

Инв.№ подл. | Подп. и дата | Взам.инв.№ 6378

Выпуск 4

Серия 5.904-44

Формат	Зона	Поз.	Обозначение	Наименование	Кол.	Примечание
				Документация		
А4			ГШВ.100.02.00.000 СБ	Сборочный чертёж		
				Сборочные единицы		
А4		1	ГШВ.100.02.01.000	Каркас	1	
А4		2	ГШВ.100.01.02.000-04	Мат звукопоглащающий.	8	
				Детали		
А3		3	ГШВ.100.01.00.001-02	Лист перфорированный	2	

Изм.	Лист	№ докум.	Подп.	Дата
Разраб.		Ермолова		
Пров.		Григорьян		
Н.контр.		Новицкая		
Утв.		Григорьян		

ГШВ.100.02.00.000

Кассета звукопоглащающая.

Лит.	Лист	Листов
И		1

ГИПРОСТРОЙДОРМАШ г. Ростов-на-Дону

Копировал Кальку сверил Формат А4

Выпуск 4

Серия 5.904-44

ГШВ.100.02.00.000 СБ

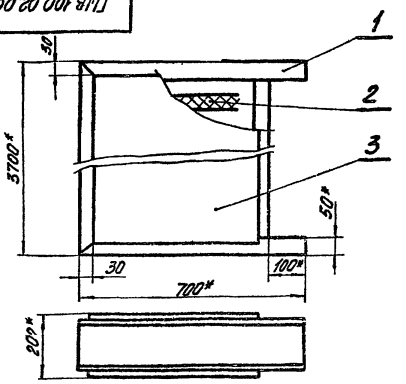

1.* Размеры для справок.
2. Предельные отклонения размеров:
валов – h 14.
остальных – $\pm \frac{JT15}{2}$
3. После укладки матов перфорированные листы приварить к каркасу прерывистым швом внахлёстку; длиной шва 20мм, шагом 80 мм, катетом шва 3мм. Способ сварки ИП по ГОСТ 14771-76-Н3.

Изм.	Лист	№ докум.	Подп.	Дата
Разраб.		Ермолова		
Пров.		Григорьян		
Н.контр.		Новицкая		
Утв.		Григорьян		

ГШВ.100.02.00.000 СБ

Кассета звукопоглащающая. Сборочный чертёж

Лит.	Масса	Масштаб
И	136,34	1:10

Лист Листов 1

ГИПРОСТРОЙДОРМАШ г. Ростов-на-Дону

Копировал Кальку сверил Формат А4

Выпуск 4

Серия 5.904-44

Формат	Зона	Поз.	Обозначение	Наименование	Кол.	Примечание
				Документация		
А4			ГШВ.100.02.01.000 СБ	Сборочный чертёж		
				Детали		
				Перегородка Лист 8-ПН-2 ГОСТ 19903-74 4-IV-8 Вт.2 ГОСТ 16523-70		
Б4		1	ГШВ.100.02.01.001	920 × 590	3	8,522
Б4		2	ГШВ.100.02.01.002	915 × 590	1	8,476
А3		3	ГШВ.100.01.01.002-01	Перекладина	2	
А3		4	ГШВ.100.01.01.002	Перекладина	1	
А4		5	ГШВ.100.01.01.003	Перекладина	3	
		6	ГШВ.100.01.01.003-01	Перекладина	1	

N10032/4

Изм.	Лист	№ докум.	Подп.	Дата
Разраб.		Ермолова		
Пров.		Григорьян		
Н.контр.		Новицкая		
Утв.		Григорьян		

ГШВ.100.02.01.000

Каркас

Лит.	Лист	Листов
И		1

ГИПРОСТРОЙДОРМАШ г. Ростов-на-Дону

Копировал Кальку сверил Формат А4

Выпуск 4

Серия 5.904-44

ГШВ.100.02.01.000 СБ

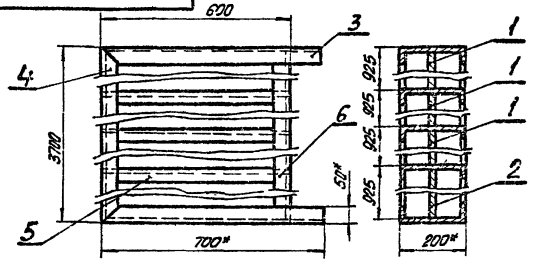

1.* Размеры для справок.
2. Предельные отклонения размеров:
валов – h 14
остальных – $\pm \frac{JT15}{2}$
3. Сварку производить по контуру прилегания свариваемых деталей швами по ГОСТ 5264-80-Н2.
4. Покрытие: окраска лаком БТ-177. с алюминиевой пудрой 2 слоя VI УХЛ4.

Изм.	Лист	№ докум.	Подп.	Дата
Разраб.		Ермолова		
Пров.		Григорьян		
Н.контр.		Новицкая		
Утв.		Григорьян		

ГШВ.100.02.01.000 СБ

Каркас Сборочный чертёж

Лит.	Масса	Масштаб
И	104,7	1:10

Лист Листов 1

ГИПРОСТРОЙДОРМАШ г. Ростов-на-Дону

Копировал Кальку сверил Формат А4

Выпуск 4

Серия 5.904-44

Формат	Зона	Поз.	Обозначение	Наименование	Кол.	Примечание
				Документация		
А3			ГШВ.100.01.00.000 СБ	Сборочный чертёж		
			Переменные данные для исполнений:			
				ГШВ.100.01.00.000 Сборочные единицы		
А4		1	ГШВ.100.01.01.000	Каркас	1	
А4		2	ГШВ.100.01.02.000-01	Мат звукоизолирующий	2	
				Детали		
А3		3	ГШВ.100.01.00.001	Лист перфорированный	2	
				ГШВ.100.01.00.000-01 Сборочные единицы		
А4		1	ГШВ.100.01.01.000-01	Каркас	1	
А4		2	ГШВ.100.01.02.000	Мат звукоизолирующий	2	

Изм.	Лист	№ докум.	Подп.	Дата
Разраб.		Ермолова		
Пров.		Григорьян		
Н.контр.		Новицкая		
Утв.		Григорьян		

ГШВ.100.01.00.000

Кассета звукопоглощающая

Лит.	Лист	Листов
Н	1	2

ГИПРОСТРОЙДОРМАШ г. Ростов-на-Дону

Копировал: Кальку сверил: Формат А4

Выпуск 4

Серия 5.904-44

Формат	Зона	Поз.	Обозначение	Наименование	Кол.	Примечание
				Детали		
А3		3	ГШВ.100.01.00.001-01	Лист перфорированный	2	
				ГШВ.100.01.00.000-02 Сборочные единицы		
А4		1	ГШВ.100.01.01.000-02	Каркас	1	
А4		2	ГШВ.100.01.02.000-02	Мат звукоизолирующий	3	
				Детали		
А3		3	ГШВ.100.01.00.001-05	Лист перфорированный	2	
				ГШВ.100.01.00.000-03 Сборочные единицы		
А4		1	ГШВ.100.01.01.000-03	Каркас	1	
А4		2	ГШВ.100.01.02.000-03	Мат звукоизолирующий	3	
				Детали		
А3		3	ГШВ.100.01.00.001-006	Лист перфорированный	2	

Подпись и дата | Инв. № дубл. | Взам. инв. № | Подпись и дата | Инв. № подл.

Изм.	Лист	№ докум.	Подп.	Дата

ГШВ.100.01.00.000 Лист 2

Копировал Кальку сверил Формат А4

ГШВ.100.01.00.000 СБ

Выпуск 4

Серия 5.904-44

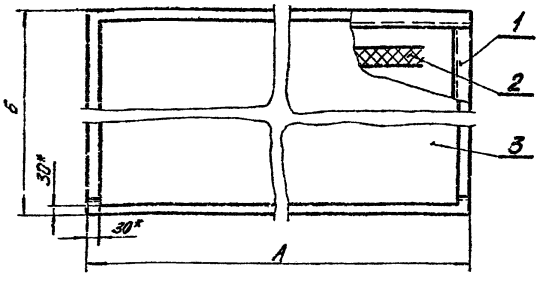

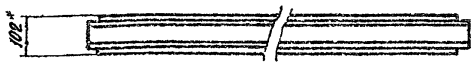

Обозначение	А	Б	Масса
ГШВ.100.01.00.000	2100	940	52,62
-01	2200	940	54,92
-02	3550	700	70,94
-03	3550	550	81,90

1. Размеры для справок.
2. После укладки матов, перфорированные листы приварить к каркасу прерывистым швом внахлестку длиной шва 20мм, шагом 80мм, катетом шва 3мм. Способ сварки ИП по ГОСТ 14771-76-Н3.

ГШВ.100.01.00.000 СБ

Кассета звукопоглощающая. Сборочный чертёж

Изм.	Лист	№ докум.	Подп.	Дата
Разраб.		Ермолова		
Пров.		Григорьян		
Н.контр.		Новицкая		
Утв.		Григорьян		

Лит.	Масса	Масштаб
Н.	См. табл.	—

Лист Листов

ГИПРОСТРОЙДОРМАШ г. Ростов-на-Дону

Копировал Кальку сверил Формат А3

Н 10032/4

ПОЛОЗОВ-04 55

Выпуск 4

Серия 5.904-44

Формат	Зона	Поз.	Обозначение	Наименование	Кол.	Примечание
				Документация		
А3			ГШВ 100.03.01.000 СБ	Сборочный чертёж		
				Детали		
А3		2	ГШВ 100.01.01.002	Перекладина	2	
			Переменные данные для исполнений:			
				ГШВ 100.03.01.000		
				Детали		
А3		1	ГШВ 100.01.01.002-03	Перекладина	2	
А4		3	ГШВ 100.01.01.003-02	Перекладина	3	
				Перегородка		
				Лист Б-ПН-2 ГОСТ 19903-74 / 4-IV-ВСТ2ПС ГОСТ 16523-70		
Б4		4	ГШВ 100.03.01.001	915 × 690	1	9.912
Б4		5	ГШВ 100.03.01.002	920 × 690	3	9.956

Изм.	Лист	№ докум.	Подп.	Дата
Разраб.		Ермолова		
Пров.		Григорьян		
Н.контр.		Новицкая		
Утв.		Григорьян		

ГШВ 100.03.01.000

Каркас

Лит.	Лист	Листов
И	1	2

ГИПРОСТРОЙДОРМАШ г. Ростов-на-Дону

Копировал | Кальку сверил | Формат А4

Подпись и дата | Инв. № дубл. | Взам. инв. № | Подпись и дата | Инв. № подл.

Выпуск 4

Серия 5.904-44

Формат	Зона	Поз.	Обозначение	Наименование	Кол.	Примечание
				ГШВ 100.03.01.000-01		
				Детали		
А3		1	ГШВ 100.01.01.002-04	Перекладина	2	
А4		3	ГШВ 100.01.01.003	Перекладина	3	
				Перегородка		
				Лист Б-ПН-2 ГОСТ 19903-74 / 4-IV-ВСТ2ПС ГОСТ 16523-70		
Б4		4	ГШВ 100.03.01.003	915 × 590	1	8.48
Б4		5	ГШВ 100.03.01.004	920 × 590	3	8.52

Изм.	Лист	№ докум.	Подп.	Дата

ГШВ 100.03.01.000

Лист 2

Копировал | Кальку сверил | Формат А4

Подпись и дата | Инв. № дубл. | Взам. инв. № | Подпись и дата | Инв. № подл.

ГШВ 100.03.01.000 СБ

Выпуск 4

Серия 5.904-44

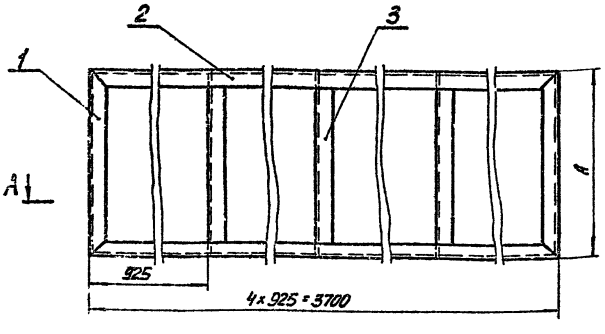

А-А

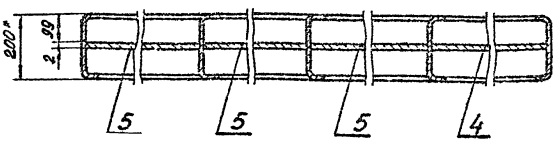

Обозначение	А	Масса
ГШВ 100.03.01.000	700	112,47
-01	600	103,3

1.* Размеры для справок.

2. Сварку производить по контуру прилегания свариваемых деталей швами по ГОСТ 5264-80-Н2.

3. Покрытие: Окраска лаком БТ-177 с алюминиевой пудрой 2 слоя VI. УХЛ4.

4. Предельные отклонения размеров:
валов - h14
остальных - $\pm \frac{JT15}{2}$

Изм.	Лист	№ докум.	Подп.	Дата
Разраб.		Ермолова		
Пров.		Григорьян		
Н.контр.		Новицкая		
Утв.		Григорьян		

ГШВ 100.03.01.000 СБ

Каркас
Сборочный чертёж

Лит.	Масса	Масштаб
И	См. табл.	—

Лист | Листов 1

ГИПРОСТРОЙДОРМАШ г. Ростов-на-Дону

Копировал | Кальку сверил | Формат А3

Подпись и дата | Инв. № дубл. | Взам. инв. № | Подпись и дата | Инв. № подл.

N 10032/4

55

Государственный институт по проектированию заводов строительного и дорожного машиностроения

ГИПРОСТРОЙДОРМАШ

Глушители шума стравливания ГШС63, ГШС120.

Технические условия ГШС 63.00.000.ТУ

1988г.

Серия 5.904-44 Выпуск 4

Настоящие технические условия распространяются на глушители шума стравливания пропускной способностью 63 м³/мин (ГШС63) и 120 м³/мин (ГШС120) воздуха, предназначенные для глушения шума от стравливающих воздуховодов компрессорных станций общим количеством стравливаемого воздуха не превышающим для ГШС63-63 м³/мин, для ГШС 120-120 м³/мин. Глушители шума снижают шум до значений, обеспечивающих допустимые уровни звукового давления на постоянных рабочих местах и рабочих зонах производственных помещений и на территории предприятия.

1. Технические требования

Глушители шума должны соответствовать требованиям настоящих технических условий и комплекта документации согласно ГШС63.00.000 и ГШС120.00.000

1.1 Основные параметры и размеры.

Основные параметры и размеры должны соответствовать приведенным в табл. 1.

Таблица 1

Тип глушителя	Стравливаемый газ	Максимальная пропускная способность м³/мин	Масса кг
ГШС63	воздух	63	529
ГШС120		120	1781

Изм.	Лист	№ докум.	Подп.	Дата	ГШС 63.00.000.ТУ			
Чертил		Войченко			Глушители шума стравливания Технические условия	Лит.	Лист 1	Листов 6
Разраб		Шагась						
Н.контр.		Новицкий				ГИПРОСТРОЙДОРМАШ г. Ростов-на-Дону		
Утв.		Григорьян						

Инв.№ подл. | Подпись и дата | Взам.инв.№ | Инв.№ дубл. | Подпись и дата

формат А4

1.2. Характеристики

1.2.1. Эффективность глушения шума приведена в табл.2.

Таблица2

Тип глушителя	Снижение уровня звукового давления в дБ при среднегеометрической частоте октавных полос в Гц							
	63	125	250	500	1000	2000	4000	8000
ГШС63	28	39	60	70	75	75	72	55
ГШС120	31	47	60	70	75	75	75	63

1.2.2 Указанная эффективность достигается за счёт контакта воздуха через перфорированные металлические трубы с звукопоглощающим материалом, заполняющим секции глушителя.

1.2.3. Рекомендуемый звукопоглощающий материал:

1) маты и вата из супертонкого стекловолокна без связующего ТУ 21-РСФСР-224-75;

2) маты и вата из базальтового супертонкого волокна, ТУ21-РСФСР-669-75;

3) маты без связующего из ультратонкого или супертонкого стеклянного волокна по ТУ18-16-84-82.

4) изделия звукопоглощающие марки БЗМ по РСТУССР50Н-81

Примечание материалы по п.1), 2), 3) изготавливает Ивотский стекольный заводом, по п. 4)-Белицким заводом „Теплозвукоизоляция".

Серия 5.904-44 Выпуск 4

1.2.4. Для защиты звукопоглощающего материала от выдувания потоком воздуха предусмотрено покрытие состоящее из стеклоткани марки Э1-100-В(90) по ГОСТ 19907-83. Защитой являются и перфорированные металлические трубы, по которым движется стравливаемый воздух. Перфорация не менее 24%, диаметр отверстий 5.5...6мм, шаг 9...12мм.

1.2.5. Стеклоткань марки Э1-100 может быть заменена на стеклоткани марки Э2-100, Э3-160, Э2-80 ГОСТ 19907-83 или другие стеклоткани с эквивалентным сопротивлением продуванию.

1.2.6. В случае применения звукопоглощающих изделий марки БЗМ в оболочке из стеклоткани дополнительно стеклоткань не требуется.

1.2.7. Изделия и детали, изготавливаемые из неоцинкованной стали, окрашиваются по технологии завода изготовителя.

1.3. Требования к надежности.

Средний ресурс до капитального ремонта - 60000 ч

1.4. Требования к исходной продукции и изготовлению.

1.4.1. Изготовление глушителей должно производиться в соответствии с требованиями настоящих технических условий и других действующих

Инв.№ подл. | Подпись и дата | Взам.инв.№ | Инв.№ дубл. | Подпись и дата

нормативно-технических документов.

1.4.2. Материалы.

1) Качество материалов, поступающих в производство для изготовления глушителей, должно быть подтверждено сертификатами заводов-поставщиков.

2) Замена материалов на марки, не указанные в чертежах, допускается в установленном порядке, если эта замена не ухудшает качества изделия.

1.4.3. Сварка.

Типы сварных швов, их конструктивные элементы должны соответствовать требованиям ГОСТ5264-80.

1.4.4. Окраска.

Окраску элементов глушителя производить по технологии завода-изготовителя.

Применяемые лакокрасочные покрытия должны отвечать требованиям ГОСТ 9.306-85 и ГОСТ 9.032-74.

1.5. Маркировка.

Секции, входящие в глушители, маркировать нанесением обозначения чертежа на них или приложенной к ним бирке.

2. Требования безопасности.

2.1. Сварку секций звукопоглощающих производить в закрытых защитных очках с незапотевающими очковыми стеклами типа ЗП по

Серия 5.904-44 Выпуск 4

Изм	Лист	№ докум.	Подп.	Дата	ГШС63.00.000ТУ	Лист 5

формат А4

ГОСТ12.4.013-85 Е, в рукавицах специальных типа Пс по ГОСТ12.4.103-83, в одежде специальной типа ПС по ГОСТ 12.4.103-83.

3. Указания по монтажу, эксплуатации.

3.1. Монтаж производить в соответствии со сборочными чертежами ГШС 63.00.000 и ГШС120.00.000.

3.2. Теоретически в течение 10 лет секции глушителя в обслуживании не нуждаются.

Перечень стандартов и технических условий

ГОСТ 9.032-74
ГОСТ 9.306-85
ГОСТ 12.4.013-85 Е
ГОСТ 12.4.103-83
ГОСТ 5264-80
ГОСТ 19907-83
РСТ УССР 5011-81
ТУ 18-16-84-82
ТУ21-РСФСР-224-75
ТУ21-РСФСР-669-75

Серия 5.904-44 Выпуск 4

Изм	Лист	№ докум.	Подп.	Дата	ГШС63.00.000ТУ	Лист 6

формат А4

Государственный институт по проектированию заводов строительного и дорожного машиностроения

ГИПРОСТРОЙДОРМАШ

Глушители шума стравливания ГШС 63; ГШС 120

Рекомендации по применению

1988 г.

Серия 5.904-44 Выпуск 4

Глушители шума стравливания применяются для компрессорных станций, в которых общее количество стравливаемого воздуха не превышает Q м³/мин воздуха

ГШС	Q м³/мин
63	63
120	120

Серия 5.904-44 Выпуск 4

Изм	Лист	№ докум.	Подп.	Дата	Серия 5.904-44 Выпуск 4			
Чертил		Бойченко			Глушители шума стравливания. Рекомендации по применению	Лит	Лист	Листов
Разраб.		Григорьян				И		1
Н.контр.		Новичкан				ГИПРОСТРОЙДОРМАШ г. Ростов-на-Дону		
Утв.		Григорьян						

Копировал Калькусверил формат А4

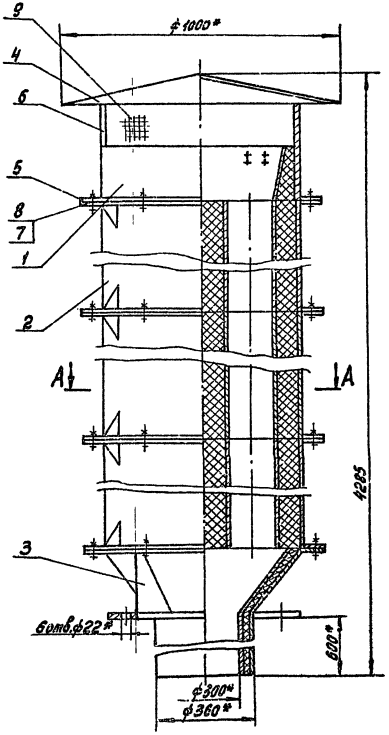

А-А

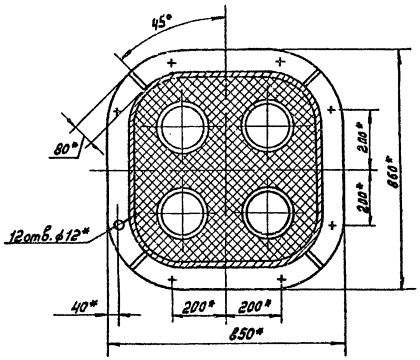

Поз.6
М1:5

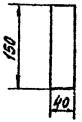

Поз.4

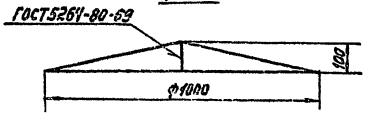

Формат	Зона	Поз.	Обозначение	Наименование	Кол.	Примечание
				Документация		
А4			ГШС 63.00.000.ТУ	Технические условия		
				Сборочные единицы		
А3		1	ГШС 6301.000	Патрубок	1	
А2		2	ГШС 63.02.000	Секция	3	
А2		3	ГШС 63.03.000	Секция	1	
				Детали		
Б4		4	ГШС 63.00.001	Козырек		
				Лист Б-ПН-1 ГОСТ 19903-74 / 4-IV-ВСт2пс ГОСТ 16523-70	1	6,3
А4		5	ГШС.63.00.002	Прокладка	4	
Б4		6	ГШС.63.00.003	Стойка		
				Лист Б-ПН-1 ГОСТ 19903-74 / 4-IV-ВСт2пс ГОСТ 16523-70	4	0,047
				Стандартные изделия		
		7		Болт М10-6g×35.58 ГОСТ 7798-70	48	0,034кг
		8		Гайка М10-6Н.5 ГОСТ 5915-70	48	0,014кг
				Материалы		
		9		Сетка 20-20 ГОСТ 5336-80		
				2800×150	0,42	м² 26кг

1. * Размеры для справок.
2. Шероховатость обрабатываемых поверхностей деталей без чертежа $\frac{R_z 320}{\nabla}$, необрабатываемых - ∇.
3. Предельные отклонения размеров: валов - h14
4. Неуказанную сварку производить по контуру прилегания деталей по ГОСТ 5264-80.
5. Покрытие: лак БТ177 с алюминиевой пудрой 2 слоя V1 УХЛ4.
6. При необходимости глушитель после монтажа укрепить растяжками.

№10032/4

Изм.	Лист	№ докум.	Подп.	Дата	ГШС 63.00.000		
Разраб.		Бабченко			Глушитель шума стравливания ГШС 63. Сборочный чертеж	Лит.	Масса	Масштаб
Пров.		Григорьян				И	529	1:10
Гл.спец.		Пресняк				Лист	Листов	
Нач.отд.		Коган						
Н.контр.		Лобицкая				ГПКТБ Оргэнергострой г.Ростов-на-Дону		
Утв.		Коган						

Копировал

Выпуск 4

Серия 5.904-44

ГШС 63.01.001

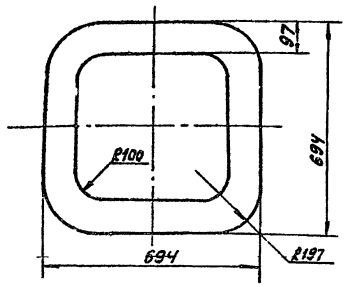

1. Шероховатость обрабатываемых поверхностей - $R_z 320$; необрабатываемых - ▽.
2. Предельные отклонения размеров:
   валов - h14
   остальных - $\pm \frac{IT15}{2}$.

Изм.	Лист	№ докум.	Подп.	Дата
Разраб.		Бойченко		
Пров.		Шась		
Н. контр.		Новицкая		
Утв.		Григорьян		

ГШС 63.01.001

Дно

Лит.	Масса	Масштаб
И	3.36	1:10
Лист	Листов 1	

Лист 6-ПН-2 ГОСТ 19903-74
4-14-8 Ст 2 пс ГОСТ 16523-70

ГИПРОСТРОЙДОРМАШ
г. Ростов-на-Дону

Копировал | Кальку сверил | Формат А4

Выпуск 4

Серия 5.904-44

ГШС 63.01.002

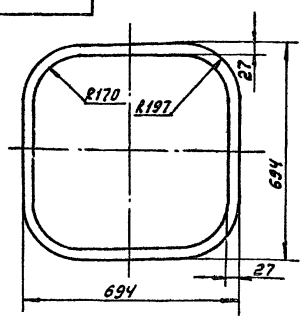

1. Шероховатость обрабатываемых поверхностей - $R_z 320$ ▽, необрабатываемых - ▽.
2. Предельные отклонения размеров:
   валов - h14
   остальных - $\pm \frac{IT15}{2}$.

Изм.	Лист	№ докум.	Подп.	Дата
Разраб.		Бойченко		
Пров.		Шась		
Н. контр.		Новицкая		
Утв.		Григорьян		

ГШС 63.01.002

Дно

Лит.	Масса	Масштаб
И	1.11	1:10
Лист	Листов 1	

Лист 6-ПН-2 ГОСТ 19903-74
4-14-8 Ст 2 пс ГОСТ 16523-70

ГИПРОСТРОЙДОРМАШ
г. Ростов-на-Дону

Копировал | Кальку сверил | Формат А4

Выпуск 4

Серия 5.904-44

ГШС 63.01.000

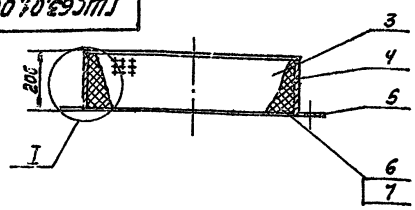

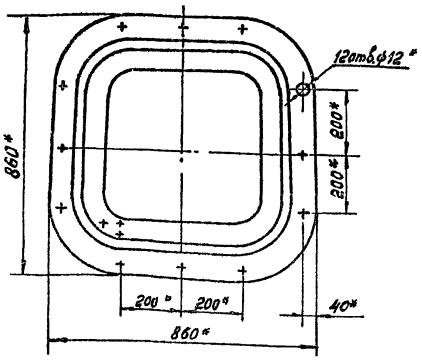

Вид I
М1:1

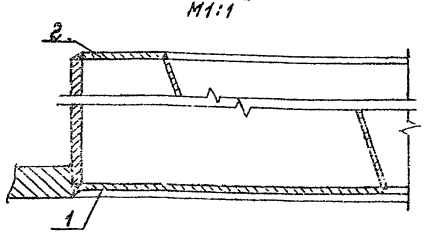

Формат	Зона	Поз.	Обозначение	Наименование	Кол.	Примечание
				Детали		
А4		1	ГШС 63.01.001	Дно	1	
А4		2	ГШС 63.01.002	Дно	1	
А4		3	ГШС 63.01.003	Конус	1	
А4		4	ГШС 63.01.004	Обечайка	1	
А4		5	ГШС 63.01.005	Фланец	1	
				Материалы		
		6		Маты из базальтового супертонкого волокна ТУ21-РСФСР-669-75	0,03	м³ 25кг
		7		Стеклоткань Э1-100-В(90) ГОСТ 19907-83	0,5	м² 0,103кг

1. * Размеры для справок.
2. Предельные отклонения размеров:
   валов - h14.
3. Сварку производить по контуру прилегания деталей по ГОСТ 5264-80.

Изм.	Лист	№ докум.	Подп.	Дата
Разраб.		Бойченко		
Пров.		Шась		
Н. контр.		Новицкая		
Утв.		Григорьян		

ГШС. 63.01.000

Патрубок
Сборочный чертеж

Лит.	Масса	Масштаб
И	36.9	1:10
Лист	Листов 1	

ГИПРОСТРОЙДОРМАШ
г. Ростов-на-Дону

Копировал | Кальку сверил | Формат А2

Инв. № подл. | Подпись и дата | Взам. инв. №
Инв. № дубл. | Подпись и дата

Выпуск 4

Серия 5.904-44

ГШС 63.01.003

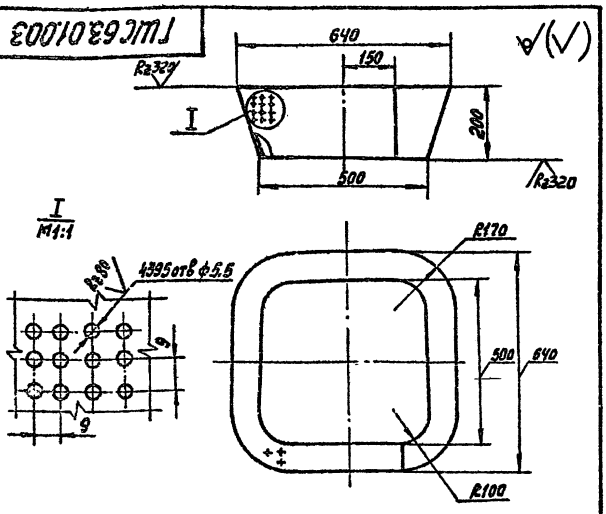

Предельные отклонения размеров:
валов - h14
отверстий - H14
остальных - $\pm \frac{JT15}{2}$

Изм.	Лист	№ докум.	Подп.	Дата	ГШС 63.01.003	Лит.	Масса	Масштаб
Разраб.		Бойченко			Конус	И	3.1	1:10
Пров.		Шась				Лист	Листов 1	
Н. контр.		Новицкая			Лист Б-ПН-1.2 ГОСТ 19903-74 4-IV-В Ст2 пс ГОСТ 16523-70	ГИПРОСТРОЙДОРМАШ г. Ростов-на-Дону		
Утв.		Григорьян						

Копировал | Кальку сверил | Формат

Выпуск 4

Серия 5.904-44

ГШС 63.01.004

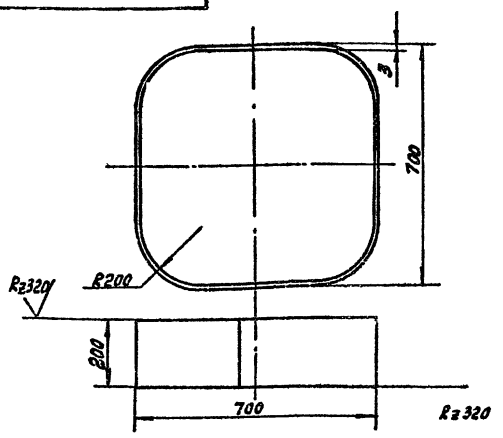

Предельные отклонения размеров:
валов - h14
остальных - $\pm \frac{JT15}{2}$.

Изм.	Лист	№ докум.	Подп.	Дата	ГШС 63.01.004	Лит.	Масса	Масштаб
Разраб.		Бойченко			Обечайка	И	11.5	1:10
Пров.		Шась				Лист	Листов 1	
Н. контр.		Новицкая			Лист Б-ПН-3 ГОСТ 19903-74 4-IV-В Ст2 пс ГОСТ 16523-70	ГИПРОСТРОЙДОРМАШ г. Ростов-на-Дону		
Утв.		Григорьян						

Копировал | Кальку сверил | Формат А4

Выпуск 4

Серия 5.904-44

ГШС 63.01.005

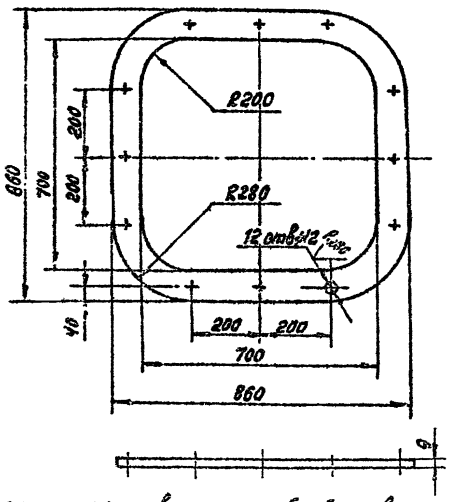

1. Неуказанная шероховатость обрабатываемых поверхностей - Rz320, необрабатываемых - ⌀.
2. Предельные отклонения размеров:
валов - h14
отверстий - H14
остальных - $\pm \frac{JT15}{2}$.

N 10032/4

Изм.	Лист	№ докум.	Подп.	Дата	ГШС 63.01.005	Лит.	Масса	Масштаб
Разраб.		Бойченко			Фланец	И	16.9	1:10
Пров.		Шась				Лист	Листов 1	
Н. контр.		Новицкая			Лист Б-ПН-10 ГОСТ 19903-74 В Ст2 пс ГОСТ 14637-79	ГИПРОСТРОЙДОРМАШ г. Ростов-на-Дону		
Утв.		Григорьян						

Копировал | Кальку сверил | Формат А4

Выпуск 4

Серия 5.904-44

ГШС 63.00.002

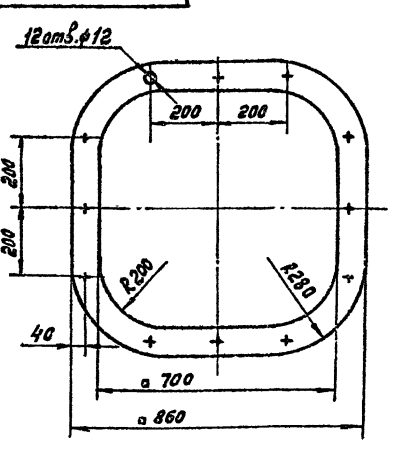

Предельные отклонения размеров:
валов - h14
отверстий - H14
остальных - $\pm \frac{JT15}{2}$.

Изм.	Лист	№ докум.	Подп.	Дата	ГШС 63.00.002	Лит.	Масса	Масштаб
Разраб.		Бойченко			Прокладка	И	1.72	1:10
Пров.		Шась				Лист	Листов 1	
Н. контр.		Новицкая			ПОН4 ГОСТ 481-80	ГИПРОСТРОЙДОРМАШ г. Ростов-на-Дону		
Утв.		Григорьян						

Копировал | Кальку сверил | Формат А4

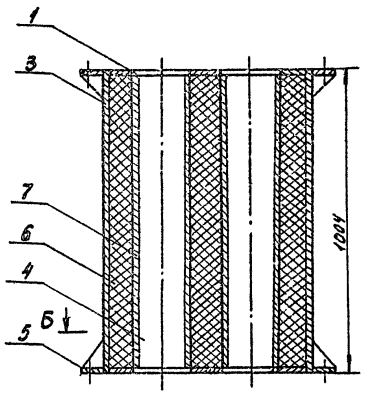

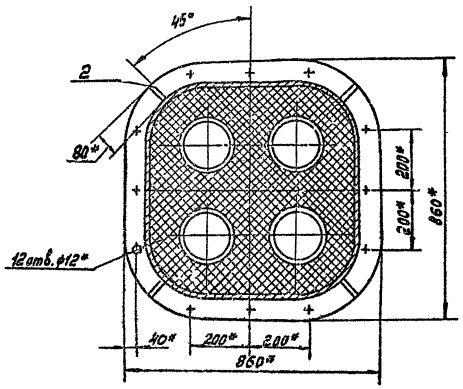

Поз.3

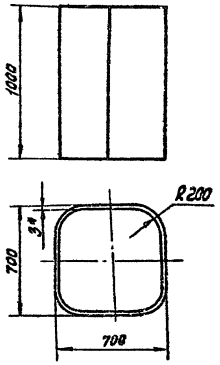

Формат	Зона	Поз.	Обозначение	Наименование	Кол.	Примечание
				Детали		
А4		1	ГШС 63.02.001	Дно	2	
А4		2	ГШС 63.02.002	Косынка	3	
Б4		3	ГШС 63.02.003	Обечайка		
				Б-ПН-3 ГОСТ 19903-74 / 4-IV-В Ст 2пс ГОСТ 16523-97	1	57,62
А4		4	ГШС 63.02.004	Труба	4	
А4		5	ГШС 63.01.005	Фланец	2	
				Материалы		
		6		Маты из базальтового супертонкого волокна ТУ21-РСФСР-669-75	1334	м³ 25кг
		7		Стеклоткань Э1-100-В/90 ГОСТ 19907-83	2475	м² 0,108кг

1.* Размеры для справок.

2. Шероховатость обрабатываемых поверхностей деталей без чертежа. – $\frac{Ra\,320}{\vee}$, необрабатываемых – ∨.

3. Предельные отклонения размеров: валов – h14; остальных – $\pm \frac{IT14}{2}$.

4. Сварку производить по контуру прилегания деталей по ГОСТ 5264-80, непрерывным швом.

N 10032/4

Гл. инж. проекта	Шестаков			ГШС 63.02.000	
Гл. конструктор	Шестаков			Секция	Лит. И; Масса 133,3; Масштаб 1:10
Нач. отд.	Шестаков			Сборочный чертеж.	Лист 1; Листов 1
Н. контр.	Шестаков				ГПИ Госстроя СССР г. Ростов-на-Дону
Рук. гр.	Шестаков				
Ст. инж.	Шестаков				
Гл. инж.	Шестаков				
Конструктор	Шестаков				
Ст. техник	Шестаков				
Техник	Шестаков				
Инженер	Шестаков				
Ст. лаборант	Шестаков				
Лаборант	Шестаков				
Ст. чертежник	Шестаков				
Чертежник	Шестаков				
Ст. копировщик	Шестаков				
Копировщик	Шестаков				
Ст. машинистка	Шестаков				
Машинистка	Шестаков				
Ст. лаборант	Шестаков				
Лаборант	Шестаков				
Ст. чертежник	Шестаков				
Чертежник	Шестаков				
Ст. копировщик	Шестаков				
Копировщик	Шестаков				
Ст. машинистка	Шестаков				
Машинистка	Шестаков				

ГШС.63.02.001

Выпуск 4

Серия 5.904-44

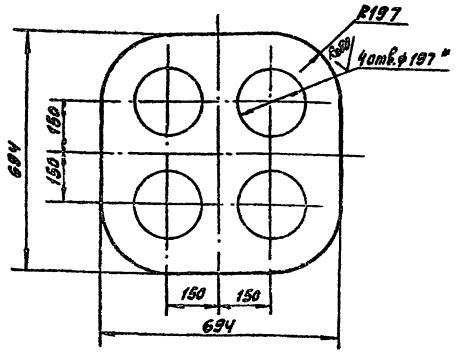

1. Неуказанная шероховатость обрабатываемых поверхностей - $R_z 320$ ▽, необрабатываемых - ▽
2. Предельные отклонения размеров:
валов - h14
отверстий - H14
остальных - $\pm \frac{JT15}{2}$.

Изм.	Лист	№ докум.	Подп.	Дата
Разраб.		Бойченко		
Пров.		Шась		
Н. контр.		Новицкая		
Утв.		Григорьян		

ГШС.63.02.001

Дно

Лит.	Масса	Масштаб
И	4.62	1:10
Лист	Листов 1	

Лист Б-ПН-2 ГОСТ19903-74
4-IV-В ст 2пс ГОСТ16523-70

ГИПРОСТРОЙДОРМАШ
г. Ростов-на-Дону

Копировал Кальку сверил Формат А4

ГШС.63.02.002

Выпуск 4

Серия 5.904-44

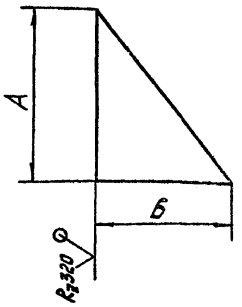

Наименование	А	Б	Масса ед. кг
ГШС 63.02.002	100	80	0,157
-01	229	168	0,755

Предельные отклонения размеров.
валов - h14

Изм.	Лист	№ докум.	Подп.	Дата
Разраб.		Бойченко		
Пров.		Шась		
Н. контр.		Новицкая		
Утв.		Григорьян		

ГШС.63.02.002

Косынка

Лит.	Масса	Масштаб
И	см. табл.	—
Лист	Листов 1	

Лист Б-ПН-5 ГОСТ19903-74
В Ст 2пс ГОСТ14637-79

ГИПРОСТРОЙДОРМАШ
г. Ростов-на-Дону

Копировал Кальку сверил Формат А4

Инв. № подл. | Подп. и дата | Взам. инв. № | Инв. № дубл. | Подп. и дата

ГШС.63.02.004

Выпуск 4

Серия 5.904-44

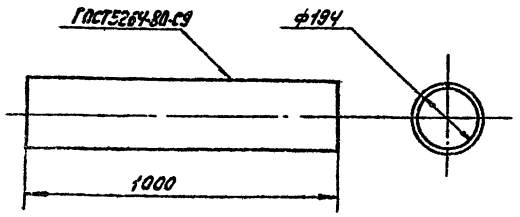

1. Шероховатость обрабатываемых поверхностей - $R_z 320$ ▽, необрабатываемых - ▽.
2. Предельные отклонения размеров:
валов - h14
отверстий - H14.

Изм.	Лист	№ докум.	Подп.	Дата
Разраб.		Бойченко		
Пров.		Шась		
Н. контр.		Новицкая		
Утв.		Григорьян		

ГШС.63.02.004

Труба

Лит.	Масса	Масштаб
И	5,7	1:10
Лист	Листов 1	

Лист Б-ПН-1,2 ГОСТ19903-74
4-IV-Вст 2пс ГОСТ16523-70

ГИПРОСТРОЙДОРМАШ
г. Ростов-на-Дону

Копировал Кальку сверил Формат А4

Инв. № подл. 4/63001

ГШС63.03.000.

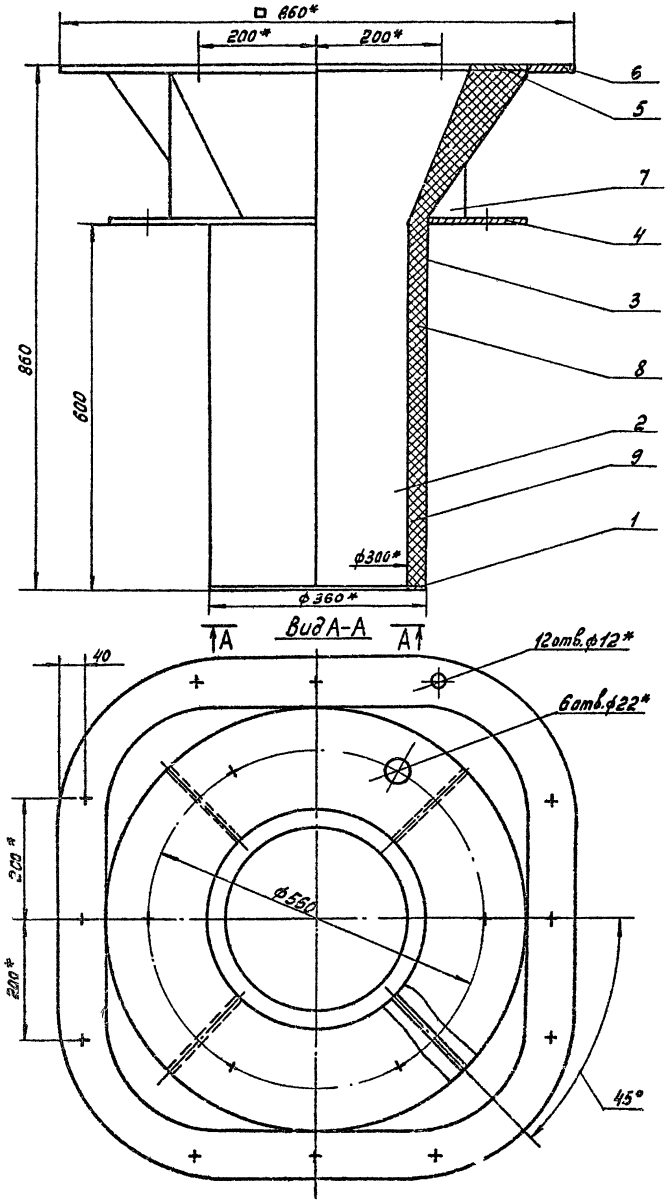

Формат	Зона	Поз.	Обозначение	Наименование	Кол.	Примечание
				Детали		
А4		1	ГШС63.03.001	Дно	1	
А4		2	ГШС63.03.002	Конус	1	
А4		3	ГШС63.03.003	Обечайка	1	
А4		4	ГШС63.03.004	Фланец	1	
А4		5	ГШС63.01.001	Дно	1	
А4		6	ГШС63.01.005	Фланец	1	
А4		7	ГШС63.02.002-01	Косынка	4	
				Материалы		
		8		Маты из базальтового		
				супертонкого волокна		
				ТУ21-РСФСР-669-75	0,018	м³ 25кг
		9		Стеклоткань Э1-100-		
				-В/90/ГОСТ19907-83	0,47	м² 0,108кг

1.* Размеры для справок.

2. Предельные отклонения размеров:
валов - h14
остальных - $\pm \frac{IT15}{2}$.

3. Сварку производить по контуру прилегания деталей по ГОСТ5264-80.

N10032/4

Изм.	Лист	№ докум.	Подп.	Дата	ГШС63.03.000.		
Разраб.		Бойченко			Секция Сборочный чертеж.	Лит.	Масса	Масштаб
Пров.		Шась				И	75,7	1:5
						Лист	Листов 1	
Н.контр.		Новицкая				ГИПРОСТРОЕ ПРЕМАШ г.Ростов-на-Дону		
Утв.		Григорьев						

Серия 5.904-44 Выпуск 4

Инв. № подл. | Подпись и дата | Взам. инв. № | Инв. № дубл. | Подпись и дата

ГШС 63.03.001

Выпуск 4

Серия 5.904-44

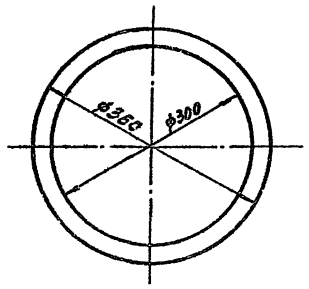

1. Шероховатость обрабатываемых поверхностей - R_z320, необрабатываемых - ▽.
2. Предельные отклонения размеров:
валов - h14
отверстий - H14

ГШС.63.03.001

Разраб.	Бойченко			Лит.	Масса	Масштаб
Пров.	Шась		Днa	И	0,49	1:5
Н.контр.	Новицкая			Лист	Листов 1
Утв.	Григорьян		Лист Б-ПН-2 ГОСТ 19903-74 4-IV-8ст 2пс ГОСТ 16523-70	ГИПРОСТРДОРМАШ г. Ростов-на-Дону	

Копировал Кальку сверил Формат А4

Выпуск 4

Серия 5.904-44

ГШС 63.03.002

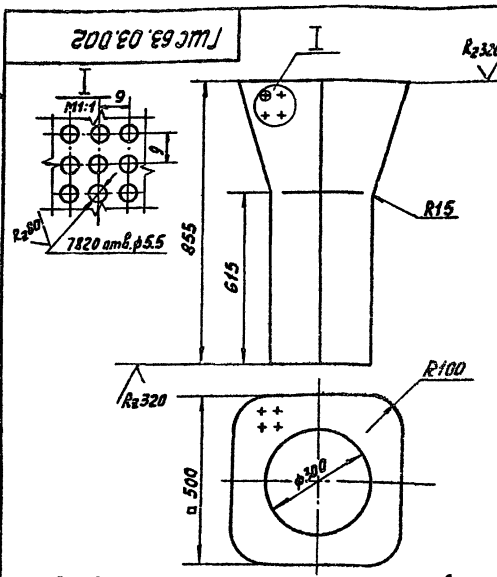

Предельные отклонения размеров:
валов - h-14
отверстий - H14
остальных - $\pm \frac{JT15}{2}$

Разраб.	Бойченко			Лит.	Масса	Масштаб
Пров.	Шась		Конус	И	5,62	1:10
Н.контр.	Новицкая			Лист	Листов 1
Утв.	Григорьян		Лист Б-ПН-1,2 ГОСТ 19903-74 4-IV-8ст 2пс ГОСТ 16523-70	ГИПРОСТРДОРМАШ г. Ростов-на-Дону	

Копировал Кальку сверил Формат А4

ГШС 63.03.003

Выпуск 4

Серия 5.904-44

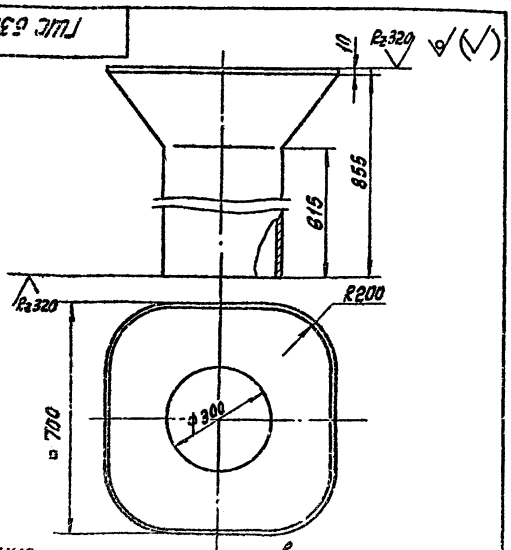

Предельные отклонения размеров:
валов - h14
отверстий - H14
остальных - $\pm \frac{JT15}{2}$

Разраб.	Бойченко			Лит.	Масса	Масштаб
Пров.	Шась		Обечайка	И	23	1:10
Н.контр.	Новицкая			Лист	Листов 1
Утв.	Григорьян		Лист Б-ПН-3 ГОСТ 19903-74 4-IV-8ст 2пс ГОСТ 16523-70	ГИПРОСТРДОРМАШ г. Ростов-на-Дону	

Копировал Кальку сверил Формат А4

ГШС 63.03.004

Выпуск 4

Серия 5.904-44

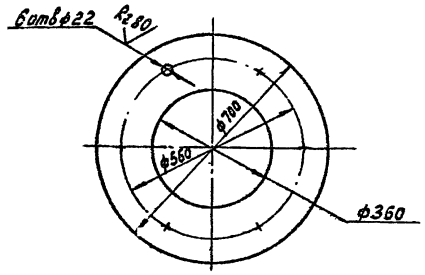

1. Неуказанная шероховатость обрабатываемых поверхностей - R_z320, необрабатываемых - ▽.
2. Предельные отклонения размеров:
валов - h14
отверстий - H14
остальных - $\pm \frac{JT15}{2}$.
3. Смещение осей отверстий от номинального расположения не более 0,2 мм.

Разраб.	Бойченко			Лит.	Масса	Масштаб
Пров.	Шась		Фланец	И	22,04	1:10
Н.контр.	Новицкая			Лист	Листов 1
Утв.	Григорьян		Лист Б-ПН-10 ГОСТ 19903-74 ВСт 2пс ГОСТ 14637-79	ГИПРОСТРДОРМАШ г. Ростов-на-Дону	

Копировал Кальку сверил Формат А4

Инв. № подл. | Подпись и дата | Взам. инв. № | Инв. № дубл. | Подпись и дата

ГШС 120.00.000 СБ

Выпуск 4

Серия 5.904-44

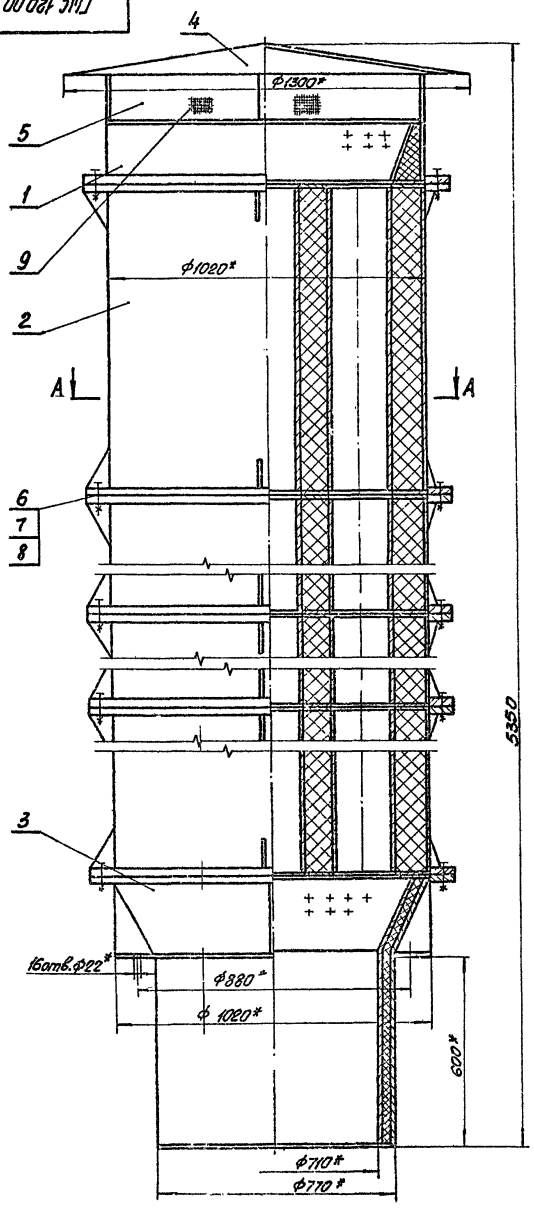

А-А

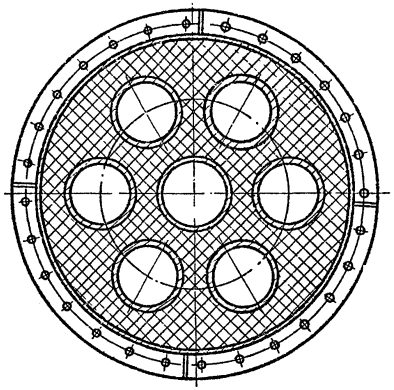

Поз.5

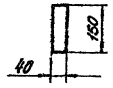

Формат	Зона	Поз.	Обозначение	Наименование	Кол.	Примечание
				Документация		
А4				Технические условия		
				Сборочные единицы		
А4		1	ГШС 120.01.000	Патрубок	1	
А2		2	ГШС 120.02.000	Секция	4	
А2		3	ГШС 120.03.000	Секция	1	
				Детали		
А4		4	ГШС 120.00.001	Козырёк	1	
Б4		5	ГШС 120.00.002	Стойка		
				Лист Б-ПН-1 ГОСТ 19903-74 / 4-IV-ВСт2пс ГОСТ 16523-70	4	0,47
				Стандартные изделия		
		6		Прокладка А-1000-2,5		
				ГОСТ 15180-86	5	0,46кг
		7		Болт М10×69×20,58	140	0,025кг
		8		Гайка М10-6Н,5 ГОСТ 6915-80	140	0,0114кг
				Материалы		
		9		Сетка 20-2,0 ГОСТ 5336-80		
				3200×150	0,48	м² 2,66кг

1.* Размеры для справок.

2. Шероховатость обрабатываемых поверхностей деталей без чертежа - Rz320 √, необрабатываемых - √

3. Предельные отклонения размеров:

валов - Н14.

4. Сварку производить по контуру прилегания деталей по ГОСТ 5264-80.

5. Покрытие: лак БТ577 с алюминиевой пудрой 2слоя VIУХЛ4.

6. При необходимости глушитель после монтажа укрепить растяжками.

N 10032/4

Изм.	Лист	№ докум.	Подп.	Дата	ГШС 120.00.000	Лит.	Масса	Масштаб
Разраб.		Бойченко			Глушитель шума стравливания ГШС 120. Сборочный чертёж.	И	1783	1:10
Пров.		Григорьян				Лист	Листов 1	
Т.спец.		Преснов				ГИПРОСТРОЛЬМАШ г. Ростов-на-Дону		
Нач.отд.		Коган						
Н.контр.		Новицкая						
Утв.		Коган						

Копировал: Кальку сверил: Формат А2

Инв. № подл. | Подпись и дата | Взам. инв. № | Инв. № дубл. | Подпись и дата

ГШС 120.00.001

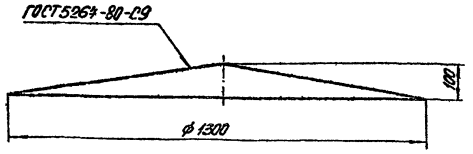

1. Шероховатость обрабатываемых поверхностей - Rz 320
необрабатываемых - ▽.
2. Предельные отклонения размеров:
валов - h14

Изм.	Лист	№ докум.	Подп.	Дата
Разраб.		Бойченко		
Пров.		Шаск		
Рук. гр.		Григорьян		
Н. контр.		Новицкая		
Утв.		Коган		

ГШС 120.00.001

Козырёк

Лит.	Масса	Масштаб
И	10,4	1:10
Лист	Листов 1	

Лист Б-ПН-11 ГОСТ 19903-74
δ-IV-Вст2пс ГОСТ 16523-70

ГИПРОСТРОЙДОРМАШ
г. Ростов-на-Дону

Копировал: Кальку сверил: Формат А4

Выпуск 4
Серия 5.904-44

Формат	Зона	Поз.	Обозначение	Наименование	Кол.	Примечание
				Документация		
		13	ГШС 120.01.000 СБ	Сборочный чертёж		
				Детали		
А4		1	ГШС 120.01.001	Дно	1	
А4		2	ГШС 120.01.001-01	Дно	1	
А4		3	ГШС 120.01.002	Конус	1	
Б4		4	ГШС 120.01.003	Обечайка		
				Труба 1020×8 ГОСТ 10704-76 / Б-ВСт2пс2 ГОСТ 10705-80		
				ℓ = 200	1	40 кг
				Стандартные изделия		
		5		Фланец 1-1000-25 ст.20 ГОСТ 12820-80	1	52,58 кг
				Материалы		
		6		Маты из базальтового супертонкого волокна		
				ТУ 21-РСФСР-689-75	0,03	м³ 25 кг
		7		Стеклоткань		
				Э1-100-В(90) ГОСТ 19907-83	0,6	м² 0,108 кг

Инв. № подл. | Подпись и дата | Взам. инв. № | Инв. № дубл. | Подпись и дата

Изм.	Лист	№ докум.	Подп.	Дата
Разраб.		Бойченко		
Пров.		Шаск		
Рук. гр.		Григорьян		
Н. контр.		Новицкая		
Утв.		Коган		

ГШС 120.01.000

Патрубок

Лит.	Лист	Листов
И		1

ГИПРОСТРОЙДОРМАШ
г. Ростов-на-Дону

Копировал: Кальку сверил Формат А4

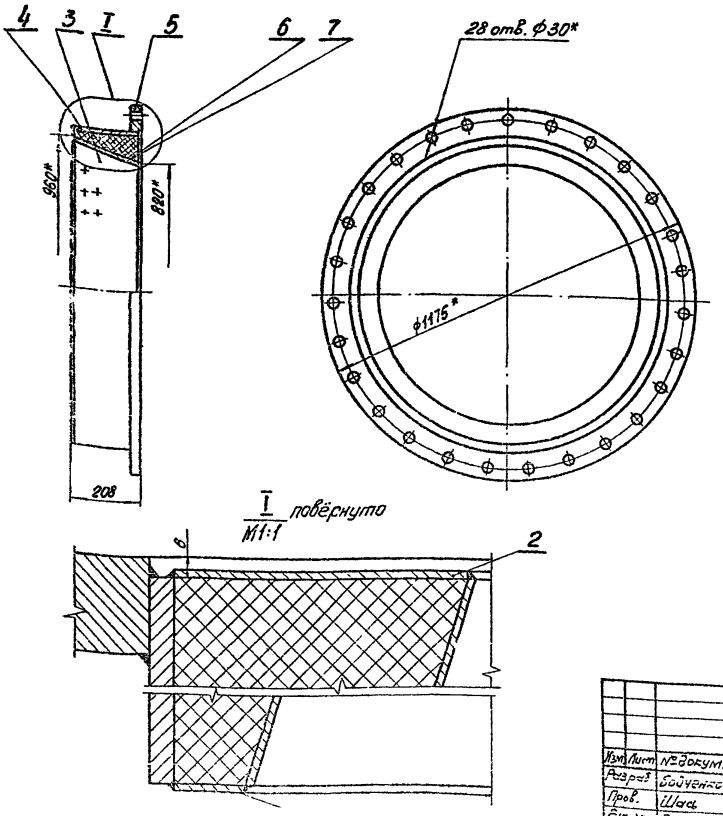

1.* Размеры для справок.
2. Шероховатость обрабатываемых поверхностей деталей без чертежа - Rz 320,
необрабатываемых - ▽.
3. Предельные отклонения размеров:
валов - h14
4. Сварку производить по контуру прилегания деталей по ГОСТ 5264-80.

Изм.	Лист	№ докум.	Подп.	Дата
Разраб.		Бойченко		
Пров.		Шаск		
Рук. гр.		Григорьян		
Н. контр.		Новицкая		
Утв.		Григорьян		

ГШС 120.01.000 СБ

Патрубок
Сборочный чертёж

Лит.	Масса	Масштаб
И	105,7	1:10
Лист	Листов 1	

ГИПРОСТРОЙДОРМАШ
г. Ростов-на-Дону

Выпуск 4
Серия 5.904-44

Инв. № подл. | Подпись и дата | Взам. инв. № | Инв. № дубл. | Подпись и дата

ГШС 120.01.001

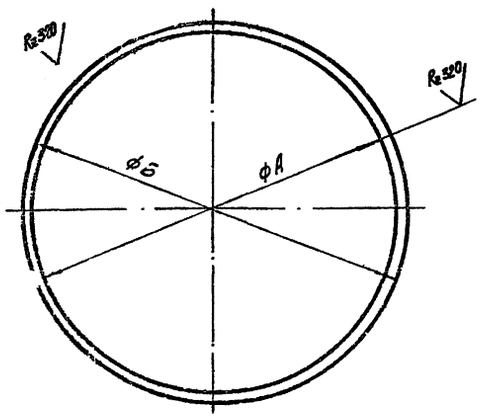

Наименование	А	Б	Масса ед. кг.
ГШС 120.01.001	960	1004	1,46
-01	820	1004	4,54
-02	710	764	1,09

Предельные отклонения размеров:
валов - h14
отверстий - H14.

ГШС 120.01.001

Дно

Лит. И | Масса ст. табл. | Масштаб —

Лист | Листов 1

Лист 6-ПН-2 ГОСТ 19903-74
4-IV-8Ст2пс ГОСТ16523-70

ГИПРОСТРОЙДОРМАШ г. Ростов-на-Дону

Разраб. Бойченко
Пров. Шась
Н.контр. Новицкая
Утв. Григорьян

Копировал: Кальку сверил: формат А4

ГШС 120.01.002

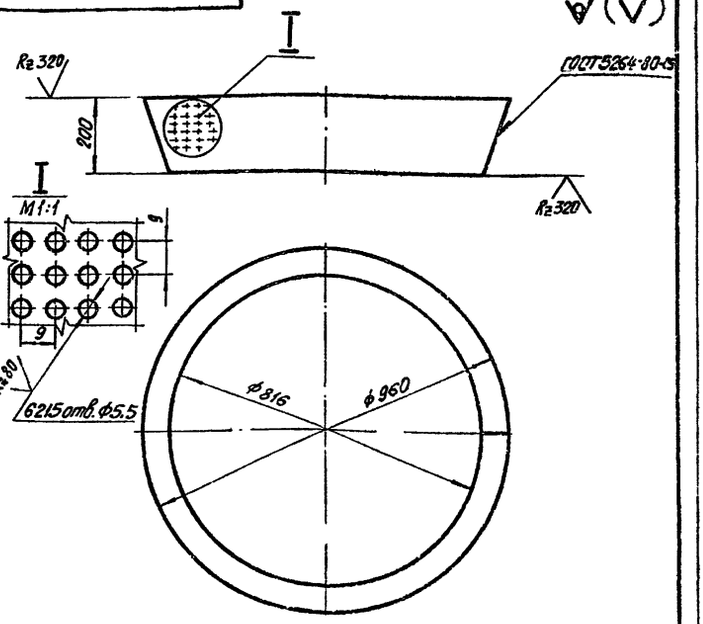

Предельные отклонения размеров:
валов - h14
отверстий - H14.

ГШС 120.01.002

Конус

Лит. И | Масса 7.32 | Масштаб 1:10

Лист | Листов 1

Лист 6-ПН-2 ГОСТ 19903-74
4-IV-8Ст2пс ГОСТ16523-70

ГИПРОСТРОЙДОРМАШ г. Ростов-на-Дону

Разраб. Бойченко
Пров. Шась
Н.контр. Новицкая
Утв. Григорьян

Копировал: Кальку сверил: формат А4

ГШС 120.03.001

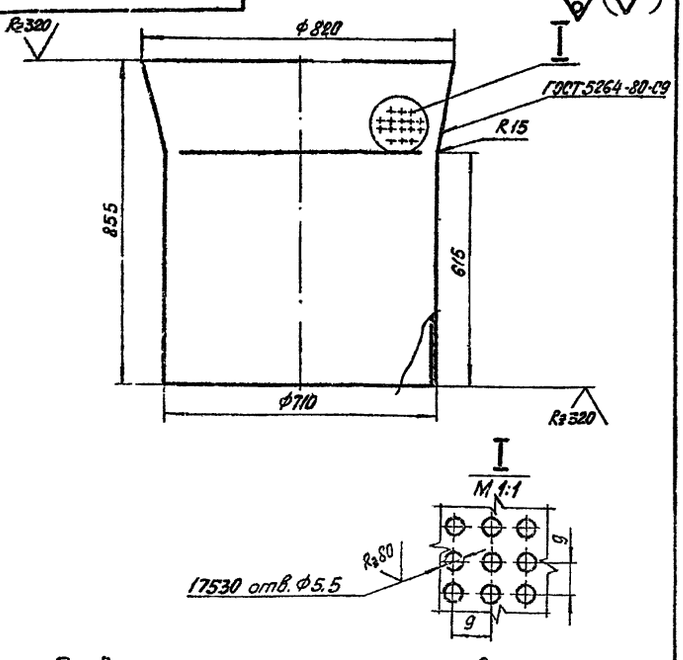

Предельные отклонения размеров:
валов - h14
отверстий - H14
остальных - ± IT15/2

ГШС 120.03.001

Конус

Лит. И | Масса 12,39 | Масштаб 1:10

Лист | Листов 1

Лист 6-ПН-2 ГОСТ 19903-74
4-IV-8Ст2пс ГОСТ16523-70

ГИПРОСТРОЙДОРМАШ г. Ростов-на-Дону

Разраб. Бойченко
Пров. Шась
Н.контр. Новицкая
Утв. Григорьян

Копировал: Кальку сверил: формат А4

ГШС 120.03.003

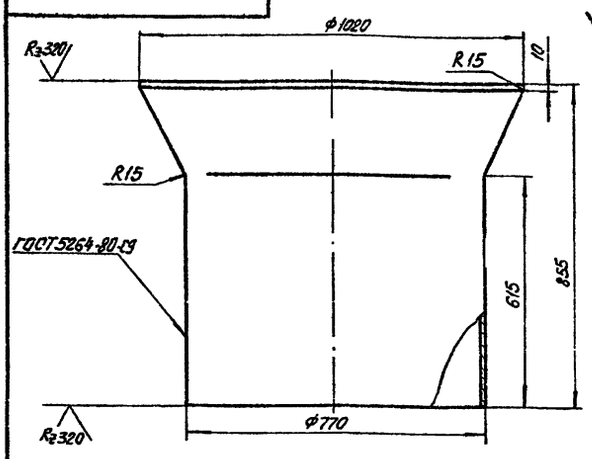

Предельные отклонения размеров:
валов - h14
остальных - ± IT15/2

ГШС 120.03.003

Бочечка

Лит. И | Масса 58.3 | Масштаб 1:0

Лист | Листов 1

Лист 6-ПН-2 ГОСТ 19903-74
4-IV-8Ст2пс ГОСТ16523-70

ГИПРОСТРОЙДОРМАШ г. Ростов-на-Дону

Разраб. Бойченко
Пров. Шась
Н.контр. Новицкая
Утв. Григорьян

Копировал: Кальку сверил: формат А4

Выпуск 4
Серия 5.904-44
Взам.инв.№ Инв.№ подл. Подпись и дата

ГШС 120.02.000 СБ

Выпуск 4

Серия 5.904-44

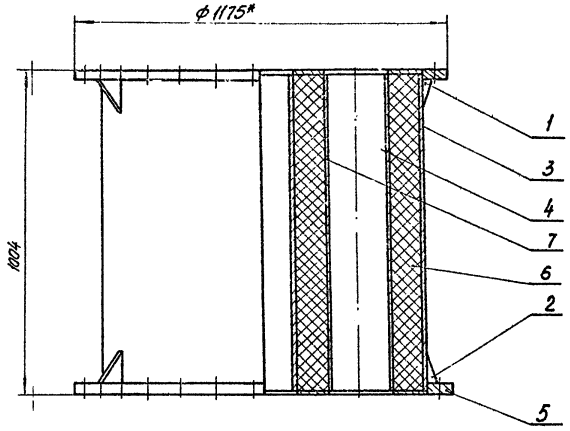

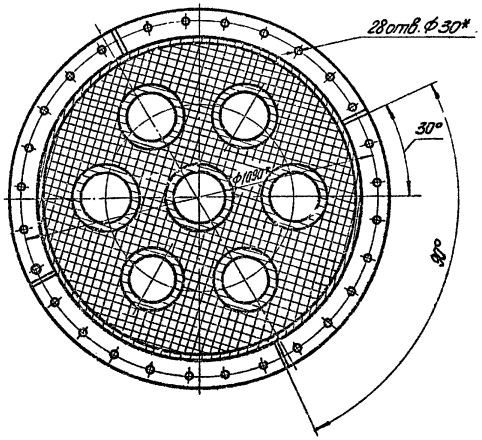

Формат	Зона	Поз.	Обозначение	Наименование	Кол.	Приме-чание
				Детали		
А4		1	ГШС 120.02.001	Дно	2	
А4		2	ГШС 120.02.002-01	Косынка	8	
Б4		3	ГШС 120.02.002	Обечайка		
				1020×8 ГОСТ 10704-76		
				8-ВСт2пс2 ГОСТ 10705-80		
				ℓ = 1000	1	199,7
А4		4	ГШС 120.02.003	Труба	7	
				Стандартные изделия		
		5		Фланец 1-1000-2,5 Ст 25		
				ГОСТ 12820-80	2	52,58
				Материалы		
		6		Маты из базальтового		
				супертонкого волокна		
				ТУ 21-РСФСР-869-75	0,58	м³ 25 кг
		7		Стеклоткань Э1-100		
				-8(30) ГОСТ 19907-83	4,4	м² 0,108 кг

1.* Размеры для справок.

2. Шероховатость обрабатываемых поверхностей деталей без чертежа - $\sqrt{}$ (Rz 320), необрабатываемых - $\forall$

3. Предельные отклонения размеров:

валов - h 14

4. Предельные отклонения угловых размеров - по 9 степени точности по ГОСТ 8908-81.

5. Сварку производить по контуру прилегания деталей по ГОСТ 5264-80.

6. Обечайку и днище перед сваркой зачистить от окислов железа.

№ 10032/4

Изм.	Лист	№ докум.	Подп.	Дата	ГШС 120.02.000		
Разраб.		Бобченко			Секция	Лит.	Масса	Масштаб
Пров.		Шасс			Сборочный чертёж	И	371	1:10
Н. контр.		Новичкий				Лист	Листов 1	
Утв.		Трусевич				ГИПРОСТРОЙМОСТ г. Ростов-на-Дону		

Копировал: Формат А2

Кальку сверил: 400390-04 69

Инв. № подл. | Подпись и дата | Взам. инв. № | Инв. № дубл. | Подпись и дата

Выпуск 4

Серия 5.904-44

ГШС 120.03.004

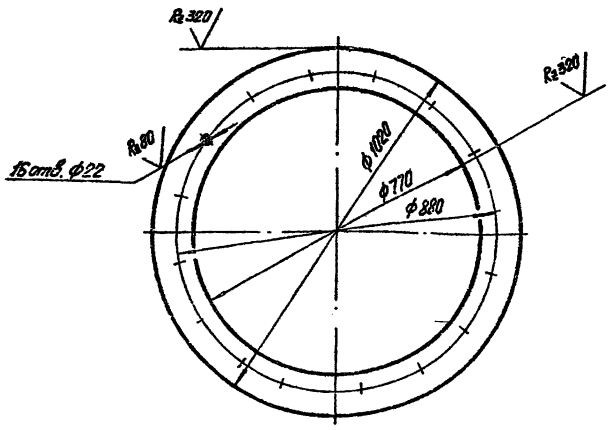

Предельные отклонения размеров:
валов - h 14
отверстий - H14
остальных - $\pm \frac{JT15}{2}$

Изм.	Лист	№ докум.	Подп.	Дата
Разраб.		Бойченко		
Пров.		Шаск		
Н.контр.		Новицкая		
Утв.		Григорьян		

ГШС 120.03.004

Фланец

Лит.	Масса	Масштаб
И	40,65	1:10
Лист	Листов 1	

Лист Б-ПН-15 ГОСТ 19903-74
8 Ст 2пс ГОСТ 14637-79

ГИПРОСТРОЙДОРМАШ
г. Ростов-на-Дону

Копировал: Кальку сверил: Формат А4

Выпуск 4

Серия 5.904-44

ГШС 120.02.002

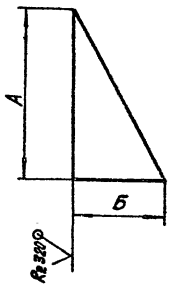

Наименование	А	Б	Масса ед. кг
ГШС 120.02.002	230	125	0,56
-01	100	75	0,15

Предельные отклонения размеров:
валов - h 14

Изм.	Лист	№ докум.	Подп.	Дата
Разраб.		Бойченко		
Пров.		Шаск		
Н.контр.		Новицкая		
Утв.		Григорьян		

ГШС 120.02.002

Косынка

Лит.	Масса	Масштаб
И	см. табл.	1:5
Лист	Листов 1	

Лист Б-ПН-5 ГОСТ 19903-74
8 Ст 2пс ГОСТ 14637-79

ГИПРОСТРОЙДОРМАШ
г. Ростов-на-Дону

Копировал: Кальку сверил: Формат А4

Выпуск 4

Серия 5.904-44

ГШС 120.02.001

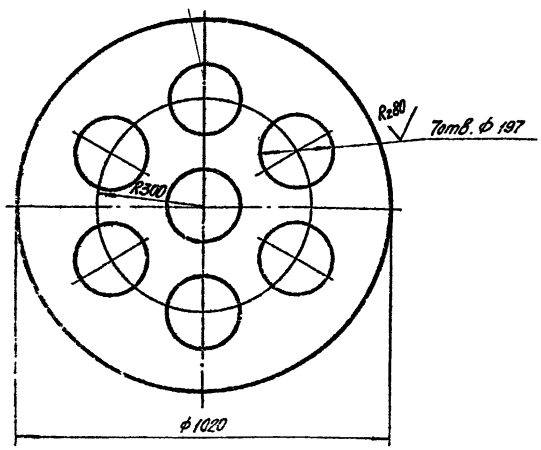

1. Неуказанная шероховатость обрабатываемых поверхностей - Rz320 $\sqrt{}$, необрабатываемых - $\sqrt{}$.
2. Предельные отклонения размеров:
валов - h 14, отверстий - H14, остальных $\pm \frac{JT15}{2}$.

Изм.	Лист	№ докум.	Подп.	Дата
Разраб.		Бойченко		
Пров.		Шаск		
Н.контр.		Новицкая		
Утв.		Григорьян		

ГШС 120.02.001

Днo

Лит.	Масса	Масштаб
И	9,47	1:0
Лист	Листов 1	

Лист Б-ПН-2 ГОСТ 19903-74
4-IV-8 Ст 2пс ГОСТ 16523-70

ГИПРОСТРОЙДОРМАШ
г. Ростов-на-Дону

Копировал: Кальку сверил: Формат А4

Выпуск 4

Серия 5.904-44

ГШС 120.02.003

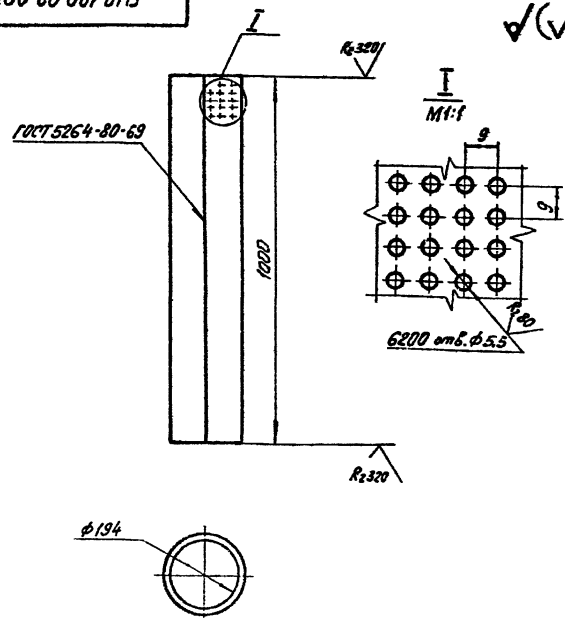

Предельные отклонения размеров:
валов - h 14
отверстий - H14

Изм.	Лист	№ докум.	Подп.	Дата
Разраб.		Бойченко		
Пров.		Шаск		
Н.контр.		Новицкая		
Утв.		Григорьян		

ГШС 120.02.003

Труба

Лит.	Масса	Масштаб
И	4,4	1:10
Лист	Листов 1	

Лист Б-ПН-12 ГОСТ 19903-74
4-IV-8 Ст 2пс ГОСТ 16523-70

ГИПРОСТРОЙДОРМАШ
г. Ростов-на-Дону

Копировал. Кальку сверил. Формат А4

Выпуск 4

Серия 5.904-44

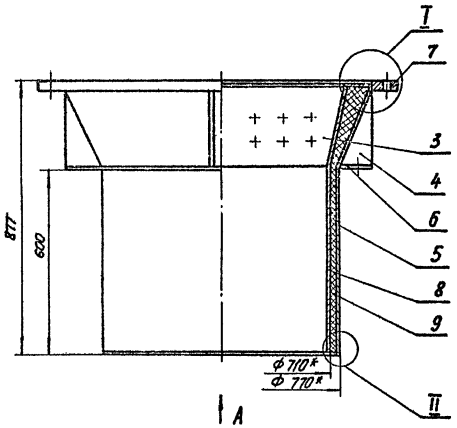

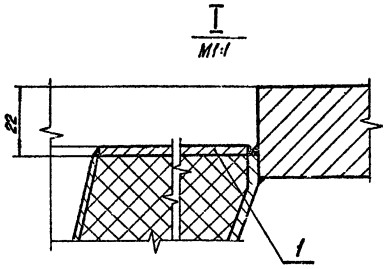

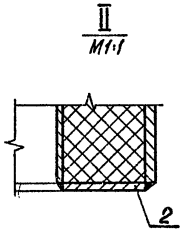

Вид А

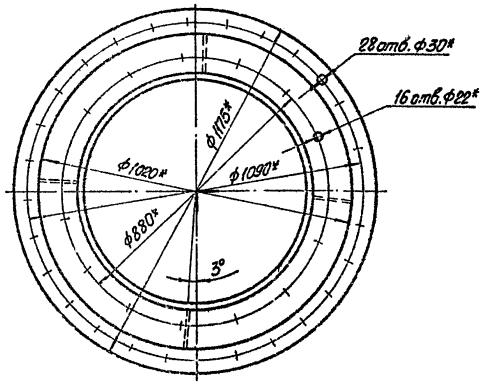

Формат	Зона	Поз.	Обозначение	Наименование	Кол.	Примечание
				Детали		
А4		1	ГШС 120.01.001	Дно	1	
А4		2	-02	Дно	1	
А4		3	ГШС 120.03.001	Конус	1	
А4		4	ГШС 120.02.002	Косынка	4	
А4		5	ГШС 120.03.003	Обечайка	1	
А4		6	ГШС 120.03.004	Фланец	1	
				Стандартные изделия		
		7		Фланец 1-1000-2,5 ст 20		
				ГОСТ 12820-80	1	52,58
				Материалы		
		8		Маты из базальтового		
				супертонкого волокна		
				ТУ21-РСФСР-669-75	0,084	м³ 25 кг
		9		Стеклоткань Э1-100-		
				-8(90) ГОСТ 19907-83	1,96	м² 0,108 кг

1.* Размеры для справок.

2. Предельные отклонения размеров:

валов - Н14

остальных - $\pm \frac{\text{Т}15}{2}$.

3. Предельные отклонения угловых размеров - по 9 степени точности ГОСТ 8908-81.

4. Сварку производить по контуру прилегания деталей по ГОСТ 5264-80.

5. Обечайки и днища перед сваркой зачистить от окислов железа.

N10032/4

					ГШС 120.03.000			
Изм.	Лист	№ докум.	Подп.	Дата	Секция Сборочный чертёж.	Лит.	Масса	Масштаб
Разр.		Бойченко				И	170,9	1:10
Пров.		Шась				Лист	Листов 1	
Н.контр.		Новицкая				ГИПРОСТРОЙДОРМАШ г. Ростов-на-Дону		
Утв.		Григорьян						

Копировал: Калькуляция: Формат

Инв. № подл. | Подпись и дата | Взам. инв. № | Инв. № дубл. | Подпись и дата

gost.e-ecolog.ru