ТИПОВАЯ ДОКУМЕНТАЦИЯ НА КОНСТРУКЦИИ,
ИЗДЕЛИЯ И УЗЛЫ ЗДАНИЙ И СООРУЖЕНИЙ.

СЕРИЯ 5.904-44

ТЕХНОЛОГИЧЕСКОЕ НЕСТАНДАРТИЗИРОВАНОЕ ОБОРУДОВАНИЕ И МЕТАЛЛОКОНСТРУКЦИИ ДЛЯ АВТОМАТИЗИРОВАННЫХ КОМПРЕССОРНЫХ СТАНЦИЙ

МОЩНОСТЬЮ ОТ 40 ДО 2000 КУБ.М. В МИНУТУ ВОЗДУХА

ВЫПУСК 3

Д00390-03

gost.e-ecolog.ru

ТИПОВАЯ ДОКУМЕНТАЦИЯ НА КОНСТРУКЦИИ, ИЗДЕЛИЯ И УЗЛЫ ЗДАНИЙ И СООРУЖЕНИЙ

СЕРИЯ - 5.904 - 44

ТЕХНОЛОГИЧЕСКОЕ НЕСТАНДАРТИЗИРОВАННОЕ ОБОРУДОВАНИЕ И МЕТАЛЛОКОНСТРУКЦИИ ДЛЯ КОМПРЕССОРНЫХ АВТОМАТИЗИРОВАННЫХ СТАНЦИЙ

МОЩНОСТЬЮ ОТ 40 ДО 2000 КУБ.М. В МИНУТУ ВОЗДУХА

ВЫПУСК 3

ФИЛЬТРЫ ВОЗДУШНЫЕ

РАБОЧИЕ ЧЕРТЕЖИ

РАЗРАБОТАНЫ
ГИПРОСТРОЙДОРМАШЕМ
Главный инженер института
Б.Д.Тютюнников
Главный инженер проекта
В.Д.Коган

УТВЕРЖДЕНЫ
МИНСТРОЙДОРМАШЕМ СССР
ПРИКАЗ N346 от 20.07.1988 г.
ВВЕДЕНЫ В ДЕЙСТВИЕ
МИНСТРОЙДОРМАШЕМ
ПРИКАЗ N346 от 20.07.1988 г.

Д00390 03 2

Обозначение	Наименование	Стр.
	Обложка.	
	Титульный лист.	1
	Содержание альбома.	2
	Рекомендации по применению.	3
ФВ 63.00.00.000 ВС	Фильтр воздушный. Ведомость спецификаций.	
ФВ 120.00.00.000	Фильтр воздушный. Спецификация.	4
ФВ 120.01.00.000	Дверка фильтра. Спецификация.	
ФВ 120.01.00.005	Ушка.	
ФВ 120.00.00.000 ТО	Фильтры воздушные. Техническое описание.	5
ФВ 120.00.00.000 ВС	Фильтр воздушный. Ведомость спецификаций.	6
ФВ 120.00.00.000 ВП	Фильтр воздушный. Ведомость покупных изделий.	
ФВ 120.00.00.000 СБ	Фильтр воздушный. Сборочный чертёж.	7
ФВ 120.01.00.000 СБ	Дверка фильтра. Сборочный чертёж.	8
ФВ 120.02.00.000	Корпус фильтра. Верхняя часть. Спецификация.	9
ФВ 120.02.00.003	Лист боковой.	
ФВ 120.02.00.007	Патрубок.	
ФВ 120.02.00.000	Корпус фильтра. Верхняя часть. Сборочный чертёж.	10
ФВ 120.02.00.013	Штуцер.	11
ФВ 120.03.00.000	Корпус фильтра. Нижняя часть. Спецификация.	
ФВ 120.03.00.000 СБ	Корпус фильтра. Нижняя часть. Сборочный чертёж.	12
ФВ 120.03.00.001	Втулка.	13
ФВ 120.03.00.002	Лист боковой.	
ФВ 120.03.00.004	Лист нижний.	
ФВ 120.04.00.003	Рамка	

Обозначение	Наименование	Стр.
ФВ 120.04.00.000	Рамка. Спецификация.	14
ФВ 120.05.00.000	Щеколда. Спецификация.	
ФВ 120.04.00.000 СБ	Рамка. Сборочный чертёж.	15
ФВ 120.05.00.000 СБ	Щеколда. Сборочный чертёж	
ФВ 63.00.00.000	Фильтр воздушный. Спецификация.	16
ФВ 63.01.00.000	Корпус фильтра. Верхняя часть. Спецификация.	
ФВ 63.00.00.000 СБ	Фильтр воздушный. Сборочный чертёж.	17
ФВ 63.01.00.000 СБ	Корпус фильтра. Верхняя часть. Сборочный чертёж.	18
ФВ 63.02.00.000	Корпус фильтра. Нижняя часть. Спецификация.	
ФВ 63.03.00.000	Рамка. Спецификация.	
ФВ 63.02.00.000 СБ	Корпус фильтра. Нижняя часть. Сборочный чертёж.	20
ФВ 63.00.00.000 ВП	Фильтр воздушный. Ведомость покупных изделий.	21
ФВ 63.03.00.000 СБ	Рамка. Сборочный чертёж.	
ФВ 63.02.00.002	Лист нижний.	
ФВ 24.00.00.000	Фильтр воздушный. Спецификация	22
ФВ 24.01.00.000	Дверка фильтра. Спецификация.	
ФВ 24.02.00.000	Корпус фильтра. Верхняя часть. Спецификация.	
ФВ 24.00.00.000 ВС	Фильтр воздушный. Ведомость спецификаций.	23
ФВ 24.00.00.000 ВП	Фильтр воздушный. Ведомость покупных изделий.	
ФВ 24.00.00.000 СБ	Фильтр воздушный. Сборочный чертёж.	24
ФВ 24.01.00.000 СБ	Дверка фильтра. Сборочный чертёж.	25
ФВ 24.03.00.009	Обрамление.	

Обозначение	Наименование	Стр.
ФВ 24.02.00.000 СБ	Корпус фильтра. Верхняя часть. Сборочный чертёж.	26
ФВ 24.03.00.000	Корпус фильтра. Нижняя часть. Спецификация.	27
ФВ 24.04.00.000	Рамка. Спецификация.	
ФВ 24.04.00.000 СБ	Рамка. Сборочный чертёж.	
ФВ 24.03.00.000 СБ	Корпус фильтра. Нижняя часть. Сборочный чертёж.	28

Инв. № подл. | Подпись и дата | Взам. инв. № | Инв. № дубл. | Подпись и дата

№ 10032/3

Серия 5.904-44 Выпуск 3

Изм.	Лист	№ докум.	Подп.	Дата
Разраб.		Будённова		
Пров.		Котельников		
Н. контр.		Новицкая		
Утв.		Когай		

Фильтры воздушные

Содержание

Лит.	Масса	Масштаб
И		

Лист | Листов 8

ГИПРОСТРОЙДОРМАШ г. Ростов-на-Дону

ГОСУДАРСТВЕННЫЙ ПРОЕКТНЫЙ ИНСТИТУТ

ГИПРОСТРОЙДОРМАШ

Серия 5.904-44

Выпуск 3

Фильтры воздушные. Рекомендации по применению.

Альбом 3

1988 г

Выпуск 3

Серия 5.904-44

В выпуске 3 разработано оборудование компрессорных станций, предназначенное для очистки всасываемого компрессорами воздуха от механических примесей фильтры общей фильтрующей поверхностью: 0,22 м² ; 0,44 м² ; 0,88 м².

Фильтр представляет собой металлический корпус, внутри которого установлены одна или несколько ячеек типа ФяР, заправленные замасливателем.

Фильтр имеет патрубки для соединения с глушителем шума, всасывающим воздухопроводом и устройством для замера гидравлического сопротивления фильтра.

Фильтры с фильтрующей поверхностью Fм² применяются для компрессоров или компрессорных станций общей мощностью Q м³/мин воздуха.

$F_ф$, м²	Q, м³/мин.
0,22	24
0,44	63
0,88	120

Изм.	Лист	№ докум.	Подп.	Дата	Серия 5.904-44 Выпуск 3		
Разраб.		Вдовникова			Фильтры воздушные. Рекомендации по применению.	Лит.	Лист	Листов
Пров.		Хотельников				Н		2
Н.контр.		Новицкая				ГИПРОСТРОЙДОРМАШ г. Ростов-на-Дону		
Утв.		Коган						

Копировал: Кальку сверил Формат А4

Выпуск 3

Серия 5.904-44

Изм.	Обозначение	Наименование	Куда входит: Обозначение	Кол.	Общее кол.	Примечание
1	ФВ 63.00.00.000	Фильтр.		2	2	
2	-01	Фильтр.	ФВ 63.00.00.000-01	2	2	
3	ФВ 63.01.00.000	Корпус фильтра. Верхняя часть.	ФВ 63.00.00.000	2	2	
4	ФВ 63.02.00.000	Корпус фильтра. Нижняя часть	ФВ 63.00.00.000	3	3	
5	-01	Корпус фильтра. Нижняя часть.	ФВ 63.00.00.000-01	3	3	
6	ФВ 63.03.00.000	Рамка.	ФВ 63.00.00.000	1	1	
7						
8	ФВ 120.01.00.000	Дверка фильтра.	ФВ 63.00.00.000	1	1	
9	ФВ 120.05.00.000	Щеколда.	ФВ 63.00.00.000	1	1	
10						
11						
12						
13						
14						
15						
16						
17						
18						
19						
20						
21						
22						
23						
24						

Инв. № подл. | Подпись и дата | Взам. инв. № | Инв. № дубл. | Подпись и дата

4-80-60008

Э/1/23001 К

Изм.	Лист	№ докум.	Подп.	Дата	ФВ 63.00.00.000 ВС			
Разраб.		Вдовникова			Фильтр воздушный. Ведомость спецификаций.	Лит.	Лист	Листов
Пров.		Хотельников				Н		1
Н.контр.		Новицкая				ГИПРОСТРОЙДОРМАШ г. Ростов-на-Дону		
Утв.		Коган						

Копировал: Кальку сверил: Формат А3

Выпуск 3. Серия 5.904-44

Формат	Зона	Поз.	Обозначение	Наименование	Кол.	Примечание
				Документация		
А2			ФВ 120.00.00.000 СБ	Сборочный чертёж		
А3			ФВ 120.00.00.000 ВС	Ведомость спецификаций		
А3			ФВ 120.00.00.000 ВП	Ведомость покупных изделий		
*			ФВ 120.00.00.000 ТО	Техническое описание		*4 х А4
				Сборочные единицы		
А4		1	ФВ 120.01.00.000	Дверка фильтра	2	
А4		2	ФВ 120.02.00.000	Корпус фильтра		
				Верхняя часть	1	
А4		4	ФВ 120.04.00.000	Рамка	1	
А4		5	ФВ 120.05.00.000	Щеколда	6	
				Детали		
				Прокладки		
				ПОН 2 ГОСТ 481-80		
БЧ		7	ФВ 120.00.00.001	50 х 1140	2	0,228кг
БЧ		8	ФВ 120.00.00.002	50 х 1240	2	0,248кг

Инв. № подл. | Подпись и дата | Взам. инв. № | Инв. № дубл. | Подпись и дата

Изм.	Лист	№ докум.	Подп.	Дата
Разраб.		Бибенникова		
Пров.		Котельников		
Н.контр.		Новицкая		
Утв.		Коган		

ФВ 120.00.00.000

Фильтр воздушный

Лит.	Лист	Листов
И	1	2

ГИПРОСТРОЙДОРМАШ г. Ростов-на-Дону

Копировал | Кальку сверил | Формат А4

Выпуск 3. Серия 5.904-44

Формат	Зона	Поз.	Обозначение	Наименование	Кол.	Примечание
				Стандартные изделия		
		10		Болт М10х30.58 ГОСТ 7798-70	36	0,0296кг
		12		Гайка М10.5 ГОСТ 5915-70	36	0,012кг
				Прочие изделия		
		13		Ячейка фильтра типа ФЯ2А(Р)	4	8,39кг
				Переменные данные для исполнений ФВ 120.00.00.000 СБ		
				Сборочные единицы		
А2		3	ФВ 120.03.00.000	Корпус фильтра. Нижняя часть.	1	140,5кг
				ФВ 120.03.00.000-01		
				Сборочные единицы		
А2		3	ФВ 120.03.00.000-01	Корпус фильтра Нижняя часть	1	143кг

Инв. № подл. | Подпись и дата | Взам. инв. № | Инв. № дубл. | Подпись и дата

Изм.	Лист	№ докум.	Подпись	Дата

ФВ 120.00.00.000

Лист 2

Копировал | Кальку сверил | Формат А4

Выпуск 3. Серия 5.904-44

Формат	Зона	Поз.	Обозначение	Наименование	Кол.	Примечание
				Документация		
А2			ФВ 120.01.00.000 СБ	Сборочный чертёж		
				Детали		
БЧ		1	ФВ 120.01.00.001	Дверка		
				Лист Б-ПН-3 ГОСТ 19903-74 / 3-IV-Ст3пс2 ГОСТ 16523-70		
				720 х 260	1	4,4 кг
БЧ		2	ФВ 120.01.00.002	Петля		
				Труба 3х1,2 ГОСТ 10704-76 / Б-20 ГОСТ 10705-80		
				L = 30	6	0,007кг
				Прокладки		
				Трубка ЗМ 16х2 ГОСТ 5186-76		
БЧ		3	ФВ 120.01.00.003	L = 204	2	0,04кг
БЧ		4	ФВ 120.01.00.004	L = 720	2	0,147кг
А4		5	ФВ 120.01.00.005	Ушко	3	0,037кг
				Стандартные изделия		
		6		Заклёпка 3 х 10 ГОСТ 10300-80	22	0,006кг
		7		Ось 1-5h 11 х 110 Ст.3сп ГОСТ 9650-80	3	0,017кг
		8		Шайба 3.02.056 ГОСТ 11371-78	22	0,0012кг

Инв. № подл. | Подпись и дата | Взам. инв. № | Инв. № дубл. | Подпись и дата

Изм.	Лист	№ докум.	Подп.	Дата
Разраб.		Бибенникова		
Пров.		Котельников		
Н.контр.		Новицкая		
Утв.		Коган		

ФВ 120.01.00.000

Дверка фильтра.

Лит.	Лист	Листов
И		

ГИПРОСТРОЙДОРМАШ г. Ростов-на-Дону

Копировал | Кальку сверил | Формат А4

ФВ 120.01.00.005

✓ (✓)

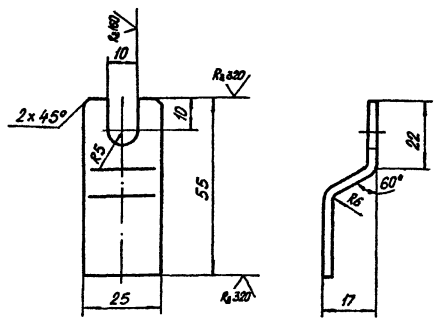

Предельные отклонения размеров: отверстий - H14, остальных - $\pm \frac{IT15}{2}$.

Выпуск 3. Серия 5.904-44

Изм.	Лист	№ докум.	Подп.	Дата
Разраб.		Бибенникова		
Пров.		Котельников		
Н.контр.		Новицкая		
Утв.		Коган		

ФВ 120.01.00.005

Ушко

Лит.	Масса	Масштаб
И	0,037	1:1

Лист	Листов
	5

Лист Б-ПН-3 ГОСТ 19903-74 / 3-IV-Ст3пс2 ГОСТ 16523-70

ГИПРОСТРОЙДОРМАШ г. Ростов-на-Дону

Копировал | Кальку сверил | Формат А4

5 80-08001

Выпуск 3

Серия 5.904-44

Государственный институт по проектированию заводов строительного, дорожного и коммунального машиностроения.

ГИПРОСТРОЙДОРМАШ

Фильтры воздушные
ФВ120, ФВ63, ФВ24.

Техническое описание.
ФВ 120.00.000 ТО

Подпись и дата | Инв. № дубл. | Взам. инв. № | Подпись и дата | Инв. № подл.

Формат А4

Выпуск 3

Серия 5.904-44

Настоящее техническое описание распространяется на фильтры, предназначенные для очистки всасываемого компрессорами воздуха от пыли.

1. Технические требования.

1.1. Фильтры должны соответствовать требованиям настоящего технического описания и комплектов документации в соответствии со сборочными чертежами:

ФВ 120.00.00.000 (далее ФВ 120...)
ФВ 63.00.00.000 (далее ФВ63...)
ФВ 24.00.00.000 (далее ФВ24...)

1.2. Основные параметры и размеры.

Основные параметры и размеры должны соответствовать приведённым в табл. 1

Таблица 1

Обозначение	Очищаемый газ	Габаритные размеры L×B×H, м	Максимальная пропускная способность м³/мин	Масса, кг
ФВ 120	воздух	1,24×1,24×1,415	120	299
-01				302
ФВ63		1,24×0,7×1,415	63	217
-01				219
ФВ 24		0,79×0,79×1,4	24	150

Изм	Лист	№ докум.	Подп.	Дата
Разраб.	Виденникова			
Пров.				
Н. контр.	Новицкая			
Утв	Коган			

ФВ 120.00.00.000 ТО

Фильтр воздушный. Техническое описание.

Лит.	Лист	Листов
И	2	4

ГИПРОСТРОЙДОРМАШ г. Ростов-на-Дону

Инв. № подл. | Подпись и дата | Взам. инв. № | Инв. № дубл. | Подпись и дата

Копировал: Кальку сверил: Формат А4

Выпуск 3

Серия 5.904-44

1.3. Характеристики.

Характеристики приведены в табл. 2

Таблица 2

Обозначение	Фильтрующий материал	Количество ячеек	Площадь рабочего сечения 1ячейки/м²	Площадь рабочего сечения фильтра м²	Нач. сопротивление фильтра Па	Конечное сопротивление фильтра Па	Эффективность очистки %	Размер улавливаемых частиц мкм	Пылеёмкость Па
ФВ 120	сетка металлическая	4	0,22	0,88	60	150	80	10÷50	60÷150
ФВ 63		2		0,44					
ФВ24		1		0,22					

2. Указания по монтажу, назначение узлов.

2.1. Фильтры должны иметь разъемные верхнюю и нижнюю части корпуса.

2.2. Дверца, расположенная на станке верхней части корпуса, предназначена для замены ячеек фильтра.

2.3 Отвинчивающаяся пробка, расположенная в дне нижней части корпуса, предназначена для слива грязи.

2.4. Патрубки Ду 15, установленные на верхнем и нижнем корпусах, предназначены для присоединения устройства, замеряющего разность давления до и после

N 10032/3

Инв. № подл. | Подпись и дата | Взам. инв. № | Инв. № дубл. | Подпись и дата

Изм. | Лист | № докум. | Подп. | Дата

ФВ 120 00 00 000 ТО

Лист 3

Копировал: Кальку сверил: Формат А4

Выпуск 3

Серия 5.904-44

ячеек фильтра.

2.5. Рама, расположенная внутри нижней части корпуса, предназначена для установки ячеек фильтра.

3. Техническое обслуживание.

3.1. При увеличении гидравлического сопротивления фильтра до 160Па пылепоглащение практически прекращается и требуется промывка фильтров.

3.2. Загрязнённые ячейки фильтров промывают в горячем (70°-80°С) щелочном растворе концентрацией 5-10%, затем моют чистой горячей (70-80°С) водой и укладывают на стол для стока воды и просушивают.

Высушенные ячейки опускают в ванну с подогретым замасливателем. Промасленные ячейки устанавливаются вертикально или с наклоном на стол для отстоя на 2-3 дня для стока замасливателя. Чистые ячейки устанавливаются в фильтры. Промывку можно производить раствором МЛ-72(80) концентрацией 1%.

3.3. Время работы по промывке и зарядке ячеек фильтров составляет около 4-8 часов в месяц.

Инв. № подл. | Подпись и дата | Взам. инв. № | Инв. № дубл. | Подпись и дата

Изм. | Лист | № докум. | Подп. | Дата

ФВ 120 00.00.000 ТО

Лист 4

Копировал: Кальку сверил: Формат А4

Выпуск 3

Серия 5.904-44

№ строки	Обозначение	Наименование	Куда входит: Обозначение	Куда входит: Кол	Общее кол.	Примечание
1	ФВ 120.00.00.000	Фильтр.		2	2	
2	-01	Фильтр.	ФВ 120.00.00.000-01	2	2	
3	ФВ 120.01.00.000	Дверка фильтра	ФВ 120.00.00.000	1	1	
4	ФВ 120.02.00.000	Корпус фильтра. Верхняя часть.	ФВ 120.00.00.000	2	2	
5	ФВ 120.03.00.000	Корпус фильтра. Нижняя часть.	ФВ 120.00.00.000	3	3	
6	-01	Корпус фильтра. Нижняя часть	ФВ 120.00.00.000-01	3	3	
7	ФВ 120.04.00.000	Рамка.	ФВ 120.00.00.000	1	1	
8	ФВ 120.05.00.000	Щеколда.	ФВ 120.00.00.000	1	1	
9						
10						
11						
12						
13						
14						
15						
16						
17						
18						
19						
20						
21						
22						
23						
24						

Инв.№ подл. | Подпись и дата | Взам. инв.№ | Инв.№ дубл. | Подпись и дата

Изм.	Лист	№ докум.	Подп.	Дата
Разраб.		Видентьева		
Пров.		Котельников		
Н.контр.		Новицкая		
Утв.		Коган		

ФВ 120.00.00.000 ВС

Фильтр Воздушный. Ведомость спецификаций.

Лит	Лист	Листов
И		1

ГИПРОСТРОЙДОРМАШ г. Ростов-на-Дону

Копировал: Кальку сверил: Формат А3

Выпуск 3

Серия 5.904-44

№ строки	Наименование	Код ОКП	Обозначение документа на поставку	Поставщик	Куда входит (обозначение)	Количество: В изделие	Количество: В компл.	Количество: На регулир.	Количество: Всего	Примечание
1	Фильтр ячейко-	6863231114	ФЯ 2А(Р)	Учреждение УС-319/26	ФВ 120.00.00.000	4			4	
2	вый унифицирован-			п. Перекрёстовка						
3	ный типа ФЯР			Сумской области.						
4										
5										
6										
7										
8										
9										
10										
11										
12										
13										
14										
15										
16										
17										
18										
19										
20										
21										
22										

Инв.№ подл. | Подпись и дата | Взам. инв.№ | Инв.№ дубл. | Подпись и дата

Изм.	Лист	№ докум.	Подп.	Дата
Разраб.		Видентьева		
Пров.		Котельников		
Н.контр.		Новицкая		
Утв.		Коган		

ФВ 120.00.00.000 ВП

Фильтр воздушный. Ведомость покупных изделий.

Лит	Лист	Листов
И		1

ГИПРОСТРОЙДОРМАШ г. Ростов-на-Дону

Копировал: Кальку сверил: Формат А3

ФВ 120.00.00.000 СБ

Серия 5.904-44 Выпуск 3

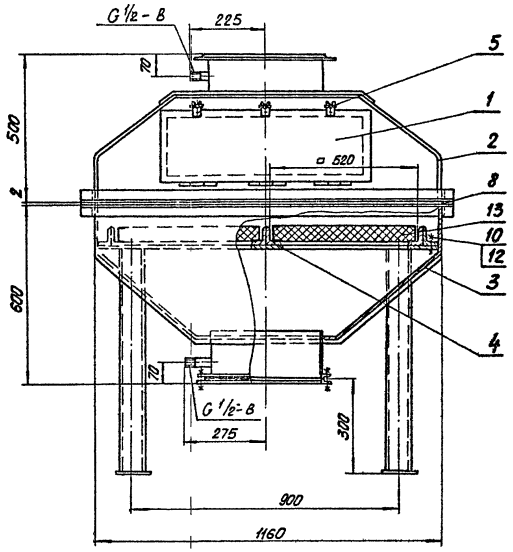

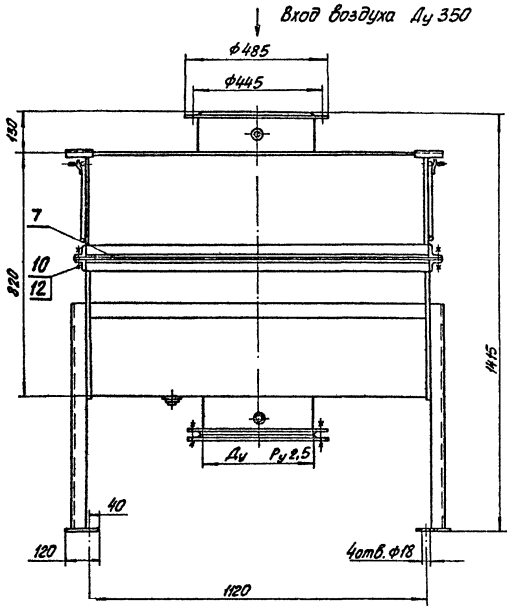

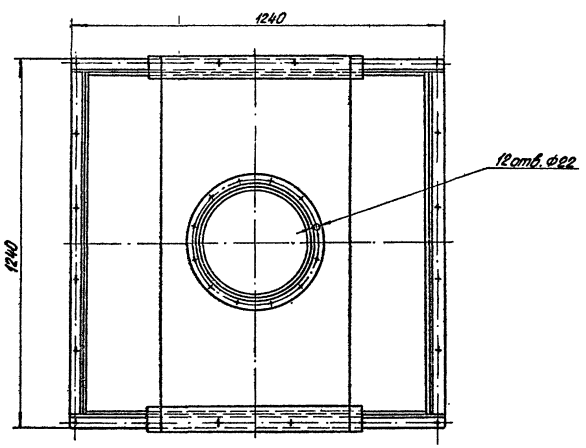

Обозначение	Ду мм	Масса кг
ФВ 120.00.00.000	300	299
- 01	350	302

1. Покрытие фильтра внутри:
Лак БТ-577 с алюминиевой пудрой 2 слоя VI. У4.
Покрытие снаружи.
Грунтовка ГФ-0119 1 слой, эмаль ПФ-115
серо-голубая 2 слоя VI. УХЛ4.
2. * Размеры для справок.

N 10032/3

Изм.	Лист	№ докум.	Подп.	Дата	
Разраб.		Видинеев			
Пров.		Котельников			
Н. контр.		Новицкая			
Утв.		Коган			

ФВ 120.00.00.000 СБ

Фильтр воздушный. Сборочный чертёж.

Лит.	Масса	Масштаб
И	Сит. стабл.	—
Лист	Листов 1	

ГПИ Сантехпроект в Ростове-на-Дону

Ц00390-01 В

Копировал:

Формат А2

ФВ 120.01.00.000 СБ

Выпуск 3

Серия 5.904-44

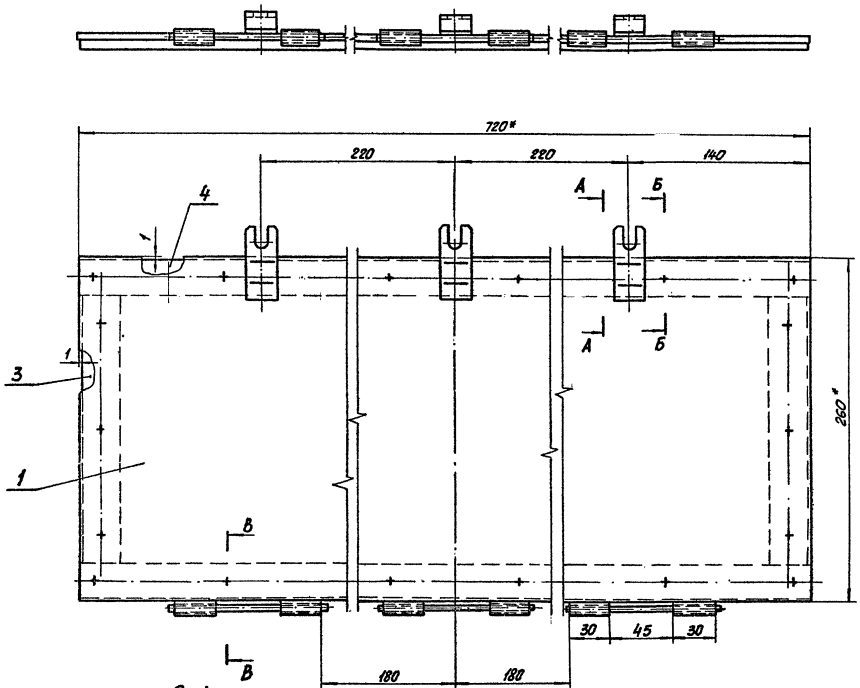

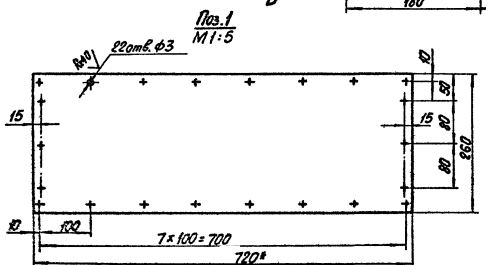

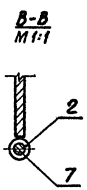

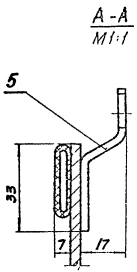

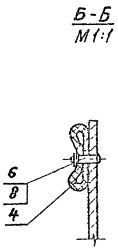

1.* Размеры для справок.

2. Предельные отклонения размеров: отверстий - Н14, остальных - $\pm\frac{УТ16}{2}$.

3. Неуказанные параметры шероховатости обрабатываемых поверхностей деталей без чертежа - R_{z} 320.

4. Сварку производить по контуру прилегания деталей по ГОСТ 5264-80 и ГОСТ 16037-80.

N 10032/3

					ФВ 120.01.00.000 СБ			
Изм.	Лист	№ докум.	Подп.	Дата	Дверка фильтра	Лит.	Масса	Масштаб
Разраб.		Виденникова				К	5,1	1:2
Пров.		Котельников			Сборочный чертёж.	Лист	Листов 1	
Н.контр.		Новицкая				ГИПРОСТРОЙДОРМАШ		
Утв.		Коган				г. Ростов-на-Дону		

Инв. № подл. | Подпись и дата | Взам. инв. № | Инв. № дубл. | Подпись и дата

Выпуск 3
Серия 5.904-44

Формат	Зона	Поз.	Обозначение	Наименование	Кол.	Примечание
				Документация		
А2			ФВ 120.02.00.000 СБ	Сборочный чертёж		
				Детали		
Бч		1	00.001	Козырёк		
				Лента 3×75 Б Ст2пс		
				ГОСТ 6009-74		
				L = 780	2	1,40 кг
Бч		2	00.002	Лист верхний		
				Лист Б-ПН-3 ГОСТ 19903-74 / В-IV-Ст3пс2 ГОСТ 16523-70	1	14,75 кг
А4		3	00.003	Лист боковой	2	5,0 кг
Бч		4	00.004	Лист боковой		
				Лист Б-ПН-3 ГОСТ 19903-74 / 3-IV-Ст3пс2 ГОСТ 16523-70	2	11,4 кг
				Обрамления		
				Уголок Б-40×40×4 ГОСТ 8509-86 / Ст3пс2-1 ГОСТ 535-79		
Бч		5	00.005	L = 1160	2	2,8 кг
Бч		6	00.006	L = 1240	2	3,0 кг
А4		7	00.007-03	Патрубок	1	1,0 кг
Бч		8	00.008	Петля		
				Труба 3к1,2 ГОСТ 10704-76 / 8-20 ГОСТ 10705-80		
				L = 40	6	0,009 кг
Бч		9	00.009	Пластина		
				Полоса А-4×40 ГОСТ 103-76 / Ст3 ГОСТ 535-79		
				L = 4	6	0,005 кг

Инв.№ подл. | Подпись и дата | Взам. инв.№ | Инв.№ дубл. | Подпись и дата

Изм.	Лист	№ докум.	Подп.	Дата
Разраб.		Видинникова		
Пров.		Котельников		
Н.контр.		Новицкая		
Утв.		Коган		

ФВ 120.02.00.000

Корпус фильтра. Верхняя часть.

Лит.	Лист	Листов
И	1	2

ГИПРОСТРОЙДОРМАШ г. Ростов-на-Дону

Копировал: Кальку сверил: Формат А4

Выпуск 3
Серия 5.904-44

Формат	Зона	Поз.	Обозначение	Наименование	Кол.	Примечание
				Рёбра		
				Лента 3×30 Б Ст2пс		
				ГОСТ 6009-74		
Бч		10	00.011	L = 385	2	0,27 кг
Бч		11	00.012	L = 1145	2	0,81 кг
А4		12	00.013	Штуцер	1	0,075 кг
				Стандартные изделия		
		14		Фланец 1-350.2.5 ГОСТ 12820-80	1	10,45 кг

Инв.№ подл. | Подпись и дата | Взам. инв.№ | Инв.№ дубл. | Подпись и дата

Изм.	Лист	№ докум.	Подп.	Дата

ФВ 120.02.00.000 — Лист 2

Копировал: Кальку сверил: Формат А4

ФВ 120.02.00.003

Выпуск 3
Серия 5.904-44

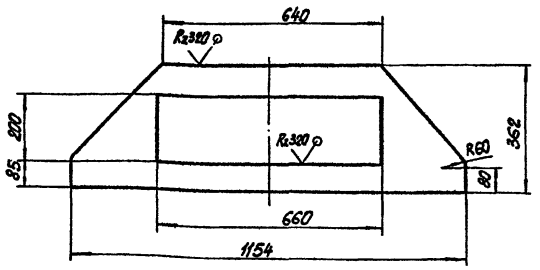

Предельные отклонения размеров: отверстий – H14, остальных – $\pm \frac{IT15}{2}$.

Инв.№ подл. | Подпись и дата | Взам. инв.№ | Инв.№ дубл. | Подпись и дата

Изм.	Лист	№ докум.	Подп.	Дата
Разраб.		Видинников		
Пров.		Котельников		
Н.контр.		Новицкая		
Утв.		Коган		

ФВ 120.02.00.003

Лист боковой.

Лит.	Масса	Масштаб
И	5,0	1:10

Лист | Листов 1

Лист Б-ПН-3 ГОСТ 19903-74 / Ст3пс2 ГОСТ 16523-70

ГИПРОСТРОЙДОРМАШ г. Ростов-на-Дону

Копировал: Кальку сверил: Формат А4

01 60-0610.11

Альбом №2

Инв.№ 10032/3

ФВ 120.02.00.007

Выпуск 3
Серия 5.904-44

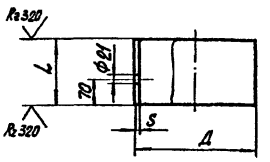

Обозначение	Д×S	L	Масса, кг
ФВ 120.02.00.007	219×3	130	2.1
-01	325×4	190	6.0
-02	377×4	145	5.3
-03	377×4	190	7.0

Предельные отклонения размеров: отверстий – H14, остальных – $\pm \frac{IT15}{2}$.

Инв.№ подл. | Подпись и дата | Взам. инв.№ | Инв.№ дубл. | Подпись и дата

Изм.	Лист	№ докум.	Подп.	Дата
Разраб.		Видинников		
Пров.		Котельников		
Н.контр.		Новицкая		
Утв.		Коган		

ФВ 120.02.00.007

Патрубок

Лит.	Масса	Масштаб
И	Сит. табл.	—

Лист | Листов 1

Труба Д×S ГОСТ 10704-76 / В-Б Ст3пс ГОСТ 10705-80

ГИПРОСТРОЙДОРМАШ г. Ростов-на-Дону

Копировал: Кальку сверил: Формат А4

ФВ 120.02.00.000 СБ

Выпуск 3

Серия 5.904-44

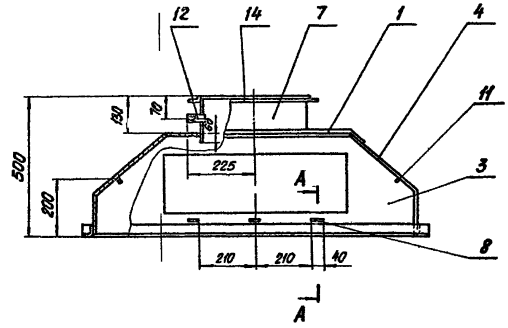

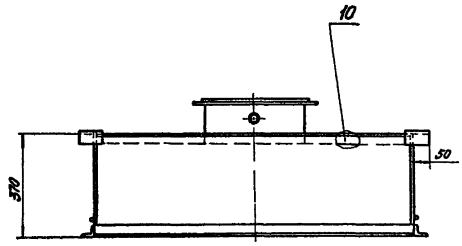

Поз.2

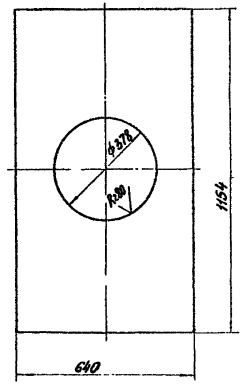

А-А
М1 2

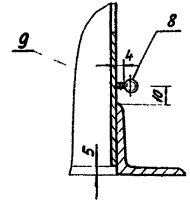

Поз.4

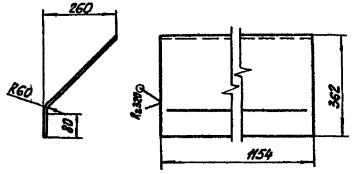

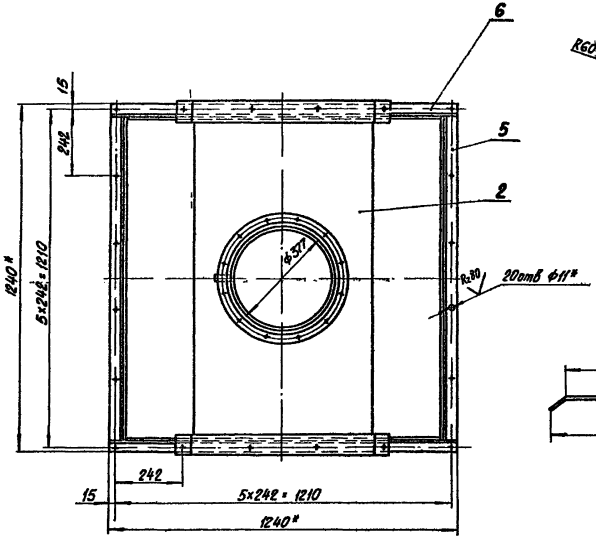

Поз.1

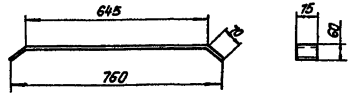

1.* Размеры для справок

2. Предельные отклонения размеров отверстий - H14, остальных - $\pm\frac{IT15}{2}$.

3. Неуказанные параметры шероховатости обрабатываемых поверхностей деталей без чертежа - R2.5 80

4. Сварку производить по контуру прилегания деталей по ГОСТ 5264-80 и по ГОСТ 16037-80.

№10032/3

					ФВ 120.02.00.000 СБ			
Изм.	Лист	№ докум.	Подп.	Дата	Корпус фильтра. Верхняя часть. Сборочный чертёж.	Лит	Масса	Масштаб
Разраб.		Виденникова				11	82.0	1:10
Пров.		Котельников				Лист	Листов 1	
Н. контр.		Новицкая				г. Ростов-на-Дону		
Утв		Коган						

Ц00390-03 11

Копир. Вал.

Кальку сверху

Формат А2

ФВ 120.02.00.013

Выпуск 3

Серия 5.904-44

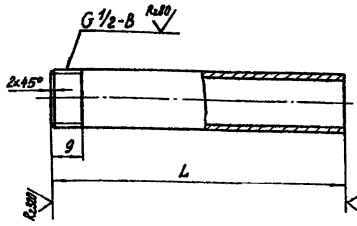

Обозначение	L	Масса, кг
ФВ 120.02.00.013	70	0,075
-01	100	0,108

Неуказанные предельные отклонения размеров $\pm \frac{IT13}{2}$

ФВ 120 02.00. 013

Изм	Лист	№ докум.	Подп.	Дата	Штуцер	Лит.	Масса	Масштаб
Разраб.		Воденникова				И	См. табл	
Пров.		Котельников				Лист	Листов 1	
Н.контр.		Новицкая			Труба 15х2,5 ГОСТ 3262-72	ГИПРОСТРОЙДОРМАШ г. Ростов-на-Дону		
Утв.		Коган						

Копировал: Кальку сверил: формат А4

Выпуск 3

Серия 5.904-44

Формат	Зона	Поз.	Обозначение	Наименование	Кол.	Примечание
				Документация		
А2			ФВ 120.03.00.000 СБ	Сборочный чертёж		
				Детали		
А4		1	00.001	Втулка	1	0,06кг
А4		2	00.002	Лист боковой	2	10,4кг
Бч		3	00.003	Лист боковой		
				Лист Б-ПН-3 ГОСТ 19903-74 / Ст3 пс2 ГОСТ 16523-70	2	16,8кг
				Обрамления		
				Уголок Б-40х40х4 ГОСТ 8509-86 / Ст3 пс2 ГОСТ 535-79		
Бч		5	00.005	L = 1160	2	2,8кг
Бч		6	00.006	L = 1240	2	3,0кг
				Основания		
				Полоса А4х60 ГОСТ 103-76 / Ст3 кп ГОСТ 535-79		
Бч		7	00.007	L = 1034	2	1,94кг
Бч		8	00.008	L = 1154	2	2,17кг

ФВ 120.03 00 000

Изм	Лист	№ докум.	Подп.	Дата	Корпус фильтра. Нижняя часть.	Лит.	Листа	Листов
Разраб.		Воденникова				И	1	3
Пров.		Котельников				ГИПРОСТРОЙДОРМАШ г. Ростов-на-Дону		
Н.контр.		Новицкая						
Утв.		Коган						

Копировал: Кальку сверил: формат А4

Выпуск 3

Серия 5.904-44

Формат	Зона	Поз.	Обозначение	Наименование	Кол.	Примечание
Бч		10	00 011	Плита		
				Лист Б-ПН-10 ГОСТ 19903-74 / Б Ст3 кп2 ГОСТ 16637-79		
				120х120	4	1,13кг
				Рёбра		
				Лента 3х30 Б Ст2 пс		
				ГОСТ 6009-74		
Бч		11	00 012	L = 385	2	0,27кг
Бч		12	00.013	L = 1145	2	0,81кг
Бч		13	00 014	Стойка		
				Швеллер 8 ГОСТ 8240-72 / Б Ст3 кп2 ГОСТ 535-79		
				L = 720	4	5,15кг
Бч		15	ФВ 120.02 00.013-01	Штуцер	1	
				Стандартные изделия		
		16		Болт 20х70 46		
				ГОСТ 7798-70	12	0,24кг
		17		Гайка М20.5		
				ГОСТ 5915-70	12	0,065кг
		18		Пробка 20 ГОСТ 8963-75	1	0,069кг

ФВ 120.03.00.000 Лист 2

Копировал: Кальку сверил: формат А4

Выпуск 3

Серия 5.904-44

Формат	Зона	Поз.	Обозначение	Наименование	Кол.	Примечание
				Переменные данные для исполнений ФВ 120.03.00.000 СБ		
				Детали		
А4		4	00.004	Лист нижний.	1	10,3кг
А4		9	ФВ 120.02.00 007-01	Патрубок.	1	6,0кг
				Стандартные изделия		
		19		Фланец 1-300, 2,5 Ст25		
				ГОСТ 12820-80	2	9,33кг
		20		Прокладка А-300-2,5		
				ГОСТ 15180-86	1	0,119кг
				ФВ 120 03.00 000-01 СБ		
				Детали		
А4		4	00 004-01	Лист нижний.	1	9,6кг
А4		9	ФВ 120 02 00 007-03	Патрубок	1	7,0кг
				Стандартные изделия		
		19		Фланец 1-350, 2,5 Ст25		
				ГОСТ 12820-80	2	10,45кг
		20		Прокладка А-350-2,5		
				ГОСТ 15180-86	1	0,125кг

ФВ 120.03.00 000 Лист 3

Копировал: Кальку сверил: формат А4

ФВ120.03.00.000 СБ

Выпуск 3

Серия 5.904-44

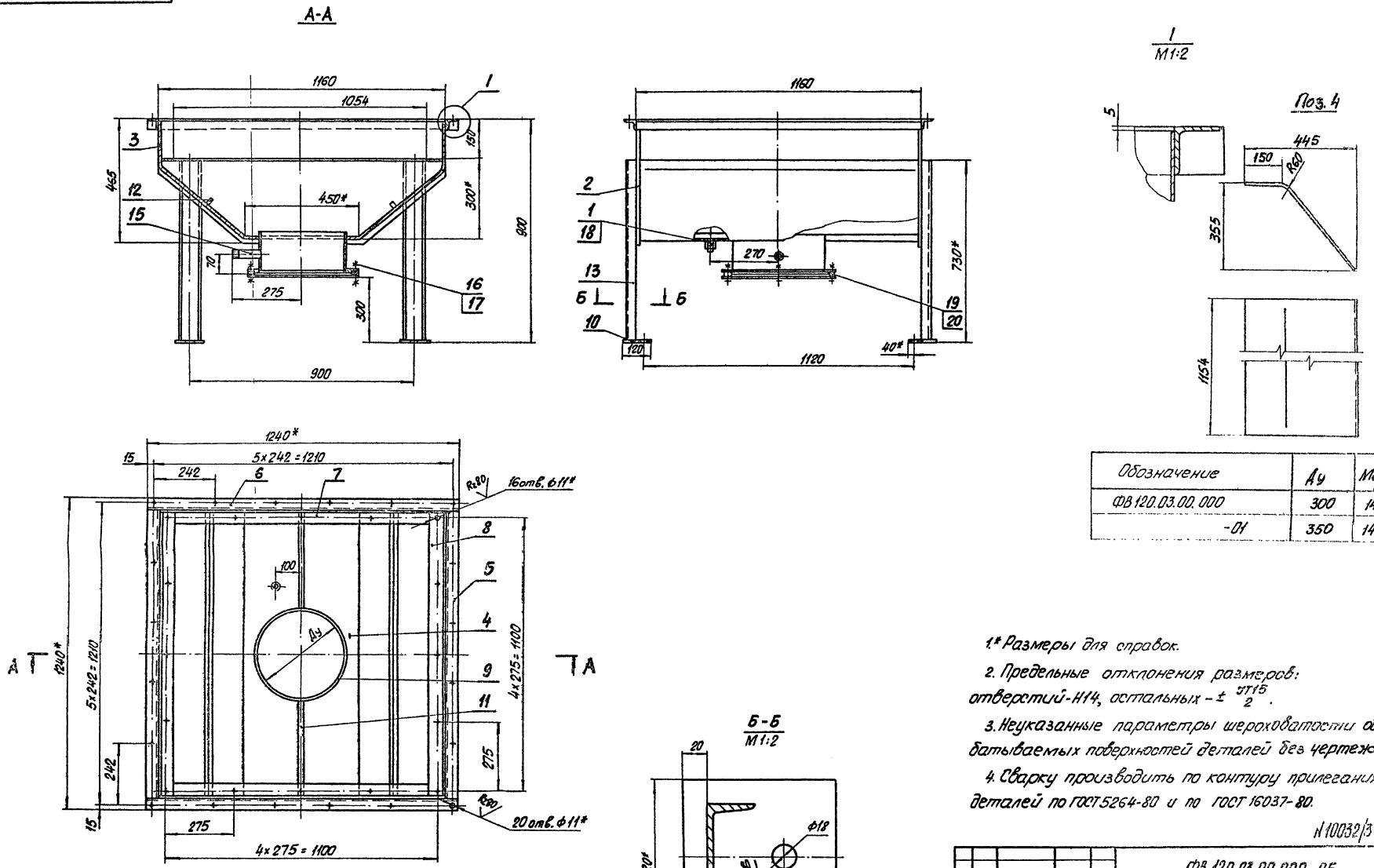

Обозначение	Ду	Масса кг.
ФВ120.03.00.000	300	140,5
-01	350	143,0

1.* Размеры для справок.

2. Предельные отклонения размеров: отверстий-Н14, остальных – $\pm \frac{JT15}{2}$.

3. Неуказанные параметры шероховатости обрабатываемых поверхностей деталей без чертежа R20.

4. Сварку производить по контуру прилегания деталей по ГОСТ 5264-80 и по ГОСТ 16037-80.

N 10032/3

					ФВ 120.03.00.000 СБ			
Изм.	Лист	№ докум.	Подп.	Дата	Корпус фильтра. Нижняя часть. Сборочный чертёж	Лит.	Масса	Масштаб
Разраб.		Виденникова				И	см. табл.	
Пров.		Котельников				Лист	Листов 1	
Н. контр.		Новицкая				ГИПРОСТРОЙДОРМАШ г. Ростов-на-Дону		
Утв.		Коган						

Ц00390-3 13

Копировал: Кальку сверил: Формат А2

Инв. № подл. | Подпись и дата | Взам. инв. № | Инв. № дубл. | Подпись и дата

Выпуск 3

Серия 5.904-44

ФВ 120.03.00.001

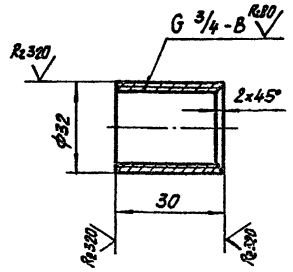

Неуказанные предельные отклонения размеров - $\pm \frac{УТ15}{2}$.

Изм.	Лист	№ докум.	Подп.	Дата	ФВ 120.03.00.001			
Разраб.		Виденникова			Втулка	Лит. И	Масса 0,06	Масштаб 1:1
Пров.		Котельников				Лист	Листов 1	
Н.контр.		Новицкая			Круг В32 ГОСТ 2590-71 / В Ст.3 кп2 ГОСТ535-79	ГИПРОСТРОЙДОРМАШ г. Ростов-на-Дону		
Утв.		Коган						

Копировал: Кальку сверил: Формат А4

Выпуск 3

Серия 5.904-44

ФВ 120.03.00.002

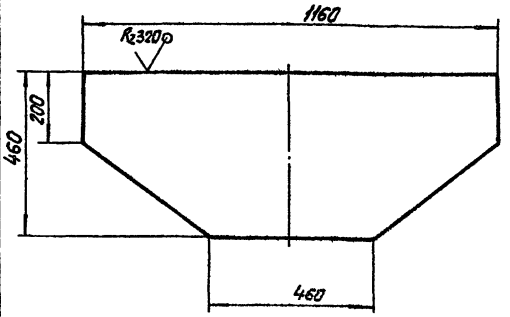

Предельные отклонения размеров - $\pm \frac{УТ15}{2}$.

Изм.	Лист	№ докум.	Подп.	Дата	ФВ 120.03.00.002			
Разраб.		Виденникова			Лист боковой	Лит. И	Масса 10,4	Масштаб 1:10
Пров.		Котельников				Лист	Листов 1	
Н.контр.		Новицкая			Лист Б-ПН-3 ГОСТ 19903-74 / Ст 3 пс 2 ГОСТ 16523-70	ГИПРОСТРОЙДОРМАШ г. Ростов-на-Дону		
Утв.		Коган						

Копировал: Кальку сверил: Формат А4

Выпуск 3

Серия 5.904-44

ФВ 120.03.00.004

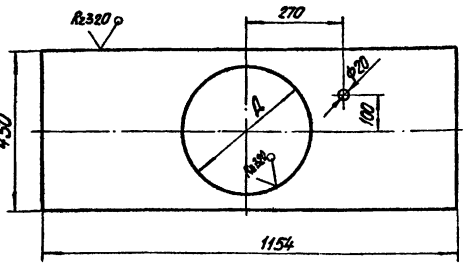

Обозначение	Д	Масса, кг
ФВ 120.03.00.004	326	10,3
-01	378	9,6

Предельные отклонения размеров отверстий - Н14, остальных - $\pm \frac{УТ15}{2}$.

Изм.	Лист	№ докум.	Подп.	Дата	ФВ 120.03.00.004			
Разраб.		Виденникова			Лист нижний	Лит. И	Масса см табл.	Масштаб —
Пров.		Котельников				Лист	Листов 1	
Н.контр.		Новицкая			Лист Б-ПН3 ГОСТ 19903-74 / Ст 3 пс 2 ГОСТ 16523-70	ГИПРОСТРОЙДОРМАШ г. Ростов-на-Дону		
Утв.		Коган						

Копировал: Кальку сверил: Формат А4

Выпуск 3

Серия 5.904-44

ФВ 120.04.00.003

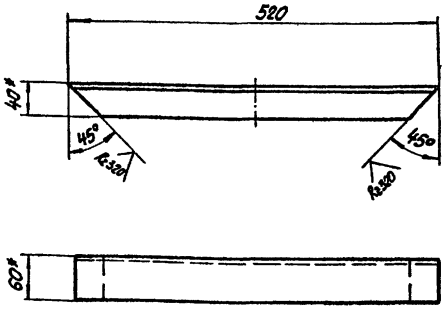

Предельные отклонения размеров: отверстий - Н14, остальных - $\pm \frac{УТ15}{2}$.

Изм.	Лист	№ докум.	Подп.	Дата	ФВ 120.04.00.003			
Разраб.		Виденникова			Рамка	Лит. И	Масса 1,1	Масштаб 1:5
Пров.		Котельников				Лист	Листов 1	
Н.контр.		Новицкая			Уголок 60x40x3 ГОСТ 19772-74 / В Ст.3 кп2 ГОСТ 11474-76	ГИПРОСТРОЙДОРМАШ г. Ростов-на-Дону		
Утв.		Коган						

Копировал: Кальку сверил: Формат А4

Выпуск 3

Серия 5.904-44

Формат	Зона	Поз	Обозначение	Наименование	Кол	Примечание
				Документация		
А3			ФВ 120.04.00.000 СБ	Сборочный чертёж		
				Детали		
				Обрамления		
				Уголок $\frac{Б\text{-}50\times50\times4\ ГОСТ\ 8509\text{-}86}{Ст3\ пс\ 2\text{-}1\ ГОСТ\ 535\text{-}79}$		
Бч		1	00.001	L = 1040	2	3,2 кг
Бч		2	00.002	L = 1140	2	3,5 кг
А4		3	00.003	Рамка	16	1,1 кг

Инв.№ подл. | Подпись и дата | Взам. инв.№ | Инв.№ дубл. | Подпись и дата

Изм.	Лист	№ докум.	Подп.	Дата
Разраб.		Виденькина		
Пров.		Котельников		
Н. контр.		Новицкая		
Утв.		Коган		

ФВ 120 04 00 000

Рамка

Лит	Лист	Листов
И		1

ГИПРОСТРОЙДОРМАШ г. Ростов-на-Дону

Копировал: Кальку сверил Формат А4

Выпуск 3

Серия 5.904-44

Формат	Зона	Поз	Обозначение	Наименование	Кол	Примечание
				Документация		
А2			ФВ 120.05.00.000 СБ	Сборочный чертёж		
				Детали		
Бч		1	00.001	Серьга		
				Лист $\frac{Б\text{-}ПН\text{-}3\ ГОСТ\ 19903\text{-}74}{Ст\ 3\ пс\ 2\ ГОСТ\ 16523\text{-}70}$	1	0,023 кг
				Стандартные изделия		
		2		Болт откидной 7002-0560 ГОСТ 14724-69	1	0,024 кг
		3		Гайка М8.35 ГОСТ 3032-76	1	0,015 кг
		4		Ось 6-6 в 12х22 Ст3 ГОСТ 9650-80	1	0,006 кг
		5		Шплинт 1,6х14 ГОСТ 397-79	1	0,002 кг

Инв.№ подл. | Подпись и дата | Взам. инв.№ | Инв.№ дубл. | Подпись и дата

Изм.	Лист	№ докум.	Подп.	Дата
Разраб.		Виденькина		
Пров.		Котельников		
Н. контр.		Новицкая		
Утв.		Коган		

ФВ 120.05.00.000

Щеколда

Лит	Лист	Листов
И		1

ГИПРОСТРОЙДОРМАШ г. Ростов-на-Дону

Копировал Кальку сверил Формат А4

ФВ 120 04 00 000 СБ

Выпуск 3

Серия 5.904-44

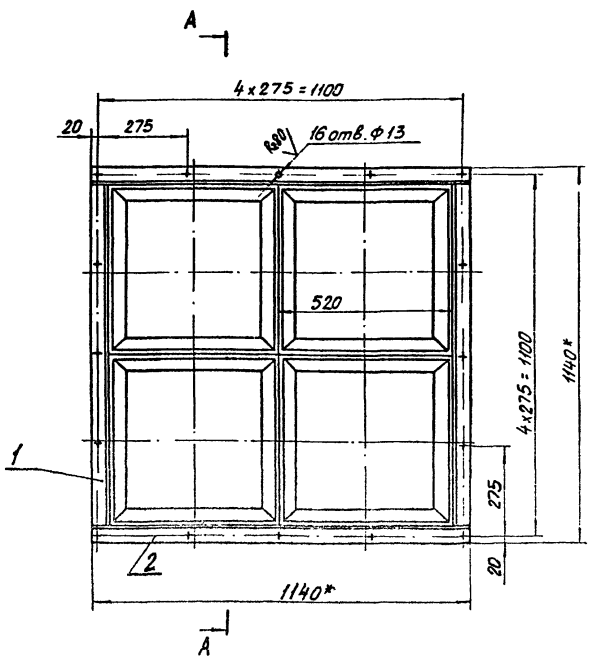

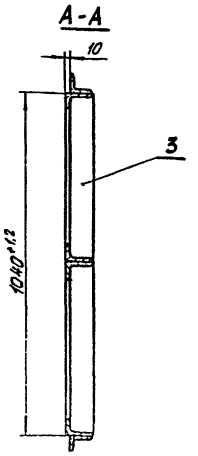

1* Размеры для справок.

2. Неуказанные предельные отклонения размеров: отверстий - $H14$, остальных - $\pm \frac{JT15}{2}$.

3. Неуказанные параметры шероховатости обрабатываемых поверхностей деталей без чертежа - $\sqrt{}$.

4. Сварку производить по контуру прилегания деталей по ГОСТ 5264-80

Инв.№ подл. | Подпись и дата | Взам. инв.№ | Инв.№ дубл. | Подпись и дата

Изм.	Лист	№ докум.	Подп.	Дата
Разраб.		Виденькина		
Пров.		Котельников		
Н. контр.		Новицкая		
Утв.		Коган		

ФВ 120.04.00.000 СБ

Рамка. Сборочный чертёж

Лит	Масса	Масштаб
И	30,2	1:10
Лист	Листов 1	

ГИПРОСТРОЙДОРМАШ г. Ростов-на-Дону

Копировал Кальку сверил Формат А3

ФВ 120.05.00.000 СБ

Выпуск 3

Серия 5.904-44

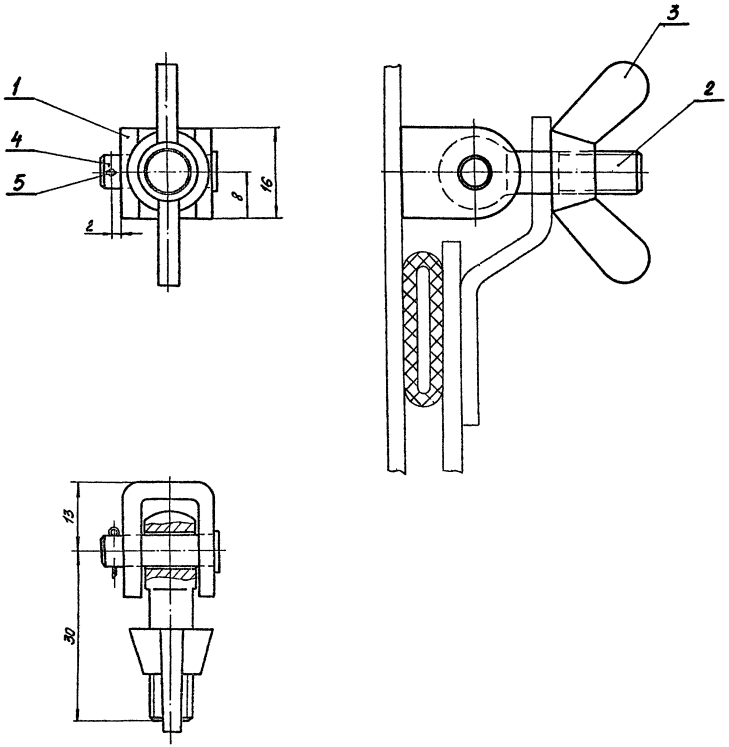

Поз. 1
М2:1

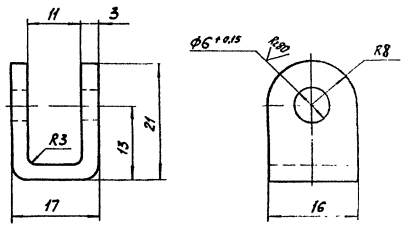

1. Неуказанные предельные отклонения размеров - $\pm \frac{\pi 15}{2}$.

2. Неуказанные параметры шероховатости обрабатываемых поверхностей деталей без чертежа $\overset{R\,320}{\vee}$.

3. Серьгу поз.1 приварить к корпусу фильтра верхняя часть после монтажа дверки фильтра.

№10032/3

					ФВ 120.05.00.000 СБ			
Изм.	Лист	№ докум.	Подп.	Дата	Щеколда Сборочный чертёж.	Лит	Масса	Масштаб
Разраб.		Веденникова				И	0,07	2:1
Пров.		Котельников				Лист	Листов 1	
Н. контр.		Новицкая				ГИПРОСТРОЙДОРМАШ г. Ростов-на-Дону		
Утв.		Коган						

Инв. № подл. | Подпись и дата | Взам. инв. № | Инв. № дубл. | Подпись и дата

Выпуск 3

Серия 5.904-44

Формат	Зона	Поз.	Обозначение	Наименование	Кол.	Примечание
				Документация		
А2			ФВ 63.00.00.000 СБ	Сборочный чертёж		
А3			ФВ 63.00.00.000 ВС	Ведомость спецификаций		
А3			ФВ 63.00.00.000 ВП	Ведомость покупных изделий		
*			ФВ 120.00.00.000 ТО	Техническое описание		*4х А4
				Сборочные единицы		
А4		1	ФВ 63.01 00 000	Корпус фильтра		
				верхняя часть	1	61.4кг
А4		3	ФВ 63. 03 00 000	Рамка	1	19.1кг
А4		4	ФВ 120 01.00 000	Дверка фильтра	1	
А4		5	ФВ 120. 05.00.000	Щеколда	3	
				Детали		
				Прокладки		
				ПОН 2 ГОСТ 481-80		
Бч		7	ФВ63.00.00.001	40х520	2	0,083кг
Бч		8	ФВ63.00.00.002	40х1240	2	0,2 кг

Инв.№подл. | Подпись и дата | Взам.инв.№ | Инв.№дубл. | Подпись и дата

Изм.	Лист	№ докум.	Подп.	Дата
Разраб.		Видинеев		
Пров.		Котельников		
Н.контр.		Новицкая		
Утв.		Квасов		

ФВ 63.00.00.000

Фильтр воздушный

Лит	Лист	Листов
И	1	2

ГИПРОСТРОЙДОРМАШ г. Ростов-на-Дону

Копировал: Кальку сверил: Формат А4

Формат	Зона	Поз.	Обозначение	Наименование	Кол.	Примечание
				Стандартные изделия		
		10		Болт М 10х30.46		
				ГОСТ 7798-70	26	0,029кг
		11		Гайка М 10.5		
				ГОСТ 5915-70	26	0,012кг
				Прочие изделия		
		13		Фильтр ячейковый		
				унифицированный		
				типа Фя2А(Р)	2	8,39кг
				Переменные данные для исполнений		
				ФВ 63.00.00.000 СБ		
				Сборочные единицы		
А2		2	ФВ 63. 02.00 000	Корпус фильтра		
				Нижняя часть	1	112,3кг
				ФВ 63.00.00.000-01		
				Сборочные единицы		
А2		2	ФВ 63. 02 00.000-01	Корпус фильтра		
				Нижняя часть	1	115,0кг

Инв.№подл. | Подпись и дата | Взам.инв.№ | Инв.№дубл. | Подпись и дата

Изм.	Лист	№ докум.	Подп.	Дата

ФВ 63 00.00.000

Лист 2

Копировал: Кальку сверил: Формат А4

Выпуск 3

Серия 5.904-44

Формат	Зона	Поз.	Обозначение	Наименование	Кол.	Примечание
				Документация		
А2			ФВ 63.01.00.000 СБ	Сборочный чертёж		
				Детали		
Бч		1	ФВ 63.01.00 001	Козырёк		
				Лента 3х75.5 Ст2 пс		
				ГОСТ 6009-74		
				L = 780	1	1,4кг
Бч		2	ФВ 63. 01. 00.002	Лист боковой		
				Лист $\frac{\text{Б-ПН-3 ГОСТ 19903-74}}{\text{3-IV-Ст3пс2 ГОСТ 16523-70}}$	2	6,5кг
Бч		3	ФВ 63. 01. 00 003	Лист верхний		
				Лист $\frac{\text{Б-ПН-3 ГОСТ 19903-74}}{\text{3-IV-Ст3пс2 ГОСТ 16523-70}}$	1	6,6кг
				Обрамления		
				Уголок $\frac{\text{Б-40х40х4 ГОСТ 8509-86}}{\text{Ст3пс2-1 ГОСТ 535-79}}$		
Бч		4	ФВ 63 01 00 004	L = 620	2	1,5кг
Бч		5	ФВ 63. 01 00 005	L = 1240	2	3,0кг
Бч		6	ФВ 63. 01. 00 006	Петля		
				Труба $\frac{\text{9х1,2 ГОСТ 10704-76}}{\text{Б-20 ГОСТ 10705-80}}$		
				L = 40	3	0,009кг
Бч		7	ФВ 63. 01 00 007	Пластина		
				Полоса $\frac{\text{А-Vх40 ГОСТ 103-76}}{\text{Ст3 сп ГОСТ 535-79}}$		
				L = 4	3	0,005кг

Инв.№подл. | Подпись и дата | Взам.инв.№ | Инв.№дубл. | Подпись и дата

Изм.	Лист	№ докум.	Подп.	Дата
Разраб.		Видинеев		
Пров.		Котельников		
Н.контр.		Новицкая		
Утв.		Квасов		

ФВ 63.01.00.000

Корпус фильтра. Верхняя часть

Лит	Лист	Листов
И	1	2

ГИПРОСТРОЙДОРМАШ г. Ростов-на-Дону

Копировал: Кальку сверил: Формат А4

Формат	Зона	Поз.	Обозначение	Наименование	Кол.	Примечание
				Рёбра		
				Лента 3х30 Б Ст2пс		
				ГОСТ 6009-74		
Бч		8	ФВ 63 01 .00.008	L = 121	2	0,085кг
Бч		9	ФВ 63. 01. 00.009	L = 614	2	0,43кг
Бч		10	ФВ 63. 01. 00.011	Лист боковой		
				Лист $\frac{\text{Б-ПН-3 ГОСТ 19903-74}}{\text{3-IV-Ст3пс2 ГОСТ 16523-70}}$	1	8,12кг
А4		11	ФВ 120.02.00.003	Лист боковой	1	
А4		12	ФВ 120.02.00.007-02	Патрубок	1	
А4		13	ФВ 120.02.00.013	Штуцер	1	
				Стандартные изделия		
		15		Фланец 1-350-2,5		
				ГОСТ 12820-80	1	10,45кг

Инв.№подл. | Подпись и дата | Взам.инв.№ | Инв.№дубл. | Подпись и дата

Изм.	Лист	№ докум.	Подп.	Дата

ФВ 63.01.00.000

Лист 2

Копировал: Кальку сверил: Формат А4

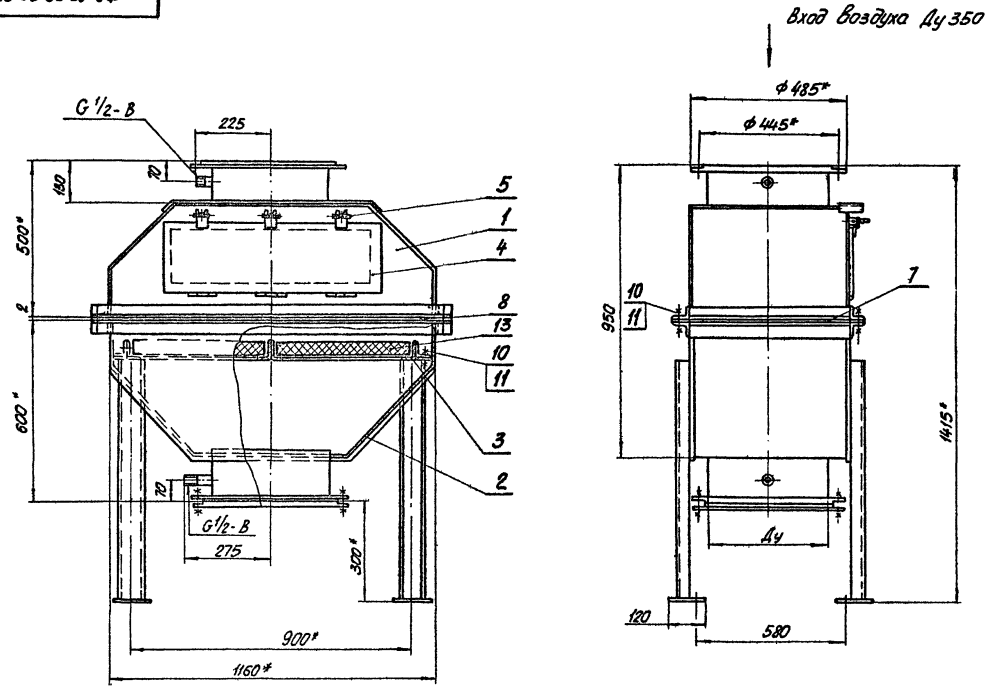

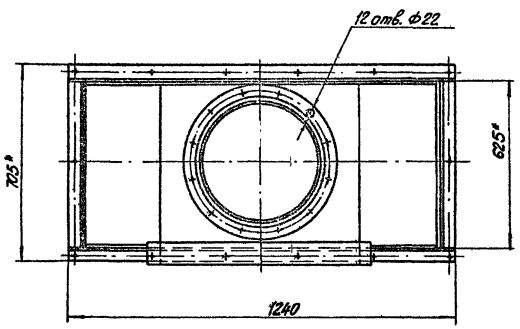

Обозначение	Ду	Масса, кг
ФВ 63.00.00.000 СБ	300	216,5
-01	350	219,2

1. Покрытие фильтра внутри:
Лак БТ-577 с алюминиевой пудрой 2 слоя VI.У4;
Покрытие снаружи:
Грунтовка ГФ-0119 1 слой, эмаль ПФ-115,
серо-голубая 2 слоя VI.УХЛ4.
2.* Размеры для справок.

N 10032/3

				ФВ 63.00.00.000 СБ	
Изм.	Лист	№ докум.	Подп.	Дата	
Разраб.		Буденникова			Фильтр воздушный. Сборочный чертёж
Пров.		Котельников			
Н. контр.		Новицкая			
Утв.		Коган			

Лит: И; Масса: см. табл.; Масштаб: —; Листов: 1

ГИПРОСТРОЙДОРМАШ г. Ростов-на-Дону

Серия 5.904-44 Выпуск 3

Инв. № подл. | Подпись и дата | Взам. инв. № | Инв. № дубл. | Подпись и дата

Выпуск 3

Серия 5.904-44

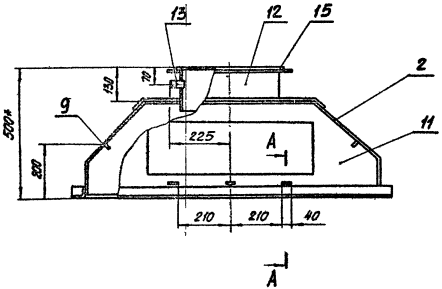

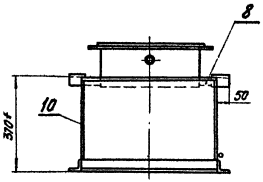

Поз. 3

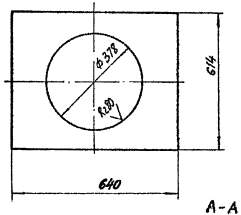

А-А
М 1:2

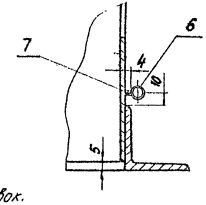

Поз. 2

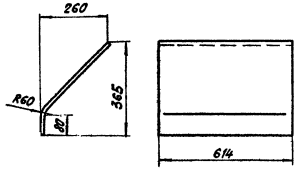

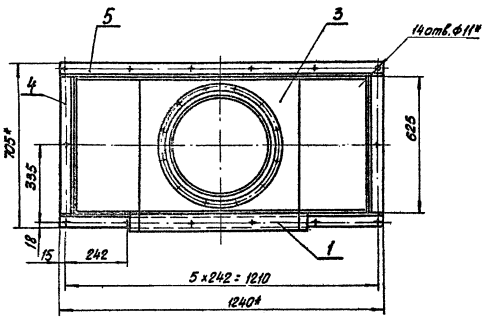

Поз. 1

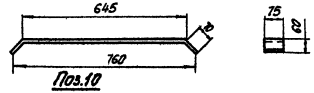

Поз. 10

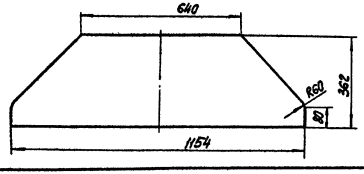

1.* Размеры для справок.

2. Предельные отклонения размеров: отверстий - Н14, остальных - $\pm \frac{JT15}{2}$.

3. Неуказанные параметры шероховатости обрабатываемых поверхностей деталей без чертежа $\sqrt{R_{z320}}$.

4. Сварку производить по контуру прилегания деталей по ГОСТ 5264-80 и по ГОСТ 16037-80.

N 10032/3

				ФВ 63.01.00.000 СБ			
Изм.	Лист	№ докум.	Подп.	Дата	Корпус фильтра. Верхняя часть. Сборочный чертёж.	Лит.	Масса	Масштаб
Разраб.		Веденникова				И	61,4	1:10
Пров.		Котельников				Лист	Листов 1
Н. контр.		Новицкая				Гипростройдормаш г. Ростов-на-Дону	
Утв.		Коган					

Инв. № подл. | Подпись и дата | Взам. инв. № | Инв. № дубл. | Подпись и дата

Выпуск 3

Серия 5.904-44

Формат	Зона	Поз.	Обозначение	Наименование	Кол.	Примечание
				Документация		
А2			ФВ 63.02.00.000 СБ	Сборочный чертёж		
				Детали		
Бч		1	ФВ 63.02.00.001	Лист боковой		
				Лист Б-ПН-3 ГОСТ 19903-74 / Ст3 пс 2 ГОСТ 16523-70	2	8,6 кг
				Обрамления		
				Уголок Б-40х40х4 ГОСТ 8509-86 / Ст3 пс 2-1 ГОСТ 535-79		
Бч		3	ФВ 63.02.00.003	L = 620	2	1,5 кг
Бч		4	ФВ 63.02.00.004	L = 1240	2	3,0 кг
				Основания		
				Полоса А-4-60 ГОСТ 103-76 / Ст3 кп ГОСТ 535-79		
Бч		5	ФВ 63.02.00.005	L = 614	2	1,15 кг
Бч		6	ФВ 63.02.00.006	L = 1034	2	1,94 кг
Бч		8	ФВ 63.02.00.008	Плита		
				Лист Б-ПН-10 ГОСТ 19903-74 / В Ст3 кп2 ГОСТ 14637-79		
				120 × 120	4	1,13 кг
Бч		9	ФВ 63.02.00.009	Ребро		
				Лента 3×30 Б Ст2 пс		
				ГОСТ 6009-74		

ФВ 63.02.00.000

Изм	Лист	№ докум	Подп.	Дата
Разраб.		Виденникова		
Пров.		Котельников		
Н. контр.		Новицкая		
Утв		Коган		

Корпус фильтра. Нижняя часть.

Лит	Лист	Листов
И	1	3

ГИПРОСТРОЙДОРМАШ г. Ростов-на-Дону

Подпись и дата | Инв. № дубл. | Взам. инв. № | Подпись и дата | Инв. № подл.

Копировал: Кальку сверил: Формат А4

Выпуск 3

Серия 5.904-44

Формат	Зона	Поз.	Обозначение	Наименование	Кол.	Примечание
				L = 614	2	0,43 кг
Бч		10	ФВ 63.02.00.011	Стойка		
				Швеллер 8 ГОСТ 8240-72 / В Ст3 кп2 ГОСТ 535-79		
				L = 720	4	5,15 кг
А4		11	ФВ 120.03.00.001	Втулка	1	
А4		12	ФВ 120.03.00.002	Лист боковой	2	
А4		13	ФВ 120.02.00.013-01	Штуцер	1	
				Стандартные изделия		
		15		Болт 20 × 70.46		
				ГОСТ 7798-70	12	0,24 кг
		16		Гайка М20.5		
				ГОСТ 5915-70	12	0,065 кг
		17		Пробка 20 ГОСТ 8963-75	1	0,069 кг
			Переменные данные для исполнений ФВ 63.02.00.000 СБ			
				Детали		
А4		2	ФВ 63.02.00.002	Лист нижний	1	4,5 кг
А4		7	ФВ 120.02.00.007-01	Патрубок	1	6,0 кг
				Стандартные изделия		
		18		Прокладка А-300-2,5		
				ГОСТ 15180-86	1	0,119 кг

ФВ 63.02.00.000

Лист 2

Изм | Лист | № докум | Подп | Дата

Копировал: Кальку сверил: Формат А4

Выпуск 3

Серия 5.904-44

Формат	Зона	Поз.	Обозначение	Наименование	Кол.	Примечание
		19		Фланец 1-300-2,5 Ст25		
				ГОСТ 12820-80	2	9,33 кг
				ФВ 63.02.00.000-01 СБ		
				Детали		
А4		2	ФВ 120.02.00.002-01	Лист нижний	1	3,9 кг
А4		7	ФВ 120.02.00.007-03	Патрубок	1	
				Стандартные изделия		
		18		Прокладка А-350-2,5		
				ГОСТ 15180-86	1	0,125 кг
		19		Фланец 1-350-2,5 Ст25		
				ГОСТ 12820-80	2	10,45 кг

ФВ 63.02.00.000

Лист 3

Изм | Лист | № докум | Подп | Дата

Копировал: Кальку сверил: Формат А4

Выпуск 3

Серия 5.904-44

Формат	Зона	Поз.	Обозначение	Наименование	Кол.	Примечание
				Документация		
А4			ФВ 63.03.00.000 СБ	Сборочный чертёж		
				Детали		
				Обрамления		
				Уголок Б-50х50х4 ГОСТ 8509-72 / Ст.3 пс 2-1 ГОСТ 535-79		
Бч		1	ФВ 63.02.00.001	L = 520	2	1,59 кг
Бч		2	ФВ 63.02.00.002	L = 1140	2	3,48 кг
А4		3	ФВ 120.04.00.003	Рамка	8	

ФВ 63.03.00.000

Изм	Лист	№ докум.	Подп.	Дата
Разраб.		Виденникова		
Пров.		Котельников		
Н. контр.		Новицкая		
Утв		Коган		

Рамка

Лит.	Лист	Листов
И		1

ГИПРОСТРОЙДОРМАШ г. Ростов-на-Дону

Подпись и дата | Инв. № дубл. | Взам. инв. № | Подпись и дата | Инв. № подл.

Копировал: Кальку сверил: Формат А4

ФВ 63.02.00.000 СБ

Выпуск 3

Серия 5.904-44

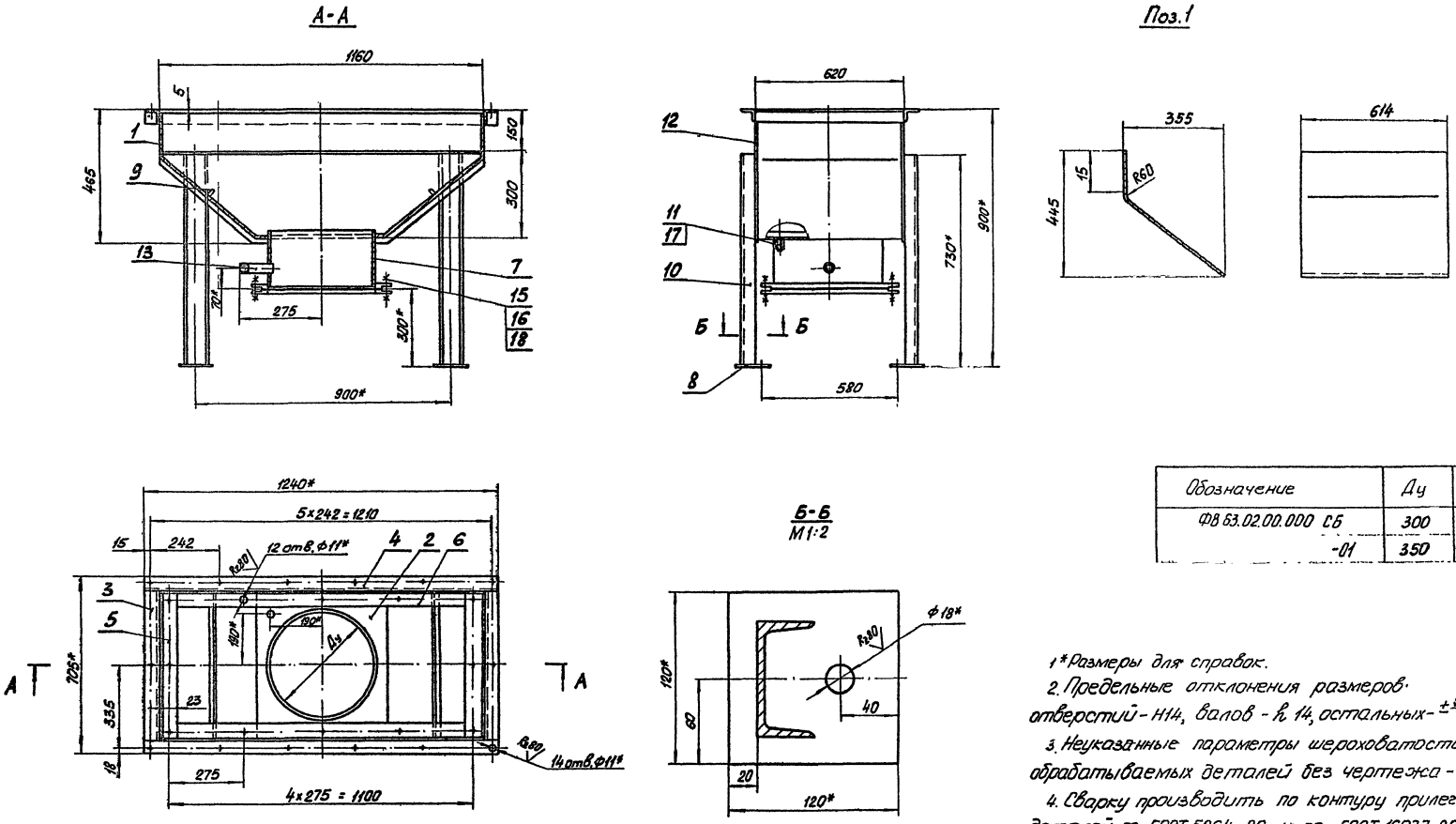

Обозначение	Ду	Масса кг
ФВ 63.02.00.000 СБ	300	112,3
-01	350	115,0

1* Размеры для справок.

2. Предельные отклонения размеров: отверстий - H14, валов - h 14, остальных - $\pm\frac{УТ15}{2}$.

3. Неуказанные параметры шероховатости обрабатываемых деталей без чертежа - Rz320.

4. Сварку производить по контуру прилегания деталей по ГОСТ 5264-80 и по ГОСТ 16037-80.

N 10032/3

Изм.	Лист	№ докум.	Подп.	Дата	ФВ 63.02.00.000 СБ			
Разраб.		Виденникова			Корпус фильтра. Нижняя часть. Сборочный чертёж.	Лит.	Масса	Масштаб
Пров.		Котельников				И	см. табл	—
						Лист	Листов 1	
Н.контр.		Новицкая				ГИПРОСТРОЙДОРМАШ г. Ростов-на-Дону		
Утв.		Коган						

Инв. № подл. | Подпись и дата | Взам. инв. № | Инв. № дубл. | Подпись и дата

Выпуск 3

Серия 5.904-44

№ строки	Наименование	Код окп	Обозначение документа на поставку	Поставщик	Куда входит (обозначение)	Количество: на изделие	Количество: в комплекты	Количество: на регулир	Количество: всего	Примечание
1	Фильтр ячейковый	6863231114	ФЯ2А(Р)	Учреждение УС-319/56	ФВ 63.00.00.000	2			2	
2	унифицированный			п. Перекрестовка						
3	типа ФЯР			Сумской области						
4										
5										
6										
7										
8										
9										
10										
11										
12										
13										
14										
15										
16										
17										
18										
19										
20										
21										
22										

Инв.№ подл. | Подпись и дата | Взам.инв.№ | Инв.№ дубл. | Подпись и дата

Изм.	Лист	№ докум.	Подп.	Дата
Разраб.		Дубенникова		
Пров.		Хотельников		
Н.контр.		Новицкая		
Утв.пр.		Ковеи		

ФВ 63.00.00.000 ВП

Фильтр воздушный. Ведомость покупных изделий.

Лит	Лист	Листов
И		1

ГИПРОСТРОЙДОРМАШ г. Ростов-на-Дону

Копировал: Кальку сверил формат А3

Выпуск 3

Серия 5.904-44

ФВ 63.03.00.000 СБ

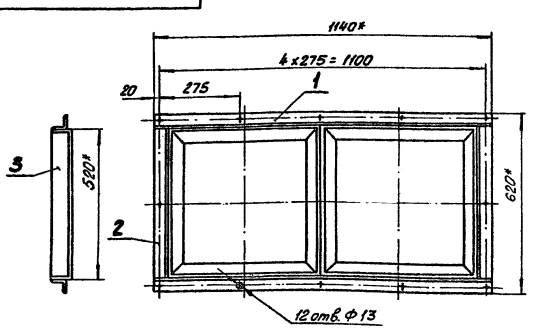

1.* Размеры для справок.

2. Предельные отклонения размеров: отверстий – H14, остальных – $\pm \frac{JT15}{2}$.

Изм.	Лист	№ докум.	Подп.	Дата
Разраб.		Дубенникова		
Пров.		Хотельников		
Н.контр.		Новицкая		
Утв.пр.		Ковеи		

ФВ 63.03.00.000 СБ

Рамка сборочный чертёж.

Лит	Масса	Масштаб
И	19,1	1:10

Лист	Листов 1

ГИПРОСТРОЙДОРМАШ г. Ростов-на-Дону

Копировал: Кальку сверил формат А4

ТТ 60-2010.01

Выпуск 3

Серия 5.904-44

ФВ 63.02.00.002

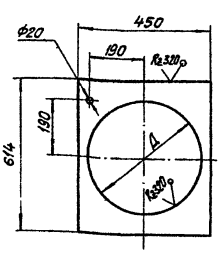

Обозначение	Д	Масса, кг
ФВ 63.02.00.002	326	4,5
-01	378	3,9

Предельные отклонения размеров: отверстий – H14, остальных – $\pm \frac{JT15}{2}$.

Изм.	Лист	№ докум.	Подп.	Дата
Разраб.		Дубенникова		
Пров.		Хотельников		
Н.контр.		Новицкая		
Утв.пр.		Ковеи		

ФВ 63.02.00.002

Лист нижний

Лит	Масса	Масштаб
И	Сл. табл.	—

Лист	Листов 1

Лист Б-ПН3 ГОСТ 19903-74. Ст. 3пс2 ГОСТ 16523-70

ГИПРОСТРОЙДОРМАШ г. Ростов-на-Дону

Копировал: Кальку сверил: формат А4

Выпуск 3

Серия 5.904-44

Формат	Зона	Поз.	Обозначение	Наименование	Кол.	Примечание
				Документация		
А2			ФВ 24.00.00.000 СБ	Сборочный чертёж.		
А3			ФВ 24.00.00.000 ВС	Ведомость спецификаций.		
А3			ФВ 24.00.00.000 ВП	Ведомость покупных изделий.		
*			ФВ 120.00.00.000 ТО	Техническое описание		* 4 х А4
				Сборочные единицы.		
А4		1	ФВ 24. 01.00.000	Дверка фильтра	1	
А4		2	ФВ 24. 02.00 000	Корпус фильтра. Верхняя часть	1	
А4		3	ФВ 24. 03.00 000	Корпус фильтра. Нижняя часть	1	
А4		4	ФВ 24. 04 00.000	Рамка	1	
А4		5	ФВ 120. 05. 00. 000	Щеколда	2	
				Детали		
				Прокладки		
				ПОН2 ГОСТ 481-80		
Бч		7	ФВ 24.00.00 001	40 х 790	2	0,126 кг
Бч		8	ФВ 24. 00. 00 002	40 х 700	2	0,112 кг

Инв.№ подл. | Подпись и дата | Взам. инв.№ | Инв.№ дубл. | Подпись и дата

Изм.	Лист	№ докум.	Подп.	Дата	ФВ 24.00.00.000			
Разраб.		Доценко			Фильтр воздушный.	Лит	Лист	Листов
Пров.		Котельников				И	1	2
Н. контр.		Навицкая			ГИПРОСТРОЙДОРМАШ г. Ростов-на-Дону			
Утв.		Коган						

Копировал: Кальку сверил Формат А4

Выпуск 3

Серия 5.904-44

Формат	Зона	Поз.	Обозначение	Наименование	Кол.	Примечание
				Стандартные изделия		
		9		Болт М10х30.46 ГОСТ 7798-70	12	0,0296 кг
		10		Гайка М10.5 ГОСТ 5915-70	24	0,012 кг
				Прочие изделия		
		11		Фильтр ячейковый унифицированный типа ФЯ2А(Р)	1	8,39 кг

Инв.№ подл. | Подпись и дата | Взам. инв.№ | Инв.№ дубл. | Подпись и дата

Изм.	Лист	№ докум.	Подп.	Дата	ФВ 24.00 00.000	Лист 2

Копировал. Кальку сверил Формат А4

Выпуск 3

Серия 5.904-44

Формат	Зона	Поз.	Обозначение	Наименование	Кол.	Примечание
				Документация		
А3			ФВ24.01.00.000 СБ	Сборочный чертёж		
				Детали		
Бч		1	ФВ 24. 01. 00. 001	Дверка		
				Лист 6-ПН-3 ГОСТ 19903-74 / 3-IV-Ст3пс2 ГОСТ 16523-70		
				240 х 640	1	3,6 кг
Бч		2	ФВ 24. 02. 00 002	Петля		
				Труба 9х1,2 ГОСТ 10704-76 / 6-20 ГОСТ 10705-80		
				L = 30	4	0,007 кг
				Прокладки		
				Трубка ЗМ 16 х 2 ГОСТ 5496-78		
Бч		3	ФВ 24. 02. 00 003	L = 194	2	0,04 кг
Бч		4	ФВ 24. 02. 00.004	L = 640	2	0,125 кг
А4		5	ФВ 120. 01. 00. 005	Ушко	2	0,031 кг
				Стандартные изделия		
		7		Заклёпка 3 х 10 ГОСТ 10300-80	20	0,006 кг
		8		Ось 1 х 5h. 11 х 110 Ст3сп ГОСТ 9650-80	2	0,01 кг
		9		Шайба 3.02.05б ГОСТ 11371-78	20	0,0012 кг

Инв.№ подл. | Подпись и дата | Взам. инв.№ | Инв.№ дубл. | Подпись и дата

Изм.	Лист	№ докум.	Подп.	Дата	ФВ 24.01.00.000			
Разраб.		Доценко			Дверка фильтра.	Лит	Лист	Листов
Пров.		Котельников				И		1
Н. контр.		Навицкая			ГИПРОСТРОЙДОРМАШ г. Ростов-на-Дону			
Утв.		Коган						

Копировал: Кальку сверил Формат А4

Выпуск 3

Серия 5.904-44

Формат	Зона	Поз.	Обозначение	Наименование	Кол.	Примечание
				Документация		
А2			ФВ 24 02.00 000 СБ	Сборочный чертёж		
				Детали		
Бч		1	ФВ 24 02. 00.001	Лист боковой		
				Лист 6-ПН-3 ГОСТ 19903-74 / 3-IV-Ст3 пс 2 ГОСТ 16523-70	4	6,3 кг
Бч		2	ФВ 24 02 00 002	Лист верхний		
				Лист 6-ПН-3 ГОСТ 19903-74 / 3-IV-Ст3 пс 2 ГОСТ 16523-70	1	3,23 кг
				Обрамления		
				Уголок 6-40х40х4 ГОСТ 8509-86 / Ст3 пс 2-1 ГОСТ 535-79		
Бч		3	ФВ 24.02 00.003	L = 700	2	1,7 кг
Бч		4	ФВ 24.02.00.004	L = 780	2	1,9 кг
А4		5	ФВ120 02 00 007-02	Патрубок	1	5,3 кг
А4		6	ФВ120 02.00. 013	Штуцер	1	0,075 кг
				Стандартные изделия		
		7		Фланец 1-350-6 ГОСТ 12820-80	1	10,45 кг

Инв.№ подл. | Подпись и дата | Взам. инв.№ | Инв.№ дубл. | Подпись и дата

Изм.	Лист	№ докум.	Подп.	Дата	ФВ 24.02.00.000			
Разраб.		Доценко			Корпус фильтра. Верхняя часть.	Лит	Лист	Листов
Пров.		Котельников				И		1
Н. контр.		Навицкая			ГИПРОСТРОЙДОРМАШ г. Ростов-на-Дону			
Утв.		Коган						

Копировал: Кальку сверил Формат А4

Выпуск 3

Серия 5.904-44

№ строки	Обозначение	Наименование	Куда входит: Обозначение	Кол	Общее кол	Примечание
1	ФВ 24.00 00 000	Фильтр воздушный.		2	2	
2						
3	ФВ 24 01.00 000	Дверка фильтра.	ФВ 24.00 00.000	1	1	
4	ФВ 24.02.00 000	Корпус фильтра Верхняя часть.	ФВ 24.00.00 000	1	1	
5	ФВ 24 03 00 000	Корпус фильтра. Нижняя часть.	ФВ 24 00 00.000	2	2	
6	ФВ 24.04.00 000	Рамка.	ФВ 24.00 00.000	1	1	
7						
8	ФВ 120 05 00.000	Щеколда.	ФВ 24.00 00.000	1	1	
9						
10						
11						
12						
13						
14						
15						
16						
17						
18						
19						
20						
21						
22						
23						
24						

Подпись и дата | Инв. № дубл. | Взам. инв. № | Подпись и дата | Инв. № подл.

Изм.	Лист	№ докум.	Подп.	Дата
Разраб.		Виденникова		
Пров.		Котельников		
Н. контр.		Новицкая		
Утв.		Коган		

ФВ 24.00 00.000 ВС

Фильтр воздушный. Ведомость спецификаций.

Лит.	Лист	Листов
И		1

ГИПРОСТРОЙДОРМАШ г. Ростов-на-Дону

Копировал: Кальку сверил: формат А3

Выпуск 3

Серия 5.904-44

№ строки	Наименование	Код ОКП	Обозначение документа на поставку	Поставщик	Куда входит (обозначение)	Количество: на изделие	в комплекты	на регулир.	Всего	Примечание
1	Фильтр ячейковый	6863231114	Фя2А(Р)	Учреждение УС-319/56	ФВ 24 00 00 000	1			1	
2	унифицированный			п. Перекрестовка						
3	типа ФяР			Сумской области						
4										
5										
6										
7										
8										
9										
10										
11										
12										
13										
14										
15										
16										
17										
18										
19										
20										
21										
22										

Подпись и дата | Инв. № дубл. | Взам. инв. № | Подпись и дата | Инв. № подл.

N 10032/3

Изм.	Лист	№ докум.	Подп.	Дата
Разраб.		В. Ивченкова		
Пров.		Котельников		
Н. контр.		Новицкая		
Гл. ин. пр.		Коган		

ФВ 24.00.00.000 ВП

Фильтр воздушный. Ведомость покупных изделий.

Лит.	Лист	Листов
И		1

ГИПРОСТРОЙДОРМАШ г. Ростов-на-Дону

Копировал: Кальку сверил: формат А3

Выпуск 3

Серия 5.904-44

Инв.№ подл. | Подпись и дата | Взам.инв.№ | Инв.№ дубл. | Подпись и дата

Б-Б

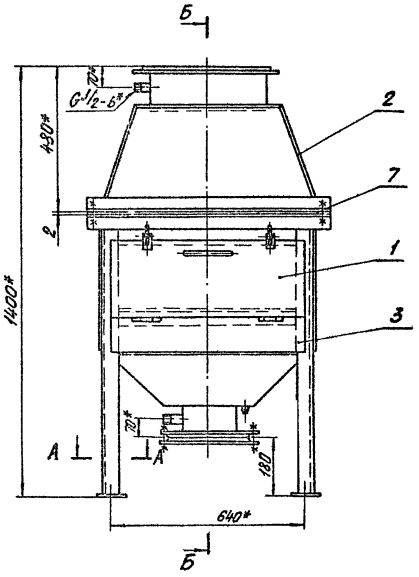

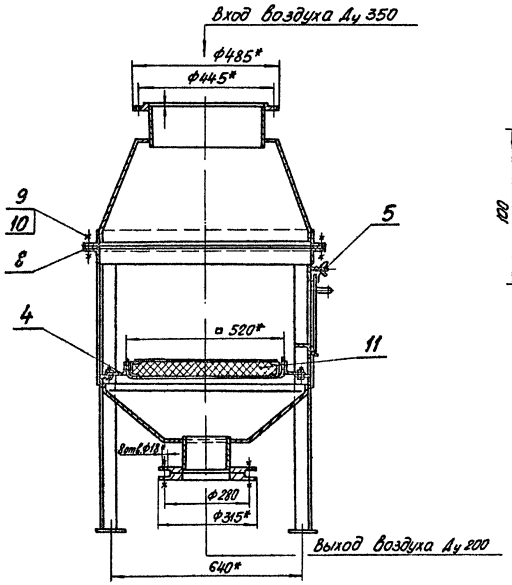

А-А
М1:2

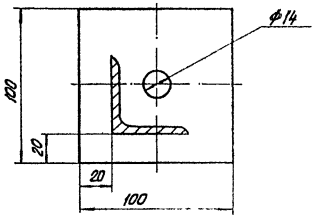

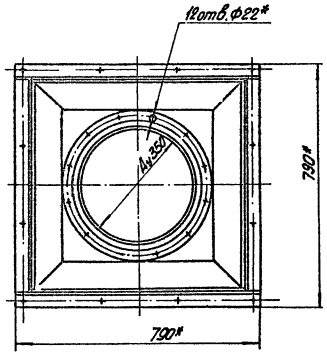

1. Покрытие фильтра внутри:
Лак БТ-577 с алюминиевой пудрой 2 слоя VI.У4;
Покрытие снаружи:
Грунтовка ГФ-0119 в один слой, эмаль ПФ-115 серо-голубая 2 слоя VI. УХЛ4.
2.* Размеры для справок.

№10032/3

					ФВ 24.00.00.000 СБ		
Изм.	Лист	№ докум.	Подп.	Дата	Фильтр воздушный.	Лит.	Масса	Масштаб
Разраб.		Виленников				11	151	1:10
Пров.		Кательников			Сборочный чертёж.	Лист	Листов 1
Н.контр.		Новицкая				ГИПРОСТРОЙДОРМАШ г. Ростов-на-Дону	
Утв.		Косян					

ФВ 24.01.00.000 СБ

Выпуск 3

Серия 5.904-44

Инв.№ подл. | Подпись и дата | Взам. инв.№ | Инв.№ дубл. | Подпись и дата

I
М1:1

Б-Б
М1:1

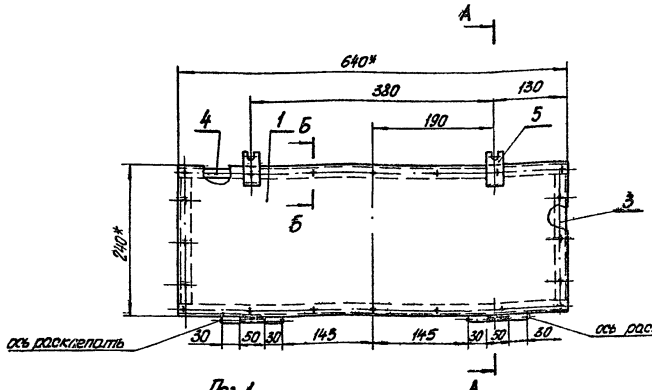

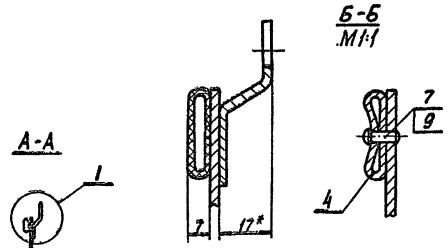

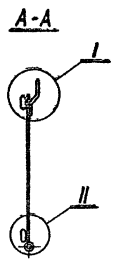

Поз.1

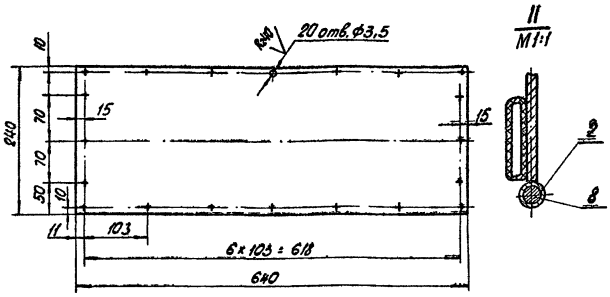

II
М1:1

1.* Размеры для справок.
2. Предельные отклонения размеров: отверстий - H14, остальных - $\pm \frac{IT16}{2}$.
3. Неуказанные параметры шероховатости обрабатываемых деталей без чертежа - $R_z 320$.
4. Сварку производить по контуру прилегания деталей по ГОСТ 5264-80 и по ГОСТ 16037-80.

Изм.	Лист	№докум.	Подп.	Дата	ФВ 24.01.00.000 СБ			
Разраб.		Будейникова			Дверка фильтра.	Лит.	Масса	Масштаб
Пров.		Котельников				И	4,2	1:5
Н. контр.		Новицкая			Сборочный чертёж.	Лист	Листов 1	
Утв.		Коган				ГИПРОСТРОЙДОРМАШ г. Ростов-на-Дону		

Копировал. Кальку сверил: Формат А3

ФВ 24.03.00.009

Выпуск 3

Серия 5.904-44

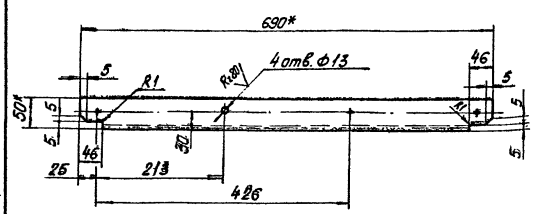

1.* Размер для справок.
2. Предельные отклонения размеров: отверстий - H14, остальных - $\pm \frac{IT15}{2}$.
3. Параметры шероховатости обрабатываемой поверхности детали - $R_z 160$.

Изм.	Лист	№докум.	Подп.	Дата	ФВ 24.03.00.009			
Разраб.		Будейникова			Обрамление	Лит.	Масса	Масштаб
Пров.		Котельников				И	2,1	1:5
Н. контр.		Новицкая			Уголок Б-50х50х4 ГОСТ 8509-86 Ст3пс2-1 ГОСТ 535-79	Лист	Листов 1	
Утв.		Коган				ГИПРОСТРОЙДОРМАШ г. Ростов-на-Дону		

Копировал. Кальку сверил: Формат А4

Выпуск 3

Серия 3.904-44

А-А

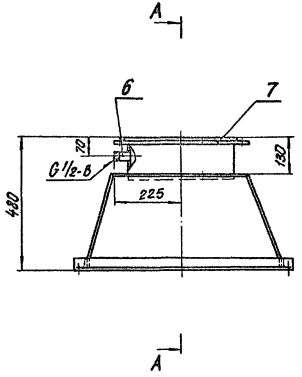

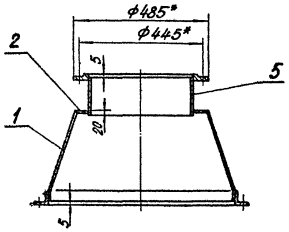

Поз.2

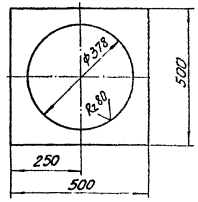

Поз.1

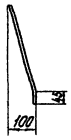

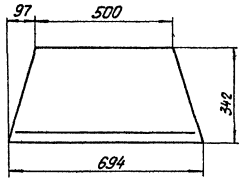

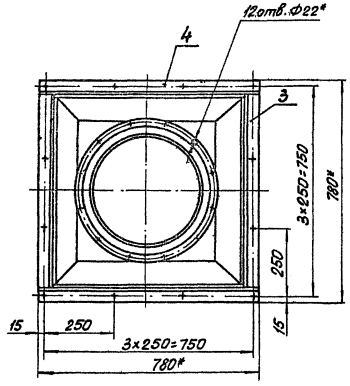

1.* Размеры для справок.

2. Предельные отклонения размеров: отверстий - Н14, остальных $\pm \frac{\text{Т}15}{2}$

3. Неуказанные параметры шероховатости обрабатываемых поверхностей деталей без чертежа $R_z 320$.

4. Сварку производить по контуру прилегания деталей по ГОСТ 5264-80 и по ГОСТ 16037-80

№10032/3

Изм.	Лист	№ докум.	Подп.	Дата	ФВ 24.02.00.000 СБ		
Разраб.		Виденникова			Корпус фильтра. Верхняя часть. Сборочный чертёж.	Лит.	Масса	Масштаб
Пров.		Котельникова				И	51,5	1:10
						Лист	Листов 1	
Н. контр.		Новицкая				ТЫПРОСТРОЙДОРМАШ г. Ростов-на-Дону		
Утв.		Коган						

Инв. № подл. | Подпись и дата | Взам. инв. № | Инв. № дубл. | Подпись и дата

Выпуск 3

Серия 5.904-44

Формат	Зона	Поз.	Обозначение	Наименование	Кол.	Примечание
				Документация		
А2			ФВ 24.03.00.000 СБ	Сборочный чертёж		
				Детали		
Бч		1	ФВ 24.03.00.001	Лист боковой		
				Лист Б-ПН-3 ГОСТ 19903-74 / Ст 3 пс 2 ГОСТ 16523-70	4	3,37кг
				Листы боковые		
				Лист Б-ПН-3 ГОСТ 19903-74 / Ст 3 пс 2 ГОСТ 16523-70		
Бч		2	ФВ 24.03.00.002	98 × 640	1	1,5кг
Бч		3	ФВ 24.03.00.003	378 × 640	3	5,7кг
Бч		4	ФВ 24.03.00.004	50 × 600	1	0,71кг
Бч		5	ФВ 24.03.00.005	Лист нижний		
				Лист Б-ПН-3 ГОСТ 19903-74 / Ст 3 пс 2 ГОСТ 16523-70		
				300 × 300	1	2,1кг
				Обрамления		
				Уголок Б-40×40×4 ГОСТ 8509-86 / Ст 3 пс 2-1 ГОСТ 535-79		
Бч		6	ФВ 24.03.00.006	L = 700	2	1,7кг
Бч		7	ФВ 24.03.00.007	L = 780	2	1,9кг
				Уголок Б-50×50×4 ГОСТ 8509-86 / Ст 3 пс 2-1 ГОСТ 535-79		
Бч		8	ФВ 24.03.00.008	L = 600	2	1,83кг
А4		9	ФВ 24.03.00.009	L = 690	3	2,1кг
Бч		10	ФВ 24.03.00.011	Опора		
				Уголок Б-80×80×4 ГОСТ 8509-86 / Ст 3 пс 2-1 ГОСТ 535-79		
				L = 888	4	2,7кг

Подпись и дата | Инв. № дубл. | Взам. инв. № | Подпись и дата | Инв. № подл.

Изм.	Лист	№ докум.	Подп.	Дата
Разраб.		Виденникова		
Пров.		Котельников		
Н. контр.		Новицкая		
Утв.		Коган		

ФВ 24.03.00.000

Корпус фильтра. Нижняя часть.

Лит.	Лист	Листов
Н	1	2

ГИПРОСТРОЙДОРМАШ г. Ростов-на-Дону

Копировал: Кальку сверил: Формат А4

Выпуск 3

Серия 5.904-44

Формат	Зона	Поз.	Обозначение	Наименование	Кол.	Примечание
Бч		11	ФВ 24.03.00.012	Петля		
				Труба 9×1,2 ГОСТ 10704-76 / Б-20 ГОСТ 10705-80		
				L = 40	2	0,009кг
Бч		12	ФВ 24.03.00.013	Пластина		
				Полоса А-4×40 ГОСТ 103-76 / Ст 3 пс ГОСТ 535-79		
				L = 4	2	0,005кг
Бч		13	ФВ 24.03.00.014	Плита		
				Лист Б-ПН-10 ГОСТ 19903-74 / Б Ст 3 кп 2 ГОСТ 14637-79		
				100 × 100	4	0,79кг
А4		14	ФВ 120.03.00.001	Втулка	1	0,06кг
А4		15	ФВ 120.02.00.007	Патрубок	1	2,1кг
А4		16	ФВ 120.02.00.013-01	Штуцер	1	0,108кг
				Стандартные изделия		
				Болты ГОСТ 7798-70		
		17		М10 × 30.46	12	0,0296кг
		18		М16 × 70.46	8	0,14кг
		19		Гайка М16,5		
				ГОСТ 5915-70	8	0,034кг
		20		Пробка 20		
				ГОСТ 8963-75	1	0,069кг
		21		Фланец 1-200-6		
				ГОСТ 12820-80	2	4,93кг
		22		Прокладка А-200-6		
				ГОСТ 15180-86	1	0,069кг

Подпись и дата | Инв. № дубл. | Взам. инв. № | Подпись и дата | Инв. № подл.

Изм.	Лист	№ докум.	Подп.	Дата

ФВ 24.03.00.000

Лист 2

Копировал: Кальку сверил: Формат А4

Выпуск 3

Серия 5.904-44

Формат	Зона	Поз.	Обозначение	Наименование	Кол.	Примечание
				Документация		
А4			ФВ 24.04.00.000 СБ	Сборочный чертёж		
				Детали		
				Обрамления		
				Уголок 80×50×5 ГОСТ 8510-86 / Ст 2 ГОСТ 535-79		
Бч		1	ФВ 24.04.00.001	L = 514	2	2,56кг
Бч		2	ФВ 24.04.00.002	L = 674	2	3,36кг
А4		3	ФВ 120.04.00.003	Рамка	4	1,1кг

Подпись и дата | Инв. № дубл. | Взам. инв. № | Подпись и дата | Инв. № подл.

N10032/3

Изм.	Лист	№ докум.	Подп.	Дата
Разраб.		Виденникова		
Пров.		Котельников		
Н. контр.		Новицкая		
Утв.		Коган		

ФВ 24.04.00.000

Рамка

Лит.	Лист	Листов
Н		1

ГИПРОСТРОЙДОРМАШ г. Ростов-на-Дону

Копировал: Кальку сверил: Формат А4

ФВ 24.04.00.000 СБ

Выпуск 3

Серия 5.904-44

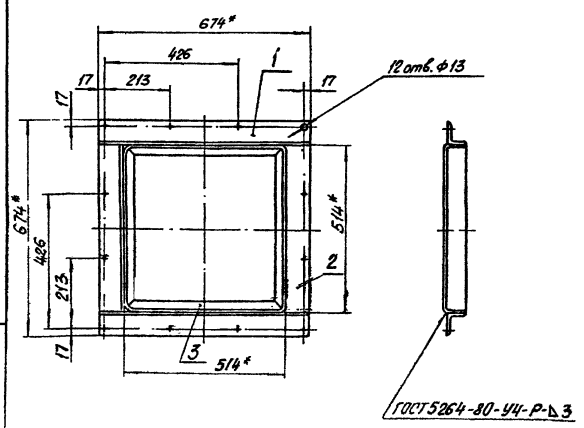

1.* Размеры для справок.

2. Предельные отклонения размеров: отверстий - Н14, остальных - $\pm \frac{УТ15}{2}$

Подпись и дата | Инв. № дубл. | Взам. инв. № | Подпись и дата | Инв. № подл.

Изм.	Лист	№ докум.	Подп.	Дата
Разраб.		Виденникова		
Пров.		Котельников		
Н. контр.		Новицкая		
Утв.		Коган		

ФВ 24.04.00.000 СБ

Рамка

Сборочный чертёж.

Лит.	Масса	Масштаб
Н	16,3	1:10

Лист | Листов 1

ГИПРОСТРОЙДОРМАШ г. Ростов-на-Дону

Копировал. Кальку сверил: Формат А4

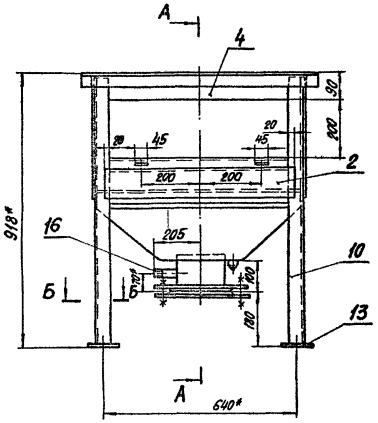

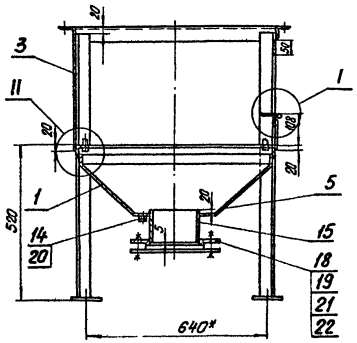

Поз. 5

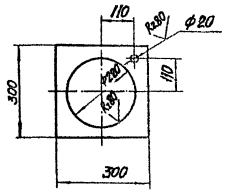

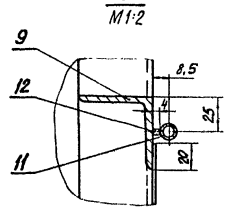

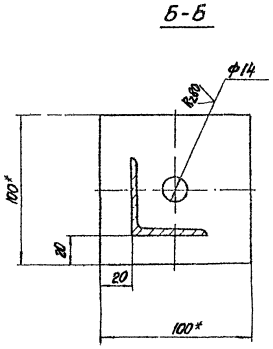

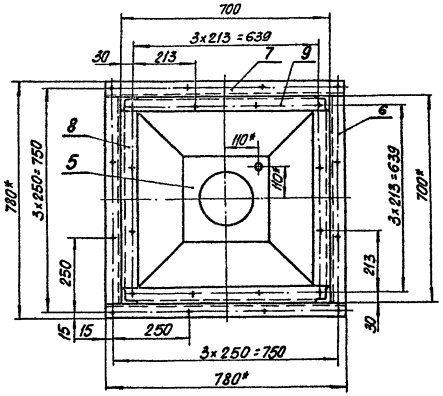

Поз. 1

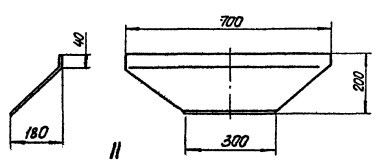

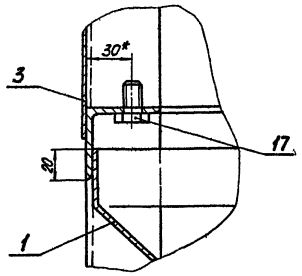

1. * Размеры для справок.
2. Предельные отклонения размеров: отверстий - H14, остальных - $\pm \frac{IT15}{2}$.
3. Неуказанные параметры шероховатости обрабатываемых деталей без чертежа Rz320.
4. Сварку производить по контуру прилегания деталей по ГОСТ 5264-80 и по ГОСТ 16037-80.

№10032/3

Изм.	Лист	№ докум.	Подп.	Дата	ФВ 24.03.00.000 СБ		
Разраб.		Видинеева			Корпус фильтра. Нижняя часть. Сборочный чертёж.	Лит.	Масса	Масштаб
Пров.		Хотельников				И	69,2	1:10
Н. контр.		Новацкая				Лист	Листов 1	
Утв.		Коган				ГИПРОСТРОЙДОРМАШ г. Ростов-на-Дону		

Инв. № подл. | Подпись и дата | Взам. инв. № | Инв. № дубл. | Подпись и дата

gost.e-ecolog.ru