ТИПОВАЯ ДОКУМЕНТАЦИЯ НА КОНСТРУКЦИИ, ИЗДЕЛИЯ И УЗЛЫ ЗДАНИЙ И СООРУЖЕНИЙ.

СЕРИЯ 5.904-44

ТЕХНОЛОГИЧЕСКОЕ НЕСТАНДАРТИЗИРОВАНОЕ ОБОРУДОВАНИЕ И МЕТАЛЛОКОНСТРУКЦИИ ДЛЯ АВТОМАТИЗИРОВАННЫХ КОМПРЕССОРНЫХ СТАНЦИЙ

МОЩНОСТЬЮ ОТ 40 ДО 2000 КУБ.М. В МИНУТУ ВОЗДУХА

ВЫПУСК 1

БАКИ

РАБОЧИЕ ЧЕРТЕЖИ

400390-01

gost.e-ecolog.ru

ТИПОВАЯ ДОКУМЕНТАЦИЯ НА КОНСТРУКЦИИ, ИЗДЕЛИЯ И УЗЛЫ ЗДАНИЙ И СООРУЖЕНИЙ

СЕРИЯ- 5.904-44

ТЕХНОЛОГИЧЕСКОЕ НЕСТАНДАРТИЗИРОВАННОЕ ОБОРУДОВАНИЕ И МЕТАЛЛОКОНСТРУКЦИИ ДЛЯ КОМПРЕССОРНЫХ АВТОМАТИЗИРОВАННЫХ СТАНЦИЙ МОЩНОСТЬЮ ОТ 40 ДО 2000 КУБ.М. В МИНУТУ ВОЗДУХА

ВЫПУСК 1

БАКИ

РАБОЧИЕ ЧЕРТЕЖИ

РАЗРАБОТАНЫ
ГИПРОСТРОЙДОРМАШЕМ
Главный инженер института
Б.Д.Тютюнников
Главный инженер проекта
В.Д.Коган

УТВЕРЖДЕНЫ
МИНСТРОЙДОРМАШЕМ СССР
ПРИКАЗ №316 от 20.07.1988г
ВВЕДЕНЫ В ДЕЙСТВИЕ
МИНСТРОЙДОРМАШЕМ
ПРИКАЗ №346 от 20.07.1988г

Обозначение	Наименование	Стр.
	Обложка	
	Титульный лист	1
	Содержание альбома	2
	Рекомендации по применению	3
БМ50.00.000	Бак для масла, V=50л	4
БМ100.01.000	Корпус	
БМ 50.00.000СБ	Бак для масла, V=50л. Сборочный чертеж	5
БМ50.00.000ВС	Бак для масла, V=50л. Ведомость спецификаций.	6
БМ50.00.000ВП	Бак для масла, V=50л. Ведомость покупных изделий	
БМ50.00.000ТО	Баки для масла V=50л, V=100л. Техническое описание	7
БМ50.00.001	Шкала	
БМ50.01.000	Корпус	8
БМ50.02.000	Фильтр	
БМ50.02.100	Корпус фильтра	
БМ50.01.000СБ	Корпус. Сборочный чертеж	9
БМ.50.02.000СБ	Фильтр. Сборочный чертеж	10
БМ50.03.000СБ	Крышка. Сборочный чертеж	
БМ.50.02.100СБ	Корпус фильтра. Сборочный чертеж	11
БМ50.03.000	Крышка	
БМ50.04.000	Крышка	
БМ50.04.000СБ	Крышка. Сборочный чертеж	
БМ100.00.000	Бак для масла, V=100л.	12
БМ.100.00.001	Шкала	
БМ 100.00.000ВС	Бак для масла, V=100л. Ведомость спецификаций	13
БМ100.00.000ВП	Бак для масла, V=100л. Ведомость покупных изделий	
БМ100.00.000СБ	Бак для масла, V=100л. Сборочный чертеж	14
БМ.100.01.000СБ	Корпус. Сборочный чертеж	15
БМ300.00.000	Бак для масла, V=300л	16
БМ300.01.000	Корпус	16,17
БМ300.01.000	Корпус	
БМ300.02.000	Фильтр	17

Обозначение	Наименование	Стр.
БМ300.00.001	Шкала	17
БМ300.00.000СБ	Бак для масла, V=300л. Сборочный чертеж	18
БМ300.00.000ВС	Бак для масла, V=300л. Ведомость спецификаций	19
БМ300.00.000ВП	Бак для масла, V=300л. Ведомость покупных изделий	
БМ300.00.000ТО	Бак для масла, V=300л. Техническое описание	20
БМ300.02.000СБ	Фильтр. Сборочный чертеж.	
БМ.300.01.000СБ	Корпус. Сборочный чертеж.	21
БМ300.02.100	Корпус фильтра	
БМ300.03.000	Крышка	22
БМ300.02.100СБ	Корпус фильтра. Сборочный чертеж	
БМ300.03.000СБ	Крышка. Сборочный чертеж	
БМ300.04.000	Крышка	23
БМ300.04.000СБ	Крышка. Сборочный чертеж	
БП.00.00.000	Бак продувочный	24
БП00.00.000 ВС	Бак продувочный. Ведомость спецификаций	25
БП.00.00.000. ВП	Бак продувочный. Ведомость покупных изделий	
БП.00.00.000 СБ	Бак продувочный. Сборочный чертеж	26
		27
БП.00.00.000ТО	Бак продувочный. Техническое описание	28
		29
БП.01.00.000	Корпус	29
БП.01.00.000СБ	Корпус. Сборочный чертеж	
БП.01.00.001	Днище	30
БП.01.00.003	Перегородка	
БП.02.00.000	Крышка	
БП.03.00.000	Крышка	
БП.02.00.000СБ	Крышка. Сборочный чертеж	31
БП.03.00.000СБ	Крышка. Сборочный чертеж	
БП.04.00.000	Отстойник	32
БП.04.01.000	Обечайка	
БП.04.02.000	Фланец	
БП.04.00.000 СБ	Отстойник. Сборочный чертеж	33
БП.04.02.000.СБ	Фланец. Сборочный чертеж	
БП.06.00.000	Отвод	34
БП.04.00.002	Днище	

Обозначение	Наименование	Стр.
БП.04.01.000.СБ	Обечайка. Сборочный чертеж	35
БП.05.00.000. СБ	Отвод	
МБ1500. 00.000	Бак для масла	36
МБ1500. 00.002	Штуцер	
МБ 1500. 00.003	Втулка	
МБ.1500.00.000.СБ	Бак для масла. Сборочный чертеж	37
МБ.1500.00.000.ВС	Бак для масла. Ведомость спецификации	38
МБ1500.00.000.ВП	Бак для масла. Ведомость покупных изделий	
МБ1500.00.000.ТО	Бак для масла. Техническое описание	39
МБ 1500.01.000	Корпус	40
МБ 1500.01.000.СБ	Корпус. Сборочный чертеж	
МБ1500.01.001	Обечайка	41
МБ. 1500. 01. 002	Крышка верхняя	
МБ 1500. 01. 003	Скоба	
МБ1500.00.001	Шкала	
МБ1500.02.000	Крышка	42
МБ1500.02.000СБ	Крышка. Сборочный чертеж	
МБ1500. 02 001	Крышка верхняя	
МБ 1500.02.002	Трубка дыхательная	
МБ1500.03. 000	Днище	43
МБ.1500.03.000СБ	Днище. Сборочный чертеж	
МБ 1500.03.001	Обечайка	
МБ 1500.01.004	Заглушка	
МБ 1500.04.000	Опора	44
МБ1500.04.000СБ	Опора. Сборочный чертеж	
МБ 1500.04.001	Косынка	
МБ 1500.04.002	Пластина	

N10032/1

Серия 5.904-44 Выпуск 1

Баки

Содержание

Изм. Лист Nодокум. Подп. Дата

Разраб. Виденникова

Пров. Котельников

Н. контр. Новичкая

Утв. Коган

Лит. Масса Масштаб

Лист Листов 1

ГПИпроектпродмаш г. Ростов-на-Дону

400390-01 3

Выпуск 1

Серия 5.904-44

Инв. N подл. | Подпись и дата | Взам. инв. N | Инв. N дубл. | Подпись и дата | 0,5 сентер. шрифт

Государственный институт по проектированию заводов строительного и дорожного машиностроения.

ГИПРОСТРОЙДОРМАШ

Серия 5.904-44. Выпуск 1

Выпуск 1
Баки.

Рекомендации по применению

1988 г

В выпуске 1 разработано оборудование компрессорных станций, предназначенное для:

1. Хранения масла: баки для масла емкостью 50 л, 100 л, 300 л и 1500 л;
2. приема пускового воздуха, водомасляной продувочной смеси, дренажных стоков от оборудования; разделения водомасляной эмульсии: бак продувочный.

Баки емкостью 50 л, 100 л, 300 л представляют собой закрытые стальные сосуды прямоугольной формы с патрубками для расхода и слива масла, дыхательной трубкой в крышке и указателем уровня масла на корпусе бака.

В бак емкостью 50 л масло заливается через крышку вручную, в баки емкостью 100 л и 300 л - с помощью ручного насоса, соединенного с баком.

Бак емкостью 1500 л представляет собой металлический закрытый сосуд диаметром 1 м, высотой 2,7 м цилиндрической формы.

Заполнение маслом производится через штуцер

Изм.	Лист	№ докум.	Подп.	Дата	Серия 5.904-44 Выпуск 1			
Разраб.		Виденников			Баки для масла	Лит.	Лист	Листов
Пров.		Котельников				Н	2	4
Н. контр.		Новицкая			Рекомендации по применению	ГИПРОСТРОЙДОРМАШ г. Ростов-на-Дону		
Утв.		Коган						

Копировал Формат А4

с помощью насоса. В баке предусмотрены дыхательная трубка, установленная в крышке, патрубки для подачи масла к компрессору, слива отработанного масла и слива отстоя

На баке установлен указатель уровня

Бак продувочный представляет собой металлический закрытый сосуд геометрической емкостью 1,66 м.³

Габаритные размеры в мм: 3020 × 1500 × 1860. Устанавливается на наружной площадке в приямке. Бак состоит из корпуса бака и отстойника, разделенных днищем с отверстием для слива дренажа и конденсата.

Приемные патрубки расположены в корпусе, имеющем перфорированную перегородку.

В крышке корпуса предусмотрен патрубок для подсоединения к глушителю.

Разделение воды и масла происходит путем последовательного отстоя в каждом из отделений отстойника.

В отстойнике имеются патрубки отбора проб масла, слива отстаявшегося масла, слива воды в канализацию

1/23001

Инв. № подл. | Подпись и дата | Взам. инв. № | Инв. № дубл. | Подпись и дата

Изм. Лист № докум. Подп. Дата Серия 5.904-44 Выпуск 1 Лист 3

Копировал Формат А4

Указания по применению

Бак продувочный применяется для всех поршневых компрессорных станций.

Бак для масла емкостью 1500 л применяется для центробежных и турбокомпрессорных станций

Баки для масла емкостью V л применяются для поршневых компрессорных станций общей мощностью Q м³/мин воздуха

V, л	Q, м³/мин
50	40... 60
100	80... 120
300	189 ... 480

Инв. № подл. | Подпись и дата | Взам. инв. № | Инв. № дубл. | Подпись и дата

Изм. Лист № докум. Подп. Дата Серия 5.904-44 Выпуск 1 Лист 4

Формат А4

Выпуск 1

Серия 5.904-44

Формат	Зона	Поз.	Обозначение	Наименование	Кол.	Примечание
				Документация		
А2			БМ.50.00.000СБ	Сборочный чертёж		
А3			БМ.50.00.000ВС	Ведомость спецификаций		
А3			БМ.50.00.000ВП	Ведомость покупных изделий		
*			БМ.50.00.000ТО	Техническое описание		*3×А4
				Сборочные единицы		
А4		1	БМ.50.01.000	Корпус	1	
А4		2	БМ.50.02.000	Фильтр	1	
А4		3	БМ.50.03.000	Крышка	1	
А4		4	БМ.50.04.000	Крышка	1	
				Детали		
А4		7	БМ.50.00.001	Шкала	1	0,18кг
Бч		8	БМ.50.00.002	Прокладка		
				Пластина I, лист		
				ОМБ-М-5-4,8		
				ГОСТ 7338-77		
				Ф30/Ф85	2	0,04кг
				Стандартные изделия		
				Болты ГОСТ 7798-70		
		10		М8×20.46	8	0,013кг

Инв.№ подл. | Подпись и дата | Взам.инв.№ | Инв.№ дубл. | Подпись и дата

Изм.	Лист	№ докум.	Подп.	Дата
Разраб.		Котельников		
Пров.		Видрикова		
Н.контр.		Новицкая		
Утв.		Преснов		

БМ.50.00.000

Бак для масла V=50л

Лит.	Лист	Листов
И	1	2

ГИПРОСТРОЙДОРМАШ г. Ростов-на-Дону

Копировал | Кальку сверил | Формат А4

Выпуск 1

Серия 5.904-44

Формат	Зона	Поз.	Обозначение	Наименование	Кол.	Примечание
		11		М12×35.46	8	0,048кг
				Гайки ГОСТ 5915-70		
		13		М8.5	8	0,005кг
		14		М12.5	8	0,015кг
				Шайбы ГОСТ 6402-70		
		17		8.65Г	8	0,001кг
		18		12.65Г	8	0,003кг
		21		Контргайка 25 ГОСТ 8961-75	3	0,05кг
		22		Колпак 15 ГОСТ 8962-75	1	0,053кг
		23		Труба 20×2,5×455 ГОСТ 8446-74	1	
				Прочие изделия		
		25		Запорное устройство указателя уровня кранового типа фланцевое 1262 бк Ду 20	1	2,45кг
		26		Кран пробковый проходной конусный натяжной муфтовый 11Б16к Ду25, Ру6	2	0,63кг

Инв.№ подл. | Подпись и дата | Взам.инв.№ | Инв.№ дубл. | Подпись и дата

Изм. | Лист | № докум. | Подп. | Дата

БМ.50.00.000 | Лист 2

Копировал | Кальку сверил | Формат А4

Выпуск 1

Серия 5.904-44

Формат	Зона	Поз.	Обозначение	Наименование	Кол.	Примечание
				Документация		
А2			БМ.100.01.000СБ	Сборочный чертёж		
				Детали		
Бч		1	БМ.100.01.001	Днище		
				Б-ПН-3 ГОСТ 19903-74 / Лист 3-IV-Ст3пс ГОСТ 16523-70		
				370×370	1	3,22кг
Бч		2	БМ.100.01.002	Стенка		
				Б-ПН-3 ГОСТ 19903-74 / Лист 3-IV-Ст3пс ГОСТ 16523-70		
				360×920	1	7,8кг
Бч		3	БМ.100.01.003	Стенка		
				Б-ПН-3 ГОСТ 19903-74 / Лист 3-IV-Ст3пс ГОСТ 16523-70		
				360×920	3	8 кг
				Фланцы		
				Б-ПН-2 ГОСТ 19903-74 / Лист 3-IV-Ст3пс ГОСТ 16523-70		
Бч		4	БМ.100.01.004	30×310	2	0,15кг
Бч		5	БМ.100.01.005	30×370	2	0,18кг
Бч		6	БМ.100.01.006	Опора		
				Швеллер 10 ГОСТ 8240-72 / В Ст3пс ГОСТ 535-79		
				L=365	2	3,14кг

5.10-066001

Инв.№ подл. | Подпись и дата | Взам.инв.№ | Инв.№ дубл. | Подпись и дата

Изм.	Лист	№ докум.	Подп.	Дата
Разраб.		Котельников		
Пров.		Видрикова		
Н.контр.		Новицкая		
Утв.		Преснов		

БМ.100.01.000

Корпус

Лит.	Лист	Листов
И	1	2

ГИПРОСТРОЙДОРМАШ г. Ростов-на-Дону

Копировал | Кальку сверил | Формат А4

Выпуск 1

Серия 5.904-44

Формат	Зона	Поз.	Обозначение	Наименование	Кол.	Примечание
Бч		7	БМ.100.01.007	Патрубок		
				Труба 15×2,5 ГОСТ 3262-75		
				L=25	1	0,03кг
Бч		8	БМ.100.01.008	Патрубок		
				Труба 25×2,8 ГОСТ 3262-75		
				L=45	1	0,1кг

Инв.№ подл. | Подпись и дата | Взам.инв.№ | Инв.№ дубл. | Подпись и дата

Изм. | Лист | № докум. | Подп. | Дата

БМ.100.01.000 | Лист 2

Копировал | Кальку сверил | Формат А4

БМ 50.00.000 СБ

Выпуск 1

Серия 5.904-44

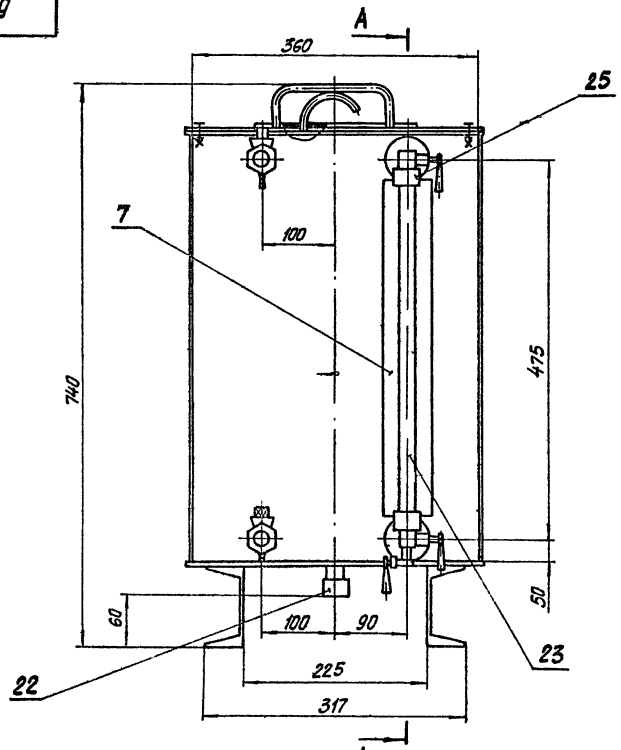

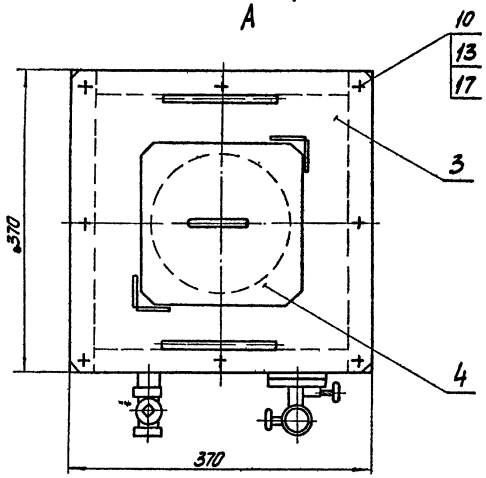

Заправка бака маслом, Ду25

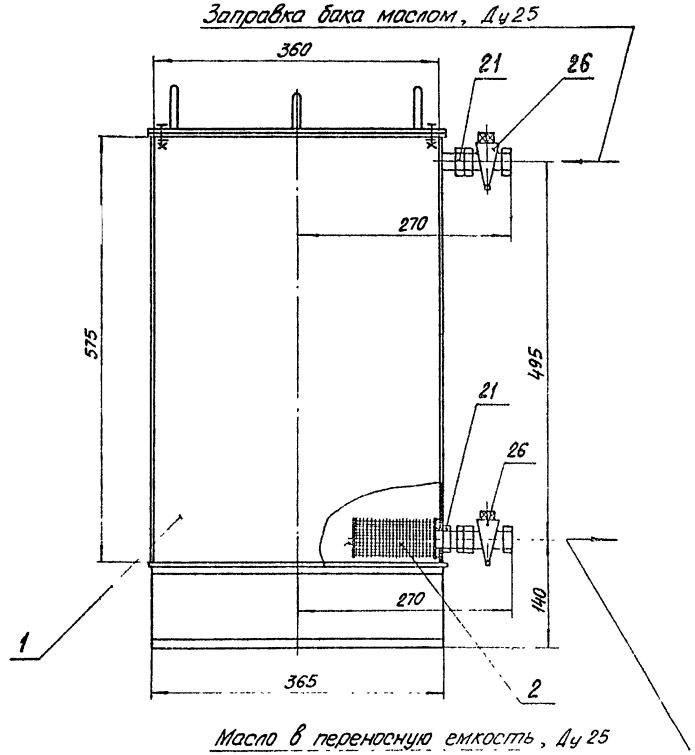

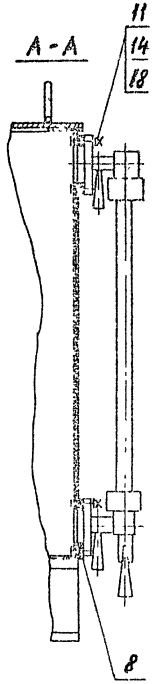

Масло в переносную емкость, Ду 25

1. На виде слева условно не показано запорное устройство указателя уровня поз. 20.
2. Покрытие бака снаружи и внутри: грунтовка ГФ-0119 1 слой, эмаль ПФ-115 серо-голубая 2 слоя VI-6/1 У4.
3. Размеры для справок.

№10032/1

Изм.	Лист	№ докум.	Подп.	Дата	БМ 50.00.000 СБ
Разраб.		Котельникова			Бак для масла, V = 50 л
Пров.		Виденикова			
Н.контр.		Новицкая			
Утв.		Коган			

Лит.	Масса	Масштаб
И	40	1:4
Лист	Листов 1	

ГИПРОСТРОЙДОРКАШ г. Ростов-на-Дону

Копировал:

Кальку сверил:

Формат А2

Инв. № подл. | Подпись и дата | Взам. инв. № | Инв. № дубл. | Подпись и дата

Ц00390-01 6

Выпуск 1

Серия 5.904-44

№ строки	Обозначение	Наименование	Куда входит Обозначение	Кол	Общее кол.	Примечание
1	БМ.50.00.000	Бак для масла, V=50л				
2						
3	БМ.50.01.000	Корпус	БМ.50.00.000	1	1	
4	БМ.50.02.000	Фильтр	БМ.50.00.000	1	1	
5	БМ.50.02.100	Корпус фильтра	БМ.50.02.000	1	1	
6	БМ.50.03.000	Крышка	БМ.50.00.000	1	1	
7	БМ.50.04.000	Крышка	БМ.50.00.000	1	1	
8						
9						
10						
11						
12						
13						
14						
15						
16						
17						
18						
19						
20						
21						
22						
23						
24						

Инв. № подл. | Подпись и дата | Взам. инв. № | Инв. № дубл. | Подпись и дата

Изм	Лист	№ докум.	Подп.	Дата
Разраб.		Котельников		
Пров		Вяземникова		
Н.контр.		Новицкая		
Утв		Пресмов		

БМ.50.00.000 ВС

Бак для масла, V=50л

Ведомость спецификаций

Лит.	Лист	Листов
		1

ГИПРОСТРОЙДОРМАШ г. Ростов-на-Дону

Копировал Ермолова Ермо

Формат А3

Выпуск 1

Серия 5.904-44

№ строки	Наименование	Код ОКП	Обозначение документа на постановку	Поставщик	Куда входит (обозначение)	Количество на изделие	в комплекты	на регулир	Всего	Примечание
1	Запорное устройст-	371261 2005	12Б 2бк	г. Киев	БМ.50.00.000	1			1	
2	во указателя			з-д „Промарматура"						
3	уровня кранового									
4	типа фланцевое									
5										
6										
7	Кран пробковый	371223 1005	11Б 1бк	г. Львов	БМ.50.00.000	2			2	
8	проходной конус-			ПО „Прикарпат-						
9	ный натяжной			промарматура"						
10	муфтовый									
11	Ду 25, Ру 6									
12										
13										
14										
15										
16										
17										
18										
19										
20										
21										
22										

Инв. № подл. | Подпись и дата | Взам. инв. № | Инв. № дубл. | Подпись и дата

Т 10-06000

№ 10032/4

Изм	Лист	№ докум.	Подп.	Дата
Разраб		Котельников		
Пров		Вяземникова		
Н.контр.		Новицкая		
Утв		Пресмов		

БМ.50.00.000 ВП

Бак для масла, V=50л

Ведомость покупных изделий

Лит.	Лист	Листов
И		1

ГИПРОСТРОЙДОРМАШ г. Ростов-на-Дону

Копировал Ермолова Ермо

Формат А3

Серия 5.904-44 Выпуск 1

Государственный институт по проектированию заводов строительного и дорожного машиностроения

ГИПРОСТРОЙДОРМАШ

# Баки для масла
V= 50л , V= 100л.

Техническое описание
БМ 50.00.000 ТО

1988г

Инв.№ подл. | Подпись и дата | Взам. инв.№ | Инв.№ дубл. | Подпись и дата

Серия 5.904-44 Выпуск 1

Настоящее техническое описание распространяется на баки для масла V= 50л чертеж БМ 50.00.000 и V= 100л чертеж БМ 100.00.000 , предназначенные для хранения масла компрессорного или индустриального.

1. Основные параметры и размеры.

Установка баков для, масла V= 50л V= 100л обеспечивает выполнение следующих основных параметров и размеров, указанных в таблице.

Наименование параметра	Числовые значения	
	V= 50л	V= 100л
1. Емкость гидравлическая, $м^3$	0.075	0.119
2. Масса, кг	40	52
3. Габаритные размеры:		
длина, мм	370	370
ширина, мм	480	460
высота, мм	737	1082
4. Заполнитель: масло компрессорное по Гост 1861-73, 9243-75 или индустриальное по Гост 20799-75	–	–

2. В бак емкостью 50л масло заливается через крышку вручную, а в бак емкостью

Изм	Лист	№ докум.	Подп.	Дата	БМ 50.00.000 ТО		
Разраб		Котельникова			Баки для масла V= 50л, V= 100л Техническое описание	Лит	Лист 2	Листов 3
Пров.		Выденникова				И		
Н.контр.		Новицкая				Гипростройдормаш г. Ростов-на-Дону		
Утв.		Преснов						

Копировал Формат А4

Серия 5.904-44 Выпуск 1

100л - с помощью ручного насоса, соединенного с баком через патрубок Ду 25.

3. Указатель уровня, установленный на баках, позволяет производить визуальное наблюдение за наличием масла в баке.

4. Пары масла удаляются через дыхательную трубку, установленную в крышке.

5. Внутри бака у расходного патрубка Ду25 предусмотрено фильтрующее устройство, тонкостью фильтрации – 125 мкм.

6. В днище предусмотрен штуцер Ду 15 с колпаком для слива остатков масла перед промывкой бака и стоков после промывки.

Инв.№ подл. | Подпись и дата | Взам. инв.№ | Инв.№ дубл. | Подпись и дата

8 10-06-006

1/10037

Изм	Лист	№ докум.	Подп.	Дата	БМ 50.00.000 ТО		
						Лит	Лист 3	Листов

Формат А4

БМ 50.00.004

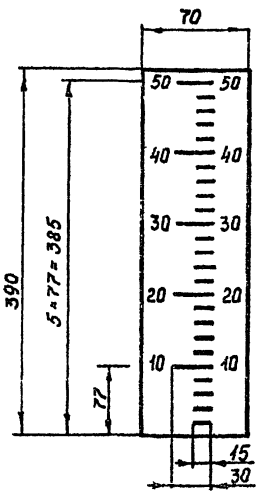

1. Предельные отклонения размеров – $\pm \frac{JT15}{2}$.
2. Высота цифр на шкале 10 мм.
3. Цифры и риски выполнить эмалью ПФ-115, красная; фон - грунтовка ГФ-0119 1 слой, эмаль ПФ-115 серо-голубая 2 слоя VI. 6/1-44.

Серия 5.904-44 Выпуск 1

Инв.№ подл. | Подпись и дата | Взам. инв.№ | Инв.№ дубл. | Подпись и дата

Изм	Лист	№ докум.	Подп.	Дата	БМ 50.00.001			
Разраб		Котельникова			Шкала	Лит.	Масса 0.21	Масштаб 1:4
Пров.		Выденникова				И		
Н.контр.		Новицкая				Лист 1	Листов 1	
Утв.		Преснов				Гипростройдормаш г. Ростов-на-Дону		

Лист Б-ПН-1 Гост 19903-74
3-IV Ст 3пс Гост 16523-70

Копировал Формат А4

Выпуск 1

Серия 5.904-44

Формат	Зона	Поз.	Обозначение	Наименование	Кол.	Примечание
				Документация		
А2			БМ.50.01.000СБ	Сборочный чертёж		
				Детали		
Бч		1	БМ.50.01.001	Днище		
				Лист Б-ПН-3 ГОСТ 19903-74 / 3-IV-Ст3пс ГОСТ 16523-70		
				370×370	1	3,22кг
Бч		2	БМ50.01.002	Стенка		
				Лист Б-ПН-3 ГОСТ 19903-74 / 3-IV-Ст3пс ГОСТ 16523-70		
				360×575	1	4,87кг
Бч		3	БМ.50.01.003	Стенка		
				Лист Б-ПН-3 ГОСТ 19903-74 / 3-IV-Ст3пс ГОСТ 16523-70		
				360×575	3	4,9кг
				Фланцы		
				Лист Б-ПН-2 ГОСТ 19903-74 / 3-IV-Ст3пс ГОСТ 16523-70		
Бч		4	БМ.50.01.004	30×310	2	0,15кг
Бч		5	БМ.50.01.005	30×370	2	0,18кг

Подпись и дата | Инв. № дубл. | Взам. инв. № | Подпись и дата | Инв. № подл.

Изм.	Лист	№ докум.	Подп.	Дата
Разраб.		Котельников		
Пров.		Виденникова		
Н. контр.		Новицкая		
Утв.		Преснов		

БМ.50.01.000

Корпус

Лит.	Лист	Листов
И	1	2

ГИПРОСТРОЙДОРМАШ г. Ростов-на-Дону

Копировал: Кальку сверил. Формат А4

Выпуск 1

Серия 5.904-44

Формат	Зона	Поз.	Обозначение	Наименование	Кол.	Примечание
Бч		6	БМ.50.01.006	Опора		
				Швеллер 10 ГОСТ 8240-72 / В Ст3пс ГОСТ 535-79		
				L=365	2	3,14кг
Бч		7	БМ.50.01.007	Патрубок		
				Труба 15×2,5		
				ГОСТ 3262-75		
				L=25	1	0,03кг
Бч		8	БМ.50.01.008	Патрубок		
				Труба 25×2,8		
				ГОСТ 3262-75		
				L=45	1	0,1кг

Подпись и дата | Инв. № дубл. | Взам. инв. № | Подпись и дата | Инв. № подл.

Изм.	Лист	№ докум.	Подп.	Дата

БМ.50.01.000

Лист 2

Копировал: Кальку сверил. Формат А4

Выпуск 1

Серия 5.904-44

Формат	Зона	Поз.	Обозначение	Наименование	Кол.	Примечание
				Документация		
А3			БМ.50.02.000СБ	Сборочный чертёж		
				Сборочные единицы		
А4		1	БМ.50.02.100	Корпус фильтра	1	
				Детали		
Бч		2	БМ.50.02.001	Накладка		
				Проволока 3,0-I		
				ГОСТ 3282-74		
				L=150	1	0,01кг
Бч		3	БМ.50.02.002	Сетка		
				Сетка полутомпаковая 0125 ГОСТ 6613-86		
				150×200	1	0,015кг
Бч		4	БМ.50.02.003	Прокладка		
				Пластина I, лист		
				ОМБ-М-5-4,8		
				ГОСТ 7338-77		
				ф35/ф65	1	0,03кг
				Материалы		
		5		Проволока 1,0-I		
				ГОСТ 3282-74	0,02	кг

Подпись и дата | Инв. № дубл. | Взам. инв. № | Подпись и дата | Инв. № подл.

Изм.	Лист	№ докум.	Подп.	Дата
Разраб.		Котельников		
Пров.		Виденникова		
Н. контр.		Новицкая		
Утв.		Преснов		

БМ.50.02.000

Фильтр

Лит.	Лист	Листов
И		1

ГИПРОСТРОЙДОРМАШ г. Ростов-на-Дону

Копировал: Кальку сверил. Формат А4

Выпуск 1

Серия 5.904-44

Формат	Зона	Поз.	Обозначение	Наименование	Кол.	Примечание
				Документация		
А4			БМ.50.02.100СБ	Сборочный чертёж		
				Детали		
Бч		1	БМ.50.02.101	Патрубок		
				Труба 25×2,8		
				ГОСТ 3262-75		
				L=80	1	0,17кг
Бч		2	БМ.50.02.102	Патрубок		
				Труба 50×3		
				ГОСТ 3262-75		
				L=150	1	0,63кг
Бч		3	БМ.50.02.103	Стенка		
				Лист Б-ПН-2 ГОСТ 19903-74 / 3-IV-Ст3пс ГОСТ 16523-70		
				ф34/ф65	1	0,04кг
Бч		4	БМ.50.02.104	Стенка		
				Лист Б-ПН-2 ГОСТ 19903-74 / 3-IV-Ст3пс ГОСТ 16523-70		
				ф65	1	0,05кг

Подпись и дата | Инв. № дубл. | Взам. инв. № | Подпись и дата | Инв. № подл.

Изм.	Лист	№ докум.	Подп.	Дата
Разраб.		Котельников		
Пров.		Виденникова		
Н. контр.		Новицкая		
Утв.		Преснов		

БМ.50.02.100

Корпус фильтра

Лит.	Лист	Листов
И		1

ГИПРОСТРОЙДОРМАШ г. Ростов-на-Дону

Копировал: Кальку сверил. Формат А4

6 10-06-2007

БМ 50.01.000 СБ

Выпуск 1

Серия 5.904-44

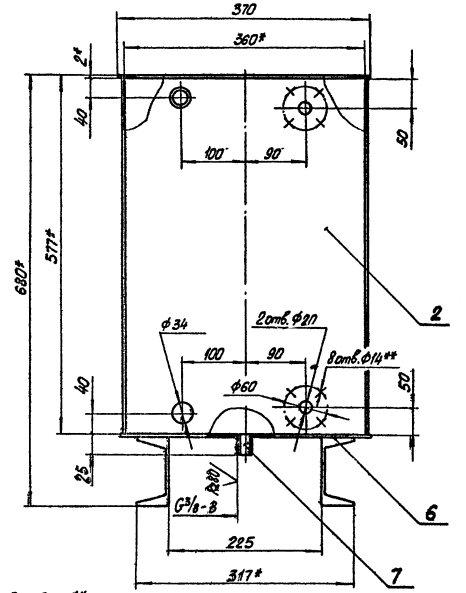

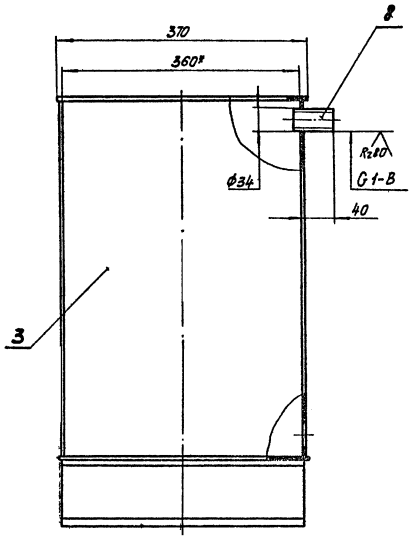

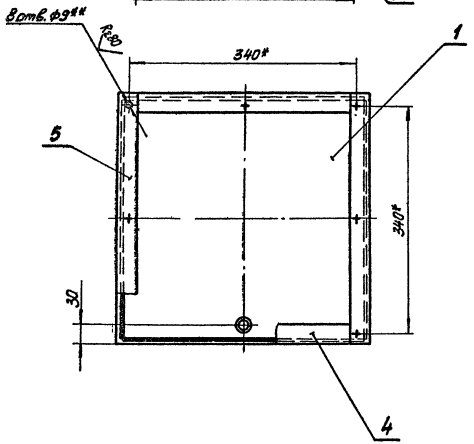

1. Предельные отклонения размеров: отверстий - H14, валов - h14, остальных - $\pm \frac{IT15}{2}$.
2. Неуказанные параметры шероховатости обрабатываемых поверхностей Rz160.
3. Сварку произвести по контуру прилегания деталей по ГОСТ 5264-80 и ГОСТ 16037-80.
4. *Размеры для справок.
5. ** Обработать по сопрягаемой детали.

N10032/1

						БМ 50.01.000 СБ	
Изм.	Лист	№ докум.	Подп.	Дата			Лит.	Масса	Масштаб
Разраб.		Котельников			Корпус Сборочный чертёж.		И	30	1:4
Пров.		Будеников					Лист	Листов 8	
Н.контр.		Новицкая					ГИПРОСТРОЙДОРМАШ г. Ростов-на-Дону		
Утв.		Пресков							

Инв. № подл. | Подпись и дата | Взам. инв. № | Инв. № дубл. | Подпись и дата

400390-01 10

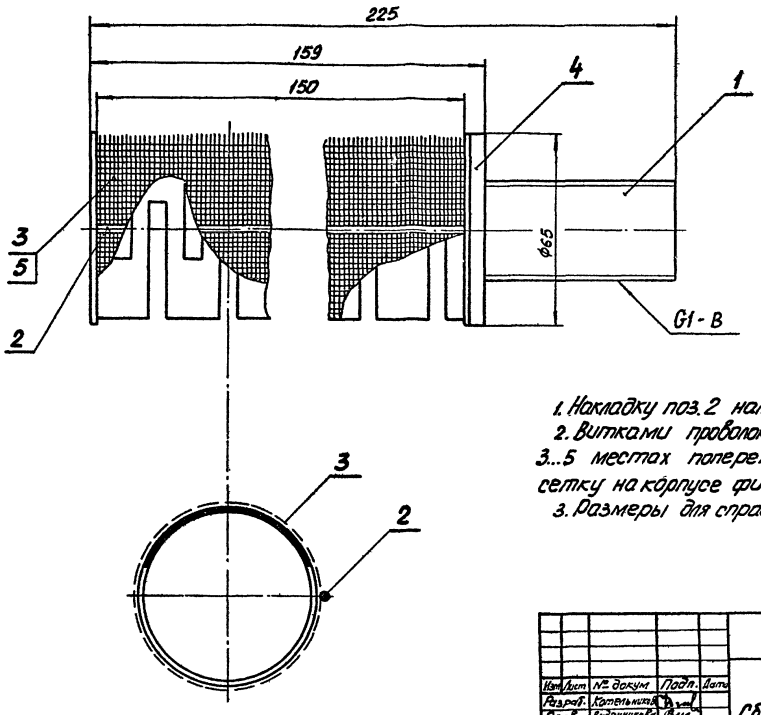

1. Накладку поз. 2 наложить на край сетки поз. 3.
2. Витками проволоки поз. 5, наложенными в 3...5 местах поперек накладки поз. 2, закрепить сетку на корпусе фильтра.
3. Размеры для справок.

					БМ 50.02.000 СБ		
Изм.	Лист	№ докум.	Подп.	Дата	Фильтр сборочный чертёж.	Лит.	Масса	Масштаб
Разраб.		Котельников				И	1	1:1
Пров.		Виденников				Лист	Листов 1	
Н. контр.		Новицкая				ГИПРОСТРОЙДОРМАШ г. Ростов-на-Дону		
Утв.		Пресняк						

Копировал: Кальку сверил: Формат А3

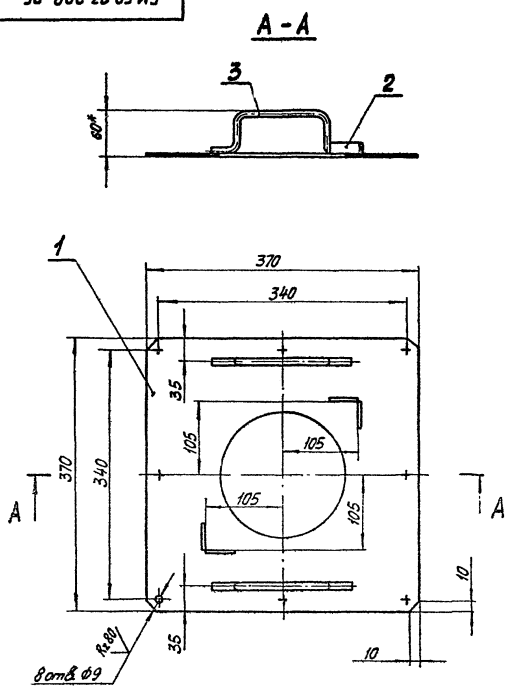

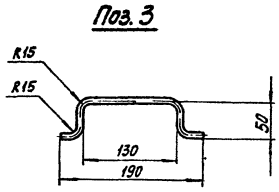

1* Размер для справок.

2. Предельные отклонения размеров: отверстий - H14, остальных - $\pm \frac{IT15}{2}$

3 Неуказанные параметры шероховатости обрабатываемых поверхностей деталей $\frac{Ra\,40}{}$ V.

4. Сварку произвести по контуру прилегания деталей по ГОСТ 5264-80 и ГОСТ 16037-80.

					БМ 50.03.000 СБ		
Изм.	Лист	№ докум.	Подп.	Дата	Крышка сборочный чертёж.	Лит.	Масса	Масштаб
Разраб.		Котельников				И	2,5	1:4
Пров.		Виденников				Лист	Листов 1	
Н. контр.		Новицкая				ГИПРОСТРОЙДОРМАШ г. Ростов-на-Дону		
Утв.		Пресняк						

Копировал: Кальку сверил: Формат А3

Инв. № подл. | Подпись и дата | Взам. инв. № | Инв. № дубл. | Подпись и дата

Выпуск 1

Серия 5.904-44

БМ 50 02.100 СБ

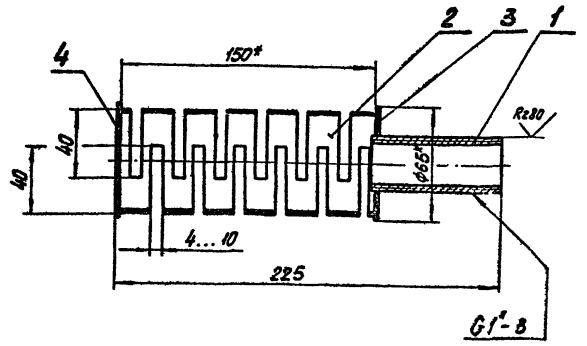

1. Пазы шириной 4...10 мм выполнить с шагом 10-20 мм.

2. Неуказанные предельные отклонения размеров: отверстий-Н14, валов-h14, остальных-$\pm\frac{JT15}{2}$.

3. Неуказанные параметры шероховатости обрабатываемых поверхностей деталей Rz80.

4. Сварку произвести по контуру прилегания деталей по ГОСТ 16037-80.

5. *Размеры для справок.

Изм.	Лист	№ докум.	Подп.	Дата	БМ 50.02.100 СБ	Лит.	Масса	Масштаб
Разраб.		Котельников			Корпус фильтра. Сборочный чертёж.	И	0.9	1:2
Пров.		Виденникова				Лист	Листов 1	
Н.контр		Новицкая				ГИПРОСТРОЙДОРМАШ г. Ростов-на-Дону		
Утв.		Преснов						

Копировал: Кальку сверил: Формат А4

Подпись и дата | Инв. № дубл. | Взам. инв. № | Подпись и дата | Инв. № подл.

Выпуск 1

Серия 5.904-44

Формат	Зона	Поз.	Обозначение	Наименование	Кол.	Примечание
				Документация		
А3			БМ50.03.000 СБ	Сборочный чертёж		
				Детали		
БУ		1	БМ50.03.001	Лист		
				Лист Б-ПН-2 ГОСТ 19903-74 / 3.IV-Ст3пс ГОСТ 16523-70	1	2,15кг
БУ		2	БМ50.03.002	Ограничитель		
				Лист Б-ПН-2 ГОСТ 19903-74 / 3-IV-Ст3пс ГОСТ 16523-70		
				10×40	4	0,006кг
БУ		3	БМ50.03.003	Скоба		
				Круг В-8 ГОСТ 2590-71 / Б Ст3пс ГОСТ 535-79	2	0,12кг

Изм.	Лист	№ докум.	Подп.	Дата	БМ 50 03.000.	Лит	Лист	Листов
Разраб.		Котельников			Крышка	И		1
Пров.		Виденникова				ГИПРОСТРОЙДОРМАШ г. Ростов-на-Дону		
Н.контр		Новицкая						
Утв.		Преснов						

Копировал. Кальку сверил. Формат А4

Подпись и дата | Инв. № дубл. | Взам. инв. № | Подпись и дата | Инв. № подл.

Выпуск 1

Серия 5.904-44

Формат	Зона	Поз.	Обозначение	Наименование	Кол.	Примечание
				Документация		
А4			БМ 50.04.000 СБ	Сборочный чертёж		
				Детали		
БУ		1	БМ 50.04.001	Лист		
				Лист Б-ПН-2 ГОСТ 19903-74 / 3-IV-Ст3пс ГОСТ 16523-70	1	0,63кг
БУ		2	БМ 50.04 002	Трубка дыхательная		
				Труба 10×1 ГОСТ 10704-76 / В Ст3пс ГОСТ 10705-80	1	0,1кг

N 10032/1

Изм.	Лист	№ докум.	Подп.	Дата	БМ 50.04 000	Лит	Лист	Листов
Разраб.		Котельников			Крышка	И		1
Пров.		Виденникова				ГИПРОСТРОЙДОРМАШ г. Ростов на Дону		
Н.контр		Новицкая						
Утв.		Преснов						

Копировал. Кальку сверил. Формат А4

Подпись и дата | Инв. № дубл. | Взам. инв. № | Подпись и дата | Инв. № подл.

Выпуск 1

Серия 5.904-44

БМ 50.04.000 СБ

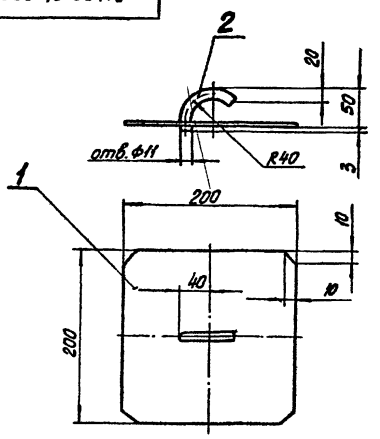

1. Предельные отклонения размеров: отверстий-Н14, остальных-$\pm\frac{JT15}{2}$.

2. Параметры шероховатости обрабатываемых поверхностей деталей Rz160.

3. Сварку произвести по контуру прилегания деталей по ГОСТ 16037-80.

Изм.	Лист	№ докум.	Подп.	Дата	БМ 50.04 000 СБ	Лит	Масса	Масштаб
Разраб.		Котельников			Крышка Сборочный чертёж.	И	0,7	1:4
Пров.		Виденникова				Лист	Листов 1	
Н.контр		Новицкая				ГИПРОСТРОЙДОРМАШ г-Ростов-на-Дону		
Утв.		Преснов						

Копировал. Кальку сверил. Формат А4

Подпись и дата | Инв. № дубл. | Взам. инв. № | Подпись и дата | Инв. № подл.

Выпуск 1

Серия 5.904-44

Формат	Зона	Поз.	Обозначение	Наименование	Кол.	Примечание
				Документация		
А2			БМ.100.00.000СБ	Сборочный чертёж		
А3			БМ.100.00.000ВС	Ведомость спецификаций		
А3			БМ.100.00.000ВП	Ведомость покупных изделий		
#			БМ.100.00.000ТО	Техническое описание		*3×А4
				Сборочные единицы		
А4		1	БМ.100.01.000	Корпус	1	
А4		2	БМ.50.02.000	Фильтр	1	
А4		3	БМ.50.03.000	Крышка	1	
А4		4	БМ.50.04.000	Крышка	1	
				Детали		
А3		7	БМ.100.00.001	Шкала	1	0,42кг
БЧ		8	БМ.100.00.002	Прокладка		
				Пластина I, лист		
				ОМБ-М-5-4.8		
				ГОСТ 7338-77		
				Ф30/Ф85	2	0,004кг

Подпись и дата | Инв. № дубл. | Взам. инв. № | Подпись и дата | Инв. № подл.

Изм.	Лист	№ докум.	Подп.	Дата
Разраб.		Котельников		
Пров.		Виденникова		
Н. контр.		Новицкая		
Утв.		Пресное		

БМ.100.00.000

Бак для масла V=100л

Лит.	Лист	Листов
И	1	3

ГИПРОСТРОЙДОРМАШ г. Ростов-на-Дону

Копировал: Кальку сверил: Формат А4

Выпуск 1

Серия 5.904-44

Формат	Зона	Поз.	Обозначение	Наименование	Кол.	Примечание
				Стандартные изделия		
				Болты ГОСТ 7798-70		
		10		М8×20.46	16	0,013кг
		11		М12×35.46	8	0,048кг
				Гайки ГОСТ 5915-70		
		13		М8.5	8	0,005кг
		14		М12.5	8	0,015кг
				Шайбы ГОСТ 6402-70		
		17		8.65Г	8	0,001кг
		18		12.65Г	8	0,003кг
		21		Контргайка 25		
				ГОСТ 8961-75	3	0,05кг
		22		Колпак 15		
				ГОСТ 8962-75	1	0,053кг
		23		Трубка 20×2,5×800		
				ГОСТ 8446-74	1	
				Прочие изделия		
		25		Запорное устройство указателя уровня кранового		

Подпись и дата | Инв. № дубл. | Взам. инв. № | Подпись и дата | Инв. № подл.

Изм.	Лист	№ докум.	Подп.	Дата

БМ.100.00.000

Лист 2

Копировал: Кальку сверил: Формат А4

Выпуск 1

Серия 5.904-44

Формат	Зона	Поз.	Обозначение	Наименование	Кол.	Примечание
				типа фланцевое		
				1262бк Ду 20	1	2,45кг
		26		Кран пробковый		
				проходной конус-		
				ный натяжной		
				муфтовый 1161бк		
				Ду25, Ру6	2	0,63кг

Подпись и дата | Инв. № дубл. | Взам. инв. № | Подпись и дата | Инв. № подл.

Н100321

Изм.	Лист	№ докум.	Подп.	Дата

БМ.100.00.000

Лист 3

Копировал: Кальку сверил: Формат А4

Выпуск 1

Серия 5.904-44

БМ.100.00.001

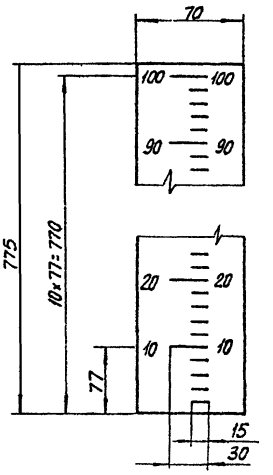

1. Предельные отклонения размеров $\pm \frac{JT15}{2}$.
2. Высота цифр на шкале 10 мм.
3. Цифры и риски выполнить эмалью ПФ-115, красная; фон-грунтовка ГФ-0119 1 слой, эмаль ПФ-115 серо-голубая 2 слоя VI.6/I-УЧ.

Подпись и дата | Инв. № дубл. | Взам. инв. № | Подпись и дата | Инв. № подл.

Изм.	Лист	№ докум.	Подп.	Дата
Разраб.		Котельников		
Пров.		Виденникова		
Н. контр.		Новицкая		
Утв.		Пресное		

БМ100.00.001

Шкала

Лит.	Масса	Масштаб
И	0,42	1:4

Лист | Листов 1

Лист Б-ПН-1 ГОСТ 19903-74 3-IV-Ст3 пс ГОСТ 16523-70

ГИПРОСТРОЙДОРМАШ г. Ростов-на-Дону

Копировал: Кальку сверил: Формат А4

Выпуск 1

Серия 6.904-44

№ строки	Обозначение	Наименование	Куда входит: Обозначение	Код	Общее кол.	Примечание
1	БМ 100.00.000	Бак для масла, V=100 л				
2						
3	БМ 100.01.000	Корпус	БМ 100.00.000	1	1	
4	БМ 50.02.000	Фильтр	БМ 100.00.000	1	1	
5	БМ 50.03.000	Крышка	БМ 100.00.000	1	1	
6	БМ 50.04.000	Крышка	БМ 100.00.000	1	1	
7	БМ 50.02.000	Корпус фильтра	БМ 50.02.000	1	1	
8						
9						
10						
11						
12						
13						
14						
15						
16						
17						
18						
19						
20						
21						
22						
23						
24						

Инв. № подл. | Подп. и дата | Взам. инв. № | Инв. № дубл. | Подп. и дата

Изм.	Лист	№ докум.	Подп.	Дата
Разраб.	Котельников			
Пров.	Виденников			
Н. контр.	Новицкая			
Утв.	Коган			

БМ 100.00.000 ВС

Бак для масла, V=100 л. Ведомость спецификаций

Лит.	Лист	Листов
И1		1

Гипрострой Дормаш г. Ростов-на-Дону

Копировал

Формат А3

Выпуск 1

Серия 5.904-44

№ строки	Наименование	Код ОКП	Обозначение документа на поставку	Поставщик	Куда входит (обозначение)	Количество: на изделие	в комплекты	на регулиров.	Всего	Примечание
1	Запорное устройство указателя уровня кранового типа, фланцевое Ду 20	37 1261 2005	12 Б 2 бк	г. Киев з-д „Промарматура"	БМ 100.00.000	1			1	
2	Кран пробковый проходной конусный натяжной муфтовый Ду 25, Ру 6	37 1223 1005	11 Б 1 бк	г. Львов ПО „Прикарпатпромарматура"	БМ 100.00.000	2			2	

Инв. № подл. | Подп. и дата | Взам. инв. № | Инв. № дубл. | Подп. и дата

Д00390-01 14

№ 100332/1.

Изм.	Лист	№ докум.	Подп.	Дата
Разраб.	Котельников			
Пров.	Виденников			
Н. контр.	Новицкая			
Утв.	Коган			

БМ 100.00.000 ВП

Бак для масла, V=100 л. Ведомость покупных изделий

Лит.	Лист	Листов
		1

Гипрострой Дормаш г. Ростов-на-Дону

Копировал

Формат А3

БМ 100.00.000 СБ

Выпуск 1

Серия 5.904-44

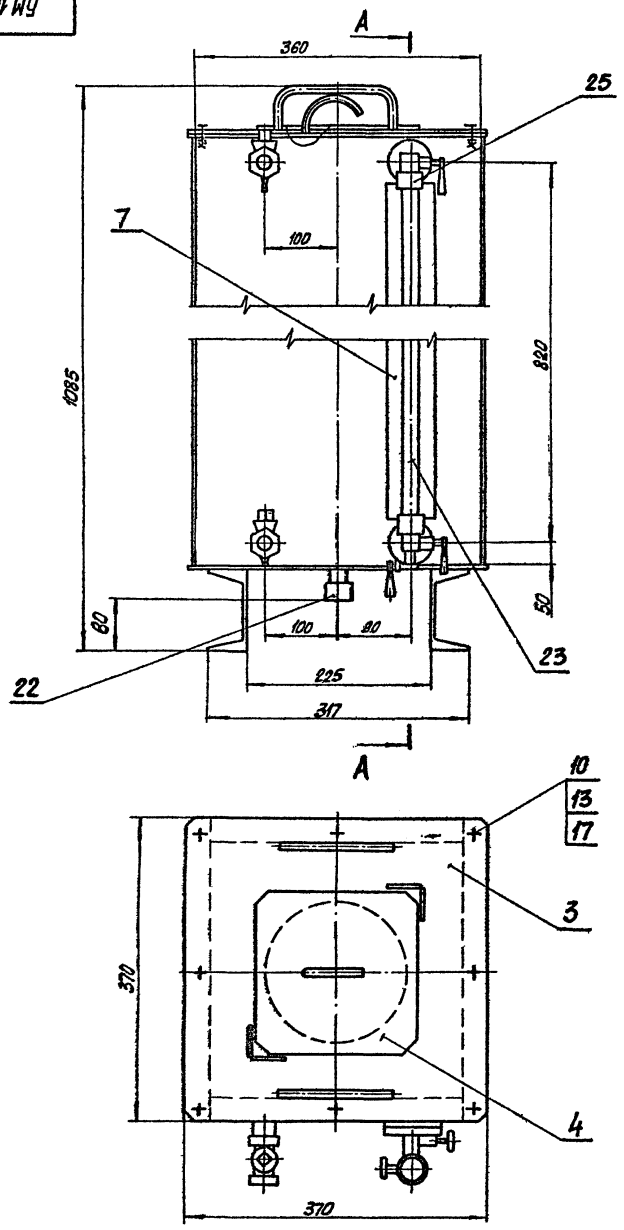

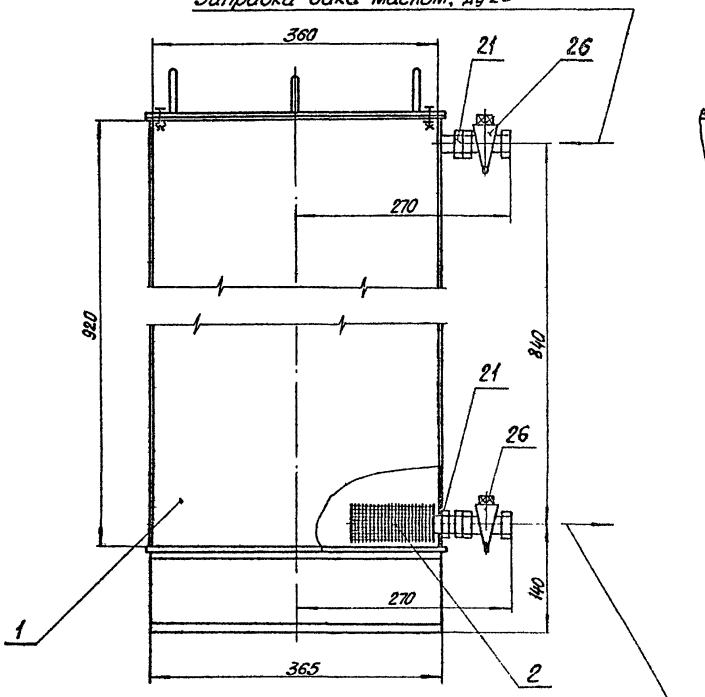

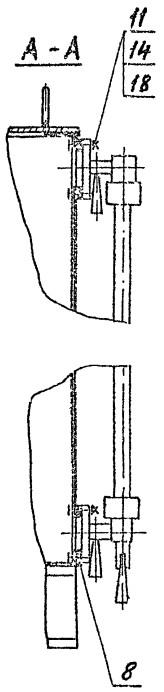

1. На виде слева условно не показано запорное устройство указателя уровня поз. 20.
2. Покрытие бака снаружи и внутри: грунтовка ГФ-0119 1 слой, эмаль ПФ-115 серо-голубая 2 слоя VI.6/I-У4.
3. Размеры для справок.

N 10032/1

					БМ 100.00.000 СБ			
Изм.	Лист	№ докум.	Подп.	Дата	Бак для масла V=100л Сборочный чертёж	Лит	Масса	Масштаб
Разраб.		Котельников				И	52	1:4
Пров.		Виденникова				Лист	Листов 1	
Н.контр.		Новицкая				ГИПРОСТРОЙДОРМАШ г. Ростов-на-Дону		
Утв.		Коган						

Копировал: Кальку сверил: Формат А2

Инв. № подл. | Подпись и дата | Взам. инв. № | Инв. № дубл. | Подпись и дата

Ц00390-01 15

БМ 100.01.000 СБ

Выпуск 1

Серия 5 904-44

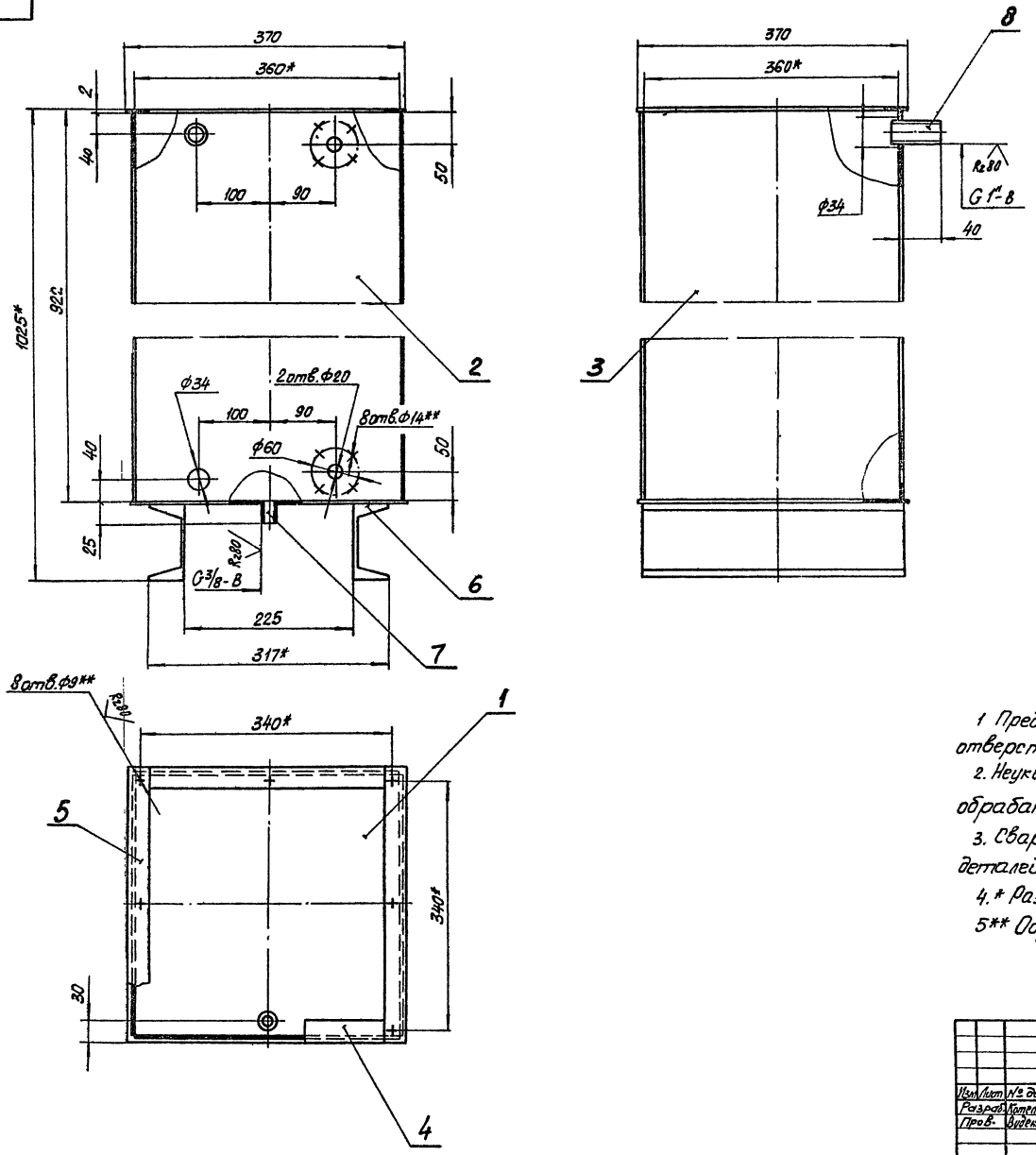

1 Предельные отклонения размеров: отверстий H14; валов h14, остальных $\pm \frac{IT15}{2}$

2. Неуказанные параметры шероховатости обрабатываемых поверхностей деталей R_{z160}.

3. Сварку произвести по контуру прилегания деталей по ГОСТ 5264-80 и ГОСТ 16037-80.

4.* Размеры для справок.

5** Обработать по сопряжённой детали.

N 10032/1

					БМ 100.01 000 СБ			
Изм.	Лист	№ докум.	Подп.	Дата	Корпус Сборочный чертёж.	Лит.	Масса	Масштаб
Разраб.		Котельников				И	42	1:4
Пров.		Виденникова				Лист	Листов 1	
Н.контр.		Новицкая				ГИПРОСТРОЙДОРМАШ г. Ростов-на-Дону		
Утв.		Преснов						

Копировал: Копьку сверил: Формат А2

Инв. № подл. | Подпись и дата | Взам. инв. № | Инв. № дубл. | Подпись и дата

Выпуск 1

Серия 5.904-44

Формат	Зона	Поз.	Обозначение	Наименование	Кол.	Примечание
				Документация		
А2			БМ.300.00.000СБ	Сборочный чертёж		
А3			БМ.300.00.000 ВС	Ведомость спецификаций		
А3			БМ.300.00.000 ВП	Ведомость покупных изделий		
*			БМ.300.00.000 ТО	Техническое описание		*3×А4
				Сборочные единицы		
А4		1	БМ.300.01.000	Корпус	1	
А4		2	БМ.300.02.000	Фильтр	1	
А4		3	БМ.300.03.000	Крышка	1	
А4		4	БМ.300.04.000	Крышка	1	
				Детали		
А3		5	БМ.300.00.001	Шкала	1	0,32
БУ		6	БМ.300.00.002	Прокладка		
				Пластина I, лист		
				ОМБ-М-5-4,8		
				ГОСТ 7338-77		
				Ф30/Ф85	2	0,04кг
				Стандартные изделия		
				Болты ГОСТ 7798-70		
		8		М8×20.46	16	0,013кг

Подпись и дата | Инв. № дубл. | Взам. инв. № | Подпись и дата | Инв. № подл.

Изм.	Лист	№ докум.	Подп.	Дата
Разраб.	Котельников			
Пров.	Виденникова			
Н.контр.	Новицкая			
Утв.	Преснов			

БМ.300.00.000

Бак для масла V=300л

Лит.	Лист	Листов
И	1	3

ГИПРОСТРОЙДОРМАШ г. Ростов-на-Дону

Копировал: Кальку сверил: Формат А4

Выпуск 1

Серия 5.904-44

Формат	Зона	Поз.	Обозначение	Наименование	Кол.	Примечание
		9		М12×35.46	8	0,048кг
				Гайки ГОСТ 5915-70		
		11		М8.5	16	0,005кг
		12		М12.5	8	0,015кг
				Шайбы ГОСТ 6402-70		
		15		8.65Г	16	0,001кг
		16		12.65Г	8	0,003кг
		20		Контргайка 25		
				ГОСТ 8961-75	1	0,05кг
		21		Контргайка 40		
				ГОСТ 8961-75	2	0,127кг
		22		Колпак 15		
				ГОСТ 8962-75	1	0,053кг
		23		Трубка 20×2,5×800		
				ГОСТ 8446-74	1	
				Прочие изделия		
		24		Запорное устройство указателя уровня кранового типа фланцевое		
				12Б2бк Ду20	1	2,45кг

Подпись и дата | Инв. № дубл. | Взам. инв. № | Подпись и дата | Инв. № подл.

Изм.	Лист	№ докум.	Подп.	Дата

БМ.300.00.000

Лист 2

Копировал: Кальку сверил: Формат А4

Выпуск 1

Серия 5.904-44

Формат	Зона	Поз.	Обозначение	Наименование	Кол.	Примечание
				Краны пробковые проходные конусные натяжные муфтовые 11Б1бк		
		25		Ду25, Ру6	1	0,63кг
		26		Ду40, Ру6	1	1,65кг

Подпись и дата | Инв. № дубл. | Взам. инв. № | Подпись и дата | Инв. № подл.

Изм. | Лист | № докум. | Подп. | Дата

БМ.300.00.000

Лист 3

Копировал: Кальку сверил: Формат А4

Выпуск 1

Серия 5.904-44

Формат	Зона	Поз.	Обозначение	Наименование	Кол.	Примечание
				Документация		
А2			БМ.300.01.000СБ	Сборочный чертёж		
				Детали		
БУ		1	БМ.300.01.001	Днище		
				Лист Б-ПН-3ГОСТ 19903-74 / 3-IV-Ст3пс ГОСТ 16523-70		
				720×720	1	12,2кг
БУ		2	БМ.300.01.002	Стенка		
				Лист Б-ПН-3ГОСТ 19903-74 / 3-IV-Ст3пс ГОСТ 16523-70		
				700×920	4	13,5кг
				Фланцы		
				Лист Б-ПН-2ГОСТ 19903-74 / 3-IV-Ст3пс ГОСТ 16523-70		
БУ		3	БМ.300.01.003	40×640	2	0,4кг
БУ		4	БМ.300.01.004	40×720	2	0,45кг
БУ		5	БМ.300.01.005	Опора		
				Швеллер 16ГОСТ 8240-72 / В Ст3пс ГОСТ 535-79		
				L=715	2	10,2кг

Подпись и дата | Инв. № дубл. | Взам. инв. № | Подпись и дата | Инв. № подл.

Изм.	Лист	№ докум.	Подп.	Дата
Разраб.	Котельников			
Пров.	Виденникова			
Н.контр.	Новицкая			
Утв.	Преснов			

БМ.300.01.000

Корпус

Лит.	Лист	Листов
И	1	2

ГИПРОСТРОЙДОРМАШ г. Ростов-на-Дону

Копировал: Кальку сверил: Формат А4

Выпуск 1

Серия 5.904-44

Формат	Зона	Поз.	Обозначение	Наименование	Кол.	Примечание
БУ		6	БМ.300.01.006	Патрубок		
				Труба 15×2,5		
				ГОСТ 3262-75		
				L=25	1	0,03кг
БУ		7	БМ.300.01.007	Патрубок		
				Труба 25×2,8		
				ГОСТ 3262-75		
				L=45	1	0,15кг

Подпись и дата | Инв. № дубл. | Взам. инв. № | Подпись и дата | Инв. № подл.

Изм.	Лист	№ докум.	Подп.	Дата	БМ.300.01.000	Лист 2

Копировал: Кальку сверил: формат А4

Выпуск 1

Серия 5.904-44

Формат	Зона	Поз.	Обозначение	Наименование	Кол.	Примечание
				Документация		
А4			БМ 300.02.000СБ	Сборочный чертёж		
				Сборочные единицы		
А4		1	БМ.300.02.100	Корпус фильтра	1	
				Детали		
БУ		2	БМ.300.02.001	Накладка		
				Проволока 3,0-I		
				ГОСТ 3282-74		
				L=200	1	0,012кг
БУ		3	БМ.300.02.002	Сетка		
				Сетка полутомпаковая 0125 ГОСТ 6613-86		
				200×350	1	0,03кг
БУ		4	БМ.300.02.003	Прокладка		
				Пластина I, лист		
				ОМБ-М-5-4,8		
				ГОСТ 7338-77		
				ф 49/ф95	1	0,04кг
				Материалы		
		5		Проволока 1,0-I		
				ГОСТ 3282-74	0,02	кг

Подпись и дата | Инв. № дубл. | Взам. инв. № | Подпись и дата | Инв. № подл.

Изм.	Лист	№ докум.	Подп.	Дата	БМ.300.02.000		
Разраб.	Котельников				Фильтр	Лит. И	Лист 1	Листов 1
Пров.	Виденникова					ГИПРОСТРОЙДОРМАШ г. Ростов-на-Дону	
Н.контр.	Новицкая						
Утв.	Преснов						

Копировал: Кальку сверил: формат А4

БМ.300.00.001

Выпуск 1

Серия 5.904-44

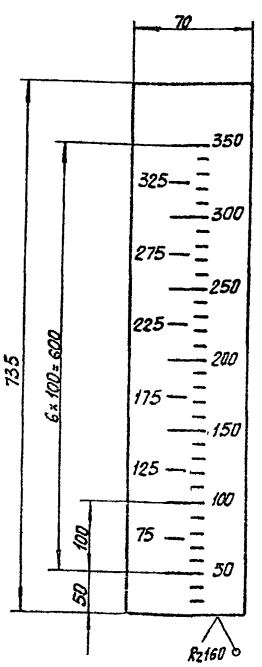

1 Предельные отклонения размеров- $\pm\frac{\sigma T15}{2}$.

2 Высота цифр на шкале 10мм.

3. Цифры и риски выполнить эмалью ПФ-115, красная; фон-грунтовка ГФ-0119 1слой, эмаль ПФ-115 серо-голубая 2слоя VI.6/I-У4.

Изм.	Лист	№ докум.	Подп.	Дата	БМ.300.00.001			
Разраб.	Котельников				Шкала	Лит. И	Масса 0,32	Масштаб 1:5
Пров.	Виденникова					Лист	Листов 1	
Н.контр.	Новицкая				Лист Б-ПН-1 ГОСТ 19903-74	ГИПРОСТРОЙДОРМАШ г. Ростов-на-Дону		
Утв.	Преснов				3-IV-Ст3пс ГОСТ 16523-70			

Копировал: Кальку сверил: формат А3

Инв. № подл. | Подпись и дата | Взам. инв. № | Инв. № дубл. | Подпись и дата

81 10-06-00 П

N 10032/1

БМ 300.00.000 СБ

Выпуск 1

Серия 5.904-44

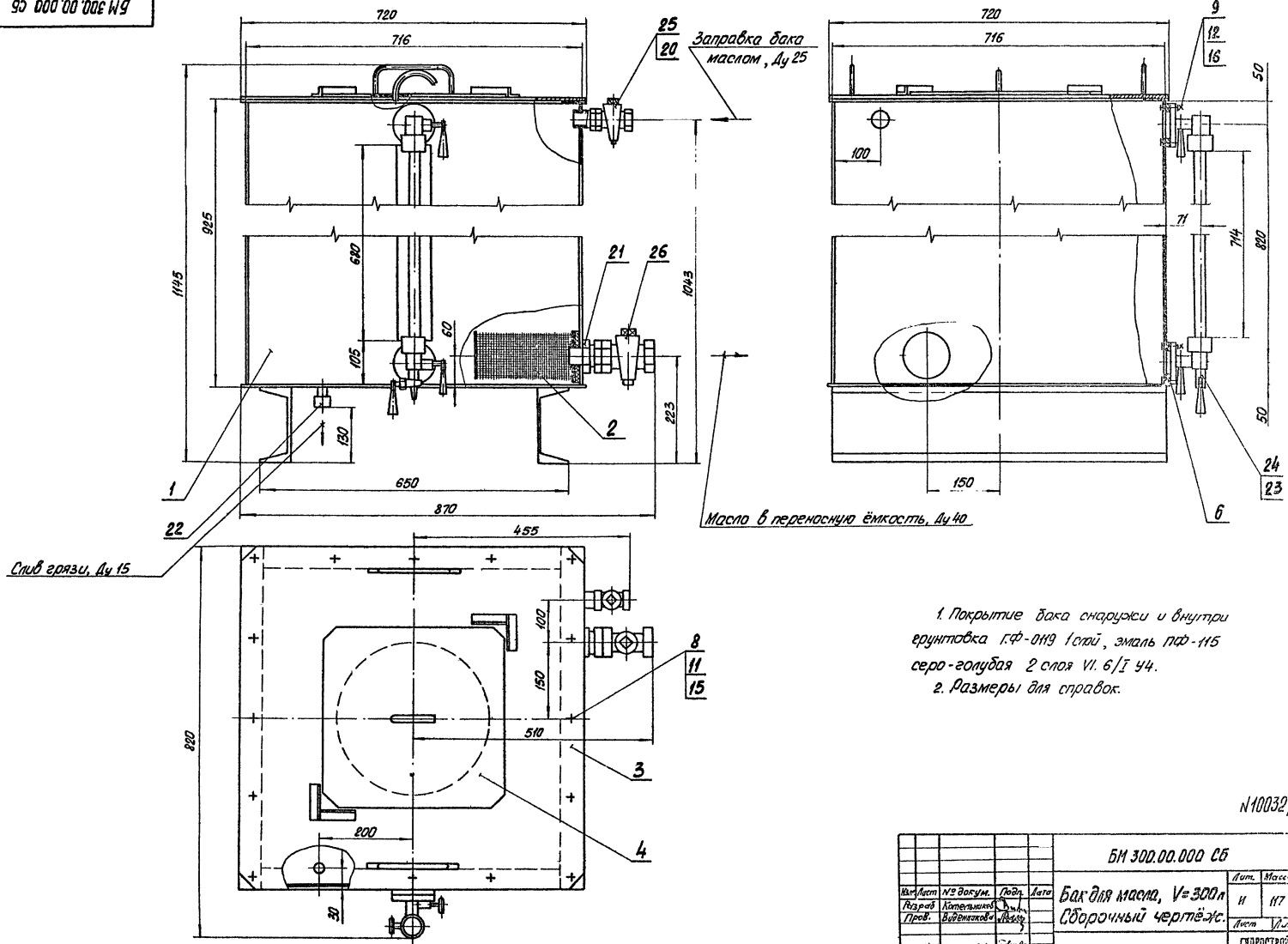

1. Покрытие бака снаружи и внутри грунтовка ГФ-0119 1 слой, эмаль ПФ-115 серо-голубая 2 слоя VI. 6/I У4.
2. Размеры для справок.

N10032/1

				БМ 300.00.000 СБ			
Изм.	Лист	№ докум.	Подп.	Дата	Бак для масла, V=300л Сборочный чертёж.	Лит.	Масса	Масштаб
Разраб.		Котельников				И	117	1:5
Пров.		Виденикова				Лист	Листов 1	
Н.контр.		Новицкая				ГИПРОСТРОЙДОРМАШ г. Ростов-на-Дону		
Утв.		Коган						

Копировал:

Кальку сверил: 400390-01 19

Формат А2

Инв. № подл. | Подпись и дата | Взам. инв. № | Инв. № дубл. | Подпись и дата

Выпуск 1

Серия 5.904-44

№ строки	Обозначение	Наименование	Куда входит: Обозначение	Кол.	Общее кол.	Примечание
1	БМ 300.00.000	Бак для масла V=300 л				
2						
3	БМ 300.01.000	Корпус	БМ.300.00.000	1	1	
4	БМ 300.02.000	Фильтр	БМ.300.00.000	1	1	
5	БМ 300.02.100	Корпус фильтра	БМ.300.02.000	1	1	
6	БМ 300.03.000	Крышка	БМ.300.00.000	1	1	
7	БМ 300.04.000	Крышка	БМ.300.00.000	1	1	
8						
9						
10						
11						
12						
13						
14						
15						
16						
17						
18						
19						
20						
21						
22						
23						
24						

Инв. № подл. | Подпись и дата | Взам. инв. № | Инв. № дубл. | Подпись и дата

Изм.	Лист	№ докум.	Подп.	Дата
Разраб.		Котельников		
Пров.		Виденникова		
Н.контр.		Новицкая		
Утв.		Коган		

БМ 300.00.000 ВС

Бак для масла, V=300 л

Ведомость спецификаций.

Лит.	Лист	Листов
11		1

ГИПРОСТРОЙДОРМАШ г. Ростов-на-Дону

Копировал | Кальку сверил. | формат А3

Выпуск 1

Серия 5.904-44

№ строки	Наименование	Код окп	Обозначение документа на поставку	Поставщик	Куда входит (обозначение)	Количество: на изделие	в комплекты	на регулир.	Всего	Примечание
1	Запорное устрой-	37 1261 2005	12Б2бк	г. Киев	БМ.300.00.000	1			1	
2	ство указателя			з-д „Промарматура						
3	уровня кранового									
4	типа фланцевое									
5	Ду 20									
6	Кран пробковый	37 1223 1005	11Б1бк	г. Львов	БМ.300.00.000	1			1	
7	проходной конус-			ПО „Прикарпатпром-						
8	ный натяжной			арматура"						
9	муфтовый									
10	Ду 25, Ру 6									
11										
12	Кран пробковый	37 1224 1005	11Б1бк	г Львов	БМ 300.00 000	1			1	
13	проходной конус-			ПО „Прикарпатпром-						
14	ный натяжной			арматура"						
15	муфтовый									
16	Ду 40, Ру 6									
17										
18										
19										
20										
21										
22										

ОР 10-06800Д

Инв. № подл. | Подпись и дата | Взам. инв. № | Инв. № дубл. | Подпись и дата

N 10030/4

Изм.	Лист	№ докум.	Подп.	Дата
Разраб.		Котельников		
Пров.		Виденникова		
Н.контр.		Новицкая		
Утв.		Коган		

БМ 300.00.000 ВП

Бак для масла, V=300 л

Ведомость покупных изделий

Лит.	Лист	Листов
11		1

ГИПРОСТРОЙДОРМАШ г. Ростов-на-Дону

Копировал. | Копировал. | формат А3

Государственный институт по проектированию заводов строительного и дорожного машиностроения

ГИПРОСТРОЙДОРМАШ

Бак для масла, V=300 л
Техническое описание
БМ 300.00.000 ТО

1988 г.

Серия 5.904-44 Выпуск 1

1. Установка бака для масла обеспечивает выполнение следующих основных параметров и размеров, указанных в таблице.

Наименование параметра		Числовое значение
1. Емкость геометрическая	м³	0,46
2. Емкость полезная	м³	0,3
3. Диаметр патрубков:		
3.1. заполнения, Ду	мм	25
3.2 слива, Ду	мм	40
4 Габаритные размеры:		
4.1 длина	мм	870
4.2 ширина	мм	820
4.3 высота	мм	1145
5 Масса	кг	117
6 Заполнитель: масло компрессорное по ГОСТ 1861-73, 9243-75 или индустриальное по ГОСТ 20799-75		—

2. Заполнение маслом производится через патрубок Ду 25 с помощью насоса. Указатель уровня, установленный на баке, позволяет производить визуальное

Изм.	Лист	№ докум.	Подп.	Дата
Разраб.		Котельников		
Пров.		Виденников		
Н.контр.		Новицкая		
Утв.		Прасков		

БМ 300.00.000 ТО

Бак для масла, V=300 л
Техническое описание

Лит	Лист	Листов
И	2	3

ГИПРОСТРОЙДОРМАШ г. Ростов-на-Дону

Формат А4

Серия 5.904-44 Выпуск 1

наблюдение за наличием масла в баке.

3. Незаполненное пространство бака сообщается с цеховой атмосферой через дыхательную трубку, установленную в крышке бака.

4. Подача масла в компрессор и слив отработанного масла производится через патрубок Ду 40. Внутри бака у расходного патрубка установлено фильтрующее устройство, тонкость фильтрации 125 мкм.

5. Слив отстоя производится через патрубок Ду 15, вваренный в нижнюю часть днища.

Н 10032/1

БМ 300.00.000 ТО

Лист 3

Формат А4

Серия 5.904-44 Выпуск 1

БМ 300.02.000 СБ

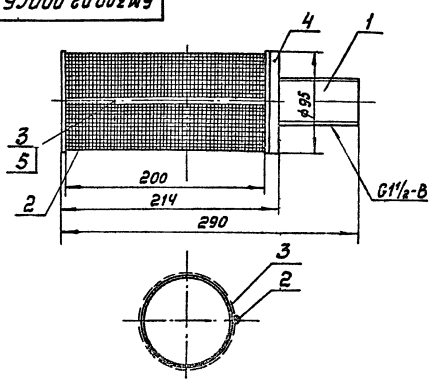

1. Накладку поз.2 наложить на край сетки поз.3.

2. Витками проволоки поз.5, наложенными в 3...5 местах поперек накладки поз.2, закрепить сетку на корпусе фильтра

3. Размеры для справок.

БМ 300.02.000 СБ

Фильтр
Сборочный чертеж.

Лит.	Масса	Масштаб
И	2,1	1:2,5

Лист | Листов

ГИПРОСТРОЙДОРМАШ г. Ростов-на-Дону

Копировал | Калька зачтена | Формат А4

БМ 300.01.000 СБ

Выпуск 1

Серия 5.904-44

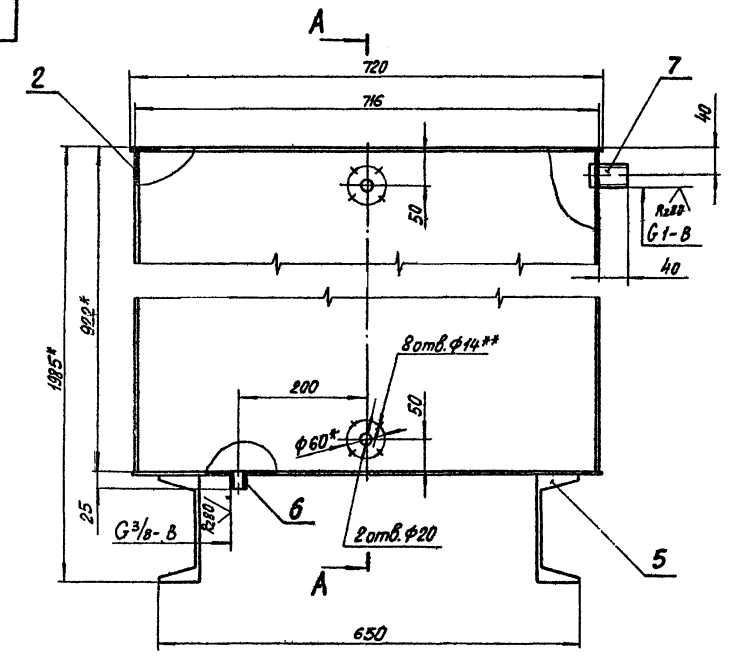

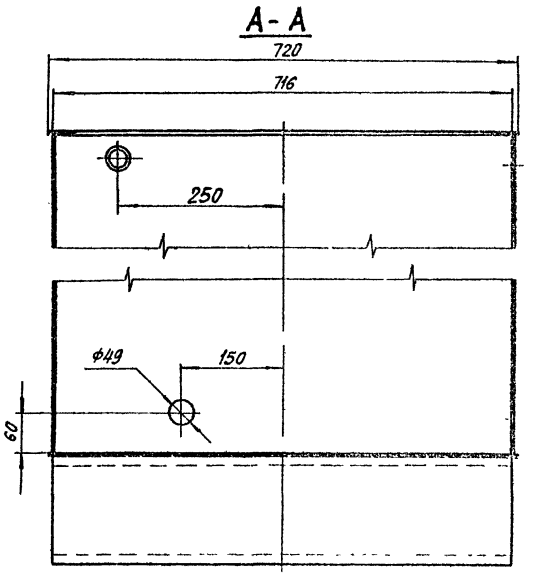

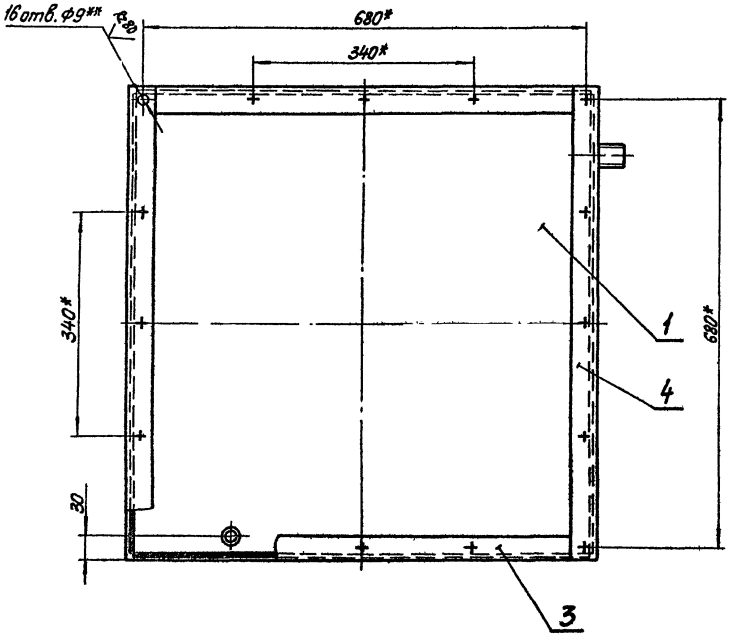

1. Предельные отклонения размеров отверстий H14, валов h14, остальных $\pm \frac{IT15}{2}$.
2. Неуказанные параметры шероховатости обрабатываемых поверхностей деталей Ra160.
3. Сварку произвести по контуру прилегания деталей по ГОСТ 5264-80 и ГОСТ 16037-80
4. * Размеры для справок.
5. ** Обработать по сопряжённой детали.

N 10032/1

					БМ 300 01.000 СБ		
Изм.	Лист	№ докум.	Подп.	Дата	Корпус Сборочный чертёж.	Лит.	Масса	Масштаб
Разраб.		Котельников				К	97	1:5
Пров.		Буденников				Лист	Листов 1	
Н. контр.		Новиков				ГИПРОСТРОЙДОРМАШ г. Ростов-на-Дону		
Утв.		Прусов						

Копировал

Формат А3

400390-01 22

Инв. № подл. | Подпись и дата | Взам. инв. № | Инв. № дубл. | Подпись и дата

Выпуск 1

Серия 5.904-44

Формат	Зона	Поз	Обозначение	Наименование	Кол.	Примечание
				Документация		
А4			БМ.300.02.100СБ	Сборочный чертёж		
				Детали		
Б4		1	БМ.300.02.101	Патрубок		
				Труба 80×3,5		
				ГОСТ 3262-75		
				L=200	1	14,7кг
Б4		2	БМ.300.02.102	Патрубок		
				Труба 40×3		
				ГОСТ 3262-75		
				L=100	1	0,34кг
Б4		3	БМ.300.02.103	Стенка		
				Б-ПН-2 ГОСТ 19903-74 / Лист 3-IV-Ст3пс ГОСТ 16523-70		
				ф48/ф95	1	0,08кг
Б4		4	БМ.300.02.104	Стенка		
				Б-ПН-2 ГОСТ 19903-74 / Лист 3-IV-Ст3пс ГОСТ 16523-70		
				ф95	1	0,12кг

Инв.№ подл. | Подпись и дата | Взам.инв.№ | Инв.№ дубл. | Подпись и дата

Изм.	Лист	№ докум.	Подп.	Дата
Разраб.		Котельников		
Пров.		Вдовиченков		
Н.контр.		Новицкая		
Утв.		Пресное		

БМ.300.02.100

Корпус фильтра.

Лит.	Лист	Листов
И		1

ГИПРОСТРОЙДОРМАШ г. Ростов-на-Дону

Копировал: Кальку сверил: формат А4

Выпуск 1

Серия 5.904-44

Формат	Зона	Поз	Обозначение	Наименование	Кол.	Примечание
				Документация		
А3			БМ.300.03.000СБ	Сборочный чертёж		
				Детали		
Б4		1	БМ.300.03.001	Лист Б-ПН-2 ГОСТ 19903-74 / Лист 3-IV-Ст3пс ГОСТ 16523-70	1	8,1кг
Б4		2	БМ.300.03.002	Скоба		
				Круг В-8 ГОСТ 2590-71 / Б Ст3пс ГОСТ 535-79	2	0,12кг
Б4		3	БМ.300.03.003	Ограничитель		
				Уголок Б-80×80×3 ГОСТ 8509-86 / Ст3пс ГОСТ 535-79		
				L=80	4	0,07кг

Инв.№ подл. | Подпись и дата | Взам.инв.№ | Инв.№ дубл. | Подпись и дата

Изм.	Лист	№ докум.	Подп.	Дата
Разраб		Котельников		
Пров.		Вдовиченков		
Н.контр.		Новицкая		
Утв.		Пресное		

БМ.300.03.000

Крышка

Лит.	Лист	Листов
И		1

ГИПРОСТРОЙДОРМАШ г. Ростов-на-Дону

Копировал: Кальку сверил: формат А4

БМ.300.02.100СБ

Выпуск 1

Серия 5.904-44

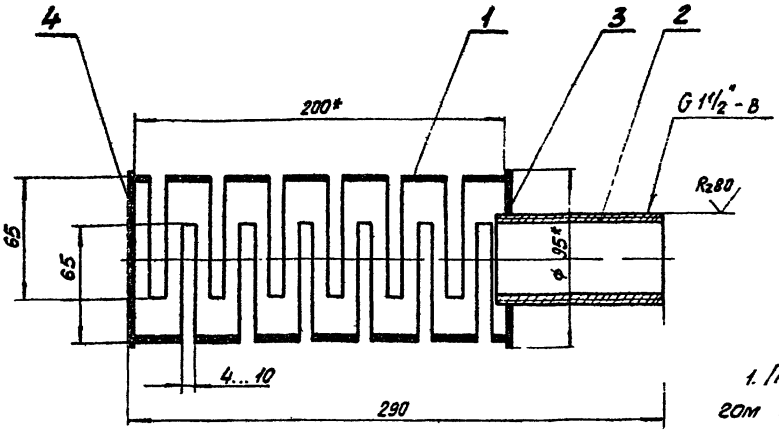

1. Пазы шириной 4...10мм выполнить с шагом 10.. 20мм
2. Неуказанные предельные отклонения размеров: отверстий - H14, валов - h14, остальных - $\pm \frac{IT15}{2}$
3. Неуказанные параметры шероховатости обрабатываемых поверхностей деталей $\frac{R80}{V}$.
4. Сварку произвести по контуру прилегания деталей по ГОСТ 16037-80.
5. * Размеры для справок.

Инв.№ подл. | Подпись и дата | Взам.инв.№ | Инв.№ дубл. | Подпись и дата

Изм.	Лист	№ докум.	Подп.	Дата
Разраб		Котельников		
Пров.		Вдовиченков		
Н.контр.		Пресное		
Утв.				

БМ.300.02.100СБ

Корпус фильтра
Сборочный чертёж

Лит.	Масса	Масштаб
И	2	1:2
Лист	Листов 1	

ГИПРОСТРОЙДОРМАШ г. Ростов-на-Дону

Копировал: Кальку сверил: формат А3

Выпуск 1

Серия 5.904-44

БМ 300.03.000 СБ

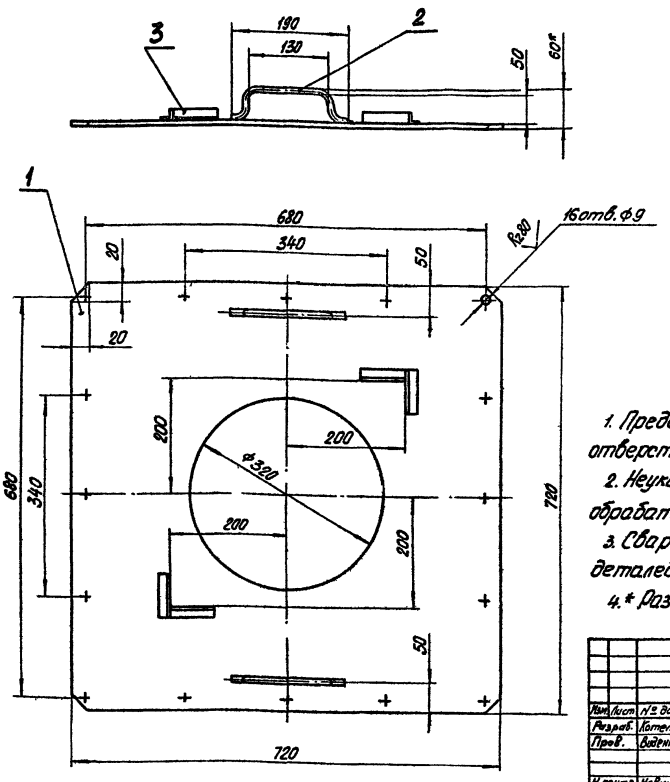

1. Предельные отклонения размеров: отверстий - H14, валов - h14, остальных - $\pm \frac{JT15}{2}$.

2. Неуказанные параметры шероховатости обрабатываемых поверхностей деталей $\overset{R_{z160}}{\vee}$.

3. Сварку произвести по контуру прилегания деталей по ГОСТ 5264-80 и ГОСТ 16037-80.

4.* Размер для справок.

Изм.	Лист	№ докум.	Подп.	Дата	БМ 300.03.000 СБ			
Разраб.	Котельников				Крышка Сборочный чертёж	Лит.	Масса	Масштаб
Пров.	Виденникова					И	8,6	1:5
						Лист	Листов 1	
Н контр.	Новицкая					ГИПРОСТРОЙДОРМАШ г. Ростов-на-Дону		
Утв.	Преснов							

Копировал: Кальку сверил: Формат А3

Выпуск 1

Серия 5.904-44

Формат	Зона	Поз.	Обозначение	Наименование	Кол.	Примечание
				Документация		
А4			БМ 300.04.000 СБ	Сборочный чертёж.		
				Детали		
Б4			БМ 300.04.001	Лист		
				Лист Б-ПН-2 ГОСТ 19903-74 / 3-IV-Ст3пс ГОСТ 16523-70	1	2,3кг
Б4			БМ 300.04.002	Трубка дыхательная.		
				Труба 10х1 ГОСТ 10704-76 / В Ст3пс ГОСТ 10705-80	1	0,1кг

Н 10-06001

Изм.	Лист	№ докум.	Подп.	Дата	БМ 300 04 000			
Разраб.	Котельников				Крышка	Лит.	Лист	Листов
Пров.	Виденникова					И		
Н контр.	Новицкая					ГИПРОСТРОЙДОРМАШ г. Ростов-на-Дону		
Утв.	Преснов							

Копировал: Кальку сверил: Формат А4

Выпуск 1

Серия 5.904-44

БМ 300.04.000 СБ

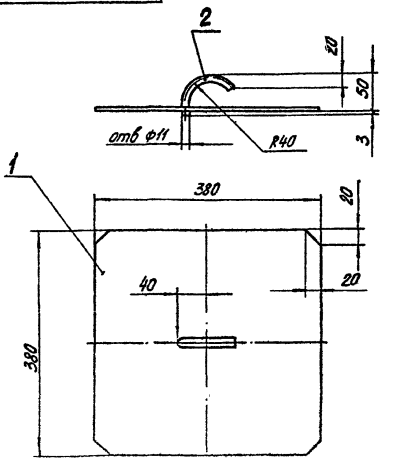

1. Предельные отклонения размеров: отверстий - по H14, остальных - по $\pm \frac{JT15}{2}$.

2. Параметры шероховатости обрабатываемых поверхностей деталей $\overset{R_{z160}}{\vee}$.

3. Сварку произвести по контуру прилегания деталей по ГОСТ 16037-80.

Изм.	Лист	№ докум.	Подп.	Дата	БМ 300.04.000 СБ			
Разраб.	Котельников				Крышка Сборочный чертёж	Лит.	Масса	Масштаб
Пров.	Виденникова					И	2,4	1:5
						Лист	Листов 1	
Н контр.	Новицкая					ГИПРОСТРОЙДОРМАШ г. Ростов-на-Дону		
Утв.	Преснов							

Копировал: Кальку сверил: Формат А4

Выпуск 1

Серия 5.904-44

Формат	Зона	Поз.	Обозначение	Наименование	Кол.	Примечание
				Документация		
А2			БП.00.00.000СБ	Сборочный чертеж		
А4			БП.00.00.000ТО	Техническое описание		
А3			БП.00.00.000 ВС	Ведомость спецификаций		
А3			БП.00.00.000ВП	Ведомость покупных изделий		
				Сборочные единицы		
А4		1	БП.01.00.000	Корпус	1	
А4		2	БП.02.00.000	Крышка	1	
А4		3	БП.03.00.000	Крышка	2	
А4		4	БП.04.00.000	Отстойник	1	
А4		5	БП.05.00.000	Отвод	1	
				Детали		
				Прокладки		
				Паронит ПОН2 ГОСТ481-80		
Б4		6	БП.00.00.001	ф1080/ф1000	1	0,67кг
Б4		7	БП.00.00.002	40×1855	2	0,3кг

Подпись и дата | Инв. № дубл. | Взам. инв. № | Подпись и дата | Инв. № подл.

БП.00.00.000

Изм.	Лист	№ докум.	Подп.	Дата
Разраб.		Григорьян		
Пров.				
Н.контр.		Новицкая		
Утв.		Коган		

Бак продувочный

Лит.	Лист	Листов
И	1	4

ГИПРОСТРОЙДОРМАШ г. Ростов-на-Дону

Копировал | Кальку сверил | формат А4

Выпуск 1

Серия 5.904-44

Формат	Зона	Поз.	Обозначение	Наименование	Кол.	Примечание
Б4		8	БП.00.00.003	40×1085	1	0,174
Б4		9	БП.00.00.004	Патрубок		
				Труба 89×2,0 ГОСТ10704-76 / ВСт3пс2 ГОСТ10705-80		
				ℓ=95	1	0,89кг
Б4		10	БП.00.00.005	Опора		
				Сосна ГОСТ24454-80Е		
				100×200×2400	2	28,8кг
				Стандартные изделия		
				Болты ГОСТ 7798-70		
		11		М16-6g×65.58	32	0,13кг
		12		М10-6g×25.58	8	0,027кг
				Гайки ГОСТ5915-70		
		13		М16-6Н.5	32	0,033кг
		14		М10-6Н.5	8	0,011кг
		15		Заглушка 50×3		
				ГОСТ17379-83	1	0,2кг
		16		Колпак 25		
				ГОСТ8962-75	3	0,138кг
		17		Контргайка 25		
				ГОСТ 8961-75	2	0,077кг
				Муфты короткие		
				ГОСТ8954-75		
		18		Муфта 50	2	0,48кг
		19		Муфта 40	1	0,309кг
		20		Муфта 25	2	0,155кг
		21		Ниппель 25		
				ГОСТ8958-75	2	0,14кг

Подпись и дата | Инв. № дубл. | Взам. инв. № | Подпись и дата | Инв. № подл.

БП.00.00.000 | Лист 2

Копировал | Кальку сверил | формат А4

Выпуск 1

Серия 5.904-44

Формат	Зона	Поз.	Обозначение	Наименование	Кол.	Примечание
				Отводы ГОСТ17375-83		
		22		90° 80×3,5	2	1,4кг
		23		90° 50×3	3	0,5кг
				Прокладки		
				ГОСТ15180-86		
		24		А-100-10	1	0,047кг
		25		А-80-10	4	0,04кг
		26		А-50-10	2	0,026кг
		27		Сгон 25 ГОСТ8969-75	2	0,243кг
		28		Тройник 50×3		
				ГОСТ17376-83	3	0,8кг
		29		Тройник 25		
				ГОСТ8948-75	2	0,318кг
				Фланцы		
				ГОСТ12820-80		
		30		1-100-10	2	3,96кг
		31		1-80-10	3	3,19кг
		32		1-50-10	2	2,06кг
				Шайбы		
				ГОСТ6958-78		
		33		16.01.08пс.01	32	0,050кг
		34		10.01.08пс.01	8	0,012кг
				Прочие изделия		
		35		Вентиль		
				запорный		
				15ч9П2		
				Ду50, Ру16	1	10,3кг

Подпись и дата | Инв. № дубл. | Взам. инв. № | Подпись и дата | Инв. № подл.

БП.00.00.000

Копировал | Кальку сверил | формат А4

Выпуск 1

Серия 5.904-44

Формат	Зона	Поз.	Обозначение	Наименование	Кол.	Примечание
		36		Кран пробковый проходной сальниковый фланцевый, 11ч 8бк		
				Ду80, Ру10	1	22кг
		37		Кран пробковый проходной муфтовый 11ч 6бк-II,		
				Ду25, Ру10	2	1,85кг
		38		Кран пробкоспускной 10Б8бк-I,		
				Ду15, Ру10	1	0,53кг
				Материалы		
		39		Труба 25×3 ГОСТ3262-75	1,71	м 2,02кг
		40		Труба 57×2,0 ГОСТ10704-76 / ВСт3сп ГОСТ10705-80	1,3	м 2,71кг

Подпись и дата | Инв. № дубл. | Взам. инв. № | Подпись и дата | Инв. № подл.

БП.00.00.000 | Лист 3

Копировал | Кальку сверил | формат А4

Выпуск 1

Серия 5.904-44

№ строки	Обозначение	Наименование	Куда входит: Обозначение	Куда входит: Кол.	Общее кол.	Примечание
1	БП.00.00.000	Бак продувочный				
2						
3	БП.01.00.000	Корпус	БП.00.00.000	1	1	
4	БП.02.00.000	Крышка	БП.00.00.000	1	1	
5	БП.03.00.000	Крышка	БП.00.00.000	1	1	
6	БП.04.00.000	Отстойник	БП.00.00.000	1	1	
7	БП.05.00.000	Отвод	БП.00.00.000	1	1	
8	БП.04.01.000	Обечайка	БП.04.00.000	1	1	

Инв.№ подл. | Подпись и дата | Взам. инв.№ | Инв.№ дубл. | Подпись и дата

Изм.	Лист	№ докум.	Подп.	Дата	БП.00.00.000.ВС			
Разраб.		Котельников			Бак продувочный	Лит.	Лист	Листов
Пров.		Видениктова				И		1
Н.контр.		Новицкая			Ведомость спецификаций	ГИПРОСТРОЙДОРМАШ г.Ростов-на-Дону		
Утв.		Коган						

Копировал Формат А3

Выпуск 1

Серия 5.904-44

№ строки	Наименование	Код ОКП	Обозначение документа на доставку	Поставщик	Куда входит (обозначение)	Количество: На изделие	В комплекты	На регулир	Всего	Примечание
1	Кран пробковый про-	37'2222'2002	11ч6бк II	Закарпатский	БП.00.00.000	2			2	
2	ходной муфтовый			арматурный завод						
3	Ду25, Ру10									
4										
5	Кран пробно-спуск-	37'1222'5007	10б8бк-I	г. Пенза	БП.00.00.000	1			1	
6	ной Ду15, Ру10			ПО Тяжпромарматура						
7										
8	Кран пробковый про-	37'2224'2013	11ч8бк	г. Тогучин,	БП.00.00.000	1			1	
9	ходной сальнико-			учреждение УФ91/14						
10	вый Ду80, Ру10									
11										
12	Вентиль запорный	37'2214	15ч9п2	г. Днепропетровск	БП.00.00.000	1			1	
13	Ду50, Ру16			учреждение АЭ-308/89						

Инв.№ подл. | Подпись и дата | Взам. инв.№ | Инв.№ дубл. | Подпись и дата

Изм.	Лист	№ докум.	Подп.	Дата	БП.00.00.000 ВП			
Разраб.		Артемьянов			Бак продувочный	Лит.	Лист	Листов
Пров.		Видениктова				И		1
Н.контр.		Новицкая			Ведомость покупных изделий	ГИПРОСТРОЙДОРМАШ г.Ростов-на-Дону		
Утв.		Коган						

Копировал Формат А3

10-0850/11

N 10023/1

БП.00.00000 СБ

Выпуск 1

Серия 5.904-44

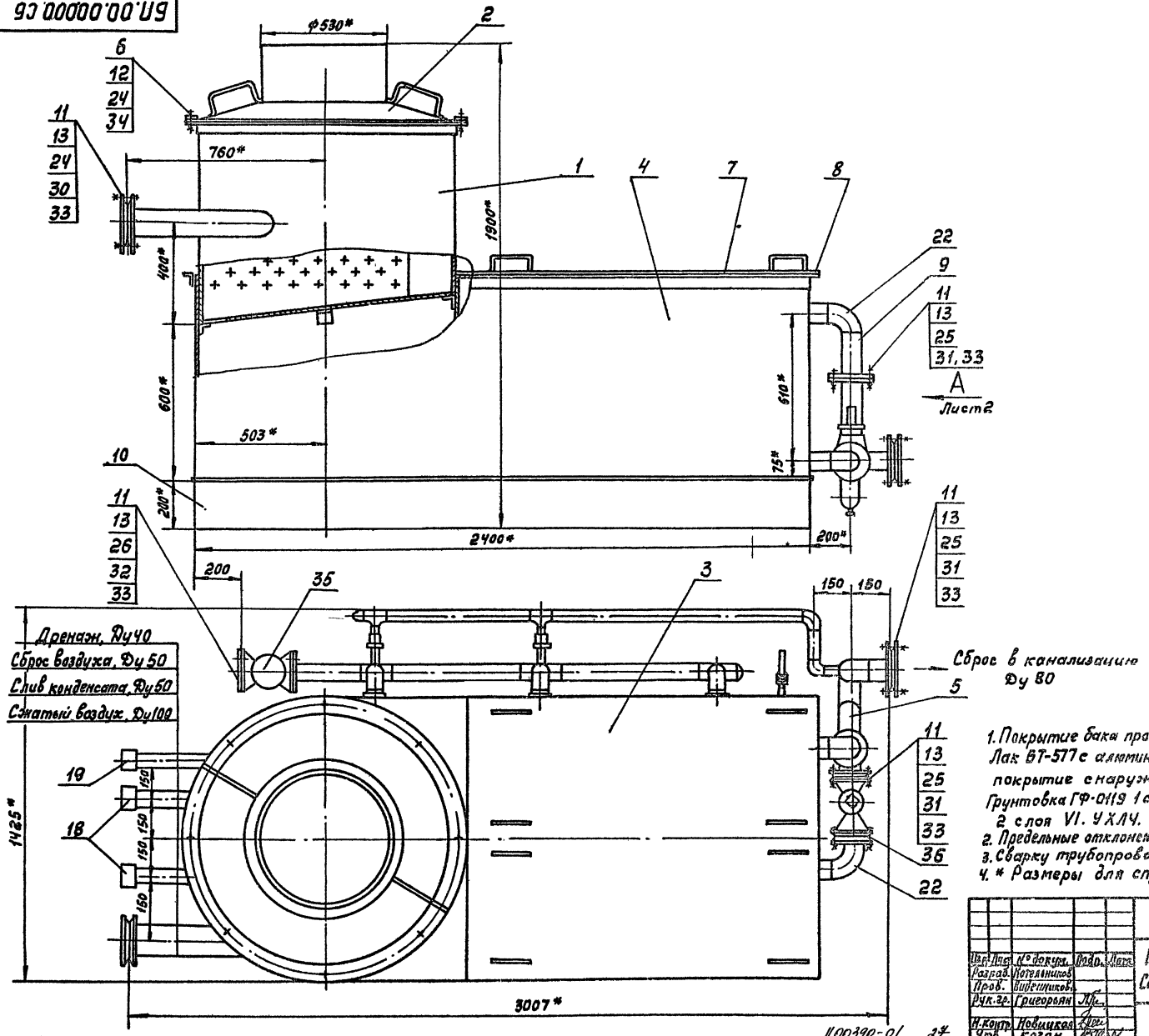

1. Покрытие бака продувочного внутри:
Лак БТ-577с алюминиевой пудрой 2 слоя VI. УЧ;
покрытие снаружи:
Грунтовка ГФ-0119 1 слой, эмаль ПФ-115 серо-голубая 2 слоя VI. УХЛЧ.
2. Предельные отклонения размеров $t\frac{7T15}{2}$.
3. Сварку трубопроводов выполнить швами по ГОСТ 16037-80.
4. * Размеры для справок.

N 10032/1

Изм.	Лист	№ докум.	Подп.	Дата	БП.00.00000 СБ			
Разраб.		Котельников			Бак продувочный Сборочный чертеж	Лит.	Масса	Масштаб
Пров.		Виденников				И	591	1:10
Рук. гр.		Григорьян				Лист 1	Листов 2	
Н. контр.		Новицкая				Гипростроймаш		
Утв.		Коган						

Ц00390-01 27

Копировал Кольку сверил Формат А2

БП.00.00.000СБ

Выпуск 1

Серия 5.904-44

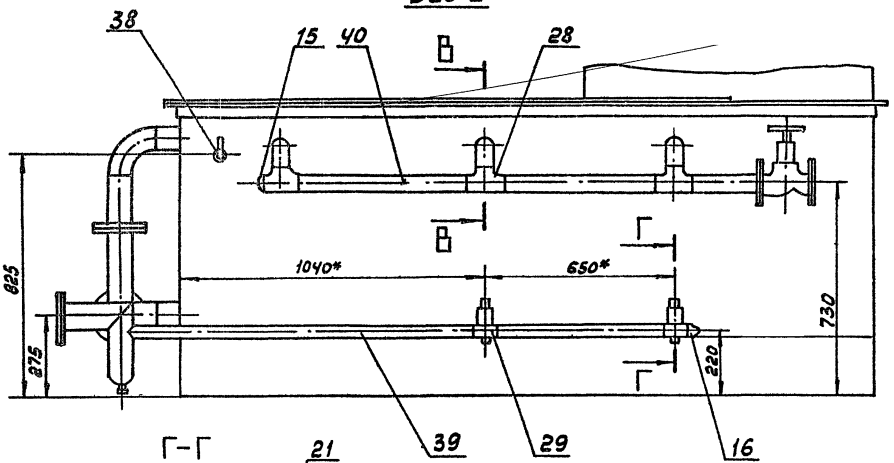

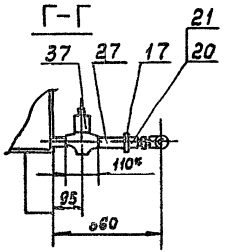

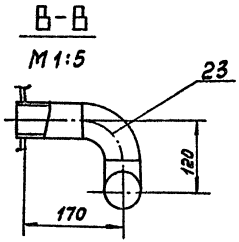

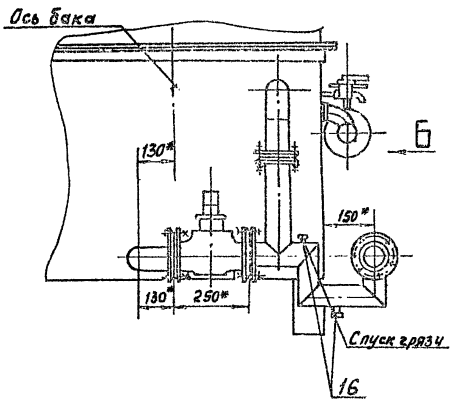

N10032/1

Изм.	Лист	№ докум.	Подп.	Дата	БП.00.00.000СБ			
Разраб.		Котельников			Бак продувочный	Лит.	Масса	Масштаб
Пров.		Виденникова			Сборочный чертеж	И		1:10
Рук.		Григорьян				Лист 2 Листов 1		
Н.контр.		Новицкая				ГИПРОСТРОЙДОРМАШ г.Ростов-на-Дону		
Утв.		Коган						

Ц00390-01 28

Копировал Кальку сверил Формат А2

Инв.№ подл. | Подпись и дата | Взам.инв.№ | Инв.№ дубл. | Подпись и дата

Серия 5.904-44 Выпуск 1

Государственный институт по проектированию заводов строительного и дорожного машиностроения

ГИПРОСТРОЙДОРМАШ

Бак продувочный
Техническое описание.

БП 00.00.000.ТО

1988 г.

Серия 5.904-44 Выпуск 1

1. Бак продувочный чертеж БП.00.000 предназначен для сбора дренажа, водамасляной эмульсии от продувки, рассечения струи пускового воздуха и сброса его, отстоя и слива масла в маслосборник, а воды в канализацию.

2. Бак продувочный обеспечивает выполнение следующих основных параметров и размеров, указанных в табл. 1

Таблица 1

Наименование параметра		Числовое значение
1 Емкость геометрическая	м3	1,7
2 Емкость полезная	м3	1,25
3 Диаметры патрубков:		
3.1 дренажного, Ду	мм	40
3.2 продувки конденсата Ду	мм	50
3.3 продувки воздуха, Ду	мм	50
3.4 пускового воздуха Ду	мм	100
3.5 слива в канализацию Ду	мм	80
3.6 слива в маслосборник Ду	мм	50
3.7 к глушителю, Ду	мм	530
4 Габаритные размеры:		
4.1 длина	мм	3007
4.2 ширина	мм	1425
4.3 высота	мм	1850
5 Масса	кг	535

Изм.	Лист	№ докум.	Подп.	Дата	БП 00. 00.000.ТО			
Разраб.		Котельников			Бак продувочный Техническое описание	Лит	Лист 2	Листов 5
Пров.		Виденикова				ГИПРОСТРОЙДОРМАШ г. Ростов-на-Дону		
Н. контр.		Новицкая						
Утв.		Коган						

Инв. № подл. | Подпись и дата | Взам. инв. № | Инв. № дубл. | Подпись и дата

Формат А4

3. Через дренажный патрубок Ду 40 производится слив воды из оборудования при остановке машины на длительное время и при контроле наличия протока воды.

4. Через первый патрубок Ду50 производится сброс воздуха из промежуточного бака продувки при продувке промежуточных и концевых холодильников.

5. Через второй патрубок Ду 50 производится слив сконденсировавшейся из сжатого воздуха в холодильниках влаги и продувка воздухосборников

6. Через пусковой патрубок Ду100 поступает сжатый воздух от компрессоров во время их разгрузки. В корпусе воздух, проходя через перфорированную перегородку, теряет свою энергию и направляется в патрубок к глушителю.

7. На коллекторе слива в маслосборник установлен вентиль в постоянно закрытом состоянии. При сливе отстоявшегося масла в маслоотстойник вентиль необходимо открыть.

8. Перед патрубком слива в канализацию установлены 2 крана и задвижка в постоянно закрытом состоянии. Они служат для слива воды при работе бака (моющего раствора во время промывки бака). В нижней части отвода патрубка слива в канализацию находится патрубок Ду 20 для слива грязи.

9. Отстойник состоит из трех отделений, соединенных между собой как сообщающиеся сосуды. В каждое следующее отделение вода переливается из нижней части предыдущего. Это даёт возможность переливаться наиболее отстоявшейся воде. Вода, идущая в канализацию, отбирается из нижней части третьего отстойника практически без масла.

10. Для обеспечения минимального перемешивания водамасляной эмульсии в первом отделении пусковой воздух и продувка поступают в цилиндрическую часть корпуса.

11. Цилиндрическая часть корпуса отделена от отстойника днищем, имеющим в нижней части щель для слива дренажа и сконденсировавшейся влаги.

12. На боковой стенке отстойника, в

Серия 5.904-44 Выпуск 1

верхней её части, размещен кран для взятия проб на наличие масла.

13. При своевременном сливе масла в маслоотстойник вода, идущая в канализацию, будет практически чистой от масла.

14. Периодически, но не реже 1 раза в месяц необходимо снимать колпак с патрубка Ду20 на отводе и сливать скопившуюся грязь.

Изм	Лист	№ докум.	Подп.	Дата	БП.00.00.000 ТО	Лист 5

формат А4

Серия 5.904-44 Выпуск 1

Формат	Зона	Поз.	Обозначение	Наименование	Кол.	Примечание
				Документация		
А3			БП.01.00.000СБ	Сборочный чертеж		
				Детали		
А4		1	БП.01.00.001	Днище	1	
Б4		2	БП.01.00.002	Обечайка		
				Лист $\frac{Б\text{-}ПН\text{-}3ГОСТ19903\text{-}74}{3\text{-}IV\text{-}Сп3псГОСТ16523\text{-}70}$	1	52.75кг
А4		3	БП.01.00.003	Перегородка	1	
				Патрубки		
				Труба 3262-75		
Б4		4	БП.01.00.004	50×3.0, ℓ = 500	1	2.00кг
Б4		5	БП.01.00.005	50×3.0, ℓ = 600	1	2.41кг
Б4		6	БП.01.00.006	40×3.0, ℓ = 450	1	1.42кг
Б4		7	БП.01.00.007	Патрубок		
				Труба $\frac{108\times2.5ГОСТ10704\text{-}76}{Вст3спГОСТ10705\text{-}80}$		
				ℓ=750	1	4.68кг
Б4		8	БП.01.00.008	Фланец		
				Уголок $\frac{40\times40\times2ГОСТ19771\text{-}74}{ВСт3спГОСТ11474\text{-}76}$		
				ℓ=3270	1	3.86кг

Изм	Лист	№ докум.	Подп.	Дата	БП.01.00.000			
Разраб.		Григорьян			Корпус	Лит.	Лист	Листов
Пров.						И		1
Н.контр.		Новицкая				ГИПРОСТРОЙДОРМАШ г.Ростов-на-Дону		
Утв.		Коган						

формат А4

Серия 5.904-44 Выпуск 1

БП.01.00.000СБ

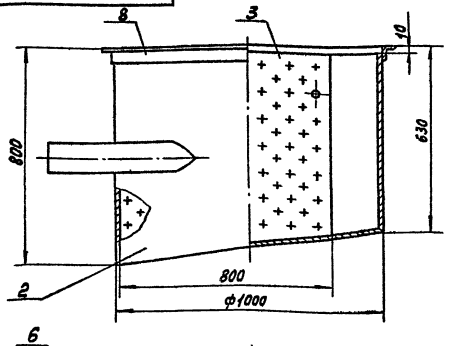

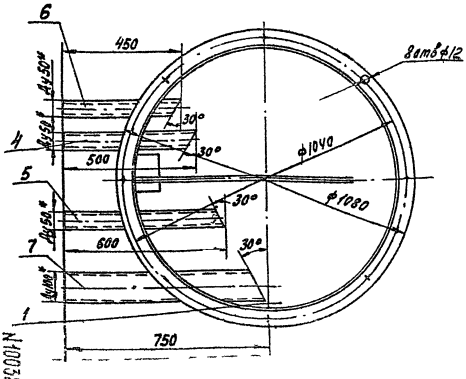

поз. 2

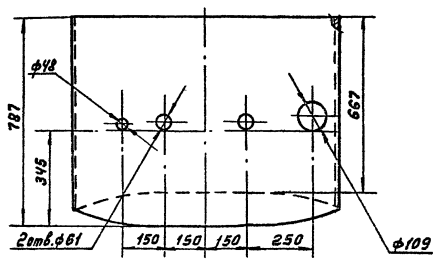

1. Предельные отклонения размеров отверстий Н14 валов h14 остальных $\pm\frac{Jt15}{2}$
2. * Размеры для справок.
3. Шероховатость обрабатываемых поверхностей деталей без чертежа Rz320, необрабатываемых ∀
4. Сварку производить по контуру прилегания свариваемых деталей швами по ГОСТ 5264-80. и ГОСТ 16037-80

Изм	Лист	№ докум.	Подп.	Дата	БП.01.00.000СБ			
Разраб.		Григорьян			Корпус Сборочный чертеж	Лит.	Масса	Масштаб
Пров.						И	89.3	1:10
Н.контр.		Новицкая				Лист	Листов 1	
Утв.		Коган				ГИПРОСТРОЙДОРМАШ г.Ростов-на-Дону		

Копировал Калоки сверил формат А3

N10032/1

Инв. № подл. | Подпись и дата | Взам. инв. № | Инв. № дубл. | Подпись и дата

40003-01-30

Серия 5.904-44 Выпуск 1

БП.01.00.001

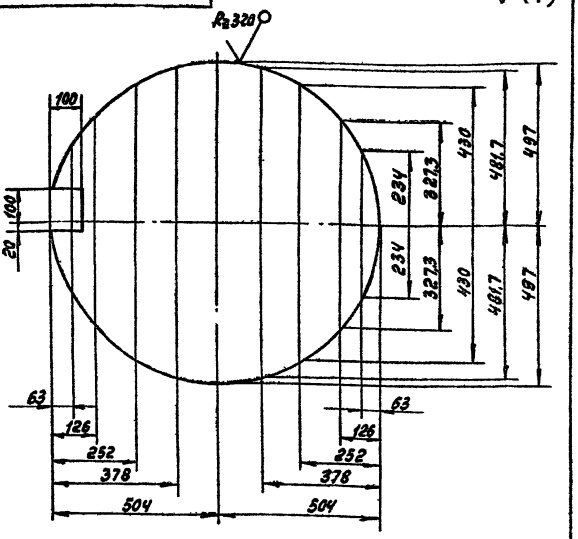

Предельные отклонения размеров:
валов h14
остальных $\pm \frac{Jt15}{2}$.

Изм	Лист	№ докум.	Подп.	Дата	БП.01.00.001	Лит.	Масса	Масштаб
Разраб.		Григорьян			Днище	И	18	1:10
Пров.						Лист	Листов 1	
Н.контр.		Новицкая			Лист БПН-3 ГОСТ 19903-74 / 3-IV-Ст3пс2ГОСТ16523-70	ГИПРОСТРОЙДОРМАШ г.Ростов-на-Дону		
Утв.		Григорьян						

Копировал Кальку сверил формат А4

Серия 5.904-44 Выпуск 1

БП.01.00.003

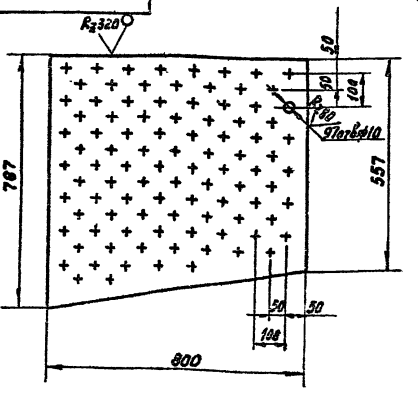

Предельные отклонения размеров:
отверстий H14,
валов h14
остальных $\pm \frac{Jt15}{2}$.

Изм	Лист	№ докум.	Подп.	Дата	БП.01.00.003	Лит.	Масса	Масштаб
Разраб.		Григорьян			Перегородка	И	4.16	1:10
Пров.						Лист	Листов 1	
Н.контр.		Новицкая			Лист Б-ПН-1 ГОСТ 19903-74 / 3-IV-Ст3пс2ГОСТ16523-70	ГИПРОСТРОЙДОРМАШ г.Ростов-на-Дону		
Утв.		Григорьян						

Копировал Кальку сверил формат А4

Серия 5.904-44 Выпуск 1

Формат	Зона	Поз.	Обозначение	Наименование	Кол.	Примечание
				Документация		
А3			БП.02.00.000СБ	Сборочный чертеж		
				Детали		
Б4		1	БП.01.00.001	Конус		
				Лист Б-ПН-3 ГОСТ 19903-74 / 3-IV-Ст3пс2ГОСТ16523-70	1	15,2кг
Б4		2	БП.01.00.002	Патрубок		
				Лист Б-ПН-3 ГОСТ 19903-74 / 3-IV-Ст3пс2ГОСТ16523-70	1	8,15кг
Б4		3	БП.01.00.003	Ручка		
				Круг В16 ГОСТ 2590-71 / В Ст3пс2 ГОСТ 535-79		
				$\ell_{заг}$ = 371	2	0,59кг
Б4		4	БП.01.00.004	Фланец		
				Полоса 5×50 ГОСТ 103-76 / В Ст3пс2 ГОСТ 535-79		
				$\ell_{заг}$ = 3235	1	6,3кг

№ 10032/1

Изм	Лист	№ докум.	Подп.	Дата	БП.02.00.000	Лит.	Лист	Листов
Разраб.		Григорьян			Крышка	И		1
Пров.								
Н.контр.		Новицкая				ГИПРОСТРОЙДОРМАШ г.Ростов-на-Дону		
Утв.		Коган						

Копировал Кальку сверил формат А4

Серия 5.904-44 Выпуск 1

Формат	Зона	Поз.	Обозначение	Наименование	Кол.	Примечание
				Документация		
А3			БП.03.00.000СБ	Сборочный чертеж		
				Детали		
Б4		1	БП.03.00.001	Створка		
				Лист Б-ПН-2 ГОСТ 19903-74 / 3-IV-Ст3пс2ГОСТ16523-70		
				1970×530	2	13,475кг
Б4		2	БП.03.00.002	Ручка		
				Круг В16 ГОСТ 2590-71 / В Ст3пс2 ГОСТ 535-79		
				ℓ = 215	4	0,34кг

Изм	Лист	№ докум.	Подп.	Дата	БП.03.00.000	Лит.	Лист	Листов
Разраб.		Григорьян			Крышка	И		1
Пров.								
Н.контр.		Новицкая				ГИПРОСТРОЙДОРМАШ г.Ростов-на-Дону		
Утв.		Коган						

Копировал Кальку сверил формат А4

БП.02.00.000 СБ

Выпуск 1

Серия 5.904-44

Инв. № подл. | Подпись и дата | Взам. инв. № | Инв. № дубл. | Подпись и дата

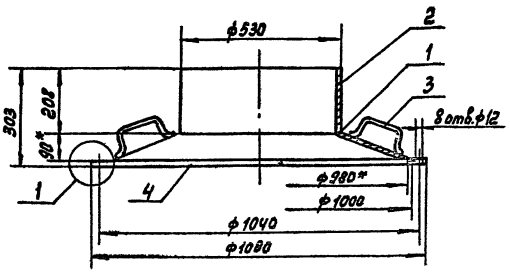

Поз.1
М1:10

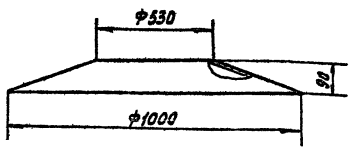

Поз.3
М1:4

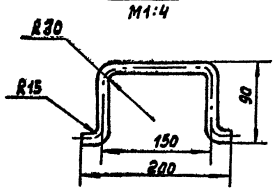

1
М1:2

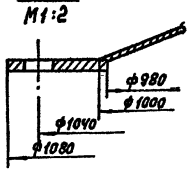

1. Предельные отклонения размеров
отверстий H14
валов h14
остальных $\pm \frac{Jt15}{2}$.
2.* Размеры для справок.
3. Шероховатость обрабатываемых поверхностей деталей без чертежа $Ra\,320$ ▽, необрабатываемых - ▽.
4. Сварку производить по контуру прилегания свариваемых деталей швами по ГОСТ 5264-80.
5. Поз.3 приварить ручной дуговой сваркой катет шва - 3мм.

							БП.02.00.000 СБ		
Изм.	Лист	№ докум.	Подп.	Дата					
Разраб.		Григорьян			Крышка. Сборочный чертеж		Лит.	Масса	Масштаб
Пров.							И	30,85	1:10
Н. контр.		Новицкая					Лист	Листов 1	
Утв.		Коган					ГИПРОСТРОЙДОРМАШ г. Ростов-на-Дону		

Копировал | Кальку сверил | Формат А3

БП.03.00.000 СБ

Выпуск 1

Серия 5.904-44

Инв. № подл. | Подпись и дата | Взам. инв. № | Инв. № дубл. | Подпись и дата

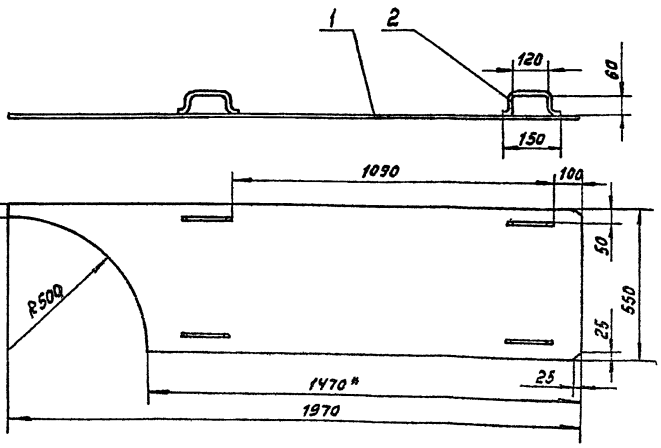

1. Предельные отклонения размеров:
отверстий H14.
валов h14
остальных $\pm \frac{Jt15}{2}$.
2. Сварка ручная дуговая катет шва 3мм.
3. Шероховатость обрабатываемых поверхностей деталей без чертежа - $Ra\,320$ ▽, необрабатываемых ▽
4. Радиусы гибов 10 мм.

							БП.03.00.000 СБ		
Изм.	Лист	№ докум.	Подп.	Дата					
Разраб.		Григорьян			Крышка. Сборочный чертеж		Лит.	Масса	Масштаб
Пров.							И	2832	1:10
Н. контр.		Новицкая					Лист	Листов 1	
Утв.		Коган					ГИПРОСТРОЙДОРМАШ г. Ростов-на-Дону		

Копировал | Кальку сверил | Формат А3

ГАЕ 10-09.2007

Инв. № 10232/1

Серия 5.904-44 Выпуск 1

Формат	Зона	Поз.	Обозначение	Наименование	Кол.	Примечание
				Документация		
А2			БП.04.00.000СБ	Сборочный чертеж		
				Сборочные единицы		
А4		1	БП.04.01.000	Обечайка	1	
А4		2	БП.04.02.000	Фланец	1	
				Детали		
Б4		3	БП.04.00.001	Бобышка		
				Круг В50 ГОСТ 2590-71 / Ст3 ГОСТ 535-79		
				ℓ=12	1	0.147кг
		4	БП.04.00.002	Днище	1	
				Патрубки		
				Трубы ГОСТ 10704-76 / А Ст3сп ГОСТ 10705-80		
Б4		5	БП.04.00.003	57×2.5 ℓ=110	3	0.37кг
Б4		6	БП.04.00.004	89×3.0 ℓ=90	2	0.57кг
Б4		7	БП.04.00.005	Труба 25×2.8		
				ГОСТ 3262-75 ℓ=65	2	0.13кг

Подпись и дата | Инв. № дубл. | Взам. инв. № | Подпись и дата | Инв. № подл.

Изм.	Лист	№ докум.	Подп.	Дата
Разраб.		Григорьян		
Пров.				
Н.контр.		Новицкая		
Утв.		Коган		

БП.04.00.000

Отстойник

Лит.	Лист	Листов
И	1	2

ГИПРОСТРОЙДОРМАШ г. Ростов-на-Дону

Формат А4

Серия 5.904-44 Выпуск 1

Формат	Зона	Поз.	Обозначение	Наименование	Кол.	Примечание
				Перегородки		
				Лист Б-ПН-3 ГОСТ 19903-74 / 3-IV-Ст3пс2 ГОСТ 16523-70		
Б4		8	БП.04.00.006	157×230	2	0.85кг
Б4		9	БП.04.00.007	157×530	2	1.96кг
Б4		10	БП.04.00.008	157×600	1	2.22кг
Б4		11	БП.04.00.009	785×1000	2	18.49кг
				Опоры		
				Уголок В-50×50×3 ГОСТ 19771-74 / 3 Ст3пс2 ГОСТ 11474-76		
Б4		12	БП.04.00.010	ℓ=50	3	0.11кг
Б4		13	БП.04.00.011	ℓ=1000	1	2.2кг

Подпись и дата | Инв. № дубл. | Взам. инв. № | Подпись и дата | Инв. № подл.

Изм.	Лист	№ докум.	Подп.	Дата

БП.04.00.000

Лист 2

Формат А4

Серия 5.904-44 Выпуск 1

Формат	Зона	Поз.	Обозначение	Наименование	Кол.	Примечание
				Документация		
А3			БП.04.01.000СБ	Сборочный чертеж		
				Детали		
				Стенки		
				Лист Б-ПН-3 ГОСТ 19903-74 / 3-IV-Ст3пс2 ГОСТ 16523-70		
Б4		1	БП.04.01.001	785×1575	1	29.12кг
Б4		2	БП.04.01.002	785×1897	1	34.81кг
Б4		3	БП.04.01.003	785×1000	1	18.19кг
Б4		4	БП.04.01.004	785×1897	1	35.07кг

Подпись и дата | Инв. № дубл. | Взам. инв. № | Подпись и дата | Инв. № подл.

N100321

Изм.	Лист	№ докум.	Подп.	Дата
Разраб.		Григорьян		
Пров.				
Н.контр.		Новицкая		
Утв.		Коган		

БП.04.01.000

Обечайка

Лит.	Лист	Листов
И		1

ГИПРОСТРОЙДОРМАШ г. Ростов-на-Дону

Формат А4

Серия 5.904-44 Выпуск 1

Формат	Зона	Поз.	Обозначение	Наименование	Кол.	Примечание
				Документация		
А3			БП.04.02.000СБ	Сборочный чертеж		
				Детали		
				Боковины		
				Уголок 40×40×2 ГОСТ 19771-74 / 3 Ст3сп ГОСТ 11474-76		
Б4		1	БП.04.02.001	ℓ=1645	1	1.974кг
Б4		2	БП.04.02.002	ℓ=1900	2	2.28кг
Б4		3	БП.04.02.003	ℓ=1086	1	1.303кг

Подпись и дата | Инв. № дубл. | Взам. инв. № | Подпись и дата | Инв. № подл.

Изм.	Лист	№ докум.	Подп.	Дата
Разраб.		Григорьян		
Пров.				
Н.контр.		Новицкая		
Утв.		Коган		

БП.04.02.000

Фланец

Лит.	Лист	Листов
И		1

ГИПРОСТРОЙДОРМАШ г. Ростов-на-Дону

Копировал | Кальку сверил | Формат А4

БП.04.00.000СБ

Выпуск 1

Серия 5.904-44

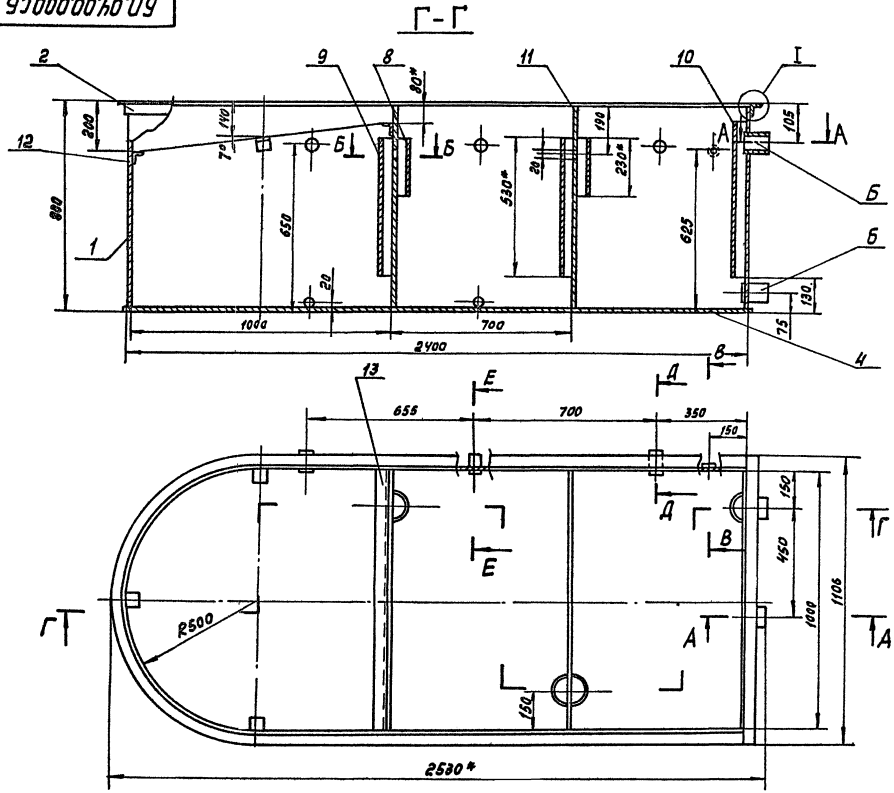

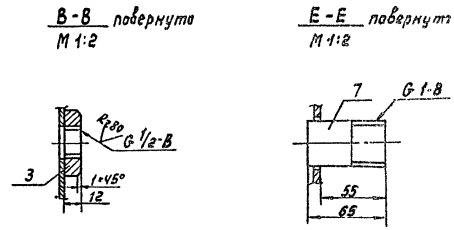

1.* Размеры для справок.
2. Предельные отклонения размеров:
отверстий H14,
валов h14,
остальных ± $\frac{Jt15}{2}$.
3. Неуказанная шероховатость обрабатываемых поверхностей деталей без чертежа - Rz320, необрабатываемых
4. Сварку производить по контуру прилегания свариваемых деталей швами ГОСТ5264-80

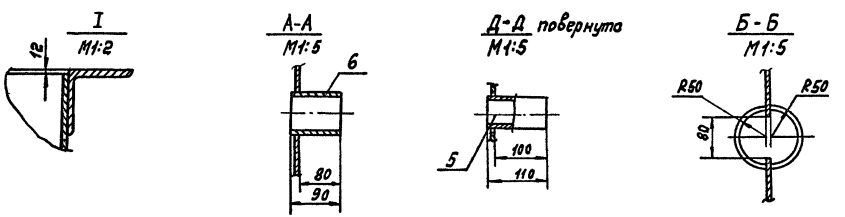

N10032/1.

					БП.04.00.000СБ			
Изм	Лист	№ докум.	Подп.	Дата	Отстойник Сборочный чертеж	Лит	Масса	Масштаб
Разраб.		Григорьян				Р	230	1:10
Пров.						Лист	Листов 1	
Н.контр.		Новицкая				ГИПРОСТРОЙДОРМАШ г.Ростов-на-Дону		
Утв.		Коган						

Ц00390-01 34

Копировал Кальку сверил Формат А2

Инв. № подл. | Подпись и дата | Взам. инв. № | Инв. № дубл. | Подпись и дата

Серия 5.904-44 Выпуск 1

БП.04.02.000СБ

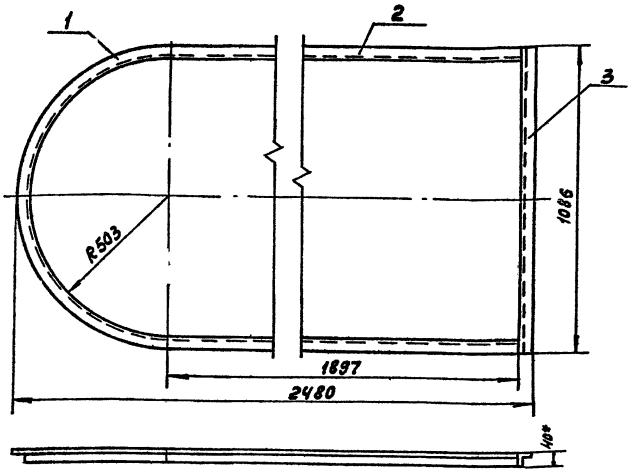

1.* Размер для справок.
2. Предельные отклонения размеров:
валов - h14
остальных ± IT15/2.
3. Шероховатость поверхностей деталей
обрабатываемых - Rz 320
не обрабатываемых - ▽.
4. Сварку производить по контуру прилегания свариваемых деталей швами по ГОСТ 5264-80.

Изм.	Лист	№ докум.	Подп.	Дата	БП.04.02.000СБ			
Разраб.		Григорьян			Фланец Сборочный чертеж	Лит.	Масса	Масштаб
Пров.						И	7.84	1:10
Н. контр.		Новицкая				Лист	Листов 1	
Утв.		Коган				ГИПРОСТРОЙДОРМАШ г. Ростов-на-Дону		

Формат А3

Серия 5.904-44 Выпуск 1

Формат	Зона	Поз.	Обозначение	Наименование	Кол.	Примечание
				Документация		
А3			БП.05.00.000СБ	Сборочный чертеж		
				Детали		
				Патрубки		
				Труба 89×2,0 ГОСТ 10704-76 / ВСт3сп ГОСТ 10705-80		
БЧ		1	БП.05.00.001	ℓ = 380	1	1.54кг
БЧ		2	БП.05.00.002	ℓ = 240	1	0.84кг
БЧ		3	БП.05.00.003	ℓ = 240	1	0.64кг
БЧ		4	БП.05.00.004	ℓ = 240	1	0.64кг
БЧ		5	БП.05.00.005	ℓ = 190	1	0.62кг
БЧ		6	БП.05.00.006	ℓ = 290	1	0.86кг
БЧ		7	БП.05.00.007	Штуцер		
				Труба 25×2,8 ГОСТ 3262-75		
				ℓ = 25	2	0,07кг
				Стандартные изделия		
		8		Фланец 1-80-10 ГОСТ 12820-80	3	3.19кг

Н 32004

Изм.	Лист	№ докум.	Подп.	Дата	БП.05.00.000			
Разраб.		Григорьян			Отвод	Лит.	Лист	Листов
Пров.						И	1	1
Н. контр.		Новицкая				ГИПРОСТРОЙДОРМАШ г. Ростов-на-Дону		
Утв.		Коган						

Формат А4

Серия 5.904-44 Выпуск 1

БП.04.00.002

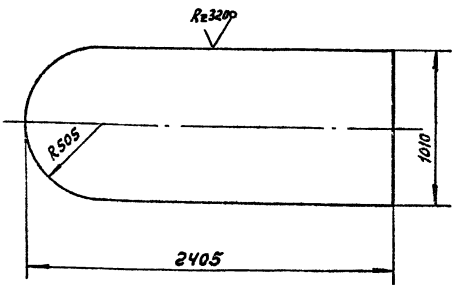

Предельные отклонения размеров:
валов h14
остальных ± IT15/2.

Изм.	Лист	№ докум.	Подп.	Дата	БП.04.00.002			
Разраб.		Григорьян			Днище	Лит.	Масса	Масштаб
Пров.						И	30.61	1:20
Н. контр.		Новицкая				Лист	Листов 1	
Утв.		Коган				ГИПРОСТРОЙДОРМАШ г. Ростов-на-Дону		

Лист 6-ПН-а ГОСТ 19903-74
3-IV-Ст3пс2 ГОСТ 16523-70

Копировал

Формат А4

Инв. № подл. | Подпись и дата | Взам. инв. № | Инв. № дубл. | Подпись и дата

Серия 5.904-44 Выпуск 1

БП.04.01.000.СБ

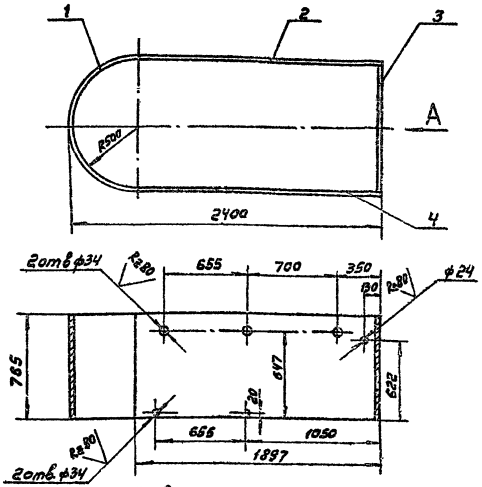

1. Предельные отклонения размеров:
   отверстий H14
   валов h14
   Остальных $\pm \frac{IT15}{2}$.
2. Неуказанная шероховатость обрабатываемых поверхностей - Rz320 ▽
   необрабатываемых - ▽.
3. Сварку производить по контуру прилегания свариваемых деталей швами по ГОСТ 5264-80.

Изм.	Лист	Подпись	Подп.	Дата	БП.04.01.000.СБ			
Разраб.		Григорьян			Обечайка	Лит.	Масса	Масштаб
Пров.					Сборочный чертеж	Р	117,2	1:20
						Лист	Листов 1	
Н. контр.		Новицкая				ГИПРОСТРОЙМОРМАШ		
Утв.		Коган				г.Ростов-на-Дону		

Формат А3

Серия 5.904-44 Выпуск 1

БП.05.00.000.СБ

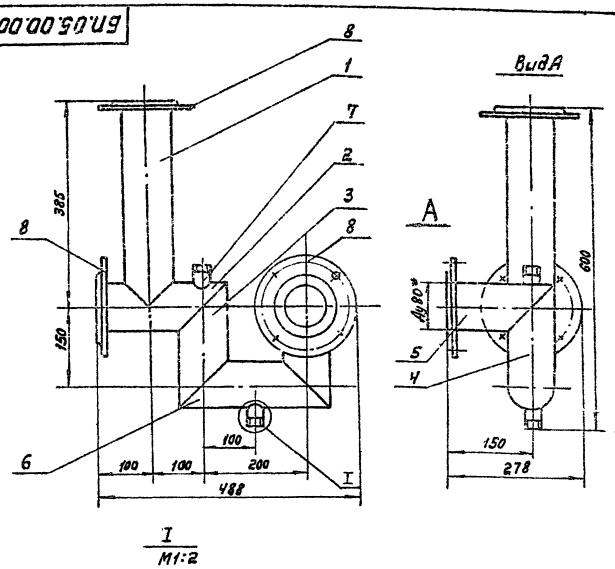

I
M1:2

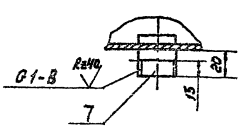

1. *Размеры для справок.
2. Предельные отклонения размеров:
   отверстий H14
   валов h14
   остальных $\pm \frac{IT15}{2}$.
3. Сварку производить по контуру прилегания свариваемых деталей швами по ГОСТ 16037-80.
4. Шероховатость обрабатываемых поверхностей деталей без чертежа - Rz320 ▽, необрабатываемых - ▽.

Изм.	Лист	Подпись	Подп.	Дата	БП.05.00.000.СБ			
Разраб.		Григорьян			Отвод	Лит.	Масса	Масштаб
Пров.					Сборочный чертеж	Р	14,25	1:5
						Лист	Листов 1	
Н. контр.		Новицкая				ГИПРОСТРОЙМОРМАШ		
Утв.		Коган				г.Ростов-на-Дону		

Копировал Калькусверил Формат А3

N 10032/1

Инв. № подл. | Подпись и дата | Взам. инв. № | Инв. № дубл. | Подпись и дата

Инв. № подл. | Подпись и дата | Взам. инв. № | Инв. № дубл. | Подпись и дата

Выпуск 1

Серия 5.904-44

Формат	Зона	Поз.	Обозначение	Наименование	Кол.	Примечание
				Документация		
А2			МБ 1500.00.000 СБ	Сборочный чертёж		
А3			МБ 1500.00.000 ВС	Ведомость спецификаций		
А3			МБ 1500.00.000 ВП	Ведомость покупных изделий.		
#			МБ 1500.00.000 ТО	Техническое описание		#3×А4
				Сборочные единицы		
А4		1	МБ 1500.01.000	Корпус	1	
А4		2	МБ 1500.02.000	Крышка.	1	
А4		3	МБ 1500.03.000	Днище	1	
А4		4	МБ 1500.04.000.	Опора	3	
				Детали		
А4		5	МБ 1500.00.001	Шкала	1	1,34кг
А4		6	МБ 1500.00.002	Штуцер	2	0,6кг
А4		7	МБ 1500.00.003	Втулка	4	0,133кг
				Стандартные изделия		
		9		Винт М5×25.58 ГОСТ 17475-80	8	0,0035кг
		10		Трубка 20-2,5-980 ГОСТ 8446-74	2	0,4кг

Подпись и дата | Инв. № дубл. | Взам. инв. № | Подпись и дата | Инв. № подл.

Изм.	Лист	№ докум.	Подп.	Дата
Разраб.		Виденникова		
Пров.		Котельников		
Н.контр.		Новицкая		
Утв.		Преснов		

МБ 1500.00.000

Бак для масла V = 1500 л

Лит.	Лист	Листов
И	1	2

ГИПРОСТРОЙДОРМАШ г. Ростов-на-Дону

Копировал: Кольку сверил: Формат А4

Выпуск 1

Серия 5.904-44

Формат	Зона	Поз.	Обозначение	Наименование	Кол.	Примечание
				Прочие изделия		
		11		Запорное устройство указателя уровня жидкостей Ду 20 12Б 1бк	2	1,9кг
				Материалы		
		12		Полоса А-1-5×20 ГОСТ 103-76 / Ст3 сп ГОСТ 535-79	0,3	кг

Подпись и дата | Инв. № дубл. | Взам. инв. № | Подпись и дата | Инв. № подл.

Изм.	Лист	№ докум.	Подп.	Дата

МБ 1500.00.000 — Лист 2

Копировал: Кольку сверил: Формат А4

МБ 1500.00.002

А (√)

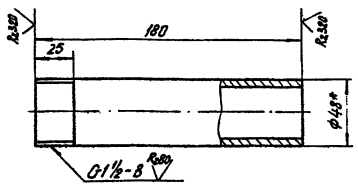

1* Размер для справок.
2. Неуказанные предельные отклонения размеров - ± $\frac{IT15}{2}$.

Выпуск 1

Серия 5.904-44

Изм.	Лист	№ докум.	Подп.	Дата
Разраб.		Виденникова		
Пров.		Котельников		
Н.контр.		Новицкая		
Утв.		Преснов		

МБ 1500.00.002

Штуцер

Лит.	Масса	Масштаб
И	0,6	1:2

Лист 1 Листов 1

Труба 40×3 ГОСТ 3262-75

ГИПРОСТРОЙДОРМАШ г. Ростов-на-Дону

Копировал: Кольку сверил: Формат А4

МБ 1500.00.003

А (√)

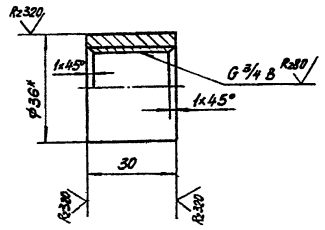

1.* Размер для справок.
2. Неуказанные предельные отклонения размеров - ± $\frac{IT15}{2}$.

Выпуск 1

Серия 5.904-44

Изм.	Лист	№ докум.	Подп.	Дата
Разраб.		Виденникова		
Пров.		Котельников		
Н.контр.		Новицкая		
Утв.		Преснов		

МБ 1500.00.003

Втулка

Лит.	Масса	Масштаб
И	0,133	1:1

Лист 1 Листов 1

Круг В36 ГОСТ 2590-71 / Ст3 пс2 ГОСТ 535-79

ГИПРОСТРОЙДОРМАШ г. Ростов-на-Дону

Копировал: Формат А4

МБ 1500.00.000 СБ

Выпуск 1

Серия 5.904-44

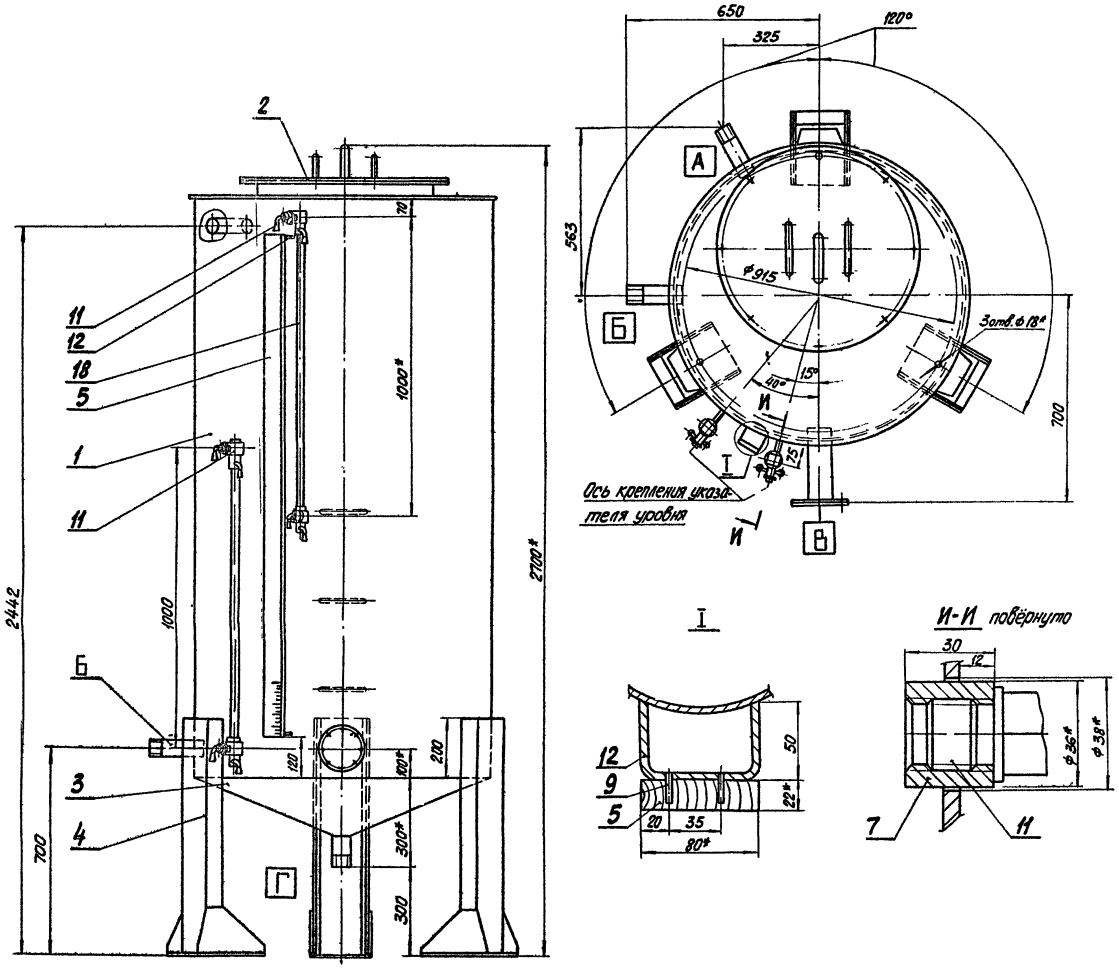

Обозначение	Наименование штуцера	Ду	Кол.	Примечание
А	Вход масла	40	1	
Б	Выход масла	40	1	
В	Слив масла	65	1	
Г	Выпуск масла и грязи	50	1	

1. Покрытие бака масляного снаружи и внутри:
Грунтовка ГФ-0119 1 слой,
Эмаль ПФ-115 красно-оранжевая
2 слоя VI.6/I У4.
2.* Размеры для справок.
3. Сварку производить по контуру прилегания деталей швами по ГОСТ 5264-80 и ГОСТ 16037-80.

N 10032/1

Изм.	Лист	№ докум.	Подп.	Дата	МБ 1500.00.000 СБ			
Разраб.		Виденникова			Бак для масла	Лит.	Масса	Масштаб
Пров.		Котельников			Сборочный чертёж	И	327	1:10
						Лист	Листов 1	
Н.контр.		Новицкая				ГИПРОСТРОЙДОРМАШ		
Утв.		Коган				г. Ростов-на-Дону		

Ц00390-01 38

Копировал: Кальку сверил: Формат А2

Инв. № подл. | Подпись и дата | Взам. инв. № | Инв. № дубл. | Подпись и дата

Выпуск 1

Серия 5.904-44

№ строки	Обозначение	Наименование	Куда входит: Обозначение	Куда входит: Кол.	Масса ед.	Примечание
1	МБ 1500.00.000	Бак для масла		2	2	
2						
3	МБ 1500.01.000	Корпус	МБ 1500.00.000	2	2	
4	МБ 1500.02.000	Крышка	МБ 1500.00.000	1	1	
5	МБ 1500.03.000	Днище	МБ 1500.00.000	1	1	
6	МБ 1500.04.000	Опора	МБ 1500.00.000	1	1	
7						
8						
9						
10						
11						
12						
13						
14						
15						
16						
17						
18						
19						
20						
21						
22						
23						
24						

Инв. № подл. | Подпись и дата | Взам. инв. № | Инв. № дубл. | Подпись и дата

Изм.	Лист	№ докум.	Подп.
Разраб.		Виденикова	
Пров.		Котельников	
Н. контр.		Новицкая	
Утв.		Коган	

МБ 1500.00.000 ВС

Бак для масла. Ведомость спецификаций.

Лит.	Лист	Листов
И		1

ГИПРОСТРОЙДОРМАШ г. Ростов-на-Дону

Копировал: Кальку сверил: Формат А3

Выпуск 1

Серия 5.904-44

№ строки	Наименование	Код ОКП	Обозначение документа на поставку	Поставщик	Куда входит (обозначение)	Количество: На изделие	Количество: В комплекты	Количество: На регулир.	Количество: Всего	Примечание
1	Запорное устрой-	371261 2005	125 1 бк	Киевский завод	МБ 1500.00.000	2			2	
2	ство указателя			"Промарматуры"						
3	уровня жидкостей									
4	Ду 20									
5										
6										
7										
8										
9										
10										
11										
12										
13										
14										
15										
16										
17										
18										
19										
20										
21										
22										

Инв. № подл. | Подпись и дата | Взам. инв. № | Инв. № дубл. | Подпись и дата

10-06(00)

4/72.00 ИМ

Изм.	Лист	№ докум.	Подп.
Разраб.		Виденикова	
Пров.		Котельников	
Н. контр.		Новицкая	
Утв. гр.		Коган	

МБ 1500.00.000 ВП

Бак для масла. Ведомость покупных изделий.

Лит.	Лист	Листов
И		1

ГИПРОСТРОЙДОРМАШ г. Ростов-на-Дону

Копировал: Кальку сверил: Формат А3

Государственный институт по проектированию заводов строительного и дорожного машиностроения

ГИПРОСТРОЙДОРМАШ

Бак для масла.

Техническое описание.

МБ 1500.00.000 ТО

1988 г.

Выпуск 1. Серия 5.904-44

Инв. № подл. | Подпись и дата | Взам. инв. № | Инв. № дубл. | Подпись и дата

---

1. Установка бака для масла обеспечивает выполнение следующих основных параметров и размеров, указанных в таблице.

№ п/п	Наименование	Единица измерения	Числовое значение
1	Емкость гидравлическая	$м^3$	1,59
2	Диаметры патрубков:		
2.1	Вход масла, Ду	мм	40
2.2	Выход масла, Ду	мм	40
2.3	Слив масла, Ду	мм	65
2.4	Выпуск масла и грязи, Ду	мм	50
3	Габаритные размеры:		
3.1	диаметр	мм	1008
3.2	высота	мм	2700
4	масса	кг	327
5	Заполнитель: масло		
	турбинное Тп-22с		
	ТУ 3810 1821-83		

2. Заполнение маслом производится через патрубок Ду 40 с помощью насоса, установлен-

Изм	Лист	№ докум.	Подп.	Дата
Разраб		Виденникова		
Пров		Котельников		
Н контр		Новицкая		
Утв.		Коган		

МБ 1500.00 000 ТО

Бак для масла. V=1500 л Техническое описание.

Лит.	Лист	Листов
П	2	3

ГИПРОСТРОЙДОРМАШ г. Ростов-на-Дону

Копировал: Кальку сверил. Формат А4

ного в помещении маслохозяйства.

3. Указатель уровня, установленный на баке, позволяет производить визуальное наблюдение за наличием масла в баке.

4. Пары масла удаляются через дыхательную трубку, установленную в крышке.

5. Подача масла в компрессор и слив отработанного масла производится через штуцеры Ду 40, вваренные в корпус.

6. Слив отстоя производится через патрубок Ду 50, вваренный в нижнюю часть днища.

N 10032/1

Изм	Лист	№ докум.	Подп	Дата

МБ 1500 00 000 ТО

Лист 3

Копировал: Кальку сверил: Формат А4

Выпуск-1

Серия 5.904-44

Формат	Зона	Поз.	Обозначение	Наименование	Кол.	Примечание
				Документация		
А3			МБ 1500.01.000 СБ	Сборочный чертёж		
				Детали		
А4		1	МБ 1500.01.001	Обечайка	1	192,0кг
А4		2	МБ 1500.01.002	Крышка верхняя	1	18,0кг
А4		3	МБ 1500.01.003	Скоба	3	0,47кг
А4		4	МБ 1500.01.004	Заглушка	1	1,23кг
				Стандартные изделия		
		5		Фланец 1-65-2,5 Ст.25		
				ГОСТ 12820-80	1	3,22кг
		6		Прокладка А-65-2,5		
				ГОСТ 15180-86	1	0,024кг
		7		Болт М12×50.58		
				ГОСТ 7798-70	4	0,059кг
		8		Гайка М12.5		
				ГОСТ 5915-70	4	0,017кг
		9		Шайба 12.01.05		
				ГОСТ 11371-78	4	0,006кг

Подпись и дата | Инв.№ дубл. | Взам.инв.№ | Подпись и дата | Инв.№ подл.

Изм.	Лист	№ докум.	Подп.	Дата	МБ 1500.01.000		
Разраб.		Виденникова			Корпус	Лит. И	Лист 1	Листов 2
Пров.		Котельников				ГИПРОСТРОЙДОРМАШ г. Ростов-на-Дону	
Н.контр.		Новицкая					
Утв.		Пресков					

Копировал: Кальку сверил: Формат А4

Выпуск-1

Серия 5.904-44

Формат	Зона	Поз.	Обозначение	Наименование	Кол.	Примечание
				Материалы		
		10		Уголок Б-50×50×4 ГОСТ 8509-86 / В Ст3сп ГОСТ 535-79	6,1	кг
		11		Труба 65×3,2 ГОСТ 3262-75	1,34	кг

Подпись и дата | Инв.№ дубл. | Взам.инв.№ | Подпись и дата | Инв.№ подл.

Изм.	Лист	№ докум.	Подп.	Дата	МБ 1500.01.000*	Лист 2

Копировал: Кальку сверил: Формат А4

МБ 1500.01.000 СБ

Выпуск-1

Серия 5.904-44

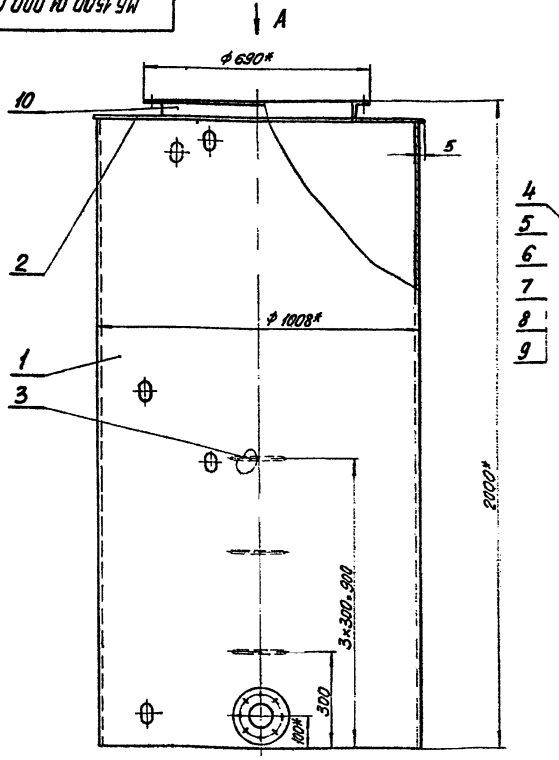

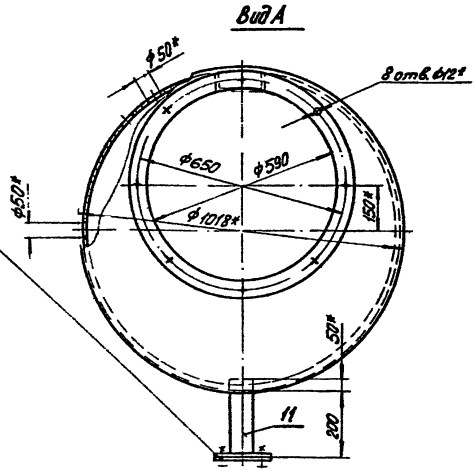

1.* Размеры для справок.
2. Неуказанные предельные отклонения размеров: отверстий – Н14, остальных $\pm \frac{IT15}{2}$.
3. Сварку производить по контуру прилегания деталей швами по ГОСТ 5264-80 и ГОСТ 16037-80.

Подпись и дата | Инв.№ дубл. | Взам.инв.№ | Подпись и дата | Инв.№ подл.

Изм.	Лист	№ докум.	Подп.	Дата	МБ 1500.01.000 СБ			
Разраб.		Виденникова			Корпус Сборочный чертёж	Лит. И	Масса 227	Масштаб 1:10
Пров.		Котельников				Лист	Листов 1	
Н.контр.		Новицкая				ГИПРОСТРОЙДОРМАШ г. Ростов-на-Дону		
Утв.		Пресков						

Копировал: Кальку сверил: Формат А3

N 10032/1

40

Выпуск 1

Серия 5.904-44

МБ 1500.01.001

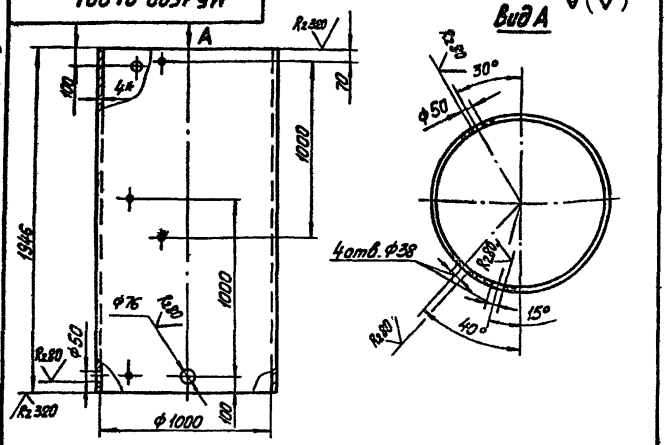

1.* Размер для справок.
2. Неуказанные предельные отклонения размеров: отверстий H14, остальных - $\pm \frac{IT15}{2}$.

Изм.	Лист	№ докум.	Подп.	Дата	МБ 1500.01.001	
Разраб.		Виденикова			Обечайка	Лит. И; Масса 192; Масштаб 1:20
Пров.		Котельников				Лист; Листов 1
Н. контр.		Новицкая			Лист Б-ПН-4 ГОСТ 19903-74 / Б Ст3пс ГОСТ 14637-79	ГИПРОСТРОЙДОРМАШ г. Ростов-на-Дону
Утв.		Пресное				

Копировал: Кальку сверил: Формат А4

Выпуск 1

Серия 5.904-44

МБ 1500.01.002

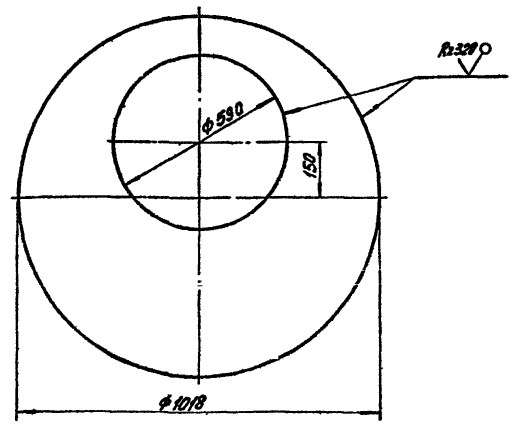

Предельные отклонения размеров: отверстий - H14, остальных - $\pm \frac{IT15}{2}$.

Изм.	Лист	№ докум.	Подп.	Дата	МБ 1500.01.002	
Разраб.		Виденикова			Крышка верхняя	Лит. И; Масса 18; Масштаб 1:10
Пров.		Котельников				Лист; Листов 1
Н. контр.		Новицкая			Лист Б-ПН-4 ГОСТ 19903-74 / Б Ст3пс ГОСТ 14637-79	ГИПРОСТРОЙДОРМАШ г. Ростов-на-Дону
Утв.		Пресное				

Копировал: Кальку сверил: Формат А4

Выпуск 1

Серия 5.904-44

МБ 1500.01.003

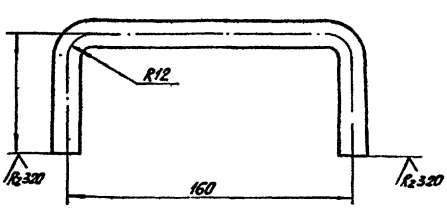

Предельные отклонения размеров $\pm \frac{IT15}{2}$.

Изм.	Лист	№ докум.	Подп.	Дата	МБ 1500.01.003	
Разраб.		Виденикова			Скоба	Лит. И; Масса 0,47; Масштаб 1:2
Пров.		Котельников				Лист; Листов 1
Н. контр.		Новицкая			Круг В16 ГОСТ 2590-71 / Ст3пс2 ГОСТ 535-79	ГИПРОСТРОЙДОРМАШ г. Ростов-на-Дону
Утв.		Пресное				

Копировал: Кальку сверил: Формат А4

Выпуск 1

Серия 5.904-44

МБ 1500.00.001

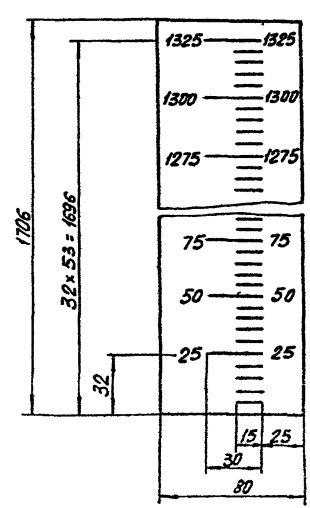

1. Предельные отклонения размеров $\pm \frac{IT15}{2}$.
2. Высота цифр на шкале 10 мм.
3. Цифры и риски выполнить эмалью ПФ-115, красная; фон - грунтовка ГФ-0119 1 слой, эмаль ПФ-115 серо-голубая 2 слоя VI. 6/I У4.

Изм.	Лист	№ докум.	Подп.	Дата	МБ 1500.00.001	
Разраб.		Виденикова			Шкала	Лит. И; Масса 1,34; Масштаб 1:2
Пров.		Котельников				Лист; Листов 1
Н. контр.		Новицкая			Доска сосновая 22×80-IV ГОСТ 8486-86	ГИПРОСТРОЙДОРМАШ г. Ростов-на-Дону
Утв.		Пресное				

Копировал: Кальку сверил: Формат А4

Инв. № подл. | Подпись и дата | Взам. инв. № | Инв. № дубл. | Подпись и дата

24-10-00200

N 10035/1

Выпуск 1

Серия 5.904-44

Формат	Зона	Поз.	Обозначение	Наименование	Кол.	Примечание
				Документация		
А4			МБ 15 00.02.000 СБ	Сборочный чертёж		
				Детали		
А4		1	МБ 15 00.02.001	Крышка верхняя	1	
А4		2	МБ 15 00.02.002	Трубка дыхательная.	1	
А4		3	МБ 15 00 01.003	Скоба	2	
				Стандартные изделия		
		5		Болт М10×30.58 ГОСТ 7798-70	8	0,029кг
		6		Гайка М10.5 ГОСТ 5915-70	8	0,012кг
		7		Шайба 10-01-05 ГОСТ 11371-78	8	0,004кг

Инв.№ подл. | Подпись и дата | Взам.инв.№ | Инв.№ дубл. | Подпись и дата

Изм.	Лист	№ докум.	Подп.	Дата
Разраб.		Войнникова		
Пров.		Котельников		
Н.контр.		Новицкая		
Утв.		Преснов		

МБ 1500.02 000

Крышка

Лит.	Лист	Листов
И		1

ГИПРОСТРОЙДОРМАШ г. Ростов-на-Дону

Копировал: Кальку сверил: Формат А4

МБ 15 00.02.000 СБ

Выпуск 1

Серия 5.904-44

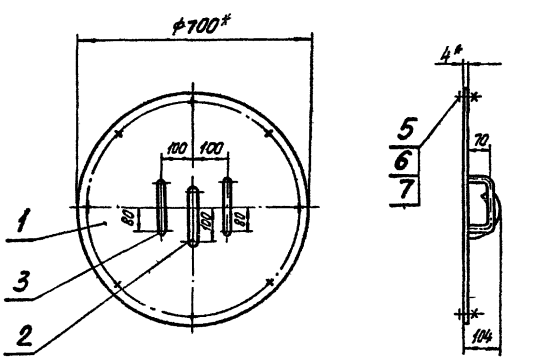

1.* Размер для справок.

2. Предельные отклонения размеров $\pm \frac{JT15}{2}$.

3. Сварку производить по контуру прилегания деталей швами по ГОСТ 5264-80 и ГОСТ 16037-80.

Инв.№ подл. | Подпись и дата | Взам.инв.№ | Инв.№ дубл. | Подпись и дата

Изм.	Лист	№ докум.	Подп.	Дата
Разраб.		Войнникова		
Пров.		Котельников		
Н.контр.		Новицкая		
Утв.		Преснов		

МБ 1500.02 000 СБ

Крышка

Сборочный чертёж.

Лит.	Масса	Масштаб
И	13,9	1:10
Лист	Листов 1	

ГИПРОСТРОЙДОРМАШ г. Ростов-на-Дону

Копировал. Кальку сверил. Формат А4

МБ 1500.02.001

(√)

Выпуск 1

Серия 5.904-44

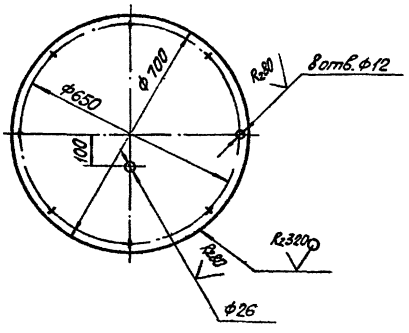

Предельные отклонения размеров отверстий Н14, остальных $\pm \frac{JT15}{2}$.

№ 10032/1

Инв.№ подл. | Подпись и дата | Взам.инв.№ | Инв.№ дубл. | Подпись и дата

Изм.	Лист	№ докум.	Подп.	Дата
Разраб.		Войнникова		
Пров.		Котельников		
Н.контр.		Новицкая		
Утв.		Преснов		

МБ 1500.02.001

Крышка верхняя

Лит.	Масса	Масштаб
И	12,1	1:10
Лист	Листов 1	

Б-ГН-4 ГОСТ 19903-74
Лист Б Ст 3 пс 2 ГОСТ 14637-79

ГИПРОСТРОЙДОРМАШ г. Ростов-на-Дону

Копировал: Кальку сверил: Формат А4

МБ 1500.02.002

(√)

Выпуск 1

Серия 5.904-44

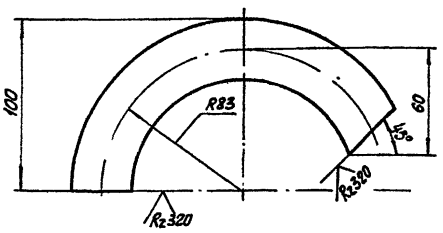

Предельные отклонения размеров $\pm \frac{JT15}{2}$.

Инв.№ подл. | Подпись и дата | Взам.инв.№ | Инв.№ дубл. | Подпись и дата

Изм.	Лист	№ докум.	Подп.	Дата
Разраб.		Войнникова		
Пров.		Котельников		
Н.контр.		Новицкая		
Утв.		Преснов		

МБ 1500.02.002

Трубка дыхательная.

Лит.	Масса	Масштаб
И	0,49	1:2
Лист	Листов 1	

Труба 25×2,8 ГОСТ 3262-75

ГИПРОСТРОЙДОРМАШ г. Ростов-на-Дону

Копировал: Кальку сверил: Формат А4

Выпуск 1

Серия 5.904-44

Формат	Зона	Поз.	Обозначение	Наименование	Кол.	Примечание
				Документация		
А4			МБ 1500.03.000 СБ	Сборочный чертёж		
				Детали		
А4		1	МБ 1500.03.001	Обечайка	1	
Б4		2	МБ 1500.03.002	Патрубок		
				Труба 50×3 ГОСТ 3262-75		
				ℓ = 110	1	0,46кг

Изм.	Лист	№ докум.	Подп.	Дата
Разраб.		Выдельникова		
Пров.		Котельников		
Н. контр.		Новицкая		
Утв.		Пресное		

МБ 1500.03.000

Днище

Лит.	Лист	Листов
И		1

ГИПРОСТРОЙДОРМАШ г. Ростов-на-Дону

Копировал | Кальку сверил: | Формат А4

Инв. № подл. | Подпись и дата | Взам. инв. № | Инв. № дубл. | Подпись и дата

МБ 1500.03.000 СБ

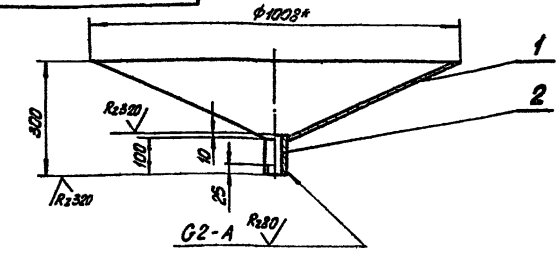

1. Размер для справок.
2. Предельные отклонения размеров $\pm \frac{IT15}{2}$.
3. Сварку производить по контуру прилегания деталей швами по ГОСТ 5264-80 и ГОСТ 16037-80.

Изм.	Лист	№ докум.	Подп.	Дата
Разраб.		Выдельникова		
Пров.		Котельников		
Н. контр.		Новицкая		
Утв.		Пресное		

МБ 1500.03.000 СБ

Днище
Сборочный чертёж

Лит.	Масса	Масштаб
И	28	1:10
Лист	Листов 1	

ГИПРОСТРОЙДОРМАШ г. Ростов-на-Дону

Копировал | Кальку сверил: | Формат А4

Инв. № подл. | Подпись и дата | Взам. инв. № | Инв. № дубл. | Подпись и дата

МБ 1500.03.001

√(√)

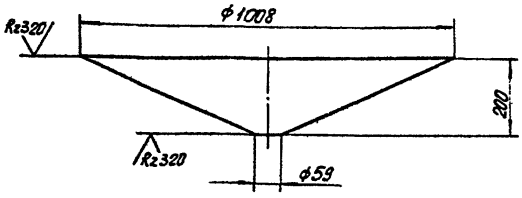

Предельные отклонения размеров отверстий Н14, остальных $\pm \frac{IT15}{2}$.

Изм.	Лист	№ докум.	Подп.	Дата
Разраб.		Выдельникова		
Пров.		Котельников		
Н. контр.		Новицкая		
Утв.		Пресное		

МБ 1500.03.001

Обечайка

Лит.	Масса	Масштаб
И	27,5	1:10
Лист	Листов 1	

Лист Б-ПН-4 ГОСТ 19903-74 / Б Ст3пс ГОСТ 14637-79

ГИПРОСТРОЙДОРМАШ г. Ростов-на-Дону

Копировал | Кальку сверил: | Формат А4

Инв. № подл. | Подпись и дата | Взам. инв. № | Инв. № дубл. | Подпись и дата

МБ 1500.04.04

√(√)

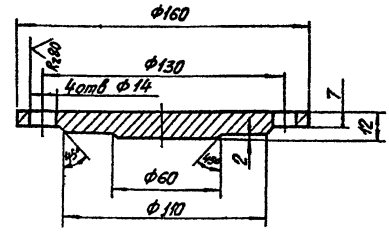

Предельные отклонения размеров отверстий - Н14, остальных $\pm \frac{IT15}{2}$.

Изм.	Лист	№ докум.	Подп.	Дата
Разраб.		Выдельникова		
Пров.		Котельников		
Н. контр.		Новицкая		
Утв.		Пресное		

МБ 1500.01.004

Заглушка

Лит.	Масса	Масштаб
И	1,23	1:2
Лист	Листов 1	

8 Ст3 сп2 ГОСТ 380-71

ГИПРОСТРОЙДОРМАШ г. Ростов-на-Дону

Копировал | Кальку сверил: | Формат А4

Инв. № подл. | Подпись и дата | Взам. инв. № | Инв. № дубл. | Подпись и дата

Выпуск 1

Серия 5.904-44

Формат	Зона	Поз.	Обозначение	Наименование	Кол.	Примечание
				Документация		
А4			МБ 1500.04.000 СБ	Сборочный чертёж		
				Детали		
А4		1	МБ 1500.04.001	Косынка	2	
А4		2	МБ 1500.04.002	Пластина	1	
Б4		3	МБ 1500.04.003	Опора		
				Швеллер 16 ГОСТ 8240-72 / Вст3сп. ГОСТ 535-79		
				L=790	1	11,2 кг

Инв.№ подл. | Подпись и дата | Взам. инв.№ | Инв.№ дубл. | Подпись и дата

Изм.	Лист	№ докум.	Подп.	Дата
Разраб.		Виденикова		
Пров.		Котельников		
Н.контр.		Новицкая		
Утв.		Пресное		

МБ 1500.04.000

Опора

Лит.	Лист	Листов
И		1

ГИПРОСТРОЙДОРМАШ г. Ростов-на-Дону

Копировал: Кальку сверил: Формат А4

МБ 1500.04.000 СБ

Выпуск 1

Серия 5.904-44

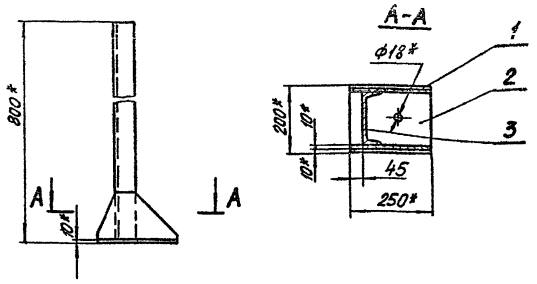

1.* Размеры для справок.

2. Предельные отклонения размеров. отверстий H14, остальных $\pm \frac{IT15}{2}$.

3. Сварку производить по контуру прилегания деталей швами по ГОСТ 5264-80.

Инв.№ подл. | Подпись и дата | Взам. инв.№ | Инв.№ дубл. | Подпись и дата

Изм.	Лист	№ докум.	Подп.	Дата
Разраб.		Виденикова		
Пров.		Котельников		
Н.контр.		Новицкая		
Утв.		Пресное		

МБ 1500.04.000 СБ

Опора

Сборочный чертёж

Лит.	Масса	Масштаб
И	17,1	1:10
Лист	Листов 1	

ГИПРОСТРОЙДОРМАШ г. Ростов-на-Дону

Копировал: Кальку сверил: Формат А4

МБ 1500.04.001

(√)∀

Выпуск 1

Серия 5.904-44

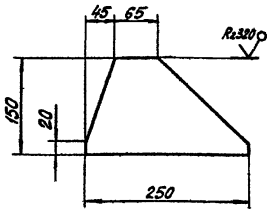

Предельные отклонения размеров $\pm \frac{IT15}{2}$

N 10032/1

Инв.№ подл. | Подпись и дата | Взам. инв.№ | Инв.№ дубл. | Подпись и дата

Изм.	Лист	№ докум.	Подп.	Дата
Разраб.		Виденикова		
Пров.		Котельников		
Н.контр.		Новицкая		
Утв.		Пресное		

МБ 1500.04.001

Косынка

Лит.	Масса	Масштаб
И	1,0	1:5
Лист	Листов 1	

Б-ЛН-5 ГОСТ 19903-74

Лист БСт3пс2 ГОСТ 14637-79

ГИПРОСТРОЙДОРМАШ г. Ростов-на-Дону

Копировал: Кальку сверил: Формат А4

МБ 1500.04.002

(√)∀

Выпуск 1

Серия 5.904-44

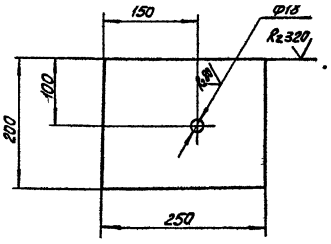

Предельные отклонения размеров: отверстий H14, остальных $\pm \frac{IT15}{2}$.

Инв.№ подл. | Подпись и дата | Взам. инв.№ | Инв.№ дубл. | Подпись и дата

Изм.	Лист	№ докум.	Подп.	Дата
Разраб.		Виденикова		
Пров.		Котельников		
Н.контр.		Новицкая		
Утв.		Пресное		

МБ 1500.04.002

Пластина

Лит.	Масса	Масштаб
И	3,9	1:5
Лист	Листов 1	

Б-ЛН-10 ГОСТ 19903-74

Лист БСт3пс2 ГОСТ 14637-79

ГИПРОСТРОЙДОРМАШ г. Ростов-на-Дону

Копировал: Кальку сверил: Формат А4

gost.e-ecolog.ru