ГОСУДАРСТВЕННЫЙ КОМИТЕТ СССР ПО ДЕЛАМ СТРОИТЕЛЬСТВА /ГОССТРОЙ СССР/

ТИПОВАЯ ДОКУМЕНТАЦИЯ НА СТРОИТЕЛЬНЫЕ СИСТЕМЫ И ИЗДЕЛИЯ ЗДАНИЙ И СООРУЖЕНИЙ

СЕРИЯ 5.904-17

ГЛУШИТЕЛИ ШУМА ВЕНТИЛЯЦИОННЫХ УСТАНОВОК

Выпуск 1-1

Трубчатые глушители. Рабочие чертежи.

РАЗРАБОТАНЫ

ГПИ САНТЕХПРОЕКТ

ГЛАВНЫЙ ИНЖЕНЕР ИНСТИТУТА Ю.И.ШИЛЛЕР

ГЛАВНЫЙ ИНЖЕНЕР ПРОЕКТА Б.А.СПИВАК

УТВЕРЖДЕНЫ
И ВВЕДЕНЫ В ДЕЙСТВИЕ
С 15 ноября 1982г.

ГЛАВПРОМСТРОЙПРОЕКТОМ
ГОССТРОЯ СССР

ПРИКАЗ № 73

ОТ 9 ноября 1982г.

gost.e-ecolog.ru

Содержание

Обозначение	Наименование	Стр
	Содержание	2
АТЕ 186 000ТО	Техническое описание	1-6
АТЕ 188 003	Сетка	8
АТЕ 186 000	Глушитель трубчатый круглый ГТК	1, 8, 9
АТЕ 186. 000 СБ	Глушитель трубчатый круглый ГТК	11
АТЕ 186 010	Обечайка	11, 12
АТЕ 186 020	Бандаж	12
АТЕ 186 010СБ	Обечайка	13
АТЕ 186 020СБ АТЕ 186. 006	Бандаж Хомут	14
АТЕ 186. 001	Короб наружный	15
АТЕ 186. 002 АТЕ 186 003	Диафрагма Фланец	16
АТЕ 186. 004	Короб внутренний	17
АТЕ 186. 005 АТЕ 186 007	Сетка Ушко	18
АТЕ 187.000	Глушитель трубчатый круглый ГТК	9, 20, 21
АТЕ 187. 010	Обечайка	21, 22
АТЕ 187.000СБ	Глушитель трубчатый круглый ГТК	23
АТЕ 187 010СБ	Обечайка	24
АТЕ 187. 00. АТЕ 187. 002	Короб наружный Диафрагма	25
АТЕ 187. 00. АТЕ 187. 00.	Короб внутренний Сетка	26
АТЕ 188 000	Глушитель трубчатый прямоугольный ГТП	27, 28
АТЕ 188.020	Фланец	28
АТЕ 188. 000СБ	Глушитель трубчатый прямоугольный ГТП	29
АТЕ 188. 010	Короб внутренний	30
АТЕ 188. 010СБ	Короб внутренний	31
АТЕ 188. 020СБ	Фланец	32
АТЕ 188.030 АТЕ 188. 040	Диафрагма Короб наружный	33
АТЕ 188. 030СБ	Диафрагма	34
АТЕ 188. 040СБ	Короб наружный	35
АТЕ 188. 002	Корыто	36
АТЕ 188. 001 АТЕ 188. 004	Рейка Уголок	37
АТЕ 188. 005	Планка	38
АТЕ 188. 006	Корыто	39
АТЕ 189. 000	Глушитель трубчатый прямоугольный ГТП	40, 41
АТЕ 189. 020	Короб	41
АТЕ 189. 000СБ	Глушитель трубчатый прямоугольный ГТП	42
АТЕ 189. 010	Короб внутренний	43
АТЕ 189. 010СБ	Короб внутренний	44
АТЕ 189. 002 АТЕ 189. 020СБ	Корыто Короб	45
АТЕ 189. 001 АТЕ 189. 030	Диафрагма Короб наружный	46
АТЕ 189. 003 АТЕ 189. 030СБ	Корыто Короб наружный	47

1 Введение

1.1 В настоящем выпуске приведены рабочие чертежи трубчатых глушителей круглого и прямоугольного сечений

1.2 Технические характеристики и рекомендации по применению глушителей вентиляционных установок приведены в выпуске 0

1.3 Конструкция глушителей рассчитана на изготовление их силами монтажных организаций и на заводское серийное изготовление

1.4 Разработанные в данном проекте глушители предназначены для сред, не содержащих взрывоопасные и радиоактивные примеси

При наличии агрессивных примесей детали глушителей должны быть выполнены из соответствующего коррозионностойкого материала

1.5 Конструкция трубчатых глушителей круглого сечения разработана в двух вариантах:

1-й вариант - из оцинкованной стали, собираемые на бандажном соединении (черт А7Е186 000),

2-й вариант - сварные из обычной углеродистой стали с последующей окраской металлических поверхностей (черт А7Е187 000)

1.6 Прямоугольные трубчатые глушители также разработаны в двух вариантах:

1-й вариант - из оцинкованной стали на фальцевом соединении (черт. А7Е188 000);

2-й вариант - сварной (черт. А7Е189 000)

1.7 В качестве основного варианта рекомендуются конструкции трубчатых глушителей на фальцевом (для прямоугольных) и на бандажном (для круглых) соединений, так как они в изготовлении более индустриальны. При этом наружный кожух круглых глушителей наиболее целесообразно изготавливать из элементов спиральнонавивных воздуховодов.

1.8 Длина трубчатых глушителей выбрана из условия рационального раскроя оцинкованного листа шириной 1000 мм и равна 980 и 480 мм, при этом длина активной части составляет соответственно 880 и 380 мм

По согласованию с заводом-изготовителем допускается изготовление трубчатых глушителей бо́льшей длины

1.9 Все трубчатые глушители имеют фланцы с нормализованными присоединительными размерами для соединения их между собой и с воздуховодами. По согласованию с заводом-изготовителем глушители могут поставляться с патрубком для бесфланцевого соединения по конструкции, принятой на данном заводе

1.10 При заказе следует указывать шифр глушителя, а также систему (приточная или вытяжная), для которой предназначен глушитель. Вариант конструкции выбирает завод-изготовитель.

2 Технические требования

2.1 Рекомендуемые звукопоглощающие материалы для приточных и вытяжных систем приведены в таблице

2.2 Для защиты звукопоглощающего материала от выдувания потоком воздуха в проек-

Изм.	Лист	N.док.	Подп.	Дата	А7Е186 000 ТО			
Разраб	Фрадкич			27.05.71	Глушители трубчатые	Лит	Лист	Листов
Пров	Ушомирская			27.05.71	Техническое описание	Т	1	4
Рук.груп	Фрадкин			27.05.71		Госстрой СССР Сантехпроект г. Москва		
Н.контр	Мерзлякова			02.02.72				
Утв	Спивак			07.02				

Копировал Мельникова Формат А3

Серия 5 904-17 Выпуск 1-1

Инв. № подл. | Подп. и дата | Взам. инв. № | Инв. № дубл. | Подп. и дата

Наименование материалов	Номера стандартов или технических условий	Размеры изделия, мм: Длина	Ширина	Толщина	Объемная масса набивки, кг/м³	Гигроскопичность за 60 суток, %	Температуростойкость эксплуатационная, °С	Горючесть	Завод-изготовитель: Наименование	Адрес	Область применения
Холсты из супертонкого базальтового волокна (БСТВ)	РСТ УССР 5013-81	1100	1050	200	17÷20	2,0	От −40 до +450	Несгораемый	Комбинат "Прогресс"	Ирпень Киевской обл.	Для приточных и вытяжных систем
									НПО Теплозвукоизоляция	Белички Киевской обл.	
Изделия звукопоглощающие марки БЗМ в оболочке из стеклоткани	РСТ УССР 5011-81	500; 1000	500; 1000	30; 50; 100; 200	17÷20	2,0	От −40 до +450	— " —	Комбинат "Прогресс"	Ирпень Киевской обл.	
									НПО Теплозвукоизоляция	Белички Киевской обл.	
Холсты из супертонкого стеклянного волокна щелочного	ТУ 21-РСФСР-224-75	2000	1000	50; 100	17÷20	50	От 0 до +400	— " —	Ивотский стекольный завод	Ивот Брянской обл.	Для приточных и вытяжных систем с влажностью воздуха не более 85%
Стеклянное бесщелочное однонаправленное распушённое волокно*	ГОСТ 10727-73	—	—	—	80÷100	2,0	От −40 до +400	— " —	Заводы стеклянного волокна	Гусь Хрустальный Владимирской обл.	Только для вытяжных систем
										Полоцк Витебской обл.	
										Мерефа Харьковской обл.	
										Ступино Московской обл.	

* Распушенное волокно поставляется по техническим условиям

Серия 5.904-17 Выпуск 1-1

Инв. № подл. | Подп. и дата | Взам. инв. № | Инв. № дубл. | Подп. и дата

Изм. Кол. Лист № док. Подп. Дата

АТЕ 18Е 000 ТО

Наименование материалов	Номера стандартов или технических условий	Размеры изделия, мм: Длина	Ширина	Толщина	Объемная масса набивки, кг/м³	Гигроскопичность за 60 суток, %	Теплературостойкость эксплуатационная, °С	Горючесть	Завод-изготовитель: Наименование	Адрес	Область применения
Плиты и маты минераловатные на синтетическом связующем	ГОСТ 9573-72	1000	500; 1000	40; 50; 60	50* 75** 100**	Нет данных	До 200	Трудносгораемый	Мосасботермокомбинат	Железнодорожный Московской обл	Только для вытяжных систем
	МРТУ 7.19 68	1000	500	30, 35, 40, 45	30* 40* 50* 80** 100**	Нет данных	До 200	То же	Ахтесский комбинат строительных материалов	Кохтла-Ярве Эстонской ССР	То же
									Комбинат асбоизделий „Красный строитель"	Воскресенск Московской обл.	
Плиты полужесткие из стекловолокна ЦФД марки МТХ-8	ГОСТ 22031-76	1100, 1120, 1180	460, 480; 540	40; 60; 70; 80	30÷40	6,35	До 300	— и —	Саратовский завод технического стекла	Саратов	— и —

* Для пластин толщиной 400 мм
** Для пластин толщиной 100 и 200 мм

Серия 5.904-17 Выпуск 1-1

Инв. № подл. | Подп. и дата | Взам. инв. № | Инв. № дубл. | Подп. и дата

Серия 5 904-17 Выпуск 1-1

те применено защитное покрытие, состоящее из перфорированного оцинкованного стального листа (диаметр отверстий 6, шаг 12мм) и стеклоткани марки Э3-100 ГОСТ 19907-74

2.3. Допускается применение другого перфорированного листа с отношением свободного сечения отверстий перфорации к общей площади не менее 20%. При этом жесткость конструкции глушителей не должна уменьшаться

2.4 Стеклоткань марки Э3-100 может быть заменена на стеклоткани марок Э2-100, Э2-80 ГОСТ 19907-74 или на другие стеклоткани с эквивалентным сопротивлением продуванию

2.5 Изделия и детали, изготавливаемые из оцинкованного листа, окраске не подлежат

2.6 Изделия из неоцинкованной стали окрашиваются также, как вся вентиляционная система, по технологии завода-изготовителя

Инв. N подл. | Подп. и дата | Взам. инв. N | Инв. N дубл. | Подп. и дата

А7Е 188 003

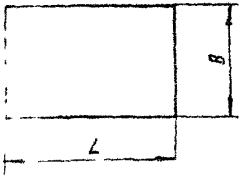

Обозначение	Размеры, мм		Масса, кг
	B	L	
А7Е 188 003	630	880	0,06
-01	1030		0,1
-02	1230		0,117
-03	1430		0,136
-04	1630		0,155
-05	630	380	0,026
-06	1030		0,042
-07	1230		0,05
-08	1430		0,059
-09	1630		0,060

Неуказанные предельные отклонения размеров - t3

Изм.	Лист	№ докум.	Подп.	Дата
Разраб.		Медкова		
Пров.		Брянова		
Конт.		Мерзляков		

А7Е 188 003

Сетка

Лит.	Масса	Масшт.
	см. табл.	—

Лист | Листов 1

Стеклоткань Э3-100 ГОСТ 19907-74

Госстрой СССР Гинтехпроект г. Москва

Инв. N подл. | Подп. и дата | Взам. инв. N | Инв. N дубл. | Подп. и дата

Копировал: Мельникова

Инв. № подл. | Подпись и дата | Взам. инв. № | Инв. № дубл. | Подпись и дата

Серия 5.904-17 Выпуск 1-1

Формат	Зона	Поз.	Обозначение	Наименование	Кол. на испол. АТЕ186 000 –										Примечание
					–	01	02	03	04	05	06	07	08	09	
				Документация											
А1			АТЕ186 000 СБ	Сборочный чертеж	X	X	X	X	X	X	X	X	X	X	
А1			АТЕ186 000 ТО	Глушители трубчатые											
				Техническое описание	X	X	X	X	X	X	X	X	X	X	*) А3, А4
				Сборочные единицы											
А4		1	АТЕ186 010	Обечайка	1										
			-01	Обечайка		1									
			-02	Обечайка			1								

Шифр	ГТК1-1	ГТК1-2	ГТК1-3	ГТК1-4	ГТК1-5	ГТК1-6	ГТК2-1	ГТК2-2	ГТК2-3	ГТК2-4
Лит										

Исполнения 10 и 11 – см. листы 5, 6

Изм.	Лист	№ докум.	Подп.	Дата
Разраб.		Брукова		
Пров.		Фрадкин		
Рук. гр.		Фрадкин		
Н. контр.		Мезлакова		
Утв.		Сливак		

АТЕ186 000

Глушитель трубчатый круглый ГТК

Лит.	Лист	Листов
И	1	6

Госстрой СССР Сантехпроект г. Москва

Формат А4

Инв. № подл. | Подпись и дата | Взам. инв. № | Инв. № дубл. | Подпись и дата

Формат	Зона	Поз.	Обозначение	Наименование	Кол. на испол. АТЕ186.000–										Примечание
					–	01	02	03	04	05	06	07	08	09	
А4		1	АТЕ186 010 -03	Обечайка				1							
			-04	Обечайка					1						
			-05	Обечайка						1					
			-06	Обечайка							1				
			-07	Обечайка								1			
			-08	Обечайка									1		
			-09	Обечайка										1	
А4		2	АТЕ186 020	Бандаж	2						2				
			-01	Бандаж		2						2			
			-02	Бандаж			2						2		
			-03	Бандаж				2						2	
			-04	Бандаж					2						
			-05	Бандаж						2					
				Детали											
А3		3	АТЕ 186 001	Короб наружный	1										
			-01	Короб наружный		1									
			-02	Короб наружный			1								

Изм. | Лист | № докум. | Подп. | Дата

АТЕ186 000

Лист 2

Копировал

Формат А4

Инв. № подл.	Подпись и дата	Взам. инв. №	Инв. № дубл.	Подпись и дата

Серия 5.904-17 Выпуск 1-1

Формат	Зона	Поз.	Обозначение	Наименование	Кол. на исполн. А7Е186.000 –										Примечание
					–	01	02	03	04	05	06	07	08	09	
А3		3	А7Е186.001 – 03	Короб наружный				1							
			– 04	Короб наружный					1						
			– 05	Короб наружный						1					
			– 06	Короб наружный							1				
			– 07	Короб наружный								1			
			– 08	Короб наружный									1		
			– 09	Короб наружный										1	
А4		4	А7Е186.002	Диафрагма	2						2				
			– 01	Диафрагма		2						2			
			– 02	Диафрагма			2						2		
			– 03	Диафрагма				2						2	
			– 04	Диафрагма					2						
			– 05	Диафрагма						2					
А4		5	А7Е186.003	Фланец	2						2				
			– 01	Фланец		2						2			
			– 02	Фланец			2						2		
			– 03	Фланец				2						2	
			– 04	Фланец					2						
			– 05	Фланец						2					

Изм.	Лист	N докум.	Подп.	Дата	А7Е186.000	Лист 3

Формат А4

Инв. № подл.	Подпись и дата	Взам. инв. №	Инв. № дубл.	Подпись и дата

Формат	Зона	Поз.	Обозначение	Наименование	Кол. на исполн. А7Е186.000										Примечание
					–	01	02	03	04	05	06	07	08	09	
				Стандартные изделия											
		6		Болт М6×25											
				ГОСТ 7798-70	4	4	4	4	4	4	4	4	4	4	
		7		Гайка М6 ГОСТ 5915-70	4	4	4	4	4	4	4	4	4	4	
				Материалы											
		8		Холсты из супертонкого											
				стеклянного волокна											
				БСТ марки Ш											
				ТУ21-224 75	1,16	1,64	1,92	2,94	4,76	5,38	0,5	0,72	0,84	1,28	кг

Изм.	Лист	N докум.	Подп.	Дата	А7Е186.000	Лист 4

Копировал СЦ

Формат А4

Серия 5.904-17 Выпуск 1-1

Формат	Зона	Поз	Обозначение	Наименование	Кол на испол А7Е 186. 000- 10	11	Примечание
				Документация			
А3			А7Е 186 000 СБ	Сборочный чертеж	X	X	
				Сборочные единицы			
А4		1	А7Е 186 010-10	Обечайка	1		
			-11	Обечайка		1	
А4		2	А7Е 186 020-04	Бандаж	2		
			-05	Бандаж		2	
				Детали			
А3		3	А7Е 186 001-10	Корпус наружный	1		
			-11	Корпус наружный		1	
				Шифр	ГТК2-5	ГТК2-6	

Инв.№ подл. | Подп. и дата | Взам. инв.№ | Инв.№ дубл. | Подп. и дата

Изм. Лист № докум. Подп. Дата

А7Е 186 000

Лист 5

Копировал Формат А4

Формат	Зона	Поз	Обозначение	Наименование	Кол на испол А7Е 186 000- 10	11	Примечание
А4		4	А7Е 186 002-10	Диафрагма	2		
			-11	Диафрагма		2	
А4		5	А7Е 186 003-04	Фланец	2		
			-05	Фланец		2	
				Стандартные изделия			
		6		Болт М6х25			
				ГОСТ 7798-70	4	4	
		7		Гайка М6 ГОСТ 5915-70	4	4	
				Материалы			
		8		Холсты из супертонкого стеклянного волокна			
				Б ст марки Ш			
				ТУ 21-224-75	2,06	2,32	кг

Изм. Лист № докум. Подп. Дата

А7Е 186 000

Лист 6

Копировал Формат А4

А7Е186 000СБ

Серия 5.9С-17 Выпуск 1-1

Рис 1

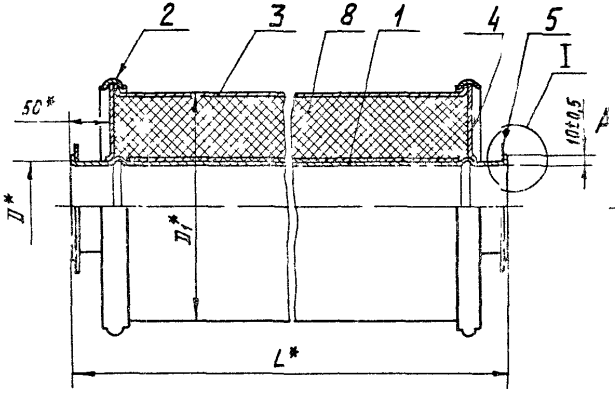

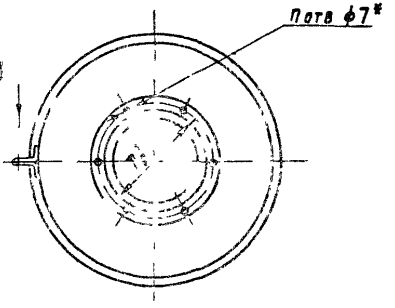

Рис 2

Остальное-см рис 1

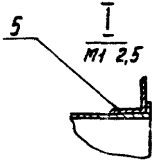

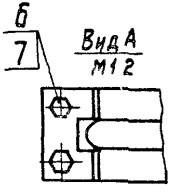

Обозначение	Рис	Шифр	Размеры, мм				I, шт	Масса, кг
			D*	D1*	D2*	L*		
А7Е 186 000	1	ГТК1-1	125	315	155	980	5	9,7
-01		ГТК1-2	200	400	230			12,9
-02		ГТК1-3	250	450	280			16,0
-03		ГТК1-4	315	560	345		3	22,1
-04	2	ГТК1-5	400	710	430		0	31,3
-05		ГТК1-6	500	800	[illegible]			[illegible]
-06	1	[illegible]	[illegible]	[illegible]	[illegible]	[illegible]	5	6,7
-07		[illegible]	[illegible]	400	230			[illegible]
-08		[illegible]	[illegible]	[illegible]	[illegible]			[illegible]
-09		[illegible]	[illegible]	[illegible]	[illegible]			[illegible]
-10	2	[illegible]	[illegible]	[illegible]	[illegible]		[illegible]	[illegible]
-11		[illegible]	[illegible]	[illegible]	[illegible]			[illegible]

*Размеры для справок.

Изм.	Лист	N.док.	Подп.	Дата		
Разраб.						
Пров.						
Т.контр.						
Н.контр.						
Утв.						

А7Е186.000СБ

Глушитель точечный круглый ГТК

Лит.	Масса	Масшт.
	См. Табл.	—

Лист | Листов 1

Госстрой СССР Сантехпроект г. Москва

Копировал: [illegible]

Формат А2

Инв. № подл. | Подп. и дата | Взам. инв. № | Инв. № дубл. | Подп. и дата

Инв. N подл. | Подпись и дата | Взам. инв. N | Инв. N дубл. | Подпись и дата

Серия 5.904-17 Выпуск 1-1

Формат	Зона	Поз.	Обозначение	Наименование	Кол. на исполн. А7Е186 010- —	01	02	03	04	05	06	07	08	09	Примечание
				Документация											
А3			А7Е186 010СБ	Сборочный чертеж	X	X	X	X	X	X	X	X	X	X	
				Детали											
А3		1	А7Е186 004	Короб внутренний	1										
			-01	Короб внутренний		1									
			-02	Короб внутренний			1								
			-03	Короб внутренний				1							
			-04	Короб внутренний					1						
			-05	Короб внутренний						1					
			-06	Короб внутренний							1				
			-07	Короб внутренний								1			

Исполнения 10 и 11 - см. лист 3

Изм.	Лист	N докум.	Подп.	Дата
Разраб.		Брюкова		
Пров.		Фрадкин		
Рук. гр.		Фрадкин		
Н. контр.		Мерзлякова		
Утв.		Сливак		

А7Е186 010

Обечайка

Лит.	Лист	Листов
И	1	3

Госстрои СССР
САНТЕХПРОЕКТ
г. Москва

Формат А4

Инв. N подл. | Подпись и дата | Взам. инв. N | Инв. N дубл. | Подпись и дата

Формат	Зона	Поз.	Обозначение	Наименование	Кол. на исполн. А7Е186 010- —	01	02	03	04	05	06	07	08	09	Примечание
А3		1	А7Е186 004-08	Короб внутренний									1		
			-09	Короб внутренний										1	
А4		2	А7Е186 005	Сетка	1										
			-01	Сетка		1									
			-02	Сетка			1								
			-03	Сетка				1							
			-04	Сетка					1						
			-05	Сетка						1					
			-06	Сетка							1				
			-07	Сетка								1			
			-08	Сетка									1		
			-09	Сетка										1	

Изм.	Лист	N докум.	Подп.	Дата

А7Е186 010

Лист 2

Копировал

Формат А4

Инв. № подл. | Подпись и дата | Взам. инв. № | Инв. № дубл. | Подпись и дата

Серия 5.904-17 Выпуск 1-1

Формат	Зона	Поз.	Обозначение	Наименование	Кол. на испол. А7Е186.010- 10	11	Примечание
				Документация			
А3			А7Е186.010 СБ	Сборочный чертеж	X	X	
				Детали			
А3		1	А7Е186.004 -10	Короб внутренний	1		
			-11	Короб внутренний		1	
А4		2	А7Е186.005 -10	Сетка	1		
			-11	Сетка		1	

Изм.	Лист	№ докум.	Подп.	Дата	А7Е186.010	Лит. З

Формат А

Инв. № подл. | Подпись и дата | Взам. инв. № | Инв. № дубл. | Подпись и дата

Формат	Зона	Поз.	Обозначение	Наименование	Кол. на испол. А7Е186.020- –	01	02	03	04	05	Примечание
				Документация							
А4			А7Е186.020 СБ	Сборочный чертеж	X	X	X	X	X	X	
				Детали							
А4		1	А7Е186.006	Хомут	1						
			-01	Хомут		1					
			-02	Хомут			1				
			-03	Хомут				1			
			-04	Хомут					1		
			-05	Хомут						1	
А4		2	А7Е186.007	Ушко	2	2	2	2	2	2	

Изм.	Лист	№ докум.	Подп.	Дата	А7Е186.020			
Разраб.		Брукова			БАНДАЖ	Лит. И	Лист	Листов 1
Пров.		Фрадкин				Госстрой СССР Сантехпроект г. Москва		
Рук. гр.		Фрадкин						
Н. контр.		Мерзлякова						
Утв.		Сливак						

Копировал: СМ

Формат А4

А7Е186 010СБ

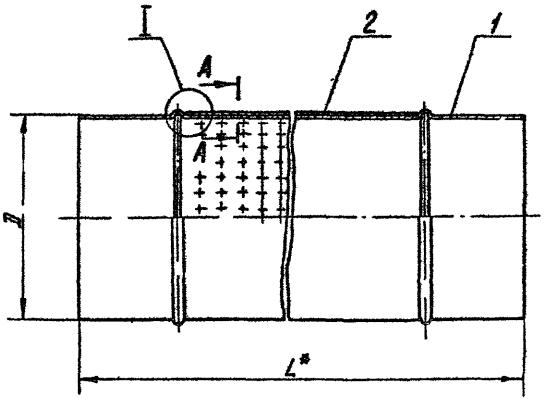

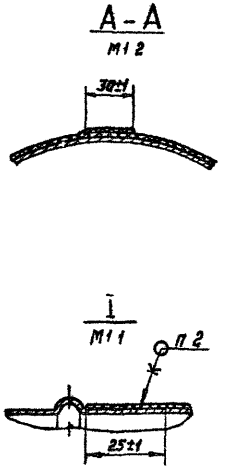

Обозначение	D_1* мм	L_1* мм	Масса, кг
А7Е186 010	125	1000	1,64
-01	200		2,46
-02	250		3,68
-03	315		4,49
-04	400		5,72
-05	500		8,15
-06	125	500	0,82
-07	200		1,23
-08	250		1,83
-09	315		2,24
-10	400		2,85
-11	500		4,07

1.* Размеры для справок

2. Клей 88Н ТУ38-1051061-76.

Изм.	Лист	N докум	Подп	Дата
Разраб		Ерусова		11-81
Пров		Фрадкин		11-81
Рук. груп		Фрадкин		
Гл. спец		Шомырская		
Н. контр		Шерзарская		
Утв		Глузак		

А7Е186.010СБ

Обечайка

Лит	Масса	Масшт
Н	См таба	—

Лист | Листов 1

Госстрой СССР
САНТЕХПРОЕКТ
г. Москва

Копировал Шевчикова

Формат А3

Серия 5.904-17 Выпуск 1-1

Инв. № подл. | Подп. и дата | Взам. инв. № | Инв. № дубл. | Подп. и дата

Серия 5 904-17 Выпуск 1-1

А7Е186 020СБ

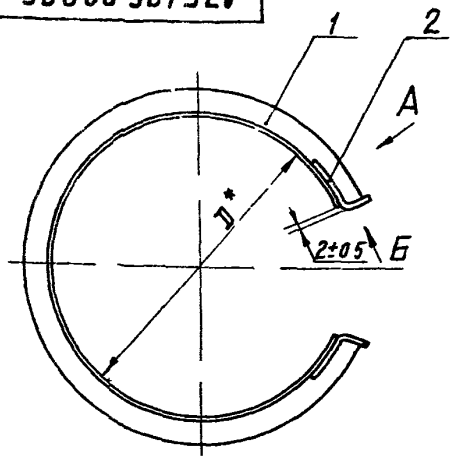

Вид А повернуто
М11

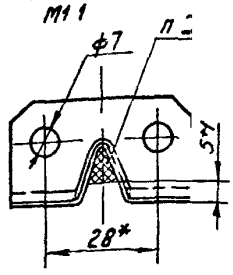

ГОСТ 5264 80 Н1-Δ2

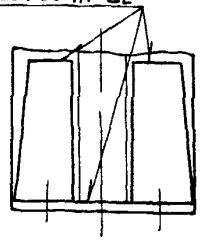

Обозначение	D, мм	Масса, кг
А7Е 186 020	347	05
-01	432	0[illegible]
-02	482	0[illegible]
-03	592	1[illegible]
-04	742	1[illegible]
-05	832	1[illegible]

1* Размеры для справок
2 Сварку производить в углекислом газе
3. Полость заполнить бутэпролом по ТУ400-1/50-75

Изм	Лист	N докум.	Подп.	Дата
Разраб.		Брукова		XI-81
Пров.		Фрадкин		27.05.82
Рук. груп.		Фрадкин		27.05.82
Гл. спец.		Ушомирская		
Н. контр.		Мерзлякова		02.07.82
Утв.		Спивак		07.07

А7Е 186. 020СБ

Бандаж

Лит	Масса	Масшт.
	См. табл.	—

Лист | Листов 1

Госстрой СССР
САНТЕХПРОЕКТ
г. Москва

Копировал Мельникова

Формат А

А7Е186 006

50 √(√)

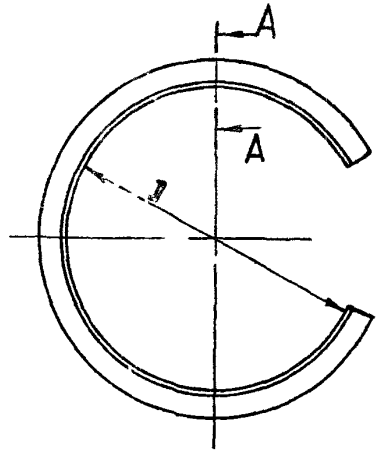

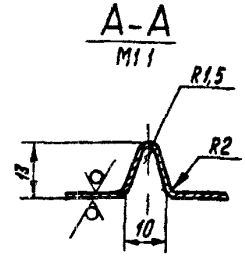

Обозначение	D мм	Длина развертки, мм	Материал	Масса, кг
А7Е186 006	347	989	Лента 08кп М НТ3 0 0,8×60 ГОСТ 503 71	0,37
-01	432	1250		0,47
-02	482	1407	Лента 08кп М НТ 3 0 1 0×60 ГОСТ 503 71	0 66
-03	592	1752		0 83
-04	742	2223	Лента 08кп-М НТ-3 0 15×60 ГОСТ 503 71	1 57
-05	832	2506		1,77

Неуказанные предельные отклонения размеров $+t_2, -t_2$

Изм	Лист	N докум.	Подп.	Дата
Разраб.		Брукова		XI-81
Пров.		Фрадкин		27.05.82
Рук. груп.		Фрадкин		27.05.82
Н. контр.		Мерзлякова		02.07.82
Утв.		Ушомирская		07.07

А7Е 186. 006

Хомут

Лит	Масса	Масшт.
И	См. табл.	—

Лист | Листов 1

См. табл.

Госстрой СССР
САНТЕХПРОЕКТ
г. Москва

Копировал Мельникова

Формат А4

Подп. и дата | Инв. N дубл. | Взам. инв. N | Подп. и дата | Инв. N подл.

A7E 186 001

Серия 5 904-17 Выпуск 1-1

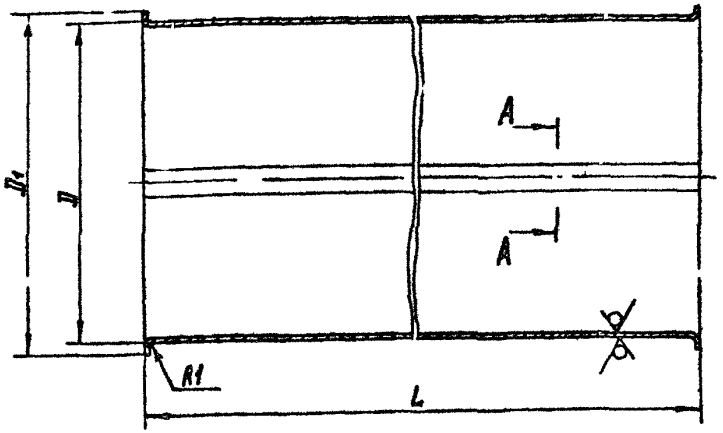

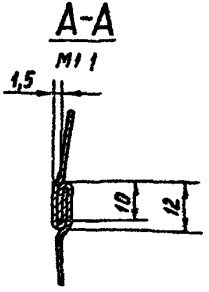

Обозначение	Размеры, мм			Материал	Масса, кг
	D	D1	L		
A7E 186 001	315	335	880	ОЦ Б ПН-НО-0,6 ГОСТ 19904-74 / ОН-КР-2 ГОСТ 14918 80	4,4
-01	400	420			5,5
-02	450	470			6 2
-03	560	580		ОЦ Б ПН НО 0,7 ГОСТ 19904 74 / ОН КР 2 ГОСТ 14918 80	8,9
-04	710	730			11,2
-05	800	820			12 6
-06	315	335	380	ОЦ Б ПН-НО-0,6 ГОСТ 19904 74 / ОН-КР 2 ГОСТ 14918 80	1 9
07	400	420			2,4
-08	450	470			2,8
-09	560	580		ОЦ Б-ПН-НО 0,7 ГОСТ 19904 74 / ОН КР-2 ГОСТ 14918 80	3,9
-10	710	730			5 0
-11	800	820			5,6

Неуказанные предельные отклонения размеров $+t_2, -t_2$

Изм	Лист	N докум	Подп	Дата	A7E 186 001		
Разраб		Брукова		11-81	Короб наружный	Лит	Масса	Масшт
Пров		Фрадкин		27 05 82		И	См табл	—
Рук. груп.		Фрадкин		27 05 82		Лист	Листов 1	
Н контр		Мерзлякова		18 07 82	См табл	Госстрой СССР САНТЕХПРОЕКТ г Москва		
Утв		Чиш-ческая		18 07 82				

Копировал Мельникова

Формат А3

Инв N подл | Подп и дата | Взам инв N | Инв N дубл | Подп и дата

Серия 5.904-17 Выпуск 1-1

А7Е 186.002

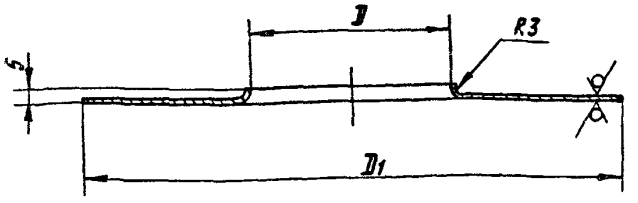

Обозначение	D, мм	D1, мм	Материал	Масса, кг
А7Е 186.002	128	335	ОЦ $\frac{\text{Б-ПН-НО-0,6 ГОСТ 19904-74}}{\text{ОН-КР-2 ГОСТ 14918-80}}$	0,36
-01	203	420		0,5
-02	253	470		0,58
-03	318	580	ОЦ $\frac{\text{Б-ПН-НО-0,7 ГОСТ 19904-74}}{\text{ОН-КР-2 ГОСТ 14918-80}}$	1,02
-04	403	730		1,61
-05	503	820		1,82

Неуказанные предельные отклонения размеров: $+t_1$, $-t_2$.

Изм.	Лист	N докум.	Подп.	Дата
Разраб.		Брусова		
Пров.		Фрадкин		
Рук. груп.		Фрадкин		
Н. контр.		Мерзлякова		
Утв.		Ушомирская		

А7Е 186.002

Диафрагма

Лит.	Масс.	Масшт.
	См. табл.	—

Лит. 3 1

См. табл.

Копировал: Мельникова

Формат А4

А7Е 186.003

Рис. 1

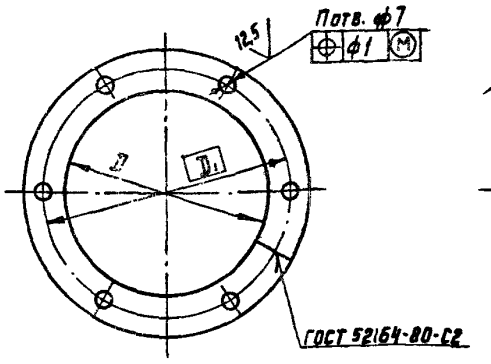

Рис 2

Остальное см. рис 1.

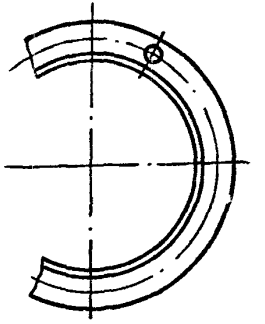

Обозначение	Рис	D, мм	D1, мм	n, шт	Материал	Масса, кг
А7Е 186.003	1	125	155	6	Полоса $\frac{\text{4×25 ГОСТ 103-76}}{\text{ВСт3-I ГОСТ 535-79}}$	0,37
-01		200	230			0,55
-02		250	280			0,68
-03		315	345	8		0,84
-04	2	400	430	10	Уголок $\frac{\text{Б-25×25×3 ГОСТ 8509-72}}{\text{ВСт3-I ГОСТ 535-79}}$	1,46
-05		500	530			1,81

Неуказанные предельные отклонения размеров: $+t_2$, $-t_2$

Изм.	Лист	N докум.	Подп.	Дата
Разраб.		Брусова		
Пров.		Фрадкин		
Рук. груп.		Фрадкин		
Н. контр.		Мерзлякова		
Утв.		Ушомирская		

А7Е 186.003

Фланец

Лит.	Масса	Масшт.
И	См. табл.	—

Лист | Листов 1

См. табл.

Госстрой СССР
Сантехпроект
г. Москва

Копировал: Мельникова

Формат А4

АТЕ 186.004

Серия 5.904-17 Выпуск 1-1

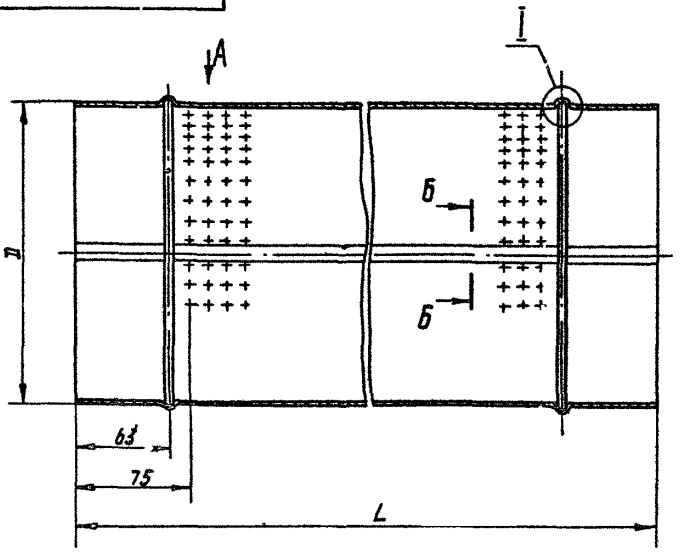

Б - Б
М1:1

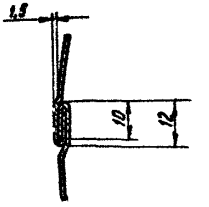

I
М1:1

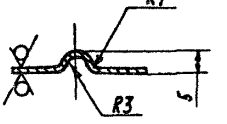

Вид А развернуто
М1:2

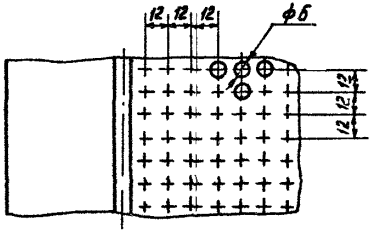

Обозначение	D, мм	L, мм	Материал	Масса, кг
АТЕ 186 004	125	1000	ОЦ Б-ПН-НО-0,5 ГОСТ 19904-74 / ОН-КР-2 ГОСТ 14918-80	1,6
-01	200			2,4
-02	250		ОЦ Б-ПН-НО-0,6 ГОСТ 19904-74 / ОН-КР-2 ГОСТ 14918-80	3,6
-03	315			4,4
-04	400			5,6
-05	500		ОЦ Б-ПН-НО-0,7 ГОСТ 19904-74 / ОН-КР-2 ГОСТ 14918-80	8,0
-06	125	500	ОЦ Б-ПН-НО-0,5 ГОСТ 19904-74 / ОН-КР-2 ГОСТ 14918-80	0,8
-07	200			1,2
-08	250		ОЦ Б-ПН-НО-0,6 ГОСТ 19904-77 / ОН-КР-2 ГОСТ 14918-80	1,8
-09	315			2,2
-10	400			2,8
-11	500		ОЦ Б-ПН-НО-0,7 ГОСТ 19904-74 / ОН-КР-2 ГОСТ 14918-80	4,0

Неуказанные предельные отклонения размеров: $+t_2; -t_2; \pm\frac{t_2}{2}$

Изм.	Лист	№ докум.	Подп.	Дата
Разраб.		Брыкова		
Пров.		Рябкин		
Рук. гр.		Рябкин		
Н. контр.		Жеребкова		
Утв.		Начальник		

АТЕ 186 004

Короб внутренний

См. табл.

Лит.	Масса	Масшт.
И	см. табл.	—

Лист | Листов 1

Госстрой СССР САНТЕХПРОЕКТ г. Москва

Копировал

Формат А3

Инв. № подл. | Подп. и дата | Взам. инв. № | Инв. № дубл. | Подп. и дата

Серия 5.904-17 Выпуск 1-1

А7Е186.005

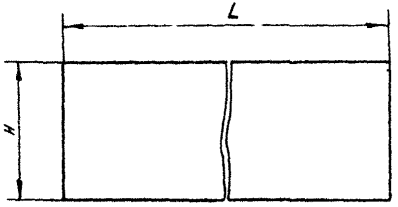

Обозначение	H, мм	L, мм	Масса, кг
А7Е186 005	420	870	0,04
-01	660		0,06
-02	815		0,08
-03	1020		0,09
-04	1290		0,12
-05	1600		0,15
-06	420	370	0,02
-07	660		0,025
-08	815		0,03
-09	1020		0,04
-10	1290		0,05
-11	1600		0,055

Неуказанные предельные отклонения размеров $-t_3$

А7Е186.007

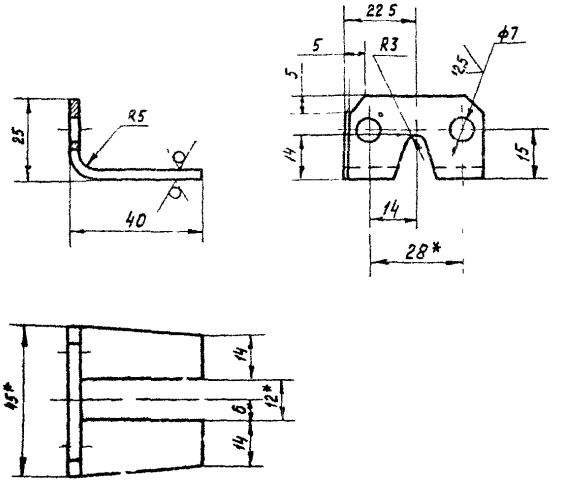

1.* Размеры для справок

2. Неуказанные предельные отклонения размеров $+t_2, -t_2, \pm\frac{t_2}{2}$

Изм.	Лист	№ докум.	Подп.	Дата	А7Е186.005	Лит.	Масса	Масшт.	
Разраб.					Сетка				
Пров.									
Инв. № подл.					Стеклоткань ... ГОСТ ...				

Изм.	Лист	№ докум.	Подп.	Дата	А7Е186 007	Лит.	Масса	Масшт.	
Разраб.					Ушко		0,05		
Пров.									
Инв. № подл.									

Лист 081

Техпроект

Подп. и дата | Взам. инв. № | Инв. № дубл. | Подп. и дата

Формат	Зона	Поз.	Обозначение	Наименование	Кол. на исполн. А7Е187.000- —	01	02	03	04	05	06	07	08	09	Примечание
				Документация											
А3			А7Е187.000СБ	Сборочный чертеж	×	×	×	×	×	×	×	×	×	×	
*)			А7Е186.000ТО	Глушители трубчатые											
				Техническое описание	×	×	×	×	×	×	×	×	×	×	*) А3, А4
				Сборочные единицы											
А4			А7Е187.010	Обечайка	1										
			-01	Обечайка		1									
			-02	Обечайка			1								
				Шифр	ГТК1-1	ГТК1-2	ГТК1-3	ГТК1-4	ГТК1-5	ГТК1-6	ГТК2-1	ГТК2-2	ГТК2-3	ГТК2-4	
				Лит.											

Исполнения 10 и 11 - см. листы 4,5

Изм.	Лист	№ докум.	Подп.	Дата
Разраб.		Брукова		11.01
Пров.		Фрадкин		11.01
Рук. гр.		Фрадкин		11.01
Н. контр.		Меламед		11.01
Утв.		Спивак		11.01

А7Е187.000

Глушитель трубчатый круглый ГТК

Лит.	Лист	Листов
И	1	5

Госстрой СССР САНТЕХПРОЕКТ г. Москва

Копировал Формат А4

Формат	Зона	Поз.	Обозначение	Наименование	Кол. на исполн. А7Е187.000- —	01	02	03	04	05	06	07	08	09	Примечание
А4	1		А7Е187.010-03	Обечайка				1							
			-04	Обечайка					1						
			-05	Обечайка						1					
			-06	Обечайка							1				
			-07	Обечайка								1			
			-08	Обечайка									1		
			-09	Обечайка										1	
				Детали											
А4	2		А7Е186.003	Фланец	2						2				
			-01	Фланец		2						2			
			-02	Фланец			2						2		
			-03	Фланец				2						2	
			-04	Фланец					2						
			-05	Фланец						2					
А4	3		А7Е187.001	Короб наружный	1										
			-01	Короб наружный		1									
			-02	Короб наружный			1								

Изм.	Лист	№ докум.	Подп.	Дата

А7Е187.000

Лист 2

Копировал Формат А4

Формат	Зона	Поз.	Обозначение	Наименование	Кол. на испол. А7Е187 000–										Примечание
					–	01	02	03	04	05	08	07	08	09	
А4		3	А7Е187 001 –03	Короб наружный				1							
			–04	Короб наружный					1						
			–05	Короб наружный						1					
			–06	Короб наружный							1				
			–07	Короб наружный								1			
			–08	Короб наружный									1		
			–09	Короб наружный										1	
А4		4	А7Е187 002	Диафрагма	2						2				
			–01	Диафрагма		2						2			
			–02	Диафрагма			2						2		
			–03	Диафрагма				2						2	
			–04	Диафрагма					2						
			–05	Диафрагма						2					
				Материалы											
		5		Холсты из супертонкого											
				стеклянного волокна											
				БСТ марки Ш											
				ТУ21-224-75	1,16	1,64	1,92	2,94	4,76	5,38	0,5	0,72	0,84	1,28	кг

Формат	Зона	Поз.	Обозначение	Наименование	Кол. на испол. А7Е187 000–										Примечание
					10	11									
				Документация											
А3			А7Е187.000 СБ	Сборочный чертеж	X	X									
				Сборочные единицы											
А4		1	А7Е187 010 – 10	Обечайка	1										
			–11	Обечайка		1									
				Детали											
А4		2	А7Е186 003 –04	Фланец	2										
			–05	Фланец		2									

Лит.

Шифр ГПК2-5 ГПК2-6

Инв. № подл.	Подпись и дата	Взам. инв. №	Инв. № дубл.	Подпись и дата

Серия 5 904-17 Выпуск 1-1

Формат	Зона	Поз.	Обозначение	Наименование	Кол. на исполн. А7Е187 000 — 10	11									Примечание
А4		3	А7Е187 001 -10	Короб наружный	1										
			-11	Короб наружный		1									
А4		4	А7Е187 002 -04	Диафрагма	2										
			-05	Диафрагма		2									
				Материалы											
		5		Холсты из супертонкого стеклянного волокна БСТ марки Ш ТУ21-224-75	2,06	2,32									кг

Изм	Лист	N докум	Подп	Дата	А7Е187 000	Лист 5

Формат А4

Инв. № подл.	Подпись и дата	Взам. инв. №	Инв. № дубл.	Подпись и дата

Формат	Зона	Поз.	Обозначение	Наименование	Кол. на исполн. А7Е187 010 — -	01	02	03	04	05	06	07	08	09	Примечание
				Документация											
А3			А7Е187 010СБ	Сборочный чертеж	X	X	X	X	X	X	X	X	X	X	
				Детали											
А4		1	А7Е187 003	Короб внутренний	1										
			-01	Короб внутренний		1									
			-02	Короб внутренний			1								
			-03	Короб внутренний				1							
			-04	Короб внутренний					1						
			-05	Короб внутренний						1					
			-06	Короб внутренний							1				
			-07	Короб внутренний								1			

Исполнения 10 и 11 - см лист 3

Изм	Лист	N докум	Подп	Дата	А7Е187 010			
Разраб		Брукова		XI-81	Обечайка	Лит	Лист	Листов
Пров		Фрадкин		270552		Н	1	3
Рук гр.		Фрадкин		270552		Госстрой СССР Сантехпроект г. Москва		
Н контр.		Мерзлякова		02.02.82				
Утв		Спивак		07.50				

Копировал: СА

Формат А4

Инв. № подл. | Подпись и дата | Взам. инв. № | Инв. № дубл. | Подпись и дата

Серия 5.904-17 Выпуск 1-1

Формат	Зона	Поз.	Обозначение	Наименование	Кол. на испол. А7Е187.010 —										Примечание
					—	01	02	03	04	05	06	07	08	09	
А4		1	А7Е187.003 — 08	Короб внутренний									1		
			— 09	Короб внутренний										1	
А4		2	А7Е187.004	Сетка	1										
			-01	Сетка		1									
			-02	Сетка			1								
			-03	Сетка				1							
			-04	Сетка					1						
			-05	Сетка						1					
			-06	Сетка							1				
			-07	Сетка								1			
			-08	Сетка									1		
			-09	Сетка										1	

Изм. Лист N докум. Подп. Дата | А7Е187.010 | Лист 2

Формат А4

Инв. № подл. | Подпись и дата | Взам. инв. № | Инв. № дубл. | Подпись и дата

Формат	Зона	Поз.	Обозначение	Наименование	Кол. на испол. А7Е187.010 —										Примечание
					10	11									
				Документация											
А4			А7Е187.010 СБ	Сборочный чертеж	X	X									
				Детали											
А4		1	А7Е187.003 -10	Короб внутренний	1										
			-11	Короб внутренний		1									
А4		2	А7Е187.004 -10	Сетка	1										
			-11	Сетка		1									

Изм. Лист N докум. Подп. Дата | А7Е187.010 | Лист 3

Копировал: СА

А7Е187 000СБ

Серия 5 904-17 Выпуск 1-1

Рис 1

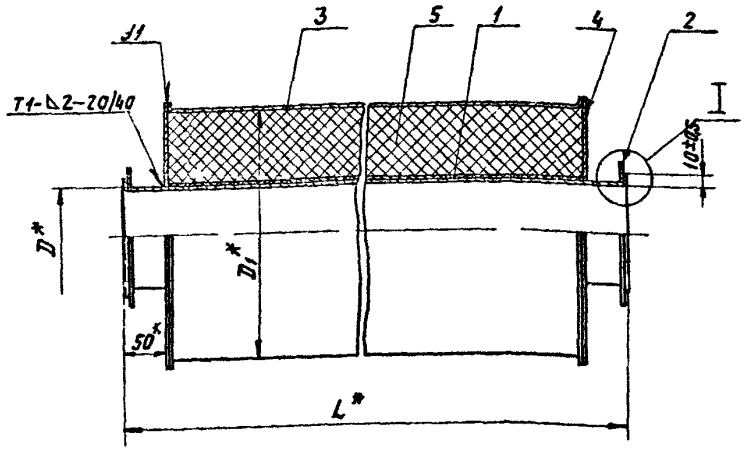

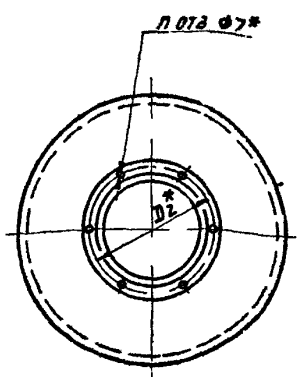

Рис 2

Остальное - см. рис 1

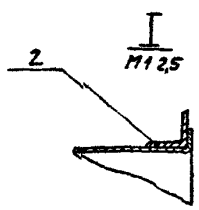

Обозначение	Рис	Шифр	Размеры, мм				П, шт	Масса кг
			D*	D1*	D2*	L*		
А7Е 187 000	1	ГТК1-1	125	315	155	980	6	13,0
-01		ГТК1-2	200	400	230			17,9
-02		ГТК1-3	250	450	280			21,0
-03		ГТК1-4	315	560	345		8	27,2
-04	2	ГТК1-5	400	710	430		10	37,2
-05		ГТК1-6	500	800	530			43,5
-06	1	ГТК2-1	125	315	155	480	6	7,0
-07		ГТК2-2	200	400	230			9,6
-08		ГТК2-3	250	450	280			11,5
-09		ГТК2-4	315	560	345		8	15,0
-10	2	ГТК2-5	400	710	430		10	21,0
-11		ГТК2-6	500	800	530			24,6

1* Размеры для справок

2 Сварные швы по ГОСТ 5264-80 Сварку производить в углекислом газе

Изм	Лист	№ докум.	Подп.	Дата
Разраб		Е[illegible]кова		XI-81
Пров		Фрадкин		28.11.82
Рук. гр		Фрадкин		1.11.82
Гл. спец		Ушомирская		12.11.82
Н. контр		Мерзлякова		1.02.82
Утв		Сливак		01.82

А7Е187 000 СБ

Глушитель трубчатый круглый ГТК

Лит	Масса	Масшт
И	См табл	—

Лист | Листов 1

Госстрой СССР САНТЕХПРОЕКТ г. Москва

Копировал [illegible]

Формат А3

Инв. № подл. | Подп. и дата | Взам. инв. № | Инв. № дубл. | Подп. и дата

А7Е187.010С5

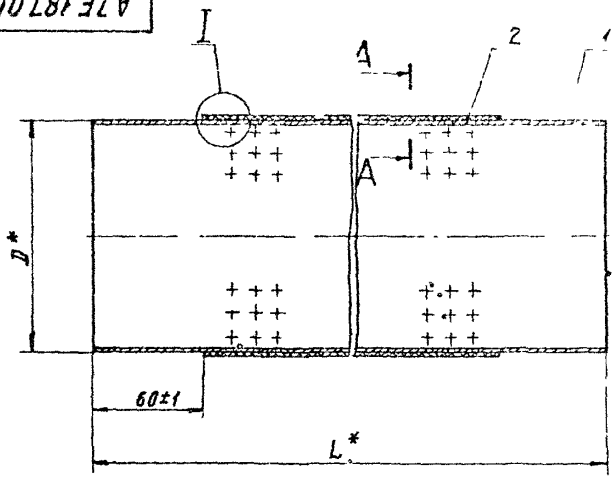

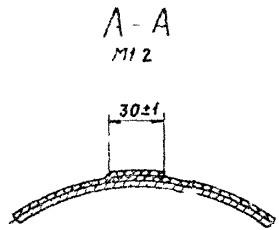

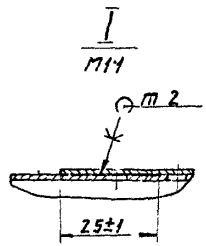

Обозначение	D,* мм	L,* мм	Масса, кг
А7Е186 010	125	1000	2,84
—01	200		4,46
—02	250		5,68
—03	315		7,1
—04	400		8,92
—05	500		11,25
—06	125	500	1,42
—07	200		2,23
—08	250		2,83
—09	315		3,54
—10	400		4,45
—11	500		5,57

1 * Размеры для справок

2 Клей 88Н ТУ38-1051061-76

Изм.	Лист	№ докум.	Подп.	Дата	А7Е187 010С5		
Разраб.		Брукова			Обечайка	Лит.	Масса	Масшт.
Пров.		Фрадкин					См. табл.	—
Рук. груп.		Фрадкин				Лист	Листов 1
Н. контр.		Мерзлакова				Гипрострой СССР Сантехпроект г. Москва	
Утв.		Чиш.					

Копировал: Дол-

Формат А3

Серия 5 904-17 Выпуск 1-1

Подп. и дата | Инв. № дубл. | Взам. инв. № | Подп. и дата

АТЕ 187 001

50

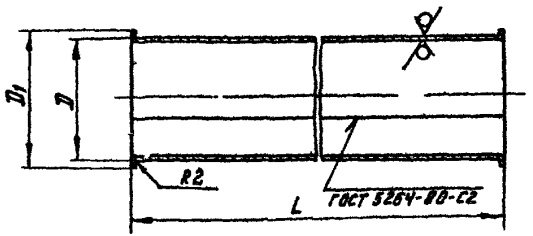

Обозначение	Размеры, мм			Масса, кг
	D	D1	L	
АТЕ 187 001	315	325	880	6,9
-01	400	410		8,8
-02	450	460		9,8
-03	560	570		12,3
-04	710	720		15,6
-05	800	810		17,6
-06	315	325	380	3,0
-07	400	410		3,8
-08	450	460		4,3
-09	560	570		5,4
-10	710	720		6,8
-11	800	810		7,7

1 Неуказанные предельные отклонения размеров -t2
2 Сварку производить в углекислом газе

Инв.N подл. | Подп. и дата | Взам.инв.N | Инв.N дубл. | Подп. и дата

Изм.	Лист	N докум.	Подп.	Дата
Разраб.		Брукова		XI-81
Пров.		Фрадкин		170582
Рук.груп.		Фрадкин		170582
Н.контр.				
Утв.				

АТЕ 187 001

Короб наружный

Лит И | Масса: см. табл. | Масшт: —

Лист | Листов 1

Лист Б1.0 ГОСТ 19903-74
4-IVВСт3 ГОСТ 5521-70

Госстрой СССР САНТЕХПРОЕКТ г. Москва

Копировал: Мельникова Формат А4

АТЕ 187.002

50

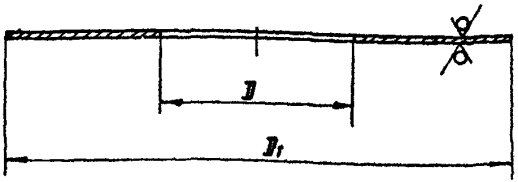

Обозначение	Размеры, мм		Масса, кг
	D	D1	
АТЕ 187 002	125	325	0,56
-01	200	410	0,79
-02	250	460	0,92
-03	315	570	1,39
-04	400	720	2,22
-05	500	810	2,51

Неуказанные предельные отклонения размеров +t2; -t2

Инв.N подл. | Подп. и дата | Взам.инв.N | Инв.N дубл. | Подп. и дата

Изм.	Лист	N докум.	Подп.	Дата
Разраб.		Брукова		XI-81
Пров.		Фрадкин		170582
Рук.груп.		Фрадкин		170582
Н.контр.		Окрылкова		
Утв.				

АТЕ 187.002

Диафрагма

Лит И | Масса: см. табл. | Масшт: —

Лист | Листов 1

Лист Б1.0 ГОСТ 19903-74
4-IVВСт3 ГОСТ 5521-70

Госстрой СССР САНТЕХПРОЕКТ г. Москва

Копировал: Мельникова Формат А4

Серия 5 904-17 Выпуск 1-1

А7Е 187 003

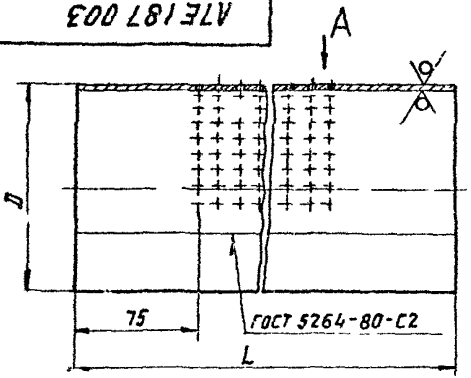

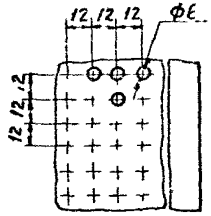

Вид А развернуто М1:2

Обозначение	D, мм	L, мм	Масса, кг
А7Е 187 003	125	1000	2,8
—01	200		4,4
—02	250		5,6
—03	315		7,0
—04	400		8,8
—05	500		11,1
—06	125	500	1,4
—07	200		2,2
—08	250		2,8
—09	315		3,5
—10	400		4,4
—11	500		5,5

1 Неуказанные предельные отклонения размеров $+t_2 - t_2, \pm \frac{t_2}{2}$

2 Сварку производить в углекислом газе

А7Е 187.003

Корое внутренний

Лит. | Масса | Масшт.

Лист 1

Лист

Копировал

Формат А4

А7Е 187 004

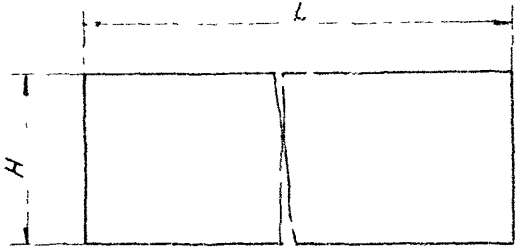

Обозначение	H, мм	L, мм	Масса, кг
А7Е 187 004	420	880	0,04
—01	660		0,06
—02	815		0,08
—03	1020		0,09
—04	1290		0,12
—05	1600		0,15
—06	420	380	0,02
—07	660		0,025
—08	815		0,03
—09	1020		0,04
—10	1290		0,05
—11	1600		0,065

Неуказанные предельные отклонения размеров $-t_3$

А7Е 187.004

Сетка

Стеклоткань ВЗ-100 ГОСТ 19907-74

Лит. | Масса | Масшт.

Лист

Копировал

Формат А4

Формат	Зона	Поз.	Обозначение	Наименование	Кол. на исполн. А7Е188 000-										Примечание
					–	01	02	03	04	05	06	07	08	09	
				Документация											
			А7Е188.000СБ	Сборочный чертеж	X	X	X	X	X	X	X	X	X	X	
			А7Е186 000ТО	Глушители трубчатые											
				Техническое описание	X	X	X	X	X	X	X	X	X	X	*) А3, А4
				Сборочные единицы											
А4		1	А7Е188 010	Короб внутренний	1										
			-01	Короб внутренний		1									
			-02	Короб внутренний			1								

Шифр	Лит	ГТП1-1	ГТП1-2	ГТП1-3	ГТП1-4	ГТП1-5	ГТП2-1	ГТП2-2	ГТП2-3	ГТП2-4	ГТП2-5

Изм.	Лист	№ докум.	Подп.	Дата	А7Е188 000			
Разраб.		Меднова		11.21	Глушитель трубчатый прямоугольный ГТП	Лит.	Лист	Листов
Пров.		Брукова		11.21		И	1	3
Рук. гр.		Фрадкин		11.21		Госстрой СССР Сантехпроект г. Москва		
Н. контр.		Мерзлякова		11.21				
Утв.		Сливак		07.22				

Копировал

Формат А4

Формат	Зона	Поз.	Обозначение	Наименование	Кол. на исполн. А7Е188 000-										Примечание
					–	01	02	03	04	05	06	07	08	09	
А4		1	А7Е188 010-03	Короб внутренний				1							
			-04	Короб внутренний					1						
			-05	Короб внутренний						1					
			-06	Короб внутренний							1				
			-07	Короб внутренний								1			
			-08	Короб внутренний									1		
			-09	Короб внутренний										1	
А4		2	А7Е188 020	Фланец	2					2					
			-01	Фланец		2					2				
			-02	Фланец			2					2			
			-03	Фланец				2					2		
			-04	Фланец					2					2	
А4		3	А7Е188.030	Диафрагма	2					2					
			-01	Диафрагма		2					2				
			-02	Диафрагма			2					2			
			-03	Диафрагма				2					2		
			-04	Диафрагма					2					2	
А4		4	А7Е188.040	Короб наружный	1										
			-01	Короб наружный		1									

Изм.	Лист	№ докум.	Подп.	Дата	А7Е188 000	Лист 2

Копировал

Формат А4

Инв. № подл. | Подп. и дата | Взам. инв. № | Инв. № дубл. | Подп. и дата

Серия 5.904-17 Выпуск 1-1

Формат	Зона	Поз.	Обозначение	Наименование	Кол. на исполн. А7Е188 000- —	01	02	03	04	05	06	07	08	09	Примечание
				Документация											
			А7Е188.000СБ	Сборочный чертеж	X	X	X	X	X	X	X	X	X	X	
			А7Е186 000ТО	Глушители трубчатые											
				Техническое описание	X	X	X	X	X	X	X	X	X	X	*) А3, А4
				Сборочные единицы											
А4		1	А7Е188 010	Короб внутренний	1										
			-01	Короб внутренний		1									
			-02	Короб внутренний			1								

Лит	Шифр	ГТП1-1	ГТП1-2	ГТП1-3	ГТП1-4	ГТП1-5	ГТП2-1	ГТП2-2	ГТП2-3	ГТП2-4	ГТП2-5

Изм.	Лист	№ докум.	Подп.	Дата	А7Е188 000			
Разраб.		Меднова		11.91	Глушитель трубчатый прямоугольный ГТП	Лит	Лист	Листов
Пров.		Брукова		11.91		И	1	3
Рук. гр.		Фрадкин		11.91		Госстрой СССР САНТЕХПРОЕКТ г. Москва		
Н. контр.		Мерзлякова		11.91				
Утв.		Сливак		07.91				

Копировал

Формат А4

Инв. № подл. | Подп. и дата | Взам. инв. № | Инв. № дубл. | Подп. и дата

Формат	Зона	Поз.	Обозначение	Наименование	Кол. на исполн. А7Е188 000- —	01	02	03	04	05	06	07	08	09	Примечание
А4		1	А7Е188 010-03	Короб внутренний				1							
			-04	Короб внутренний					1						
			-05	Короб внутренний						1					
			-06	Короб внутренний							1				
			-07	Короб внутренний								1			
			-08	Короб внутренний									1		
			-09	Короб внутренний										1	
А4		2	А7Е188 020	Фланец	2					2					
			-01	Фланец		2					2				
			-02	Фланец			2					2			
			-03	Фланец				2					2		
			-04	Фланец					2					2	
А4		3	А7Е188 030	Диафрагма	2					2					
			-01	Диафрагма		2					2				
			-02	Диафрагма			2					2			
			-03	Диафрагма				2					2		
			-04	Диафрагма					2					2	
А4		4	А7Е188 040	Короб наружный	1										
			-01	Короб наружный		1									

Изм.	Лист	№ докум.	Подп.	Дата	А7Е188 000	Лист 2

Копировал

Формат А4

А7Е188000СБ

Серия 5.904-17 Выпуск 1-1

Рис 1

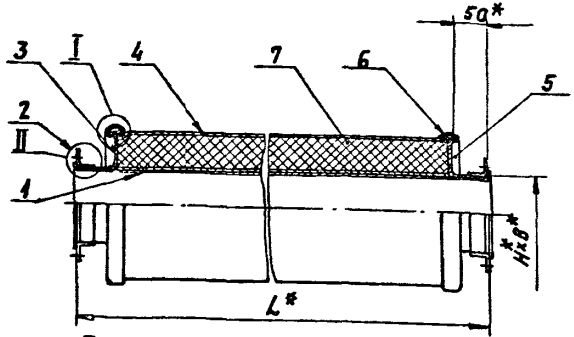

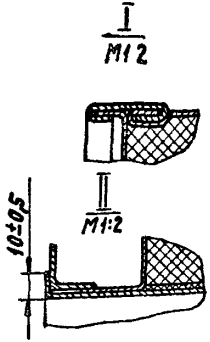

Рис 2

Остальное - см рис 1

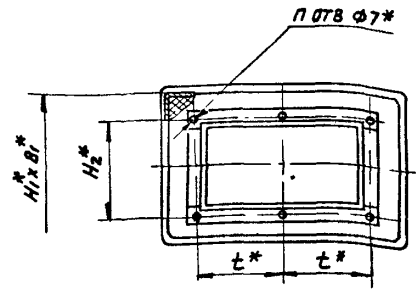

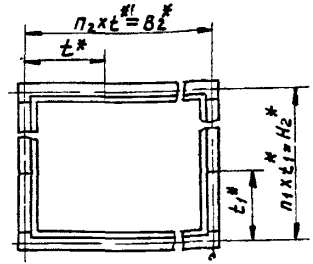

Обозначение	Рис.	Шифр	Размеры, мм									Количество, шт.			Масса, кг
			B*	B1*	B2*	H*	H1*	H2*	L*	t*	t1*	П	П1	П2	
А7Е188 000 -	1	ГТП1-1	200	470	–	100	300	130	980	115	–	6	–	–	18,8
-01	2	ГТП1-2	300	570	330	200	400	230		165	115	8	2	2	26,2
-02		ГТП1-3	400	610	430					143,3		10		3	29,6
-03		ГТП1-4				300	500	330			165				33,7
-04		ГТП1-5				400	600	430			143,3	12	3		37,3
-05	1	ГТП2-1	200	400	—	100	300	130	480	115	—	6	—	—	11,2
-06	2	ГТП2-2	300	500	330	200	400	230		165	115	8	2	2	15,6
-07		ГТП2-3	400	600	430					143,3		10		3	18,1
-08		ГТП2-4				300	500	330			165				20,4
-09		ГТП2-5				400	600	430			143,3	12	3		22,2

* Размеры для справок.

Изм	Лист	№ докум	Подп.	Дата
Разраб		Меднова		XI 81
Пров		Брикова		XI 81
Рук гр.		Фрадкин		8.4.82
Гл спец		Ушомирская		12.5.82
Н контр		Мерзляковa		
Утв		Сливак		

А7Е18 8.000СБ

Глушитель трубчатый прямоугольный ГТП

Лит	Масса	Масшт
И	См табл	—

Лист | Листов 1

Госстрой СССР
Сантехпроект
г Москва

Копировал

Формат А3

Инв. № подл. | Подп. и дата | Взам. инв. № | Инв. № дубл. | Подп. и дата

Инв. № подл. | Подпись и дата | Взам. инв. № | Инв. № дубл. | Подпись и дата

Серия 5.904-17 Выпуск 1-1

Формат	Зона	Поз.	Обозначение	Наименование	Кол. на испол. А7Е188.010-										Примечание
					-	01	02	03	04	05	06	07	08	09	
				Документация											
А3			А7Е188.010СБ	Сборочный чертеж	X	X	X	X	X	X	X	X	X	X	
				Детали											
А3		1	А7Е188.002	Корыто	2										
			-01	Корыто		2									
			-02	Корыто			2								
			-03	Корыто				2							
			-04	Корыто					2						
			-05	Корыто						2					
			-06	Корыто							2				
			-07	Корыто								2			

Изм.	Лист	№ докум.	Подп.	Дата
Разраб.	Меднова			XI-01
Пров.	Брукова			XI-01
Рук. гр.	Фрадкин			11.01.02
Н. контр.				
Утв.	Сливец			11.01.02

А7Е188.010

Короб

Стадия	Лист	Листов
И	1	2

Госстрой СССР г. Москва

Формат А4

Инв. № подл. | Подпись и дата | Взам. инв. № | Инв. № дубл. | Подпись и дата

Формат	Зона	Поз.	Обозначение	Наименование	Кол. на испол. А7Е188.010-										Примечание
					-	01	02	03	04	05	06	07	08	09	
А3		1	А7Е188.002-08	Корыто									2		
			-09	Корыто										2	
А4		2	А7Е188.003	Сетка	1										
			-01	Сетка		1									
			-02	Сетка			1								
			-03	Сетка				1							
			-04	Сетка					1						
			-05	Сетка						1					
			-06	Сетка							1				
			-07	Сетка								1			
			-08	Сетка									1		
			-09	Сетка										1	

Изм.	Лист	№ докум.	Подп.	Дата

А7Е188.010

Лист
2

Копировал

Формат А4

А7Е188.010 СБ

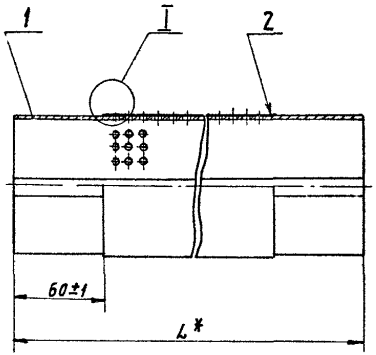

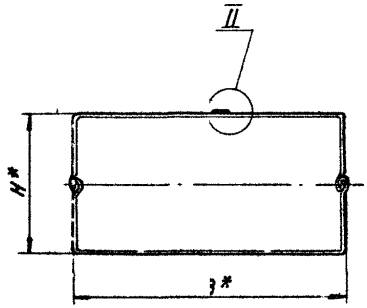

Обозначение	Размеры, мм			Масса, кг
	B*	H*	L*	
А7Е188 010	198	98	1000	3,9
—01	298	198		6,3
—02	398			7,52
—03		298		8,94
—04		398		10,2
—05	198	98	500	1,91
—06	298	198		3,1
—07	398			3,85
—08		298		4,46
—09		398		5,1

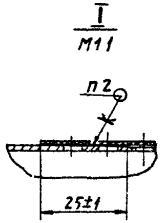

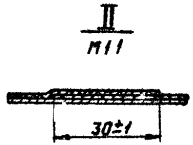

1.* Размеры для справок.

2. Клей 88Н ТУ38-1051061-76

Изм.	Лист	№ докум.	Подп.	Дата
Разраб.		Мыдонова		XI-81
Пров.		Брукова		XI-81
Рук. гр.		Сорокина		
Гл. спец.		Шимурская		
Н. контр.		Горбакова		
Утв.				

А7Е188.010СБ

Короб внутренний

Лит.	Масса	Масшт.
И	См. табл.	—

Лист | Листов 1

Госстрой СССР
САНТЕХПРОЕКТ
г. Москва

Серия 5 904-17 Выпуск 1-1

Инв. № подл. | Подп. и дата | Взам. инв. № | Инв. № дубл. | Подп. и дата

Копировал Дм... Формат 3

А7Е188.020СБ

Серия 5.904-17 Выпуск 1-1

Рис 1

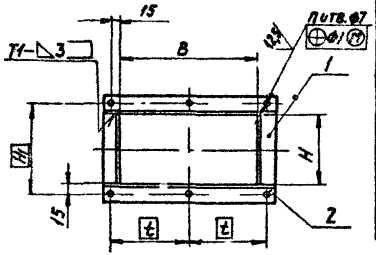

Обозначение	Рис.	Размеры, мм						Количество, шт			Масса, кг
		В	$В_1$	Н	$Н_1$	t	t_1	П	$П_1$	$П_2$	
А7Е188 020	1	200	—	100	130	115	—	6	—	—	0,8
-01	2	300	330	200	230	165	115	8	2	2	1,3
-02		400	430			143,3		10		3	1,5
-03				300	330		165				1,7
-04				400	430		143,3	12	3		1,9

Рис 2
Остальное - см. рис.1

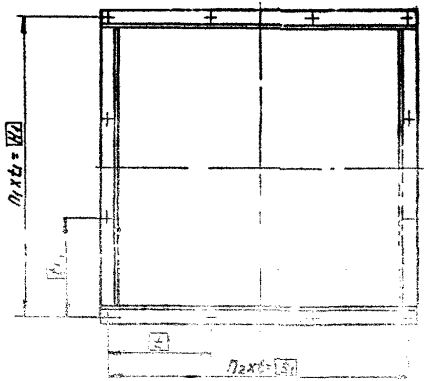

1 Неуказанные предельные отклонения размеров $\pm t_2, \pm \frac{t_2}{2}$

2 Сварные швы по ГОСТ 5264-80.

				А7Е188 020СБ				
Изм.	Лист	N докум.	Подп.	Дата	Фланец	Лист	Масса	Масштаб
Разраб.		Медкова		XI-81			См. табл.	—
Пров.		Брякова		XI-81				
Гл. спец.		Фрадкин				Лист	Лист 2	
Н. конт.		Ушомирский				Госстрой СССР Сантехпроект г. Москва		
Утв.		Сливак						

Копировал: Ф

Формат А3

Инв. № подл. | Подп. и дата | Взам. инв. № | Инв. № дубл. | Подп. и дата

Инв. № подл. | Подпись и дата | Взам. инв. № | Инв. № дубл. | Подпись и дата

Серия 5.904-17 Выпуск 1-1

Формат	Зона	Поз.	Обозначение	Наименование	Кол. на испол. А7Е188 030-										Примечание
					-	01	02	03	04						
				Документация											
А3			А7Е188 030 СБ	Сборочный чертеж	X	X	X	X	X						
				Детали											
А3		1	А7Е188 005	Планка	2										
			-01	Планка		2	2								
			-02	Планка				2							
			-03	Планка					2						
		2	-01	Планка	2										
			-02	Планка		2									
			-03	Планка			2	2	2						

Изм.	Лист	N докум.	Подп.	Дата
Разраб.		Медкова		11.01
Пров.		Брукова		11.01
Рук. гр.		Фрадкин		11.01
Н. контр.		Мерзлякова		11.01
Утв.		Спивак		11.01

А7Е188 030

Диафрагма

Лит.	Масса	Масштаб
И		1

Госстрой СССР
Сантехпроект
г. Москва

Формат А4

Инв. № подл. | Подп. и дата | Взам. инв. № | Инв. № дубл. | Подпись и дата

Формат	Зона	Поз.	Обозначение	Наименование	Кол. на испол. А7Е188 040-										Примечание
					-	01	02	03	04	05	06	07	08	09	
				Документация											
А3			А7Е188 040 СБ	Сборочный чертеж	X	X	X	X	X	X	X	X	X	X	
				Детали											
А3		1	А7Е188 006	Корыто	2										
			-01	Корыто		2									
			-02	Корыто			2								
			-03	Корыто				2							
			-04	Корыто					2						
			-05	Корыто						2					
			-06	Корыто							2				
			-07	Корыто								2			
			-08	Корыто									2		
			-09	Корыто										2	

Изм.	Лист	N докум.	Подп.	Дата
Разраб.		Медкова		11.01
Пров.		Брукова		11.01
Рук. гр.		Фрадкин		11.01
Н. контр.		Мерзлякова		11.01
Утв.		Спивак		11.01

А7Е188 040

Короб наружный

Лит.	Масса	Масштаб
И		1

Госстрой СССР
Сантехпроект
г. Москва

Формат А4

Копировал

А7Е188 030СБ

Серия 5 904-17 Выпуск 1-1

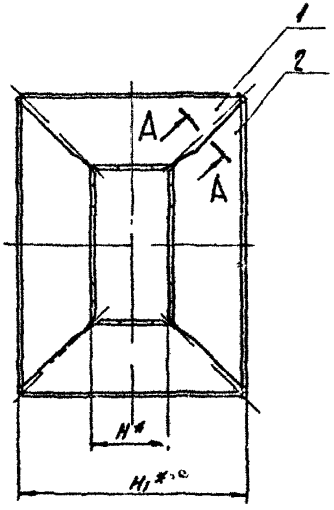

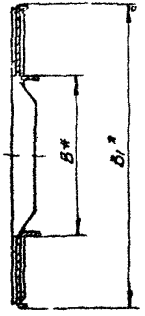

Обозначение	Размеры, мм				Масса, кг
	В*	В1*	Н*	Н1*	
А7Е188 030	200	400	100	300	1,05
—01	300	500	200	400	1,4
—02	400	600			1,6
—03			300	500	1,8
—04			400	600	1,95

А-А
М1 1

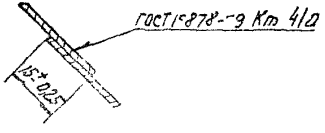

*Размеры для справок

Изм	Лист	N докум	Подп.	Дата
Разраб.		Чеснова		XI-81
Пров.		Брукова		XI 81
Р.к.гр.		Фрадкин		27.07.81
Гл.спец.		Ушомирский		28.07.81
Н.контр.		Мезвляков		28.07.81
		Спивак		27.8.81

А7Е188.030СБ

Диафрагма

Лит.	Масса	Масштаб
1	См. табл.	—

Лист | Листов 1

Госстрой СССР
Сантехпроект
г. Москва

Копировал: [illegible]

Формат А3

Инв. N подл. | Подпись и дата | Взам. инв. N | Инв. N дубл. | Подпись и дата

А7Е188 040СБ

Серия 5 904-17 Выпуск 1-1

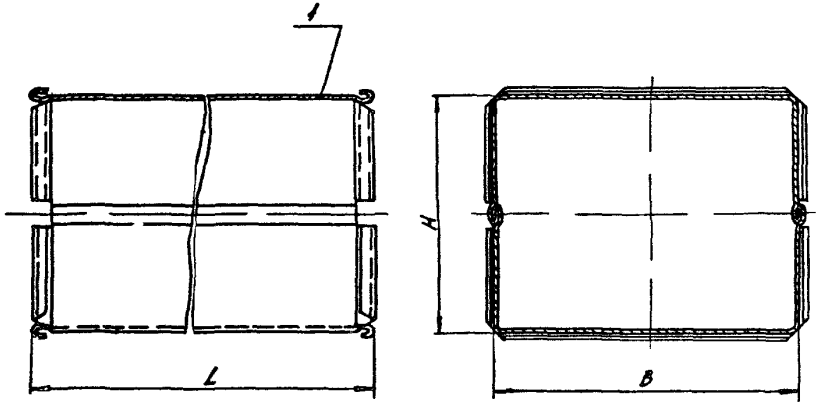

Обозначение	Размеры, мм			Масса, кг
	B	H	L	
А7Е 188 040	400	300	8788	8,4
— 01	500	400		10,8
— 02	600			11,8
— 03		500		13
— 04		600		14,2
— 05	400	300	3788	3,8
— 06	500	400		4,8
— 07	600			5,4
— 08		500		6
— 09		600		6,2

Размеры для справок

Изм	Лист	N докум	Подп	Дата
Разраб		Меднова		XI 81
Пров.		Брукова		XI 81
Рук гр		Фрадкин		27.07.82
Гл спец.		Ушомирская		28.07.82
Н контр		Мерзлякова		28.07.82
Утв		Спивак		07.82

А7Е188 040СБ

Короб наружный

Лит	Масса	Масштаб
И	См табл.	—

Лист | Листов 1

Госстрой СССР
Сантехпроект
г Москва

Копировал СИ

Формат А3

Инв. N подл. | Подпись и дата | Взам инв. N | Инв. N дубл. | Подпись и дата

А7Е188 002

50 √(√)

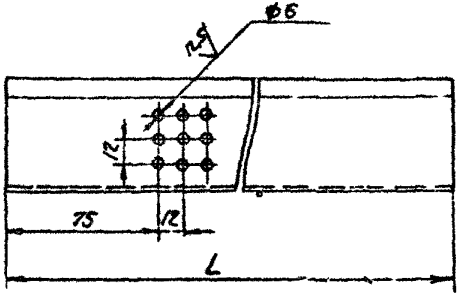

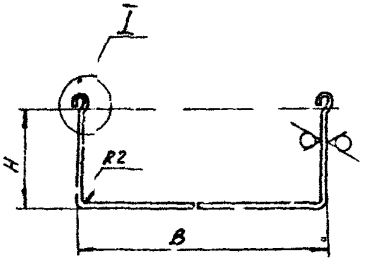

Обозначение	Размеры, мм			Масса, кг
	B	H	L	
А7Е188 002	1998	49	1000	1,9
—01	2198	99		3,1
—02	3198			3,7
—03		149		4,4
—04		199		5
—05	1198	49	500	0,94
—06	2198	99		1,5
—07	3198			1,9
—08		149		2,2
—09		199		2,5

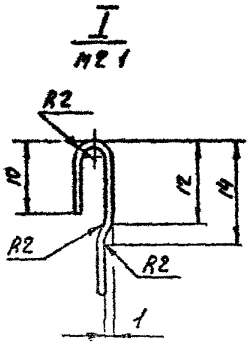

Неуказанные предельные отклонения размеров $+t_2, -t_2 \pm \frac{t_2}{2}$

Изм	Лист	N док.	Подп.	Дата	А7Е188.002			
Разраб.		Медн[illegible]	[illegible]	XI-81	Корыто	Лит.	Масса	Масштаб
Пров.		Бруков	[illegible]	X 81		И	Сл табл.	--
Рук. гр.		Фрадкин	[illegible]	21.10.82		Лист	Листов 1	
Н. контр.		Мерзляков	[illegible]	12.07.82	ОЦ Б-ЛН-НО-0,18 ГОСТ 19904-70	Госстрой СССР Сантехпроект г. Москва		
[illegible]		Чюмин	[illegible]	12.07.82	ОЦ-КР-21 ОСТ 14 918-80			

Копировал: [illegible] Формат А3

Серия 5 904-17 Выпуск 1-1

Инв. № подл. | Подпись и дата | Взам. инв. № | Инв. № дубл. | Подпись и дата

Серия 5.904-17 Выпуск 1-1

А7Е188 001

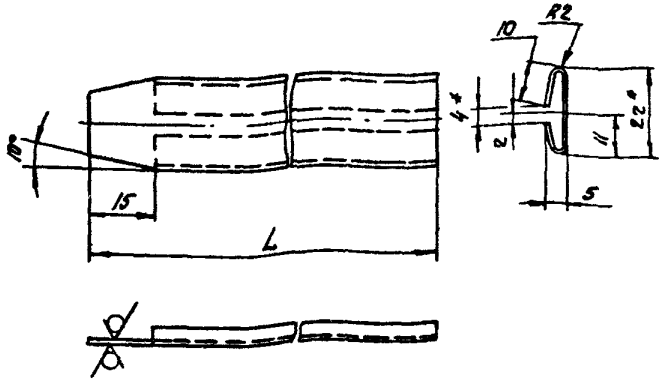

Обозначения	L, мм	Масса, кг
А7Е188.001	322	0,08
—01	422	0,11
—02	522	0,13
—03	622	0,16

1* Размеры для справок.

2. Неуказанные предельные отклонения размеров. $-t_2; \pm\frac{t_2}{2}$

Изм	Лист	№ докум.	Подп	Дата
Разраб		Меднова		XI 81
Пров		Брукова		XI 81
Рук гр		Фрадкин		
Н контр		Мерзлякова		
Утв.		Шумирская		

А7Е188.001

Реика

Лит	Масса	Масштаб
И	См табл	—

Лист | Листов 1

ОЦ Б-ПН-НО-08 ГОСТ 19904-74
ОН-Кр-2 ГОСТ 14918-80

Госстрой СССР
Сантехпроект
г Москва

Формат А4

Инв. № подл. | Подпись и дата | Взам. инв. № | Инв. № дубл. | Подпись и дата

А7Е188 004

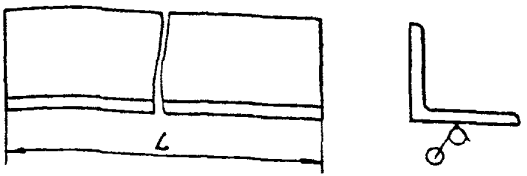

Обозначение	L, мм	Масса, кг
А7Е188 004	100-0,87	0,11
—01	200-1,15	0,22
—02	300-1,3	0,34
—03	400-1,4	0,45
—04	250-1,15	0,28
—05	350-1,4	0,4
—06	450-1,15	0,5

Изм	Лист	№ докум	Подп	Дата
Разраб		Меднова		XI 81
Пров		Брукова		XI 81
Рук гр		Фрадкин		
Н контр		Мерзлякова		
Утв		Шумирская		

А7Е188 004

Уголок

Лит	Масса	Масштаб
И	См табл	—

Лист | Листов 1

Уголок Б-25×25×3 ГОСТ 8509-72
В Ст3-I ГОСТ 535-

Госстрой СССР
Сантехпроект
г Москва

Формат А4

Инв. № подл. | Подпись и дата | Взам. инв. № | Инв. № дубл. | Подпись и дата

А7Е188 005

50

Серия 5 904-17 Выпуск 1-1

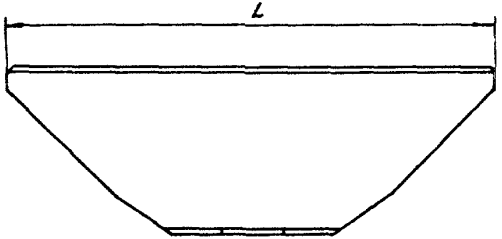

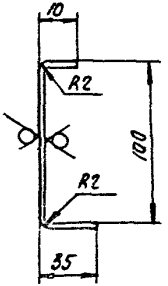

Обозначение	L, мм	Масса, кг
А7Е 1188 005	298	0,21
— 01	398	0,3
— 02	498	0,39
— 03	598	0,48

Развертка

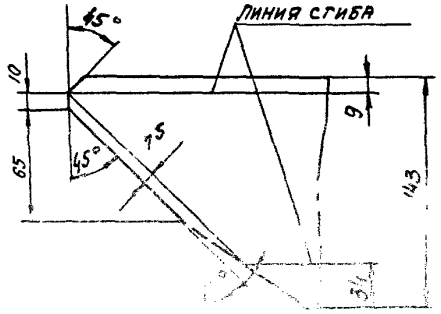

Неуказанные предельные отклонения размеров $-t_2, \pm\frac{t_2}{2}$

Изм.	Лист	Н. докум.	Подп.	Дата	А7Е188 005		
Разраб.		Медвежин		XI-81	Планка	Лит.	Масса	Масштаб
Пров.		Шукова		XI-81			См. табл.	—
Рук. гр.		Фоминов		27.02.82		Лист	Листов 1	
Н. контр.		Мерзляков		23.07.82	ОЦ Б-ПЧ-НО-01,6 ГОСТ 19903-74 / ОН-Кр-2 ГОСТ 14918-80	Госстрой СССР Сантехпроект Москва		
Утв.		Никифоров		23.07.82				

Копировал: СЦ

Формат А3

Инв. № подл. | Подпись и дата | Взам. инв. № | Инв. № дубл. | Подпись и дата

А7Е 188 006

Серия 5.904-17 Выпуск 1-1

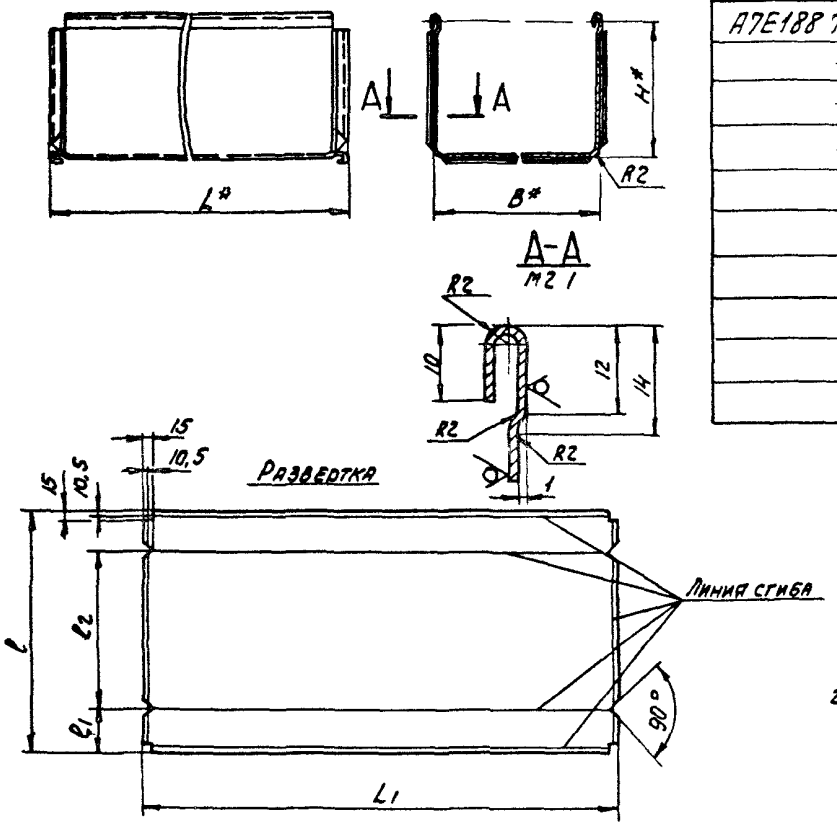

Обозначение	Размеры, мм							Масса, кг
	B	H	L	L_1	l	l_1	l_2	
А7Е188 706	400	150	878	914	735	168,5	398,5	4,2
—01	500	200			935	218,5	498,5	5,4
—02	600				1035		598,5	5,9
—03		250			1135	268,5		6,5
—04		300			1235	318,5		7,1
—05	400	150	378	414	735	168,5	398,5	1,9
—06	500	200			935	218,5	498,5	2,4
—07	600				1035		598,5	2,7
—08		250			1135	268,5		3
—09		300			1235	318,5		3,2

1* Размеры для справок

2. Неуказанные предельные отклонения размеров $-t_2$, $\pm\frac{t_2}{2}$

Изм	Лист	N докум	Подп	Дата
Разраб		Меднова		XI-81
Пров		Брыкова		XI 81
Рук гр		Фрадкин		
Н контр		Мезалакова		
Утв				

А7Е 188 006

Корыто

Лит	Масса	Масштаб
И	См табл	—

Лист | Листов

СЦ Б-ПН НО-0,8 ГОСТ 19904-74 / ОН-Кр-2 ГОСТ 14918

Госстрой СССР Сантехпроект г Москва

Копировал

Формат А3

Подпись и дата | Инв. № дубл. | Взам инв. № | Подпись и дата | Инв. № подл.

Инв. № подл.	Подп. и дата	Взам. инв. №	Инв. № дубл.	Подп. и дата

Серия 5.904-17 Выпуск 1-1

Формат	Зона	Поз.	Обозначение	Наименование	Кол. на исполн. А7Е189.000- —	01	02	03	04	05	06	07	08	09	Примечание
				Документация											
А3			А7Е189.000СБ	Сборочный чертеж	X	X	X	X	X	X	X	X	X	X	
*)			А7Е186.000ТО	Глушители трубчатые											
				Техническое описание	X	X	X	X	X	X	X	X	X	X	*) А3; А4
				Сборочные единицы											
А4		1	А7Е188.020	Фланец	2					2					
			-01	Фланец		2					2				
			-02	Фланец			2					2			
				Лит.											
				Шифр	ГТП1-1	ГТП1-2	ГТП1-3	ГТП1-4	ГТП1-5	ГТП2-1	ГТП2-2	ГТП2-3	ГТП2-4	ГТП2-5	

Изм.	Лист	№ докум.	Подп.	Дата
Разраб.		Меднова	[signature]	XI-81
Пров.		Брукова	[signature]	XI-81
Рук.гр.		Рядкин	[signature]	21.05.81
Н. контр.		Мезяляков	[signature]	26.07.81

А7Е189.000

Глушитель трубчатый прямоугольный ГТП.

Лит.	Лист	Листов
Н	1	3

Госстрой СССР
САНТЕХПРОЕКТ
г. Москва
Формат А4

Копировал [signature]

Инв. № подл.	Подп. и дата	Взам. инв. №	Инв. № дубл.	Подп. и дата

Формат	Зона	Поз.	Обозначение	Наименование	Кол. на исполн. А7Е189.000- —	01	02	03	04	05	06	07	08	09	Примечание
А4		1	А7Е138.020 03	Фланец				2					2		
			-04	Фланец					2					2	
А4		2	А7Е189.010	Короб внутренний	1										
			-01	Короб внутренний		1									
			-02	Короб внутренний			1								
			-03	Короб внутренний				1							
			-04	Короб внутренний					1						
			-05	Короб внутренний						1					
			-06	Короб внутренний							1				
			-07	Короб внутренний								1			
			-08	Короб внутренний									1		
			-09	Короб внутренний										1	
А4		3	А7Е189.030	Короб наружный	1										
			-01	Короб наружный		1									
			-02	Короб наружный			1								
			-03	Короб наружный				1							
			-04	Короб наружный					1						
			-05	Короб наружный						1					
			-06	Короб наружный							1				

Изм.	Лист	№ докум.	Подп.	Дата

А7Е189.000

Лист 2

Копировал [signature]

Формат А4

Формат	Зона	Поз.	Обозначение	Наименование	Кол. на исполн. А7Е189.000-										Примечание
					-	01	02	03	04	05	06	07	08	09	
А4		3	А7Е189.030 -07	Короб наружный								1			
			-08	Короб наружный									1		
			-09	Короб наружный										1	
				Детали											
А4		4	А7Е189.001	Диафрагма	2					2					
			-01	Диафрагма		2					2				
			-02	Диафрагма			2					2			
			-03	Диафрагма				2					2		
			-04	Диафрагма					2					2	
				Материалы											
		5		Холсты из супертонкого стеклянного волокна БСТ марки Ш ТУ21-224-75	4,96	2,84	3	3,53	3,92	0,96	1,34	1,54	1,73	1,92	кг

Изм.	Лист	№ докум.	Подп.	Дата	А7Е189.000	Лист 3

Формат А4

Формат	Зона	Поз.	Обозначение	Наименование	Кол. на исполн. А1ЕК9020-										Примечание
					-	01	02	03	04	05	06	07	08	09	
				Документация											
А4			А7Е189.020 СБ	Сборочный чертеж	X	X	X	X	X	X	X	X	X	X	
				Детали											
А4		1	А7Е189.002	Корыто	2										
			-01	Корыто		2									
			-02	Корыто			2								
			-03	Корыто				2							
			-04	Корыто					2						
			-05	Корыто						2					
			-06	Корыто							2				
			-07	Корыто								2			
			-08	Корыто									2		
			-09	Корыто										2	

Изм.	Лист	№ докум.	Подп.	Дата	А7Е189.020			
Разраб.		Беднова		11.01	Короб	Лит.	Лист	Листов
Пров.		Брукова		11.01		И		1
Рук. гр.		Фрадкин		11.01		Госстрой СССР Сантехпроект г. Москва		
Н. контр.		Мерзлякова		11.01				
Утв.		Спивак		01.02				

Копировал

Формат А4

Серия 5 904-17 Выпуск 1-1

Рис 1

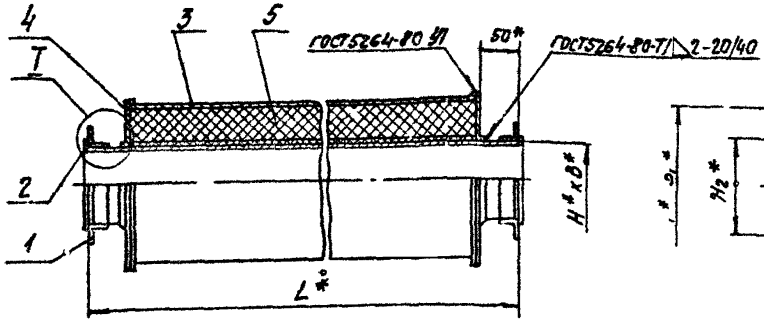

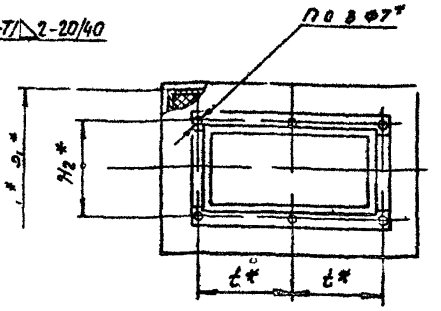

Рис 2

Остальное - см. рис 1

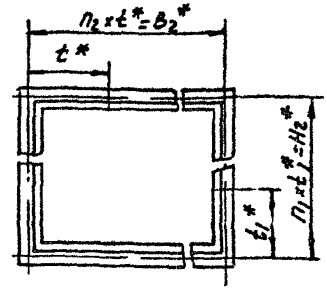

Обозначение	Рис	Шифр	Размеры, мм									Количество шт			Масса, кг
			B*	B1*	B2*	H*	H1*	H2*	L*	t0*	t1*	П	П1	П2	
А7Е189 000	1	ГТП1-1	200	400	—	100	300	130	980	115	—	6	—	—	19,8
-01	2	ГТП1-2	300	500	330	200	400	230		165	115	8	2	2	27,8
-02		ГТП1-3	400	600	430					143,3		10		3	31,8
-03		ГТП1-4				300	500	330			165				36,3
-04		ГТП1-5				400	600	430			143,3	12	3		40,3
-05	1	ГТП2-1	200	400	—	100	300	130	480	115	—	6	—	—	11,2
-06	2	ГТП2-2	300	500	330	200	400	230		165	115	8	2	2	15,8
-07		ГТП2-3	400	600	430					143,3		10		3	18,1
-08		ГТП2-4				300	500	330			165				20,5
-09		ГТП2-5				400	600	430			143,3	12	3		22,6

1* Размеры для справок

2 Сварку производить в углекислом газе

I

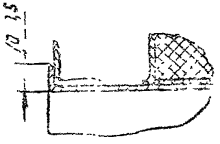

Изм	Лист	№ докум	Подп.	Дата
Разраб.		Меднова		24-8-81
Пров.		Брикова		24-8-81
Рук. гр.		Фрадкин		27.08.81
Гл. спец.		Ушомирский		28.08.81
Н. конт.		Мерзляков		28.08.81
Утв.		Сливак		07.82

А7Е189 000С5

Глушитель трубчатый прямоугольный ГТП.

Лит.	Масса	Масштаб
	См. табл	—

Лист | Листов 1

Госстрой СССР Сантехпроект г. Москва

Инв. № подл. | Подпись и дата | Взам. инв. № | Инв. № дубл. | Подпись и дата

Серия 5.904-1'17 Выпуск 1-1

Формат	Зона	Поз.	Обозначение	Наименование	Кол на исполн. А7Е189.010- —	01	02	03	04	05	06	07	08	09	Примечание
				Документация											
А3			А7Е189.010 СБ	Сборочный чертеж	X	X	X	X	X	X	X	X	X	X	
				Сборочные единицы											
А4		1	А7Е189.020	Короб	1										
			-01	Короб		1									
			-02	Короб			1								
			-03	Короб				1							
			-04	Короб					1						
			-05	Короб						1					
			-06	Короб							1				
			-07	Короб								1			

Изм.	Лист	№ докум.	Подп.	Дата
Разраб.		Меднова		11.81
Пров.		Брукова		11.81
Рук. гр.		Фралкин		11.81
Н. контр.		Мерзлякова		11.81
Утв.		Спивак		11.81

А7Е189.010

Корób внутренний

Лит	Масса	Масштаб
И		

Лист	Листов
1	2

Госстрои СССР Сантехпроект г. Москва

Формат А4

Формат	Зона	Поз.	Обозначение	Наименование	Кол на исполн. А7Е189.010- —	01	02	03	04	05	06	07	08	09	Примечание
А4		1	А7Е189.020-08	Короб									1		
			-09	Короб										1	
				Детали											
А4		2	А7Е188.003	Сетка	1										
			-01	Сетка		1									
			-02	Сетка			1								
			-03	Сетка				1							
			-04	Сетка					1						
			-05	Сетка						1					
			-06	Сетка											
			-07	Сетка								1			
			-08	Сетка									1		
			-09	Сетка										1	

Изм. Лист № докум. Подп. Дата

А7Е189.010

Лист 2

Копировал

Формат А4

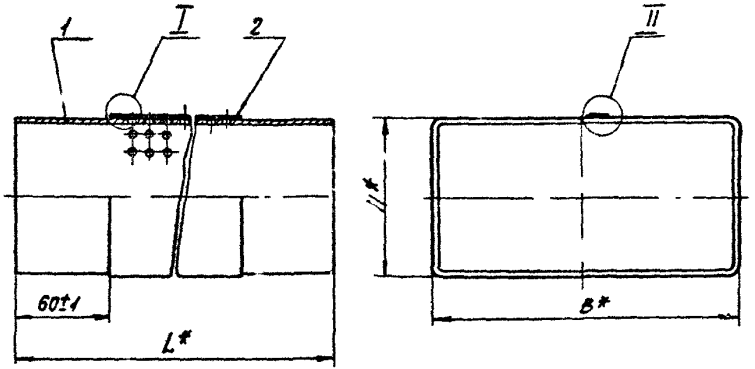

Обозначение	Размеры, мм			Масса, кг
	B*	H*	L*	
А7Е189 010	200	100	1000	4,3
—01	300	200		7,1
—02	400			8,52
—03		300		10,14
—04		400		11,6
—05	200	100	500	2,23
—06	300	200		3,65
—07	400			4,3
—08		300		5,1
—09		400		5,7

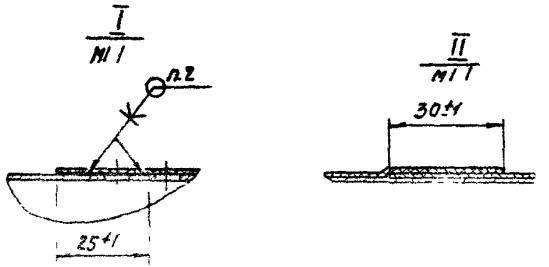

1.* Размеры для справок.

2 Клеи 88Н ТУ38-1051061-76

Изм.	Лист	№ докум.	Подп.	Дата
Разраб.		Медновс		X-81
Пров.		Брукер		N-81
Рук. гр.		Фрадкин		
Гл. спец.		Ушомирская		
Н. контр.		Мерзляков		
Утв.		Спивак		

А7Е189 010СБ

Короб внутренний

Лит.	Масса	Масштаб
П	См. табл.	—

Лист | Листов 1

Госстрой СССР
Сантехпроект
г. Москва

Копировал СЦ

Формат 23

Инв. № подл. | Подпись и дата | Взам. инв. № | Инв. № дубл. | Подпись и дата

Серия 5.904-17 Выпуск 1-1

А7Е189.002

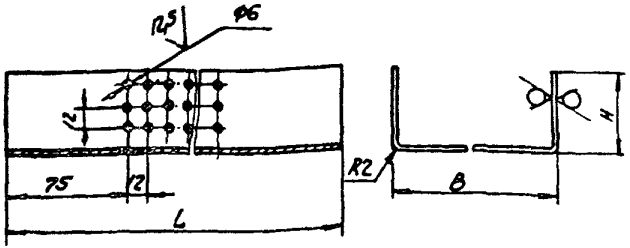

Обозначение	Размеры, мм			Масса, кг
	B	H	L	
А7Е189.002	200	50	1000	2,1
-01	300	100		3,5
-02	400			4,2
-03		150		5,0
-04		200		5,7
-05	200	50	500	1,1
-06	300	100		1,8
-07	400			2,1
-08		150		2,5
-09		200		2,8

Неуказанные предельные отклонения размеров: $+t_2$; $-t_2$; $\pm\frac{t_2}{2}$.

Изм	Лист	N докум.	Подп.	Дата
Разраб.		Меднова		XI-81
Пров.		Брукова		XI-81
Рук. гр.		Фрадкин		
Н. контр.		Мерзлякова		
Утв.		Чюмиорская		

А7Е189.002

Корыто

Лит.	Масса	Масштаб
И	См. табл.	—

Лист | Листов 1

Лист Б1.0 ГОСТ19903-74
4-IV В Ст.3 ГОСТ16523-70

Госстрой СССР
Сантехпроект
г. Москва

Формат А4

А7Е189.020СБ

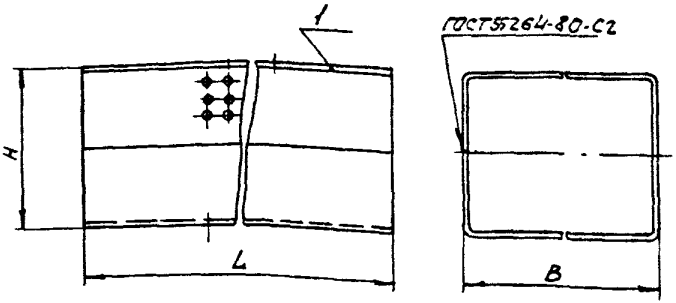

Обозначение	Размеры, мм			Масса, кг
	B	H	L	
А7Е189.020	200	100	1000	4,2
-01	300	200		7,0
-02	400			8,4
-03		300		10
-04		400		11,4
-05	200	100	500	2,2
-06	300	200		3,6
-07	400			4,2
-08		300		5,0
-09		400		5,6

1. Размеры для справок.
2. Сварку производить в углекислом газе.

Изм	Лист	N докум.	Подп.	Дата
Разраб.		Меднова		XI-81
Пров.		Брукова		XI-81
Рук. гр.		Фрадкин		
Гл. спец.		Чюмиорская		
Н. контр.		Мерзлякова		
Утв.		Сливак		

А7Е189.020СБ

Короб

Лит.	Масса	Масштаб
И	См. табл.	—

Лист | Листов 1

Госстрой СССР
Сантехпроект
г. Москва

Копировал: [illegible]

Серия 5 904-17 Выпуск 1-1

А7Е189 001

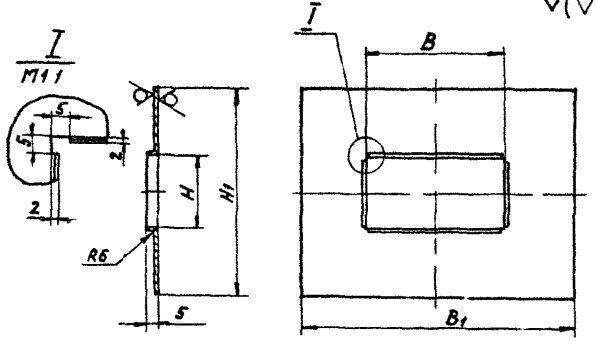

Обозначение	Размеры, мм				Масса, кг
	B	B1	H	H1	
А7Е189 001	200	410	100	310	0,83
— 01	300	510	200	410	1,17
— 02	400	610			1,32
— 03			300	510	1,5
— 04			400	610	1,66

1. Неуказанные предельные отклонения размеров $+t_2, -t_2, \pm\frac{t_2}{2}$,
2. Допускается изготавливать из отдельных частей, сваркой встык

Изм.	Лист	№ докум.	Подп.	Дата
Разраб.		Меднова		11-81
Пров.		Брукова		11-81
Рук. гр.		Фрадкин		21.03.81
Н. контр.		Мерзлякова		
Утв.		Ушомирская		

А7Е189 001

Диафрагма

Лит.	Масса	Масш.
И	см. табл.	—

Лист | Листов 1

Лист 6 10 ГОСТ 19903-74
4-IV в Ст. 3 ГОСТ 16523-70

Госстрой СССР
САНТЕХПРОЕКТ
г. Москва

Копировал

Формат А4

Инв. № подл. | Подп. и дата | Взам. инв. № | Инв. № дубл. | Подп. и дата

Изм.	Лист	№ докум.	Подп.	Дата
Разраб.		Меднова		11-81
Пров.		Брукова		11-81
Рук. гр.		Фрадкин		
Н. контр.		Мерзлякова		
Утв.		Спивак		

Инв. № подл. | Подп. и дата | Взам. инв. № | Инв. № дубл. | Подп. и дата

Формат	Зона	Поз.	Обозначение	Наименование	Кол. на исполн. А7Е189 030-									Примечание
					—	01	02	03	04	05	06	07	08	09	
				Документация											
А1			А7Е189.030 СБ	Сборочный чертеж	X	X	X	X	X	X	X	X	X	X	
				Детали											
А2		1	А7Е189.003	Корыто	2										
			-01	Корыто		2									
			-02	Корыто			2								
			-03	Корыто				2							
			-04	Корыто					2						
			-05	Корыто						2					
			-06	Корыто							2				
			-07	Корыто								2			
			-08	Корыто									2		
			-09	Корыто										2	

А7Е189 030

Короб наружный

Лит.	Лист	Листов
И		1

Госстрой СССР
САНТЕХПРОЕКТ
г. Москва

Копировал

Формат А4

Серия 5.904-17 Выпуск 1-1

А7Е189.003

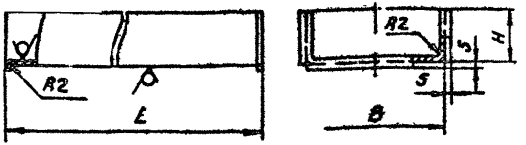

Обозначение	Размеры, мм			Масса, кг
	B	H	L	
А7Е189.003	400	150	878	4,95
-01	500	200		6,3
-02	600			7
-03		250		7,74
-04		300		8,4
-05	400	150	378	2,2
-06	500	200		2,8
-07	600			3,1
-08		250		3,4
-09		300		3,7

Неуказанные предельные отклонения размеров: $-t_2; \pm\frac{t_2}{2}$

А7Е189.003

Корыто.

Изм.	Лист	N докум	Подп.	Дата
Разраб.		Медчова		11-81
Пров.		Бачкова		9.11.81
Рук. гр.		[illegible]		[illegible]
Н. контр.		[illegible]		[illegible]
Ч. тв.		[illegible]		[illegible]

Лит	Масса	Масштаб
И	См. табл.	—

Лист | Листов 1

Лист 61,0 ГОСТ 19903-74
4-N 8 С-3 ГОСТ 16523-70

Госстрои СССР
Сантехпроект
г. Москва

Формат 94

А7Е189.030 СБ

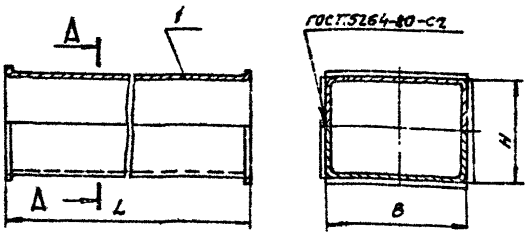

Обозначение	Размеры, мм			Масса, кг
	B	H	L	
А7Е189 030	400	300	878	10
-01	500	400		12,7
-02	600			14,2
-03		500		15,7
-04		600		17
-05	400	300	378	4,5
-06	500	400		5,7
-07	600			6,3
-08		500		6,9
-09		600		7,5

1. Размеры для справок.
2. Сварку производить в углекислом газе.

А7Е189.030 СБ

Короб наружный.

Изм.	Лист	N докум	Подп.	Дата
Разраб.		Медчова		11-81
Пров.		Бачкова		9.11.81
Рук. гр.		Фадеркин		[illegible]
Гл. спец.		Шимановская		[illegible]
Н. контр.		[illegible]		[illegible]
Ч. тв.		[illegible]		[illegible]

Лит	Масса	Масштаб
И	См. табл.	—

Лист | Листов 1

Госстрои СССР
Сантехпроект
г. Москва

Копировал [illegible]

Формат [illegible]

Подпись и дата | Инв. N дубл. | Взам. инв. N | Инв. N подл. | Подпись и дата

gost.e-ecolog.ru