СЕРИЯ 1.494-50.93

КОРОБ ВСАСЫВАЮЩИЙ К ЦЕНТРОБЕЖНЫМ ВЕНТИЛЯТОРАМ ТИПА Ц4-75 и Ц4-76 №№ 2,5 ... 16

ВЫПУСК 1

КОРОБ. РАБОЧИЕ ЧЕРТЕЖИ

Ц 00067

gost.e-ecolog.ru

ТИПОВЫЕ КОНСТРУКЦИИ, ИЗДЕЛИЯ И УЗЛЫ ЗДАНИЙ И СООРУЖЕНИЙ

СЕРИЯ 1.494-50.93

КОРОБ ВСАСЫВАЮЩИЙ К ЦЕНТРОБЕЖНЫМ ВЕНТИЛЯТОРАМ ТИПА Ц4-75 и Ц4-76 №№ 2,5 ... 16

ВЫПУСК 1

КОРОБ. РАБОЧИЕ ЧЕРТЕЖИ

РАЗРАБОТАНЫ РОСПРОМПРОЕКТОМ ГОССТРОЯ РОССИИ

ГЛАВНЫЙ ИНЖЕНЕР ИНСТИТУТА С. Н. НИКИТИН

ГЛАВНЫЙ ИНЖЕНЕР ПРОЕКТА Э. И. ЗИСЬМАН

УТВЕРЖДЕНЫ УПРАВЛЕНИЕМ ПРОЕКТИРОВАНИЯ И ИНЖЕНЕРНЫХ ИЗЫСКАНИЙ ГОССТРОЯ РОССИИ

ПИСЬМО от 02.06.93 г. N 9-3-2/109

ВВЕДЕНЫ В ДЕЙСТВИЕ с 01.08.93 РОСПРОМПРОЕКТОМ

ПРИКАЗ от 03.06.93 № 18

Обозначение	Наименование	Лист
I.494-50.93 I-ПЗ	Пояснительная записка	2
КВI.00.00	Короб всасывающий.	9
КВI.00.00СБ	Короб всасывающий. Сборочный чертёж.	II
КВI.0I.00	Коробка.	I3
КВ3.00.00	Короб всасывающий.	I6
КВI.0I.00СБ	Коробка. Сборочный чертёж.	I7
КВI.0I.0I КВI.02.0I	Стенка. Труба.	I9 I9
КВI.02.00	Кронштейн.	20
КВI.00.0I КВI.02.00СБ	Ось. Кронштейн. Сборочный чертёж.	2I 2I
КВI.03.00	Опора.	22
КВI.03.00СБ	Опора. Сборочный чертёж.	23
КВ200.00	Короб всасывающий.	24
КВ2.00.00СБ	Короб всасывающий. Сборочный чертёж.	26
КВ3.00.00СБ	Короб всасывающий. Сборочный чертёж.	28

Подпись и дата | Инв.№ дубл. | Взам.инв.№ | Подпись и дата | Инв.№ подл.

Изм.	Лист	№ докум.	Подп.	Дата
Разраб.		Грекова		
Пров.		Зисьман		
Н.контр.		Зисьман		
Утв.		Коваленко		

I. 494 - 50. 93.I

Содержание

Лит.	Лист	Листов
	1	

МИНСТРОЙ РОССИИ
РОСПРОМПРОЕКТ
Москва

Формат А4

I. Введение

I.I. Цель работы - унификация конструкции входных элементов, установленных перед вентилятором и обеспечивающих минимальное сопротивление во всасывающем патрубке.

I.2. В пояснительной записке приведен перечень разработанных коробов и область их применения, даны указания по монтажу и эксплуатации изделия, а также применению серии при проектировании вентсистем.

2. Назначение и область применения.

2.I. Изделия, разработанные в настоящей серии, устанавливаются на входе в вентилятор и имеют многоцелевое назначение:

- обеспечивается близкая к равномерной характеристика воздушного потока на входе в вентилятор;
- объединяются (при необходимости) всасывающие патрубки двух вентиляторов (рабочего и резервного);
- обеспечиваются минимальные потери давления по сравнению со станцартными элементами (коэффициент местного сопротивления короба $\sum \zeta = 0{,}4$);
- конструкция короба позволяет выбрать любой наклон оси входного прямоугольного фланца относительно опорной поверхности (фундамента) в зависимости от конкретных условий.

2.2. Всасывающие короба КВI, КВ2, КВ3 предназначены для облегчения сборки вентиляционных систем в условиях высокой плотности монтажа оборудования вентиляционных камер.

2.3. Короб позволяет комплектно смонтировать два центро-

Подпись и дата | Инв.№ дубл. | Взам.инв.№ | Подпись и дата | Инв.№ подл.

Изм.	Лист	№ докум.	Подп.	Дата
Разраб.		Грекова		
Пров.		Зисьман		
Н.контр.		Зисьман		
Утв.		Коваленко		

I.494-50.93.I-ПЗ

Пояснительная записка

Лит.	Лист	Листов
	1	11

МИНСТРОЙ РОССИИ
РОСПРОМПРОЕКТ
Москва

Формат А4

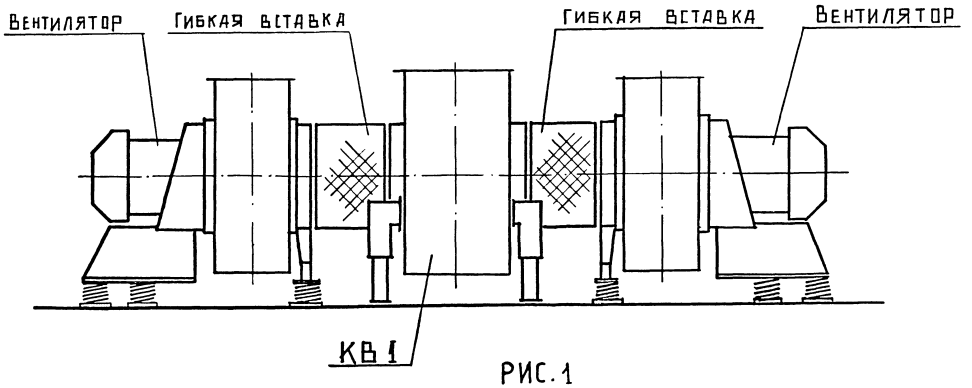

РИС.1

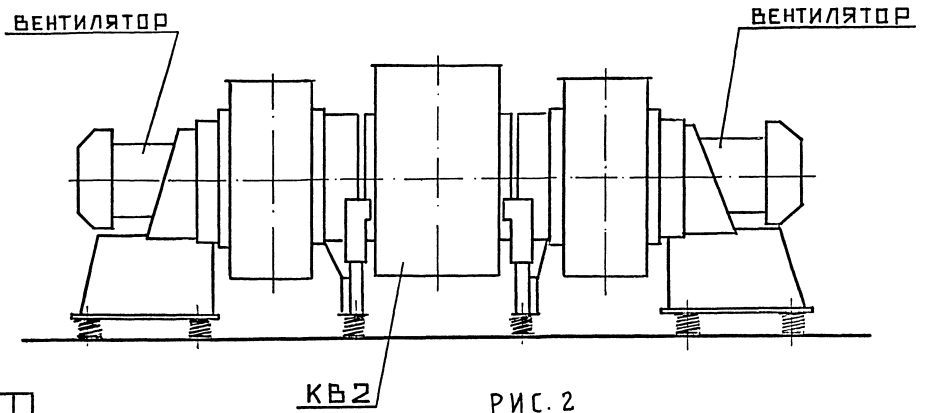

РИС.2

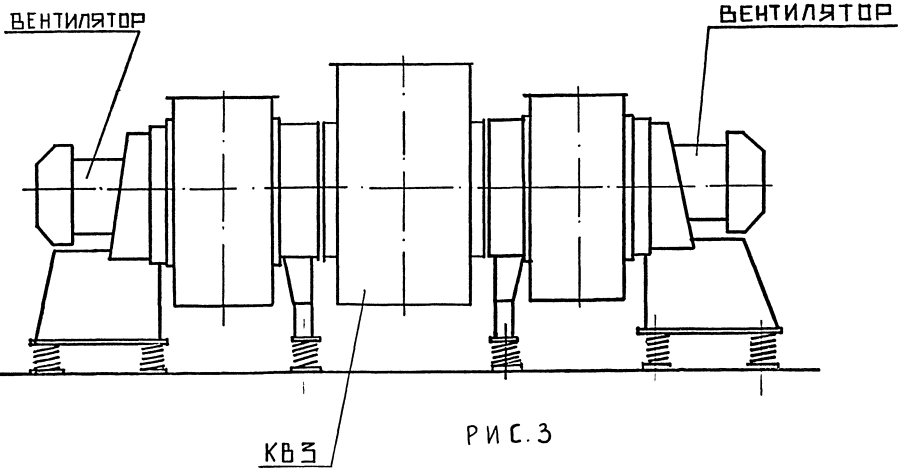

РИС.3

бежных вентилятора типа Ц4-75 или Ц4-76 №№ 2,5 ... I6 по ГОСТ 5976-90 (рабочий и резервный) и при этом выбрать оптимальное положение всасывающего воздуховода, что невозможно обеспечить применением стандартных элементов.

2.4. В соответствии с требованиями конкретного проекта, производственной площадью и объемом (высотой) вентиляционной камеры выбирается любой из трех вариантов монтажа колоба, для которых разработаны три модификации КВI, КВ2 и КВ3. (л.2).

3. Технические характеристики.

3.I. За исходные данные при разработке рабочих чертежей и выбора основных параметров короба приняты рекомендации ЦАГИ, размеры унифицированных воздуховодов по ВСН 353-86, рекомендации по расчету гидравлических сопротивлений сложных элементов систем вентиляции - работа лаборатории аэродинамики вентиляционных установок ЦНИИПромзданий и параметры вентиляторов-габаритные размеры и размеры их присоединительных всасывающих фланцев.

3.2. В серии разработаны I8 типоразмеров коробов, отличающиеся размерами присоединительных фланцев для вентиляторов от № 2,5 до № I6 и способа соединения короба с вентилятором (см. л.2):

- Рис. I. КВI-2,5..КВI-I6. Короб жестко установлен на фундамент, с вентиляторами соединен через гибкие вставки серии 5.904-38.
- Рис. 2. КВ2-2,5..КВ2-6,3. Короб непосредственно соединен с вентиляторами, на фундамент опирается через виброизоляторы.
- Рис. 3. КВ3-8..КВ3-I6. Короб непосредственно соединен с вентиляторами, дополнительных опор на фундамент не имеет.

3.3. В таблице на л. 5 приведен перечень разработанных коробов и их технические характеристики, а также номера вентиляторов, для которых разработаны короба.

4. Описание конструкции. Указания по монтажу и эксплуатации

4.I. Короб состоит из следующих элементов:

- два патрубка с круглыми фланцами для присоединения вентиляторов - непосредственно (КВ2 и КВ3), или через гибкие вставки (КВI);
- прямоугольный фланец для присоединения всасывающего воздуховода - непосредственно (КВI) или через гибкую вставку (КВ2 и КВ3)
- четыре регулируемые опоры (КВI и КВ2)
- четыре виброизолятора (КВ2)

4.2. В зависимости от выбранного варианта монтажа короб может устанавливаться на 4-х регулируемых по высоте опорах, либо крепится без опор непосредственно к всасывающему патрубку вентилятора. Причем в любом варианте имеется возможность поворота на 360° прямоугольного всасывающего фланца в зависимости от конкретных условий и требований монтажа. Приварка регулируемых опор производится при монтаже вентиляционной системы в зависимости от высоты вентагрегата и наклона плоскости прямоугольного фланца.

4.3. Положение всасывающего короба КВI относительно вентиляторов в пределах допустимых гибкой вставкой может быть произвольным.

4.4. Монтаж короба должен удовлетворять следующим требованиям:

- несоостность осей круглых фланцев короба и всасывающих патрубков вентилятора не должна превышать I мм (КВ2 и КВ3)

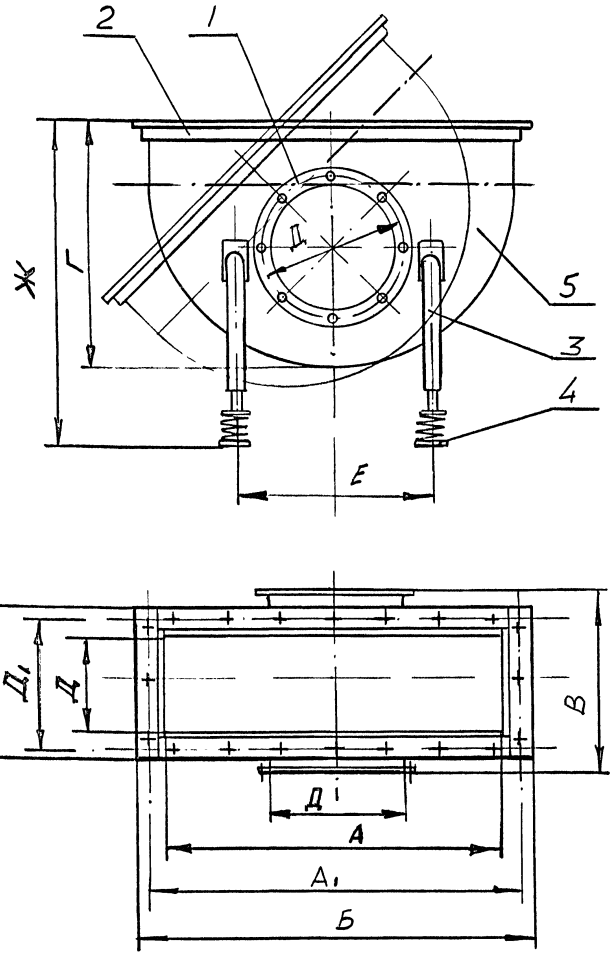

Марка короба	Обозначение	№ вентилятора	тип виброизол.	Размеры в мм										Масса кг
				А	$А_I$	Б	$Б_I$	В	Г	Д	$Д_I$	Е	Ж	
КВI-2,5	КВI.00.00	2,5	-	500	530	550	305	300	536	250	280	374	620	24,0
КВI-3,I5	- 0I	3,I5	-	600	630	650	370	365	596	3I5	345	440	650	28,0
КВI-4	- 02	4	-	800	830	850	455	450	758	400	430	524	850	47,0
КВI-5	- 03	5	-	I000	I030	I050	555	550	838	500	530	624	930	6I
КВI-6,3	- 04	6,3	-	I200	I236	I250	700	680	I008	630	660	774	I080	90
КВI-8	- 05	8	-	I600	I636	I664	870	864	II28	800	830	974	I2I5	I25
КВI-I0	- 06	I0	-	2000	2036	2064	I070	I064	I350	I000	I040	II52	I325	I68
КВI-I2,5	- 07	I2,5	-	2400	2440	2472	I330	I272	I640	I250	I295	I422	I570	250
КВI-I6	- 08	I6	-	3200	3250	3272	I685	I672	I850	I600	I648	I620	I680	335
КВ2-2,5	КВ2.00.00	2,5	Д0-38	500	530	550	305	300	536	250	280	374	665	25
КВ2-3,I5	- 0I	3,I5	Д0-38	600	630	650	370	365	596	3I5	345	440	695	29
КВ2-4	- 02	4	Д0-39	800	830	850	455	450	758	400	430	524	906	48
КВ2-5	- 03	5	Д0-40	I000	I030	I050	555	550	838	500	530	624	I000	62
КВ2-6,3	- 04	6,3	Д0-4I	I200	I236	I250	700	680	I008	630	660	774	II65	9I
КВ3-8	КВ3.00.00	8	-	I600	I636	I664	870	864	II28	800	830	-	-	95
КВ3-I0	- 0I	I0	-	2000	2036	2064	I070	I064	I350	I000	I040	-	-	I38
КВ3-I2,5	- 02	I2,5	-	2400	2440	2472	I330	I272	I640	I250	I295	-	-	I94
КВ3-I6	- 03	I6	-	3200	3250	3272	I685	I672	I850	I600	I648	-	-	280

I. Круглый фланец для присоединения вентилятора.
2. Прямоугольный фланец для присоединения всасывающего воздуховода.
3. Регулируемая опора.
4. Виброизолятор.
5. Корпус.

Рис. 4

- непараллельность торцевых плоскостей сопрягаемых фланцев не должна превышать I мм на 250 мм длины.

- неперпендикулярность плоскостей круглых и прямоугольного фланцев должна быть в пределах допуска на линейный размер.

4.5. Резиновые прокладки изготовить из листовой резины толщиной 3 мм марки ТКМЩ по ГОСТ 7338-90. Поверхность прокладок должна быть гладкой, без заусенцев и надрывов.

4.6. Прокладки большого размера допускаются изготавливать из полос, срезанных по ширине полосы под углом 30° и склеенных между собой резиновым клеем по ГОСТ 2I99-78 внахлестку. Срез по толщине листа выполнить под углом 45°.

Прокладку приклеить к рабочей поверхности фланца клеем 88Н по техническим условиям МРТУ-38-I05I06-76.

4.7. При проектировании вентиляционной системы с применением всасывающих коробов необходимо на нагнетательной стороне вентилятора после гибкой вставки установить устройство, отключающее неработающий вентилятор от общей вентиляционной системы. В качестве таковой следует применить клапан обратный общего назначения КО серия 5.904-4I, или клапан в взрывозащищенном исполнении по серии 3.904-58.

5. Технические требования.

Собранное изделие "Короб всасывающий к центробежным вентиляторам типа Ц4-75 и Ц4-76 №№ 2,5 ... I6" должно соответствовать комплекту рабочих чертежей КВI.00.00, КВ2.00.00 и КВ3.00.00, а также настоящим техническим требованиям.

5.I. Сортамент и качество материалов, применяемых для изготовления изделия, должны соответствовать рабочим чертежам, действующим ГОСТам и техническим условиям.

Организация, изготавливающая данное изделие имеет право под свою ответственность заменять марку стали, указанную на чертеже, сталями других марок, равноценными по механическим свойствам.

5.2. Необработанные наружные поверхности деталей должны быть гладкими, чистыми, без вмятин, забоин, трещин, инородных включений и иных пороков.

5.3. Детали из сортового проката не должны иметь пороков изготовления глубиной более 0,4 мм на поверхности площадью более 20 мм2. Наличие заусенцев, подрезов, рваных краев и других дефектов после механической обработки не допускаются. Острые кромки должны быть притуплены R =0,5 мм.

5.4. Внутренняя поверхность деталей, находящаяся в контакте с рабочей средой, должны быть гладкой, не иметь выступающих частей и вмятин глубиной более I мм.

5.5. Выпуклость, вогнутость и кривизна поверхности деталей не должны превышать I мм на I000 мм длины.

5.6. Детали, поступающие на сварку, должны быть очищены от загрязнений. Перед сваркой поверхность, на расстоянии I0 мм от края должны быть тщательно зачищены от краски, грязи и окалины до основного металла.

5.7. Края листовых деталей должны быть ровно обрезаны. Отклонение линии обреза от прямой или радиуса кривизны, указанные на чертеже, должны быть в пределах допуска на размер.

При вырезке деталей автогеном кромки их должны быть тщательно зачищены, острые кромки и углы притуплены.

5.8. Сварочные работы должны производиться в соответствии с утвержденной технологией завода-изготовителя. Технология сварки должна обеспечить наименьшее коробление свариваемых элементов, перекос кромок свариваемых деталей не должен пре-

вышать допуска на размер.

5.9. Сварные швы должны быть ровными. В стыковых соединениях допускается смещение свариваемых кромок друг относительно друга не более 0,5 мм. Наплывы, прожоги, непровары и пропуски сварки не допускаются.

Сварные швы тщательно зачистить, поверхность их должна быть гладкой, ровной с плавным переходом к основному металлу. Околошовную зону зачистить, брызги удалить.

5.10. Вид сварки и тип сварного шва должны соответствовать указаниям на чертеже, при этом сварка электродуговая в среде углекислого газа по ГОСТ 14771-76, проволока СВ-08Г2С ГОСТ 2246-70

Механические свойства наплавленного металла должны быть не ниже значений по ГОСТ 6996-66.

5.11. При приварке фланцев обеспечить герметичность шва, а также перпендикулярность оси к уплотнительной (рабочей) поверхности фланца. Допускаемая неперпендикулярность не должна превышать 2 мм на 500 мм длины, а непараллельность фланцев между собой должна быть в пределах допуска на линейный размер между ними.

5.12. Трещины, пористость на поверхности шва, несоответствие величины катета шва размерам, указанным на чертеже, смещение кромок свариваемых элементов, наплывы и надрезы в местах перехода шва к основному металлу не допускаются.

5.13. Контроль качества сварных соединений производить до грунтовки внешним осмотром для обнаружения дефектов, выходящих за пределы норм, установленных стандартом "Соединения сварные. Методы контроля" ГОСТ 3242-79.

5.14. Дефектные участки сварных швов удалить вырубкой с последующей заваркой и повторным контролем. Плотность сварных швов проверять керосином и внешним осмотром.

Инв.№ подл. | Подпись и дата | Взам.инв.№ | Инв.№ дубл. | Подпись и дата

Изм	Лист	№ докум.	Подп.	Дата	I.494-50.93I-ИЗ	Лист 8

Формат А4

5.15. Класс прочности крепежных деталей не должен быть ниже: 5,8 - для болтов, 5 - для гаек.

Крепежные детали должны иметь защитной покрытие.

Резьба на деталях должна быть чистой, полной, без сорванных и смятых ниток, с полями допусков для метрических резьб по ГОСТ 1759.1-82 ... ГОСТ 1759.3-82.

5.16. Обработку отверстий под болтовое соединение и "оси" в регулируемых опорах допускается производить совместно (одновременно в парных деталях).

5.17. Фланцы должны быть тщательно выправлены и после приварки отрихтованы.

Кривизна и местные выпучены на уплотнительной поверхности фланцев не должны иметь высоту волны более 0,6 мм на 500 мм длины.

5.18. До сборки и монтажа детали и узлы должны иметь лакокрасочные покрытия по ГОСТ 9.301-86.

Перед окрской поверхность очистить от масла, грязи, ржавчины и окалины. На поверхности, подлежащей окраске, не должно быть окалины, ржавчины, влаги, жировых пятен и грязи. Материал и цвет окраски принять в соответствии с общим цветовым решением интерьера.

5.19. Покрытие должно наноситься ровным слоем по всей поверхности. Подтеки краски, пятна, морщины и приставшие загрязнения не допускаются.

5.20. Изделие упаковке не подлежит.

5.21. Маркировать согласно техническим требованиям чертежа.

Инв.№ подл. | Подпись и дата | Взам.инв.№ | Инв.№ дубл. | Подпись и дата

Изм	Лист	№ докум.	Подп.	Дата	I.494-50.93I-ИЗ	Лист 9

Формат А4

6. Указания для проектировщика.

6.I. Подбор типоразмера короба производится по таблице на л.5, а примеры установки приведены на л.2, рис.I,2,3. При этом следует иметь ввиду, что для улучшения работы вентилятора, установленного по схеме рис.I, и создания более равномерного характера течения воздушного потока на всасывании перед вентилятором после всасывающего короба необходимо увеличить на I/3 (на 25-30%) соединяющий их патрубок, роль которого выполняет гибкая вставка. Размер гибкой вставки следует принять на калибр больше диаметров всасывающих патрубков вентилятора и короба, а для соединения гибкой вставки с патрубками применяется переходный фланец, эскиз которого приведен на рис.5.

6.2. При установке короба учесть возможность высотной регулировки осей круглых фланцев изделия и наклон прямоугольного фланца, о чём необходимо сделать указание на рабочих чертежах марки ОВ.

6.3. Изделию присвоены марки, состоящие из буквенных и цифровых индексов. Буквенный индекс указывает наименование изделия ("КВ" - короб всасывающий), первая цифра - тип установки изделия, вторая - размер (номер) присоединяемого вентилятора.

Например: КВ2-5 - короб всасывающий, "второй тип" установки, вентилятор № 5 (500 мм - диаметр всасывающего патрубка), или

КВI-3,I5 - короб всасывающий, "первый тип" установки, вентилятор №3,I5 (3I5 мм - диаметр всасывающего патрубка), при этом гибкая вставка должна иметь диаметр 400 мм.

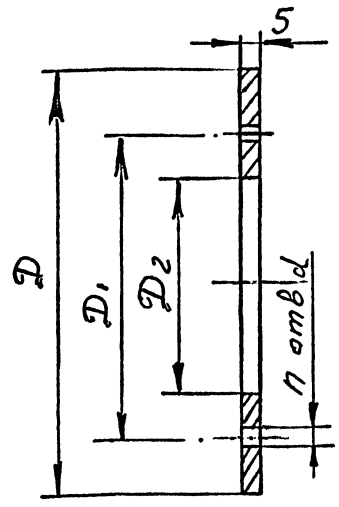

Размеры в мм.

КВI - №	2,5	3I5	4	5	6,3	8	I0	I2,5	I6
D	3I5	400	500	630	800	I000	I250	I600	2000
D1	280	345	430	530	660	835	I035	I235	I660
D2	250	3I5	400	500	630	800	I000	I250	I600
d	7	7	7	7	I0	I0	I0	I2	I2
n	6	8	I0	I0	I2	I2	I6	I8	26
Масса, кг.	I,44	2,38	3,43	5,77	9,54	I4,I	22,I	39,2	56,5

Рис.5 ФЛАНЕЦ ПЕРЕХОДНОЙ

Формат	Зона	Поз.	Обозначение	Наименование	Кол.	Примечание
				Документация		
А3			КВI.00.00СБ	Сборный чертеж		
				Переменные данные для исполнений		
				КВI.00.00		
				Сборочные единицы		
А4		I	КВI.0I.00	Коробка	I	
А4		2	КВI.02.00	Кронштейн	4	
А4		3	КВI.03.00	Опора	4	
				Детали		
А4		4	КВI.00.0I	Ось	4	
				Стандартные изделия		
		5		Шайба I0.04.0I6		
				ГОСТ II37I-78	I2	
		6		Шплинт 2,5х25-2I6		
				ГОСТ 397-79	4	
				КВI.00.00-0I		
				Сборочные единицы		
А4		I	КВI.0I.00-0I	Коробка	I	
А4		2	КВI.02.00	Кронштейн	4	
А4		3	КВI.03.00	Опора	4	
				Детали		
А4		4	КВI.00.0I	Ось	4	
				Стандартные изделия		
		5		Шайба I0.04.0I6		
				ГОСТ II37I-78	I2	
		6		Шплинт 2,5х25-2I6		
				ГОСТ 397-79	4	

Подпись и дата | Инв.№ дубл. | Взам.инв.№ | Подпись и дата | Инв.№ подл.

Изм	Лист	№ докум.	Подпись	Дата
Разраб.		Колоколцев		
Пров.		Зисьман		
Н.контр.		Зисьман		
Утв.		Коваленко		

КВI.00.00

Короб всасывающий

Лит.	Лист	Листов
	I	4

МИНСТРОЙ РОССИИ
РОСПРОМПРОЕКТ
Москва

Формат А4

Формат	Зона	Поз.	Обозначение	Наименование	Кол.	Примечание
				КВI.00.00-02		
				Сборочные единицы		
А4		I	КВI.0I.00-02	Коробка	I	
А4		2	КВI.02.00-0I	Кронштейн	4	
А4		3	КВI.02.00-0I	Опора	4	
				Детали		
А4		4	КВI.00.0I	Ось	4	
				Стандартные изделия		
		5		Шайба I0.04.0I6		
				ГОСТ II37I-78	I2	
		6		Шплинт 2,5х25-2I6		
				ГОСТ 397-79	4	
				КВI.00.00-3		
				Сборочные единицы		
А4		I	КВI.0I.00-03	Коробка	I	
А4		2	КВI.02.00-03	Кронштейн	4	
А4		3	КВI.03.00-02	Опора	4	
				Детали		
А4		4	КВI.00.0I-0I	Ось	4	
				Стандартные изделия		
		5		Шайба I2.04.0I6		
				ГОСТ II37I-78	I2	
		6		Шплинт 2,5х25-2I6		
				ГОСТ 397-79	4	
				КВI.00.00.04		
				Сборочные единицы		
А4		I	КВI.0I.00-04	Коробка	I	
А4		2	КВI.02.00-03	Кронштейн	4	
А4		3	КВ.03.00-03	Опора	4	

Подпись и дата | Инв.№ дубл. | Взам.инв.№ | Подпись и дата | Инв.№ подл.

Изм	Лист	№ докум.	Подпись	Дата

КВI.00.00

Лист 2

Формат А4

Формат	Зона	Поз	Обозначение	Наименование	Кол.	Примечание
				Детали		
А3		4	КВI.00.0I-0I	Ось	4	
				Стандартные изделия		
		5		Шайба I2.04-I6		
				ГОСТ II37I-78	I2	
		6		Шплинт 2,5х32-2I6		
				ГОСТ 397-79	4	
				КВI.00.00-05		
				Сборочные единицы		
А4		I	КВI.0I.00-05	Коробка	I	
А4		2	КВI.02.00-04	Кронштейн	4	
А4		3	КВI.03.00-04	Опора	4	
				Детали		
А4		4	КВI.00.0I-02	Ось	4	
				Стандартные изделия		
		5		Шайба I2.04-I6		
				ГОСТ II37I-78	I2	
		6		Шплинт 2,5х32-2I6		
				ГОСТ 397-79	4	
				КВI.00.00-06		
				Сборочные единицы		
А3		I	КВI.0I.00-06	Коробка	I	
А4		2	КВI.02.00-04	Кронштейн	4	
А4		3	КВI.03.00-04	Опора	4	
				Детали		
А4		5	КВI.00.0I-0I	Ось	4	

Подпись и дата | Инв № дубл. | Взам инв № | Подпись и дата | Инв № подл

Изм	Лист	№ докум	Подп.	Дата	КВI.00.00	Лист 3

Формат А4

Формат	Зона	Поз.	Обозначение	Наименование	Кол.	Примечание
				Стандартные изделия		
		6		Шайба I2.04.I6		
				ГОСТ II37I-78	I2	
		7		Шплинт 2,5х3I-2I6		
				ГОСТ 397-79	4	
				КВI.00.00.07		
				Сборные единицы		
А4		I	КВI.0I.00-07	Коробка	I	
А4		2	КВI.02.00-05	Кронштейн	4	
А4		3	КВI.03.00-05	Опора	4	
				Детали		
А4		4	КВI.00.0I-02	Ось	4	
				Стандартные изделия		
		5		Шайба I2.04.0I6		
				ГОСТ II37I-78	I2	
		6		Шплинт 3,0х32-2I6		
				ГОСТ 397-79	4	
				КВI.00.00-08		
				Сборочные единицы		
А3		I	КВI.0I.00-08	Коробка	I	
А4		2	КВI.02.00-05	Кронштейн	4	
А4		3	КВI.03.00-05	Опора	4	
				Детали		
А4		4	КВI.00.02	Ось	4	
				Стандартные изделия		
		5		Шайба I2.04.0I6		
				ГОСТ II37I-78	I2	
		6		Шплинт 3,0х32-2I6		
				ГОСТ 397-79	4	

Подпись и дата | Инв № дубл. | Взам инв № | Подпись и дата | Инв.№ подл

Изм	Лист	№ докум	Подп.	Дата	КВI.00.00	Лист 4

Формат А4

1.494-50.93 вып 1

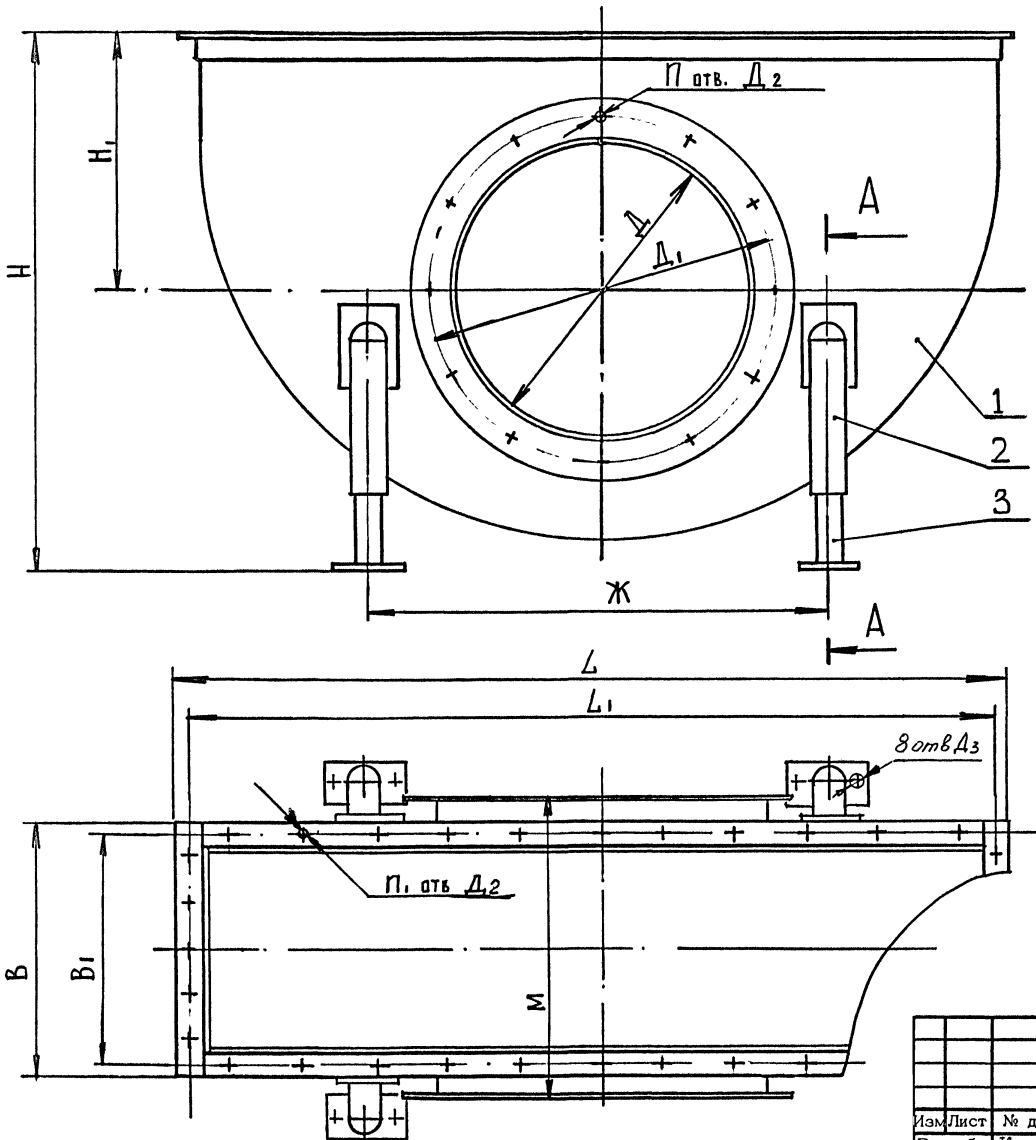

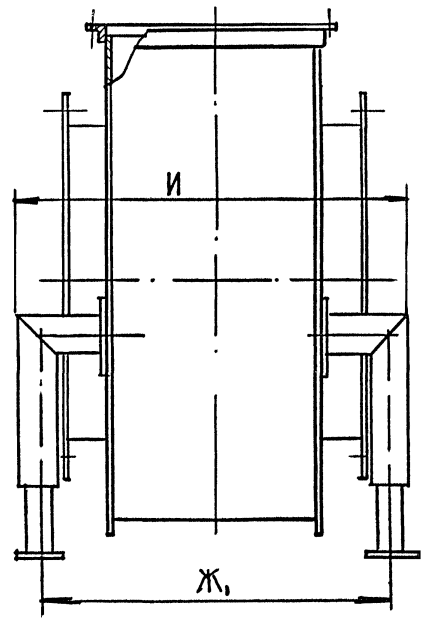

1. Размеры для справок

2. Н14; h14; $\pm \frac{I}{2}$ JT14

3. Приварку кронштейна (поз.2) к коробке (поз.1) произвести при монтаже в зависимости от высоты вентагрегата и положения всасывающего воздуховода.

4. Соосновть фланцев коробки с фланцами вентиляторов и совпадение отверстий под болтовое соединение установить при монтаже короба.

Изм.	Лист	№ докум.	Подп.	Дата	КВ1.00.00 СБ			
Разраб.		Колокольцев			Короб всасывающий Сборочный чертеж	Лит.	Масса	Масшт.
Пров.		Зисьман					см. Табл.	—
Т.контр.						Лист 1	Листов 2	
Н.контр.		Зисьман				МИНСТРОЙ РОССИИ РОСПРОМПРОЕКТ Москва		
Утв.		Коваленко						

Инв.№ подл. | Подпись и дата | Взам. инв. № | Инв. № дубл. | Подпись и дата

КВI.00.00 СБ

1.494-50.93 вып.1

Размеры в мм

Обозначение	В	$В_I$	Д	$Д_I$	$Д_2$	$Д_3$	Ж	$Ж_I$	И	L	L_1	М	Н	$Н_I$	п	$п_I$	Масса кг
КВI.00.00	300	280	250	280	7	I2	374	328	376	550	530	400	620	3I0	6	I4	24
- 0I	365	345	3I5	345	7	I2	432	398	446	650	630	465	650	340	8	I8	28
- 02	450	430	400	439	7	I2	524	478	526	850	830	485	850	440	I0	20	47
- 03	550	530	500	530	7	I2	624	578	626	I050	I030	585	930	470	I0	22	6I
- 04	680	660	630	660	I0	I4	774	736	796	I250	I236	7I5	I080	560	I2	24	90
- 05	864	836	800	835	I0	I4	944	906	966	I664	I636	9I5	I2I5	590	I2	30	I25
- 06	I064	I036	I000	I035	I0	I4	II52	II06	II66	2064	2036	III5	I325	700	I6	38	I68
- 07	I272	I240	I250	I285	I2	I4	I422	I332	I408	2472	2440	I380	I570	850	I8	44	250
- 08	I672	I640	I600	I660	I2	I4	I620	I532	I608	3272	3240	I730	I680	960	26	56	335

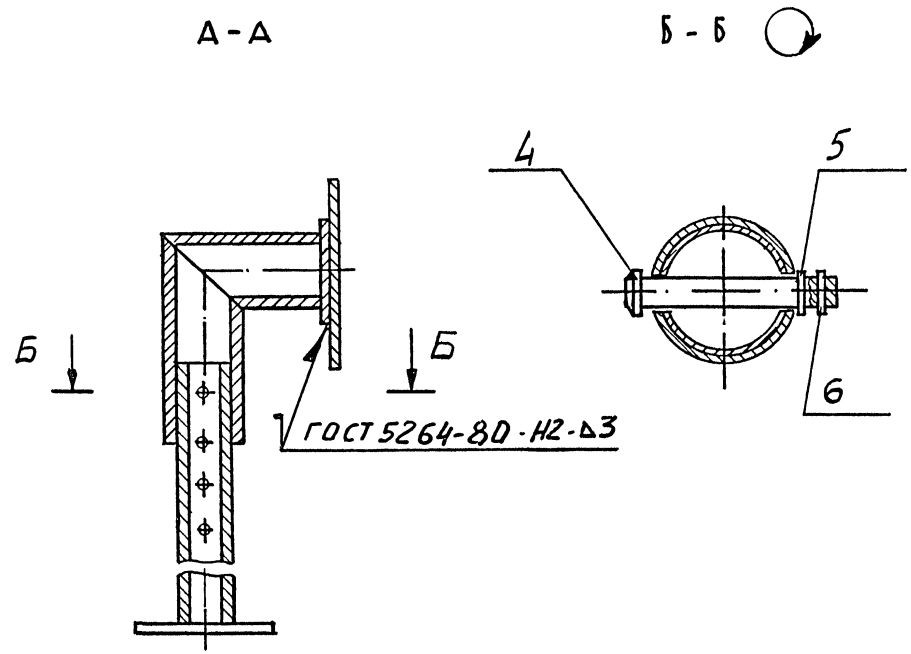

Подпись и дата | Инв.№ дубл. | Взам.инв.№ | Подпись и дата | Инв.№ подл.

Изм.	Лист	№ докум.	Подп.	Дата	КВI.00.00 СБ	Лист 2

Формат А3

1.494-50.93 Вып.1

Формат	Зона	Поз.	Обозначение	Наименование	Кол.	Примечание
				Документация		
А3			КВI.I.00.СБ	Сборочный чертеж		
				Переменные данные для исполнений		
				КВI.0I.00		
				Детали		
А4		I	КВI.0I.0I	Стенка	2	
Бч		2	КВI.0I.02	Обечайка	I	
				Лист Б-ПНI,6ГОСТI9903-74		
				Ст3 ГОСТI6523-89		
				250hI4xI335hI4	I	3,9кг
Бч		3	КВI.0I.03	Уголок		
				Уголок 25х25х3-Б ГОСТ8509-86		
				Ст3 ГОСТ 535-88		
				L = 500hI4	2	0,56кг
Бч		4	КВI.0I.04	Уголок		
				Уголок 25х25х3-Б ГОСТ8509-86		
				Ст3 ГОСТ 535-88		
				L = 300hI4	2	0,34кг
Бч		5	КВI.0I.05	Обечайка		
				Лист Б-ПНI,6ГОСТI9903-74		
				Ст3 ГОСТI6523-89		
				788hI4x75hI4	2	0,72кг
				Прочие изделия		
		6	СТД 20I.00.000-08	Фланец для сварных и		
				фальцованных воздухово-		
				дов Ø 250	2	
				КВI.0I.00-0I		
				Детали		
А4		I	КВI.0I.0I-0I	Стенка	2	

Подпись и дата | Инв.№ дубл. | Взам.инв.№ | Подпись и дата | Инв.№ подл.

Изм	Лист	№ докум.	Подпись	Дата
Разраб.		Колокольцев		
Пров.		Зисьман		
Н.контр.		Зисьман		
Утв.				

КВI.0I.00

Коробка

Лит.	Лист	Листов
	I	7

МИНСТРОЙ РОССИИ
РОСПРОМПРОЕКТ
Москва

Формат А4

Формат	Зона	Поз.	Обозначение	Наименование	Кол.	Примечание
Бч		2	КВI.0I.06	Обечайка		
				Лист Б-ПНI,6ГОСТI9903-74		
				Ст3 ГОСТI6523-89		
				3I5hI4xI520hI4	I	5,8кг
Бч		3	КВI.0I.07	Уголок		
				Уголок 25х25х3-Б ГОСТ8509-86		
				Ст3 ГОСТ 535-88		
				L = 600hI4	2	0,6кг
Бч		4	КВI.0I.08	Уголок		
				Уголок 25х25х3-Б ГОСТ8509-86		
				Ст3 ГОСТ 535-88		
				L = 365hI4	2	0,42кг
Бч		5	КВI.0I.09	Обечайка		
				Лист Б-ПНI,6ГОСТI9903-74		
				Ст3 ГОСТI6523-89		
				992hI4x75hI4	2	0,93кг
				Прочие изделия		
		6	СТД 20I.00.000-I0	Фланец для сварных и		
				фальцованных воздухово-		
				дов Ø 3I5	2	
				КВI.0I.00-02		
				Детали		
А4		I	КВI.0I.0I-02	Стенка	2	
Бч		2	КВI.0I.I0	Обечайка		
				Лист Б-ПНI,6ГОСТI9903-74		
				Ст3 ГОСТI6523-89		
				400hI4xI965hI4	I	I2,3кг
Бч		3	КВI.0I.II	Уголок		
				Уголок 25х25х3-Б ГОСТ8509-86		
				Ст3 ГОСТ 535-88		
				L = 800hI4	2	0,9кг

Подпись и дата | Инв.№ дубл. | Взам.инв.№ | Подпись и дата | Инв.№ подл.

Изм	Лист	№ докум.	Подпись	Дата

КВI.0I.00

Лист 2

Формат А4

Формат	Зона	Поз.	Обозначение	Наименование	Кол.	Примечание
Бч		4	КВI.0I.I2	Уголок		
				Уголок 25х25х3-Б ГОСТ8509-86 / Ст3 ГОСТ 535-88		
				L = 450 h I4	2	0,5кг
				Прочие изделия		
		6	СТД 20I.00.000-I2	Фланец для сварных и фальцованных воздуховодов Ø 400	4	
				КВI.0I.00-03		
				Детали		
Ач		I	КВI.0I.0I-03	Стенка	2	
Бч		2	КВI.0I.I3	Обечайка		
				Лист Б-ПНI,6 ГОСТI9903-74 / Ст3 ГОСТI6523-89		
				500 h I4 х 2240 h I4	I	I7,6кг
Бч		3	КВI.0I.I4	Уголок		
				Уголок 25х25х3-Б ГОСТ8509-86 / Ст3 ГОСТ 535-88		
				L = I000 h I4	2	I,I2кг
Бч		4	КВI.0I.I5	Уголок		
				Уголок 25х25х3-Б ГОСТ8509-86 / Ст3 ГОСТ 535-88		
				L = 550 h I4	2	0,62кг
				Прочие изделия		
		6	СТД 20I.00.000-I4	Фланец для сварных и фальцованных воздуховодов Ø 500	4	
				КВI.0I.00-04		
				Детали		
А4		I	КВI.0I.0I-04	Стенка	2	

Подпись и дата | Инв.№ дубл. | Взам.инв.№ | Подпись и дата | Инв.№ подл.

Изм	Лист	№ докум.	Подп.	Дата	КВI.0I.00	Лист 3

Формат 11

Формат	Зона	Поз.	Обозначение	Наименование	Кол.	Примечание
Бч		2	КВI.0I.I6	Обечайка		
				Лист Б-ПН2 ГОСТI9903-74 / Ст3 ГОСТI6523-89		
				630 h I4 х 2690 h I4	I	26,8кг
Бч		3	КВI.0I.I7	Уголок		
				Уголок 25х25х3-Б ГОСТ8509-86 / Ст3 ГОСТ 535-88		
				L = I200 h I4	2	2,3кг
Бч		4	КВI.0I.I8	Уголок		
				Уголок 25х25х3-Б ГОСТ8509-86 / Ст3 ГОСТ 535-88		
				L = 680 h I4	2	I,3кг
				Прочие изделия		
		6	СТД 20I.00.000-I6	Фланец для сварных и фальцованных воздуховодов Ø 630	4	
				КВI.0I.00-05		
				Детали		
А4		I	КВI.0I.0I-05	Стенка	2	
Бч		2	КВI.0I.I9	Обечайка		
				Лист Б-ПН2 ГОСТI9903-74 / Ст3 ГОСТI6523-89		
				800 h I4 х 3I50 h I4	I	39,8кг
Бч		3	КВI.0I.20	Уголок		
				Уголок 25х25х3-Б ГОСТ8509-86 / Ст3 ГОСТ 535-88		
				L = I600 h I4	2	3,2кг
Бч		4	КВI.0I.2I	Уголок		
				Уголок 25х25х3-Б ГОСТ8509-86 / Ст3 ГОСТ 535-88		
				L = 850 h I4	2	I,6кг

Подпись и дата | Инв.№ дубл. | Взам.инв.№ | Подпись и дата | Инв.№ подл.

Изм	Лист	№ докум.	Подп.	Дата	КВI.0I.00	Лист 4

Формат 11

Формат	Зона	Поз.	Обозначение	Наименование	Кол.	Примечание
				Прочие изделия		
		6	СТД 20I.00.000-I8	Фланец для сварных и		
				фальцованных воздухово-		
				дов Ø 800	4	
				КВI.0I.00-06		
				Детали		
А4		I	КВI.0I.0I-06	Стенка	2	
Бч		2	КВI.0I.22	Обечайка		
				Лист Б-ПН2ГОСТI9903-74 / Ст3 ГОСТI6523-89		
				I000hI4x38I0hI4	I	60кг
Бч		3	КВI.0I.23	Уголок		
				Уголок 32х32х4-Б ГОСТ8509-86 / Ст3 ГОСТ 535-88		
				L = 2000hI4	2	3,82кг
Бч		4	КВI.0I.24	Уголок		
				Уголок 32х32х4-Б ГОСТ8509-86 / Ст3 ГОСТ 535-88		
				L = I064hI4	2	2,05кг
Бч		7	КВI.0I.25	Ребро		
				Уголок 32х32х4-Б ГОСТ8509-86 / Ст3 ГОСТ 535-88		
				L = I000hI4	4	I,33кг
				Прочие изделия		
		6	СТД 20I.00.000-20	Фланец для сварных и		
				фальцованных воздухово-		
				дов Ø I000	4	
				КВI.0I.00-07		
				Детали		
А4		I	КВI.0I.0I-07	Стенка	2	

Подпись и дата | Инв.№ дубл. | Взам.инв.№ | Подпись и дата | Инв.№ подл.

Изм	Лист	№ докум.	Подп.	Дата	КВI.0I.00	Лист 5

Формат 11

Формат	Зона	Поз.	Обозначение	Наименование	Кол.	Примечание
Бч		2	КВI.0I.26	Обечайка		
				Лист Б-ПН2ГОСТI9903-74 / Ст3 ГОСТ 535-88		
				I200hI4x4620hI4	I	87кг
Бч		3	КВI.0I.27	Уголок		
				Уголок 36х36х4-Б ГОСТ8509-86 / Ст3 ГОСТ 535-88		
				L = 2400hI4	2	5,2кг
Бч		4	КВI.0I.28	Уголок		
				Уголок 36х36х4-Б ГОСТ8509-86 / Ст3 ГОСТ 535-88		
				L = I264hI4	2	2,74кг
Бч		7	КВI.0I.29	Ребро		
				Уголок 36х36х4-Б ГОСТ8509-86 / Ст3 ГОСТ 535-88		
				L = I400hI4	4	I,8кг
				Прочие изделия		
		6	СТД 20I.00.000-22	Фланец для сварных и		
				фальцованных воздухо-		
				водов Ø I250	4	
				КВI.0I.00-08		
				Детали		
А4		I	КВI.0I.0I-08	Стенка	2	
Бч		2	КВI.0I.30	Обечайка		
				Лист Б-ПН2ГОСТI9903-74 / Ст3 ГОСТ 535-88		
				I400hI4x5500hI4	I	I20кг
Бч		3	КВI.0I.3I	Уголок		
				Уголок 36х36х4-Б ГОСТ8509-86 / Ст3 ГОСТ 535-88		
				L = 3200hI4	2	7,75кг

Изм	Лист	№ докум.	Подп.	Дата	КВI.0I.00	Лист 6

Формат А4

Формат	Зона	Поз.	Обозначение	Наименование	Кол.	Примечание
				Документация		
А3			КВ3.00.00 СБ	Сборочный чертеж		
				Переменные данные для исполнений		
				КВ3.00.00		
				Сборочные единицы		
А4		I	КВI.0I.00-05	Коробка	I	
				КВ3.00.00-0I		
				Сборочные единицы		
А4		I	КВI.0I.00-06	Коробка	I	
				КВ3.00.00-02		
				Сборочные единицы		
А4		I	КВI.0I.00-07	Коробка	I	
				КВ3.00.00-03		
				Сборочные единицы		
А4		I	КВI.0I.00-08	Коробка	I	

Подпись и дата | Инв.№ дубл. | Взам.инв.№ | Подпись и дата | Инв.№ подл.

Изм	Лист	№ докум.	Подпись	Дата
Разраб.		Колоколцев		
Пров.		Зисьман		
Н.контр.		Зисьман		
Утв.		Коваленко		

КВ3.00.00

Короб всасывающий

Лит.	Лист	Листов
		I

МИНСТРОЙ РОССИИ
РОСПРОМПРОЕКТ
Москва

Формат А4

Формат	Зона	Поз.	Обозначение	Наименование	Кол.	Примечание
Бч		4	КВI.0I.32	Уголок		
				Уголок 36х36х4Б ГОСТ 8509-86 / Ст3 ГОСТ 535-88		
				L = I672 h I4	2	3,56кг
Бч		7	КВI.0I.33	Ребро		
				Уголок 36х36х4Б ГОСТ 8509-86 / Ст3 ГОСТ 535-88		
				L = I700 h I4	4	2,1кг
				Прочие изделия		
		6	СТД 20I.00.000-24	Фланец для сварных и фальцованных воздуховодов Ø I600	4	

Подпись и дата | Инв.№ дубл. | Взам.инв.№ | Подпись и дата | Инв.№ подл.

Изм	Лист	№ докум.	Подп.	Дата

КВI.0I.00

Лист 7

Формат А4

КВI.0I.00СБ

Рис 1

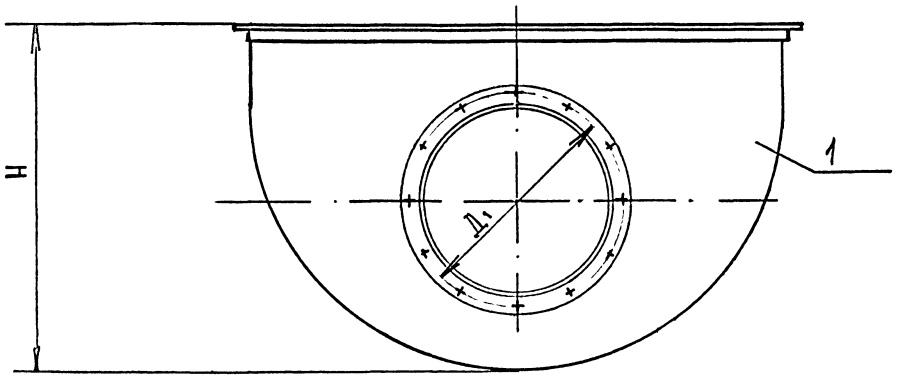

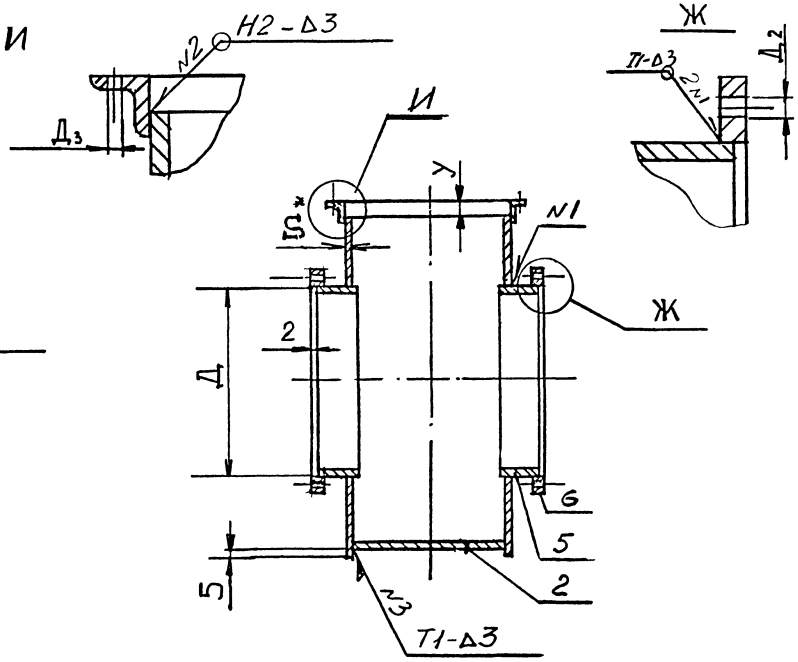

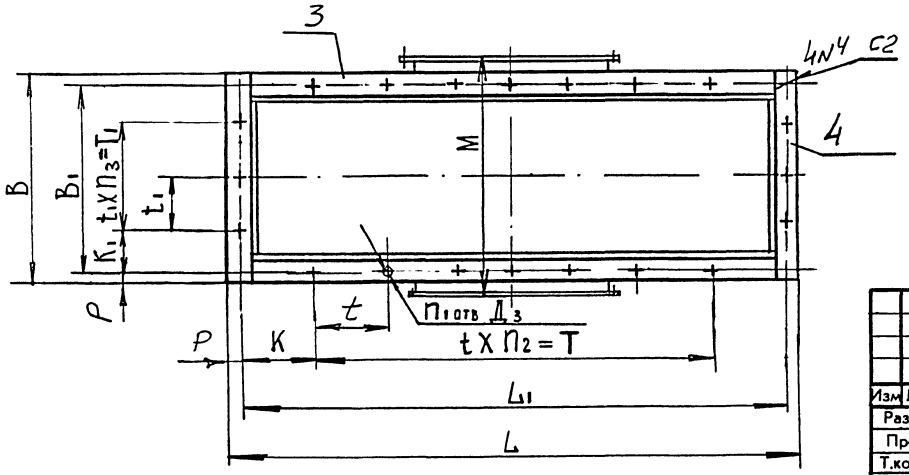

I. Размеры для справок.

2. Н14; h14; $\pm \frac{IT14}{2}$

3. Сварные швы по ГОСТ 5264-80, кроме указанных на чертеже.

4. Непараллельность круглых фланцев между собой не более 0,5 мм на длине 300 мм.

5. Неперпендикулярность плоскостей прямоугольного и круглых фланцев не более I мм на длине I000 мм.

Изм	Лист	№ докум	Подпись	Дата
Разраб.		Колокольцев		
Пров		Зисьман		
Т.контр.				
Н контр		Зисьман		
Утв.				

КВI.0I.00 СБ

Коробка
Сборочный чертеж

Лит	Масса	Масштаб
	см. табл.	—

Лист I Листов 2

МИНСТРОЙ РОССИИ
РОСПРОМПРОЕКТ
Москва

Формат А3

1494-50 93 вып.1

Инв № подл | Подпись и дата | Взам инв № | Инв № дубл. | Подпись и дата

КВ1.01 00СБ

Размеры в мм

Обозначение	Рис.	Б	В	$В_1$	Д	$Д_1$	$Д_2$	$Д_3$	Е	К	$К_1$	L	L_1	М	Н	П	$П_1$	$П_2$	$П_3$	Р	δ	t	t_1	Т	$Т_1$	У	Масса кг
КВ1.01.00	1	-	300	280	250	280	7	7	-	40	30	550	530	400	536	6	14	3	2	10	1,6	150	120	450	240	6	15
- 01	1	-	365	345	315	345	7	7	-	35	17,5	650	630	465	596	8	18	4	3	10	1,6	140	110	560	330	6	19
- 02	2	-	450	430	400	430	7	7	-	40	45	850	830	490	758	10	20	5	3	10	1,6	150	130	750	390	8	36
- 03	2	-	550	530	500	530	7	7	-	35	50	1050	1030	590	838	10	22	6	3	10	1,6	160	150	960	450	8	47
- 04	2	-	680	660	630	660	10	10	-	45	40	1250	1236	720	1008	12	24	6	4	10	2	190	150	1140	600	8	69
- 05	2	-	864	836	800	835	10	10	-	58	32	1664	1636	915	1128	12	30	8	5	14	2	190	160	1520	800	8	96
- 06	,3	535	1064	1036	1000	1035	10	10	850	65	42	2064	2036	1116	1350	16	38	10	7	14	2	190	140	1900	980	10	138
- 07	,3	660	1272	1240	1250	1285	12	12	860	50	36	2472	2440	1380	1640	18	44	12	8	16	2	195	150	2340	1200	10	195
- 08	,3	835	1472	1440	1600	1660	12	12	1240	47	65	2380	3240	1730	1850	26	56	17	9	16	2	185	150	3145	1350	10	280

Рис. 2

ОСТАЛЬНОЕ СМ. РИС. 1

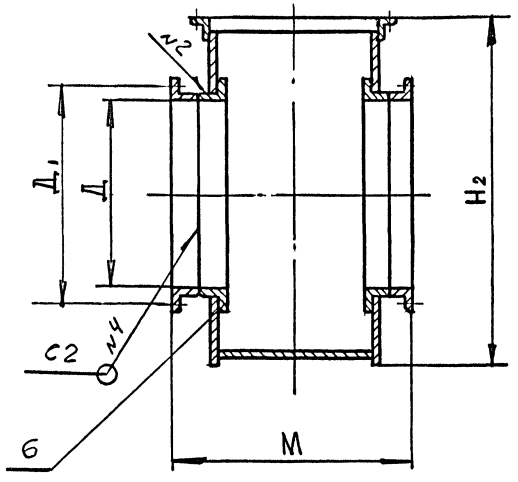

Рис. 3

ОСТАЛЬНОЕ СМ. РИС. 1

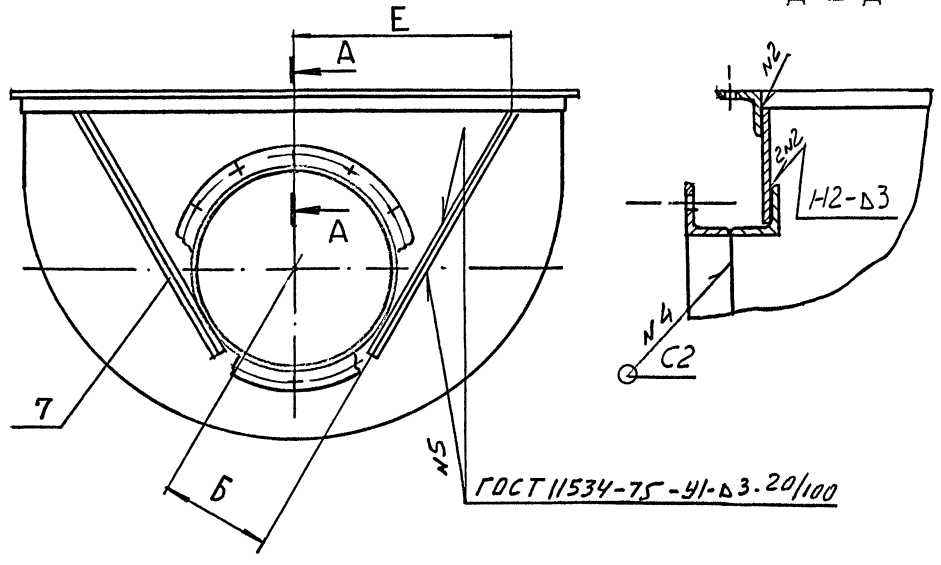

Инв.№ подл. | Подпись и дата | Взам.инв.№ | Инв. № дубл. | Подпись и дата

1.494-23.05 Вып.1

Изм	Лист	№ докум.	Подпись	Дата	КВ1.01.00 СБ	Лист 2

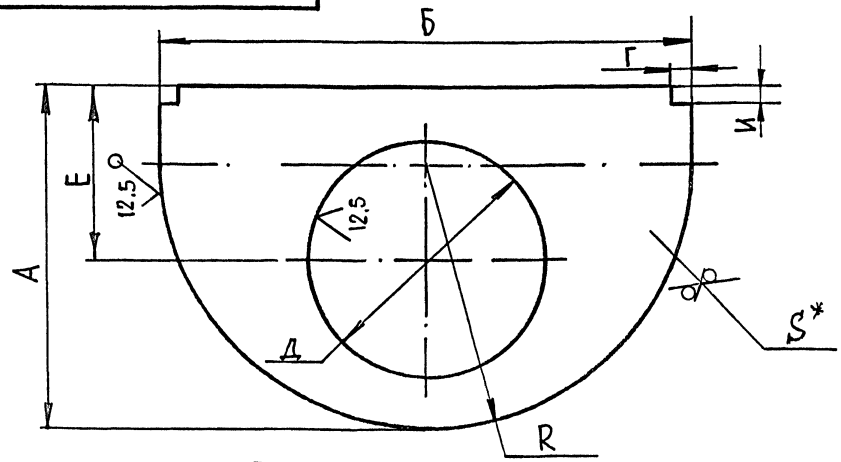

Размеры в мм

Обозначение	А	Б	Г	Д	Е	И	S	Р	Масса кг
КВ1.01.01	530	508	4	255	304	19	1,6	254	2,1
- 01	590	608	4	320	334	19	1,6	304	2,6
- 02	750	808	4	405	432	17	1,6	404	6,6
- 03	830	1008	4	505	462	17	1,6	504	8,3
- 04	1000	1208	4	635	552	17	2	604	11,9
- 05	1120	1608	4	805	582	17	2	804	16,3
- 06	1340	2012	6	1010	690	22	2	1006	22,7
- 07	1630	2412	6	1260	840	26	2	1206	32,2
- 08	1840	3212	6	1450	950	40	2	1606	52,2

1.* Размер для справок

2. H14; h14; $\pm \frac{1}{2} JT14$

Изм.	Лист	№ докум.	Подпись	Дата
Разраб.		Колокольцев		
Пров.		Зисьман		
Т.контр.				
Н.контр.		Зисьман		
Утв.				

КВ1.01.01

Стенка

Лит.	Масса	Масштаб
	см. табл.	-
Лист	Листов 1	

Б-ШН, 6ГОСТ19903-74
лист Ст 3 ГОСТ16523-89

МИНСТРОЙ РОССИИ
РОСПРОМПРОЕКТ
Москва

Формат А4

Инв.№ подл. | Подпись и дата | Взам. инв.№ | Инв.№ дубл. | Подпись и дата

КВ.02.01

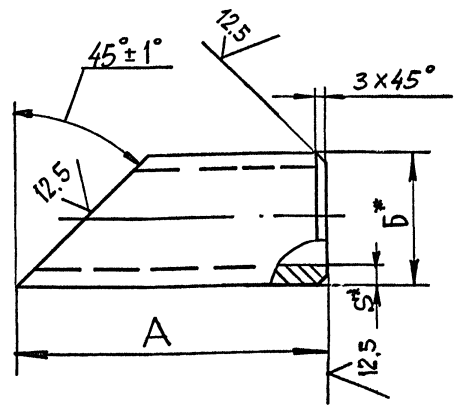

Размеры в мм

Обозначение	А	Б	Д	S	Масса кг
КВ1.02.01	300	48	40	3,5	1,0
- 01	60	48	40	3,5	0,18
- 02	400	48	40	3,5	1,3
- 03	450	48	40	3,5	1,5
- 04	500	60	50	3,5	2,1
- 05	80	60	50	3,5	0,32
- 04	600	60	50	3,5	2,6
- 07	700	75,5	65	4,0	4,0
- 08	100	75,5	65	4,0	0,57

1.* Размеры для справок

2. h14;

Изм.	Лист	№ докум.	Подпись	Дата
Разраб.		Колокольцев		
Пров.		Зисьман		
Т.контр.				
Н.контр.		Зисьман		
Утв.				

КВ1.02.01

Труба

Лит.	Масса	Масштаб
	см. табл.	-
Лист	Листов 1	

Труба Дх S ГОСТ3262-75

МИНСТРОЙ РОССИИ
РОСПРОМПРОЕКТ
Москва

Формат А4

Инв.№ подл. | Подпись и дата | Взам. инв.№ | Инв.№ дубл. | Подпись и дата

1.494-50.93 ВИП.1

Формат	Зона	Поз.	Обозначение	Наименование	Кол.	Примечание
				Документация		
А4			КВI.02.00 СБ	Сборочный чертеж		
				Переменные данные для исполнителей		
				КВI.02.00		
				Детали		
А4		I	КВI.02.0I	Труба	I	
А4		2	КВI.02.0I-0I	Труба	I	
Бч		3	КВI.02.02	Фланец		
				лист Б-ПН3ГОСТI9903-74 Ст3 ГОСТ I6523-89		
				60ℎI4x80ℎI4	I	0,9кг
				КВI.02.00-0I		
				Детали		
А4		I	КВI.02.0I-02	Труба	I	
А4		2	КВI.02.0I-0I	Труба	I	
Бч		3	КВI.02.03	Фланец		
				лист Б-ПН3ГОСТI9903-74 Ст3 ГОСТ I6523-89		
				60ℎI4x80ℎI4	I	0,9кг
				КВI.02.00-02		
				Детали		
А4		I	КВI.02.0I-03	Труба	I	
А4		2	КВI.02.0I-0I	Труба	I	

Подпись и дата | Инв.№ дубл. | Взам.инв.№ | Подпись и дата | Инв.№ подл.

Изм.	Лист	№ докум.	Подпись	Дата
Разраб.		Колокольцев		
Пров		Зисьман		
Н контр.		Зисьман		
Утв.				

КВI.02.00

Кронштейн

Лит.	Лист	Листов
	1	2

МИНСТРОЙ РОССИИ
РОСПРОМПРОЕКТ
Москва

Формат А4

Формат	Зона	Поз.	Обозначение	Наименование	Кол.	Примечание
Бч		3	КВI.02.04	Фланец		
				лист Б-ПН3ГОСТI9903-74 Ст3 ГОСТ I6523-89		
				80ℎI4xI00ℎI4	I	I.7кг
				КВI.02.00-03		
				Детали		
А4		I	КВI.02.0I-04	Труба	I	
А4		2	КВI.02.0I-05	Труба	I	
Бч		3	КВI.02.05	Фланец		
				лист Б-ПН3ГОСТI9903-74 Ст3 ГОСТ I6523-89		
				80ℎI4xI00ℎI4	I	I,7кг
				КВI.02.00-04		
				Детали		
А4		I	КВI.02.0I-06	Труба		
А4		2	КВI.02.0I-05	Труба		
Бч		3	КВI.02.06	Фланец		
				лист Б-ПН4ГОСТI9903-74 Ст3 ГОСТ I6523-89		
				80ℎI4xI00ℎI4	I	2,4 кг
				КВI.02.00-05		
				Детали		
А4		I	КВI.02.0I-07	Труба	I	
А4		2	КВI.02.0I-08	Труба	I	
Бч		3	КВI.02.07	Фланец		
				лист Б-ПН4ГОСТI9903-74 Ст3 ГОСТ I4637-89		
				I00ℎI4xI20ℎI4	I	3,7 кг

Подпись и дата | Инв.№ дубл. | Взам.инв.№ | Подпись и дата | Инв.№ подл.

Изм.	Лист	№ докум.	Подпись	Дата

КВI.02.00

Лист 2

Формат А4

КВI.00.0I

6,3

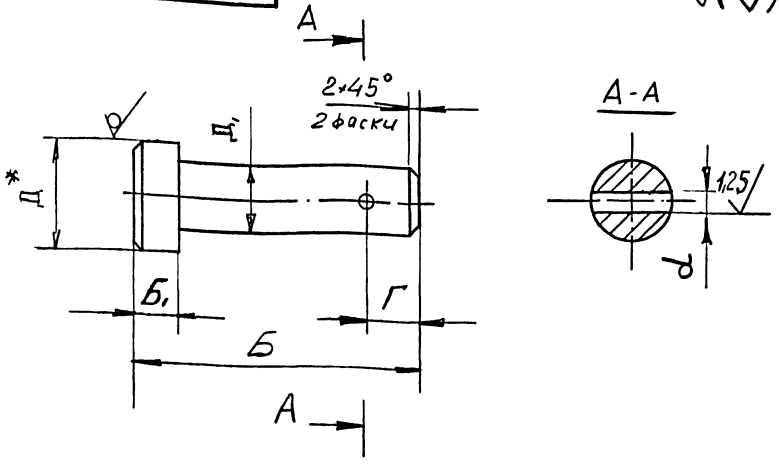

Размеры в мм

Обозначение	Б	$Б_I$	Г	Д	$Д_I$	d	Масса кг
КВI.00	65	6	6	I6	I0	3	0,28
- 0I	80	8	8	20	I2	3,5	0,75
- 02	95	8	8	20	I2	3,5	0,92

I. *Размер для справок

2. hI4; HI4; $\pm \frac{I}{2}$ JTI4

Изм.	Лист	№ докум.	Подпись	Дата
Разраб.		Колокольцев		
Пров.		Зисьман		
Т.контр.				
Н.контр.		Зисьман		
Утв.				

КВI.00.0I

Ось

Лит.	Масса	Масштаб
	см. табл.	—

Лист | Листов

Круг ДВ ГОСТ 2590-88
Ст3 ГОСТ 535-88

МИНСТРОЙ РОССИИ
РОСПРОМПРОЕКТ
Москва

Формат А4

Инв.№ подл. | Подпись и дата | Взам. инв.№ | Инв.№ дубл. | Подпись и дата

1494-50.93 вып.1

КВI.02.00СБ

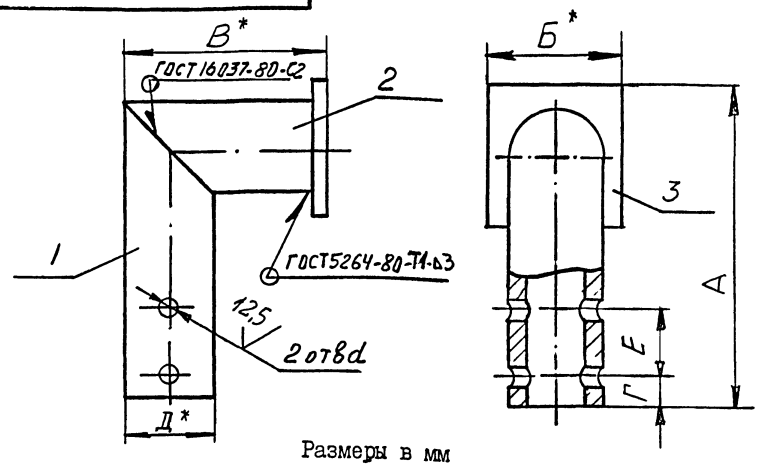

Размеры в мм

Обозначение	А	Б	В	Г	Д	d	Е	Масса кг
КВI.02.00	3I0	60	63	30	48	I2	40	I,3
- 0I	4I0	60	63	30	48	I2	40	I,6
- 02	460	80	63	30	48	I2	40	I,8
- 03	520	80	83	35	60	I4	45	3,0
- 04	620	80	83	35	60	I4	45	3,5
- 05	720	I00	I04	40	75,5	I4	50	5,0

I. *Размеры для справок.

2. hI4; HI4; $\pm \frac{I}{2}$ JTI4.

3. Сварные швы зачистить.

4. Чистота обработанных поверхностей деталей без чертежа I2,5

Изм.	Лист	№ докум.	Подпись	Дата
Разраб.		Колокольцев		
Пров.		Зисьман		
Т.контр.				
Н.контр.		Зисьман		
Утв.				

КВI.02.00 СБ

Кронштейн
Сборочный чертеж

Лит.	Масса	Масштаб
	см. табл.	—

Лист | Листов

МИНСТРОЙ РОССИИ
РОСПРОМПРОЕКТ
Москва

Формат А4

Инв.№ подл. | Подпись и дата | Взам. инв.№ | Инв.№ дубл. | Подпись и дата

Формат	Зона	Поз.	Обозначение	Наименование	Кол.	Примечание
				Документация		
II			КВI.03.00 СБ	Сборочный чертеж		
				Переменные данные для исполнений		
				КВI.03.00		
				Детали		
Бч		I	КВI.03.0I	Труба		
				труба 38хI,8ГОСТI0704-91 / Ст3 ГОСТ I0705-80		
				L=280hI4	I	0,7кг
Бч		2	КВI.03.02	Планка		
				лист Б-ПН4ГОСТI9903-74 / Ст3 ГОСТ I4637-89		
				60hI4xI00hI4	I	0,I8кг
				КВI.03.00-0I		
				Детали		
Бч		I	КВI.03.03	Труба		
				труба 38х2,8ГОСТI0704-91 / Ст3 ГОСТ I0705-80		
				L=330hI4	I	0,8кг
Бч		2	КВI.03.04	Планка		
				лист Б-ПН4ГОСТI9903-74 / Ст3ГОСТ I4637-89		
				70hI4xI20hI4	I	0,24кг

Подпись и дата | Инв.№ дубл. | Взам.инв.№ | Подпись и дата | Инв.№ подл.

Изм	Лист	№ докум.	Подпись	Дата	КВI.03.00	
Разраб.		Колокольцев				
Пров.		Зисьман				
Н.контр.		Зисьман			ОПОРА	Лит. — Лист I — Листов 3
Утв.						МИНСТРОЙ РОССИИ РОСПРОМПРОЕКТ Москва

Формат А4

Формат	Зона	Поз.	Обозначение	Наименование	Кол.	Примечание
				КВI.03.00-02		
				Детали		
Бч		I	КВI.03.05	Труба		
				труба 38х2,8ГОСТI0704-91 / Ст3ГОСТI0705-80		
				L=350hI4	I	0,85кг
Бч		2	КВI.03.06	Планка		
				лист Б-ПН4ГОСТI9903-74 / Ст3ГОСТI4637-89		
				90hI4xI30hI4	I	0,3кг
				КВI.03.00-03		
				Детали		
Бч		I	КВI.03.07	Труба		
				труба 50х3ГОСТI0704-91 / Ст3ГОСТ I0705-80		
				L=380hI4	I	I,3кг
Бч		2	КВI.03.08	Планка		
				лист Б-ПН4ГОСТI9903-74 / Ст3ГОСТI4637-89		
				90hI4xI30hI4	I	0,3кг
				ВКI.03.00-04		
				Детали		
Бч		I	КВI.03.09	Труба		
				труба 50х3ГОСТI0704-91 / Ст3ГОСТI0705-80		
				L=420hI4	I	I,5кг
Бч		2	КВI.03.I0	Планка		
				лист Б-ПН5ГОСТI9903-74 / Ст3ГОСТI4637-89		
				I20hI4xI60hI4	I	0,75кг

Подпись и дата | Инв.№ дубл. | Взам.инв.№ | Подпись и дата | Инв.№ подл.

Изм	Лист	№ докум.	Подпись	Дата	КВI.03.00	Лист 2

Формат А4

КВ1.03.00 СБ

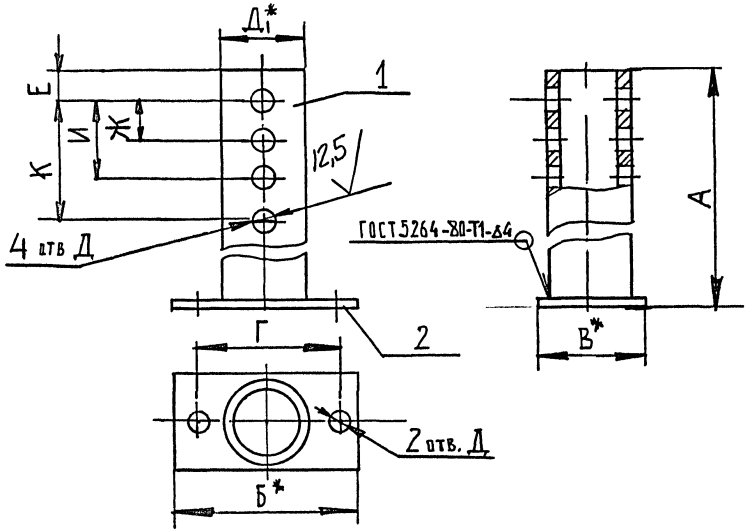

Размеры в мм

Обозначение	А	Б	В	Г	Д	$Д_1$	Е	Ж	И	К	Масса кг
КВ1.03.00	284	100	60	70	12	38	40	25	60	90	0,9
- 01	334	110	70	80	12	38	40	25	60	90	1
- 02	354	130	90	100	12	38	40	25	60	90	1,2
- 03	384	130	90	100	14	50	50	30	70	110	1,7
- 04	425	160	120	130	14	50	50	30	70	110	2,2
- 05	505	220	170	180	14	63	60	35	80	120	4

1. * Размеры для справок.
2. $h14$; $H14$; $\pm \frac{IT14}{2}$
3. Сварной шов зачистить.
4. Чистота обработанных поверхностей деталей без чертежа не ниже $\sqrt{12,5}$

Изм.	Лист	№ докум.	Подпись	Дата	КВ1.03.00 СБ		
Разраб.		Колокольцев			Опора Сборный чертеж	Лит.	Масса: см. табл.	Масштаб: —
Пров.		Зисьман				Лист	Листов /
Т.контр.						МИНСТРОЙ РОССИИ РОСПРОМПРОЕКТ Москва	
Н.контр.		Зисьман					
Утв.							

Формат 11

Формат	Зона	Поз.	Обозначение	Наименование	Кол.	Примечание
				КВ1.03.00-05		
				Детали		
Бч		1	КВ1.03.11	Труба		
				труба 63,5х3,5 ГОСТ 10704-91 / Ст3 ГОСТ 10705-80		
				L=500 h14	1	2,6кг
Бч		2	КВ1.03.12	Планка		
				лист Б-ПН5 ГОСТ 19903-74 / Ст3 ГОСТ 14637-89		
				170 h14х220 h14	1	1,5кг

Изм.	Лист	№ докум.	Подп.	Дата	КВ1.03.00	Лист 3

Формат 11

Инв.№ подл. | Подпись и дата | Взам. инв.№ | Инв.№ дубл. | Подпись и дата

1.494-50.93 Вып 1

Формат	Зона	Поз.	Обозначение	Наименование	Кол.	Примечание
				Документация		
А3			КВ2.00.00 СБ	Сборочный чертеж		
				Переменные данные для исполнений		
				КВ2.00.00		
				Сборочные единицы		
А4		I	КВI.0I.00	Коробка	I	
А4		2	КВI.02.00	Кронштейн	4	
А4		3	КВI.03.00	Опора	4	
				Детали		
А4		4	КВI.00.0I	Ось	4	
				Стандартные изделия		
		5		Болт МI0-6gх25.58.0I6		
				ГОСТ 7798-70	8	
		6		Гайка МI0-6Н.5.0I6		
				ГОСТ 59I5-70	I6	
		7		Шайба I0.04.0I6		
				ГОСТ II37I-78	I2	
		8		Шплинт 2,5х2,5-2I6		
				ГОСТ 397-79	4	
		9		Виброизолятор		
				ДО-38ТУ36-I832-75	4	

Подпись и дата | Инв.№ дубл. | Взам.инв.№ | Подпись и дата | Инв.№ подл.

Изм	Лист	№ докум.	Подпись	Дата
Разраб.		Колокольцев		
Пров.		Зисьман		
Н.контр.		Зисьман		
Утв.		Коваленко		

КВ2.00.00

Короб всасывающий

Лит.	Лист	Листов
	I	4

МИНСТРОЙ РОССИИ
РОСПРОМПРОЕКТ
Москва

Формат А4

Формат	Зона	Поз.	Обозначение	Наименование	Кол.	Примечание
				КВ2.00.00-0I		
				Сборочные единицы		
А4		I	КВI.0I.00-0I	Коробка	I	
А4		2	КВI.02.00	Кронштейн	4	
А4		3	КВI.03.00	Опора	4	
				Детали		
А4		4	КВI.00.0I	Ось	4	
				Стандартные изделия		
		5		Болт МI0-6gх25,58.0I6		
				Гост 7798-70	8	
		6		Гайки МI0-6Н.5.0I6		
				ГОСТ 59I5-70	I6	
		7		Шайба I0.04.0I6		
				ГОСТ II37I-78	I2	
		8		Шплинт 2,5х25-2I6		
				ГОСТ 397-79	4	
		9		Виброизолятор		
				ДО-39 Ту36-I832-75	4	
				КВ2.00.00-02		
				Сборочные единицы		
А4		I	КВI.0I.00-02	Коробка	I	
А4		2	КВI.02.00-0I	Кронштейн	4	
А4		3	КВI.03.00-0I	Опора	4	
				Детали		
А4		4	КВI.00.0I	Ось	4	

Подпись и дата | Инв.№ дубл. | Взам.инв.№ | Подпись и дата | Инв.№ подл.

Изм	Лист	№ докум.	Подпись	Дата

КВ2.00-00

Лист 2

Формат А4

1.494-50.93 вып.1

Формат	Зона	Поз.	Обозначение	Наименование	Кол.	Примечание
				Стандартные изделия		
		5		Болт М10-6gх25.58.016		
				ГОСТ 7798-70	8	
		6		Гайка М10-6Н.5.016		
				ГОСТ 5915-70	16	
		7		Шайба 10.04.016		
				ГОСТ 11371-78	12	
		8		Шплинт 2,5х25-216		
				ГОСТ 397-79	4	
		9		Виброизолятор		
				ДО-39ТУ36-1832-75	4	
			КВ2.00.00-03			
				Сборочные единицы		
А4		1	КВ1.01.00-03	Коробка	1	
А4		2	КВ1.02.00-02	Кронштейн	4	
А4		3	КВ1.03.00-02	Опора	4	
				Детали		
А4		4	КВ1.00.01	Ось	4	
				Стандартные изделия		
		5		Болт М10-6gх25.58.016		
				ГОСТ 7798-70	8	
		6		Гайка М10-6Н.5.016		
				ГОСТ 5915-70	16	
		7		Шайба 10.04.016		
				ГОСТ 11372-78	12	
		8		Шплинт 2,5х25-216		

Подпись и дата | Инв.№ дубл. | Взам.инв.№ | Подпись и дата | Инв.№ подл.

Изм.	Лист	№ докум.	Подп.	Дата	КВ2.00.00	Лист 3

Формат А4

Формат	Зона	Поз.	Обозначение	Наименование	Кол.	Примечание
				ГОСТ 397-79	4	
		9		Виброизолятор		
				ДО-40ТУ36-1832-75	4	
			КВ2.00.00-04			
				Сборочные единицы		
А4		1	КВ1.01.00-04	Коробки	1	
А4		2	КВ1.02.00-03	Кронштейн	4	
А4		3	КВ1.03.00-03	Опора	4	
				Детали		
		4	КВ1.00.01-01	Ось	4	
				Стандартные изделия		
		5		Болт М12-6gх25.58.016		
				ГОСТ 7798-70	8	
		6		Гайка М12-6Н.5.016		
				ГОСТ 5915-70	16	
		7		Шайба 12.04.016		
				ГОСТ 11371-78	12	
		8		Шплинт 2,5х32-216		
				ГОСТ 397-79	4	
		9		Виброизолятор		
				ДО-41ТУ36-1832-75	4	

Подпись и дата | Инв.№ дубл. | Взам.инв.№ | Подпись и дата | Инв.№ подл.

Изм.	Лист	№ докум.	Подп.	Дата	КВ2.00.00	Лист 4

Формат А4

КВ2.00.00 СБ

1.494-50.93 Вып.1

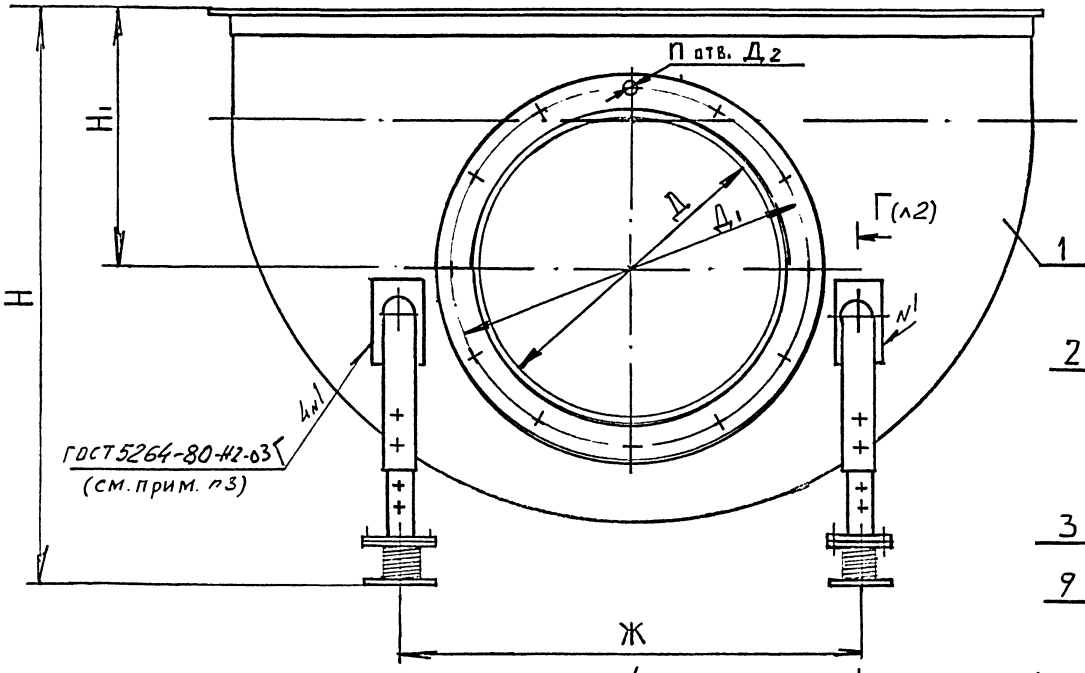

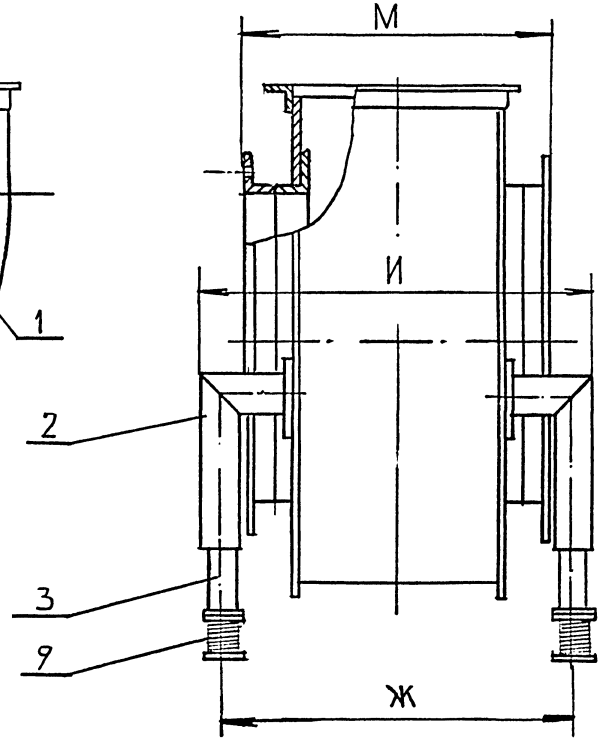

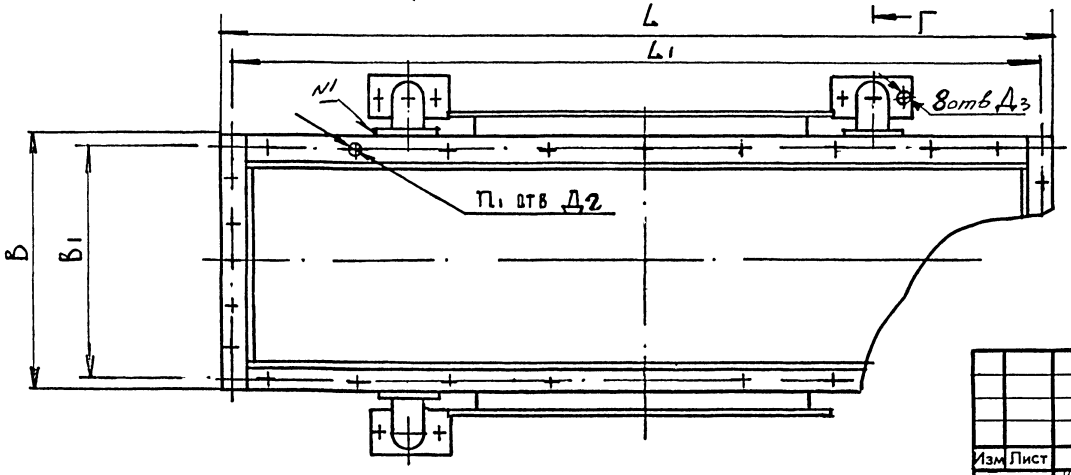

1. Размеры для справок.
2. $h14$; $H14 \pm \frac{IT14}{2}$
3. Приварку кронштейна (поз2.) к коробке (поз.1) произвести при монтаже в зависимости от высоты вентагрегата и положения всасывающего воздуховода.
4. Соосность фланцев коробки с фланцами вентиляторов и совпадение отверстий под болтовое соединение установить при монтаже короба.

Изм	Лист	№ докум.	Подпись	Дата	КВ2.00.00 СБ			
Разраб.		Колокольцев			Короб всасывающий Сборочный чертеж	Лит.	Масса	Масштаб
Пров.		Зисьман					см. табл.	—
Т.контр.						Лист 1	Листов 2	
Н.контр		Зисьман				МИНСТРОЙ РОССИИ РОСПРОМПРОЕКТ Москва		
Утв.		Ковалев						

Инв.№ подл. | Подпись и дата | Взам.инв.№ | Инв.№ дубл. | Подпись и дата

Формат А3

КВ2.00.00 СБ

1.494-50.93 Вып.1

Размеры в мм

Обозначение	В	$В_1$	Д	$Д_1$	$Д_2$	$Д_3$	Ж	$Ж_1$	И	L	L_1	М	Н	$Н_1$	П	$П_1$	Масса кг
КВ2.00.00	300	280	250	280	7	I2	374	328	376	550	530	400	665	3I0	6	I4	24
- 0I	365	345	3I5	345	7	I2	440	398	446	650	630	465	695	340	8	I8	28
- 02	450	430	400	430	7	I2	524	478	526	850	830	485	906	440	I0	20	47
- 03	550	530	500	530	7	I2	624	578	626	I050	I030	585	I000	470	I0	22	64
- 04	680	660	630	660	I0	I4	774	736	796	I250	I230	7I5	II65	560	I2	24	90

Г–Г лист 1

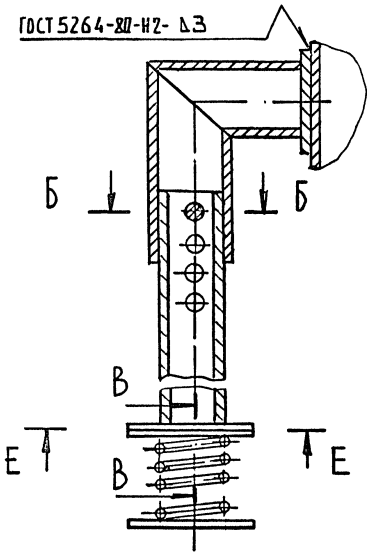

Б – Б

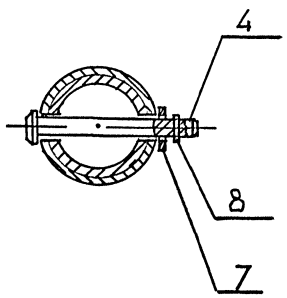

В – В

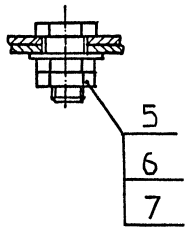

Е – Е

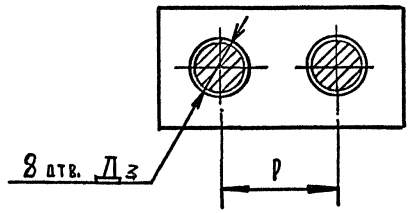

Инв.№ подл. | Подпись и дата | Взам. инв. № | Инв. № дубл. | Подпись и дата

Изм	Лист	№ докум.	Подп.	Дата	КВ 2.00.00 СБ	Лист 2

КВ3.00.00СБ

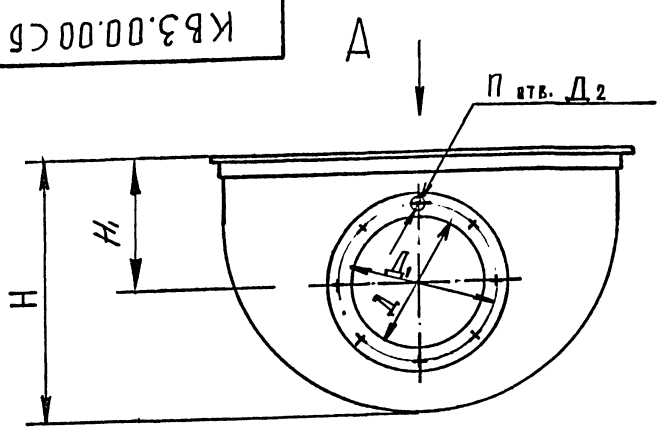

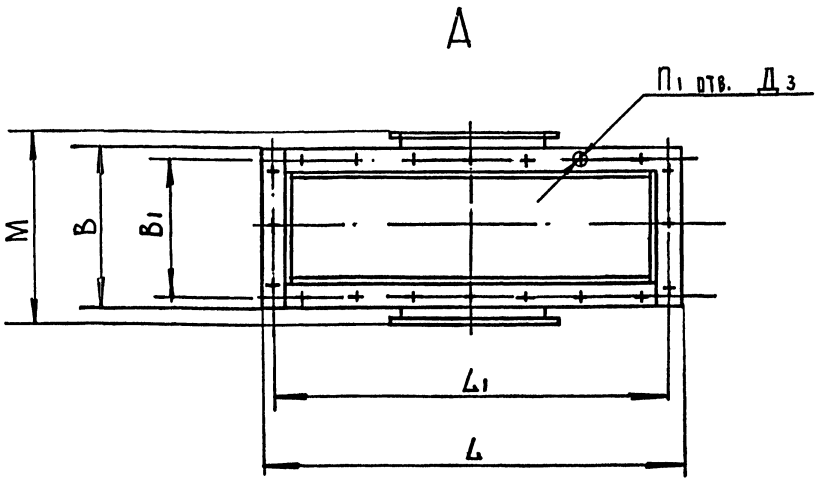

Размеры в мм

Обозначение	B	B_1	Д	$Д_1$	$Д_2$	$Д_3$	L	L_1	M	H	H_1	n	n_1	Масса кг
КВ3.00.00	864	836	800	835	I0	I0	I664	I636	9I5	II28	590	I2	30	96
- 0I	I064	I036	I000	I035	I0	I0	2064	2036	III5	I550	700	I6	38	I38
- 02	I272	I240	I200	I285	I0	I0	2472	2440	I330	I640	850	I8	44	I94
- 03	I672	I640	I600	I660	I2	I2	3272	3240	I730	I850	960	26	56	280

I. Размеры для справок.

2. hI4; HI4; $\pm \frac{I}{2} JT14$

3. Соосность фланцев коробки с фланцами вентиляторов и совпадение отверстий под болтовое соединение установить при монтаже короба.

Изм	Лист	№ докум.	Подп.	Дата
Разраб.		Колокольцев		
Пров.		Зисьман		
Т.контр.				
Н.контр		Зисьман		
Утв.		Коваленко		

КВ3.00.00.СБ

Короб всасывающий
Сборочный чертеж

Лит.	Масса	Масшт.
	См. табл.	—

Лист | Листов /

МИНСТРОЙ РОССИИ
РОСПРОМПРОЕКТ
Москва

Инв.№ подл. | Подпись и дата | Взам. инв. № | Инв. № дубл. | Подп. и дата

1.494-58.83.1

gost.e-ecolog.ru